ЧЕРТЕЖИ ТИПОВЫХ КОНСТРУКЦИЙ И ИЗДЕЛИЙ
ИНЖЕНЕРНОГО ОБОРУДОВАНИЯ

Серия 07.900-2

ТЕХНОЛОГИЧЕСКИЕ МЕТАЛЛИЧЕСКИЕ ЕМКОСТИ ДЛЯ УБЕЖИЩ

Выпуск 5

Баки фекальные цельнометаллические МСБ-1

РАБОЧИЕ ЧЕРТЕЖИ

20338-08
gost.e-ecolog.ru

ЧЕРТЕЖИ ТИПОВЫХ КОНСТРЧКЦИЙ И ИЗДЕЛИЙ
ИНЖЕНЕРНОГО ОБОРУДВАНИЯ

Серия 07.900-2

Технологические металлические емкости для убежищ

Выпуск 5

Баки фекальные цельнометаллические МСБ-1

РАБОЧИЕ ЧЕРТЕЖИ

Разработан
институтом Моспромпроект

Главный инженер
института /Коровинский/

Главный инженер
проекта /Ухорская/

Утвержден
Управлением НГО СССР
от 12 декабря 1988 г
протокол N 46

Введен в действие
институтом Моспромпроект
приказ N 149 от 19 апреля 1989

Содержание альбома

Обозначение	Наименование	
МСБ-1/0.00.000	Бак фекальный МСБ-1/0	3
	Исполнение I÷IV	
МСБ-1/1.00.000	Бак фекальный МСБ-1/1	
	Исполнение I÷IV	
МСБ-1/2.00.000	Бак фекальный МСБ-1/2	
	Исполнение I÷IV	
МСБ-1/3.00.000	Бак фекальный МСБ-1/3	
	Исполнение I÷IV	
МСБ-1/4.00.000	Бак фекальный МСБ-1/4	4
	Исполнение I÷IV	
МСБ-1/5.00.000	Бак фекальный МСБ-1/5	
	Исполнение I÷IV	
МСБ-1/6.00.000	Бак фекальный МСБ-1/6	
	Исполнение I÷IV	
МСБ-1/7.00.000	Бак фекальный МСБ-1/7	
	Исполнение I÷IV	
МСБ-1/8.00.000	Бак фекальный МСБ-1/8	5
	Исполнение I÷IV	
МСБ-1/9.00.000	Бак фекальный МСБ-1/9	
	Исполнение I÷IV	
МСБ-1/10.00.000	Бак фекальный МСБ-1/10	
	Исполнение I÷IV	
МСБ-1/11.00.000	Бак фекальный МСБ-1/11	
	Исполнение I÷IV	
МСБ-1/0.00.000 СБ	Бак фекальный МСБ-1/0	6
	Исполнение I÷IV. Сб. черт.	
МСБ-1/1.00.000 СБ	Бак фекальный МСБ-1/1	7
	Исполнение I÷IV Сб. черт.	
МСБ-1/2.00.000 СБ	Бак фекальный МСБ-1/2	8
	Исполнение I÷IV Сб. черт.	
МСБ-1/3.00.000 СБ	Бак фекальный МСБ-1/3	9
	Исполнение I÷IV Сб. черт.	
МСБ-1/4.00.000 СБ	Бак фекальный МСБ-1/4	10
	Исполнение I-IV. Сб. черт.	
МСБ-1/5.00.000 СБ	Бак фекальный МСБ-1/5	11
	Исполнение I÷IV Сб. черт.	
МСБ-1/6.00.000 СБ	Бак фекальный МСБ-1/6	12
	Исполнение I÷IV Сб. черт.	
МСБ-1/7.00.000 СБ	Бак фекальный МСБ-1/7	13
	Исполнение I÷IV. Сб. черт.	
МСБ-1/8.00.000 СБ	Бак фекальный МСБ-1/8	14
	Исполнение I÷IV Сб. черт.	
МСБ-1/9.00.000 СБ	Бак фекальный МСБ-1/9	15
	Исполнение I÷IV Сб. черт.	
МСБ-1/10.00.000 СБ	Бак фекальный МСБ-1/10	16
	Исполнение I÷IV. Сб. черт.	
МСБ-1/11.00.000 СБ	Бак фекальный МСБ-1/11	17
	Исполнение I÷IV. Сб. черт.	
СП-1.00.000	Секция приемная в сборе	18
	Лист 1, 2.	
СП-1.00.001	Лист перфорированный	
СП-1.00.002	Лист перфорированный	
СП-1.00.000 СБ	Секция приемная в сборе	19
	Сб. черт. Лист 1	
СП-1.00.000 СБ	Секция приемная в сборе	20
	Сб. черт. Лист 2	
СП-1.01.000	Секция приемная. Лист 1,2,3	21
В.00.000	Вилка	
СП-1.01.000.СБ	Секция приемная. Сб. черт.	22

СП-1.01.001	Лист	23
СП-1.01.002	Лист	
СП-1.01.003	Стенка	
СП-1.01.004	Лист	
СП-1.01.005	Лист	24
СП-1.01.006	Уголок	
СП-1.01.007	Уголок	
СП-1.01.008	Уголок	
СП-1.01.008-01	Уголок	
СП-1.01.009	Уголок	25
СП-1.01.009-01	Уголок	
СП-1.01.009-02	Уголок	
СП-1.01.009-03	Уголок	
СП-1.01.010	Уголок	
СП-1.01.010-01	Уголок	
СП-1.01.011	Уголок	
СП-1.01.011-01	Уголок	
СП-1.01.012	Уголок	
СП-1.01.012-01	Уголок	
СП-1.01.013	Уголок	26
СП-1.01.013-01	Уголок	
СП-1.01.014	Швеллер	
СП-1.01.015	Лист	
СП-1.03.002	Основание	
СП-1.02.000	Крышка	27
СП-1.02.000 СБ	Крышка. Сб. черт.	
СП-1.02.001	Крышка	
СП-1.02.002	Ручка	
СП-1.03.000	Решетка	28
СП-1.03.001	Ребро	
СП-1.03.000 СБ	Решетка. Сб. черт.	
СП-1.04.000	Труба всасывающая	29
СП-1.04.001	Труба	
СП-1.04.002	Раструб	
В.00.000	Вилка. Сб. черт.	
СТ-1.00.000	Секция торцовая. Лист 1,2	30
СТ-1.00.001	Лист	
СТ-1.00.002	Лист	
СТ-1.00.000 СБ	Секция торцовая. Сб. черт.	31
СТ-1.00.003	Уголок	32
СТ-1.00.003-01	Уголок	
СТ-1.00.004	Уголок	
СТ-1.00.005	Уголок	
В.00.001	Скоба	
СР-1.00.000	Секция рядовая. Лист 1,2	33
СР-1.00.001	Уголок	
СР-1.00.002	Уголок	
СР-1.00.002-01	Уголок	
СР-1.00.000 СБ	Секция рядовая. Сб. черт.	34
К.00.000	Крышка	35
К.00.000 СБ	Крышка. Сб. черт.	
К.00.001	Крышка	
Г.00.002	Зуб	
Г.00.000	Грабли	36
Г.00.001	Труба	
Г.00.000.СБ	Грабли. Сб. черт.	
Г.00.003	Полоса	37
СП-1.00.003	Загаушка	
МСБ-1/0.00.001	Петля	

Выпуск 5

Формат	Зона	Поз.	Обозначение	Наименование	Кол.	Примечание
				Документация		
А2			МСБ-1/3.00.000 СБ	Сборочный чертеж		
			Выпуск „0-2"	Технические условия		
				Сборочные единицы		
А4		1	СП-1.00.000	Секция приемная		
				в сборе	1	
А4		2	СТ-1.00.000	Секция торцовая	1	
А4		3	СР-1.00.000	Секция рядовая	3	
А4		4	К.00.000	Крышка	8	
А4		5	В.00.000	Вилка	20	
А4			Г.00.000	Грабли	1	
				Детали		
А4		6	МСБ-1/0.00.001	Петля	4	
Б4		7	МСБ-1/3.00.001	Уголок		
				Уголок 50×50×5-Б-ГОСТ 8509-86 / Ст3сп-II-ГОСТ 535-79		
				ℓ = 3150 h14	2	23,8 кг

Инв.№ подл. | Подп. и дата | Взам.инв.№ | Инв.№ дубл. | Подп. и дата

Изм.	Лист	№ докум.	Подп.	Дата
Разраб.		Андреева		
Пров.		Маркова		
Гл.инж.пр		Ухорская		
Н.контр.		Ухорская		

МСБ-1/3.00.000

Бак фекальный МСБ-1/3 Исполнение I÷IV

Литера	Лист	Листов
		1

Главмосархитектура Мосгорисполкома Моспромпроект Мастерская №7

Формат А4

Формат	Зона	Поз.	Обозначение	Наименование	Кол.	Примечание
				Документация		
А2			МСБ-1/2.00.000 СБ	Сборочный чертеж		
			Выпуск „0-2"	Технические условия		
				Сборочные единицы		
А4		1	СП-1.00.000	Секция приемная		
				в сборе	1	
А4		2	СТ-1.00.000	Секция торцовая	1	
А4		3	СР-1.00.000	Секция рядовая	2	
А4		4	К.00.000	Крышка	6	
А4		5	В.00.000	Вилка	16	
А4			Г.00.000	Грабли	1	
				Детали		
А4		6	МСБ-1/0.00.001	Петля	4	
Б4		7	МСБ-1/2.00.001	Уголок		
				Уголок 50×50×5-Б-ГОСТ 8509-86 / Ст3сп-II-ГОСТ 535-79		
				ℓ = 2350 h14	2	17,7 кг

Инв.№ подл. | Подп. и дата | Взам.инв.№ | Инв.№ дубл. | Подп. и дата

Изм.	Лист	№ докум.	Подп.	Дата
Разраб.		Андреева		
Пров.		Маркова		
Гл.инж.пр		Ухорская		
Н.контр.		Ухорская		

МСБ-1/2.00.000

Бак фекальный МСБ-1/2 Исполнение I÷IV

Литера	Лист	Листов
		1

Главмосархитектура Мосгорисполкома Моспромпроект Мастерская №7

Формат А4

Серия 07.900-2

Формат	Зона	Поз.	Обозначение	Наименование	Кол.	Примечание
				Документация		
А2			МСБ-1/1.00.000 СБ	Сборочный чертеж		
			Выпуск „0-2"	Технические условия		
				Сборочные единицы		
А4		1	СП-1.00.000	Секция приемная		
				в сборе	1	
А4		2	СТ-1.00.000	Секция торцовая	1	
А4		3	СР-1.00.000	Секция рядовая	1	
А4		4	К.00.000	Крышка	4	
А4		5	В.00.000	Вилка	12	
А4			Г.00.000	Грабли	1	
				Детали		
А4		6	МСБ-1/0.00.001	Петля	4	
Б4		7	МСБ-1/1.00.001	Уголок		
				Уголок 50×50×5-Б-ГОСТ 8509-86 / Ст3сп-II-ГОСТ 535-79		
				ℓ = 1550 h14	2	11,7 кг

Инв.№ подл. | Подп. и дата | Взам.инв.№ | Инв.№ дубл. | Подп. и дата

Изм.	Лист	№ докум.	Подп.	Дата
Разраб.		Андреева		
Пров.		Маркова		
Гл.инж.пр		Ухорская		
Н.контр.		Ухорская		

МСБ-1/1.00.000

Бак фекальный МСБ-1/1 Исполнение I÷IV

Литера	Лист	Листов
		1

Главмосархитектура Мосгорисполкома Моспромпроект Мастерская №7

Формат А4

Формат	Зона	Поз.	Обозначение	Наименование	Кол.	Примечание
				Документация		
А2			МСБ-1/0.00.000 СБ	Сборочный чертеж		
			Выпуск „0-2"	Технические условия		
				Сборочные единицы		
А4		1	СП-1.00.000	Секция приемная		
				в сборе	1	
А4		2	СТ-1.00.000	Секция торцовая	1	
А4		3	К.00.000	Крышка	2	
А4		4	В.00.000	Вилка	8	
А4			Г.00.000	Грабли	1	
				Детали		
А4		5	МСБ-1/0.00.001	Петля	2	
Б4		6	МСБ-1/0.00.002	Уголок		
				Уголок 50×50×5-Б-ГОСТ 8509-86 / Ст3сп-II-ГОСТ 535-79		
				ℓ = 750 h14	2	5,7 кг

Инв.№ подл. | Подп. и дата | Взам.инв.№ | Инв.№ дубл. | Подп. и дата

Изм.	Лист	№ докум.	Подп.	Дата
Разраб.		Андреева		
Пров.		Маркова		
Гл.инж.пр		Ухорская		
Н.контр.		Ухорская		

МСБ-1/0.00.000

Бак фекальный МСБ-1/0. Исполнение I÷IV.

Литера	Лист	Листов
		1

Главмосархитектура Мосгорисполкома Моспромпроект Мастерская №7

Формат А4

Выпуск 5

Формат	Зона	Поз.	Обозначение	Наименование	Кол.	Примечание
				Документация		
А2			МСБ-1/7.00.000 СБ	Сборочный чертеж		
			Выпуск „0-2"	Технические условия		
				Сборочные единицы		
А4		1	СП-1.00.000	Секция приемная		
				в сборе	1	
А4		2	СТ-1.00.000	Секция торцовая	1	
А4		3	СР-1.00.000	Секция рядовая	7	
А4		4	К. 00.000	Крышка	16	
А4		5	В. 00.000.	Вилка	36	
А4			Г. 00.000	Грабли	1	
				Детали		
А4		6	МСБ-1/0.00.001	Петля	8	
Б4		7	МСБ-1/7.00.001	Уголок		
				Уголок 50×50×5-Б-ГОСТ 8509-86 / Ст3сп-II-ГОСТ 535-79		
				ℓ = 2400 h14	2	18.2кг
Б4		8	МСБ-1/7.00.002	Уголок		
				Уголок 50×50×5-Б-ГОСТ 8509-86 / Ст3сп-II-ГОСТ 535-79		
				ℓ = 3950 h14	2	29.8кг

Инв.№ подл. | Подп. и дата | Взам. инв.№ | Инв.№ дубл. | Подп. и дата

Изм.	Лист	№ докум.	Подп.	Дата
Разраб.		Андреева		
Пров.		Маркова		
Гл. инж. пр.		Ухорская		
Н. контр.		Ухорская		

МСБ-1/7.00.000.

Бак фекальный МСБ-1/7 Исполнение I ÷ IV

Литера	Лист	Листов
		1

Главмосархитектура Мосгорисполкома Моспромпроект Мастерская №7

Формат А4

Формат	Зона	Поз.	Обозначение	Наименование	Кол.	Примечание
				Документация		
А2			МСБ-1/6.00.000 СБ	Сборочный чертеж		
			Выпуск „0-2"	Технические условия		
				Сборочные единицы		
А4		1	СП-1.00.000	Секция приемная		
				в сборе	1	
А4		2	СТ-1.00.000	Секция торцовая	1	
А4		3	СР-1.00.000	Секция рядовая	6	
А4		4	К. 00.000	Крышка	14	
А4		5	В. 00.000	Вилка	32	
А4			Г. 00.000	Грабли	1	
				Детали		
А4		6	МСБ-1/0.00.001	Петля	8	
Б4		7	МСБ-1/6.00.001	Уголок		
				Уголок 50×50×5-Б-ГОСТ 8509-86 / Ст3сп-II-ГОСТ 535-79		
				ℓ = 2400 h14	2	18.2кг
Б4		8	МСБ-1/6.00.002	Уголок		
				Уголок 50×50×5-Б-ГОСТ 8509-86 / Ст3сп-II-ГОСТ 535-79		
				ℓ = 3150 h14	2	23.8

Инв.№ подл. | Подп. и дата | Взам. инв.№ | Инв.№ дубл. | Подп. и дата

Изм.	Лист	№ докум.	Подп.	Дата
Разраб.		Андреева		
Пров.		Маркова		
Гл. инж. пр.		Ухорская		
Н. контр.		Ухорская		

МСБ-1/6.00.000

Бак фекальный МСБ-1/6 Исполнение I ÷ IV

Литера	Лист	Листов
		1

Главмосархитектура Мосгорисполкома Моспромпроект Мастерская №7

Формат А4

Серия 9-07.900-2

Формат	Зона	Поз.	Обозначение	Наименование	Кол.	Примечание
				Документация		
А2			МСБ-1/5.00.000 СБ	Сборочный чертеж		
			Выпуск „0-2"	Технические условия		
				Сборочные единицы		
А4		1	СП-1.00.000	Секция приемная		
				в сборе	1	
А4		2	СТ-1.00.000	Секция торцовая	1	
А4		3	СР-1.00.000	Секция рядовая	5	
А4		4	К. 00.000	Крышка	12	
А4		5	В. 00.000	Вилка	28	
А4			Г. 00.000	Грабли	1	
				Детали		
А4		6	МСБ-1/0.00.001	Петля	4	
Б4		7	МСБ-1/5.00.001	Уголок		
				Уголок 50×50×5-Б-ГОСТ 8509-86 / Ст3сп-II-ГОСТ 535-79		
				ℓ = 4750 h14	2	35,8кг

Инв.№ подл. | Подп. и дата | Взам. инв.№ | Инв.№ дубл. | Подп. и дата

Изм.	Лист	№ докум.	Подп.	Дата
Разраб.		Андреева		
Пров.		Маркова		
Гл. инж. пр.		Ухорская		
Н. контр.		Ухорская		

МСБ-1/5.00.000.

Бак фекальный МСБ-1/5 Исполнение I ÷ IV

Литера	Лист	Листов
		1

Главмосархитектура Мосгорисполкома Моспромпроект Мастерская №7

Формат А4

Формат	Зона	Поз.	Обозначение	Наименование	Кол.	Примечание
				Документация		
А2			МСБ-1/4.00.000 СБ	Сборочный чертеж		
			Выпуск „0-2"	Технические условия		
				Сборочные единицы		
А4		1	СП-1.00.000	Секция приемная		
				в сборе	1	
А4		2	СТ-1.00.000	Секция торцовая	1	
А4		3	СР-1.00.000	Секция рядовая	4	
А4		4	К. 00.000	Крышка	10	
А4		5	В. 00.000	Вилка	24	
А4			Г. 00.000	Грабли	1	
				Детали		
А4		6	МСБ-1/0.00.001	Петля	4	
Б4		7	МСБ-1/4.00.001	Уголок		
				Уголок 50×50×5-Б-ГОСТ 8509-86 / Ст3сп-II-ГОСТ 535-79		
				ℓ = 3950 h14	2	29.8кг

Инв.№ подл. | Подп. и дата | Взам. инв.№ | Инв.№ дубл. | Подп. и дата

Изм.	Лист	№ докум.	Подп.	Дата
Разраб.		Андреева		
Пров.		Маркова		
Гл. инж. пр.		Ухорская		
Н. контр.		Ухорская		

МСБ-1/4.00.000

Бак фекальный МСБ-1/4 Исполнение I ÷ IV

Литера	Лист	Листов
		1

Главмосархитектура Мосгорисполкома Моспромпроект Мастерская №7

Формат А4

Выпуск 5

Формат	Зона	Поз.	Обозначение	Наименование	Кол.	Примечание
				Документация		
А2			МСБ-1/11.00.000 СБ	Сборочный чертеж		
			Выпуск „0-2"	Технические условия		
				Сборочные единицы		
А4		1	СП-1.00.000	Секция приемная		
				в сборе	1	
А4		2	СТ-1.00.000	Секция торцовая	1	
А4		3	СР-1.00.000	Секция рядовая	11	
А4		4	К.00.000	Крышка	24	
А4		5	В.00.000	Вилка	52	
А4			Г.00.000	Грабли	1	
				Детали		
А4		6	МСБ-1/0.00.001	Петля	8	
Б4		7	МСБ-1/11.00.001	Уголок		
				Уголок 50×50×5-Б-ГОСТ 8509-86 / Ст3сп-II-ГОСТ 535-79		
				ℓ = 4000 h14	2	30,2 кг
Б4		8	МСБ-1/11.00.002	Уголок		
				Уголок 50×50×5-Б-ГОСТ 8509-86 / Ст3сп-II-ГОСТ 535-79		
				ℓ = 5550 h14	2	41,8 кг

Инв.№ подл. | Подп. и дата | Взам. инв.№ | Инв.№ дубл. | Подп. и дата

Изм.	Лист	№ докум.	Подп.	Дата
Разраб.		Андреева		
Пров.		Маркова		
Гл. инж. пр.		Ухорская		
Н. контр.		Ухорская		

МСБ-1/11.00.000

Бак фекальный МСБ-1/11. Исполнение I ÷ IV

Литера	Лист	Листов
		1

Главмосархитектура Мосгорисполкома Моспромпроект Мастерская №7

Формат А4

Формат	Зона	Поз.	Обозначение	Наименование	Кол.	Примечание
				Документация		
А2			МСБ-1/10.00.000 СБ	Сборочный чертеж		
			Выпуск „0-2"	Технические условия		
				Сборочные единицы		
А4		1	СП-1.00.000	Секция приемная		
				в сборе	1	
А4		2	СТ-1.00.000	Секция торцовая	1	
А4		3	СР-1.00.000	Секция рядовая	10	
А4		4	К.00.000	Крышка	22	
А4		5	В.00.000	Вилка	48	
А4			Г.00.000	Грабли	1	
				Детали		
А4		6	МСБ-1/0.00.001	Петля	8	
Б4		7	МСБ-1/10.00.001	Уголок		
				Уголок 50×50×5-Б-ГОСТ 8509-86 / Ст3сп-II-ГОСТ 535-79		
				ℓ = 4000 h14	2	30,2 кг
Б4		8	МСБ-1/10.00.002	Уголок		
				Уголок 50×50×5-Б-ГОСТ 8509-86 / Ст3сп-II-ГОСТ 535-79		
				ℓ = 4750 h14	2	35,8 кг

Инв.№ подл. | Подп. и дата | Взам. инв.№ | Инв.№ дубл. | Подп. и дата

Изм.	Лист	№ докум.	Подп.	Дата
Разраб.		Андреева		
Пров.		Маркова		
Гл. инж. пр.		Ухорская		
Н. контр.		Ухорская		

МСБ-1/10.00.000

Бак фекальный МСБ-1/10 Исполнение I ÷ IV

Литера	Лист	Листов
		1

Главмосархитектура Мосгорисполкома Моспромпроект Мастерская №7

Формат А4

Серия 07.900-2

Формат	Зона	Поз.	Обозначение	Наименование	Кол.	Примечание
				Документация		
А2			МСБ-1/9.00.000 СБ	Сборочный чертеж		
			Выпуск „0-2"	Технические условия		
				Сборочные единицы		
А4		1	СП-1.00.000	Секция приемная		
				в сборе	1	
А4		2	СТ-1.00.000	Секция торцовая	1	
А4		3	СР-1.00.000	Секция рядовая	9	
А4		4	К.00.000	Крышка	20	
А4		5	В.00.000	Вилка	44	
А4			Г.00.000	Грабли	1	
				Детали		
А4		6	МСБ-1/0.00.001		8	
Б4		7	МСБ-1/9.00.001	Уголок		
				Уголок 50×50×5-Б-ГОСТ 8509-86 / Ст3сп-II-ГОСТ 535-79		
				ℓ = 3200 h14	2	24,2 кг
Б4		8	МСБ-1/9.00.002	Уголок		
				Уголок 50×50×5-Б-ГОСТ 8509-86 / Ст3сп-II-ГОСТ 535-79		
				ℓ = 4750 h14	2	35,8 кг

Инв.№ подл. | Подп. и дата | Взам. инв.№ | Инв.№ дубл. | Подп. и дата

Изм.	Лист	№ докум.	Подп.	Дата
Разраб.		Андреева		
Пров.		Маркова		
Гл. инж. пр.		Ухорская		
Н. контр.		Ухорская		

МСБ-1/9.00.000

Бак фекальный МСБ-1/9 Исполнение I ÷ IV

Литера	Лист	Листов
		1

Главмосархитектура Мосгорисполкома Моспромпроект Мастерская №7

Формат А4

Формат	Зона	Поз.	Обозначение	Наименование	Кол.	Примечание
				Документация		
А2			МСБ-1/8.00.000 СБ	Сборочный чертеж		
			Выпуск „0-2"	Технические условия		
				Сборочные единицы		
А4		1	СП-1.00.000	Секция приемная		
				в сборе	1	
А4		2	СТ-1.00.000	Секция торцовая	1	
А4		3	СР-1.00.000	Секция рядовая	8	
А4		4	К.00.000	Крышка	18	
А4		5	В.00.000	Вилка	40	
А4			Г.00.000	Грабли	1	
				Детали		
А4		6	МСБ-1/0.00.001	Петля	8	
Б4		7	МСБ-1/8.00.001	Уголок		
				Уголок 50×50×5-Б-ГОСТ 8509-86 / Ст3сп-II-ГОСТ 535-79		
				ℓ = 3200 h14	2	24,2 кг
Б4		8	МСБ-1/8.00.002	Уголок		
				Уголок 50×50×5-Б-ГОСТ 8509-86 / Ст3сп-II-ГОСТ 535-79		
				ℓ = 3950 h14	2	29,8 кг

Инв.№ подл. | Подп. и дата | Взам. инв.№ | Инв.№ дубл. | Подп. и дата

Изм.	Лист	№ докум.	Подп.	Дата
Разраб.		Андреева		
Пров.		Маркова		
Гл. инж. пр.		Ухорская		
Н. контр.		Ухорская		

МСБ-1/8.00.000

Бак фекальный МСБ-1/8 Исполнение I ÷ IV

Литера	Лист	Листов
		1

Главмосархитектура Мосгорисполкома Моспромпроект Мастерская №7

Формат А4

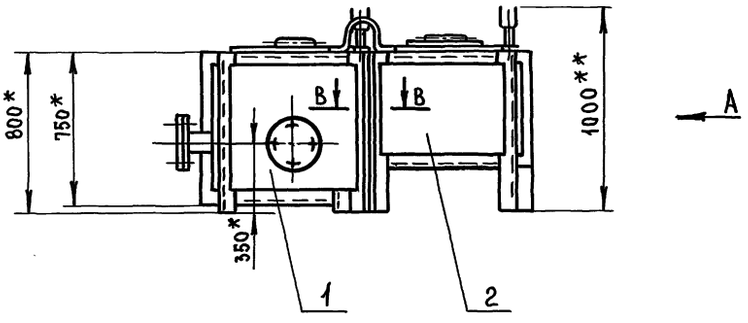

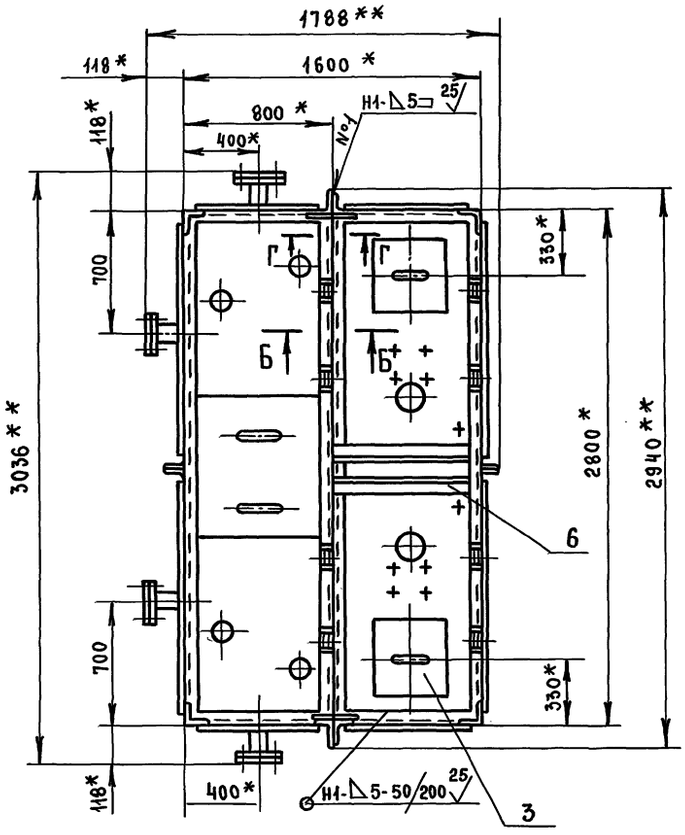

Вид А

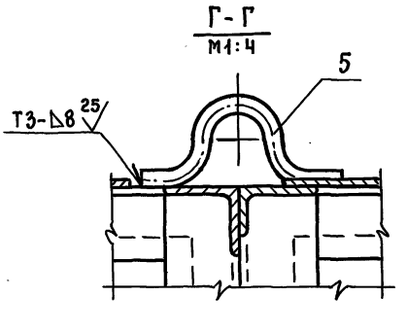

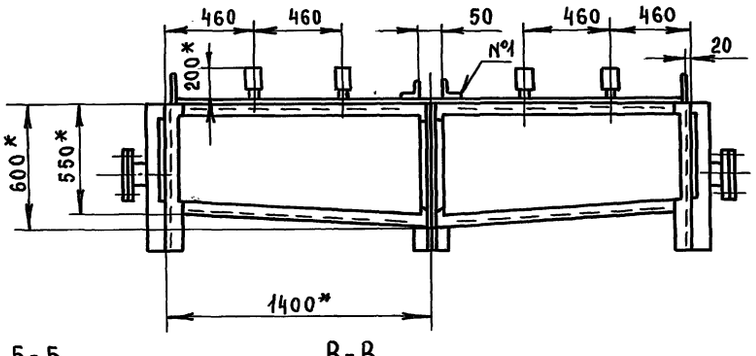

1. *Размеры для справок.
2. **Размеры габаритные
3. $\pm \frac{t2}{2}$
4. Сварку производить по ГОСТ 5264-80.
5. Внутреннюю и наружную поверхность бака грунтовать грунтом ГФ-021 ГОСТ 25129-82 и красить в два слоя эмалью ХВ-785 ГОСТ 7313-75
6. Проверку сварных швов на герметичность производить керосином ГОСТ 3242-79.

Б-Б
М1:4

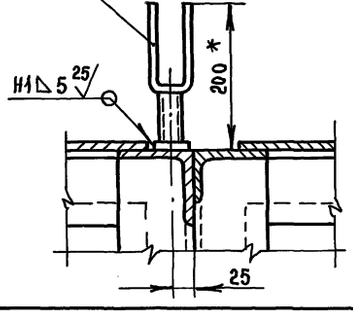

В-В
М1:4

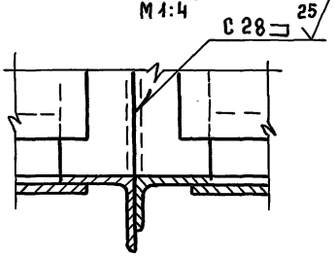

Изм.	Лист	№ докум.	Подп.	Дата
Разраб.		Андреева		
Пров.		Маркова		
Гл.инж.пр.		Ухорская		
Н. контр.		Ухорская		
Гл. констр.		Александрец		
Гл. инж.		Синяков		
Нач. маст.		Виноградов		

МСБ-1/0.00.000 СБ

Бак фекальный МСБ-1/0 Исполнение I÷IV Сборочный чертеж

Литера	Масса	Масштаб
	895.0	1:20

Лист | Листов 1

Главмосархитектура Мосгорисполкома Моспромпроект мастерская №7

20338-08 1

Формат А2

Инв.№ подл. | Подп. и дата | Взам.инв.№ | Инв.№ дубл. | Подп. и дата

Выпуск 9

Серия 07.900-2

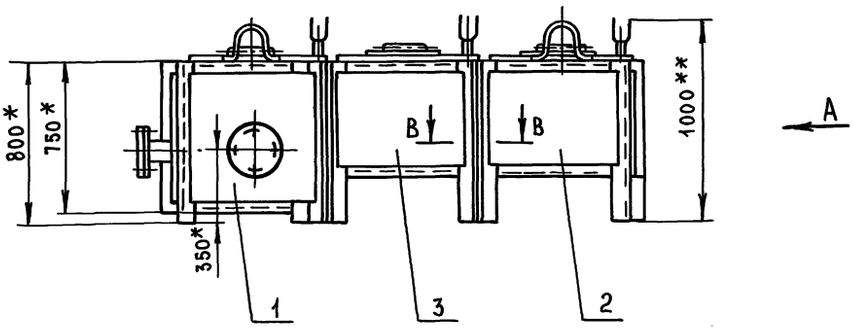

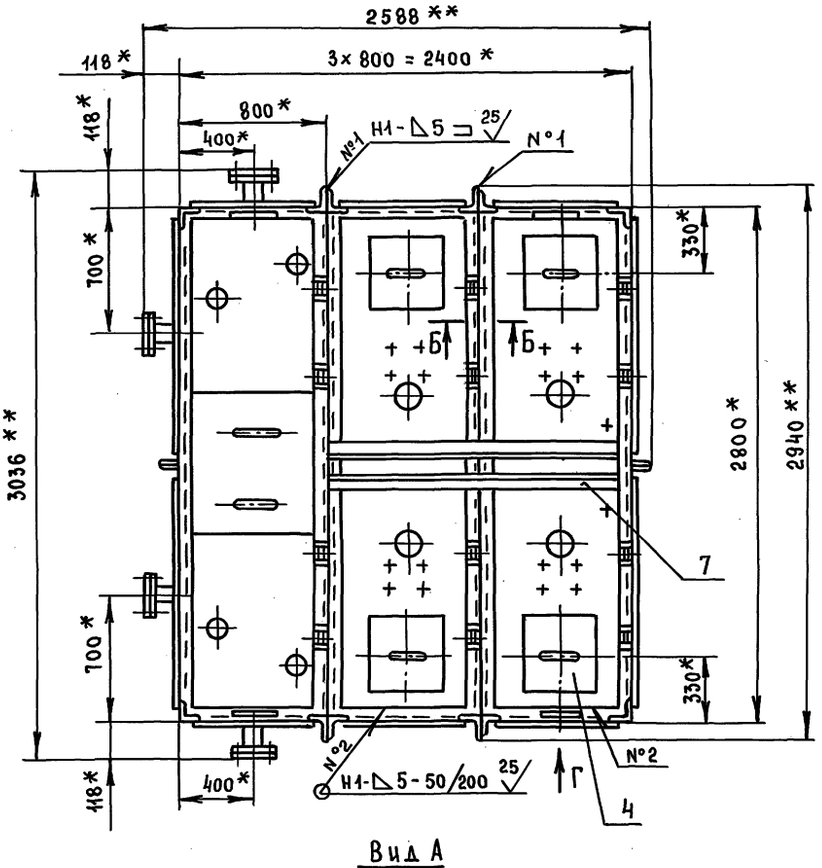

Вид А

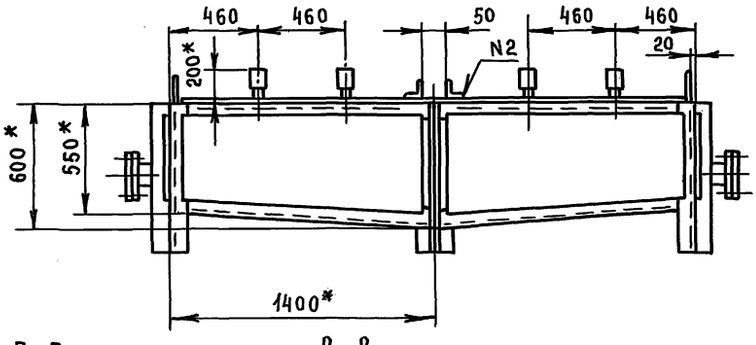

Вид Г
М1:4

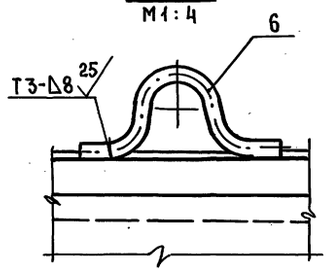

1. * Размеры для справок
2. ** Размеры габаритные
3. $\pm \frac{t_2}{2}$
4. Сварку производить по ГОСТ 5264-80
5. Внутреннюю и наружную поверхность бака грунтовать грунтом ГФ-021 ГОСТ 25129-82 и красить в два слоя эмалью ХВ-785 ГОСТ 7313-75.
6. Проверку сварных швов на герметичность производить керосином ГОСТ 3242-79.

Б-Б
М1:4

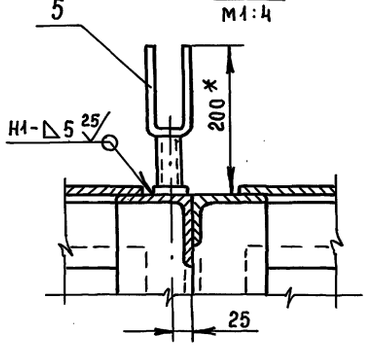

В-В
М1:4

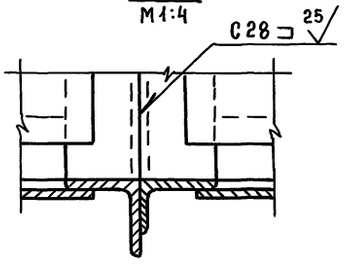

Изм.	Лист	№ докум.	Подп.	Дата
Разраб.		Андреева		
Пров.		Маркова		
Гл.инж.пр		Ухорская		
Н. контр.		Ухорская		
Гл. констр		Александянц		
Гл. инж.		Синяков		
Нач. маст		Виноградов		

МСБ-1/1.00.000 СБ

БАК ФЕКАЛЬНЫЙ МСБ-1/1 Исполнение I÷IV Сборочный чертеж

Литера	Масса	Масштаб
	1219.0	1:20

Лист | Листов 1

ГЛАВМОСАРХИТЕКТУРА МОСГОРИСПОЛКОМА МОСПРОМПРОЕКТ МАСТЕРСКАЯ №7

Инв. № подл. | Подп. и дата | Взам. инв. № | Инв. № дубл. | Подп. и дата

МСБ-1/2.00.000СБ

Выпуск 5

Серия 07.900-2

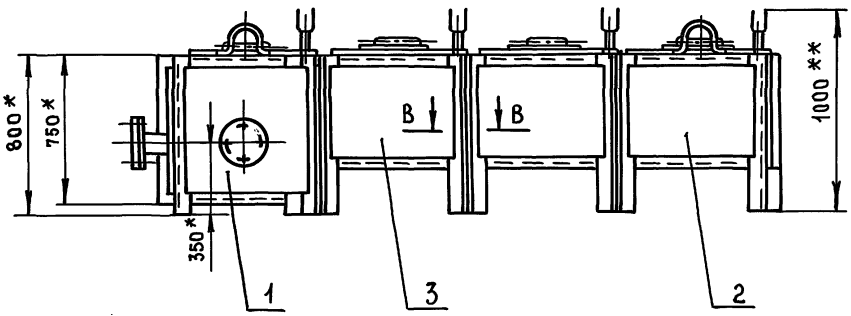

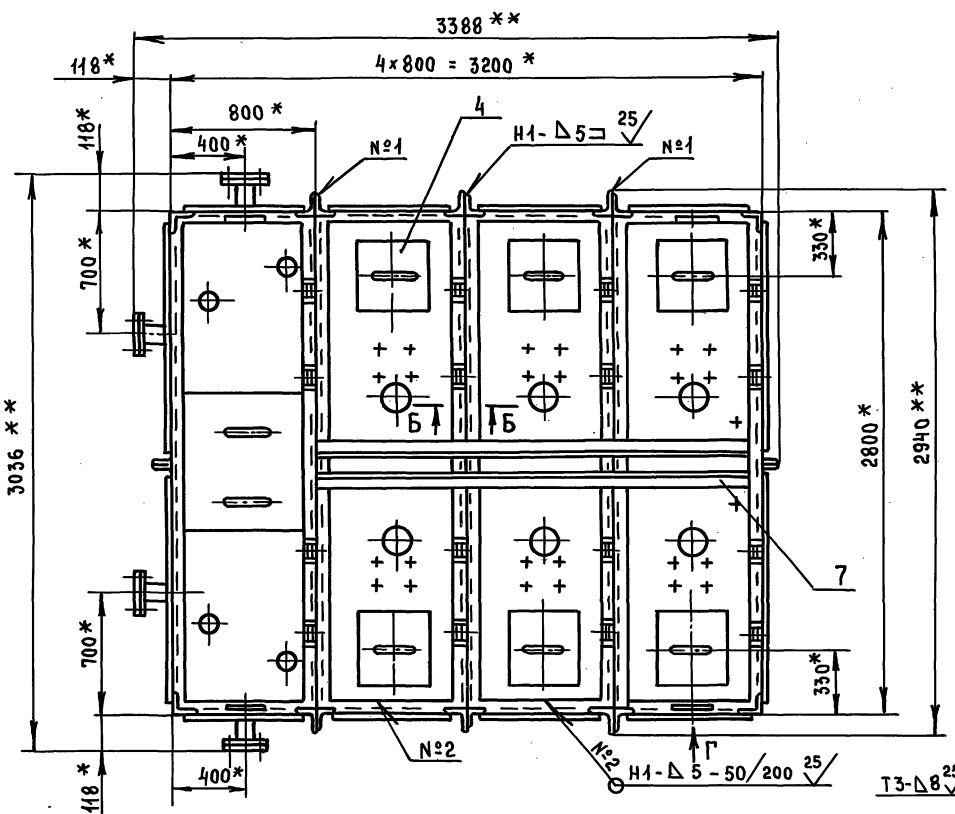

Вид А

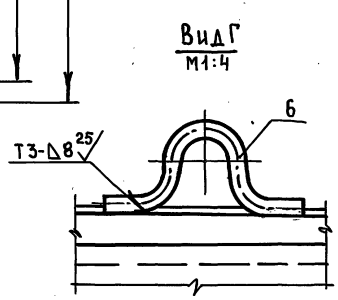

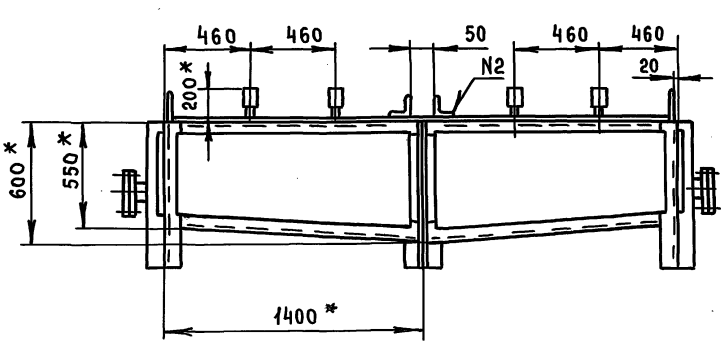

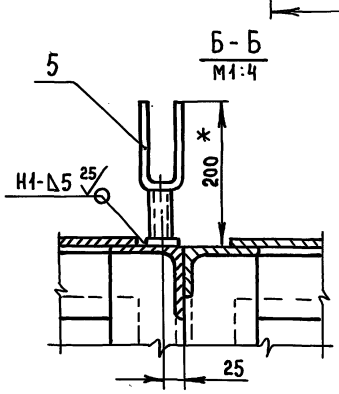

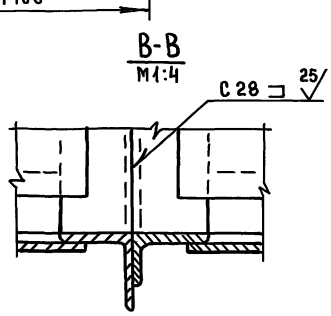

1. * Размеры для справок
2. ** Размеры габаритные
3. $\pm \frac{t_2}{2}$
4. Сварку производить по ГОСТ 5264-80
5. Внутреннюю и наружную поверхность бака грунтовать грунтом ГФ-021 ГОСТ 25129-82 и красить в два слоя эмалью ХВ-785 ГОСТ 7313-75.
6. Проверку сварных швов на герметичность производить керосином ГОСТ 3242-79

Изм.	Лист	№ докум.	Подп.	Дата
Разраб.		Андреева		
Пров.		Маркова		
Гл.инж.пр.		Ухорская		
Н. контр.		Ухорская		
Гл.констр.		Александриц		
Гл. инж.		Синяков		
Нач.маст.		Виноградов		

МСБ-1/2.00.000.СБ

Бак фекальный МСБ-1/2. Исполнение I÷IV. Сборочный чертеж

Лит.	Масса	Масштаб
	1542.0	1:20

Лист | Листов 1

Главмосархитектура Мособлисполкома Моспромпроект мастерская №7

Инв. № подл. | Подп. и дата | Взам. инв. № | Инв. № дубл. | Подп. и дата

МСБ-1/3.00.000 СБ

Выпуск 5

Серия 07.900-2

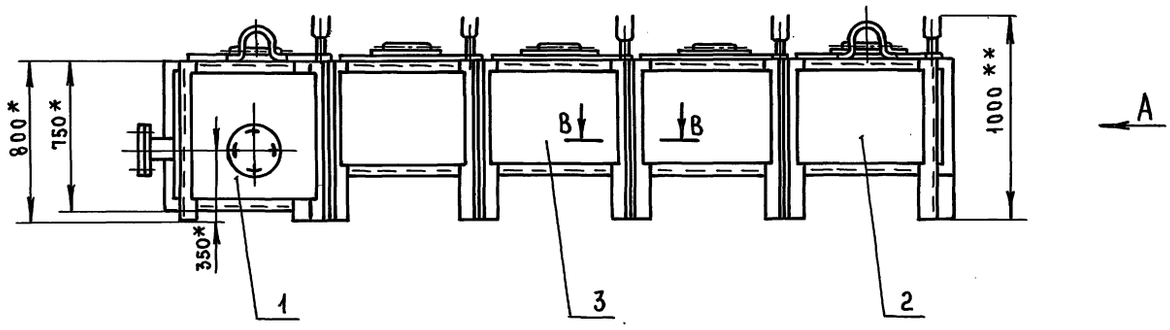

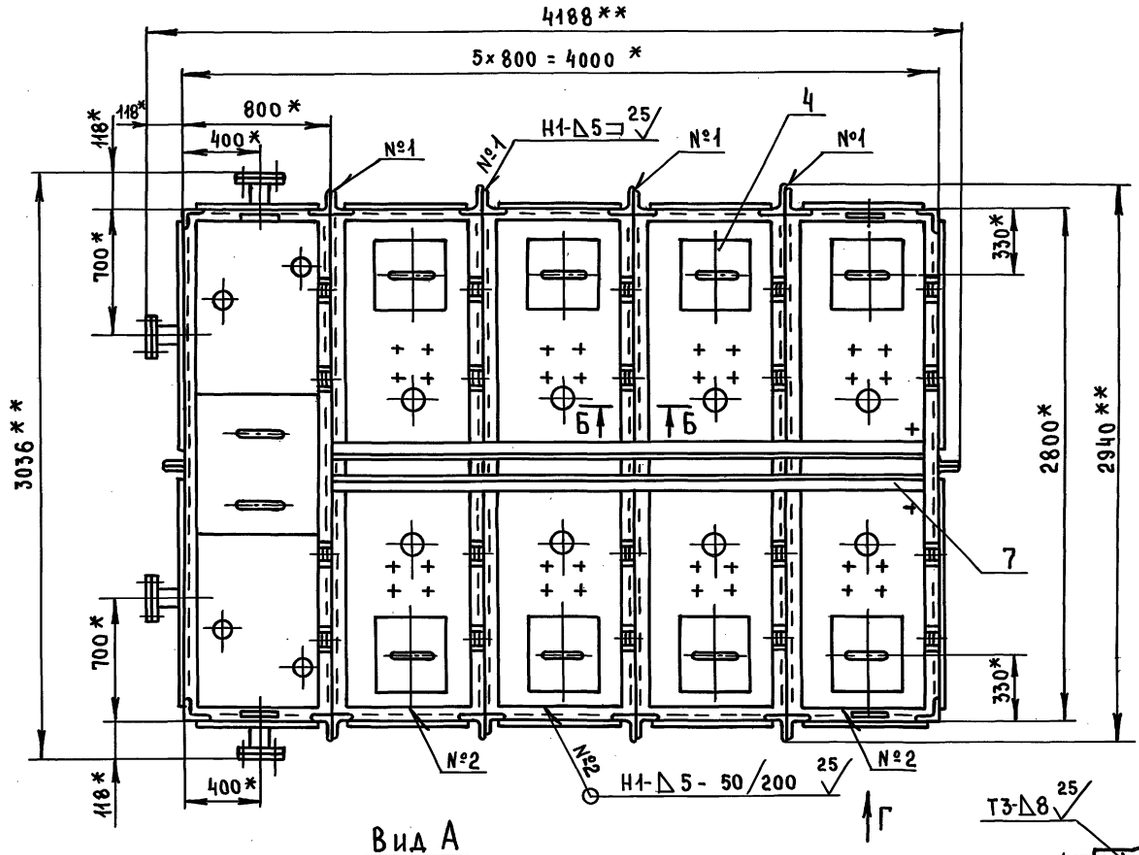

Вид А

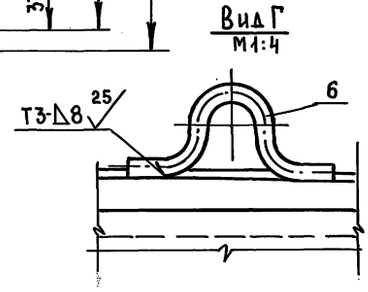

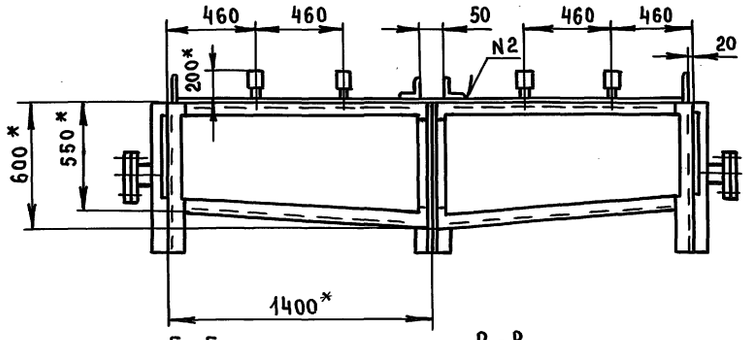

1.* Размеры для справок
2.** Размеры габаритные
3. $\pm \frac{t_2}{2}$
4. Сварку производить по ГОСТ 5264-80.
5. Внутреннюю и наружную поверхность бака грунтовать грунтом ГФ-021. ГОСТ 25129-82 и красить в два слоя эмалью ХВ-785 ГОСТ 7313-75
6. Проверку сварных швов на герметичность производить керосином ГОСТ 3242-79

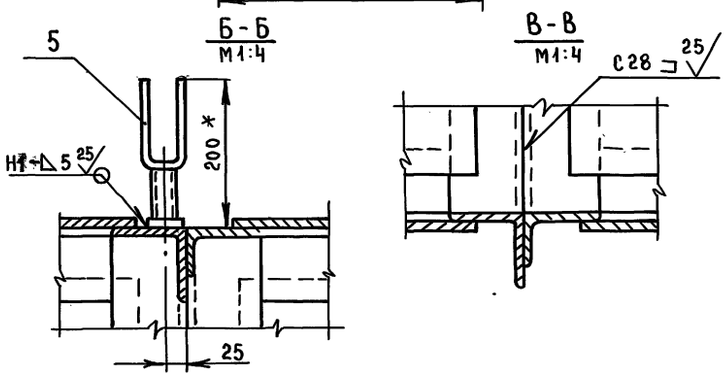

					МСБ-1/3.00.000 СБ			
Изм	Лист	№ докум.	Подп.	Дата	Бак фекальный МСБ-1/3. Исполнение I÷IV Сборочный чертеж	Литер	Масса	Масштаб
Разраб.		Андреева					1866.0	1:20
Пров.		Маркова						
Гл.инж.пр		Ухорская				Лист	Листов 1	
Н.контр.		Ухорская				Главмосархитектура Мосгорисполкома Моспромпроект Мастерская N 7		
Гл.констр		Александянц						
Гл.инж.		Синяков						
Нач.маст.		Виноградов						

Инв.№подл. | Подп. и дата | Взам.инв.№ | Инв.№дубл. | Подп. и дата

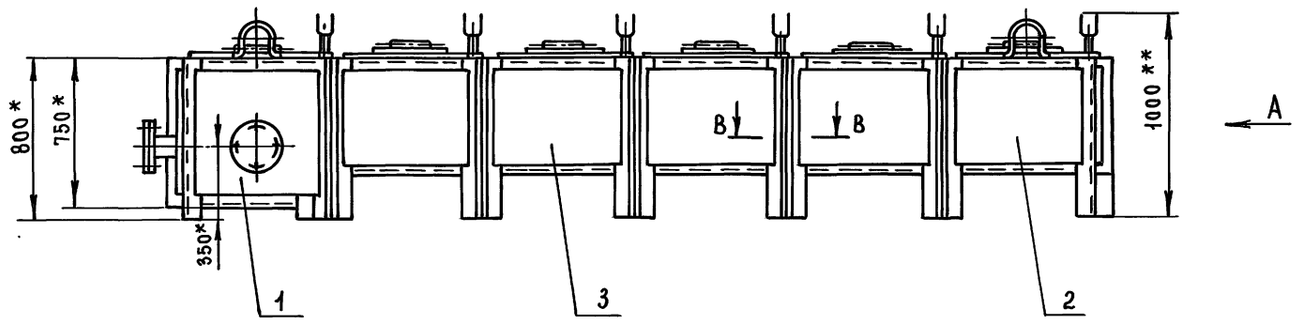

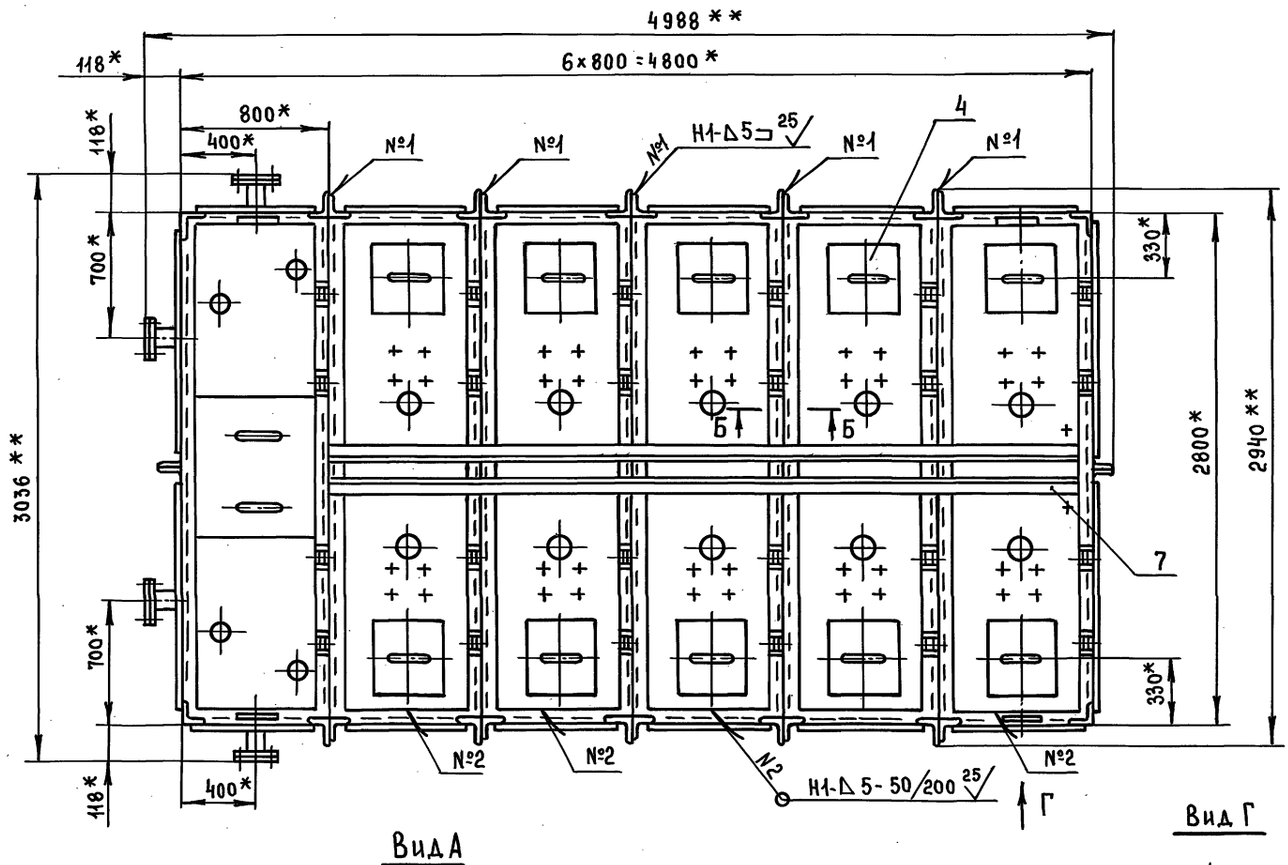

Вид А

Вид Г

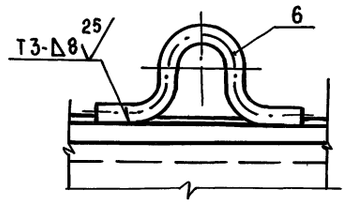

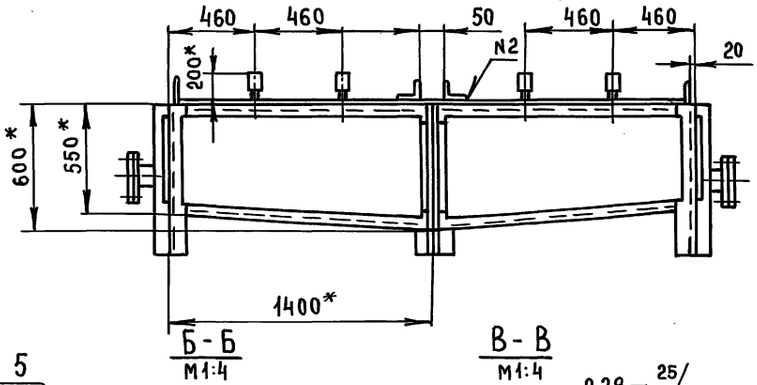

Б-Б
М1:4

В-В
М1:4

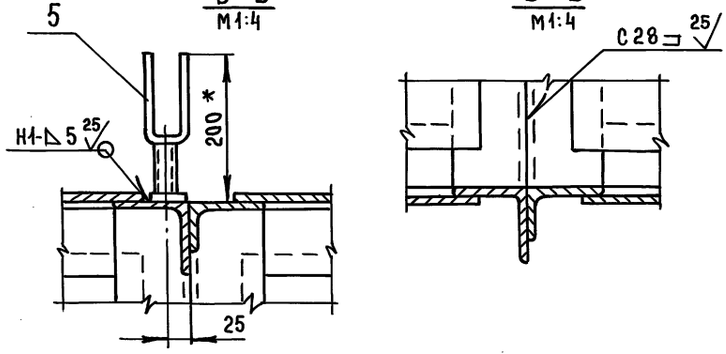

1. * Размеры для справок
2. ** Размеры габаритные
3. $\pm \frac{t_2}{2}$
4. Сварку производить по ГОСТ 5264-80
5. Внутреннюю и наружную поверхность бака грунтовать грунтом ГФ-021 ГОСТ 25129-82 и красить в два слоя эмалью ХВ-785 ГОСТ 7313-75
6. Проверку сварных швов на герметичность производить керосином ГОСТ 3242-79

Изм.	Лист	№ докум.	Подп.	Дата	МСБ-1/4.00.000 СБ			
Разраб.		Андреева			Бак фекальный МСБ-1/4 Исполнение I÷IV Сборочный чертеж	Лит.	Масса	Масштаб
Пров.		Маркова					2189.0	1:20
Гл.инж.пр.		Ухорская				Лист	Листов 1	
Н. контр.		Ухорская				Главмосархитектура Мосгорисполкома Моспромпроект Мастерская № 7		
Гл. констр.		Алексанянц						
Гл.инж.		Синяков						
Нач.маст.		Виноградов						

Инв.№подл. | Подп. и дата | Взам.инв.№ | Инв.№дубл. | Подп. и дата

МСБ-1/5.00.000СБ

Выпуск 5

Серия 07.900-2

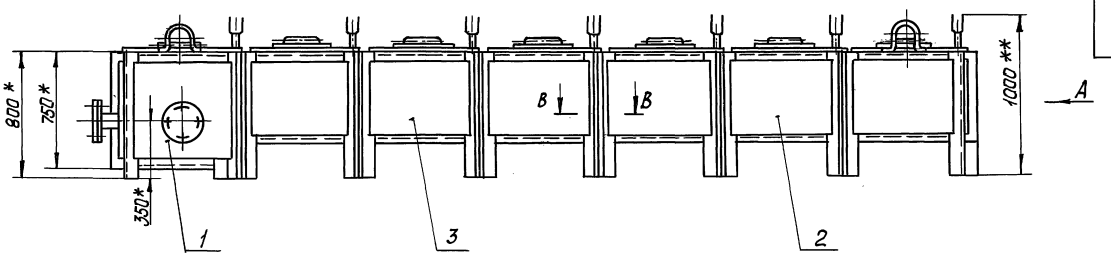

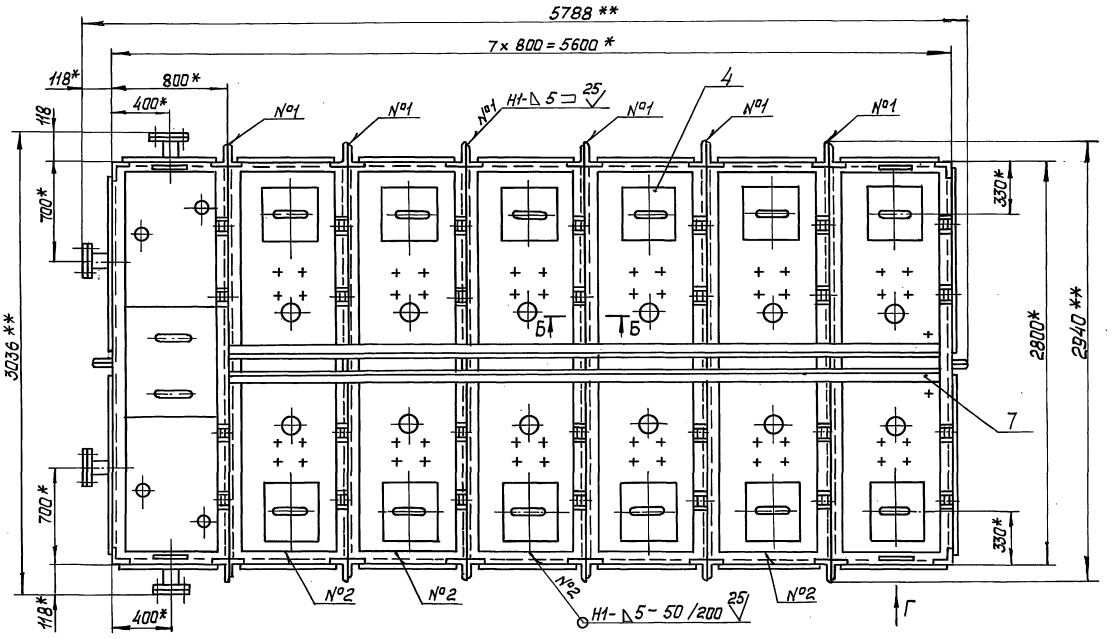

Вид А

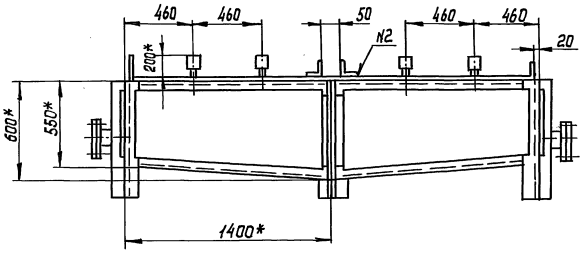

Вид Г

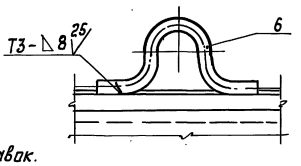

1.* Размеры для справок.
2.** Размеры габаритные
3. $\pm \frac{t2}{2}$
4. Сварку производить по гост 5264-80.
5. Внутреннюю и наружную поверхность бака грунтовать грунтом ГФ-021 гост 25129-82 и красить в два слоя эмалью ХВ-785 гост 7313-75.
6. Проверку всарных швов на герметичность производить керосином гост 3242-79.

Б-Б
М1:4

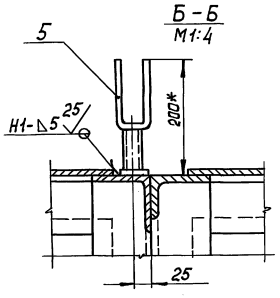

В-В
М1:4

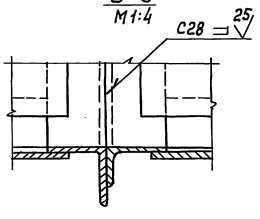

Изм.	Лист	№ докум.	Подп.	Дата	МСБ-1/5.00.000 СБ			
Разраб.		Андреева			Бак фекальный МСБ-1/5 Исполнение I÷IV Сборочный чертеж	Лит.	Масса	Масштаб
Пров.		Маркова					2512.0	1:20
Гл. инж. пр.		Ухорская				Лист	Листов 1	
Н. контр.		Ухорская				ГЛАВМОСАРХИТЕКТУРА МОСГОРИСПОЛКОМА МОСПРОМПРОЕКТ МАСТЕРСКАЯ N7		
Гл. конст.		Александрович						
Гл. инж.		Синяков						
Нач. маст.		Виноградов						

Инв. № подл. | Подп. и дата | Взам. инв. N | Инв. № дубл. | Подп. и дата

20338-08 12 Формат А2

МСБ-1/6.00.000 СБ

Выпуск 5

Серия 70.900-2

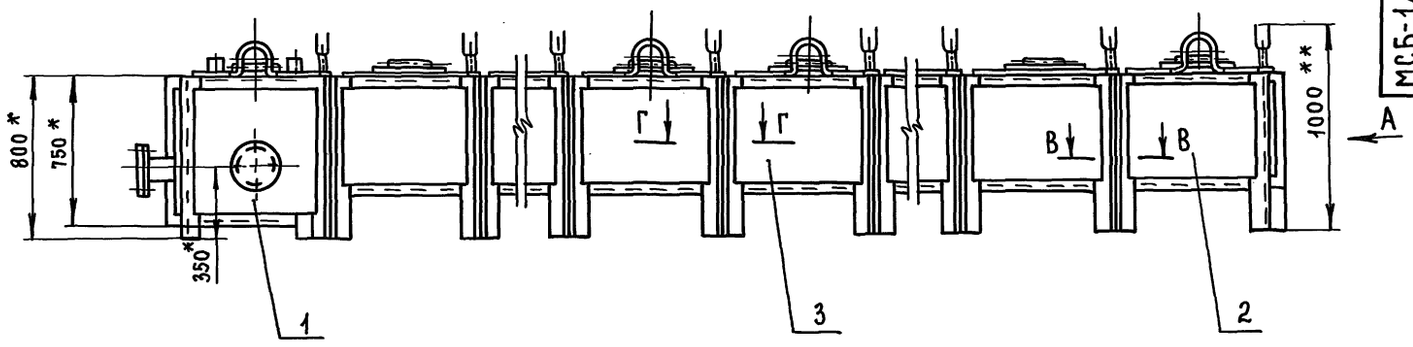

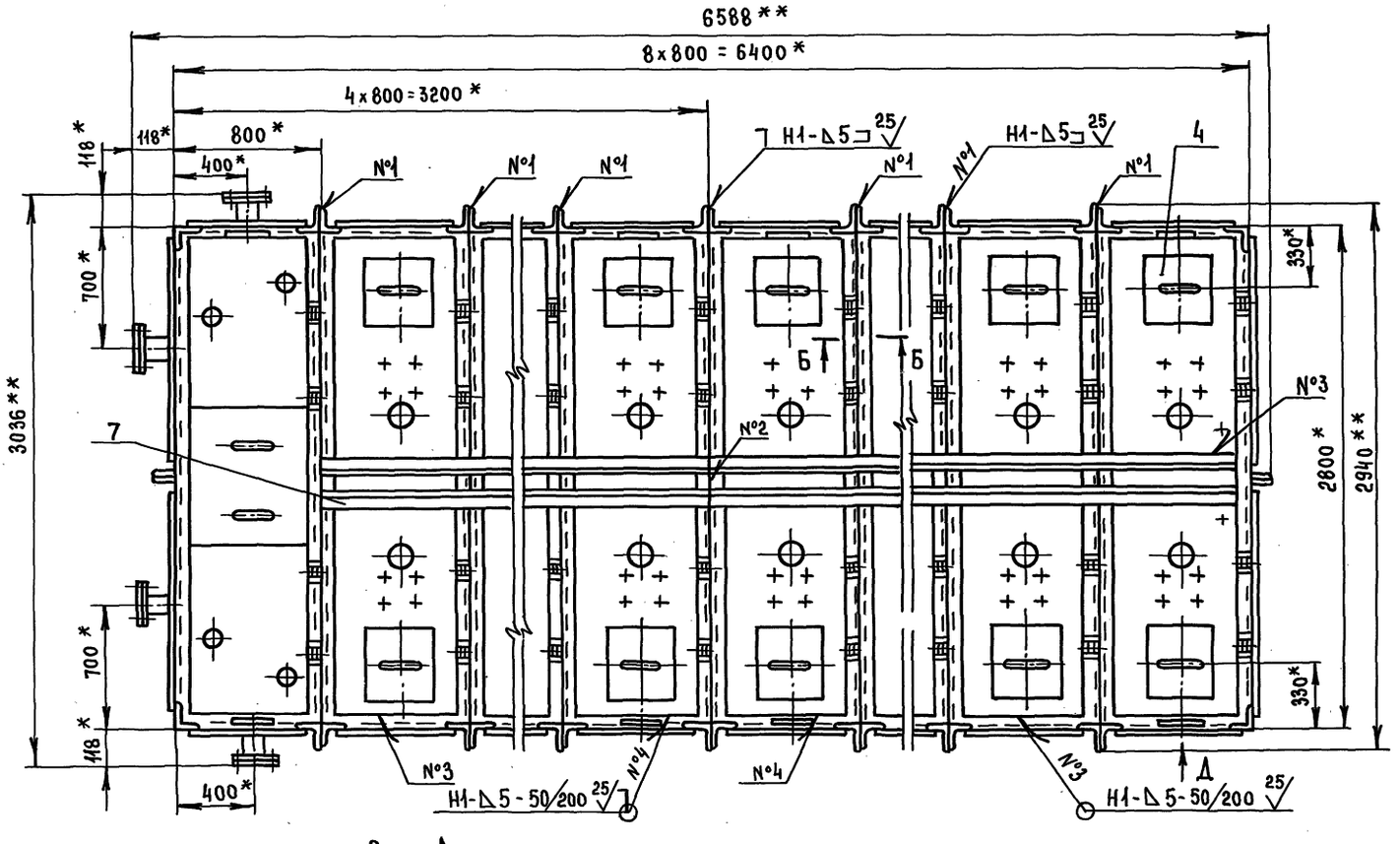

Вид А

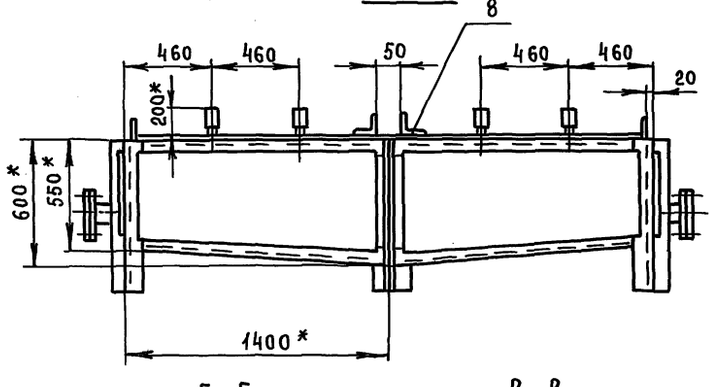

Г-Г
М1:4

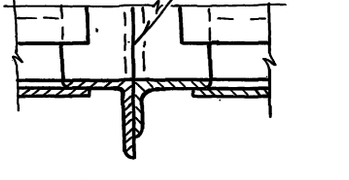

Вид Д
М1:4

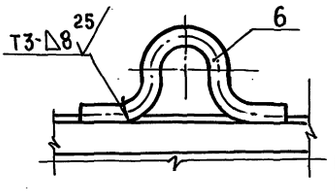

Б-Б
М1:4

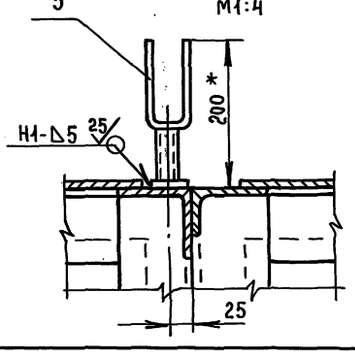

В-В
М1:4

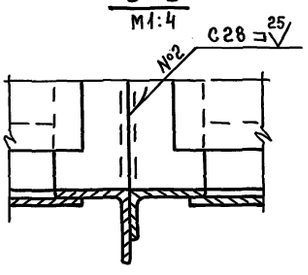

1. * Размеры для справок.
2. ** Размеры габаритные
3. $\pm \frac{t2}{2}$
4. Сварку производить по ГОСТ 5264-80.
5. Внутреннюю и наружную поверхность бака грунтовать грунтом ГФ-021 ГОСТ 25129-82 и красить в два слоя эмалью ХВ-785 ГОСТ 7313-75
6. Проверку сварных швов на герметичность производить керосином ГОСТ 3242-79

Изм.	Лист	№ докум.	Подп.	Дата
Разраб.		Андреева		
Пров.		Маркова		
Гл. инж. пр.		Ухорская		
Н. контр.		Ухорская		
Гл. констр.		Александрин		
Гл. инж.		Синяков		
Нач. маст.		Виноградов		

МСБ-1/6.00.000 СБ

Бак фекальный МСБ-1/6 Исполнение I ÷ IV Сборочный чертеж.

Лит.	Масса	Масштаб
	2835.0	1:20

Лист | Листов 1

Главмосархитектура Мосгорисполкома Моспромпроект Мастерская №7

Инв. № подл. | Подп. и дата | Взам. инв. № | Инв. № дубл. | Подп. и дата

МСБ-1/7.00.000.СБ

Выпуск 5

Серия ОП.900-2

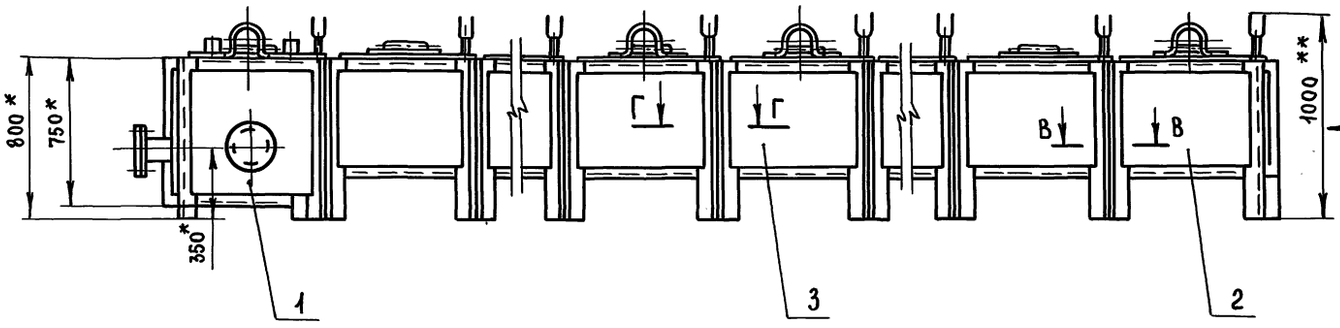

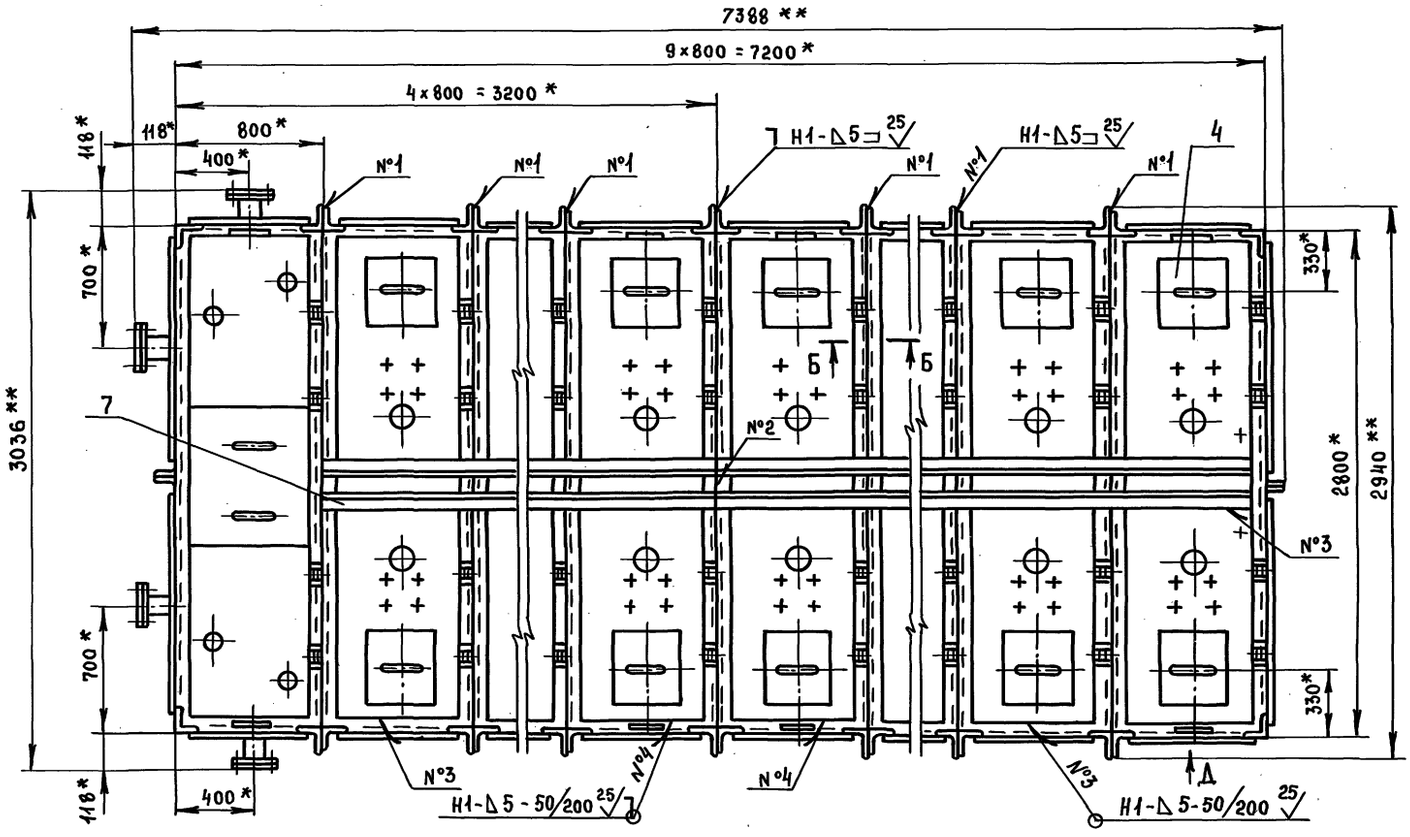

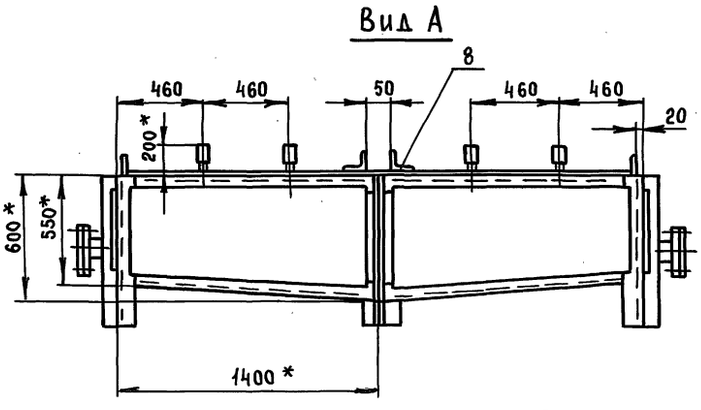

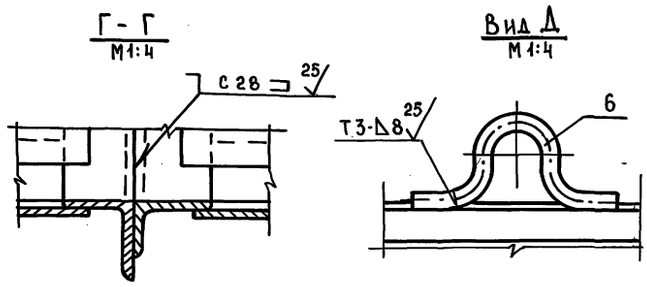

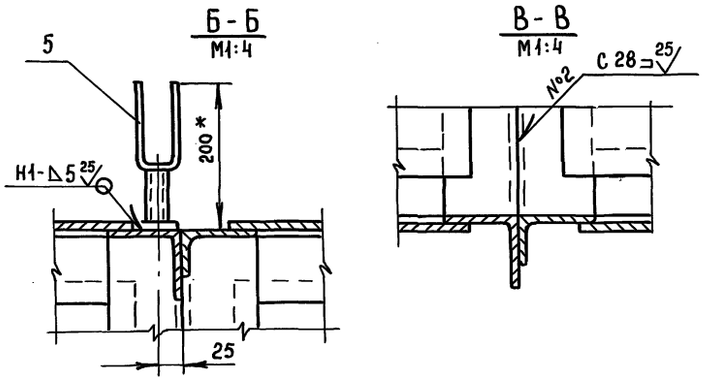

1. * Размеры для справок
2. ** Размеры габаритные
3. $\pm \frac{t_2}{2}$
4. Сварку производить по ГОСТ 5264-80.
5. Внутреннюю и наружную поверхность бака грунтовать грунтом ГФ-021 ГОСТ 25129-82 и красить в два слоя эмалью ХВ-785 ГОСТ 7313-75
6. Проверку сварных швов на герметичность производить керосином ГОСТ 3242-79

					МСБ-1/7.00.000 СБ		
Изм.	Лист	№ докум.	Подп.	Дата			
Разраб.		Андреева			Бак фекальный МСБ-1/7 Исполнение I÷IV Сборочный чертеж	Лит.	Масса 3158.0 / Масштаб 1:20
Пров.		Маркова				Лист	Листов 1
Гл.инж.пр.		Ухорская				Главмосархитектура Мосгорисполкома Моспромпроект Мастерская №7	
Н.контр.		Ухорская					
Гл.констр.		Александц					
Гл.инж.		Синяков					
Нач.маст.		Виноградов					

Инв.№подл. | Подп. и дата | Взам.инв.№ | Инв.№дубл. | Подп. и дата

МСБ-1/8.00.000СБ

Выпуск 5

Серия 07.900-2

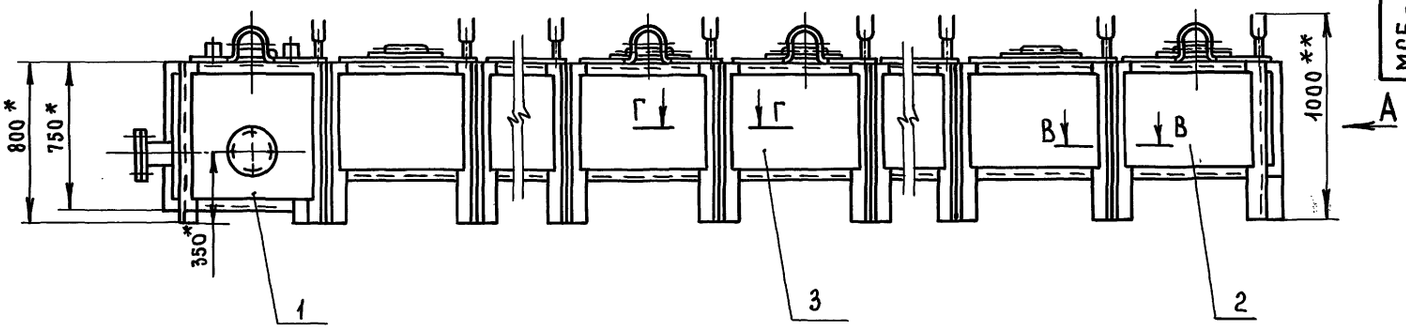

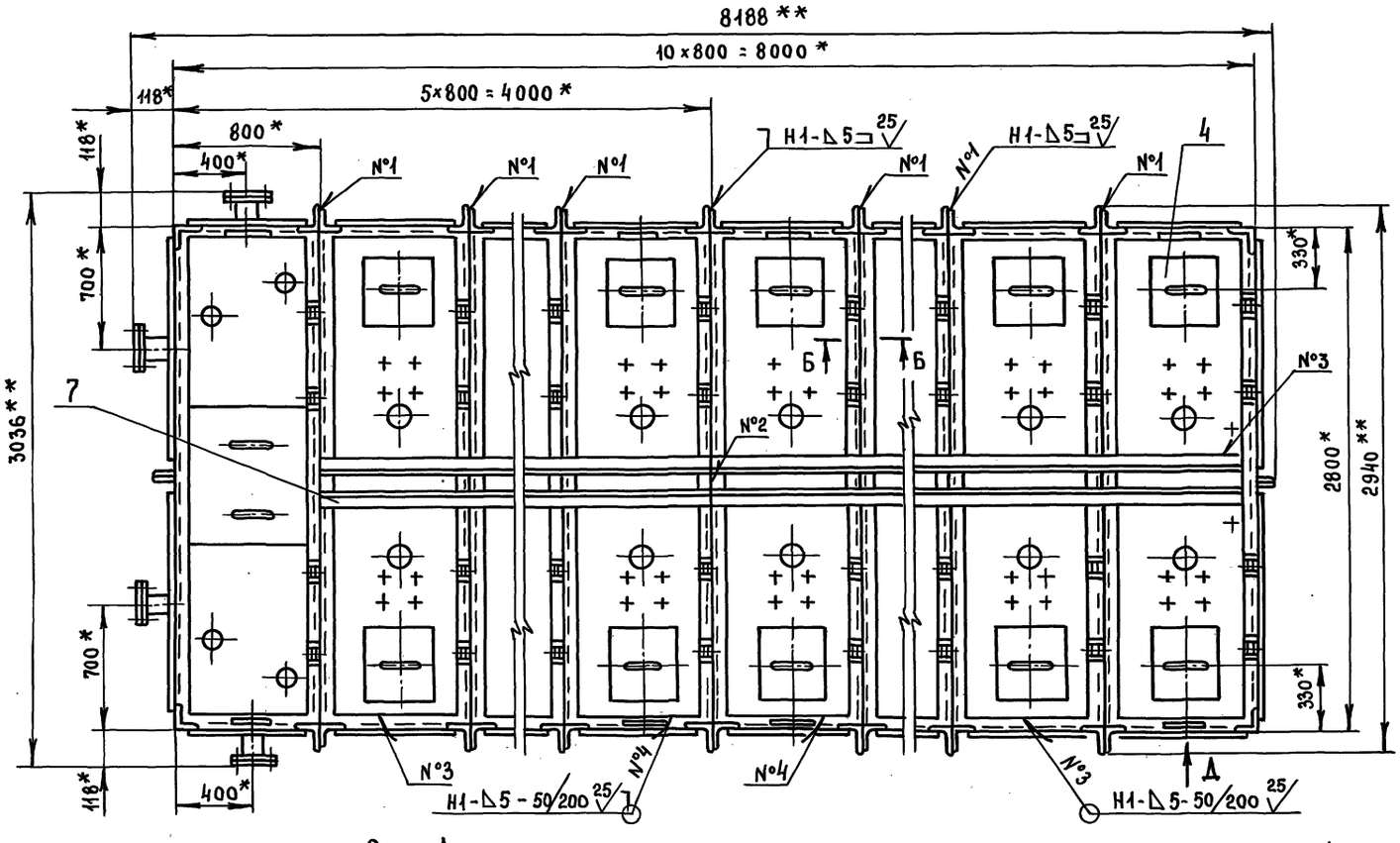

Вид А

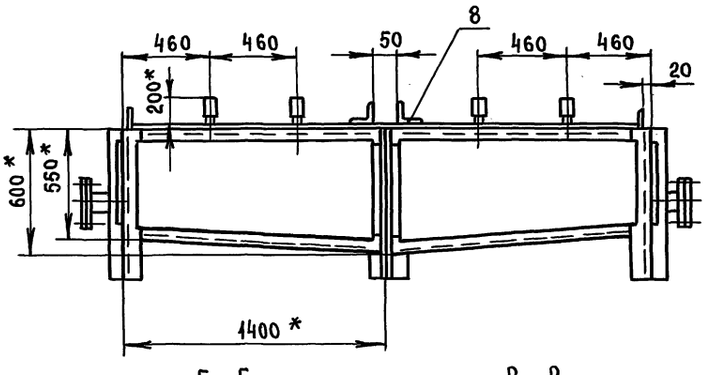

Г - Г
М1:4

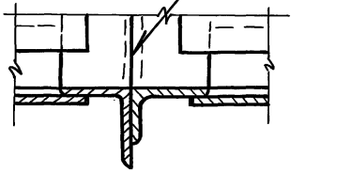

Вид Д
М1:4

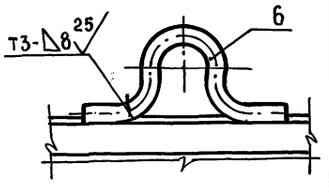

Б - Б
М1:4

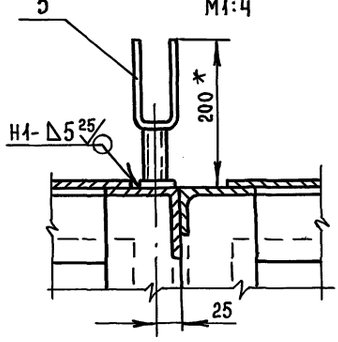

В - В
М1:4

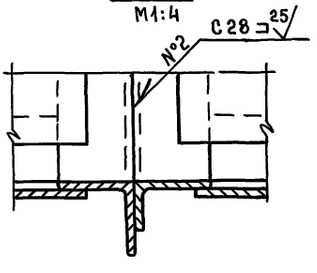

1.* Размеры для справок
2** Размеры габаритные.
3. $\pm \frac{t_2}{2}$
4. Сварку производить по ГОСТ 5264-80
5 Внутреннюю и наружную поверхность бака грунтовать грунтом ГФ-021 ГОСТ 25129-82 и красить в два слоя эмалью ХВ-785 ГОСТ 7313-75
6. Проверку сварных швов на герметичность производить керосином ГОСТ 3242-79

Изм.	Лист	№ докум.	Подп.	Дата
Разраб.		Андреева		
Пров.		Маркова		
Гл.инж.пр		Ухорская		
Н. контр.		Ухорская		
Гл. констр		Алексанянц		
Гл. инж.		Синяков		
Нач. маст.		Виноградов		

МСБ-1/8.00.000 СБ

Бак фекальный МСБ-1/8 Исполнение I÷IV Сборочный чертеж

Лит.	Масса	Масштаб
	3481.0	1:20

Лист | Листов 1

ГлавМосАрхитектура Мосгорисполкома Моспромпроект мастерская № 7

Инв. № подл. | Подп. и дата | Взам. инв. № | Инв. № дубл. | Подп. и дата

МСБ-1/9.00.000 СБ

Выпуск 5

Серия 07.900-2

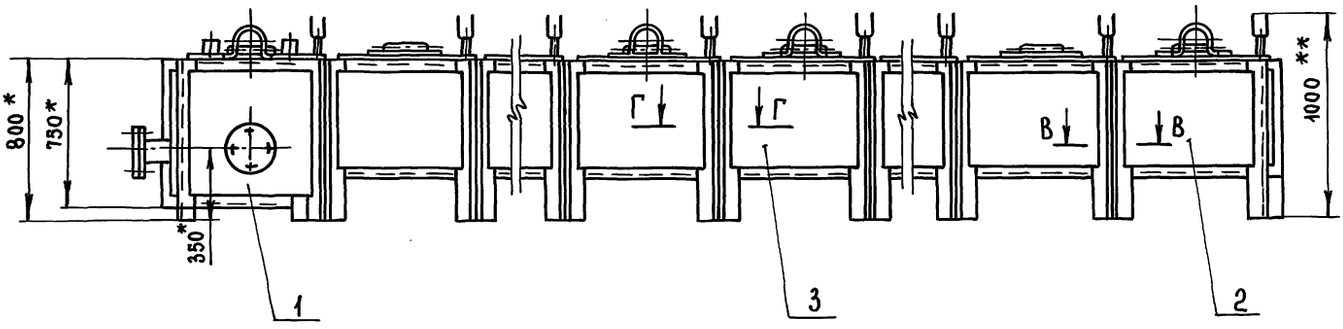

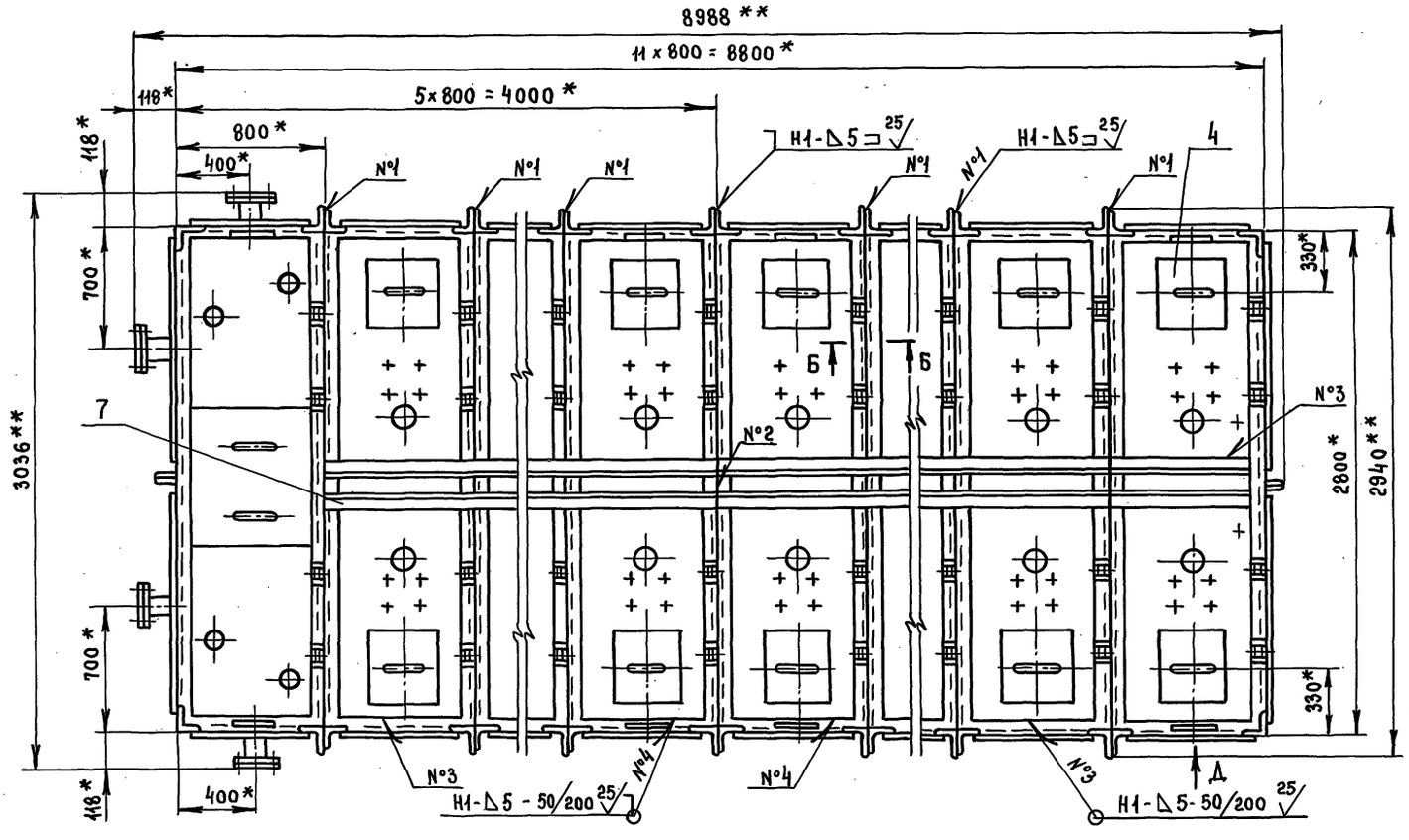

Вид А

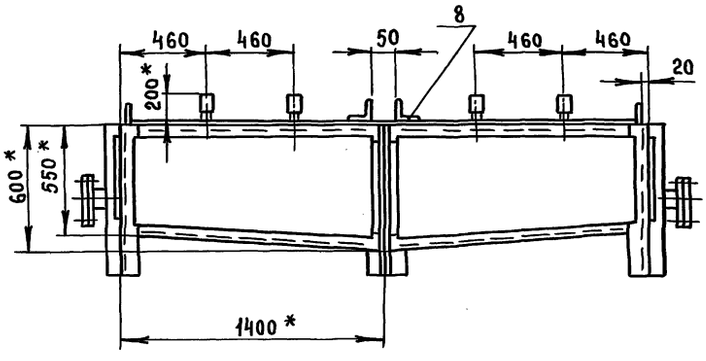

Г - Г
М1:4

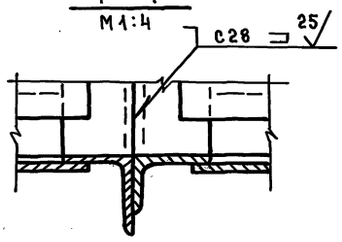

Вид Д
М1:4

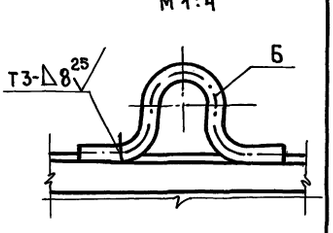

Б - Б
М1:4

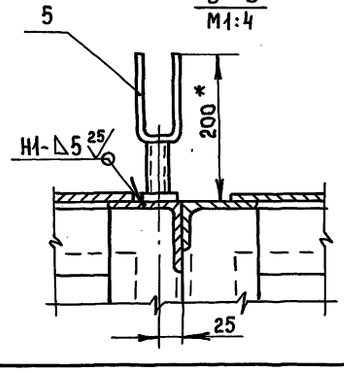

В - В
М1:4

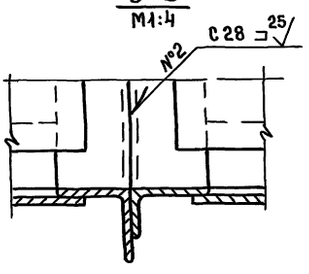

1. * Размеры для справок.
2. ** Размеры габаритные
3. $\pm \frac{t_2}{2}$
4. Сварку производить по ГОСТ 5264-80
5. Внутреннюю и наружную поверхность бака грунтовать грунтом ГФ-021 ГОСТ 25129-82 и красить в два слоя эмалью ХВ-785 ГОСТ 7313-75
6. Проверку сварных швов на герметичность производить керосином ГОСТ 3242-79

Изм.	Лист	№ докум.	Подп.	Дата
Разраб.		Андреева		
Пров.		Маркова		
Гл. инж. пр.		Ухорская		
Н. контр.		Ухорская		
Гл. констр.		Александянц		
Гл. инж.		Синяков		
Нач. маст.		Виноградов		

МСБ-1/9.00.000 СБ

Бак фекальный МСБ-1/9 Исполнение I÷IV Сборочный чертеж

Лит.	Масса	Масштаб
	3805 0	1:20

Лист | Листов 1

Главмосархитектура Мосгорисполкома Моспромпроект мастерская №7

Инв. № подл. | Подп. и дата | Взам. инв. № | Инв. № дубл. | Подп. и дата

МСБ-1/10.00.000СБ

Выпуск 5

Серия 07.900-2

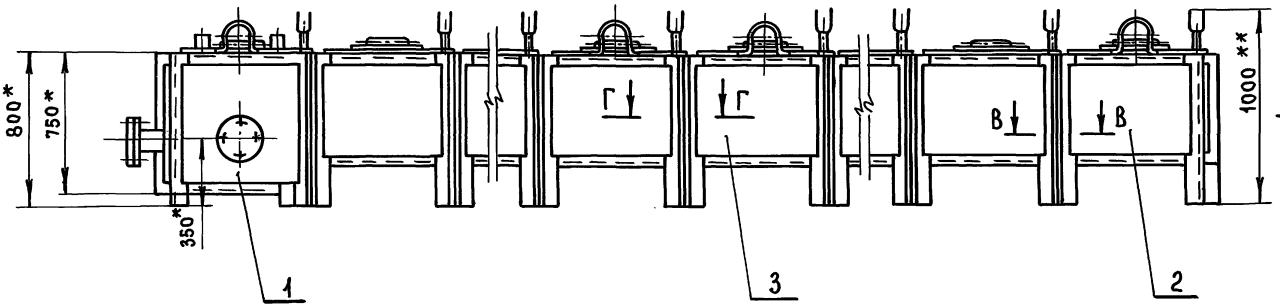

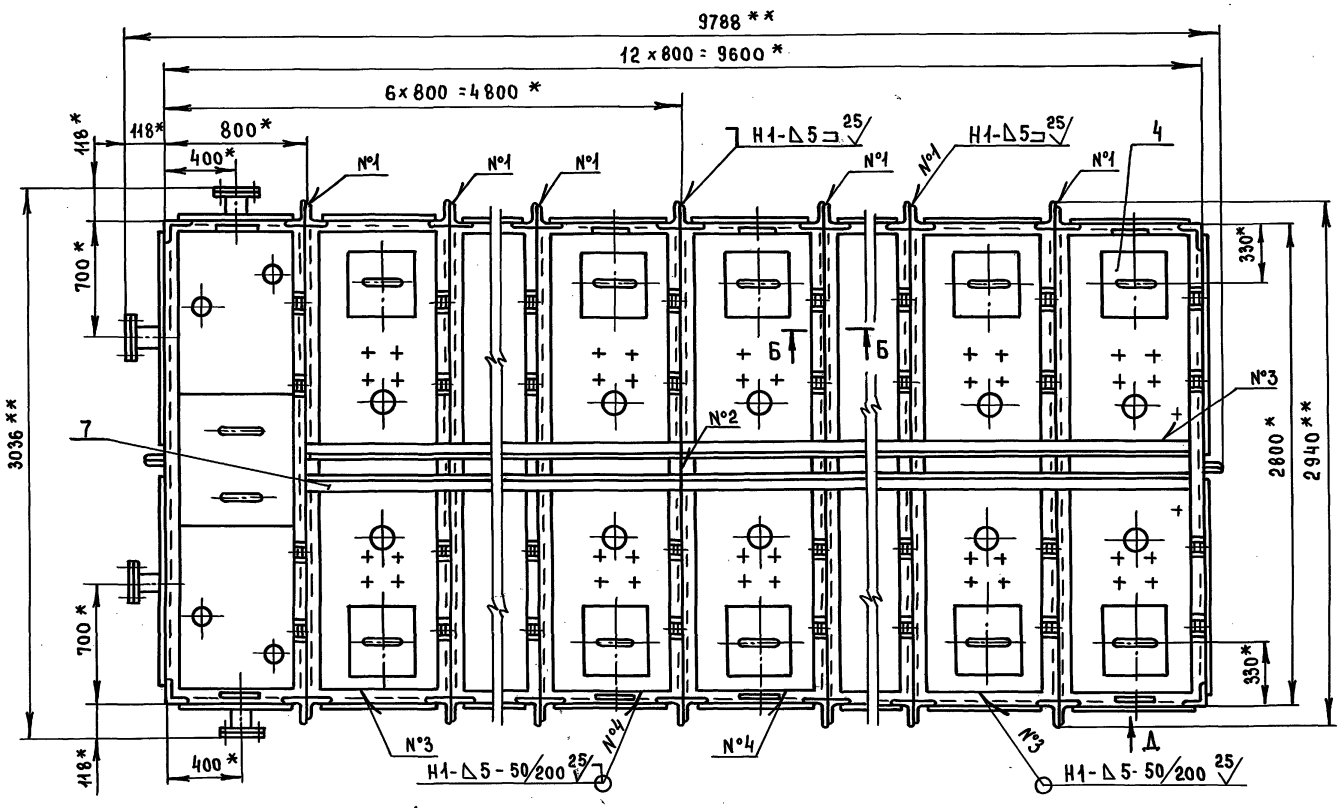

Вид А

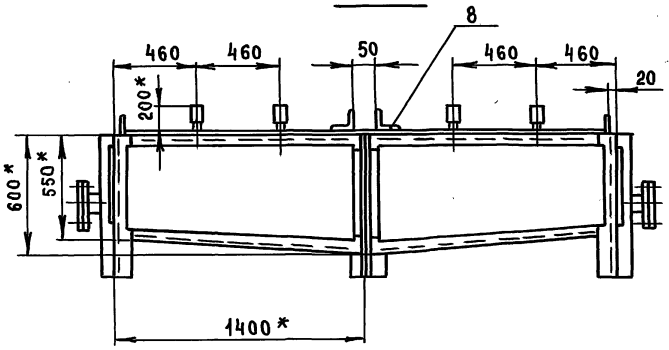

Г-Г
М1:4

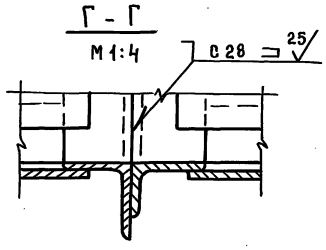

Вид Д
М1:4

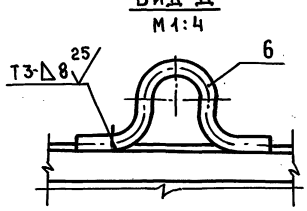

Б-Б
М1:4

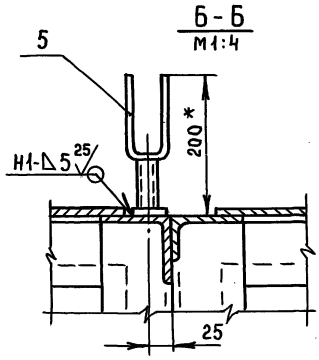

В-В
М1:4

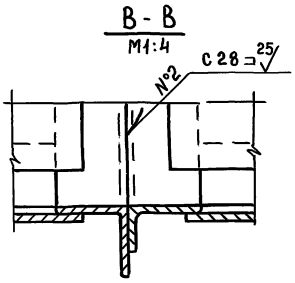

1. * Размеры для справок.
2. ** Размеры габаритные.
3. $\pm \frac{t_2}{2}$
4. Сварку производить по ГОСТ 5264-80.
5. Внутреннюю и наружную поверхность бака грунтовать грунтом ГФ-021 ГОСТ 25129-82 и красить в два слоя эмалью ХВ-785 ГОСТ 7313-75
6. Проверку сварных швов на герметичность производить керосином ГОСТ 3242-79

Изм.	Лист	№ докум.	Подп.	Дата	МСБ-1/10.00.000 СБ			
Разраб.		Андреева			Бак фекальный МСБ-1/10 Исполнение I÷IV Сборочный чертеж	Лит.	Масса	Масштаб
Пров.		Маркова					4128.0	1:20
Гл.инж.пр.		Чхорская				Лист	Листов 1	
Н. контр.		Чхорская				ГлавМосАрхитектура Мосгорисполкома Моспромпроект Мастерская № 7		
Гл. конст.		Александян						
Гл. инж.		Синяков						
Нач. маст.		Виноградов						

Инв. № подл. | Подп. и дата | Взам. инв. № | Инв. № дубл. | Подп. и дата

МСБ-1/11.00.000СБ

Выпуск 5

Серия 07.900-2

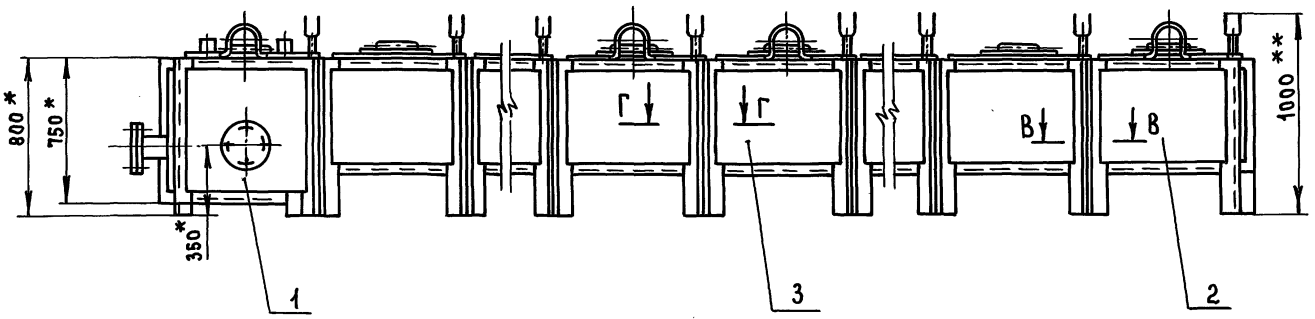

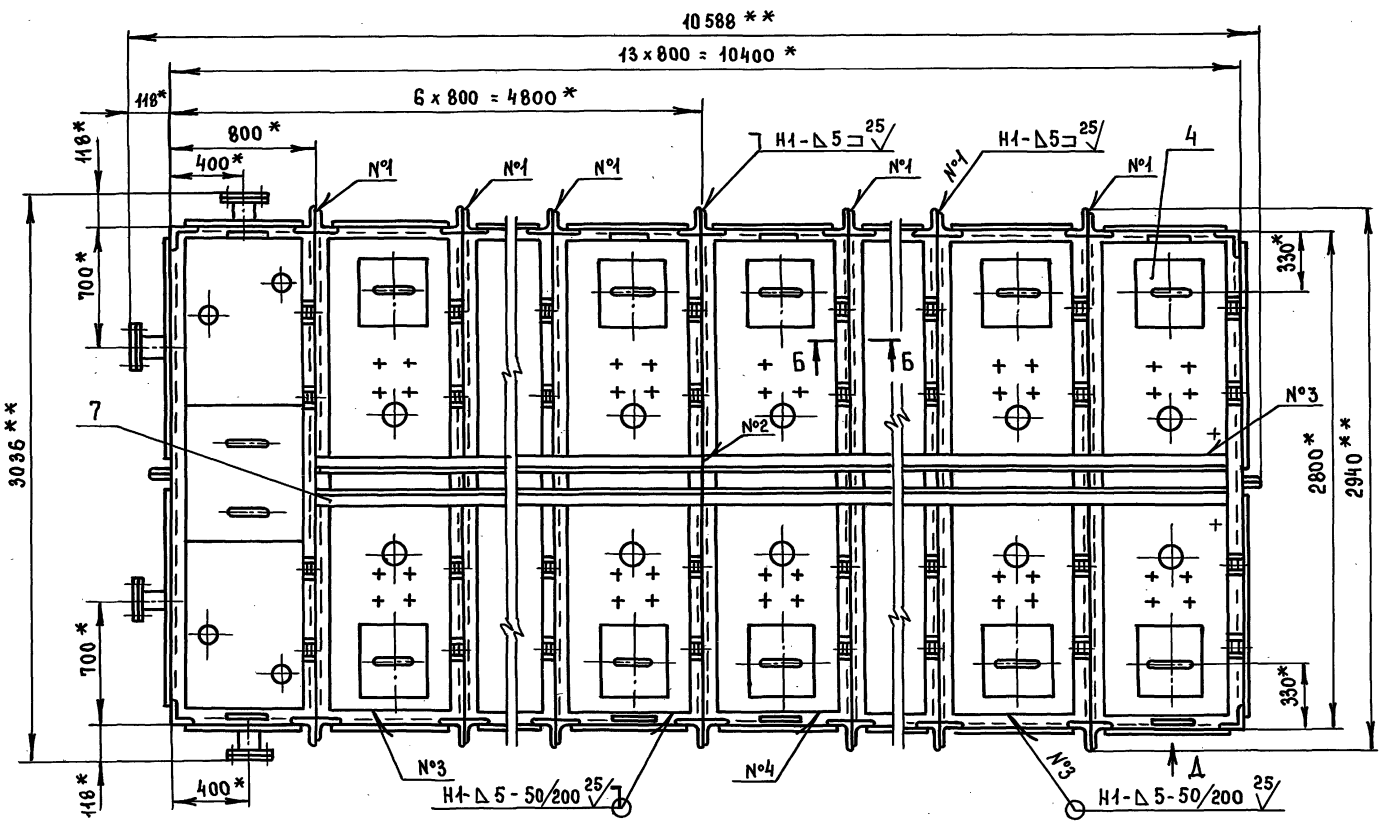

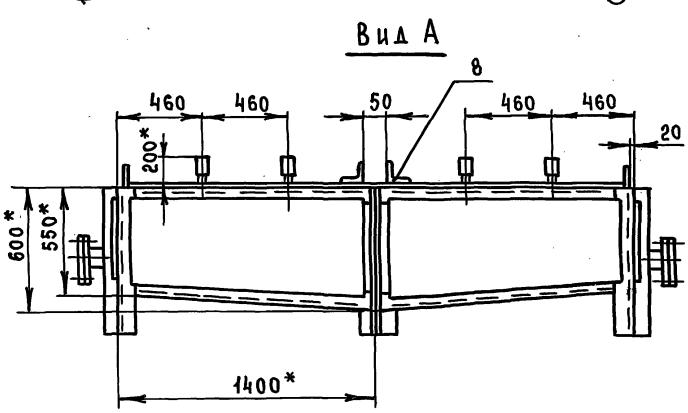

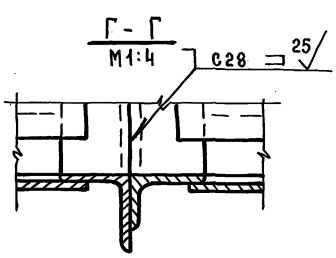

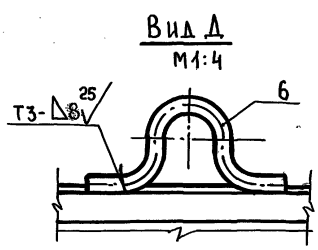

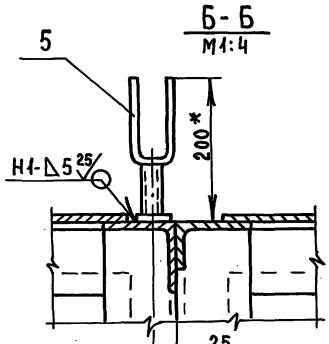

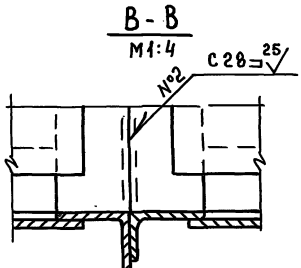

1. * Размеры для справок
2. ** Размеры габаритные
3. $\pm \frac{t2}{2}$.
4. Сварку производить по ГОСТ 5264-80.
5. Внутреннюю и наружную поверхность бака грунтовать грунтом ГФ-021 ГОСТ 25129-82 и красить в два слоя эмалью ХВ-785 ГОСТ 7313-75
6. Проверку сварных швов на герметичность производить керосином ГОСТ 3242-79

Изм.	Лист	№ докум.	Подп.	Дата
Разраб.		Андреева		
Пров.		Маркова		
Гл.инж.пр.		Ухорская		
Н.контр.		Ухорская		
Гл.констр.		Алексанянц		
Гл.инж.		Синяков		
Нач.маст.		Виноградов		

МСБ-1/11.00.000 СБ

Бак фекальный МСБ-1/11 Исполнение I÷IV Сборочный чертеж

Лит.	Масса	Масштаб
	4451.0	1:20

Лист | Листов 1

Главмосархитектура Мосгорисполкома Моспромпроект Мастерская №7

20338-08 18 Формат А2

Инв.№ подл. | Подп. и дата | Взам.инв.№ | Инв.№ дубл. | Подп. и дата

Выпуск 9

СП-1.00.002

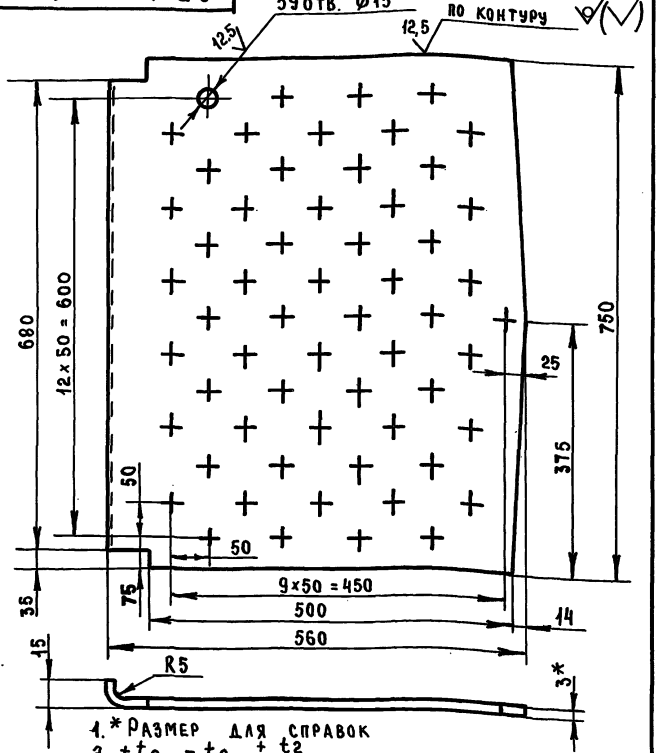

1. * Размер для справок
2. $+t_2, -t_2, \pm\frac{t_2}{2}$
3. Развернутая длина ℓ = 570 мм.

Изм	Лист	№ докум.	Подп.	Дата	СП-1.00.002			
Разраб.		Андреева			Лист перфорированный	Лит.	Масса 9.5	Масштаб 1:5
Пров.		Маркова				Лист	Листов 1	
Гл.инж.пр.		Ухорская			Лист Б-ПН-3 ГОСТ 19903-74 / 3-IV-Ст 3сп ГОСТ 16523-70	Главмосархитектура Мосгорисполкома Моспромпроект мастерская №7		
Н. контр.		Ухорская						

Инв. № подл. | Подп. и дата | Взам. инв. № | Инв. № дубл. | Подп. и дата

Формат А4

СП-1.00.001

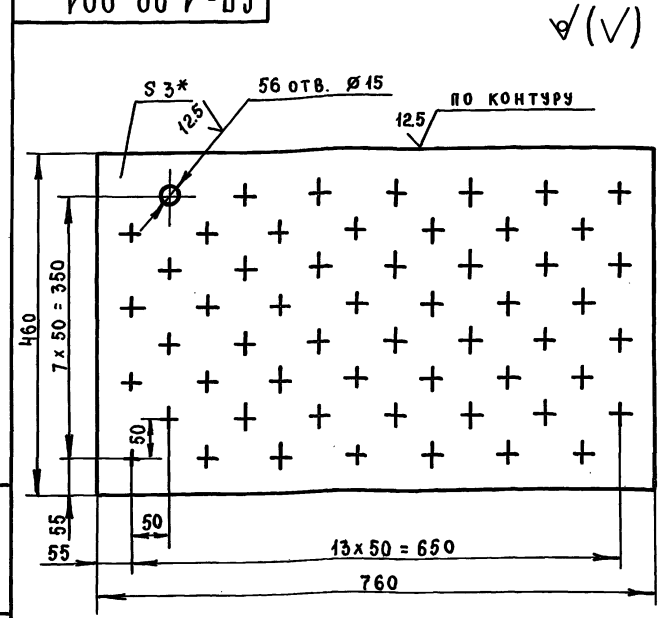

1. * Размер для справок
2. $+t_2, -t_2, \pm\frac{t_2}{2}$

Изм	Лист	№ докум.	Подп.	Дата	СП-1.00.001			
Разраб.		Андреева			Лист перфорированный	Лит.	Масса 8.0	Масштаб 1:5
Пров.		Маркова				Лист	Листов 1	
Гл.инж.пр.		Ухорская			Лист Б-ПН-3 ГОСТ 19903-74 / 3-IV-Ст 3сп ГОСТ 16523-70	Главмосархитектура Мосгорисполкома Моспромпроект мастерская №7		
Н. контр.		Ухорская						

Инв. № подл. | Подп. и дата | Взам. инв. № | Инв. № дубл. | Подп. и дата

Формат А4

Серия 07.900-2

Формат	Зона	Поз.	Обозначение	Наименование	Кол.	Примечание
		10		Шайба 16.02.01		
				ГОСТ 11371-78	4	
		11		Фланец 1-100-6 ст 25		
				ГОСТ 12820-80	1	
		12		Прокладка А-100-6		
				ГОСТ 15180-70	1	

Изм	Лист	№ докум.	Подп.	Дата	СП-1.00.000	Лист 2

Инв. № подл. | Подп. и дата | Взам. инв. № | Инв. № дубл. | Подп. и дата

Формат А4

Формат	Зона	Поз.	Обозначение	Наименование	Кол.	Примечание
				Документация		
А2			СП-1.00.000 СБ	Сборочный чертеж		
				Сборочные единицы		
А4		1	СП-1.01.000	Секция приемная	1	
А4		2	СП-1.02.000	Крышка	1	
А4		3	СП-1.03.000	Решетка	1	
А4		4	СП-1.04.000	Труба всасывающая	1	
				Детали		
А4		5	СП-1.00.001	Лист перфорированный	1	
А4		6	СП-1.00.002	Лист перфорированный	1	
А4		7	СП-1.00.003	Заглушка	1	
				Стандартные изделия		
		8		Болт М16-6g×58.01		
				ГОСТ 7798-70	4	
		9		Гайка М16-7Н.5.01		
				ГОСТ 5915-70	4	

Изм	Лист	№ докум.	Подп.	Дата	СП-1.00.000			
Разраб.		Андреева			Секция приемная в сборе	Лит.	Лист 1	Листов 2
Пров.		Маркова				Главмосархитектура Мосгорисполкома Моспромпроект мастерская №7		
Гл.инж.пр.		Ухорская						
Н. контр.		Ухорская						

Инв. № подл. | Подп. и дата | Взам. инв. № | Инв. № дубл. | Подп. и дата

Формат А4

СП-1.00.000 СБ

Выпуск 5

Серия 07.900-2

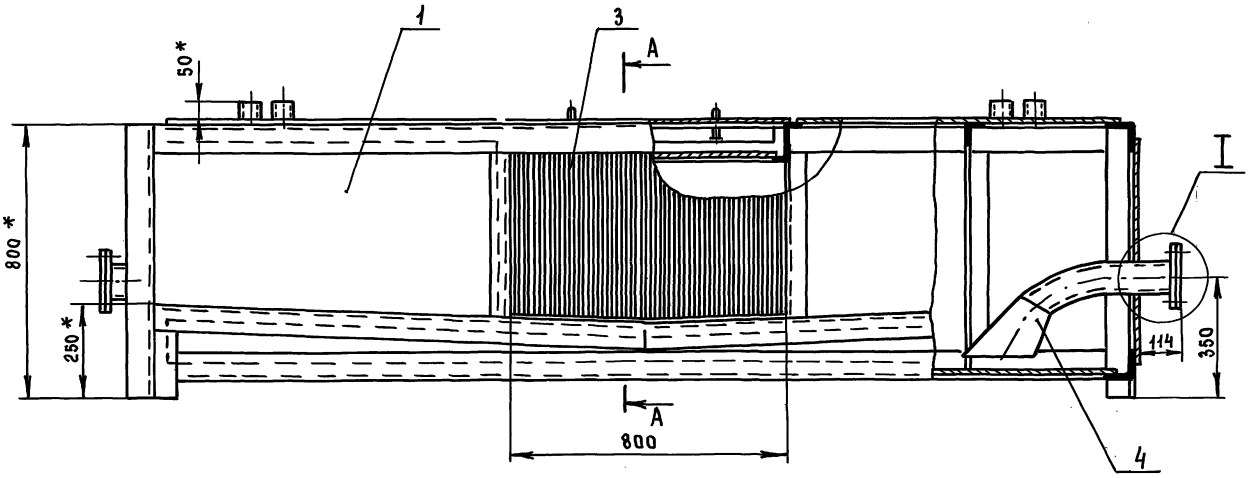

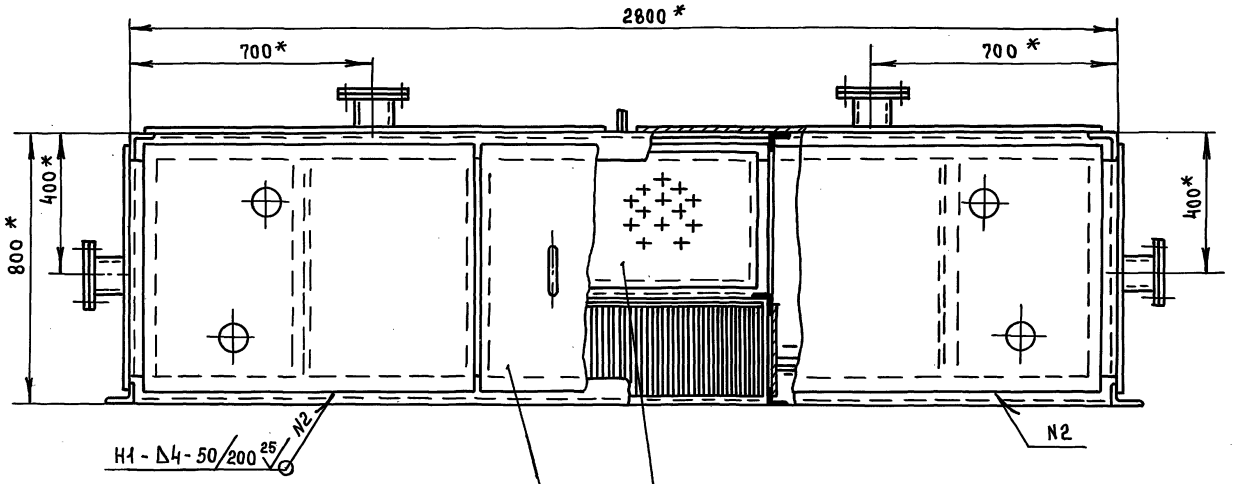

I
М1:2

A - A

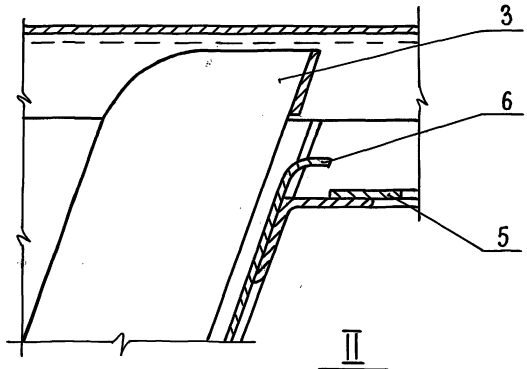

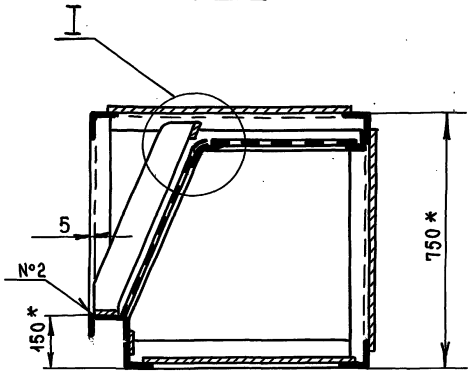

II
М1:4

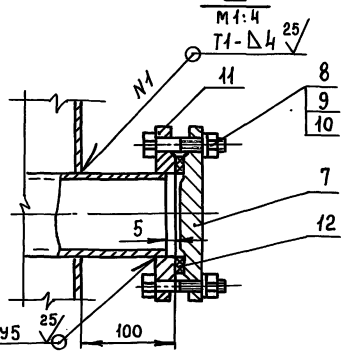

1. * Размер для справок
2. $\pm \frac{t_2}{2}$.
3. Сварку производить по ГОСТ 5264-80

Изм.	Лист	№ докум.	Подп.	Дата	СП-1.00.000 СБ
Разраб.		Андреева			Секция приемная в сборе. Сборочный чертеж
Пров.		Маркова			
Гл.инж.пр		Ухорская			
Н.контр.		Ухорская			
Гл.конст.		Александц			
Гл.инж.		Синяков			
Нач.маст		Виноградов			

Литера	Масса	Масштаб
	527.0	1:10
Лист 1	Листов 2	

ГлавМосАрхитектура
Мосгорисполкома
Моспромпроект
Мастерская №7

Инв.№ подл. | Подп. и дата | Взам. инв.№ | Инв.№ дубл. | Подп. и дата

20338-08 20 Формат А2

Схема расположения всасывающих труб (поз 4) на приемной секции – I ÷ IV типа исполнения

Выпуск 5

Серия 07.900-2

Исполнение I

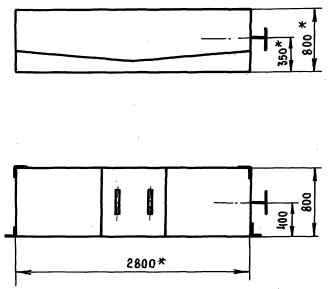

Исполнение III

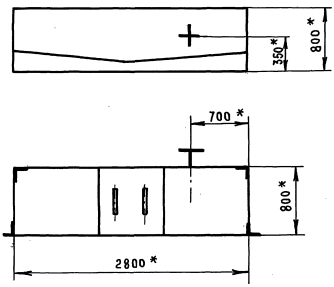

Исполнение II

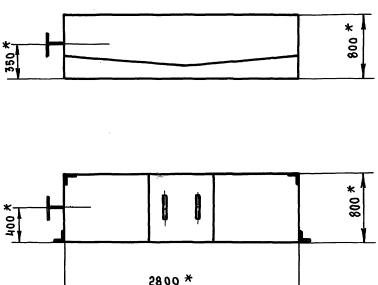

Исполнение IV

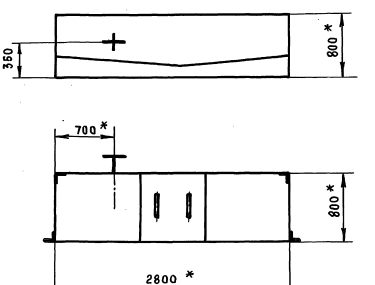

Инв.№подл. | Подп. и дата | Взам.инв.№ | Инв.№ дубл. | Подп. и дата

Выпуск 5

Формат	Зона	Поз	Обозначение	Наименование	Кол.	Примечание
				Документация		
А4			В. 00. 000 СБ	Сборочный чертеж		
				Детали		
А4		1	В. 00. 001	Скоба	1	
Б4		2	В. 00. 002	Пластина		
				Лист $\frac{\text{Б-ПН-4 ГОСТ 19903-74}}{\text{Ст3сп ГОСТ 14637-79}}$		
				(40×100) h14	1	0,13 кг
Б4		3	В. 00. 003	Труба		
				Труба $\frac{25\times2,5\ \text{ГОСТ 8732-78}}{\text{Б10 ГОСТ 8731-87}}$		
				ℓ = 96 h14	1	0,13 кг

Изм	Лист	№ докум	Подп.	Дата	В. 00. 000			
Разраб.		Андреева			Вилка	Литера	Лист	Листов
Пров.		Маркова					1	
Гл. инж. пр.		Ухорская				Главмосархитектура Мосгорисполкома Моспромпроект Мастерская №7		
Н. контр.		Ухорская						

Инв. № подл. | Подп. и дата | Взам. инв. № | Инв. № дубл. | Подп. и дата

Формат А4

Формат	Зона	Поз	Обозначение	Наименование	Кол.	Примечание
Б4		29	СП-1. 01. 024	Труба		
				Труба $\frac{57\times3\ \text{ГОСТ 8732-78}}{\text{Б10 ГОСТ 8731-87}}$		
				ℓ = 60 h14	4	1,1 кг
		*)	В деталях поз. 2, 3	отв. ∅110		
			делать в зависимости	от исполнения		

Изм	Лист	№ докум.	Подп.	Дата	СП-1. 01. 000	Лист 3

Инв. № подл. | Подп. и дата | Взам. инв. № | Инв. № дубл. | Подп. и дата

Формат А4

Серия 07.900-2

Формат	Зона	Поз	Обозначение	Наименование	Кол.	Примечание
Б4		21	СП-1. 01. 016	Дно		
				Лист $\frac{\text{Б-ПН-6 ГОСТ 19903-74}}{\text{Ст3сп ГОСТ 14637-79}}$		
				(600×2700) h14	1	76,4 кг
Б4		22	СП-1. 01. 017	Уголок		
				Уголок $\frac{\text{50×50×5-Б-ГОСТ 8509-86}}{\text{Ст3сп-II-ГОСТ 535-79}}$		
				ℓ = 810 h14	1	3,02 кг
Б4		23	СП-1. 01. 018	Уголок		
				Уголок $\frac{\text{75×50×5-Б-ГОСТ 8510-86}}{\text{Ст3сп-II-ГОСТ 535-79}}$		
				ℓ = 250 h14	2	2,4 кг
Б4		24	СП-1. 01. 019	Уголок		
				Уголок $\frac{\text{75×50×5-Б-ГОСТ 8510-86}}{\text{Ст3сп-II-ГОСТ 535-79}}$		
				ℓ = 800 h14	2	7,7 кг
Б4		25	СП-1. 01. 020	Уголок		
				Уголок $\frac{\text{75×75×5-Б-ГОСТ 8509-86}}{\text{Ст3сп-II-ГОСТ 535-79}}$		
				ℓ = 623 h14	2	7,2 кг
Б4		26	СП-1. 01. 021	Уголок		
				Уголок $\frac{\text{75×75×5-Б-ГОСТ 8509-86}}{\text{Ст3сп-II-ГОСТ 535-79}}$		
				ℓ = 800 h14	2	9,3 кг
Б4		27	СП-1. 01. 022	Уголок		
				Уголок $\frac{\text{75×75×5-Б-ГОСТ 8509-86}}{\text{Ст3сп-II-ГОСТ 535-79}}$		
				ℓ = 2648 h14	1	15,4 кг
Б4		28	СП-1. 01. 023	Уголок		
				Уголок $\frac{\text{75×75×5-Б-ГОСТ 8509-86}}{\text{Ст3сп-II-ГОСТ 535-79}}$		
				ℓ = 2788 h14	1	16,2 кг

Изм	Лист	№ докум	Подп	Дата	СП-1. 01. 000	Лист 2

Инв. № подл. | Подп. и дата | Взам. инв. № | Инв. № дубл. | Подп. и дата

Формат А4

Формат	Зона	Поз	Обозначение	Наименование	Кол.	Примечание
				Документация		
А2			СП-1. 01. 000 СБ	Сборочный чертеж		
				Детали		
А4		1	СП-1. 01. 001	Лист	2	
А4		2	СП-1. 01. 002	Лист	2	*)
А4		3	СП-1. 01. 003	Стенка	2	*)
А4		4	СП-1. 01. 004	Лист	2	
А4		5	СП-1. 01. 005	Лист	2	
А4		6	СП-1. 01. 006	Уголок	2	
А4		7	СП-1. 01. 007	Уголок	1	
А4		8	СП-1. 01. 008	Уголок	1	
		9	-01	Уголок	1	
А4		10	СП-1. 01. 009	Уголок	2	
		11	-01	Уголок	2	
А4		12	СП-1. 01. 010	Уголок	1	
		13	-01	Уголок	1	
А4		14	СП-1. 01. 011	Уголок	2	
		15	-01	Уголок	2	
А4		16	СП-1. 01. 012	Уголок	1	
А4		17	-01	Уголок	1	
А4		18	СП-1. 01. 013	Уголок	2	
А4		19	СП-1. 01. 014	Швеллер	1	
А4		20	СП-1. 01. 015	Лист	2	

Изм	Лист	№ докум	Подп.	Дата	СП-1. 01. 000			
Разраб.		Андреева			Секция приемная	Литера	Лист	Листов
Пров.		Маркова					1	3
Гл. инж. пр.		Ухорская				Главмосархитектура Мосгорисполкома Моспромпроект Мастерская №7		
Н. контр.		Ухорская						

Инв. № подл. | Подп. и дата | Взам. инв. № | Инв. № дубл. | Подп. и дата

Формат А4

СП-1.01.000 СБ

Выпуск 5

Серия 07.900-2

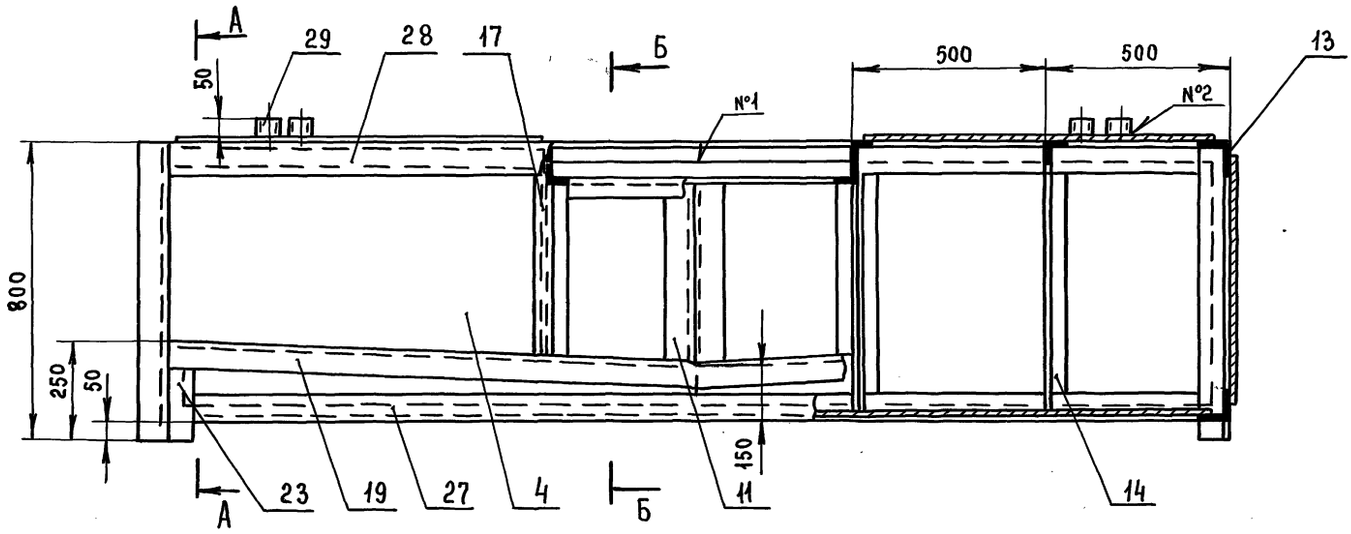

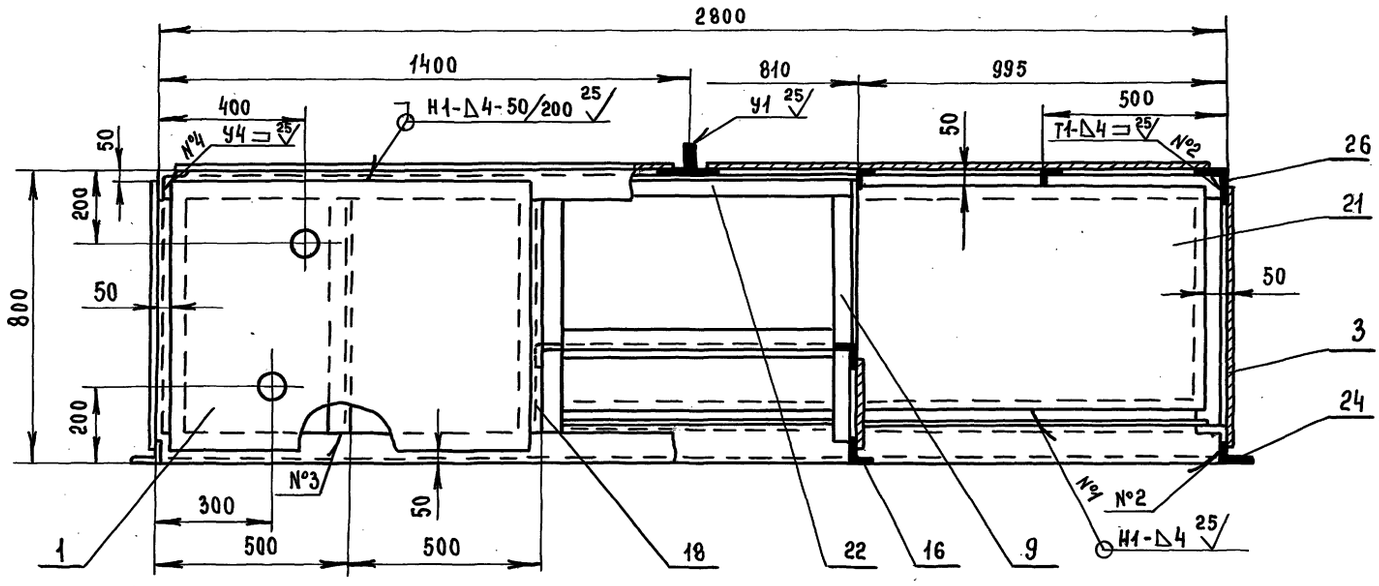

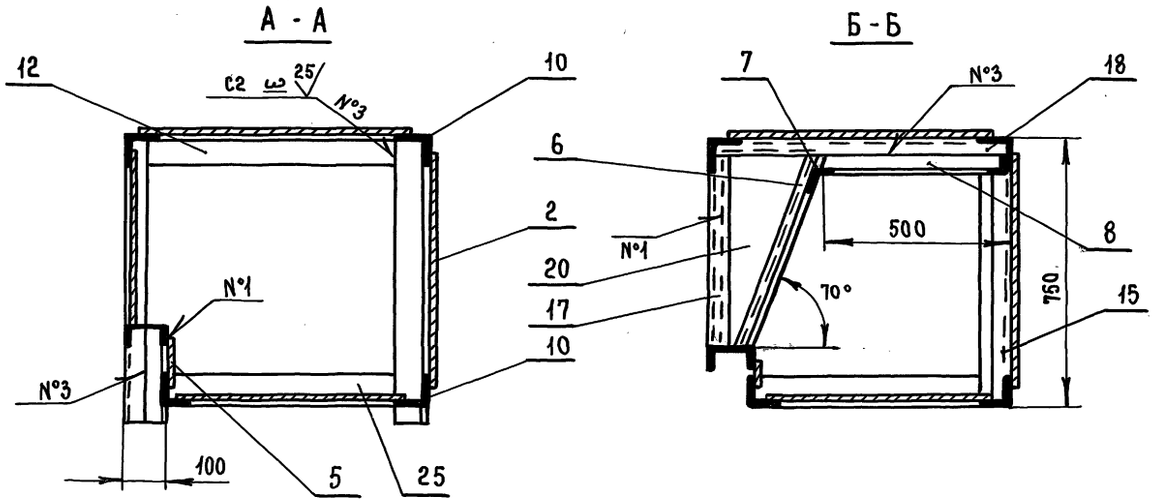

1. * Размер для справок
2 - t_2, $\pm \frac{t_2}{2}$
3. Сварку производить по ГОСТ 5264-80

					СП-1.01.000 СБ			
Изм.	Лист	№ докум.	Подп.	Дата				
Разраб.		Андреева			Секция приемная Сборочный чертеж	Литера	Масса	Масштаб
Пров.		Маркова					411.0	1:10
Гл.инж.пр		Ухорская				Лист	Листов 1	
Н. контр.		Ухорская				Главмосархитектура Мосгорисполкома Моспромпроект Мастерская №7		
Гл.констр.		Александрц						
Гл.инж.		Синяков						
Нач.маст.		Виноградов						

Инв.№ подл. | Подп. и дата | Взам.инв.№ | Инв.№ дубл. | Подп. и дата

Выпуск 5

Серия 07.900-2

СП-1.01.004

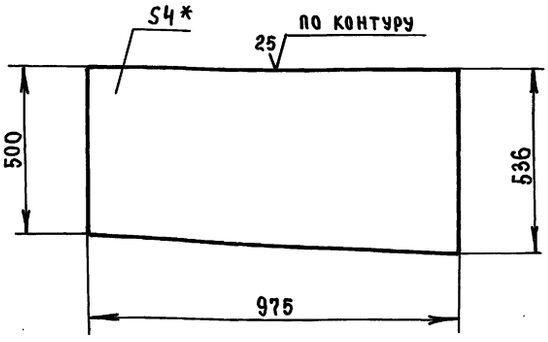

1. * Размер для справок
2. $-t_2$, $\pm \frac{t_2}{2}$

Изм	Лист	№ докум.	Подп.	Дата
Разраб.		Андреева		
Пров.		Маркова		
Гл.инж.пр.		Ухорская		
Н. контр.		Ухорская		

СП-1.01.004

Лист

Литера	Масса	Масштаб
	15,9	1:10

Лист | Листов 1

Лист Б-ПН-4 ГОСТ 19903-74 / Ст 3 сп ГОСТ 14637-79

ГЛАВМОСАРХИТЕКТУРА МОСГОРИСПОЛКОМА МОСПРОМПРОЕКТ МАСТЕРСКАЯ N 7

ФОРМАТ А4

Инв. N подл. | Подп. и дата | Взам. инв. N | Инв. N дубл. | Подп. и дата

СП-1.01.003

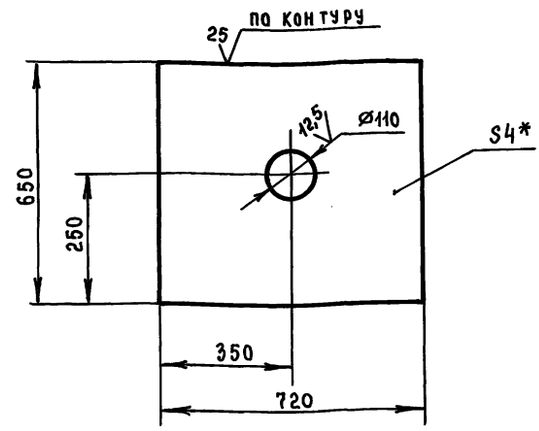

1. * Размер для справок
2. $+t_2$, $-t_2$, $\pm \frac{t_2}{2}$

Изм	Лист	№ докум.	Подп.	Дата
Разраб.		Андреева		
Пров.		Маркова		
Гл.инж.пр.		Ухорская		
Н. контр.		Ухорская		

СП-1.01.003.

Стенка

Литера	Масса	Масштаб
	14,3	1:10

Лист | Листов 1

Лист Б-ПН-4 ГОСТ 19903-74 / Ст 3 сп ГОСТ 14637-79

ГЛАВМОСАРХИТЕКТУРА МОСГОРИСПОЛКОМА МОСПРОМПРОЕКТ МАСТЕРСКАЯ N 7

ФОРМАТ А4

Инв. N подл. | Подп. и дата | Взам. инв. N | Инв. N дубл. | Подп. и дата

СП-1.01.002

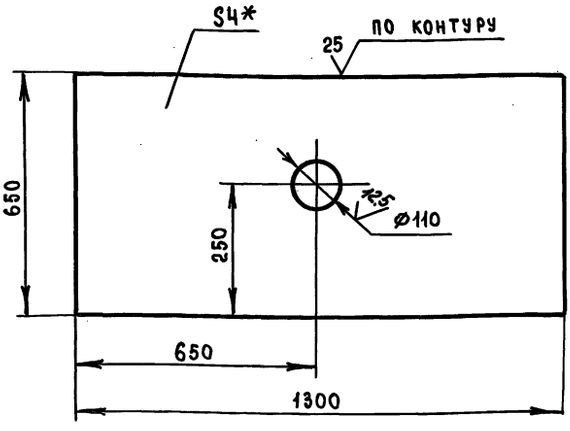

1. * Размер для справок
2. $+t_2$, $-t_2$, $\pm \frac{t_2}{2}$

Изм	Лист	№ докум.	Подп.	Дата
Разраб.		Андреева		
Пров.		Маркова		
Гл.инж.пр.		Ухорская		
Н. контр.		Ухорская		

СП-1.01.002

Лист

Литера	Масса	Масштаб
	26,6	1:10

Лист | Листов 1

Лист Б-ПН-4 ГОСТ 19903-74 / Ст 3 сп ГОСТ 14637-79

ГЛАВМОСАРХИТЕКТУРА МОСГОРИСПОЛКОМА МОСПРОМПРОЕКТ МАСТЕРСКАЯ N 7

ФОРМАТ А4

Инв. N подл. | Подп. и дата | Взам. инв. N | Инв. N дубл. | Подп. и дата

СП-1.01.001

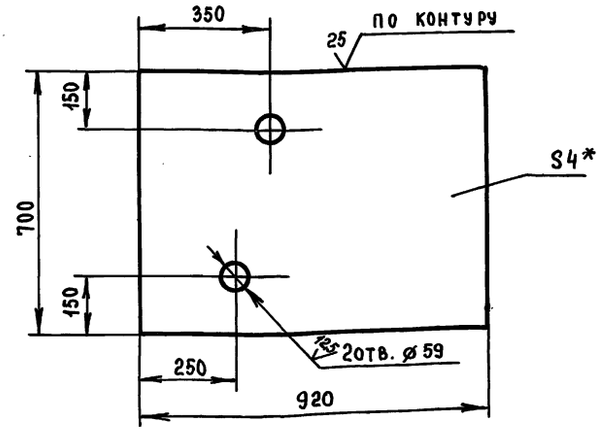

1. * Размер для справок
2. $+t_2$, $-t_2$, $\pm \frac{t_2}{2}$

Изм	Лист	№ докум.	Подп.	Дата
Разраб.		Андреева		
Пров.		Маркова		
Гл.инж.пр.		Ухорская		
Н. контр.		Ухорская		
Гл.констр.		Александянц		
Гл.инж.		Синяков		
Нач.маст.		Виноградов		

СП-1.01.001

Лист

Литера	Масса	Масштаб
	20,2	1:10

Лист | Листов 1

Лист Б-ПН-4 ГОСТ 19903-74 / Ст 3 сп ГОСТ 14637-79

ГЛАВМОСАРХИТЕКТУРА МОСГОРИСПОЛКОМА МОСПРОМПРОЕКТ МАСТЕРСКАЯ N 7

ФОРМАТ А4

Инв. N подл. | Подп. и дата | Взам. инв. N | Инв. N дубл. | Подп. и дата

Выпуск 5

Серия 07.900-2

СП-1.01.008

$\sqrt{}$

СП-1.01.008

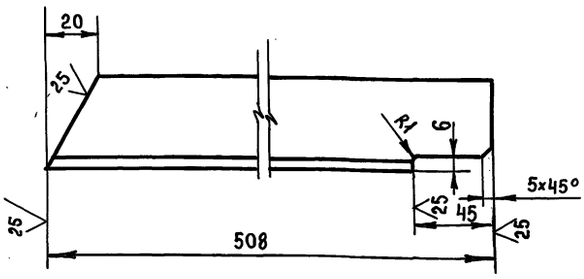

СП-1.01.008-01 - ЗЕРКАЛЬНОЕ ОТРАЖЕНИЕ
Остальное - см. СП-1.01.008

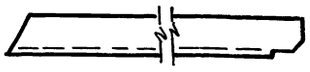

$-t_2 \pm \frac{t_2}{2}$

Изм.	Лист	№ докум.	Подп.	Дата	СП-1.01.008			
Разраб.		Андреева			Уголок	Литера	Масса	Масштаб
Пров.		Маркова					1,9	1:2
Гл.инж.пр.		Ухорская				Лист	Листов 1	
Н.контр.		Ухорская			Уголок 50х50х5-Б-ГОСТ 8509-86 / Ст 3сп-II-ГОСТ 535-79	ГлавМосархитектура Мосгорисполкома Моспромпроект Мастерская №7		

Инв.№ подл. | Подп. и дата | Взам. инв.№ | Инв.№ дубл. | Подп. и дата

Формат А4

СП-1.01.007

$\sqrt{}$

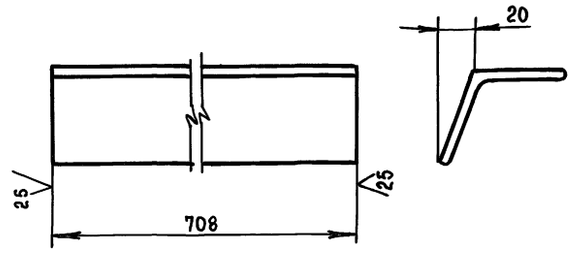

$-t_2 \pm \frac{t_2}{2}$

Изм.	Лист	№ докум.	Подп.	Дата	СП-1.01.007			
Разраб.		Андреева			Уголок	Литера	Масса	Масшт.
Пров.		Маркова					2,7	1:2
Гл.инж.пр.		Ухорская				Лист	Листов 1	
Н.контр.		Ухорская			Уголок 50х50х5-Б-ГОСТ 8509-86 / Ст 3 сп-II-ГОСТ 535-79	ГлавМосархитектура Мосгорисполкома Моспромпроект Мастерская №7		

Инв.№ подл. | Подп. и дата | Взам. инв.№ | Инв.№ дубл. | Подп. и дата

Формат А4

СП-1.01.006

$\sqrt{}$

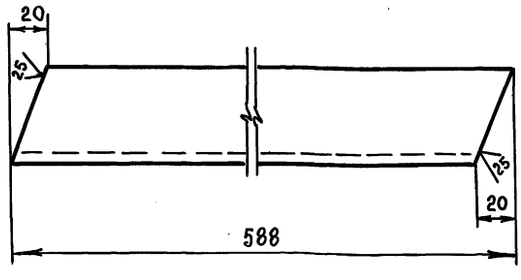

$-t_2 \pm \frac{t_2}{2}$

Изм.	Лист	№ докум.	Подп.	Дата	СП-1.01.006			
Разраб.		Андреева			Уголок	Литера	Масса	Масштаб
Пров.		Маркова					2,2	1:2
Гл.инж.пр.		Ухорская				Лист	Листов 1	
Н.контр.		Ухорская			Уголок 50х50х5-Б-ГОСТ 8509-86 / Ст3сп-II-ГОСТ 535-79	ГлавМосархитектура Мосгорисполкома Моспромпроект Мастерская №7		

Инв.№ подл. | Подп. и дата | Взам. инв.№ | Инв.№ дубл. | Подп. и дата

Формат А4

СП-1.01.005

$\sqrt{}$

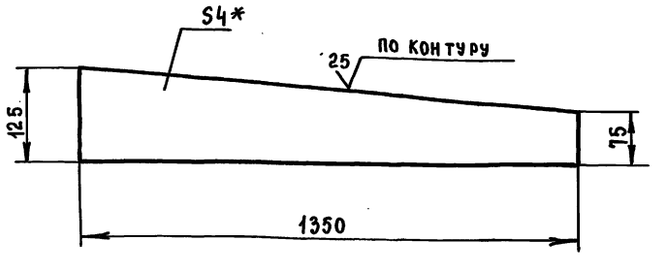

1. * Размер для справок
2. $-t_2 \pm \frac{t_2}{2}$

Изм.	Лист	№ докум.	Подп.	Дата	СП-1.01.005			
Разраб.		Андреева			Лист	Литера	Масса	Масштаб
Пров.		Маркова					4,2	1:5
Н.контр.		Ухорская				Лист	Листов 1	
Гл.констр.		Александрец			Лист Б-ПН-Ч ГОСТ 19903-74 / Ст 3 сп ГОСТ 14637-79	ГлавМосархитектура Мосгорисполкома Моспромпроект Мастерская №7		
Гл.инж.		Синяков						
Нач.маст.		Виноградов						

Инв.№ подл. | Подп. и дата | Взам. инв.№ | Инв.№ дубл. | Подп. и дата

Формат А4

Выпуск 5

Серия 07.900-2

СП-1.01.012

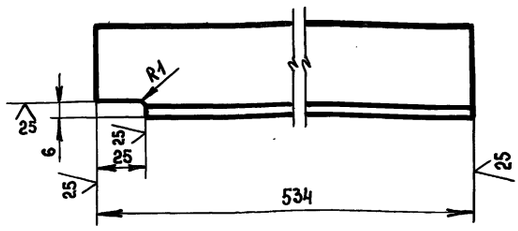

СП-1.01.012-01 - ЗЕРКАЛЬНОЕ ОТРАЖЕНИЕ
Остальное - см. СП-1.01.012

М1:5



$-t_2 \pm \frac{t_2}{2}$.

Изм.	Лист	№ докум.	Подп.	Дата	СП-1.01.012			
Разраб.		Андреева			Уголок	Литера	Масса	Масштаб
Пров.		Маркова					2.0	1:2
Гл.инж.пр.		Ухорская				Лист	Листов 1	
Н. контр.		Ухорская			Уголок 50×50×5-Б-ГОСТ 8509-86 / Ст 3сп-II-ГОСТ 535-79	Главмосархитектура Мосгорисполкома Моспромпроект Мастерская №7		

Инв.№ подл. | Подп. и дата | Взам. инв.№ | Инв.№ дубл. | Подп. и дата

Формат А4

СП-1.01.011

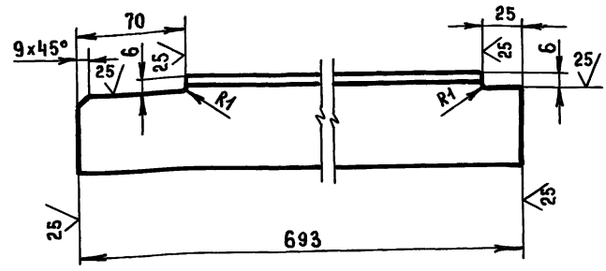

СП-1.01.011-01 - ЗЕРКАЛЬНОЕ ОТРАЖЕНИЕ
Остальное - см. СП-1.01.011.

М1:5

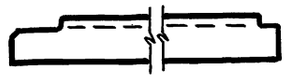

$-t_2 \pm \frac{t_2}{2}$

Изм.	Лист	№ докум.	Подп.	Дата	СП-1.01.011			
Разраб.		Андреева			Уголок	Литера	Масса	Масштаб
Пров.		Маркова					2.6	1:2
Гл.инж.пр		Ухорская				Лист	Листов 1	
Н.контр.		Ухорская			Уголок 50×50×5-Б-ГОСТ 8509-86 / Ст 3сп-II-ГОСТ 535-79	Главмосархитектура Мосгорисполкома Моспромпроект Мастерская №7		

Инв.№ подл. | Подп. и дата | Взам. инв.№ | Инв.№ дубл. | Подп. и дата

Формат А4

СП-1.01.010

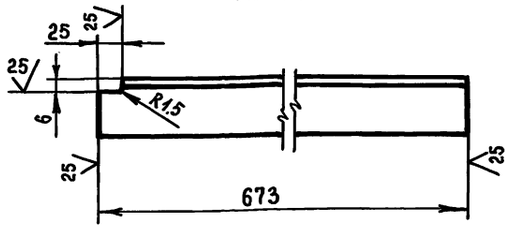

СП-1.01.010-01-ЗЕРКАЛЬНОЕ ОТРАЖЕНИЕ
Остальное - см СП-1.01.010



$-t_2 \pm \frac{t_2}{2}$.

Изм.	Лист	№ докум	Подп.	Дата	СП-1.01.010			
Разраб		Андреева			Уголок	Литера	Масса	Масштаб
Пров.		Маркова					3.9	1:5
Гл.инж.пр		Ухорская				Лист	Листов 1	
Н.контр.		Ухорская			Уголок 75×75×5-Б-ГОСТ 8509-86 / Ст 3сп-II-ГОСТ 535-79	Главмосархитектура Мосгорисполкома Моспромпроект Мастерская №7		

Инв.№ подл. | Подп. и дата | Взам. инв.№ | Инв.№ дубл. | Подп. и дата

Формат А4

СП-1.01.009

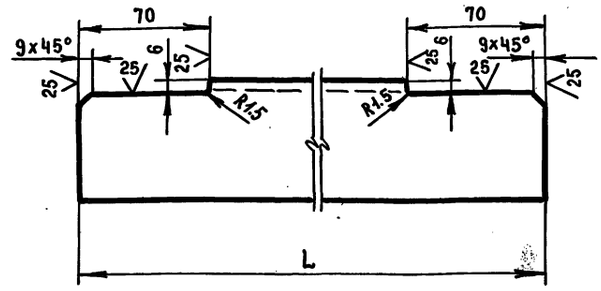

Обозначение	L, мм	Масса, кг
СП-1.01.009	2788	16.2
-01	738	4.3
-02	788	4.5
-03	593	3.4

$-t_2 \pm \frac{t_2}{2}$

Изм.	Лист	№ докум.	Подп.	Дата	СП-1.01.009			
Разраб.		Андреева			Уголок	Литера	Масса	Масштаб
Пров.		Маркова						1:2
Гл.инж.пр		Ухорская				Лист	Листов 1	
Н.контр.		Ухорская			Уголок 75×75×5-Б-ГОСТ 8509-86 / Ст 3сп-II-ГОСТ 535-79	Главмосархитектура Мосгорисполкома Моспромпроект Мастерская №7		
Гл.констр.		Александрец						
Гл.инж.		Синяков						
Нач.маст.		Виноградов						

Инв.№ подл. | Подп. и дата | Взам. инв.№ | Инв.№ дубл. | Подп. и дата

Выпуск 5

СП-1.03.002

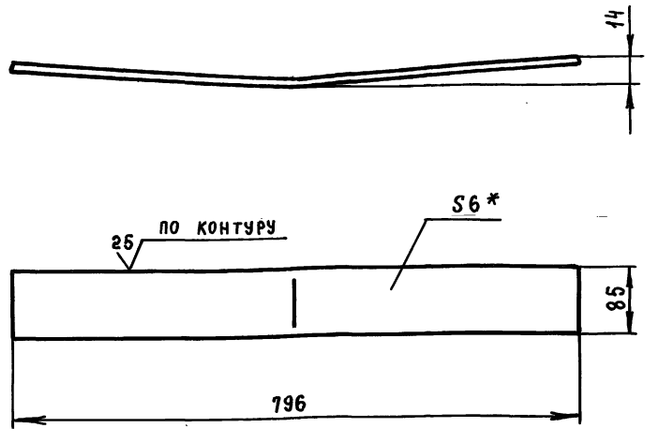

1. * Размер для справок
2. $-t_2, \pm \frac{t_2}{2}$

Изм.	Лист	№ докум.	Подп.	Дата
Разраб.		Андреева		
Пров.		Маркова		
Гл.инж.пр.		Ухорская		
Н. контр.		Ухорская		

Основание

Литера	Масса	Масштаб
	3,4	1:5
Лист	Листов 1	

Лист Б-ПН-6 ГОСТ 19903-74 / Ст3сп ГОСТ 14637-79

Главмосархитектура Мосгорисполкома Моспромпроект Мастерская №7

Формат А4

СП-1.01.015

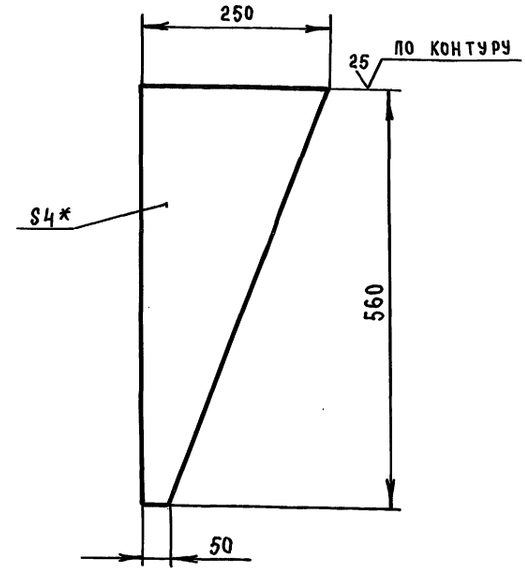

1. * Размер для справок
2. $-t_2, \pm \frac{t_2}{2}$

Изм.	Лист	№ докум.	Подп.	Дата
Разраб.		Андреева		
Пров.		Маркова		
Гл.инж.пр.		Ухорская		
Н. контр.		Ухорская		

Лист

Литера	Масса	Масштаб
	2,7	1:5
Лист	Листов 1	

Лист Б-ПН-4 ГОСТ 19903-74 / Ст3сп ГОСТ 14637-79

Главмосархитектура Мосгорисполкома Моспромпроект Мастерская №7

Формат А4

Серия 07.900-2

СП-1.01.014

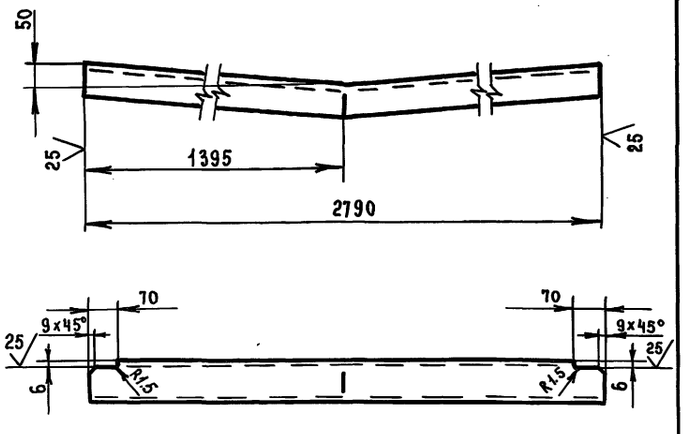

$-t_2, \pm \frac{t_2}{2}$

Изм.	Лист	№ докум.	Подп.	Дата
Разраб.		Андреева		
Пров.		Маркова		
Гл.инж.пр.		Ухорская		
Н. контр.		Ухорская		

Швеллер

Литера	Масса	Масштаб
	24,0	1:10
Лист	Листов 1	

Швеллер 10П ГОСТ 8240-72 / Ст3сп-П-ГОСТ 535-79

Главмосархитектура Мосгорисполкома Моспромпроект Мастерская №7

Формат А4

СП-1.01.013

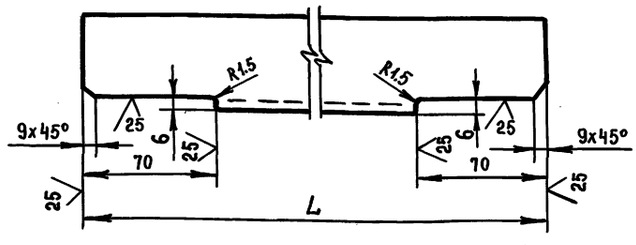

Обозначение	L, мм	Масса, кг
СП-1.01.013	788	2,9
-01	573	2,2

$-t_2, \pm \frac{t_2}{2}$

Изм.	Лист	№ докум.	Подп.	Дата
Разраб.		Андреева		
Пров.		Маркова		
Гл.инж.пр.		Ухорская		
Н.контр.		Ухорская		
Гл.конст.		Александрец		
Гл.инж.		Синяков		
Нач.маст.		Виноградов		

Уголок

Литера	Масса	Масштаб
		1:2
Лист	Листов 1	

Уголок 50х50х5-Б-ГОСТ 8509-86 / Ст3сп-П-ГОСТ 535-79

Главмосархитектура Мосгорисполкома Моспромпроект Мастерская №7

Выпуск 5

СП-1.02.002

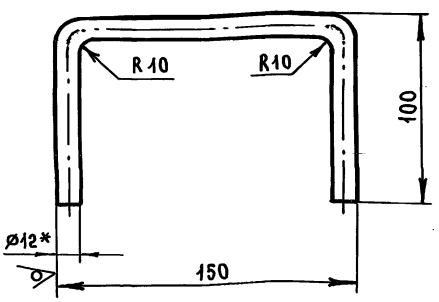

1. * Размер для справок
2. $-t_2$, $\pm\frac{t_2}{2}$
3. Развернутая длина ℓ = 312 мм

Изм	Лист	№ докум.	Подп.	Дата
Разраб.		Андреева		
Пров.		Маркова		
Гл.инж.пр		Ухорская		
Н. контр		Ухорская		

СП-1.02.002

Ручка

Литера	Масса	Масштаб
	0,27	1:2

Лист | Листов 1

Круг В-12 ГОСТ 2590-71 / Б Ст3сп-II ГОСТ 535-79

Главмосархитектура Мосгорисполкома Моспромпроект мастерская №7

Формат А4

СП-1.02.001

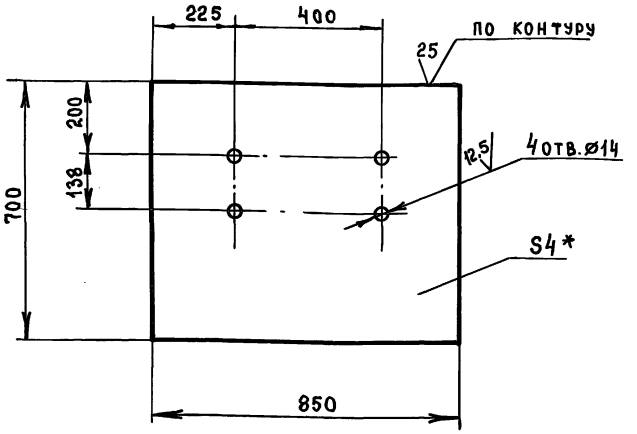

1. * Размер для справок
2. $+t_2$, $-t_2$, $\pm\frac{t_2}{2}$

Изм	Лист	№ докум.	Подп.	Дата
Разраб.		Андреева		
Пров.		Маркова		
Гл.инж.пр		Ухорская		
Н. контр		Ухорская		

СП-1.02.001

Крышка

Литера	Масса	Масштаб
	18,7	1:5

Лист | Листов 1

Лист Б-ПН-4 ГОСТ 19903-74 / Ст3сп ГОСТ 14637-79

Главмосархитектура Мосгорисполкома Моспромпроект мастерская №7

Формат А4

Серия 07.900-2

СП-1.02.000 СБ

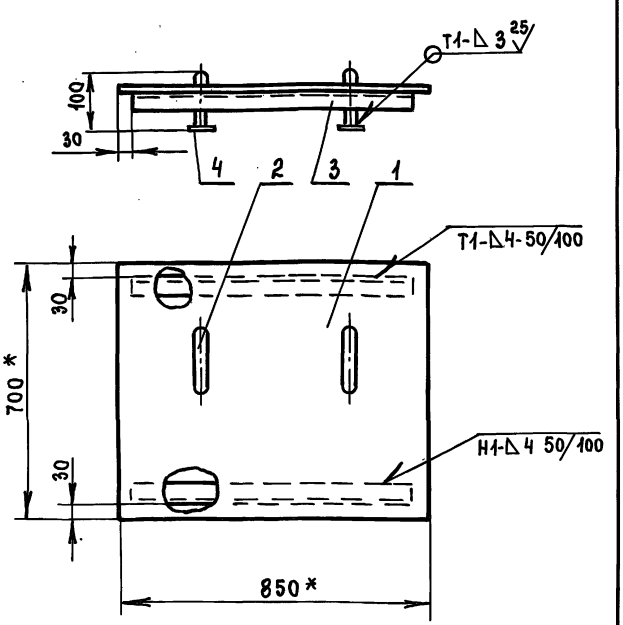

1. * Размер для справок
2 $\pm\frac{t_2}{2}$
3. Сварку производить по ГОСТ 5264-80

Изм	Лист	№ докум.	Подп.	Дата
Разраб		Андреева		
Пров.		Маркова		
Гл.инж.пр		Ухорская		
Н. контр		Ухорская		

СП-1.02.000 СБ

Крышка
Сборочный чертеж

Литера	Масса	Масштаб
	25,5	1:10

Лист | Листов 1

Главмосархитектура Мосгорисполкома Моспромпроект мастерская №7

Формат А4

Формат	Зона	Поз.	Обозначение	Наименование	Кол.	Примечание
				Документация		
А4			СП-1.02.000 СБ	Сборочный чертеж		
				Детали		
А4		1	СП-1.02.001	Крышка	1	
А4		2	СП-1.02.002	Ручка	2	
Б4		3	СП-1.02.003	Уголок		
				Уголок 50×50×5-Б-ГОСТ 8509-93 / Ст3сп-II ГОСТ 535-79		
				ℓ = 790 h14	2	5.96 кг
				Стандартные изделия		
		4		Шайба 12.02.01 ГОСТ 11371-78	4	

Изм	Лист	№ докум.	Подп.	Дата
Разраб		Андреева		
Пров.		Маркова		
Гл.инж.пр		Ухорская		
Н. контр.		Ухорская		

СП-1.02.000

Крышка

Литера	Лист	Листов
		1

Главмосархитектура Мосгорисполкома Моспромпроект мастерская №7

Инв. № подл. | Подп. и дата | Взам. инв. № | Инв. № дубл. | Подп. и дата

СП-1.03.000 СБ

Выпуск 5

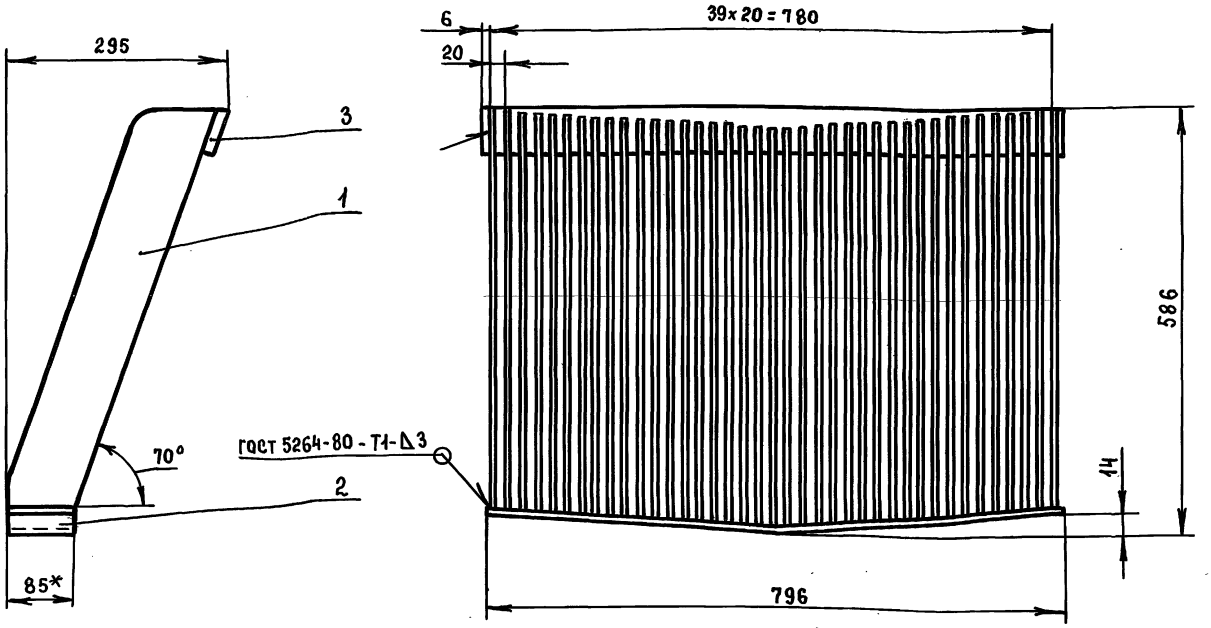

1. * Размер для справок
2. $\pm \frac{t_2}{2}$.

Изм.	Лист	№ докум.	Подп.	Дата
Разраб.		Андреева		
Пров.		Маркова		
Гл. инж. пр		Ухорская		
Н. контр		Ухорская		

СП-1.03.000 СБ

Решетка
Сборочный чертеж

Литера	Масса	Масштаб
	60,5	1:5

Лист | Листов 1

ГлавМосАрхитектура
МосгорисполкомаМосПромПроект
Мастерская №7

Формат А3

Инв. № подл. | Подп. и дата | Взам. инв. № | Инв. № дубл. | Подп. и дата

СП-1.03.001

Серия 07.900-2

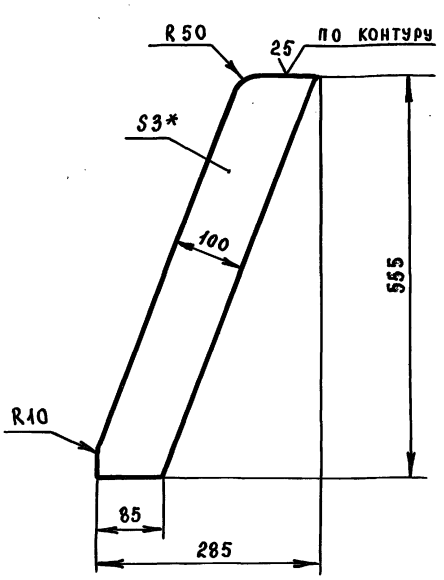

1. * Размер для справок
2. $-t_2$, $\pm \frac{t_2}{2}$

Изм.	Лист	№ докум.	Подп.	Дата
Разраб.		Андреева		
Пров.		Маркова		
Гл. инж. пр		Ухорская		
Н. контр		Ухорская		

СП-1.03.001.

Ребро

Литера	Масса	Масштаб
	1,38	1:5

Лист | Листов 1

Лист 5-ПН-3.0 ГОСТ 19903-74
3-IV-Ст3сп ГОСТ 16523-70

ГлавМосАрхитектура
МосгорисполкомаМосПромПроект
Мастерская №7

Формат А4

Формат	Зона	Поз	Обозначение	Наименование	Кол	Примечание
				Документация		
А3			СП-1.03.000 СБ	Сборочный чертеж		
				Детали		
А4		1	СП-1.03.001	Ребро	40	
А4		2	СП-1.03.002	Основание	1	
Б4		3	СП-1.03.003	Полоса		
				Лист 5-ПН-6 ГОСТ 19903-74 / Ст3сп ГОСТ 14637-79		
				(50×795) h14	1	1,9 кг

Изм.	Лист	№ докум.	Подп.	Дата
Разраб.		Андреева		
Пров.		Маркова		
Гл. инж. пр		Ухорская		
Н. контр		Ухорская		

СП-1.03.000

Решетка

Литера	Лист	Листов
		1

ГлавМосАрхитектура
МосгорисполкомаМосПромПроект
Мастерская №7

Выпуск 5

В.00.000 СБ

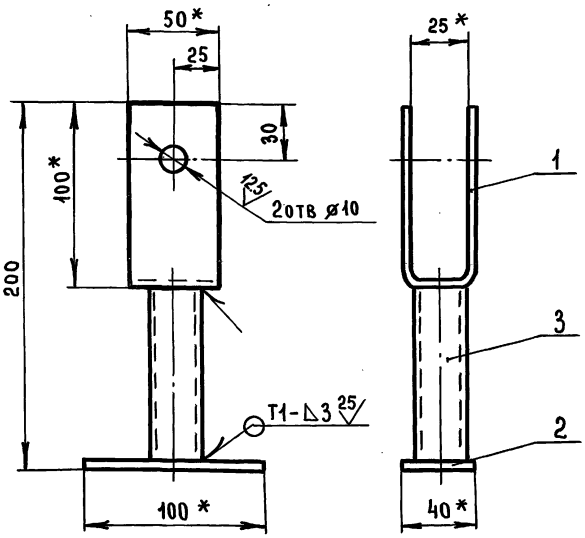

1. * Размеры для справок
2. $+t_2, -t_2, \pm\frac{t_2}{2}$
3. Сварку производить по ГОСТ 5264-80

Изм.	Лист	№ докум.	Подп.	Дата
Разраб.		Андреева		
Пров.		Маркова		
Гл.инж.пр		Ухорская		
Н. контр.		Ухорская		

В.00.000 СБ

Вилка
Сборочный чертеж

Литера	Масса	Масштаб
	0.52	1:2.

Лист | Листов 1

ГЛАВМОСАРХИТЕКТУРА МОСГОРИСПОЛКОМА МОСПРОМПРОЕКТ МАСТЕРСКАЯ N7

Формат А4

Инв. № подл. | Подп. и дата | Взам. инв. № | Инв. № дубл. | Подп. и дата

СП-1.04.002

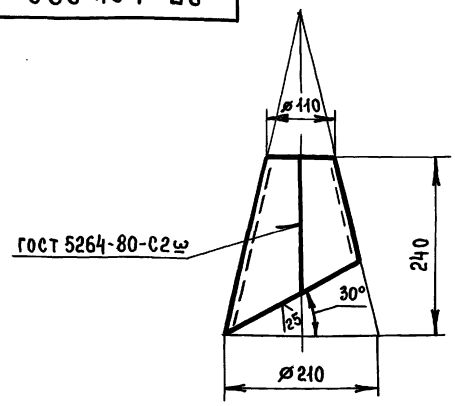

Развертка
М1:10

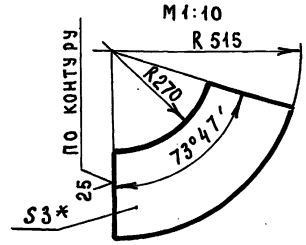

1. * Размер для справок
2. $-t_2, \pm\frac{t_2}{2}$

Изм.	Лист	№ докум.	Подп.	Дата
Разраб.		Андреева		
Пров.		Маркова		
Гл.инж.пр		Ухорская		
Н. контр.		Ухорская		

СП-1.04.002

Раструб

Литера	Масса	Масштаб
	2,7	1:5

Лист | Листов 1

Лист Б-ПН-3 ГОСТ 19903-74 / 3-IV-Ст 3сп ГОСТ 16523-70

ГЛАВМОСАРХИТЕКТУРА МОСГОРИСПОЛКОМА МОСПРОМПРОЕКТ МАСТЕРСКАЯ N7

Формат А4

Серия 07.900-2

СП-1.04.001

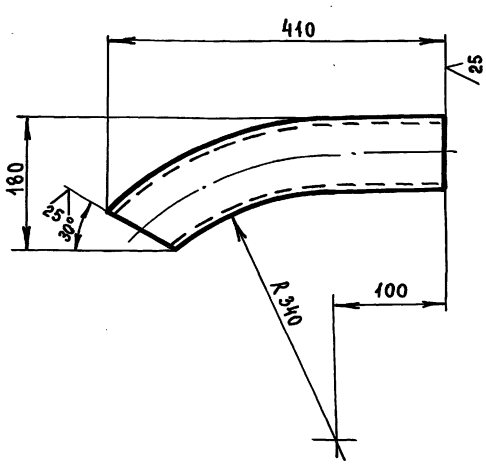

1. $-t_2, \pm\frac{t_2}{2}$
2. Развернутая длина ℓ = 400 мм

Изм.	Лист	№ докум.	Подп.	Дата
Разраб.		Андреева		
Пров.		Маркова		
Гл.инж.пр		Ухорская		
Н. контр.		Ухорская		

СП-1.04.001.

Труба

Литера	Масса	Масштаб
	3.9	1:5

Лист | Листов 1

Труба 108х4 ГОСТ 8732-78 / Б10 ГОСТ 8731-87

ГЛАВМОСАРХИТЕКТУРА МОСГОРИСПОЛКОМА МОСПРОМПРОЕКТ МАСТЕРСКАЯ N7

Формат А4

СП-1.04.000

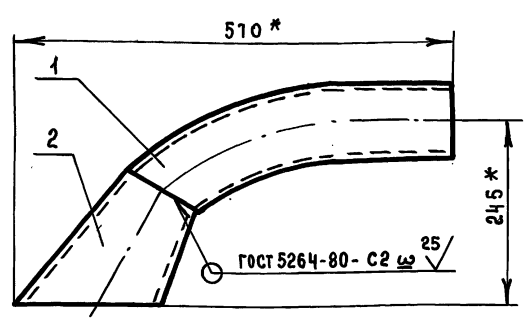

* Размеры для справок

Формат	Зона	Поз	Обозначение	Наименование	Кол.	Примечание
				Детали		
А4		1	СП-1.04.001	Труба	1	
А4		2	СП-1.04.002	Раструб	1	

Изм.	Лист	№ докум.	Подп.	Дата
Разраб.		Андреева		
Пров.		Маркова		
Гл.инж.пр		Ухорская		
Н.конст.		Ухорская		
Гл.констр		Александянц		
Гл.инж.		Синяков		
Нач.маст		Виноградов		

СП-1.04.000

Труба всасывающая

Литера	Масса	Масштаб
	6.6	1:5

Лист | Листов 1

ГЛАВМОСАРХИТЕКТУРА МОСГОРИСПОЛКОМА МОСПРОМПРОЕКТ МАСТЕРСКАЯ N7

Выпуск 5

СТ-1.00.002

А(V)

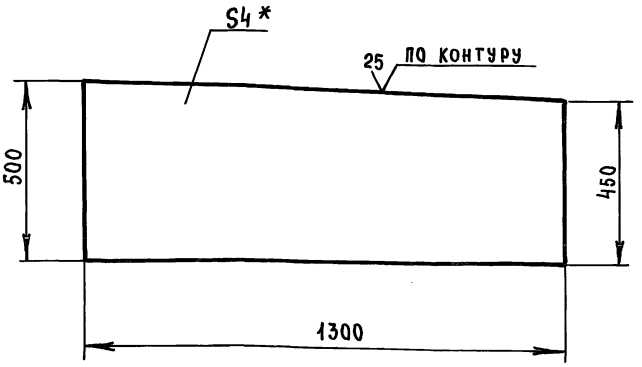

1. * Размер для справок
2. $-t_2$, $\pm\frac{t_2}{2}$

Изм	Лист	N докум	Подп.	Дата
Разраб		Андреева		
Пров.		Маркова		
Гл.инж.пр		Ухорская		
Н.контр.		Ухорская		

СТ-1.00.002

Лист

Литера	Масса	Масштаб
	19,4	1:10

Лист | Листов 1

Лист Б-ПН-4 ГОСТ 19903-74 / СТ3сп ГОСТ 14637-79

ГлавМосархитектура Мосгорисполкома Моспромпроект мастерская N7

Инв. N подл. | Подп. и дата | Взам. инв. N | Инв. N дубл. | Подп. и дата

Формат А4

СТ-1.00.001

А(V)

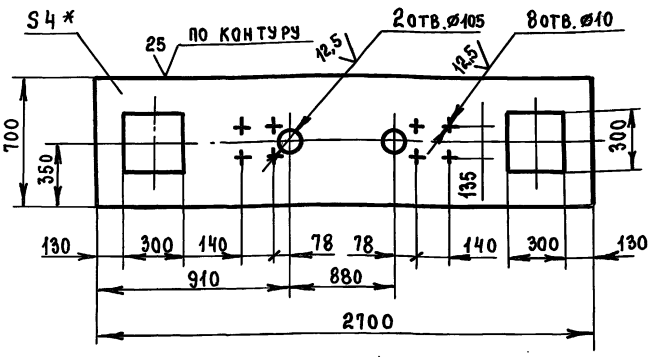

1. * Размер для справок
2. $+t_2$, $-t_2$, $\pm\frac{t_2}{2}$

Изм	Лист	№ докум	Подп.	Дата
Разраб		Андреева		
Пров.		Маркова		
Гл.инж.пр		Ухорская		
Н.контр.		Ухорская		

СТ-1.00.001

Лист

Литера	Масса	Масштаб
	63,2	1:20

Лист | Листов 1

Лист ромб. О-ПН-4.0 / Б Ст3сп ГОСТ 8568-77

ГлавМосархитектура Мосгорисполкома Моспромпроект мастерская N7

Инв. N подл. | Подп. и дата | Взам. инв. N | Инв. N дубл. | Подп. и дата

Формат А4

Серия 07ЭПО-2

Формат	Зона	Поз.	Обозначение	Наименование	Кол	Примечание
Б4		14	СТ-1.00.009	Уголок		
				Уголок 75х50х5-Б-ГОСТ 8510-86 / Ст3сп-II-ГОСТ 535-79		
				ℓ = 2788 h14	1	13,4 кг
Б4		15	СТ-1.00.010	Уголок		
				Уголок 75х75х5-Б-ГОСТ 8509-86 / Ст3сп-II-ГОСТ 535-79		
				ℓ = 648 h14	4	15,0 кг
Б4		16	СТ-1.00.011	Уголок		
				Уголок 75х75х5-Б-ГОСТ 8509-86 / Ст3сп-II-ГОСТ 535-79		
				ℓ = 800 h14	2	9,3 кг
Б4		17	СТ-1.00.012	Уголок		
				Уголок 75х75х5-Б-ГОСТ 8509-86 / Ст3сп-II-ГОСТ 535-79		
				ℓ = 200 h14	2	2,3 кг

Инв. N подл. | Подп. и дата | Взам. инв. N | Инв. N дубл. | Подп. и дата

Изм	Лист	№ докум.	Подп.	Дата

СТ-1.00.000

Лист 2

Формат А4

Формат	Зона	Поз.	Обозначение	Наименование	Кол	Примечание
				Документация		
А2			СТ-1.00.000 СБ	Сборочный чертеж		
				Детали		
А4		1	СТ-1.00.001	Лист	1	
А4		2	СТ-1.00.002	Лист	2	
А4		3	СТ-1.00.003	Уголок	2	
А4		4	СТ-1.00.004	Уголок	1	
А4		5	СТ-1.00.005	Уголок	1	
А4		6	СП-1.01.009	Уголок	1	
		7	-02	Уголок	2	
		8	-03	Уголок	2	
А4		9	СП-1.01.013	Уголок	6	
		10	-01	Уголок	2	
Б4		11	СТ-1.00.006	Лист		
				Лист Б-ПН-4 ГОСТ 19903-74 / Ст3сп ГОСТ 14637-79		
				(450х700) h14	2	19,8 кг
Б4		12	СТ-1.00.007	Лист		
				Лист Б-ПН-6 ГОСТ 19903-74 / Ст3сп ГОСТ 14637-79		
				(700х1340) h14	2	88,4 кг
Б4		13	СТ-1.00.008	Уголок		
				Уголок 75х50х5-Б-ГОСТ 8510-86 / Ст3сп-II-ГОСТ 535-79		
				ℓ = 800 h14	2	7,7 кг

Инв. N подл. | Подп. и дата | Взам. инв. N | Инв. N дубл. | Подп. и дата

Изм	Лист	№ докум	Подп.	Дата
Разраб		Андреева		
Пров.		Маркова		
Гл.инж.пр		Ухорская		
Н.контр.		Ухорская		

СТ-1.00.000

Секция торцовая

Литера	Лист	Листов
	1	2

ГлавМосархитектура Мосгорисполкома Моспромпроект мастерская N7

Формат А4

СТ-1.00.000 СБ

Выпуск 5

Серия 07.900-2

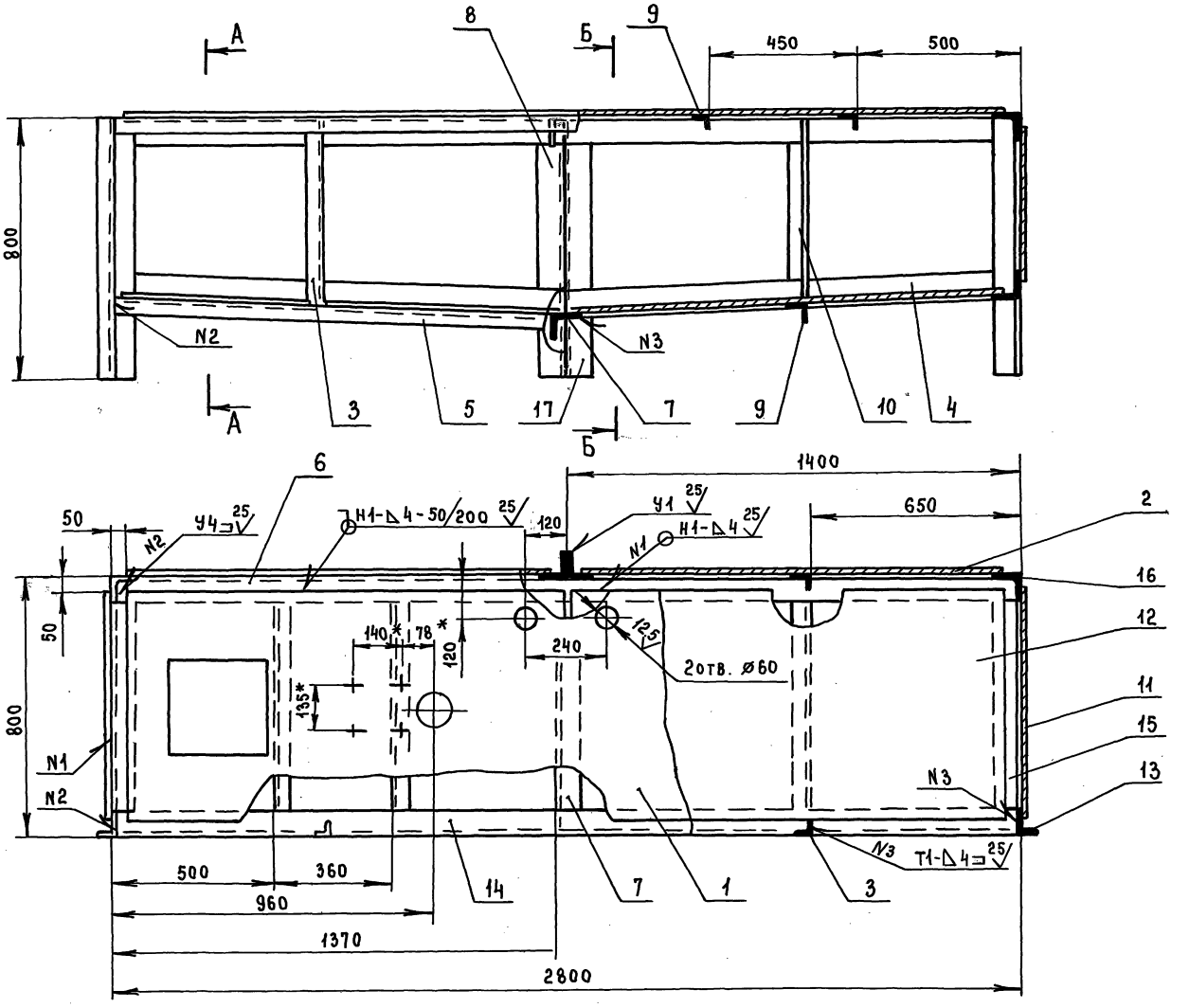

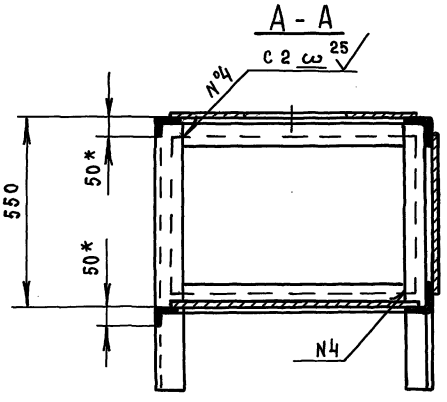

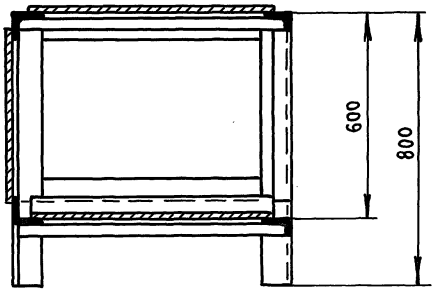

1. *Размер для справок
2. $+t_2$, $-t_2$, $\pm\frac{t_2}{2}$
3. Сварку производить по ГОСТ 5264-80

Изм.	Лист	№ докум.	Подп.	Дата
Разраб.		Андреева		
Пров.		Маркова		
Гл. инж. пр		Ухорская		
Н. контр.		Ухорская		
Гл. констр.		Александянц		
Гл. инж.		Синяков		
Нач. маст.		Виноградов		

СТ-1.00.000.СБ

Секция торцовая
Сборочный чертеж

Литера	Масса	Масштаб
	346.0	1:10

Лист | Листов 1

Главмосархитектура
Мосгорисполкома
Моспромпроект
Мастерская №7

Инв. № подл. | Подп. и дата | Взам. инв. № | Инв. № дубл. | Подп. и дата

20338-08 32

Формат А2

Выпуск 5

В.00.004

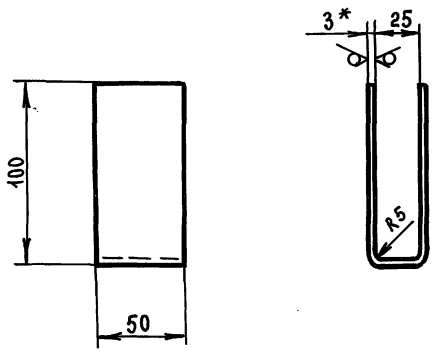

1. * Размер для справок
2. - t_2, $\pm \frac{t_2}{2}$
3. Развернутая длина ℓ = 220 мм

Изм.	Лист	№ докум.	Подп.	Дата
Разраб.		Андреева		
Пров.		Маркова		
Гл.инж.пр		Ухорская		
Н.контр.		Ухорская		

В. 00. 001.

Скоба

Литера	Масса	Масштаб
	0.26	1:2

Лист | Листов 1

Лист Б-ПН-3 ГОСТ 19903-74 / 3-IV-Ст3сп ГОСТ 16523-70

Главмосархитектура Мосгорисполкома Моспромпроект мастерская №7

Инв. № подл. | Подп. и дата | Взам. инв. № | Инв. № дубл. | Подп. и дата

Формат А4

СТ-1.00.005

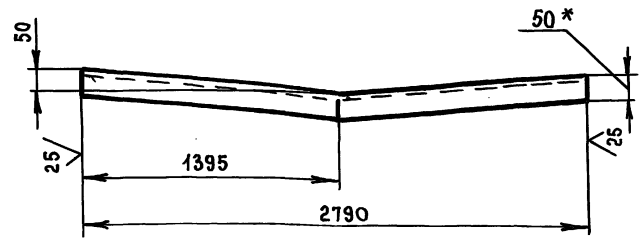

1. * Размер для справок
2. - t_2, $\pm \frac{t_2}{2}$

Изм.	Лист	№ докум.	Подп.	Дата
Разраб.		Андреева		
Пров.		Маркова		
Гл.инж.пр		Ухорская		
Н.контр.		Ухорская		

СТ-1.00.005

Уголок

Литера	Масса	Масштаб
	13.4	1:10

Лист | Листов 1

Уголок 75х50х5-Б-ГОСТ 8510-86 / Ст3сп-II-ГОСТ 535-79

Главмосархитектура Мосгорисполкома Моспромпроект мастерская №7

Инв. № подл. | Подп. и дата | Взам. инв. № | Инв. № дубл. | Подп. и дата

Формат А4

Серия 07.900-2

СТ-1.00.004

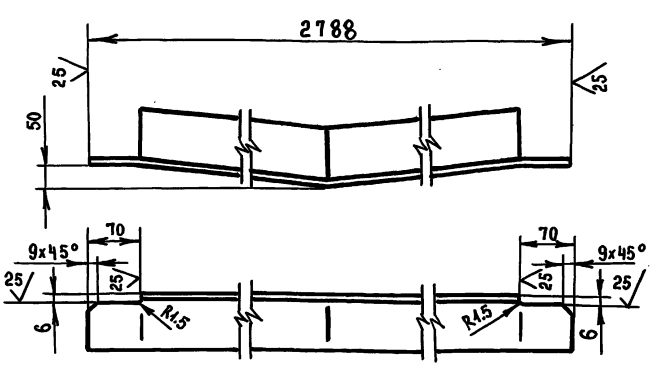

- t_2, $\pm \frac{t_2}{2}$

Изм.	Лист	№ докум.	Подп.	Дата
Разраб.		Андреева		
Пров.		Маркова		
Гл.инж.пр		Ухорская		
Н.контр.		Ухорская		

СТ-1.00.004

Уголок

Литера	Масса	Масштаб
	16.1	1:5

Лист | Листов 1

Уголок 75х75х5-Б-ГОСТ 8509-86 / Ст3сп-IIГОСТ 535-79

Главмосархитектура Мосгорисполкома Моспромпроект мастерская №7

Инв. № подл. | Подп. и дата | Взам. инв. № | Инв. № дубл. | Подп. и дата

Формат А4

СТ-1.00.003

СТ-1.00.003

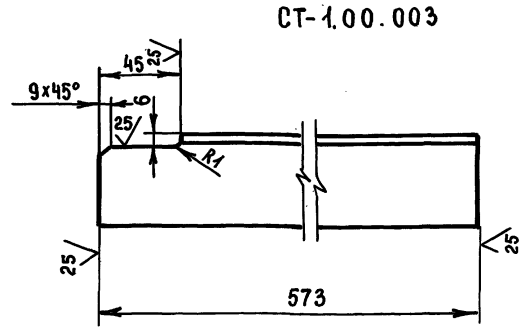

СТ-1.00.003-01 - зеркальное отражение
Остальное - см. СТ-1.00.003

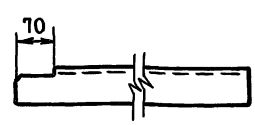

1. * Размер для справок
2. - t_2, $\pm \frac{t_2}{2}$

Изм.	Лист	№ докум.	Подп.	Дата
Разраб.		Андреева		
Пров.		Маркова		
Гл.инж.пр		Ухорская		
Н.контр.		Ухорская		
Гл.конст.		Александрищев		
Гл.инж.		Синяков		
Нач.маст.		Виноградов		

СТ-1.00.003

Уголок

Литера	Масса	Масштаб
	2.1	1:2

Лист | Листов 1

Уголок 50х50х5-Б-ГОСТ 8509-86 / Ст3сп-II ГОСТ 535-79

Главмосархитектура Мосгорисполкома Моспромпроект мастерская №7

Инв. № подл. | Подп. и дата | Взам. инв. № | Инв. № дубл. | Подп. и дата

Формат А4

Выпуск 5

СР-1.00.002

СР-1.00.002

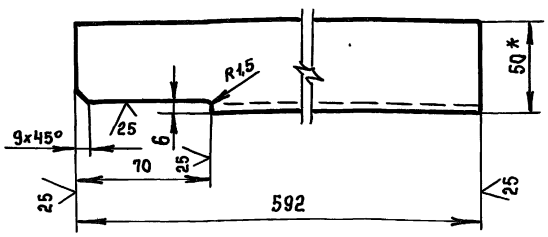

СР-1.00.002-01 - ЗЕРКАЛЬНОЕ ОТРАЖЕНИЕ
Остальное - см. СР-1.00.002

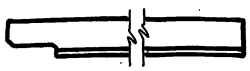

1. * Размер для справок
2. $-t_2, \pm\frac{t_2}{2}$

Изм	Лист	№ докум	Подп.	Дата
Разраб.		Андреева		
Пров.		Маркова		
Гл.инж.пр		Ухорская		
Н.контр.		Ухорская		

СР-1.00.002

Уголок

Литера	Масса	Масшт.
	2.8	1:2

Лист | Листов 1

Уголок 75×50×5-Б-ГОСТ 8510-86 / Ст3сп-II-ГОСТ 535-79

ГлавМосархитектура Мосгорисполкома Моспромпроект мастерская №7

Формат А4

СР-1.00.001

СР-1.00.001

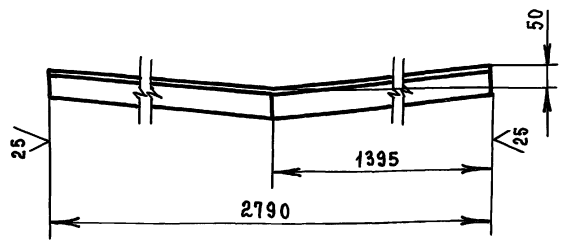

$-t_2, \pm\frac{t_2}{2}$

Изм	Лист	№ докум	Подп.	Дата
Разраб.		Андреева		
Пров.		Маркова		
Гл.инж.пр		Ухорская		
Н.контр.		Ухорская		

СР-1.00.001

Уголок

Литера	Масса	Масшт.
	16.2	1:10

Лист | Листов 1

Уголок 75×75×5-Б-ГОСТ 8509-86 / Ст3сп-II-ГОСТ 535-79

ГлавМосархитектура Мосгорисполкома Моспромпроект мастерская №7

Формат А4

Серия 07.900-2

Формат	Зона	Поз.	Обозначение	Наименование	Кол.	Примечание
Б.Ч		13	СР-1.00.006	Уголок		
				Уголок 75×50×5-Б-ГОСТ 8510-86 / Ст3сп-II-ГОСТ 535-79		
				ℓ= 2788 h14	1	13,4 кг
Б.Ч		14	СР-1.00.007	Уголок		
				Уголок 75×75×5-Б-ГОСТ 8509-86 / Ст3сп-II-ГОСТ 535-79		
				ℓ= 648 h14	2	15,0 кг
Б.Ч		15	СР-1.00.008	Уголок		
				Уголок 75×75×5-Б-ГОСТ 8509-86 / Ст3сп-II-ГОСТ 535-79		
				ℓ= 800 h14	2	9,3 кг
Б.Ч		16	СР-1.00.009	Уголок		
				Уголок 75×75×5-Б-ГОСТ 8509-86 / Ст3сп-II-ГОСТ 535-79		
				ℓ= 2788 h14	1	16,2 кг
Б.Ч		17	СР-1.00.010	Уголок		
				Уголок 75×75×5-Б-ГОСТ 8509-86 / Ст3сп-II-ГОСТ 535-79		
				ℓ= 200 h14	2	2,3 кг

Изм	Лист	№ докум	Подп.	Дата

СР-1.00.000

Лист 2

Формат А4

Формат	Зона	Поз.	Обозначение	Наименование	Кол.	Примечание
				Документация		
А2			СР-1.00.000 СБ	Сборочный чертеж		
				Детали		
А4		1	СР-1.00.001	Уголок	1	
А4		2	СР-1.00.002	Уголок	1	
		3	-01	Уголок	1	
А4		4	СП-1.01.009-02	Уголок	2	
А4		5	СП-1.01.013	Уголок	6	
А4		6	СТ-1.00.001	Лист	1	
А4		7	СТ-1.00.003	Уголок	2	
		8	-01	Уголок	2	
А4		9	СТ-1.00.005	Уголок	1	
Б.Ч		10	СР-1.00.003	Лист	2	
				Лист Б-ПН-Ч ГОСТ 19903-74 / Ст3сп ГОСТ 14637-79		
				(450×700) h14	2	19,8 кг
Б.Ч		11	СР-1.00.004	Лист		
				Лист Б-ПН-Б ГОСТ 19903-74 / Ст3сп ГОСТ 14637-79		
				(700×1340) h14	2	88,4
Б.Ч		12	СР-1.00.005	Уголок		
				Уголок 75×50×5-Б-ГОСТ 8510-86 / Ст3сп-II-ГОСТ 535-79		
				ℓ=800 h14	2	7,7 кг

Изм	Лист	№ докум	Подп.	Дата
Разраб.		Андреева		
Пров.		Маркова		
Гл.инж.пр		Ухорская		
Н.контр.		Ухорская		

СР-1.00.000

Секция рядовая

Литера	Лист	Листов
	1	2

ГлавМосархитектура Мосгорисполкома Моспромпроект мастерская №7

Формат А4

Инв.№подл. | Подп. и дата | Взам.инв.№ | Инв.№дубл. | Подп. и дата

СР-1.00.000 СБ

Выпуск 5

Серия 07.900-2

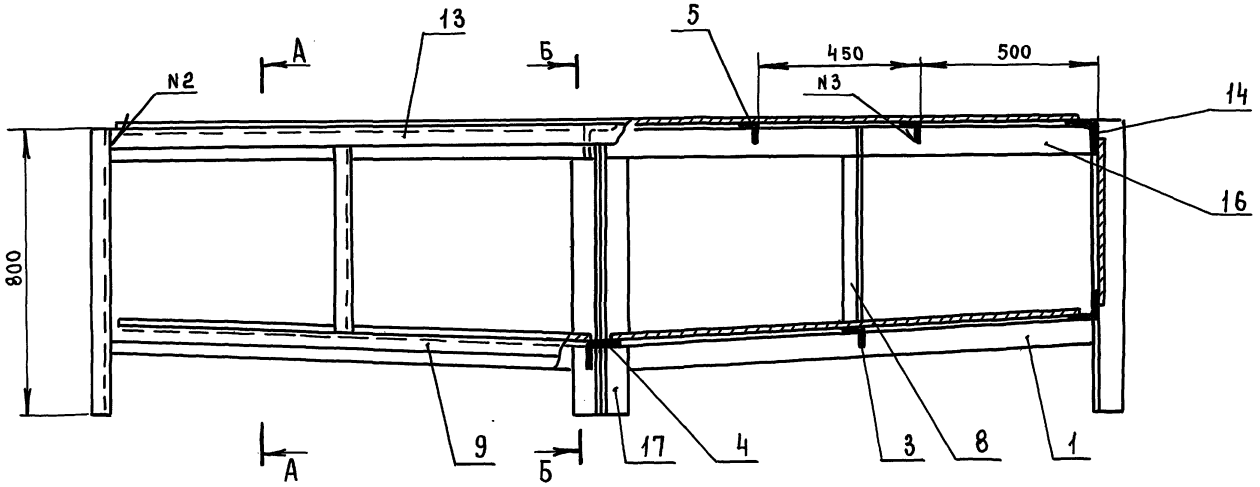

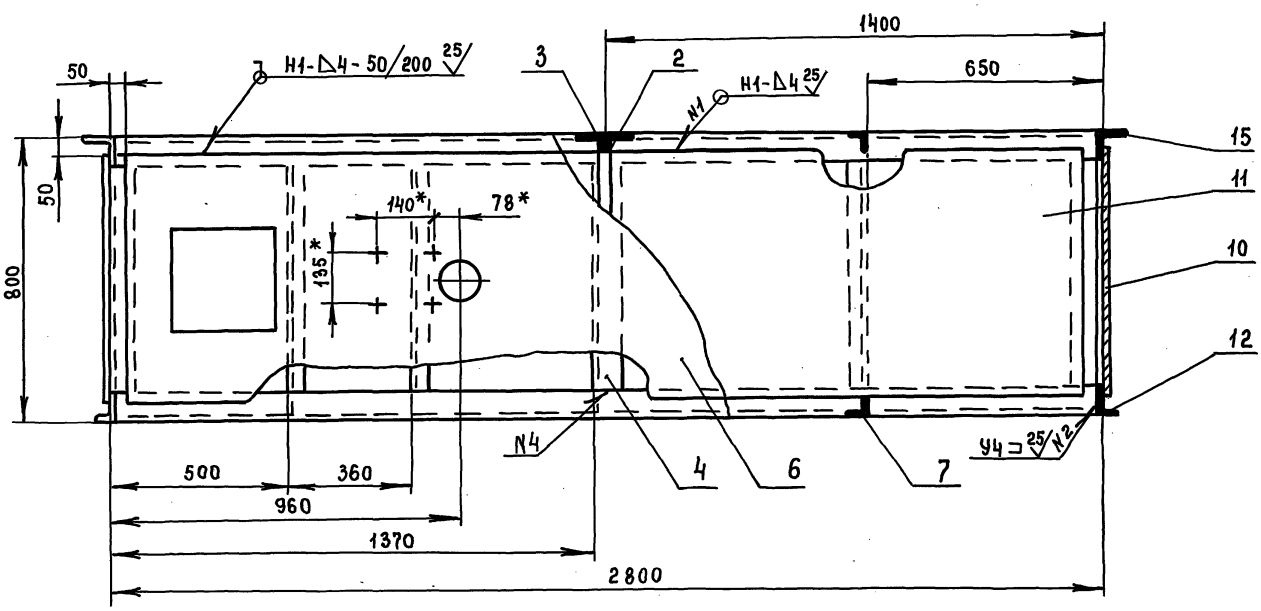

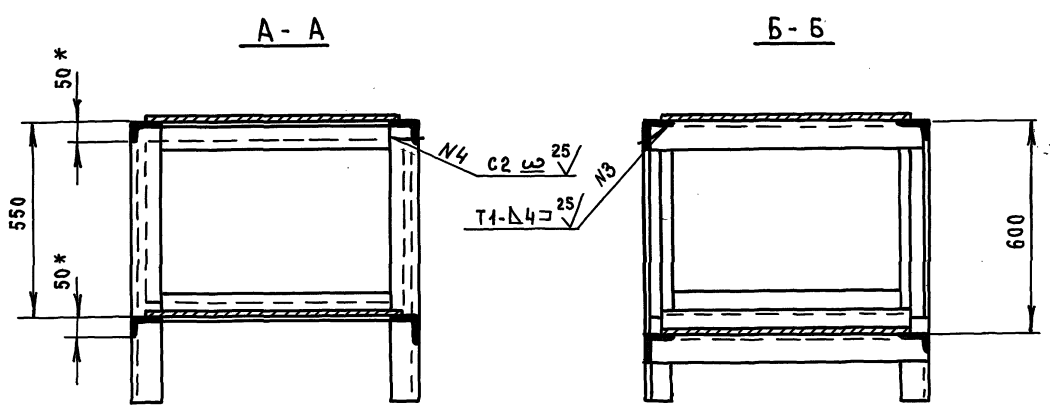

1. * Размер для справок
2. $-t_2, \pm \frac{t_2}{2}$
3. Сварку производить по ГОСТ 5264-80

					СР-1.00.000 СБ			
Изм.	Лист	№ докум.	Подп.	Дата		Литера	Масса	Масштаб
Разраб.		Андреева			Секция рядовая Сборочный чертеж		306.0	1:10
Пров.		Маркова				Лист	Листов 1	
Гл. инж. пр.		Ухорская				ГлавМосАрхитектура МосгорисполкомаМоспромпроект Мастерская N7		
Н. контр.		Ухорская						
Гл. констр.		Алексанянц						
Гл. инж.		Синяков						
Нач. маст.		Виноградов						

Инв. N подл. | Подп. и дата | Взам. инв. N | Инв. N дубл. | Подп. и дата

Выпуск 5

Серия 07.900-2

Г.00.002

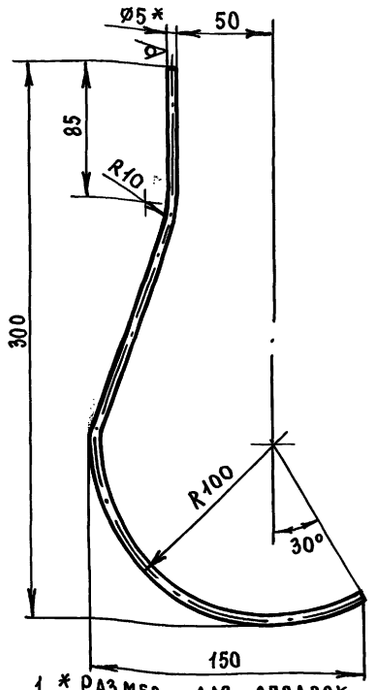

1. * Размер для справок
2. $-t_2, \pm\frac{t_2}{2}$
3. Развернутая длина ℓ = 425 мм

Изм.	Лист	№ докум.	Подп.	Дата	Г.00.002			
Разраб.		Андреева			Зуб	Литера	Масса	Масшт.
Пров.		Маркова					0.07	1:2
Гл.инж.пр		Ухорская				Лист	Листов 1	
Н. контр.		Ухорская			Круг В-5 ГОСТ 2590-71 / Ст3сп-II-ГОСТ 535-79	Главмосархитектура Мосгорисполкома Моспромпроект мастерская N7		

Инв.N подл. | Подп. и дата | Взам.инв.N | Инв.N дубл. | Подп. и дата

Формат А4

К.00.001

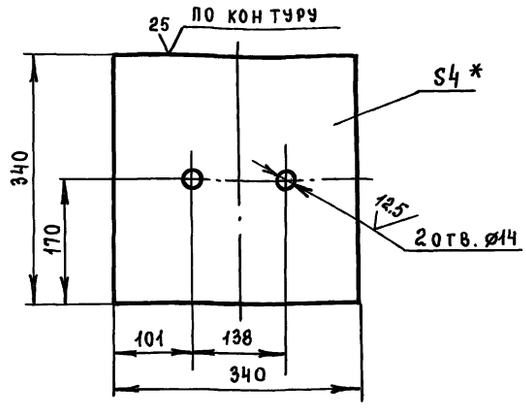

1. * Размер для справок
2. $+t_2, -t_2, \pm\frac{t_2}{2}$.

Изм.	Лист	№ докум.	Подп.	Дата	К.00.001			
Разраб.		Андреева			Крышка	Литера	Масса	Масшт.
Пров.		Маркова					3,6	1:5
Гл.инж.пр		Ухорская				Лист	Листов 1	
Н. контр.		Ухорская			Лист Б-ПН-Ч ГОСТ 19903-74 / Ст3сп ГОСТ 14637-79	Главмосархитектура Мосгорисполкома Моспромпроект мастерская N7		

Инв.N подл. | Подп. и дата | Взам.инв.N | Инв.N дубл. | Подп. и дата

Формат А4

К.00.000СБ

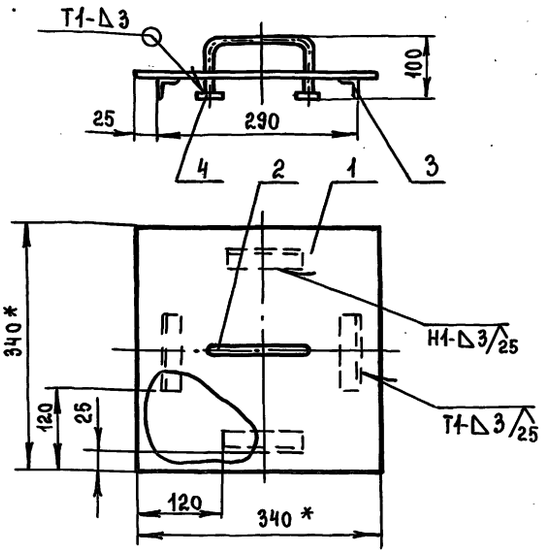

1. * Размер для справок
2. $\pm\frac{t_2}{2}$
3. Сварку производить по ГОСТ 5264-80

Изм.	Лист	№ докум.	Подп.	Дата	К.00.000СБ			
Разраб		Андреева			Крышка Сборочный чертеж	Литера	Масса	Масшт.
Пров.		Маркова					4.5	1:5
Гл.инж.пр		Ухорская				Лист	Листов 1	
Н. контр.		Ухорская				Главмосархитектура Мосгорисполкома Моспромпроект мастерская N7		

Инв.N подл. | Подп. и дата | Взам.инв.N | Инв.N дубл. | Подп. и дата

Формат А4

Формат	Зона	Поз.	Обозначение	Наименование	Кол.	Примечание
				Документация		
А4			К-00.000 СБ	Сборочный чертеж		
				Детали		
А4		1	К.00.001	Крышка	1	
А4		2	СП.1.02.002	Ручка	1	
Б.Ч		3	К.00.002	Уголок		
				Уголок 25х25х3-Б-ГОСТ 8509-86 / Ст3сп-II-ГОСТ 535-79		
				ℓ = 100 h14	4	0,45кг
				Стандартные изделия		
		4		Шайба 12.02.01 ГОСТ 11371-78	2	

Изм.	Лист	№ докум.	Подп.	Дата	К.00.000			
Разраб		Андреева			Крышка	Литера	Лист	Листов
Пров.		Маркова					1	1
Гл.инж.пр		Ухорская				Главмосархитектура Мосгорисполкома Моспромпроект мастерская N7		
Н. контр.		Ухорская						

Инв.N подл. | Подп. и дата | Взам.инв.N | Инв.N дубл. | Подп. и дата

Г. 00. 000 СБ

Выпуск 5

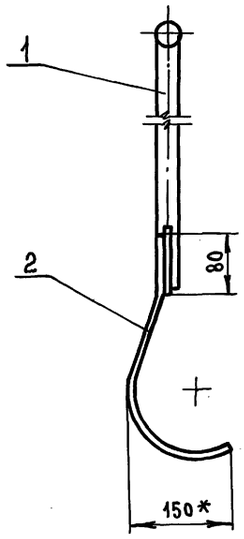

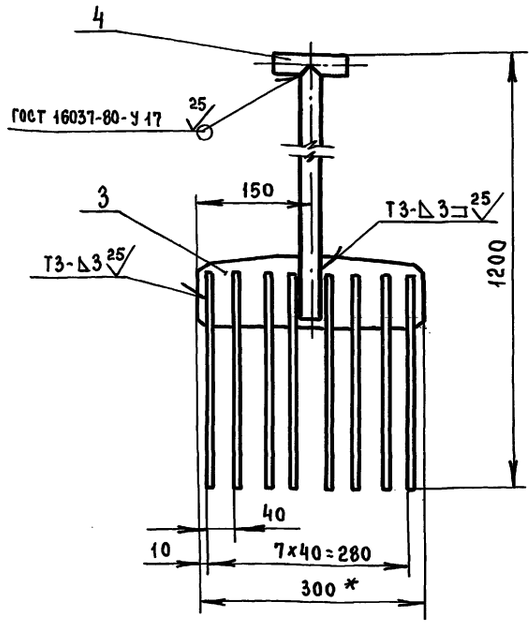

1. * Размер для справок
2. $-t_2, \pm\frac{t_2}{2}$
3. Сварку производить по ГОСТ 5264-80

Изм	Лист	№ докум.	Подп.	Дата	Г. 00. 000 СБ			
Разраб.		Андреева			Грабли Сборочный чертеж	Литера	Масса	Масштаб
Пров.		Маркова					2.7	1:5
Гл. инж. пр		Ухорская				Лист	Листов 1	
Н. контр.		Ухорская				Главмосархитектура Мосгорисполкома Моспромпроект Мастерская N 7		

Формат А3

Инв. № подл. | Подп. и дата | Инв. № дубл. | Взам. инв. N | Подп. и дата

Г. 00. 001

Серия 07.900-2

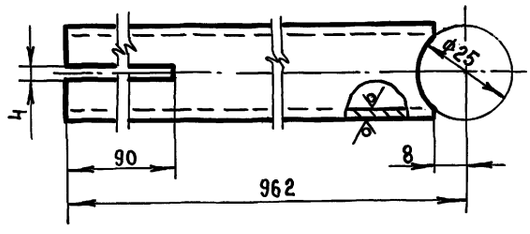

$-t_2, \pm\frac{t_2}{2}$

Изм	Лист	№ докум	Подп.	Дата	Г. 00. 001.			
Разраб.		Андреева			Труба	Литера	Масса	Масштаб
Пров.		Маркова					1.3	1:1
Гл. инж. пр		Ухорская				Лист	Листов 1	
Н. контр.		Ухорская			Труба 25×2,5 ГОСТ 8732-78 / Б10 ГОСТ 8731-87	Главмосархитектура Мосгорисполкома Моспромпроект Мастерская N 7		

Формат А4

Формат	Зона	Поз.	Обозначение	Наименование	Кол.	Примечание
				Документация		
А3			Г. 00. 000 СБ	Сборочный чертеж		
				Детали		
А4		1	Г. 00. 001	Труба	1	
А4		2	Г. 00. 002	Зуб	8	
А4		3	Г. 00. 003	Полоса	1	
Б4		4	Г. 00. 004	Труба		
				Труба 25×2,5 ГОСТ 8732-78 / Б10 ГОСТ 8731-87		
				ℓ = 100 h 14	1	0,14 кг

Изм	Лист	№ докум	Подп.	Дата	Г. 00. 000			
Разраб.		Андреева			Грабли	Литера	Лист	Листов
Пров.		Маркова					1	
Гл. инж. пр		Ухорская				Главмосархитектура Мосгорисполкома Моспромпроект Мастерская N 7		
Н. контр.		Ухорская						

Инв. N подл. | Подп. и дата | Взам. инв. N | Инв. N дубл. | Подп. и дата

Выпуск 5

МСБ-1/0. 00. 001

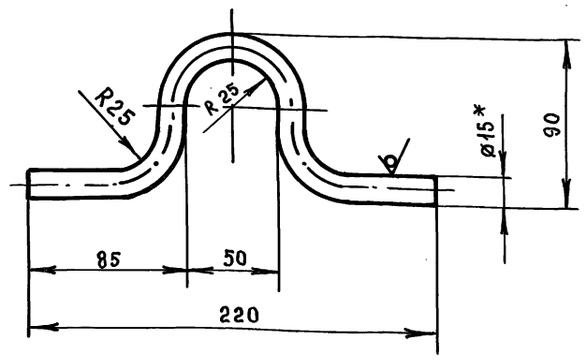

1. * Размер для справок.
2. $-t_2, \pm\frac{t_2}{2}$
3. Длина развертки ℓ = 314 мм

Изм.	Лист	№ докум.	Подп.	Дата	МСБ-1/0. 00. 001			
Разраб.		Андреева			Петля	Лит.	Масса	Масштаб
Пров.		Маркова					0,47	1:2
Гл.инж.пр		Ухорская				Лист	Листов 1	
Н. контр		Ухорская			Круг В-15 ГОСТ 2590-71 / Б Ст 3 сп-II-ГОСТ 535-79	ГлавМосархитектура Мосгорисполкома Моспромпроект Мастерская №7		

Инв. № подл. | Подп. и дата | Взам. инв. № | Инв. № дубл. | Подп. и дата

Формат А4

Серия 07.900-2

СП-1.00.003

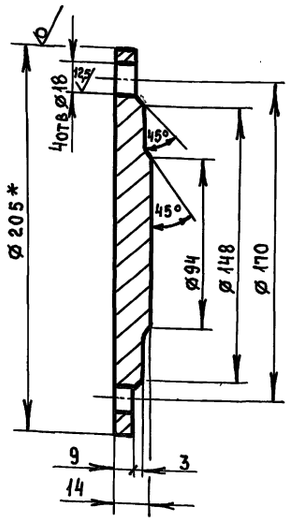

1. * Размер для справок
2. $+t_2, -t_2, \pm\frac{t_2}{2}$.

Изм.	Лист	№ докум.	Подп.	Дата	СП-1.00.003			
Разраб.		Помазкова			Заглушка	Лит.	Масса	Масштаб
Пров.		Андреева					2,75	1:2
Гл.инж.пр		Ухорская				Лист	Листов 1	
Н. контр.		Ухорская			Круг В-205 ГОСТ 2590-71 / Б Ст 3 сп-II-ГОСТ 535-79	ГлавМосархитектура Мосгорисполкома Моспромпроект Мастерская №7		

Инв. N подл. | Подп. и дата | Взам. инв. N | Инв. N дубл. | Подп. и дата

Формат А4

Г. 00. 003

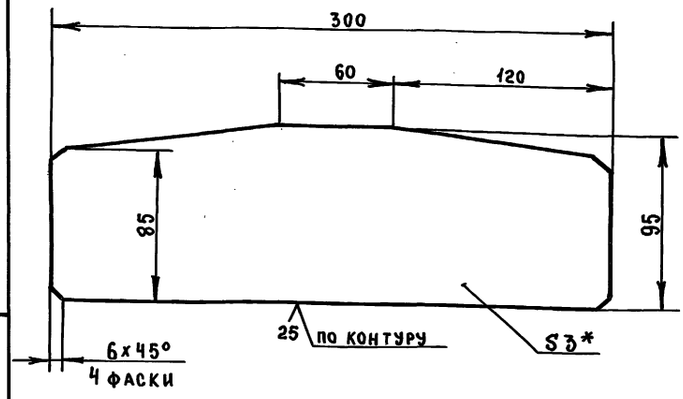

1. * Размер для справок
2. $-t_2, \pm\frac{t_2}{2}$

Изм.	Лист	№ докум.	Подп.	Дата	Г. 00. 003			
Разраб.		Помазкова			Полоса	Лит.	Масса	Масштаб
Пров.		Андреева					0,64	1:2
Гл.инж.пр		Ухорская				Лист	Листов 1	
Н. контр		Ухорская			Лист Б-ПН-3 ГОСТ 19903-74 / 3-IV-Ст 3 сп ГОСТ 16523-70	ГлавМосархитектура Мосгорисполкома Моспромпроект Мастерская №7		
Гл. констр		Александиц						
Гл. инж.		Синяков						
Нач. маст		Виноградов						

Инв. N подл. | Подп. и дата | Взам. инв. N | Инв. N дубл. | Подп. и дата

Формат А4

gost.e-ecolog.ru