ЧЕРТЕЖИ ТИПОВЫХ КОНСТРЧКЦИЙ И ИЗДЕЛИЙ
ИНЖЕНЕРНОГО ОБОРУДОВАНИЯ

Серия 07.900-2

ТЕХНОЛОГИЧЕСКИЕ МЕТАЛЛИЧЕСКИЕ ЕМКОСТИ ДЛЯ УБЕЖИЩ

Выпуск 4

Баки
ВОДЯНЫЕ ЦЕЛЬНОМЕТАЛЛИЧЕСКИЕ БЦВ-4, БЦВ-6, БЦВ-8, БЦВ-10

РАБОЧИЕ ЧЕРТЕЖИ

20338-07

Отпускная цена
на момент реализации
указана
в счет-накладной

gost.e-ecolog.ru

ЧЕРТЕЖИ ТИПОВЫХ КОНСТРУКЦИЙ И ИЗДЕЛИЙ
ИНЖЕНЕРНОГО ОБОРУДОВАНИЯ

Серия 07.900-2

ТЕХНОЛОГИЧЕСКИЕ МЕТАЛЛИЧЕСКИЕ ЕМКОСТИ ДЛЯ УБЕЖИЩ

Выпуск 4

БАКИ ВОДЯНЫЕ ЦЕЛЬНОМЕТАЛЛИЧЕСКИЕ БЦВ-4, БЦВ-6, БЦВ-8, БЦВ-10

РАБОЧИЕ ЧЕРТЕЖИ

Разработан
институтом Моспромпроект
Главный инженер института /Коровинский/
Главный инженер проекта /Чхорская/

Утвержден
управлением НГО СССР
от 12 декабря 1988 г
протокол N 46
Введен в действие
институтом Моспромпроект
приказ N 149 от 19 апреля 1989

Содержание альбома

Обозначение	Наименование	
15-88.00.000	Бак цельнометаллический для воды БЦВ-4	3
15-88.00.001	Полухомут	
15-88.00.003	Заглушка	
15-88.00.002	Ниппель	
15-88.00.002-01	Ниппель	
15-88.00.000СБ	Бак цельнометаллический для воды БЦВ-4. Сборочный чертеж	4
15-88.01.000	Бак. Л. 1,2	5
15-88.01.009	Уголок	
15-88.01.009-01	Уголок	
15-88.01.010	Уголок	
15-88.01.000СБ	Бак. Сборочный чертеж	6
15-88.01.001	Труба	7
15-88.01.002	Раструб	
15-88.01.003	Накладка	
15-88.01 004	Скоба	
15-88.00.004	Петля	8
15-88.01.006	Труба	
15-88.01.007	Диск	
15-88.01.008	Труба	
15-88.02.000	Крышка	9
15-88.02.000СБ	Крышка. Сборочный чертеж	
15-88.02.001	Ручка	
15-88.02.002	Уголок	
15-88.02.002-01	Уголок	
16-88.00.000	Бак цельнометаллический для воды БЦВ-6	10
16-88.01.000	Бак. Л. 1,2,3	
16-88.00.000СБ	Бак цельнометаллический для воды БЦВ-6. Сборочный чертеж	11
16-88.01.000СБ	Бак. Сборочный чертеж. Лист 1	12
16-88.01.000СБ	Бак. Сборочный чертеж. Лист 2	13
17-88.00.000	Бак цельнометаллический для воды БЦВ-8	14
17-88.01.000	Бак. Л. 1,2,3	
17-88.00.000СБ	Бак цельнометаллический для воды БЦВ-8 Сборочный чертеж	15
17-88.01.000СБ	Бак. Сборочный чертеж. Лист 1	16
17-88.01.000СБ	Бак. Сборочный чертеж. Лист 2	17
18-88.00.000	Бак цельнометаллический для воды БЦВ-10	18
18-88.01.000	Бак. Л. 1,2,3	
18-88.00.000СБ	Бак цельнометаллический для воды БЦВ-10 Сборочный чертеж	19
18-88.01.000СБ	Бак. Сборочный чертеж. Лист 1	20
18-88.01.000СБ	Бак. Сборочный чертеж. Лист 2	21

Выпуск 4

Сер. Серия 07.900-2

15-88.00.002

Выпуск 4

15-88.00.002

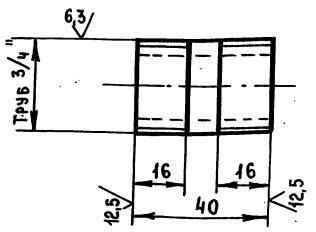

15-88.00.002-01 - ЗЕРКАЛЬНОЕ ОТРАЖЕНИЕ
ОСТАЛЬНОЕ - СМ. 15-88.00.002
М 1:2

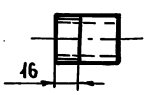

$-t_2, \pm\frac{t_2}{2}$

Изм.	Лист	№ докум.	Подп.	Дата
Разраб.		Ломазкова		
Пров.		Маркова		
Гл. инж. пр.		Чхорская		
Н. контр.		Чхорская		

15-88.00.002

Ниппель

Лит.	Масса	Масшт.
	0.09	1:1

Лист | Листов 1

Труба 28х4 ГОСТ 8734-75 / Б10 ГОСТ 8733-87

ГлавМосархитектура Мосгорисполкома Моспромпроект мастерская №7

Инв. № подл. | Подп. и дата | Взам. инв. № | Инв. № дубл. | Подп. и дата

ФОРМАТ А4

15-88.00.003

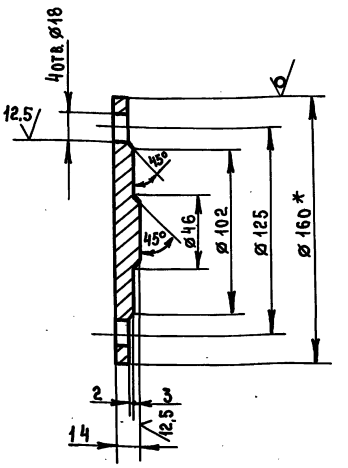

1.* Размер для справок
2. $+t_2, -t_2, \pm\frac{t_2}{2}$.

Изм.	Лист	№ докум.	Подп.	Дата
Разраб.		Ломазкова		
Пров.		Маркова		
Гл. инж. пр.		Чхорская		
Н. контр.		Чхорская		

15-88.00.003

Заглушка

Лит.	Масса	Масшт.
	1.55	1:2

Лист | Листов 1

Круг В-160 ГОСТ 2590-71 / Ст3сп-II-ГОСТ 535-79

ГлавМосархитектура Мосгорисполкома Моспромпроект мастерская №7

Инв. № подл. | Подп. и дата | Взам. инв. № | Инв. № дубл. | Подп. и дата

ФОРМАТ А4

15-88.00.004

Серия 07.900-2

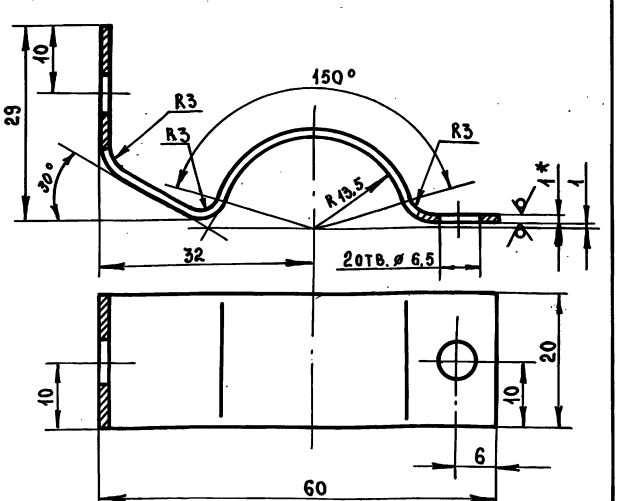

1.* Размер для справок
2. $+t_2, -t_2, \pm\frac{t_2}{2}$
3. Длина развертки ℓ = 96 мм

Изм.	Лист	№ докум.	Подп.	Дата
Разраб.		Ломазкова		
Пров.		Маркова		
Гл. инж. пр.		Чхорская		
Н. контр.		Чхорская		

15-88.00.001

Полухомут

Лит.	Масса	Масшт.
	0.01	2:1

Лист | Листов 1

Лист Б-ПН-1,0 ГОСТ 19903-74 / 3-IV-Ст3сп ГОСТ 16523-70

ГлавМосархитектура Мосгорисполкома Моспромпроект мастерская №7

Инв. № подл. | Подп. и дата | Взам. инв. № | Инв. № дубл. | Подп. и дата

ФОРМАТ А4

Формат	Зона	Поз.	Обозначение	Наименование	Кол.	Примечание
				Документация		
А2			15-88.00.000 СБ	Сборочный чертеж		
				Сборочные единицы		
А4		1	15-88.01.000	Бак	1	
А4		2	15-88.02.000	Крышка	1	
				Детали		
А4		3	15-88.00.001	Полухомут	6	
А4		4	15-88.00.002	Ниппель	1	
А4		5	15-88.00.003	Заглушка	3	
А4		6	15-88.00.004	Петля	4	
				Стандартные изделия		
		7		Болт ГОСТ 7798-70		
		8		М6-6g х 8.58.01	6	
		9		М16-6g х 60.58.01	12	
				Винт В.М6-6g х 16.48.01		
				ГОСТ 1491-80	3	
		10		Гайка ГОСТ 5915-70		
		11		М 6.5.01	3	
				М 16.5.01	12	
		12		Шайба ГОСТ 11371-78		
		13		6.02.01	3	
		14		16.02.01	12	
				Шайба 6,65 Г.02.9		
		15		ГОСТ 6402-70	6	
				Прокладка А-50-10		
		16		ГОСТ 15180-70	3	
		64		Уголь ник 20		
				ГОСТ 8946-75	1	0,15кг

Изм.	Лист	№ докум.	Подп.	Дата
Разраб.		Маркова		
Пров.		Андреева		
Гл. инж. пр.		Чхорская		
Н. контр.		Чхорская		

15-88.00.000

Бак цельнометаллический для воды БЦВ-4

Лит.	Лист	Листов
	1	

ГлавМосархитектура Мосгорисполкома Моспромпроект мастерская №7

Инв. № подл. | Подп. и дата | Взам. инв. № | Инв. № дубл. | Подп. и дата

20338-07 4

ФОРМАТ А4

Выпуск 4

Серия 07.900-2

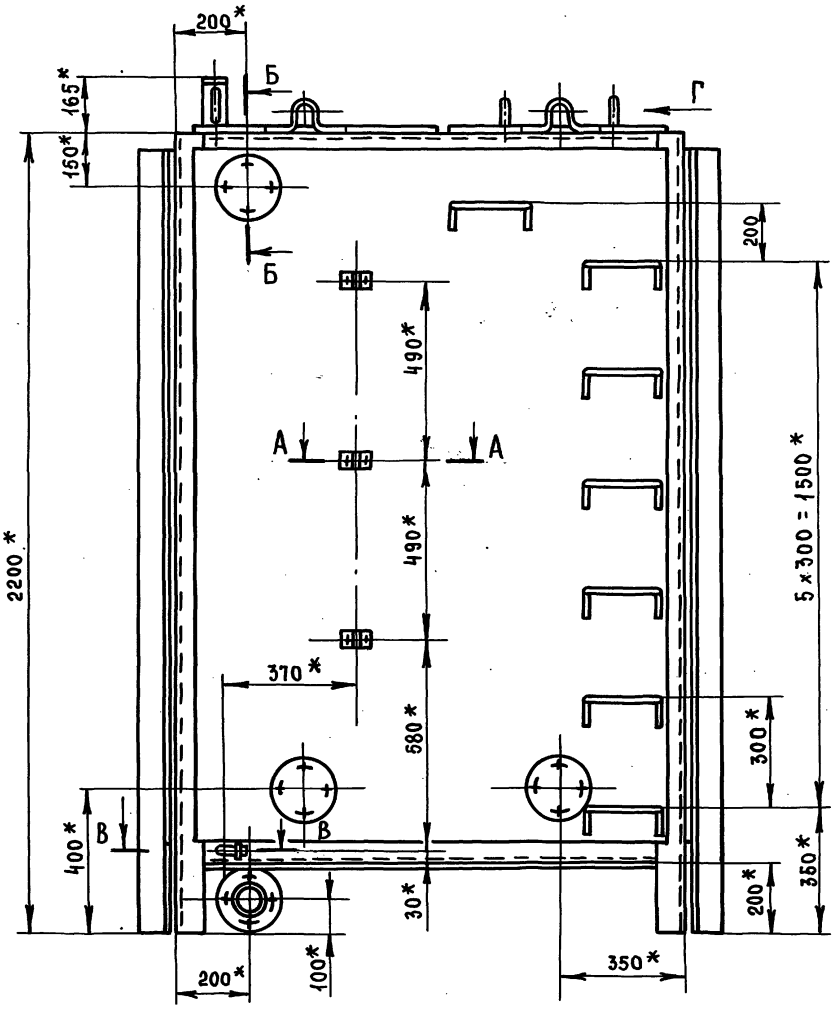

А-А
М1:1

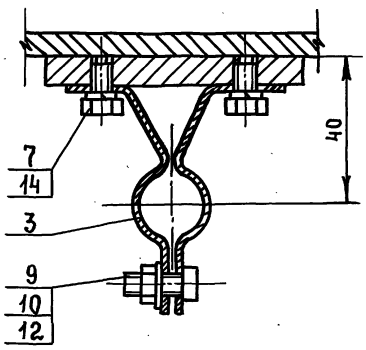

Б-Б
М1:2

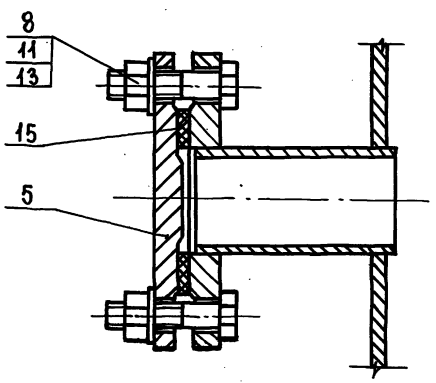

В-В
М1:2

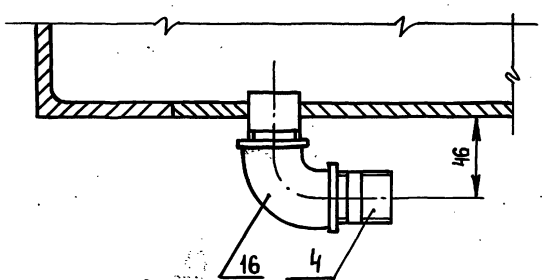

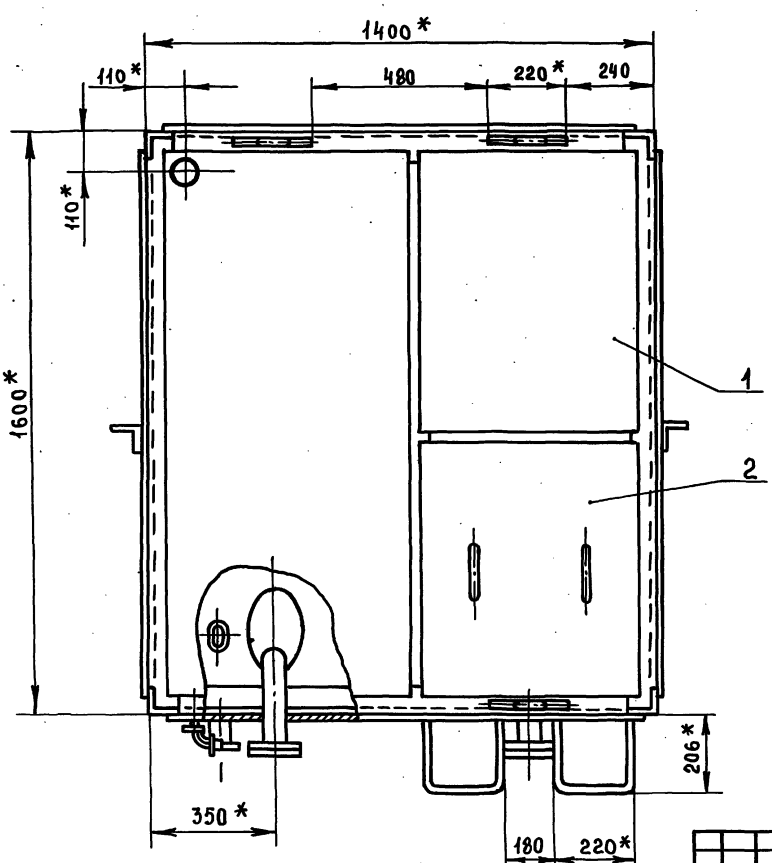

Вид Г
М 1:2.5

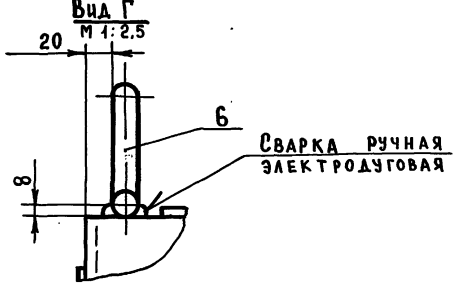

* Размеры для справок.

Внутреннюю и наружную поверхности грунтовать грунтом ХС-04 (ТУ6-10.1414-76)-1 слой, и окрасить эмалью ХС-558 (ТУ6-10.592-76)-2÷3 слоя

				15-88.00.000 СБ			
Изм.	Лист	№ докум.	Подп.	Дата	Бак цельнометаллический для воды БЦВ-4 Сборочный чертеж	Лит.	Масса	Масштаб
Разраб.		Маркова					1030	1:10
Пров.		Андреева				Лист	Листов 1	
Н. контр.		Ухорская						
Гл. инж. пр.		Ухорская				Главмосархитектура Мосгорисполкома Моспромпроект Мастерская №7		
Гл. констр.		Александин						
Гл. спец.		Симаков						
Нач. маст.		Виноградов						

Инв. № подл. | Подп. и дата | Взам. инв. № | Инв. № дубл. | Подп. и дата

Выпуск 4

15-88.01.010

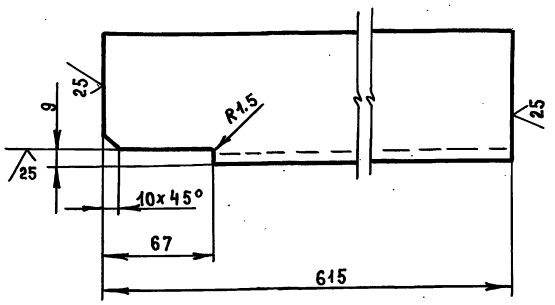

$-t_2, \pm\frac{t_2}{2}$

Изм.	Лист	№ докум.	Подп.	Дата
Разраб.		Помазкова		
Пров.		Маркова		
Гл. инж. пр.		Ухорская		
Н. контр.		Ухорская		

15-88.01.010

Уголок

Лит.	Масса	Масштаб
	5,5 кг	1:2

Лист | Листов 1

Уголок 75×75×8-Б-ГОСТ 8509-86 / Ст3сп-II-ГОСТ 535-79

ГлавМосАрхитектура Мосгорисполкома Моспромпроект Мастерская №7

Инв. № подл. | Подп. и дата | Взам. инв. № | Инв. № дубл. | Подп. и дата

Формат А4

15-88.01.009

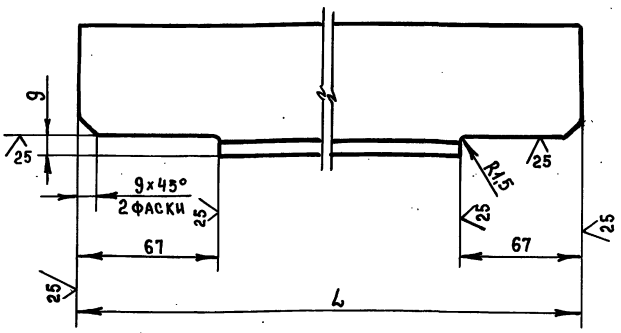

Обозначение	Размер, мм, L	Масса, кг
15-88.01.009	1582	13,6
-01	1982	17,3

$-t_2, \pm\frac{t_2}{2}$

Изм.	Лист	№ докум.	Подп.	Дата
Разраб.		Помазкова		
Пров.		Маркова		
Гл. инж. пр.		Ухорская		
Н. контр.		Ухорская		

15-88.01.009

Уголок

Лит	Масса	Масштаб
		1:2

Лист | Листов 1

Уголок 75×75×8-Б-ГОСТ 8509-86 / Ст3сп-II-ГОСТ 535-79

ГлавМосАрхитектура Мосгорисполкома Моспромпроект Мастерская №7

Инв. № подл. | Подп. и дата | Взам. инв. № | Инв. № дубл. | Подп. и дата

Формат А4

Серия 07.900-2

Формат	Зона	Поз.	Обозначение	Наименование	Кол.	Примечание
Б4		15	15-88.01.014	Уголок		
				Уголок 75×75×8-Б-ГОСТ 8509-86 / Ст3сп-II-ГОСТ 535-79		
				ℓ = 1248 h14	4	45 кг
Б4		16	15-88.01.015	Дно		
				Лист Б-ПН-8 ГОСТ 19903-74 / Ст3сп ГОСТ 14637-79		
				(1500×1300) h14	1	122,6 кг
Б4		17	15-88.01.016	Обшивка		
				Лист Б-ПН-4 ГОСТ 19903-74 / Ст3сп ГОСТ 14637-79		
				(600×775) h14	1	14,6 кг
Б4		18	15-88.01.017	Обшивка		
				Лист Б-ПН-4 ГОСТ 19903-74 / Ст3сп ГОСТ 14637-79		
				(1500×675) h14	1	31,8 кг
Б4		19	15-88.01.018	Обшивка		
				Лист Б-ПН-6 ГОСТ 19903-74 / Ст3сп ГОСТ 14637-79		
				(1500×1900) h14	2	268,8 кг
Б4		20	15-88.01.019	Обшивка		
				Лист Б-ПН-6 ГОСТ 19903-74 / Ст3сп ГОСТ 14637-79		
				(1900×1300) h14	2	233 кг
Б4		21	15-88.01.020	Труба		
				Труба 57×3,5 ГОСТ 8732-78 / Б10 ГОСТ 8731-87		
				ℓ = 110 h14	1	0,5 кг
				Стандартные изделия		
		22		Фланец 50-10 ГОСТ 12820-80	4	

Изм.	Лист	№ докум.	Подп.	Дата

15-88.01.000

Лист 2

Инв. № подл. | Подп. и дата | Взам. инв. № | Инв. № дубл. | Подп. и дата

Формат А4

Формат	Зона	Поз.	Обозначение	Наименование	Кол.	Примечание
				Документация		
А2			15-88.01.000 СБ	Сборочный чертеж		
				Детали		
А4		1	15-88.01.001	Труба	2	
А4		2	15-88.01.002	Раструб	2	
А4		3	15-88.01.003	Накладка	3	
А4		4	15-88.01.004	Скоба	12	
А4		5	15-88.00.002-01	Ниппель	1	
А4		6	15-88.01.006	Труба	1	
А4		7	15-88.01.007	Диск	1	
А4		8	15-88.01.008	Труба	1	
А4		9	15-88.01.009	Уголок	4	
		10	-01	Уголок	4	
А4		11	15-88.01.010	Уголок	1	
Б4		12	15-88.01.011	Уголок		
				Уголок 75×75×8-Б-ГОСТ 8509-86 / Ст3сп-II-ГОСТ 535-79		
				ℓ = 2200 h14	4	79,4 кг
Б4		13	15-88.01.012	Уголок		
				Уголок 75×75×8-Б-ГОСТ 8509-86 / Ст3сп-II-ГОСТ 535-79		
				ℓ = 2150 h14	2	38,8 кг
Б4		14	15-88.01.013	Уголок		
				Уголок 75×75×8-Б-ГОСТ 8509-86 / Ст3сп-II-ГОСТ 535-79		
				ℓ = 1448 h14	1	13 кг

Изм.	Лист	№ докум.	Подп.	Дата
Разраб.		Маркова		
Пров.		Андреева		
Гл. инж. пр.		Ухорская		
Н. контр.		Ухорская		

15-88.01.000

Бак

Лит	Лист	Листов
	1	2

ГлавМосАрхитектура Мосгорисполкома Моспромпроект Мастерская №7

Инв. № подл. | Подп. и дата | Взам. инв. № | Инв. № дубл. | Подп. и дата

20338-07 6

Формат А4

15-88.01.000 СБ

Выпуск 4

Серия 01.900-2

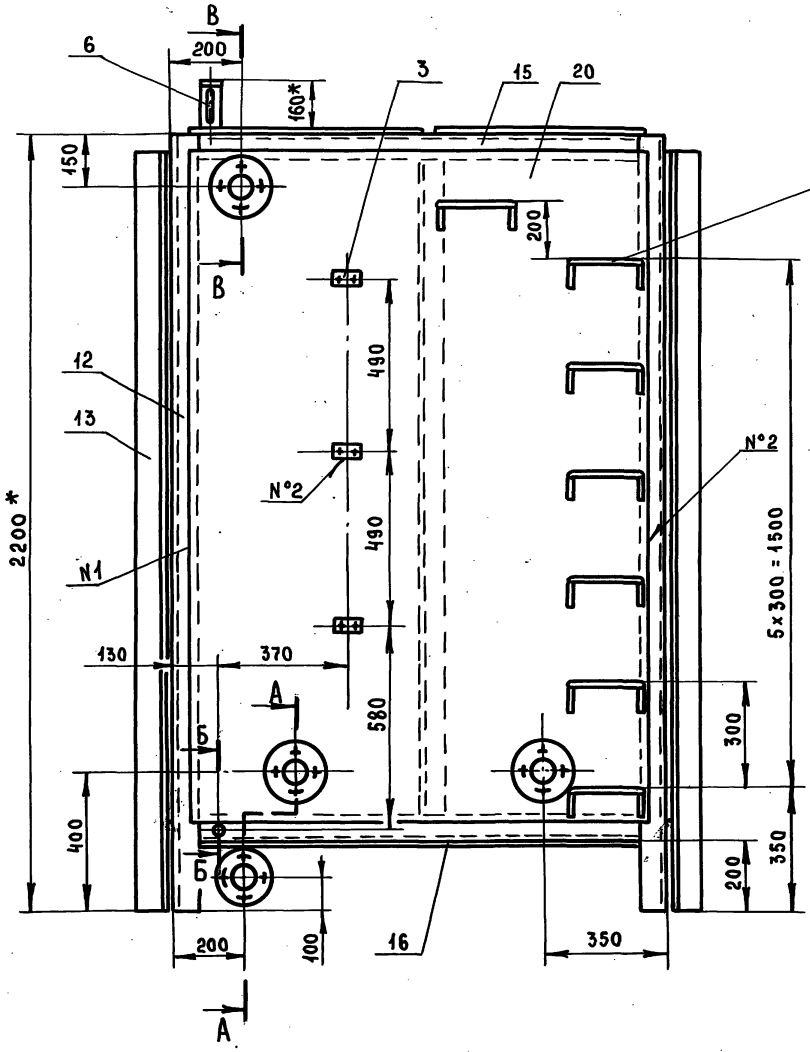

А - А
М 1:4

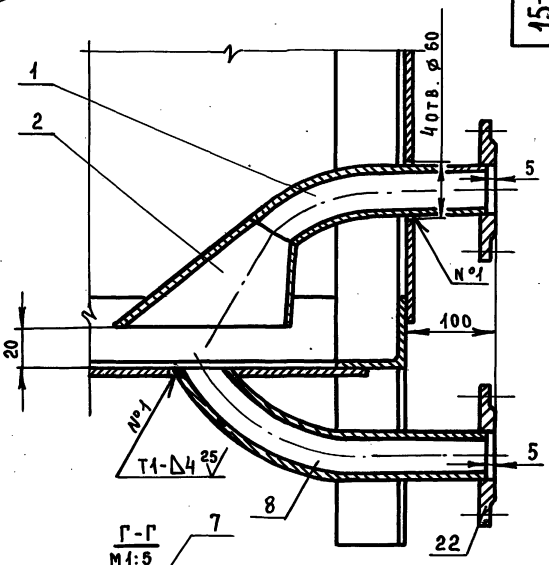

Г - Г
М 1:5

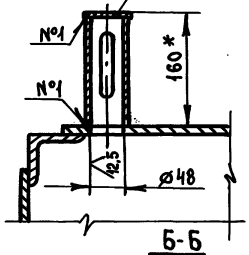

Б - Б
М 1:2

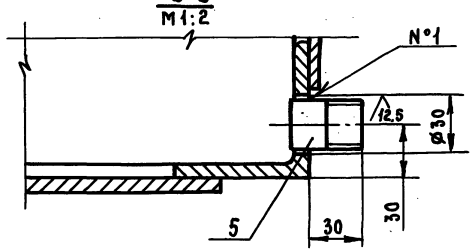

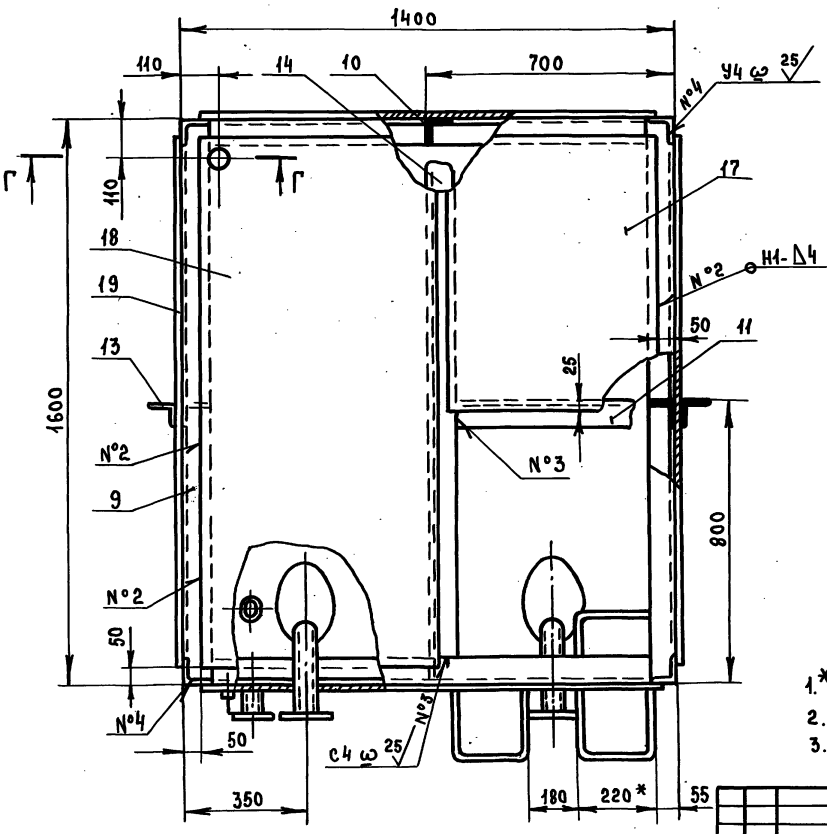

В - В
М 1:2

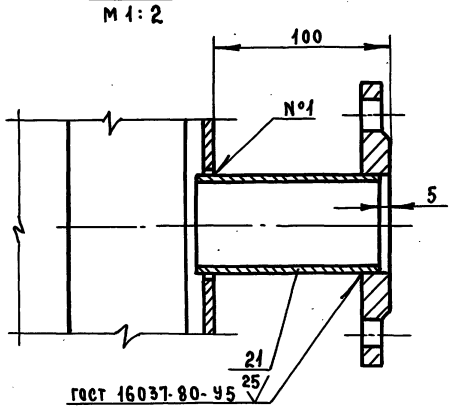

1.* Размеры для справок.

2. $+t_2$, $-t_2$, $\frac{t_2}{2}$

3. Сварку производить по ГОСТ 5264-80

Изм.	Лист	№ докум.	Подп.	Дата	15-88.01.000 СБ	
Разраб.		Маркова			Бак Сборочный чертеж	Лит. / Масса / Масштаб: 1008 / 1:10
Пров.		Андреева				Лист / Листов 1
Гл.инж.пр		Ухорская				Главмосархитектура Мосгорисполкома Моспромпроект мастерская №7
Н.контр		Ухорская				
Гл.конст.		Александиц				
Гл.спец.		Синяков				
Нач.маст.		Виноградов				

Инв. № подл. | Подп. и дата | Взам. инв. № | Инв. № дубл. | Подп. и дата

20338-07 7 Формат А2

Выпуск 4

15-88.01.004

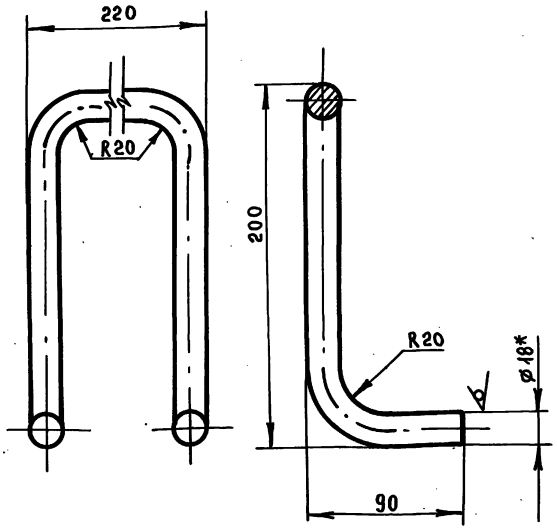

1. * Размер для справок
2. $-t_2$, $\pm \frac{t_2}{2}$
3. Длина развертки ℓ = 678 мм

Изм.	Лист	№ докум.	Подп.	Дата	15-88.01.004			
Разраб.		Помазкова			Скоба	Лит.	Масса	Масштаб
Пров.		Маркова					1.35	1:2
Гл.инж.пр.		Ухорская				Лист	Листов 1	
Н. контр.		Ухорская			Круг В-18 ГОСТ 2590-71 / Ст3сп-II-ГОСТ 535-79	Главмосархитектура Мосгорисполкома Моспромпроект Мастерская № 7		

Инв. № подл. | Подп. и дата | Взам. инв. № | Инв. № дубл. | Подп. и дата

Формат А4

15-88.01.003

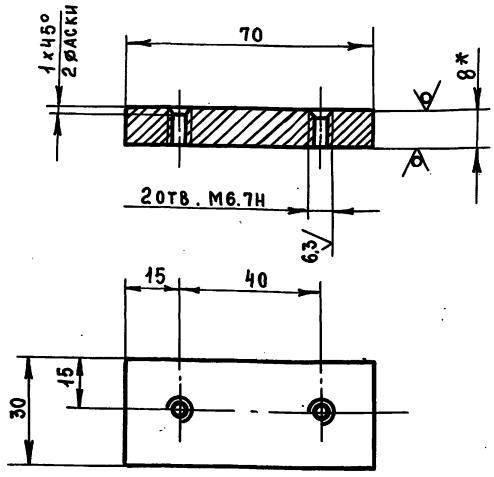

1. * Размер для справок
2. $-t_2$, $\pm \frac{t_2}{2}$.

Изм.	Лист	№ докум.	Подп.	Дата	15-88.01.003			
Разраб.		Помазкова			Накладка	Лит.	Масса	Масштаб
Пров.		Маркова					0.1	1:1
Гл.инж.пр.		Ухорская				Лист	Листов 1	
Н. контр.		Ухорская			Лист Б-ПН-8 ГОСТ 19903-74 / Ст3сп ГОСТ 14637-79	Главмосархитектура Мосгорисполкома Моспромпроект Мастерская № 7		

Инв. № подл. | Подп. и дата | Взам. инв. № | Инв. № дубл. | Подп. и дата

Формат А4

Серия 07.900-2

15-88.01.002

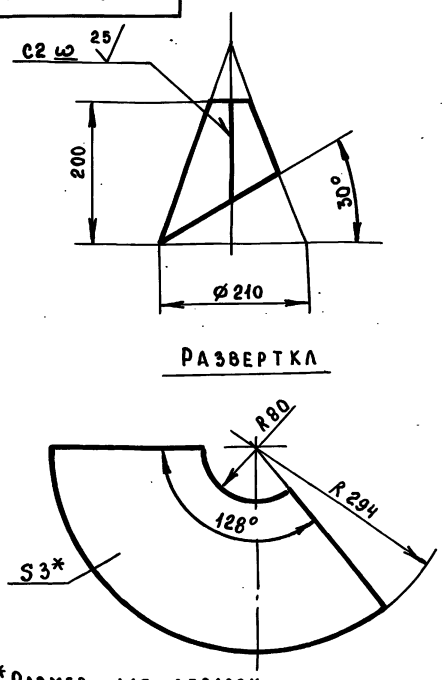

1. * Размер для справок
2. $-t_2$, $\pm \frac{t_2}{2}$
3. Сварку производить по ГОСТ 5264-80

Изм.	Лист	№ докум.	Подп.	Дата	15-88.01.002			
Разраб.		Помазкова			Раструб	Лит.	Масса	Масштаб
Пров.		Маркова					0.6	1:5
Гл.инж.пр.		Ухорская				Лист	Листов 1	
Н. контр.		Ухорская			Лист Б-ПН-3.0 ГОСТ 19903-74 / 3-IУ-Ст3сп ГОСТ 16523-70	Главмосархитектура Мосгорисполкома Моспромпроект Мастерская № 7		

Инв. № подл. | Подп. и дата | Взам. инв. № | Инв. № дубл. | Подп. и дата

Формат А4

15-88.01.001

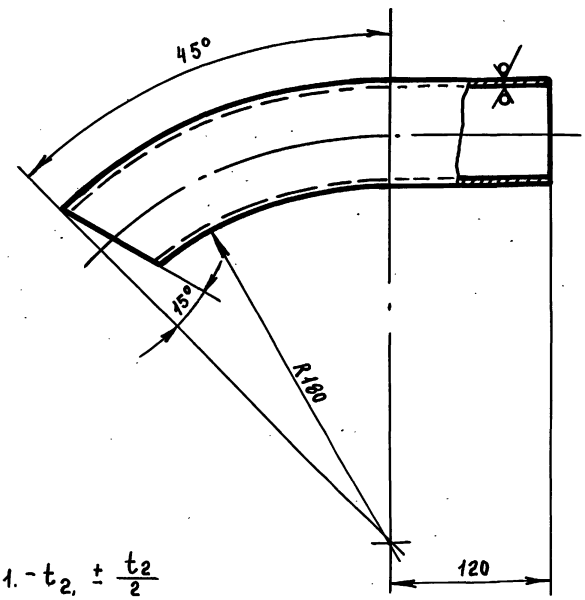

1. $-t_2$, $\pm \frac{t_2}{2}$
2. Длина развертки ℓ=295 мм

Изм.	Лист	№ докум.	Подп.	Дата	15-88.01.001			
Разраб.		Помазкова			Труба	Лит.	Масса	Масштаб
Пров.		Маркова					1.36	1:2
Гл.инж.пр.		Ухорская				Лист	Листов 1	
Н. контр.		Ухорская				Главмосархитектура Мосгорисполкома Моспромпроект Мастерская № 7		
Гл.констр.		Александян						
Гл.спец.		Синяков						
Нач.маст.		Виноградов			Труба 57×3,5 ГОСТ 8732-78 / 10 ГОСТ 8731-87			

Инв. № подл. | Подп. и дата | Взам. инв. № | Инв. № дубл. | Подп. и дата

Формат А4

Выпуск 4

15-88.01.008

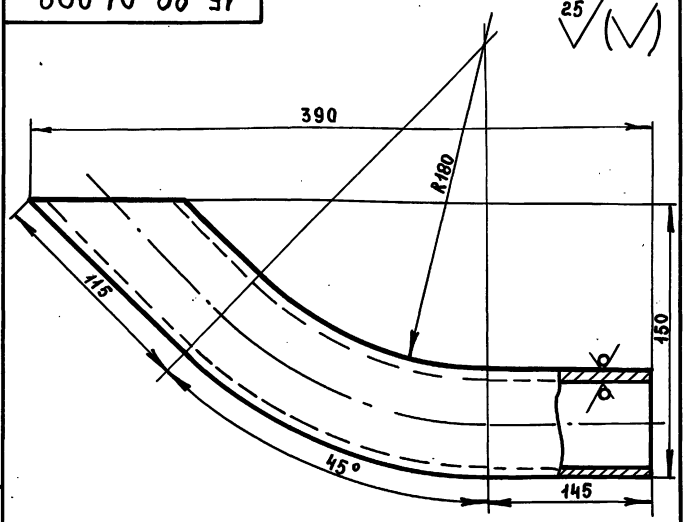

1. $-t_2, \pm \frac{t_2}{2}$
2. Длина развертки $\ell = 424$ мм

Изм.	Лист	№ докум.	Подп.	Дата	15-88.01.008			
Разраб.		Помазкова			Труба	Лит.	Масса	Масштаб
Пров.		Маркова					2,0	1:2
Гл.инж.пр		Ухорская				Лист	Листов 1	
Н.контр.		Ухорская			Труба 57×3,5 ГОСТ 8732-78 / Б10 ГОСТ 8731-87	ГлавМосархитектура Мосгорисполкома Моспромпроект мастерская №7		

Инв. № подл. | Подп. и дата | Взам. инв. № | Инв. № дубл. | Подп. и дата

Формат А4

15-88.01.007

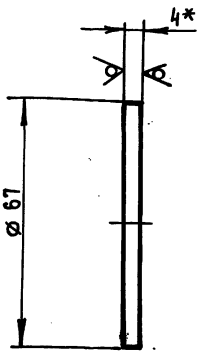

1. * Размер для справок.
2. $-t_2, \pm \frac{t_2}{2}$

Изм.	Лист	№ докум.	Подп.	Дата	15-88.01.007			
Разраб.		Помазкова			Диск	Лит.	Масса	Масштаб
Пров.		Маркова					0,1	1:1
Гл.инж.пр		Ухорская				Лист	Листов 1	
Н.контр		Ухорская			Лист Б-ПН-Ч ГОСТ 19903-74 / Ст3сп ГОСТ 14637-79	ГлавМосархитектура Мосгорисполкома Моспромпроект мастерская №7		

Инв. № подл. | Подп. и дата | Взам. инв. № | Инв. № дубл. | Подп. и дата

Формат А4

Серия 07.900-2

15-88.01.006

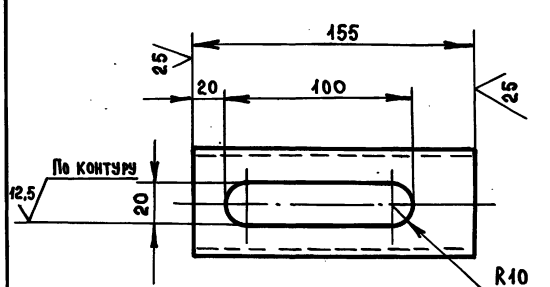

$+t_2, -t_2, \pm \frac{t_2}{2}$

Изм.	Лист	№ докум.	Подп.	Дата	15-88.01.006			
Разраб.		Помазкова			Труба	Лит.	Масса	Масштаб
Пров.		Маркова					0,7	1:2
Гл.инж.пр		Ухорская				Лист	Листов 1	
Н.контр.		Ухорская			Труба 57×3,5 ГОСТ 8732-78 / Б10 ГОСТ 8731-87	ГлавМосархитектура Мосгорисполкома Моспромпроект мастерская №7		

Инв. № подл. | Подп. и дата | Взам. инв. № | Инв. № дубл. | Подп. и дата

Формат А4

15-88.00.004

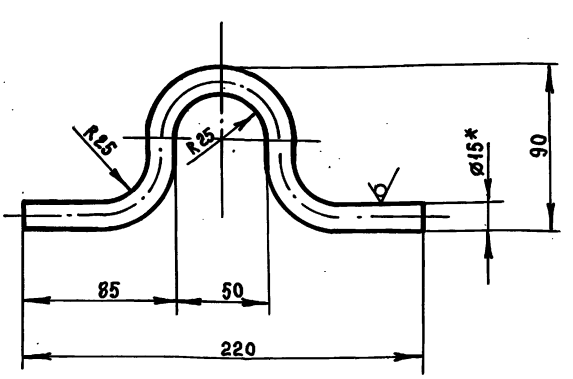

1. * Размер для справок.
2. $-t_2, \pm \frac{t_2}{2}$
3. Длина развертки $\ell = 314$ мм

Изм.	Лист	№ докум.	Подп.	Дата	15-88.00.004			
Разраб.		Помазкова			Петля	Лит.	Масса	Масштаб
Пров.		Маркова					0,47	1:2
Гл.инж.пр		Ухорская				Лист	Листов 1	
Н.контр.		Ухорская			Круг В-15 ГОСТ 2590-71 / Ст3сп-II-ГОСТ 535-79	ГлавМосархитектура Мосгорисполкома Моспромпроект мастерская №7		
Гл.констр.		Александрин						
Гл.спец.		Синяков						
Нач.маст.		Виноградов						

Инв. № подл. | Подп. и дата | Взам. инв. № | Инв. № дубл. | Подп. и дата

20338-07 9

Формат А4

Выпуск 4

15-88.02.002

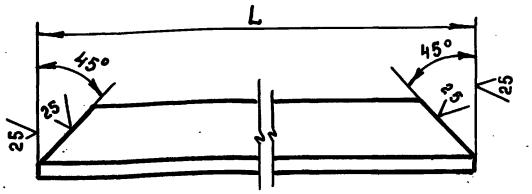

Обозначение	Размер, мм, L	Масса, кг
15-88.02.002	538	0,6
-01	638	0,7

$-t_2, \pm \frac{t_2}{2}$

Изм.	Лист	№ докум.	Подп.	Дата
Разраб.		Ломазкова		
Пров.		Маркова		
Гл. инж. пр.		Ухорская		
Н. контр.		Ухорская		

15-88.02.002

Уголок

Лит.	Масса	Масшт.
	-	1:1
Лист	Листов 1	

Уголок 20х20х4-Б-ГОСТ 8509-86 / Ст3сп-II-ГОСТ 535-79

ГлавмосархитектураМосгорисполкомаМоспромпроектМастерская №7

Формат А4

15-88.02.001

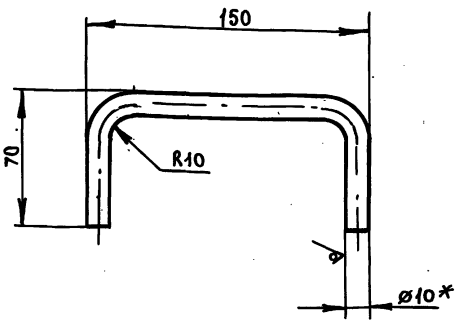

1. * Размер для справок
2. $-t_2, \pm \frac{t_2}{2}$
3. Длина развертки ℓ = 257 мм

Изм.	Лист	№ докум.	Подп.	Дата
Разраб.		Ломазкова		
Пров.		Маркова		
Гл. инж. пр.		Ухорская		
Н. контр.		Ухорская		

15-88.02.001

Ручка

Лит.	Масса	Масшт.
	0,2	1:2
Лист	Листов 1	

Круг 8-10 ГОСТ 2590-71 / Ст3-II-ГОСТ 535-79

ГлавмосархитектураМосгорисполкомаМоспромпроектМастерская №7

Формат А4

Серия 07.900-2

15-88.02.000СБ

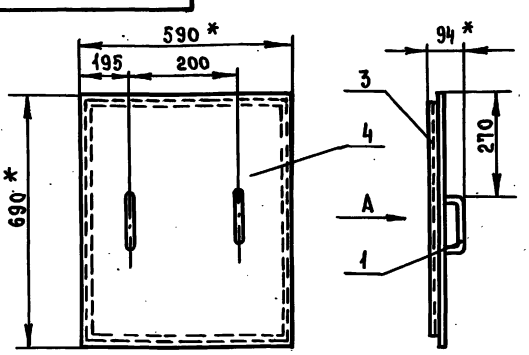

Вид А

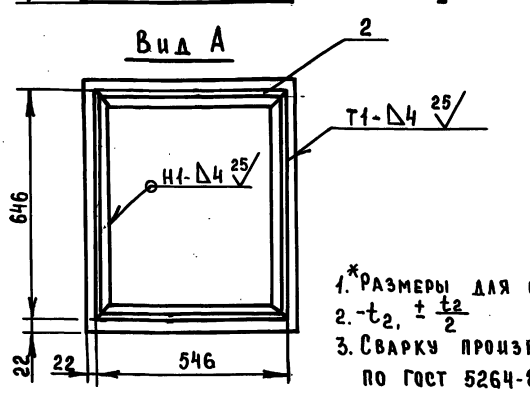

1. * Размеры для справок.
2. $-t_2, \pm \frac{t_2}{2}$
3. Сварку производить по ГОСТ 5264-80

Изм.	Лист	№ докум.	Подп.	Дата
Разраб.		Ломазкова		
Пров.		Маркова		
Гл. инж. пр.		Ухорская		
Н. контр.		Ухорская		

15-88.02.000СБ

Крышка
Сборочный чертеж

Лит.	Масса	Масштаб
	15,8	1:10
Лист	Листов 1	

ГлавмосархитектураМосгорисполкомаМоспромпроектМастерская №7

Формат А4

Формат	Зона	Поз.	Обозначение	Наименование	Кол.	Примечание
				Документация		
А4			15-88.02.000СБ	Сборочный чертеж		
				Детали		
А4		1	15-88.02.001	Ручка	2	
А4		2	15-88.02.002	Уголок	2	
		3	-01	Уголок	2	
Б4		4	15-88.02.003	Лист		
				Лист Б-ПН-Ч ГОСТ 19903-74 / Ст3сп ГОСТ 14637-79		
				(590х690) h14	1	12,8 кг

Изм.	Лист	№ докум.	Подп.	Дата
Разраб.		Ломазкова		
Пров.		Маркова		
Гл. инж. пр.		Ухорская		
Н. контр.		Ухорская		

15-88.02.000

Крышка

Лит.	Лист	Листов
		1

ГлавмосархитектураМосгорисполкомаМоспромпроектМастерская №7

Серия 07.900-2 Выпуск 4

Формат	Зона	Поз.	Обозначение	Наименование	Кол.	Примечание
Б4		13	16-88.01.003	Уголок		
				Уголок 75×75×8-Б-ГОСТ 8509-86 Ст3сп-II-ГОСТ 535-79		
				ℓ=2150 h14	6	116,4 кг
Б4		14	16-88.01.004	Уголок		
				Уголок 75×75×8-Б-ГОСТ 8509-86 Ст3сп-II ГОСТ 535-79		
				ℓ=1448 h14	2	26 кг
Б4		15	16-88.01.005	Уголок		
				Уголок 75×75×8-Б-ГОСТ 8509-86 Ст3сп-II ГОСТ 535-79		
				ℓ=1948 h14	4	70,3 кг
Б4		16	16-88.01.006	Уголок		
				Уголок 75×75×8-Б-ГОСТ 8509-86 Ст3сп-II-ГОСТ 535-79		
				ℓ=1610 h14	2	29,0 кг
Б4		17	16-88.01.007	Дно		
				Лист Б-ПН-8 ГОСТ 19903-74 Ст3сп ГОСТ 14637-79		
				(1500×2000) h14	1	188,6 кг
Б4		18	16-88.01.008	Обшивка		
				Лист Б-ПН-6 ГОСТ 19903-74 Ст3сп ГОСТ 14637-79		
				(1900×1300) h14	2	233 кг
Б4		19	16-88.01.009	Обшивка		
				Лист Б-ПН-6 ГОСТ 19903-74 Ст3сп ГОСТ 14637-79		
				(1900×675) h14	2	121 кг
Б4		20	16-88.01.010	Обшивка		
				Лист Б-ПН-6 ГОСТ 19903-74 Ст3сп ГОСТ 14637-79		
				(1900×1500) h14	2	268,8 кг

Инв.№подл. | Подп. и дата | Взам.инв.№ | Инв.№дубл. | Подп. и дата

Изм. Лист № докум. Подп. Дата

16-88.01.000

Лист 2

Формат А4

Формат	Зона	Поз.	Обозначение	Наименование	Кол.	Примечание
Б4		21	16-88.01.011	Обшивка		
				Лист Б-ПН-4 ГОСТ 19903-74 Ст3сп ГОСТ 14637-79		
				(1500×675) h14	2	63,7 кг
Б4		22	16-88.01.012	Обшивка		
				Лист Б-ПН-4 ГОСТ 19903-74 Ст3сп ГОСТ 14637-79		
				(775×600) h14	1	14,6 кг
Б4		23	16-88.01.013	Труба		
				Труба 57×3,5 ГОСТ 8732-78 Б10 ГОСТ 8731-87		
				ℓ=110 h14	2	1,0 кг
				Стандартные изделия		
		24		Фланец 50-10 ГОСТ 12820-80	6	

Инв.№подл. | Подп. и дата | Взам.инв.№ | Инв.№дубл. | Подп. и дата

Изм. Лист № докум. Подп. Дата

16-88.01.000

Лист 3

Формат А4

Формат	Зона	Поз.	Обозначение	Наименование	Кол.	Примечание
				Документация		
А2			16-88.01.000 СБ	Сборочный чертеж		
				Детали		
А4		1	15-88.01.001	Труба	2	
А4		2	15-88.01.002	Раструб	2	
А4		3	15-88.01.003	Накладка	3	
А4		4	15-88.01.004	Скоба	12	
А4		5	15-88.00.002-01	Ниппель	1	
А4		6	15-88.01.006	Труба	1	
А4		7	15-88.01.007	Диск	1	
А4		8	15-88.01.008	Труба	2	
А4		9	15-88.01.009	Уголок	4	
		10	-01	Уголок	6	
Б4		11	16-88.01.001	Уголок		
				Уголок 75×75×8-Б-ГОСТ 8509-86 Ст3сп-II-ГОСТ 535-79		
				ℓ=550 h14	1	5 кг
Б4		12	16-88.01.002	Уголок		
				Уголок 75×75×8-Б-ГОСТ 8509-86 Ст3сп-II-ГОСТ 535-79		
				ℓ=2200 h14	4	79,4 кг

Инв.№подл. | Подп. и дата | Взам.инв.№ | Инв.№дубл. | Подп. и дата

Изм.	Лист	№ докум.	Подп.	Дата	16-88.01.000		
Разраб.		Маркова			Бак	Лит.	Лист 1	Листов 3
Пров.		Андреева				ГЛАВМОСАРХИТЕКТУРА МОСГОРИСПОЛКОМА МОСПРОМПРОЕКТ МАСТЕРСКАЯ №7	
Гл.инж.пр.		Ухорская					
Н.контр.		Ухорская					

Формат А4

Формат	Зона	Поз.	Обозначение	Наименование	Кол.	Примечание
				Документация		
А2			16-88.00.000 СБ	Сборочный чертеж		
			Выпуск 0	Технические условия		
				Сборочные единицы		
А4		1	16-88.00.000	Бак	1	
А4		2	15-88.00.000	Крышка	1	
				Детали		
А4		3	15-88.00.001	Полухомут	6	
А4		4	15-88.00.002	Ниппель	1	
А4		5	15-88.00.003	Заглушка	4	
А4		6	15-88.00.004	Петля	4	
				Стандартные изделия		
		7		Болт ГОСТ 7798-70		
		8		М6-6g×8.58.01	6	
		9		М16-6g×60.58.01	16	
				Винт В.М6-6g×16.48.01		
				ГОСТ 1491-80	3	
		10		Гайка ГОСТ 5915-70		
		11		М6.5.01	3	
				М16.5.01	16	
		12		Шайба ГОСТ 11371-78		
		13		6.02.01	3	
		14		16.02.01	16	
				Шайба 6.65Г.02.9		
		15		ГОСТ 6402-70	6	
				Прокладка А-50-10		
		16		ГОСТ 15180-70	4	
Б4				Угольник 20		
				ГОСТ 8946-75	1	

Инв.№подл. | Подп. и дата | Взам.инв.№ | Инв.№дубл. | Подп. и дата

Изм.	Лист	№ докум.	Подп.	Дата	16-88.00.000		
Разраб.		Маркова			Бак цельнометаллический для воды БЦВ-6	Лит.	Лист 1	Листов 1
Пров.		Андреева				ГЛАВМОСАРХИТЕКТУРА МОСГОРИСПОЛКОМА МОСПРОМПРОЕКТ МАСТЕРСКАЯ №7	
Гл.инж.пр.		Ухорская					
Н.контр.		Ухорская					

20338-07 11 Формат А4

16-88.00.000 СБ

Выпуск 4

Серия 07.900-2

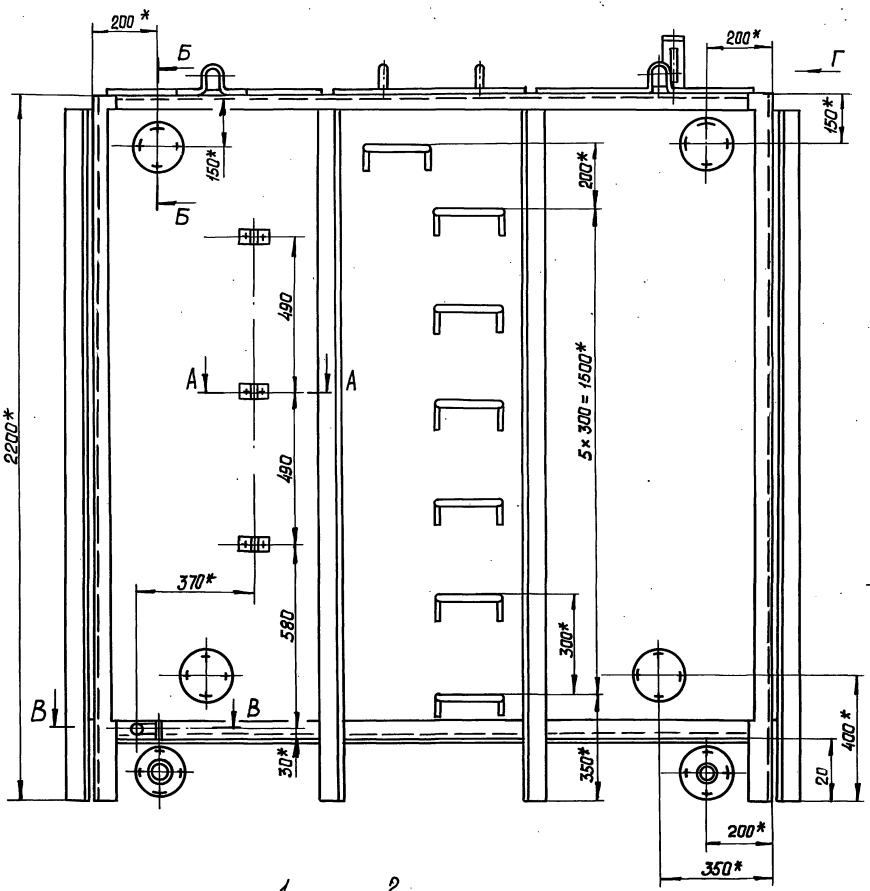

А - А
М 1:1

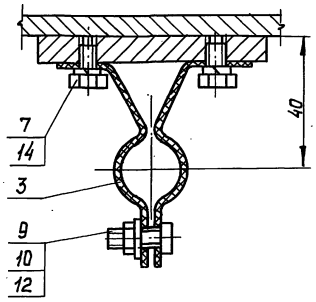

Б - Б
М 1:2

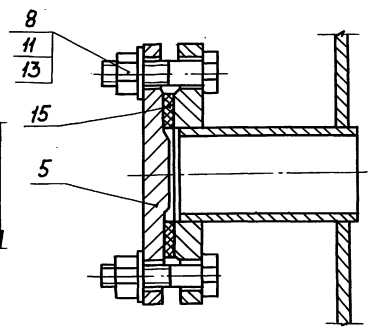

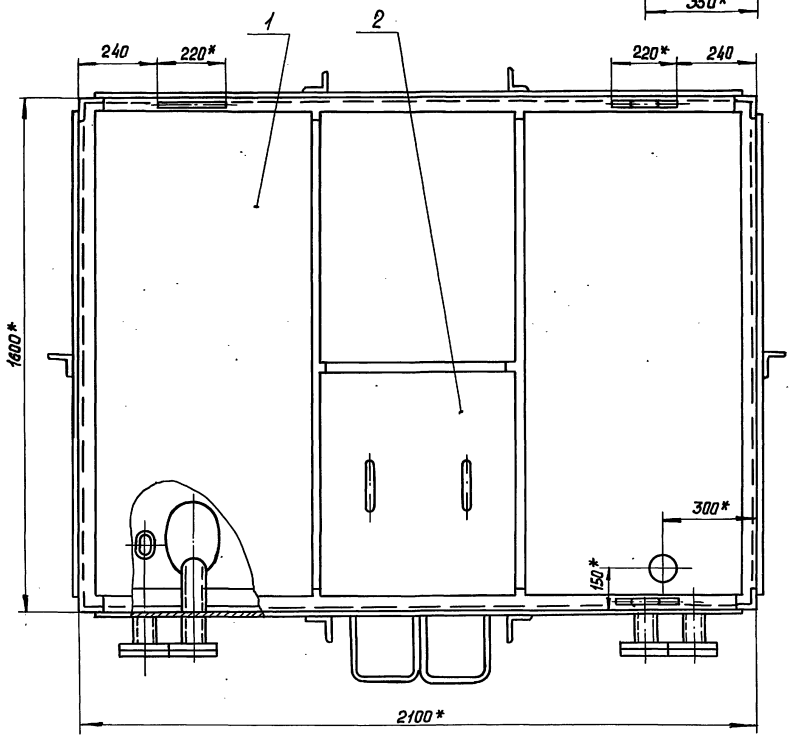

В - В
М 1:2

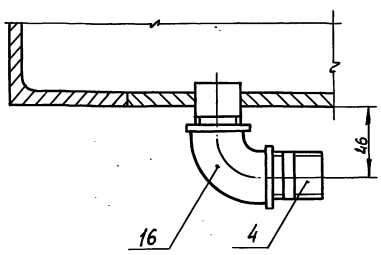

*. Размеры для справок.

Внутреннюю и наружную поверхности грунтовать грунтом ХС-04 (ТУ6-10.1414-76) - 1 слой и окрасить эмалью ХС-558 (ТУ6-10, 592-76) - 2 ÷ 3 слоя

Вид Г
М 1:2.5

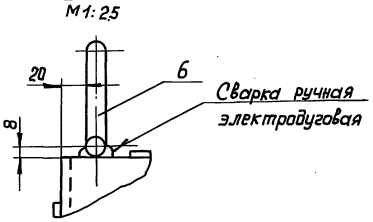

Изм.	Лист	№ докум.	Подп.	Дата	16-88.00.000 СБ			
Разраб.		Маркова			Бак цельнометалли-ческий для воды БЦВ-6 Сборочный чертеж	Лит.	Масса	Масштаб
Пров.		Андреева					1421	1:10
Н. контр.		Ухорская				Лист	Листов 1	
Гл. инж. пр.		Ухорская				Главмосархитектура Мосгорисполкома Моспромпроект мастерская № 7		
Гл. констр.		Александрищ						
Гл. спец.		Синяков						
Нач. маст.		Виноградов						

Инв. № подл. | Подп. и дата | Взам. инв. № | Инв. № дубл. | Подп. и дата

16-88.01.000 СБ

Выпуск 4

Серия 07.900-2

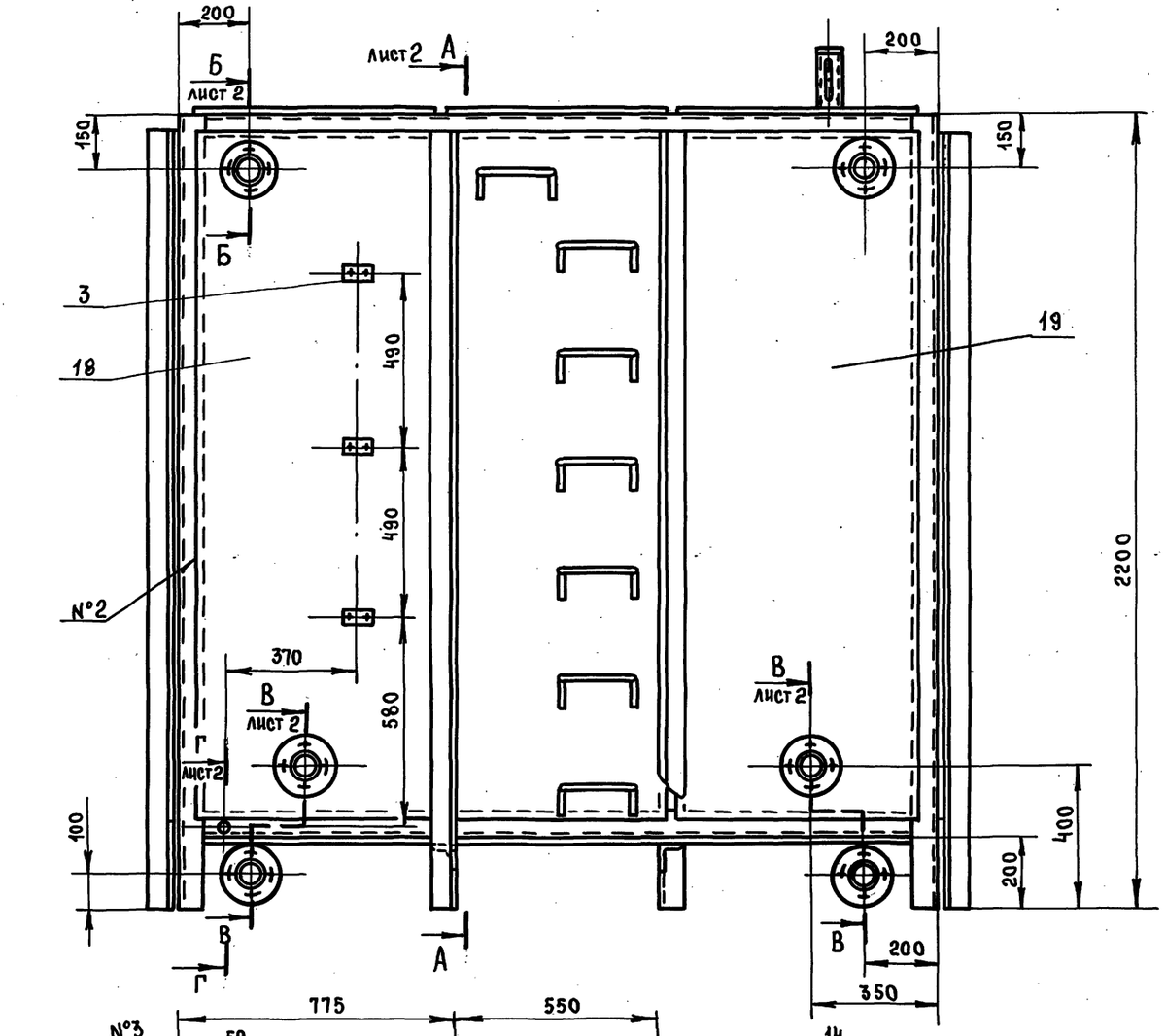

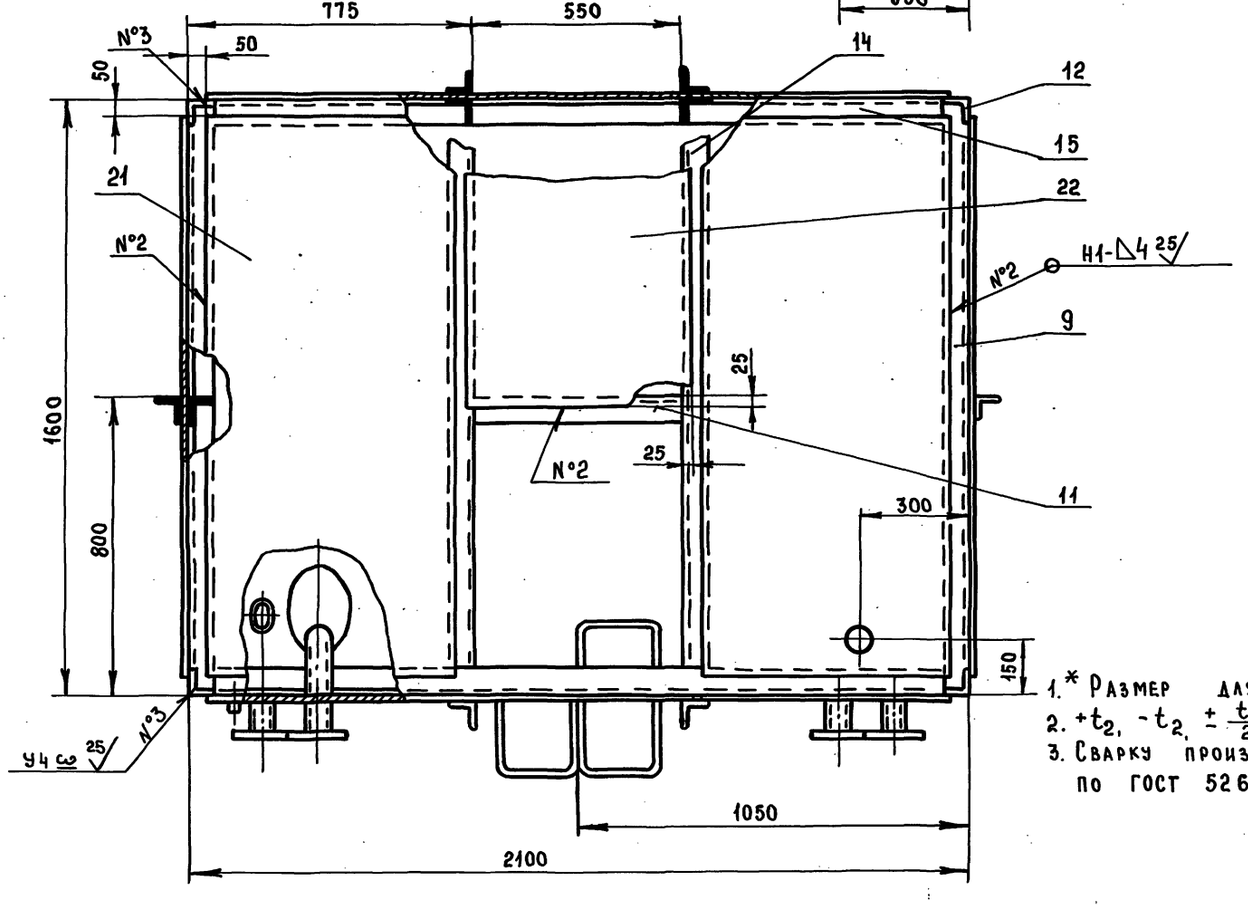

1. * Размер для справок
2. $+t_2, -t_2, \pm\frac{t_2}{2}$
3. Сварку производить по ГОСТ 5264-80

				16-88.01.000 СБ		
Изм.	Лист	№ докум.	Подп.	Дата		
Разраб.		Маркова			Бак сборочный чертеж	Лит. / Масса / Масштаб: 1398 / 1:10
Пров.		Андреева				Лист 1 / Листов 2
Гл. инж. пр.		Ухорская				Главмосархитектура Мосгорисполкома Моспромпроект Мастерская №7
Н. контр.		Ухорская				
Гл. констр.		Алексанянц				
Гл. спец.		Синяков				
Нач. маст.		Виноградов				

Инв. № подл. | Подп. и дата | Взам. инв. № | Инв. № дубл. | Подп. и дата

Выпуск 4

Серия 07.900-2

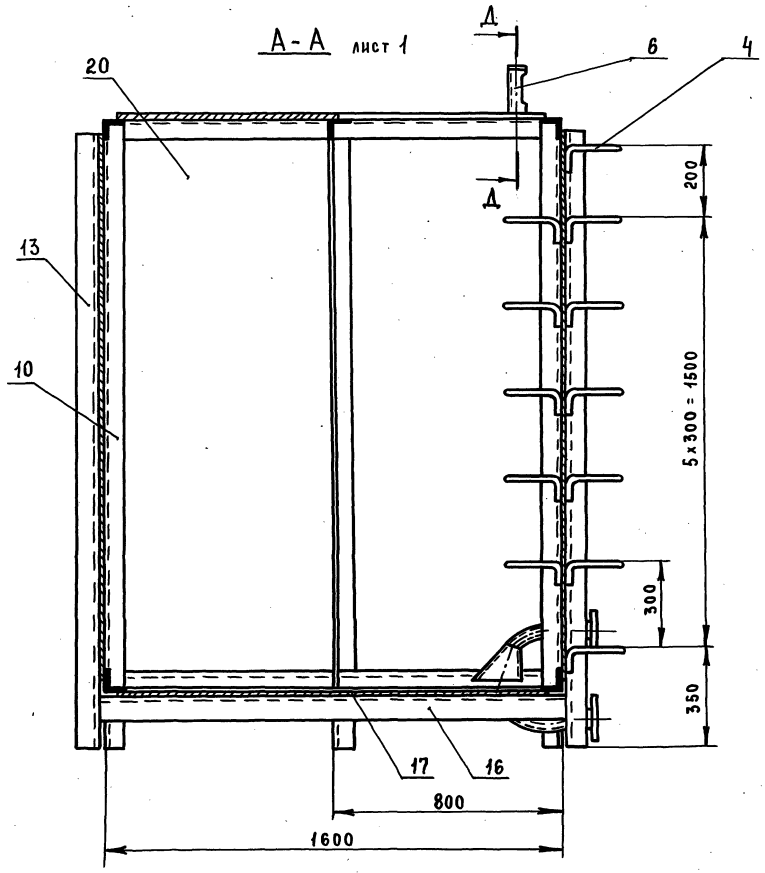

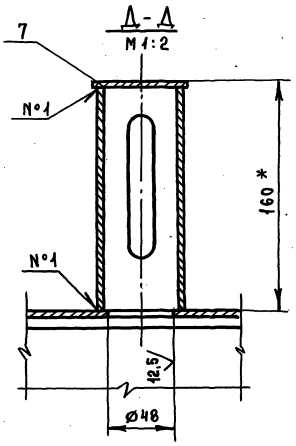

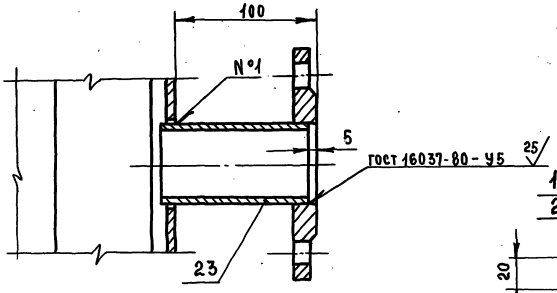

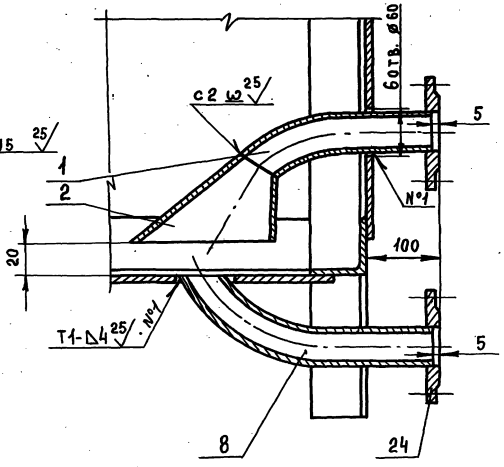

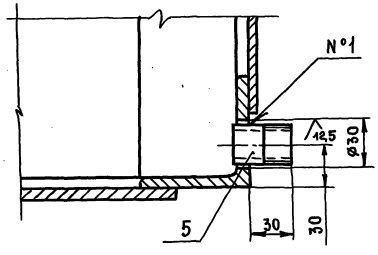

Инв. № подл. | Подп. и дата | Взам. инв. № | Инв. № дубл. | Подп. и дата

Изм.	Лист	№ докум.	Подпись	Дата	16-88.01.000 СБ	Лист 2

Выпуск 4

Формат	Зона	Поз.	Обозначение	Наименование	Кол.	Примечание
Б4		21	17-88. 01. 011	Обшивка		
				Лист $\frac{\text{Б-ПН-4 ГОСТ 19903-74}}{\text{Ст3сп ГОСТ 14637-79}}$		
				(1500 х 675) h14	1	31,8 кг
Б4		22	17-88. 01. 012	Обшивка		
				Лист $\frac{\text{Б-ПН-4 ГОСТ 19903-74}}{\text{Ст3сп ГОСТ 14637-79}}$		
				(775 х 600) h14	1	14,6 кг
Б4		23	17-88. 01. 013	Обшивка		
				Лист $\frac{\text{Б-ПН-4 ГОСТ 19903-74}}{\text{Ст3сп ГОСТ 14637-79}}$		
				(1500 х 1300) h14	1	61,3 кг
Б4		24	17-88. 01. 014	Труба		
				Труба $\frac{\text{57х3,5 ГОСТ 8732-78}}{\text{Б10 ГОСТ 8731-87}}$		
				ℓ= 110 h14	2	1,0 кг
				Стандартные изделия		
		25		Фланец 50-10		
				ГОСТ 12820-80	6	

Инв. № подл. | Подп. и дата | Взам. инв. № | Инв. № дубл. | Подп. и дата

17-88. 01. 000

Изм. Лист № докум. Подп. Дата

Лист 3

Формат	Зона	Поз.	Обозначение	Наименование	Кол.	Примечание
Б4		14	17-88. 01. 004	Уголок		
				Уголок $\frac{\text{75х75х8-Б-ГОСТ 8509-86}}{\text{Ст3сп-II ГОСТ 535-79}}$		
				ℓ= 2150 h14	8	155,1 кг
Б4		15	17-88. 01. 005	Уголок		
				Уголок $\frac{\text{75х75х8-Б-ГОСТ 8509-86}}{\text{Ст3сп-II ГОСТ 535-79}}$		
				ℓ= 2648 h14	4	95,5 кг
Б4		16	17-88. 01. 006	Уголок		
				Уголок $\frac{\text{75х75х8-Б-ГОСТ 8509-86}}{\text{Ст3сп-II ГОСТ 535-79}}$		
				ℓ= 1448 h14	3	39,2 кг
Б4		17	17-88. 01. 007	Уголок		
				Уголок $\frac{\text{75х75х8-Б-ГОСТ 8509-86}}{\text{Ст3сп-II ГОСТ 535-79}}$		
				ℓ= 1610 h14	3	43,5 кг
Б4		18	17-88. 01. 008	Дно		
				Лист $\frac{\text{Б-ПН-8 ГОСТ 19903-74}}{\text{Ст3сп ГОСТ 14637-79}}$		
				(1500 х 2700) h14	1	254,6 кг
Б4		19	17-88. 01. 009	Обшивка		
				Лист $\frac{\text{Б-ПН-6 ГОСТ 19903-74}}{\text{Ст3сп ГОСТ 14637-79}}$		
				(1900 х 1300) h14	4	466 кг
Б4		20	17-88. 01. 010	Обшивка		
				Лист $\frac{\text{Б-ПН-6 ГОСТ 19903-74}}{\text{Ст3сп ГОСТ 14637-79}}$		
				(1900 х 1500) h14	2	268,8 кг

Инв. № подл. | Подп. и дата | Взам. инв. № | Инв. № дубл. | Подп. и дата

17-88. 01. 000

Изм. Лист № докум. Подп. Дата

Лист 2

Серия 07.900-2

Формат	Зона	Поз.	Обозначение	Наименование	Кол.	Примечание
				Документация		
А2			17-88. 01. 000 СБ	Сборочный чертеж		
				Детали		
А4		1	15-88. 01. 001	Труба	2	
А4		2	15-88. 01. 002	Раструб	2	
А4		3	15-88. 01. 003	Накладка	3	
А4		4	15-88. 01. 004	Скоба	12	
А4		5	15-88. 00. 002-01	Ниппель	1	
А4		6	15-88. 01. 006	Труба	1	
А4		7	15-88. 01. 007	Диск	1	
А4		8	15-88. 01. 008	Труба	2	
А4		9	15-88. 01. 009	Уголок	4	
		10	-01	Уголок	8	
Б4		11	17-88. 01. 001	Уголок		
				Уголок $\frac{\text{50х50х5-Б-ГОСТ 8509-86}}{\text{Ст3сп-II ГОСТ 535-79}}$		
				ℓ= 1550 h14	3	17,5 кг
Б4		12	17-88. 01. 002	Уголок		
				Уголок $\frac{\text{75х75х8-Б-ГОСТ 8509-86}}{\text{Ст3сп-II ГОСТ 535-79}}$		
				ℓ= 550 h14	1	5,0 кг
Б4		13	17-88. 01. 003	Уголок		
				Уголок $\frac{\text{75х75х8-Б-ГОСТ 8509-86}}{\text{Ст3сп-II ГОСТ 535-79}}$		
				ℓ= 2200 h14	4	79,4 кг

Инв. № подл. | Подп. и дата | Взам. инв. № | Инв. № дубл. | Подп. и дата

17-88. 01. 000

Изм.	Лист	№ докум.	Подп.	Дата
Разраб.		Маркова		
Пров.		Андреева		
Гл. инж. пр.		Ухорская		
Н. контр.		Ухорская		

Бак

Лит.	Лист	Листов
	1	3

Главмосархитектура Мосгорисполкома Моспромпроект мастерская № 7

Формат А4

Формат	Зона	Поз.	Обозначение	Наименование	Кол.	Примечание
				Документация		
А2			17-88. 00. 000 СБ	Сборочный чертеж		
				Сборочные единицы		
А4		1	17-88. 01. 000	Бак	1	
А4		2	15-88. 02. 000	Крышка	1	
				Детали		
А4		3	15-88. 00. 001	Полухомут	6	
А4		4	15-88. 00. 002	Ниппель	1	
А4		5	15-88. 00. 003	Заглушка	4	
А4		6	15-88. 00. 004	Петля	4	
				Стандартные изделия		
		7		Болт ГОСТ 7798-70		
		8		М6-6g х 8. 58.01	6	
		9		М16-6g х 60. 58.01	16	
				Винт В. М6-6g х 16. 48.01		
				ГОСТ 1491-80	3	
		10		Гайка ГОСТ 5915-70		
		11		М6. 5. 01	3	
				М16. 5. 01	16	
		12		Шайба ГОСТ 11371-78		
		13		16. 02. 01	3	
		14		16. 02. 01	16	
				Шайба 6. 65Г. 02. 9		
		15		ГОСТ 6402-70	6	
				Прокладка А-50-10		
		16		ГОСТ 15180-70	4	
Б4				Угольник 20		
				ГОСТ 8946-75	1	

Инв. № подл. | Подп. и дата | Взам. инв. № | Инв. № дубл. | Подп. и дата

17-88. 00. 000

Изм.	Лист	№ докум.	Подп.	Дата
Разраб.		Маркова		
Пров.		Андреева		
Гл. инж. пр.		Ухорская		
Н. контр.		Ухорская		

Бак цельнометаллический для воды БЦВ-8

Лит.	Лист	Листов
	1	1

Главмосархитектура Мосгорисполкома Моспромпроект мастерская № 7

Формат А4

17-88.00.000 СБ

Выпуск 4

Серия 07.900-2

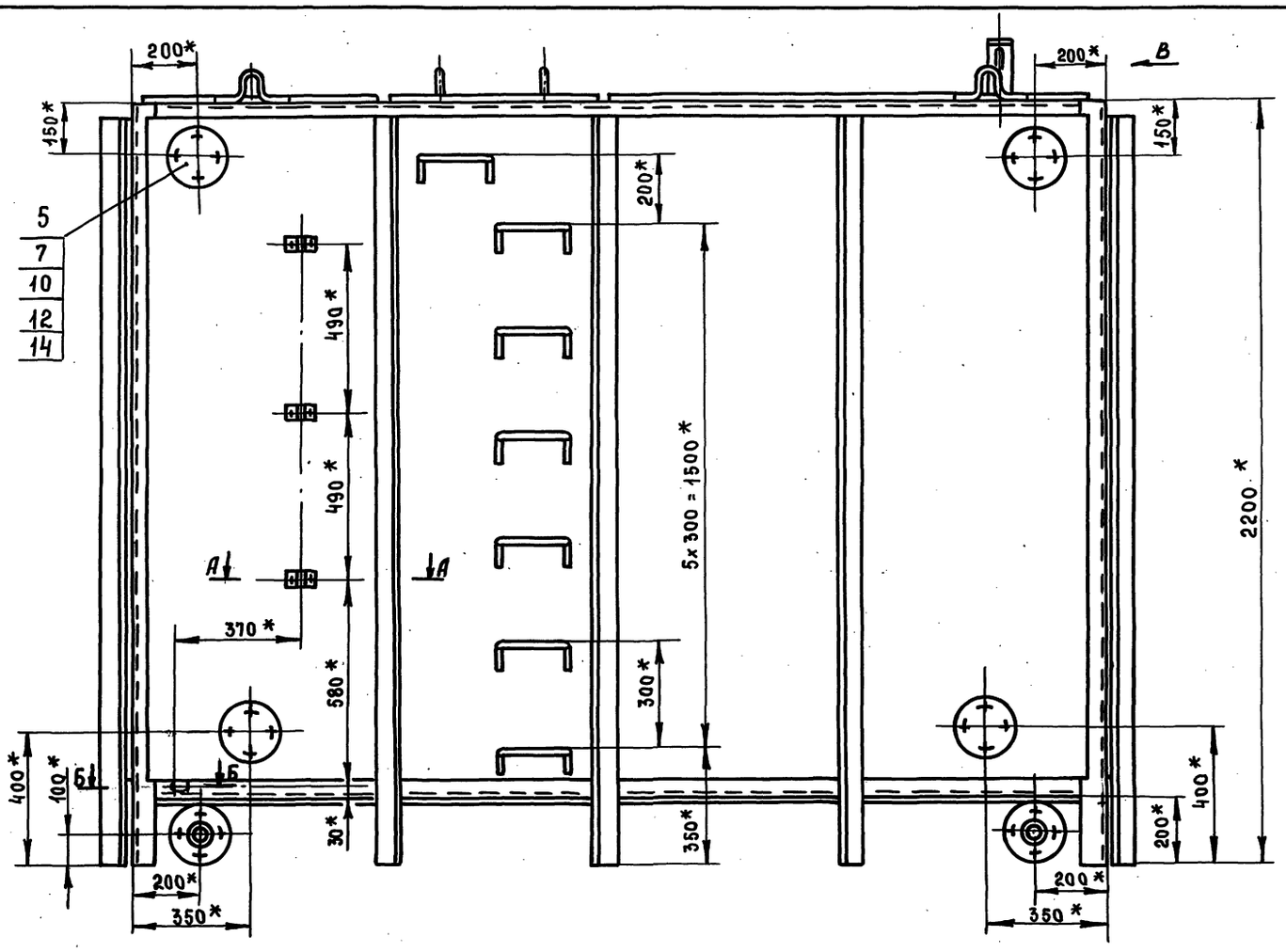

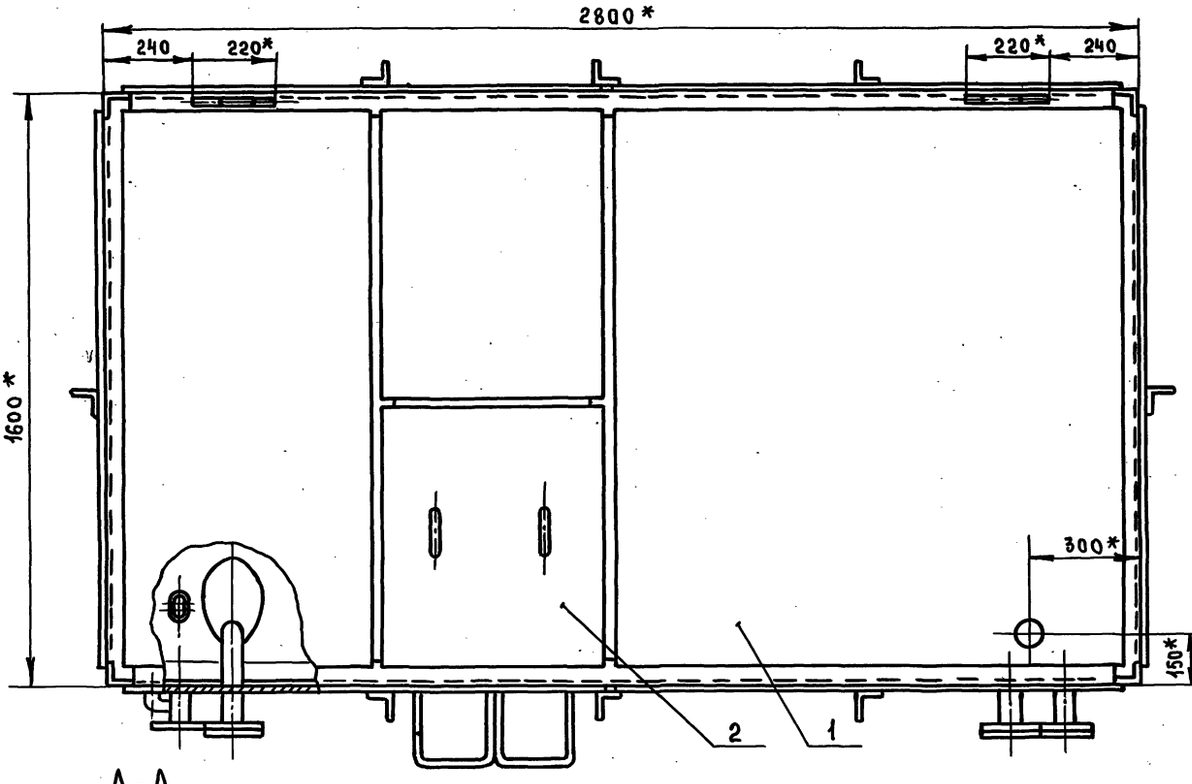

Вид В
М1:25

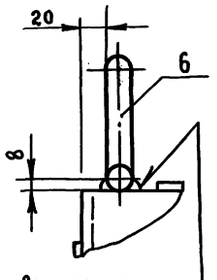

Сварка ручная
электродуговая

А-А
М1:1

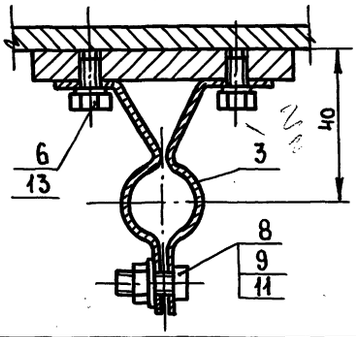

Б-Б
М1:2

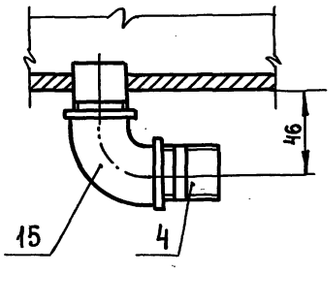

* Размеры для справок.

Внутреннюю и наружную поверхности грунтовать грунтом ХС-04 (ТУ6-10.1414-76) - 1 слой, и окрасить эмалью ХС-558 (ТУ-6-10.592-76) - 2÷3 слоя

				17-88.00.000 СБ		
Изм.	Лист	№ докум.	Подп.	Дата		
Разраб.		Маркова			Бак цельнометаллический для воды БЦВ-8 Сборочный чертеж	Лит. / Масса / Масштаб: 1787 / 1:10
Пров.		Андреева				Лист 1 Листов 1
Гл.инж.пр		Ухорская				ГлавМосАрхитектура Мосгорисполкома Моспромпроект Мастерская №7
Н.контр.		Ухорская				
Гл.констр.		Алексанянц				
Гл.инж.		Синяков				
Нач.маст.		Виноградов				

Инв.№подл. | Подп. и дата | Взам.инв.№ | Инв.№ дубл. | Подп. и дата

17-88.01.000 СБ

Выпуск 4

Серия 07.900-2

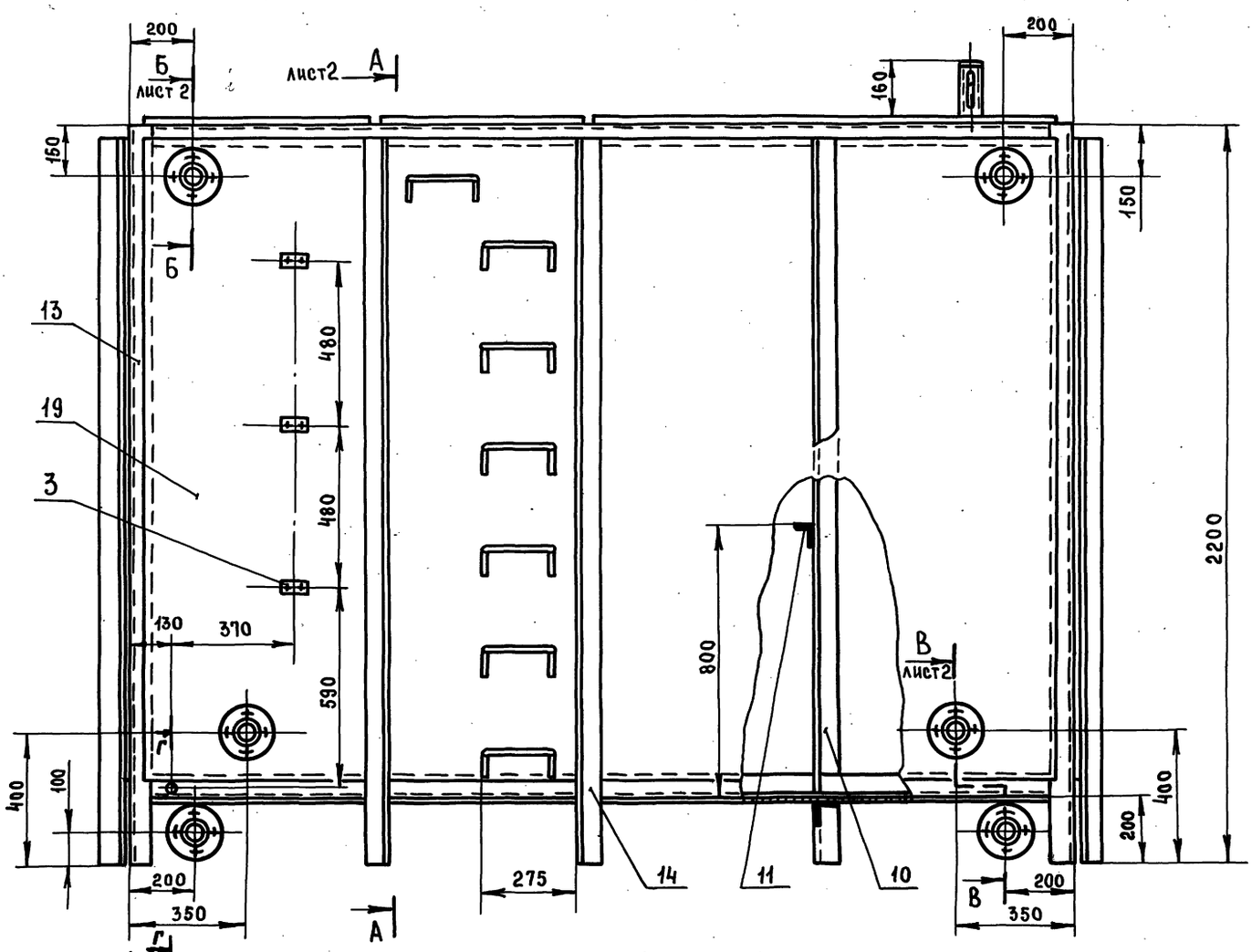

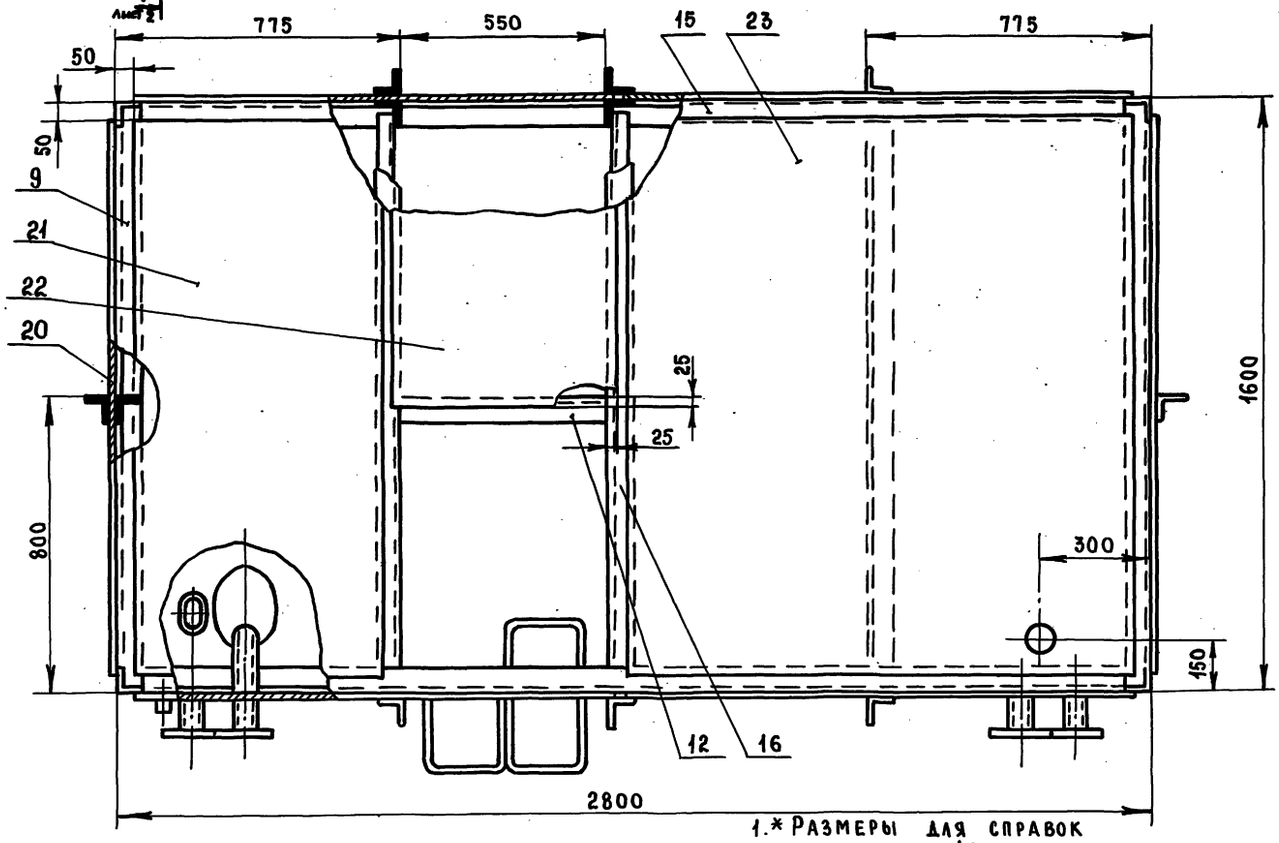

1.* Размеры для справок

2. $+t_2$, $-t_2$, $\pm\frac{t_2}{2}$

3. Сварку производить по ГОСТ 5264-80

Изм.	Лист	№ докум.	Подп.	Дата
Разраб.		Маркова		
Пров.		Андреева		
Гл.инж.пр		Ухорская		
Н.контр.		Ухорская		
Гл.констр		Александянц		
Гл.инж.		Синяков		
Нач.маст.		Виноградов		

17-88.01.000 СБ

Бак
Сборочный чертеж

Лит.	Масса	Масштаб
	1764	1:10

Лист 1 | Листов 2

ГлавМосархитектура
МосгорисполкомА
МосгорпромпроектА
Мастерская №7

Инв.№ подл. | Подп. и дата | Взам.инв.№ | Инв.№ дубл. | Подп. и дата

А-А лист 1

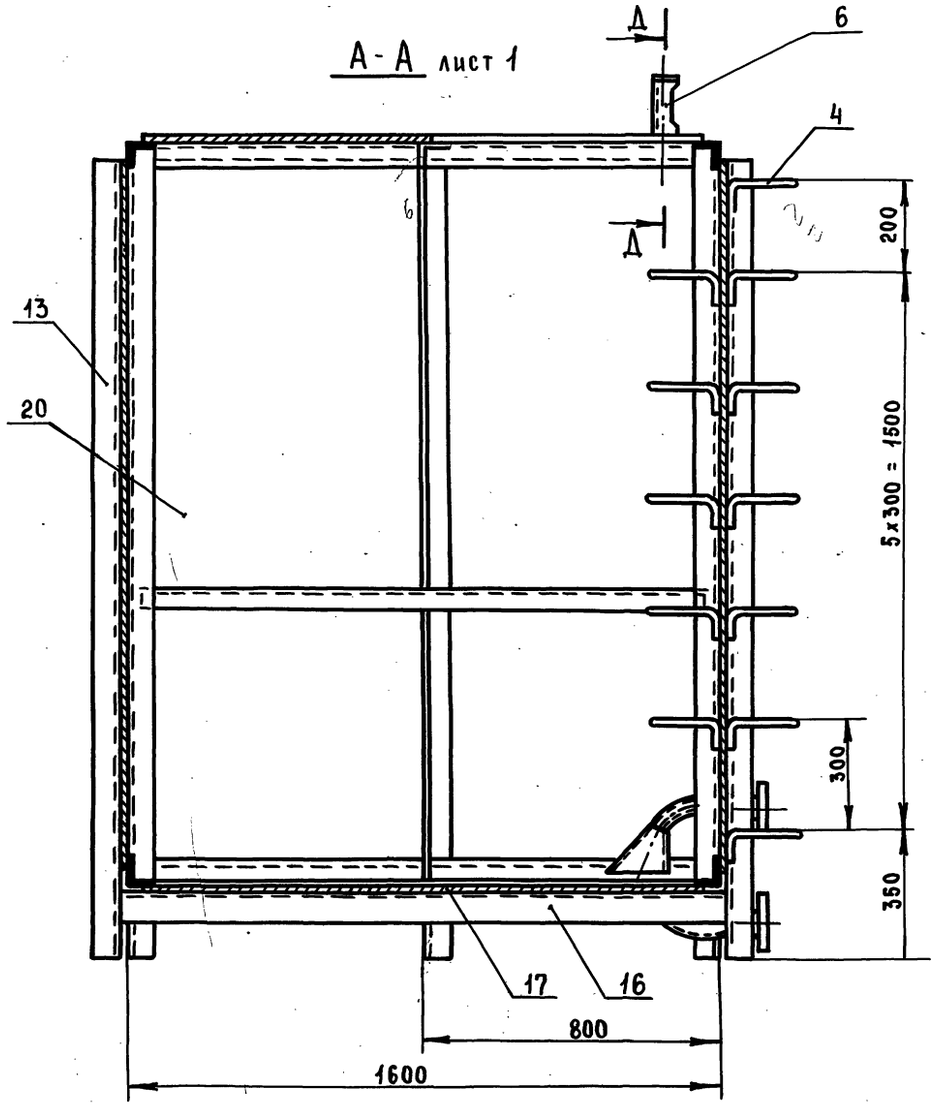

Г-Г М1:2 лист 1

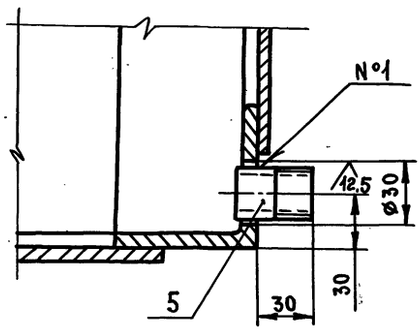

Д-Д М1:2

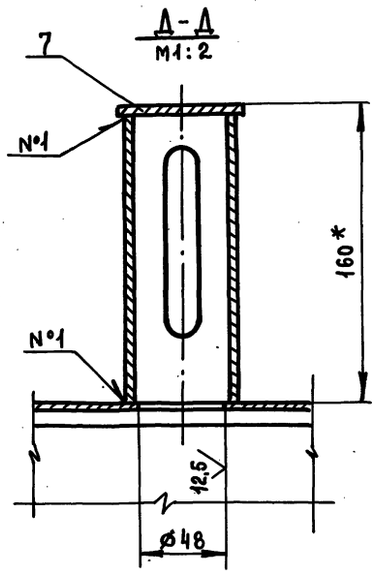

В-В М1:4 лист 1

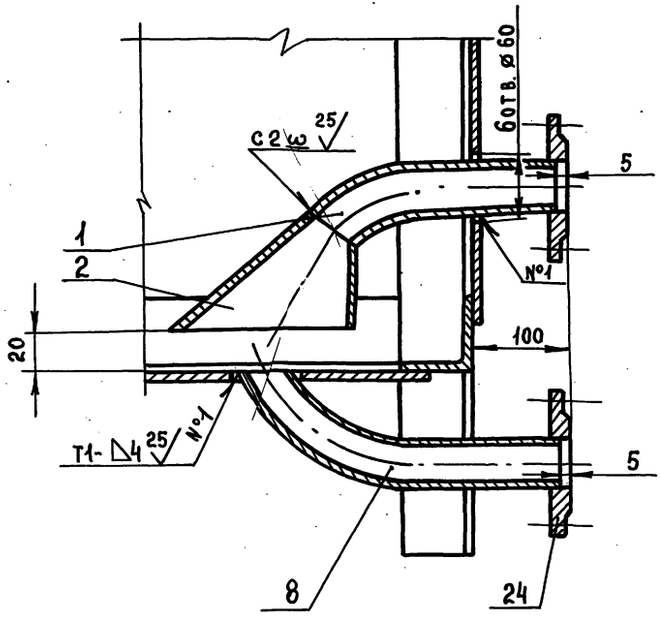

Б-Б М1:2 лист 1

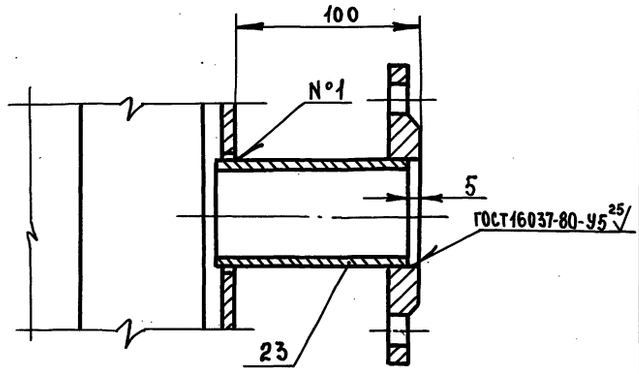

Изм.	Лист	№ докум.	Подп.	Дата	17-88.01.000 СБ	Лист 2

Серия 07.900-2 Выпуск 4

Формат	Зона	Поз.	Обозначение	Наименование	Кол.	Примечание
Б4		14	18-88.01.004	Уголок		
				Уголок 75×75×8-Б ГОСТ 8509-86 / Ст3сп-II ГОСТ 535-79		
				ℓ=2150 h14	10	194 кг
Б4		15	18-88.01.005	Уголок		
				Уголок 75×75×8-Б ГОСТ 8509-86 / Ст3сп-II ГОСТ 535-79		
				ℓ=3348 h14	4	120,8 кг
Б4		16	18-88.01.006	Уголок		
				Уголок 75×75×8-Б ГОСТ 8509-86 / Ст3сп-II ГОСТ 535-79		
				ℓ=1448 h14	4	52,2 кг
Б4		17	18-88.01.007	Уголок		
				Уголок 75×75×8-Б ГОСТ 8509-86 / Ст3сп-II ГОСТ 535-79		
				ℓ=1610 h14	4	58,0 кг
Б4		18	18-88.01.008	Дно		
				Лист Б-ПН-8 ГОСТ 19903-74 / Ст3сп ГОСТ 14637-79		
				(1500×3400) h14	1	320,7 кг
Б4		19	18-88.01.009	Обшивка		
				Лист Б-ПН-6 ГОСТ 19903-74 / Ст3сп ГОСТ 14637-79		
				(1900×1370) h14	4	491 кг
Б4		20	18-88.01.010	Обшивка		
				Лист Б-ПН-6 ГОСТ 19903-74 / Ст3сп ГОСТ 14637-79		
				(1900×600) h14	2	107,5 кг
Б4		21	18-88.01.011	Обшивка		
				Лист Б-ПН-6 ГОСТ 19903-74 / Ст3сп ГОСТ 14637-79		
				(1900×1500) h14	2	268,8 кг

Инв. № подл. | Подп. и дата | Взам. инв. № | Инв. № дубл. | Подп. и дата

Изм. Лист № докум. Подп. Дата

18-88.01.000

Лист 2

Формат А4

Формат	Зона	Поз.	Обозначение	Наименование	Кол.	Примечание
Б4		22	18-88.01.012	Обшивка		
				Лист Б-ПН-4 ГОСТ 19903-74 / Ст3сп ГОСТ 14637-79		
				(1500×1370) h14	2	129,2 кг
Б4		23	18-88.01.013	Обшивка		
				Лист Б-ПН-4 ГОСТ 19903-74 / Ст3сп ГОСТ 14637-79		
				(775×600) h14	1	14,6 кг
Б4		24	18-88.01.014	Труба		
				Труба 57×3,5 ГОСТ 8732-78 / Б10 ГОСТ 8731-87		
				ℓ=110 h14	2	1,0 кг
				Стандартные изделия		
		25		Фланец 50-10 ГОСТ 12820-80	6	

Инв. № подл. | Подп. и дата | Взам. инв. № | Инв. № дубл. | Подп. и дата

Изм. Лист № докум. Подп. Дата

18-88.01.000

Лист 3

Формат А4

Формат	Зона	Поз.	Обозначение	Наименование	Кол.	Примечание
				Документация		
А2			18.88.01.000 СБ	Сборочный чертеж		
				Детали		
А4		1	15-88.01.001	Труба	2	
А4		2	15-88.01.002	Раструб	2	
А4		3	15-88.01.003	Накладка	3	
А4		4	15-88.01.004	Скоба	12	
А4		5	15-88.00.002-01	Ниппель	1	
А4		6	15-88.01.006	Труба	1	
А4		7	15-88.01.007	Диск	1	
А4		8	15-88.01.008	Труба	2	
А4		9	15-88.01.009	Уголок	4	
		10	-01	Уголок	10	
Б4		11	18-88.01.001	Уголок		
				Уголок 50×50×5-Б ГОСТ 8509-86 / Ст3сп-II ГОСТ 535-79		
				ℓ=1550 h14	4	23,4 кг
Б4		12	18-88.01.002	Уголок		
				Уголок 75×75×8-Б ГОСТ 8509-86 / Ст3сп-II ГОСТ 535-79		
				ℓ=550 h14	1	5 кг
Б4		13	18-88.01.003	Уголок		
				Уголок 75×75×8-Б ГОСТ 8509-86 / Ст3сп-II ГОСТ 535-79		
				ℓ=2200 h14	4	79,4 кг

Инв. № подл. | Подп. и дата | Взам. инв. № | Инв. № дубл. | Подп. и дата

Изм.	Лист	№ докум.	Подп.	Дата	18-88.01.000			
Разраб.		Маркова			Бак	Лит.	Лист	Листов
Пров.		Андреева					1	3
Гл. инж. пр.		Ухорская				Главмосархитектура мосгорисполкома моспромпроект мастерская №7		
Н. контр.		Ухорская						

Формат А4

Формат	Зона	Поз.	Обозначение	Наименование	Кол.	Примечание
				Документация		
А2			18-88.00.000 СБ	Сборочный чертеж		
			Выпуск 0	Технические условия		
				Сборочные единицы		
А4		1	18-88.01.000	Бак	1	
А4		2	15-88.02.000	Крышка	1	
				Детали		
А4		3	15-88.00.001	Полухомут	6	
А4		4	15-88.00.002	Ниппель	1	
А4		5	15-88.00.003	Заглушка	4	
А4		6		Петля	4	
				Стандартные изделия		
				Болт ГОСТ 7798-80		
		7		М6-6g×8.58.01	6	
		8		М16-6g×60.58.01	16	
		9		Винт В.М6-6g×16.48.01		
				ГОСТ 1491-80	3	
				Гайка ГОСТ 5915-70		
		10		М6.5.01	3	
		11		М16.5.01	16	
				Шайба ГОСТ 11371-78		
		12		6.02.01	3	
		13		16.02.01	16	
		14		Шайба 6.65Г.02.9		
				ГОСТ 6402-70	6	
		15		Прокладка А-50-10		
				ГОСТ 15180-70	4	
Б4		16		Уголь ник 20		
				ГОСТ 8946-75	1	

Инв. № подл. | Подп. и дата | Взам. инв. № | Инв. № дубл. | Подп. и дата

Изм.	Лист	№ докум.	Подп.	Дата	18-88.00.000			
Разраб.		Маркова			Бак цельнометаллический для воды БЦВ-10	Лит.	Лист	Листов
Пров.		Андреева					1	1
Гл. инж. пр.		Ухорская				Главмосархитектура мосгорисполкома моспромпроект мастерская №7		
Н. контр.		Ухорская						

20338-07 19

Формат А4

18-88.00.000 СБ

Выпуск 4

Серия 07.900-2

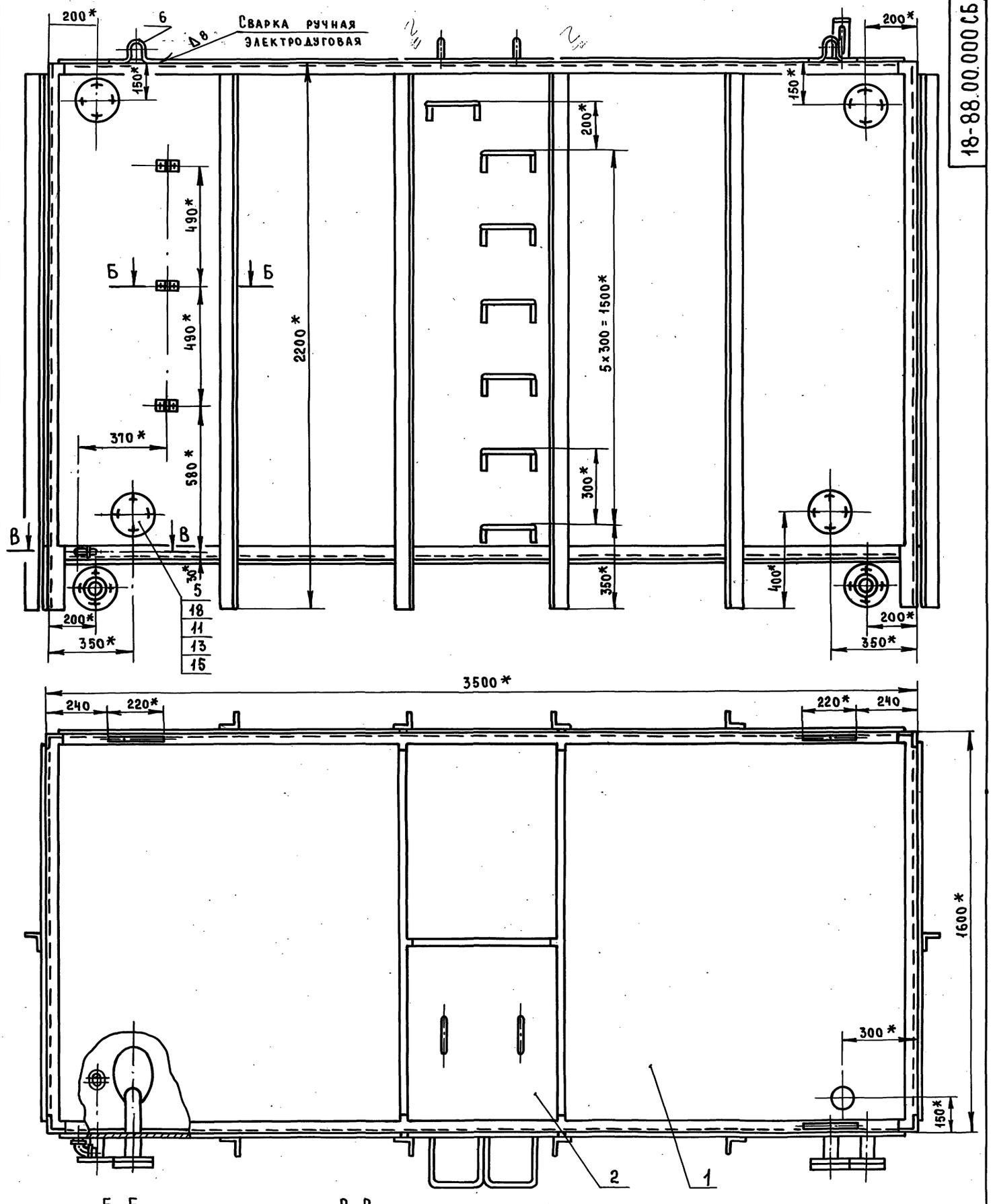

Б-Б
М1:1

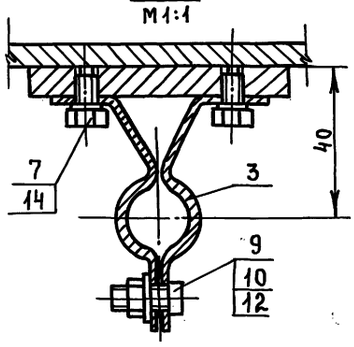

В-В
М1:2

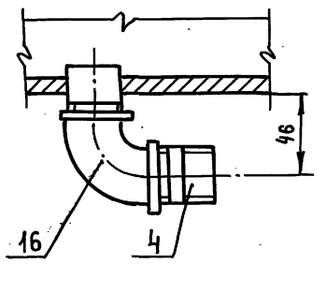

* Размеры для справок.

Внутреннюю и наружную поверхности грунтовать грунтом ХС-04 (ТУ6-10.1414-76) - 1 слой, и окрасить эмалью ХС-558 (ТУ-6-10.592-76) - 2÷3 слоя.

Изм.	Лист	№ докум.	Подп.	Дата	18-88.00.000 СБ	
Разраб.		Маркова			Бак цельнометаллический для воды БЦВ-10 Сборочный чертеж	Лит. / Масса / Масштаб: 2100 / 1:10
Пров.		Андреева				Лист / Листов 1
Гл. инж. пр.		Ухорская				Главмосархитектура Мосгорисполкома Моспромпроект мастерская № 7
Н. контр.		Ухорская				
Гл. конст.		Александян				
Гл. инж.		Синяков				
Нач. маст.		Виноградов				

Инв. № подл. | Подп. и дата | Взам. инв. № | Инв. № дубл. | Подп. и дата

18-88.01.000 СБ

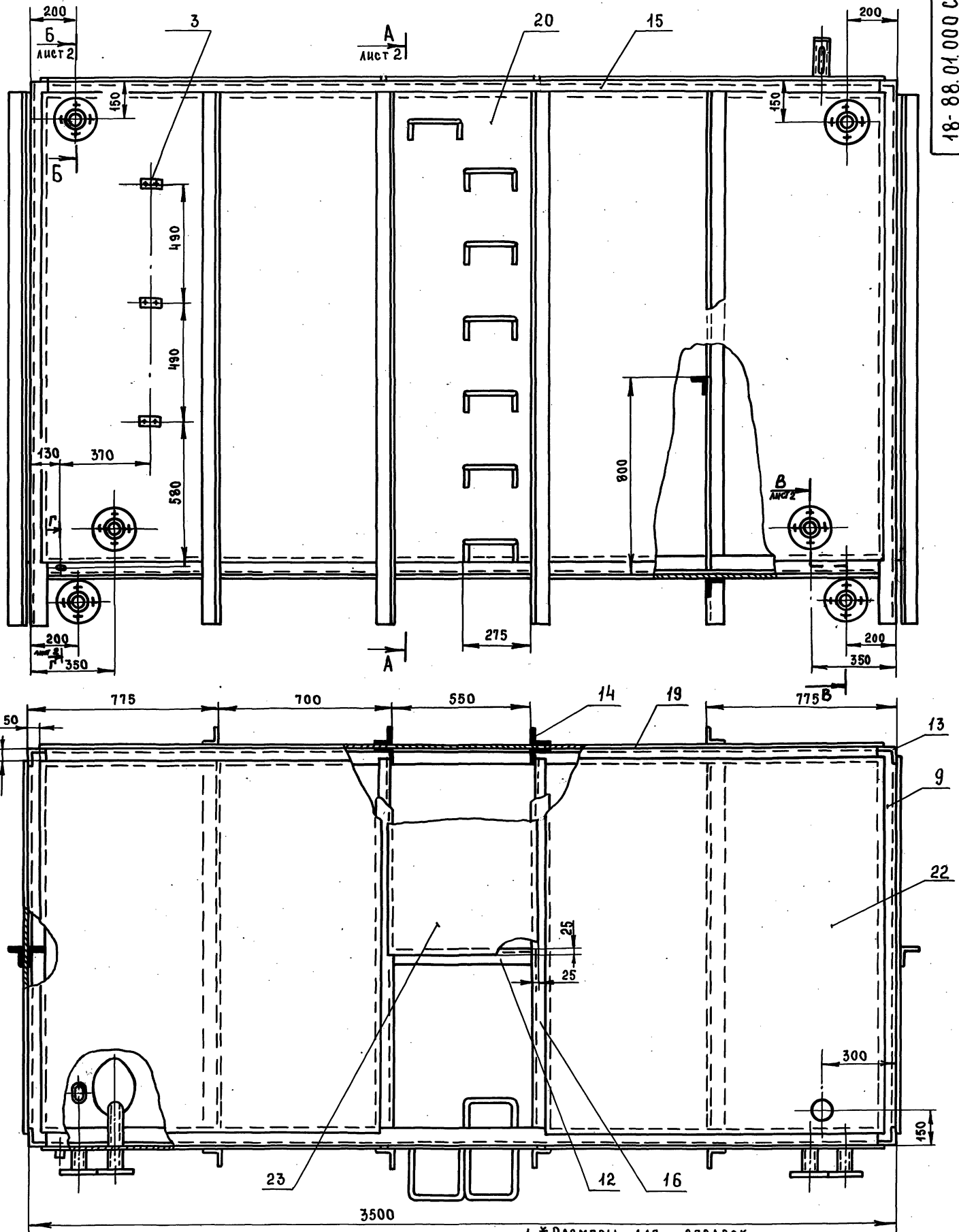

1. * Размеры для справок
2. $+t_2$, $-t_2$, $\pm\frac{t_2}{2}$
3. Сварку производить по ГОСТ 5264-80

					18-88.01.000 СБ		
Изм.	Лист	№ докум.	Подп.	Дата			
Разраб.		Маркова			Бак	Лит.	Масса	Масштаб
Пров.		Андреева			Сборочный чертеж		2077	1:10
Гл.инж.пр.		Ухорская				Лист 1	Листов 2	
Н.контр.		Ухорская				Главмосархитектура Мосгорисполкома Моспромпроект Мастерская №7		
Гл.инж.		Александрц						
Нач.маст.		Синяков						
		Виноградов						

Инв.№подл. | Подп. и дата | Взам.инв.№ | Инв.№ дубл. | Подп. и дата

Выпуск 4

Серия 07.900-2

18-88.01.000СБ

Выпуск 4

Серия 07.900-2

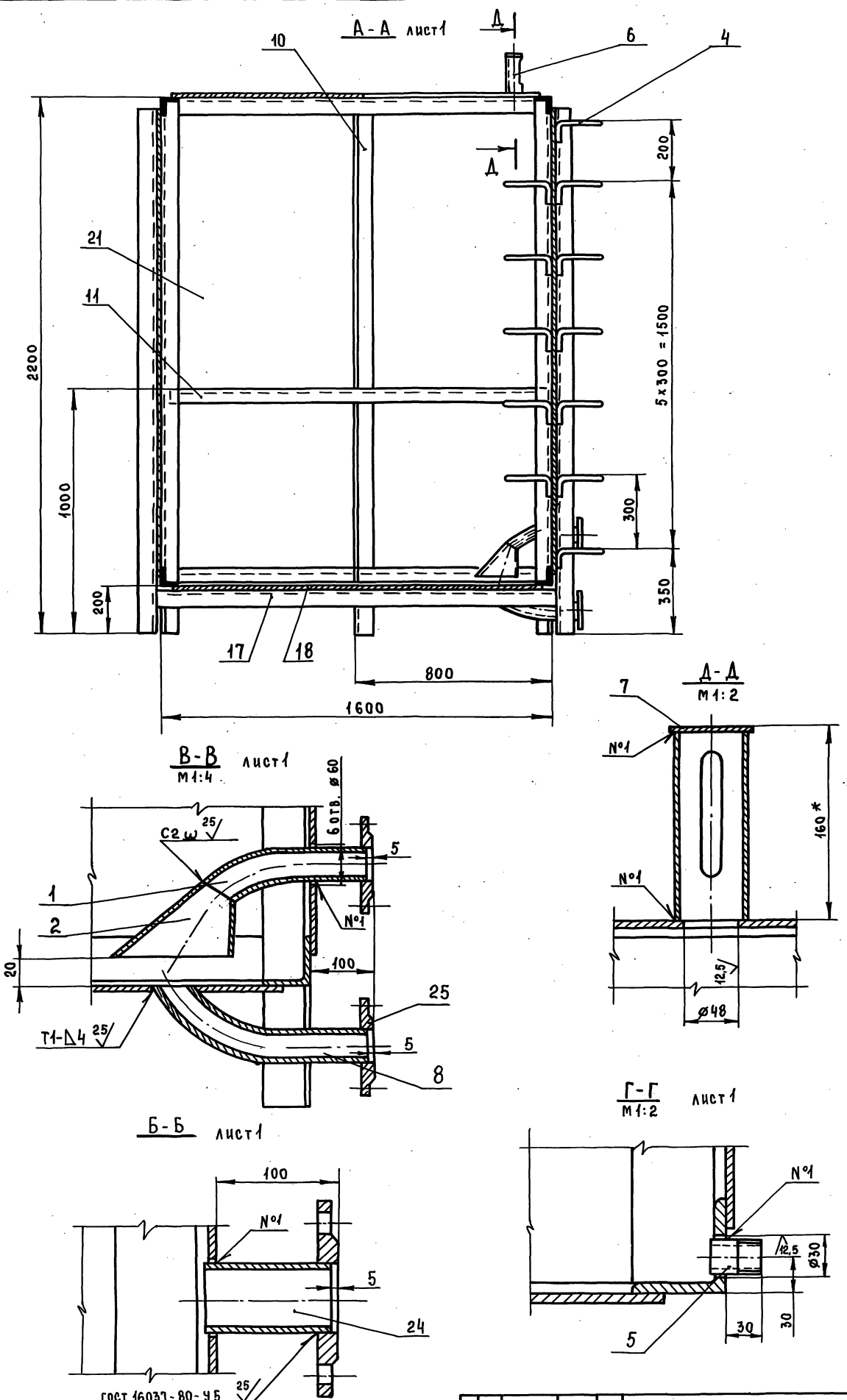

ИЗМ	ЛИСТ	№ ДОКУМ.	ПОДП.	ДАТА	18-88.01.000 СБ	ЛИСТ 2

ИНВ. № ПОДЛ. | ПОДП. И ДАТА | ИНВ. № ДУБЛ. | ВЗАМ. ИНВ. № | ДАТА

gost.e-ecolog.ru