Типовые конструкции, изделия и узлы зданий и сооружений

Серия 07.900-2

Технологические металлические емкости для убежищ

Выпуск 3

Бак фекальный МСБ

Рабочие чертежи

gost.e-ecolog.ru

Типовые конструкции, изделия и узлы зданий и сооружений

Серия 07.900-2

Технологические металлические емкости для убежищ

Выпуск 3

Бак фекальный МСБ

Утвержден
11 Управлением Н.Г.О. СССР
письмо N 235/11/1873
от 5 июля 1984г

Введен в действие
институтом Моспромпроект
приказ N 11 от 8 февраля 1985г.

Разработан
институтом Моспромпроект
Главный инженер института /Козлов/
Главный инженер проекта /Черкасова/

Содержание альбома.

Обозначение	Наименование	Стр.
МСБ-00.000	Фекальный бак МСБ	3
СП-01.000	Крышка	
СП-00.000	Приемная секция Лист 1,2	
МСБ-00.000СБ	Фекальный бак МСБ Сборочный чертеж	4
СП-00.000СБ	Приемная секция Сборочный чертеж	5
СП-00.001	Лист перфорированный	6
СП-00.002	Лист	
СП-00.003	Уголок	
СП-00.004	Уголок	
СП-00.005	Уголок распорный	7
СП-00.006	Лист	
СП-00.007	Лист	
СП-00.012	Лист перфорированный	
СП-00.011	Уголок	8
СП-00.010	Уголок	
СП-00.009	Уголок	
СП-00.008	Уголок	
СП-01.000СБ	Крышка Сборочный чертеж	9
СП-01.001	Крышка	
СП-01.002	Ручка	
СП-02.000СБ	Решетка Сборочный чертеж	10
СП-02.001	Ребро	
СП-02.003	Основание	
СП-03.001	Раструб	11
СП-03.002	Труба	
СП-03.000	Труба Всасывающая	
СТ-00.000	Торцовая секция Лист 1; лист 2	12
СР-00.000	Рядовая секция Лист 1; лист 2	
СТ-00.000СБ	Торцовая секция Сборочный чертеж	13
СТ-00.004	Днище	14
СТ-00.005	Уголок	
СТ-00.006	Уголок	
СТ-00.007	Уголок	
СТ-00.100	Крышка	15
СТ-00.001	Стенка	
СТ-00.003	Косынка	
СТ-00.002	Косынка	
СР-00.000СБ	Рядовая секция Сборочный чертеж	16
В-00.000СБ	Вилка Сборочный чертеж	17
СП-00.013	Стенка	
Г-00.000	Грабли	
В-00.000	Вилка	
Г-00.000СБ	Грабли Сборочный чертеж	18

Продолжение

Г-00.001	Зуб	19
Г-00.002	Полка	
Г-00.003	Труба	
У-00.000	Унитаз Лист 1; 2.	20
У-04.000	Чаша затвора	
СП-02.000	Решетка	
У-01.000	Конус	21
У-01.100	Труба подводная	
У-03.000	Педаль с грузом	
У-02.000	Корпус	
У-00.000СБ	Унитаз Сборочный чертеж Лист 1	22
У-00.000СБ	Унитаз Сборочный чертеж Лист 2	23
У-00.001	Вал	24
У-00.008	Рычаг	
У-00.007	Палец	
У-03.002	Полка педали	
У-01.000СБ	Конус Сборочный чертеж	25
У-01.001	Крышка конуса	26
У-01.004	Конус	27
У-01.002	Прокладка	
У-01.003	Накладка (левая)	
У-00.004	Палец	28
У-00.002	Прокладка	
У-00.009	Шайба	
У-00.005	Втулка	
У-01.101	Труба	29
У-01.102	Заглушка	
У-01.100СБ	Труба подводная Сборочный чертеж	
У-02.000СБ	Корпус Сборочный чертеж	30
У-02.004	Бобышка	31
У-02.003	Палец	
У-02.001	Фланец	
У-02.002	Фланец	
У-03.000СБ	Педаль с грузом Сборочный чертеж	32
У-03.001	Рычаг педали	
У-04.000СБ	Чаша затвора Сборочный чертеж	33
У-00.003	Рычаг	
У-04.001	Козырек	
У-04.100	Скоба	34
У-04.101	Планка	
У-04.002	Круг	
У-01.005	Фланец	

Формат	Зона	Поз.	Обозначение	Наименование	Кол.	Примечание
Б4		19	СП-00.014	Стенка		
				Лист $\frac{\text{БПН3 ГОСТ 19903-74}}{\text{3-IV-Ст3 ГОСТ 16523-70}}$		
				(700×770) h14	2	25.4 кг
Б4		20	СП-00.015	Крышка		
				Лист ромб 0-ПН-3.0		
				БСт3сп ГОСТ 8568-77		
				(350×750) h14	2	13.8 кг
Б4		21	СП-00.016	Днище		
				Лист $\frac{\text{БПН3 ГОСТ 19903-74}}{\text{3-IV-Ст3 ГОСТ 16523-70}}$		
				(640×1540) h14	1	23.2 кг
Б4		22	СП-00.017	Уголок		
				Уголок $\frac{\text{Б-50×50×4 ГОСТ 8509-72}}{\text{Ст3сп ГОСТ 535-79}}$		
				L_1 = 96 h14	2	0.6 кг
		23	- 01	L_1 = 200 h14	2	1.2 кг
		24	- 02	L_1 = 697 h14	2	4.25 кг
		25	- 03	L_1 = 747 h14	4	9.1 кг
		26	- 04	L_1 = 625 h14	2	3.8 кг
		27	- 05	L_1 = 1494 h14	1	4.6 кг
		28	- 06	L_1 = 1584 h14	1	4.8 кг
		29	- 07	L_1 = 810 h14	1	2.5 кг
Б4		30	СП-00.018	Труба		
				Труба $\frac{\text{50×2 ГОСТ 8734-75}}{\text{А ГОСТ 8733-74}}$		
				L_1 = 100 h14	2	0.47 кг
				Стандартные изделия		
		31		Фланец 1-100-10	1	
				Ст 25 ГОСТ 12820-80		

Подл. и дата | Инв. N подл. | Взам. инв. N | Инв. N дубл. | Подп. и дата

Изм	Лист	N докум.	Подп.	Дата

СП-00.000 Лист 2

Формат А4

Формат	Зона	Поз.	Обозначение	Наименование	Кол.	Примечание
				Документация		
А2			СП-00.000 СБ	Сборочный чертеж		
				Сборочные единицы		
А4		1	СП-01.000	Крышка	1	
А4		2	СП-02.000	Решетка	1	
А4		3	СП-03.000	Труба всасывающая	1	
				Детали		
А4		4	СП-00.001	Лист перфорированный	1	
А4		5	СП-00.002	Лист	2	
А4		6	СП-00.003	Уголок	2	
А4		7	СП-00.004	Уголок	1	
			- 01	Уголок	1	
А4		8	СП-00.005	Уголок распорный	1	
А4		9	СТ-00.007	Уголок	2	
А4		10	СТ-00.006	Уголок	2	
А4		11	СП-00.006	Лист	1	
А4		12	СП-00.007	Лист	1	
А4		13	СП-00.008	Уголок	1	
А4		14	СП-00.009	Уголок	1	
			- 01	Уголок	1	
А4		15	СП-00.010	Уголок	1	
			- 01	Уголок	1	
А4		16	СП-00.011	Уголок	1	
А4		17	СП-00.012	Лист перфорированный	1	
А4		18	СП-00.013	Стенка	2	

Подл. и дата | Инв. N подл. | Взам. инв. N | Инв. N дубл. | Подп. и дата

Изм	Лист	N докум.	Подп.	Дата
Разраб.		Маркова		
Пров.		Черкасова		
Гл. инж. пр.		Черкасова		
Н. контр.		Рачкова		

СП-00.000

Приемная секция

Лит.	Лист	Листов
	1	2

Главапу Мосгорисполкома МОСПРОМПРОЕКТ Мастерская №6

Формат А4

Серия 07.900-2 Выпуск 3

Формат	Зона	Поз.	Обозначение	Наименование	Кол.	Примечание
				Документация		
А3			СП-01.000 СБ	Сборочный чертеж		
				Детали		
А4		1	СП-01.001	Крышка	1	
А4		2	СП-01.002	Ручка	2	
Б4		3	СП-01.003	Уголок		
				Уголок $\frac{\text{Б-50×50×4 ГОСТ 8509-72}}{\text{Ст3сп ГОСТ 535-79}}$		
				L_1 = 790 h14	3	7.0 кг

Подл. и дата | Инв. N подл. | Взам. инв. N | Инв. N дубл. | Подп. и дата

Изм	Лист	N докум.	Подп.	Дата
Разраб.		Маркова		
Пров.		Черкасова		
Гл. инж. пр.		Черкасова		
Н. контр.		Рачкова		

СП-01.000

Крышка

Лит.	Лист	Листов
	1	

Главапу Мосгорисполкома МОСПРОМПРОЕКТ Мастерская №6

Формат А4

Формат	Зона	Поз.	Обозначение	Наименование	Кол.	Примечание
				Документация		
А2			МСБ-00.000 СБ	Сборочный чертеж		
				Сборочные единицы		
А4		1	СП-00.000	Приемная секция	1	
А4		2	СТ-00.000	Торцовая секция	1	
А4		3	СР-00.000	Рядовая секция	n	
А4		4	В-00.000	Вилка	4п	
А4		5	Г-00.000	Грабли	1	
				Детали		
Б4		5	МСБ-00.001	Уголок		
				Уголок $\frac{\text{Б-75×75×5 ГОСТ 8509-72}}{\text{Ст3сп ГОСТ 535-79}}$		
				L_1 = 800 (п-1)	2	

Подл. и дата | Инв. N подл. | Взам. инв. N | Инв. N дубл. | Подп. и дата

Изм	Лист	N докум.	Подп.	Дата
Разраб.		Маркова		
Пров.		Черкасова		
Гл. инж. пр.		Черкасова		
Н. контр.		Рачкова		

МСБ-00.000

Фекальный бак МСБ

Лит.	Лист	Листов
	1	

Главапу Мосгорисполкома МОСПРОМПРОЕКТ Мастерская №6

Формат А4

МСБ-00.000СБ

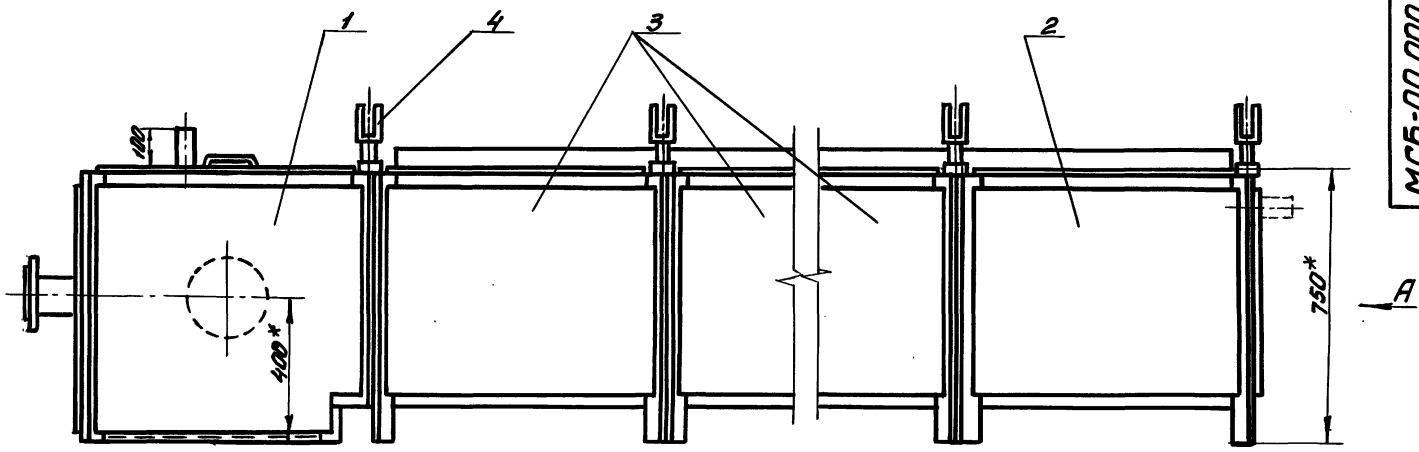

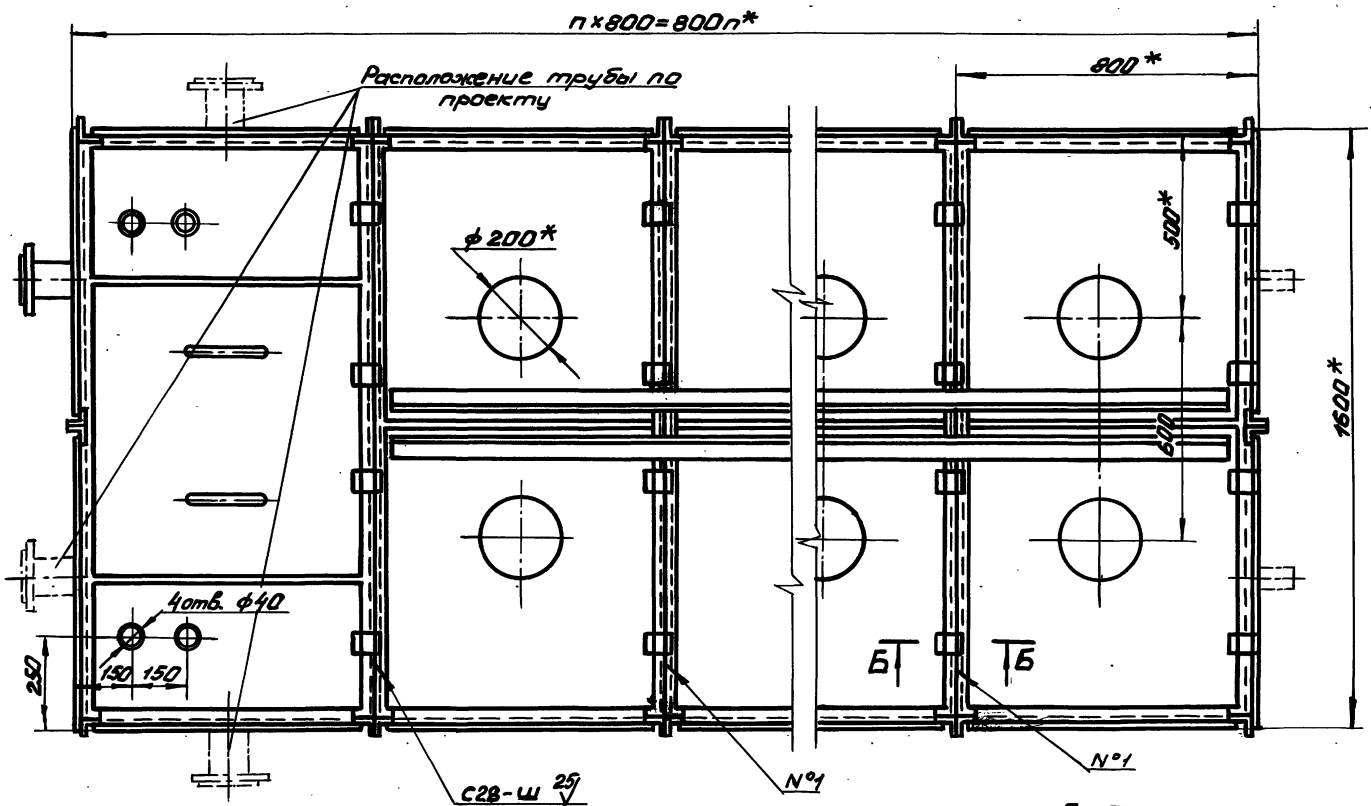

Б-Б
М1:4

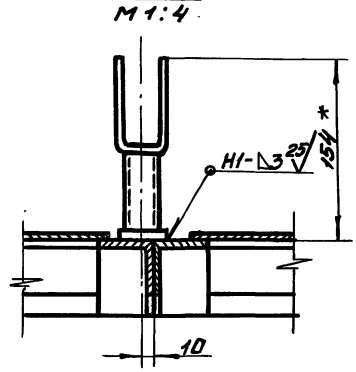

Вид А

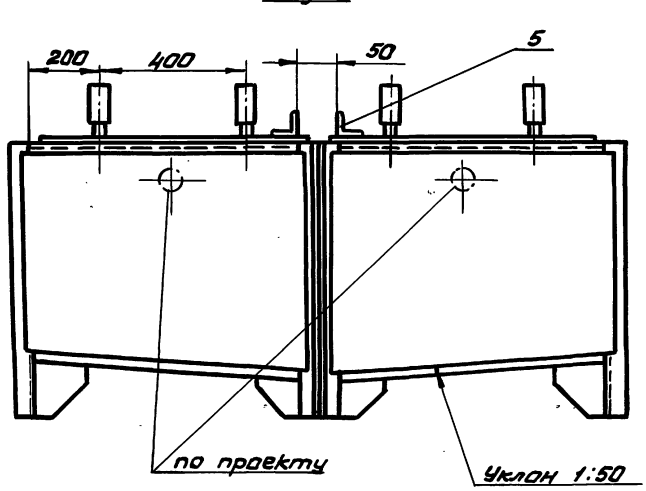

1.* Размеры для справок.

2. Сварку производить по ГОСТ 5264-80.

Изм.	Лист	№ докум.	Подп.	Дата	МСБ-00.000СБ			
Разраб.		Маркова			Фекальный бак МСБ Сборочный чертеж	Лит.	Масса	Масштаб
Пров.		Ухорская					—	1:10
Гл.инж.пр.		Черкасова				Лист	Листов 1	
Н.контр.		Черкасова						
Гл.констр.		Григорьев				Глав АПУ Мосгорисполкома Мостромпроект Мастерская №6		
Гл.спец.		Виноградов						
Нач.маст.		Грибков						

Серия 07.900-2 выпуск 3

Инв. № подл. | Подп. и дата | Взам. инв. № | Инв. № дубл. | Подп. и дата

СП-00.000СБ

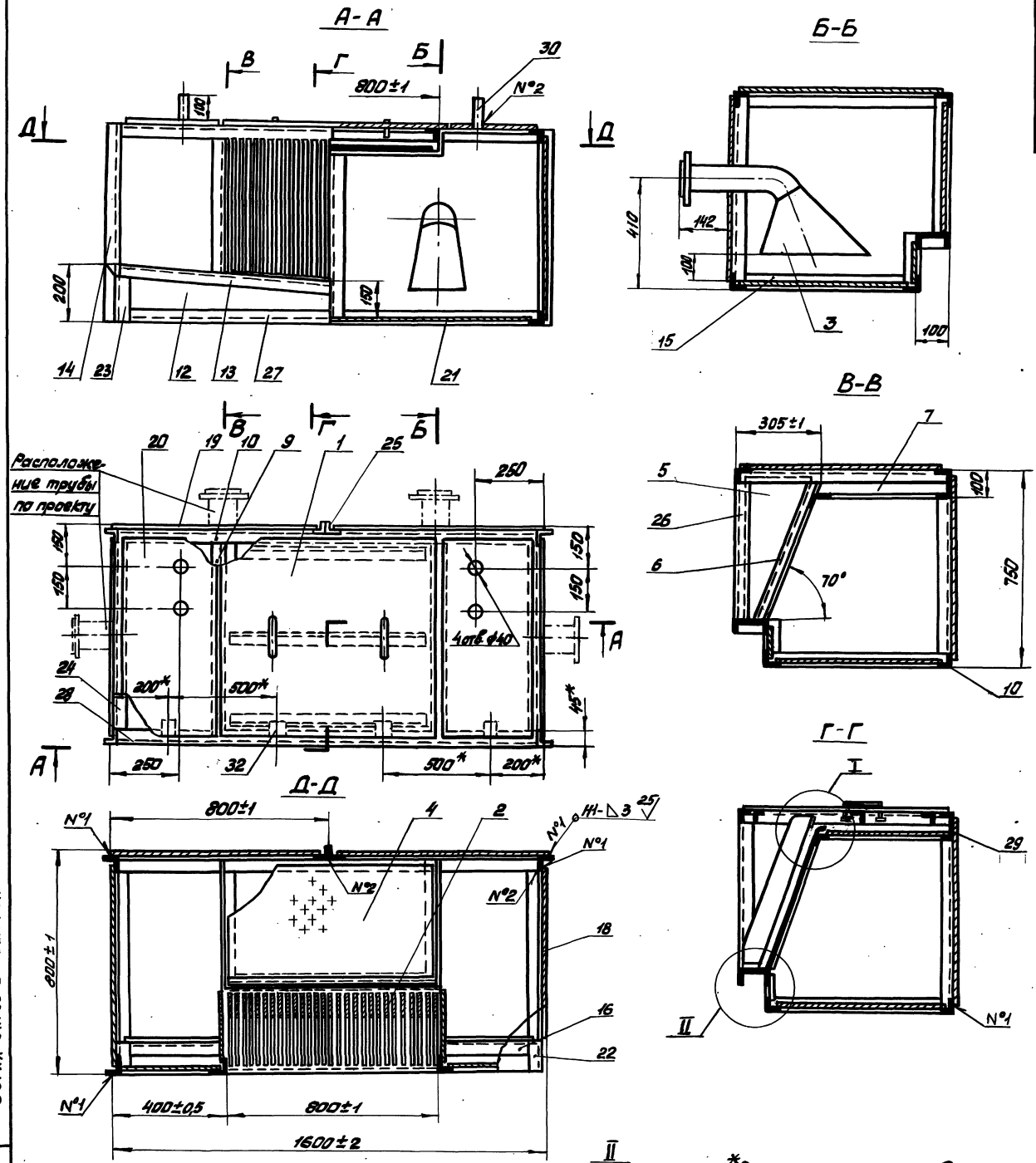

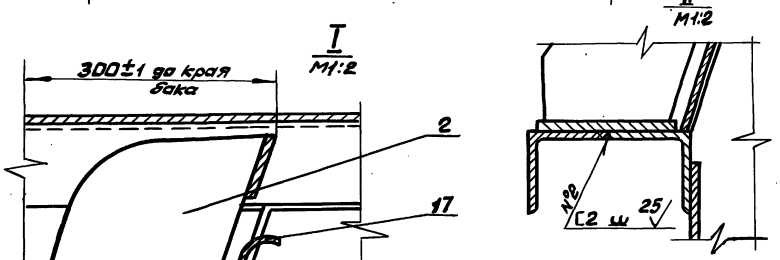

1. *Размеры для справок.
2. $+t_2$, $-t_2$, $\pm\frac{t_2}{2}$.
3. Сварку производить по ГОСТ 5264-80.
4. Размеры 45*, 200* и 500* для приварки 4 вилок В-00.000 поз.32.

					СП-00.000СБ			
Изм.	Лист	N° докум.	Подп.	Дата	Приемная секция сборочный чертеж	Лит.	Масса	Масштаб
Разраб.		Маркова					298	1:10
Пров.		Ухорская				Лист	Листов 1	
Гл. инж. пр.		Черкасова				Глав. АПУ Мосгорисполкома Моспромпроект Мастерская N6		
Н. контр.		Черкасова						
Гл. конст.		Григорьев						
Гл. спец.		Виноградов						
Нач. маст.		Грибков						

Серия 07.900-2 выпуск 3

Инв. N° подл. | Подп. и дата | Взам. инв. N° | Инв. N° дубл. | Подп. и дата

СП-00.004

СП-00.004

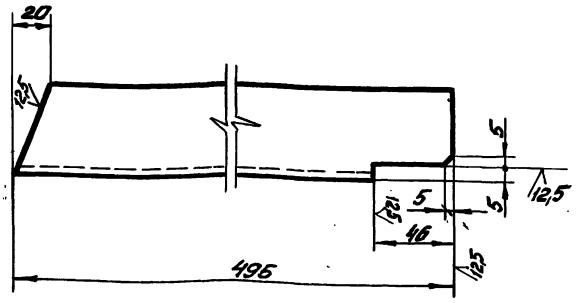

СП-00.004-01 - зеркальное отражение.

Остальное - см. СП-00.004

М1:5



$-t_2, \pm \frac{t_2}{2}$.

Изм	Лист	N докум.	Подп.	Дата	СП-00.004			
Разраб.		Помазкова	Помазкова		Уголок	Лит.	Масса	Масштаб
Пров.		Маркова	Маркова				1,5	1:2
Гл. инж. пр.		Черкасова	Черкасова			Лист	Листов	
Н. контр.		Черкасова	Черкасова		Уголок Б-50х50х4 ГОСТ 8509-72 / Ст 3 сп ГОСТ 535-79	Глав АПУ Мосгорисполкома Моспромпроект Мастерская N 6		

Формат А4

СП-00.003

СП-00.003

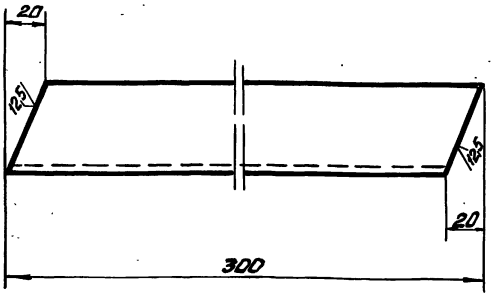

$-t_2, \pm \frac{t_2}{2}$.

Изм	Лист	N докум	Подп.	Дата	СП-00.003			
Разраб.		Помазкова	Помазкова		Уголок	Лит.	Масса	Масштаб
Пров.		Маркова	Маркова				0,9	1:2
Гл. инж. пр.		Черкасова	Черкасова			Лист	Листов 1	
Н. контр.		Черкасова	Черкасова		Уголок Б-50х50х4 ГОСТ 8509-72 / Ст 3 сп ГОСТ 535-79	Глав АПУ Мосгорисполкома Моспромпроект Мастерская N 6		

Формат А4

СП-00.002

СП-00.002

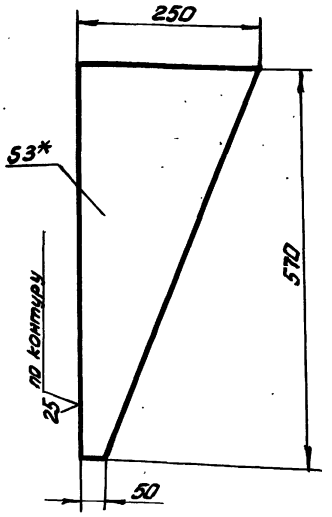

1. *Размер для справок.
2. $-t_2$.

Изм	Лист	N докум	Подп.	Дата	СП-00.002			
Разраб.		Помазкова	Помазкова		Лист	Лит	Масса	Масштаб
Пров.		Маркова	Маркова				2,0	1:5
Гл. инж. пр.		Черкасова	Черкасова			Лист	Листов 1	
Н. контр.		Черкасова	Черкасова		Лист БПН 3 ГОСТ 19903-74 / 3-IV Ст 3 ГОСТ 16523-70	Глав АПУ Мосгорисполкома Моспромпроект Мастерская N 6		

СП-00.001

СП-00.001

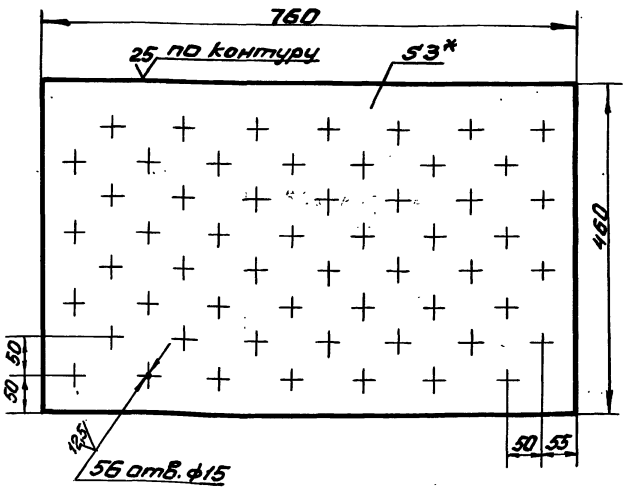

1. *Размер для справок.
2. $+t_2, -t_2, \pm \frac{t_2}{2}$.

Изм	Лист	N докум	Подп.	Дата	СП-00.001			
Разраб.		Помазкова	Помазкова		Лист перфорированный	Лит.	Масса	Масштаб
Пров.		Маркова	Маркова				3,8	1:5
Гл. инж. пр.		Черкасова	Черкасова			Лист	Листов 1	
Н. контр.		Черкасова	Черкасова		Лист БПН 3 ГОСТ 19903-74 / 3-IV Ст 3 ГОСТ 16523-70	Глав АПУ Мосгорисполкома Моспромпроект Мастерская N 6		

Серия 07.900-2 выпуск 3

20338-04 7

СП-00.012

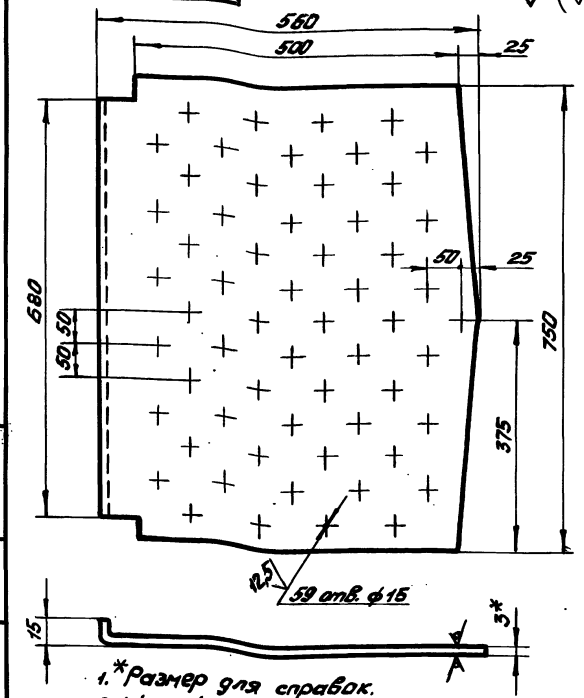

1. *Размер для справок.
2. $+t_2, -t_2, \pm\frac{t_2}{2}$.

Изм.	Лист	№ докум.	Подп.	Дата
Разраб.		Потапова		
Пров.		Маркова		
Гл.инж.пр.		Черкасова		
Н.контр.		Черкасова		

СП-00.012

Лист перфорированный

Лит.	Масса	Масштаб
	4,5	1:5
Лист	Листов 1	

БПН 3 ГОСТ 19903-74
Лист 3-IV Ст3 ГОСТ 16523-10

Главпромстальконструкция Мосгорпромпроект Мастерская № 6

Формат А4

СП-00.007

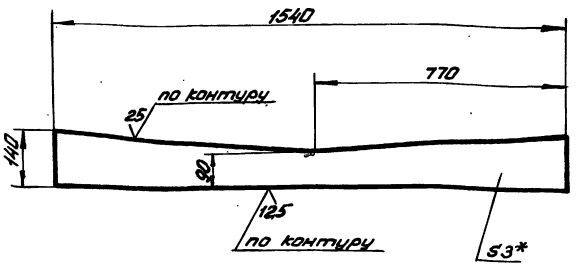

1. *Размер для справок.
2. $-t_2, \pm\frac{t_2}{2}$.

Изм.	Лист	№ докум.	Подп.	Дата
Разраб.		Потапова		
Пров.		Маркова		
Гл.инж.пр.		Черкасова		
Н.контр.		Черкасова		

СП-00.007

Лист

Лит.	Масса	Масштаб
	4,3	1:10
Лист	Листов 1	

БПН 3 ГОСТ 19903-74
Лист 3-IV Ст3 ГОСТ 16523-10

Главпромстальконструкция Мосгорпромпроект Мастерская № 6

Формат А4

Серия 07.900-2 выпуск 3

СП-00.006

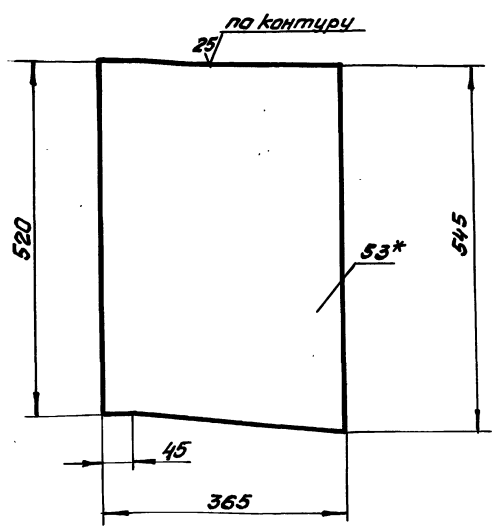

1. *Размер для справок.
2. $-t_2$.

Изм.	Лист	№ докум.	Подп.	Дата
Разраб.		Потапова		
Пров.		Маркова		
Гл.инж.пр.		Черкасова		
Н.контр.		Черкасова		

СП-00.006

Лист

Лит.	Масса	Масштаб
	4,53	1:5
Лист	Листов 1	

БПН 3 ГОСТ 19903-74
Лист 3-IV Ст3 ГОСТ 16523-10

Главпромстальконструкция Мосгорпромпроект Мастерская № 6

Формат А4

СП-00.005

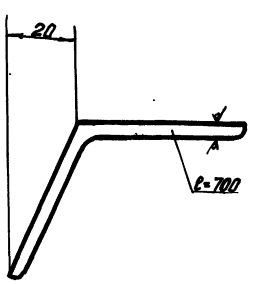

$-t_2, \pm\frac{t_2}{2}$.

Изм.	Лист	№ докум.	Подп.	Дата
Разраб.		Потапова		
Пров.		Маркова		
Гл.инж.пр.		Черкасова		
Н.контр.		Черкасова		
Гл.спец.		Виноградов		
Нач.маст.		Грибков		

СП-00.005

Уголок распорная

Лит.	Масса	Масштаб
	2,14	1:1
Лист	Листов 1	

Уголок Б-50×50×4 ГОСТ 8509-72
Ст 3 сп. ГОСТ 535-79

Главпромстальконструкция Мосгорпромпроект Мастерская № 6

Формат А4

СП-00.008

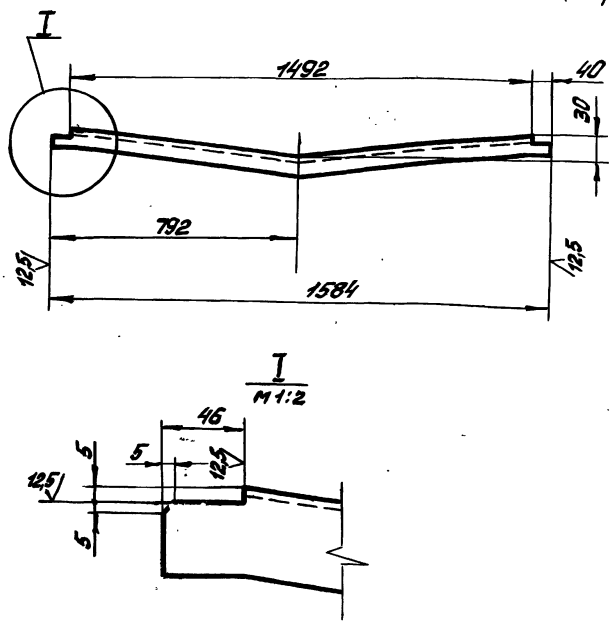

1. $-t_2, \pm\frac{t_2}{2}$.
2. Длина развёртки ℓ=1590мм

Изм.	Лист	N докум.	Подп.	Дата	СП-00.008	Лит.	Масса	Масштаб
Разраб.		Помазкова			Уголок		4,84	1:10
Пров.		Маркова				Лист	Листов 1	
Гл.инж.пр.		Черкасова						
Н.контр.		Черкасова						

Уголок Б-50х50х4 ГОСТ 8509-72 / Ст.3 сп ГОСТ 535-79

Глав АПУ Мосгорисполкома Моспромпроект Мастерская N 6

Формат А4

СП-00.009

СП-00.009

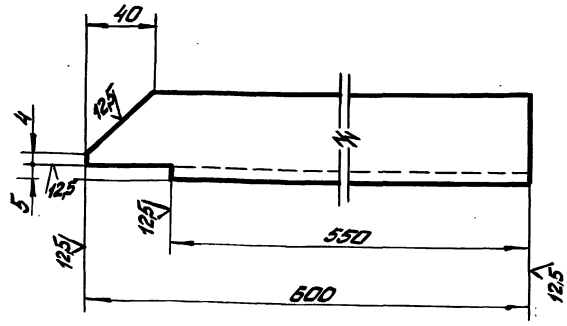

СП-00.009-01 - зеркальное отражение

Остальное-см. СП-00.009

М1:5



$-t_2, \pm\frac{t_2}{2}$.

Изм.	Лист	N докум.	Подп.	Дата	СП-00.009	Лит.	Масса	Масштаб
Разраб.		Помазкова			Уголок		1,83	1:1
Пров.		Маркова				Лист	Листов 1	
Гл.инж.пр.		Черкасова						
Н.контр.		Черкасова						

Уголок Б-50х50х4 ГОСТ 8509-72 / Ст 3 сп ГОСТ 535-79

Глав АПУ Мосгорисполкома Моспромпроект Мастерская N 6

Формат А4

СП-00.010

СП-00.010

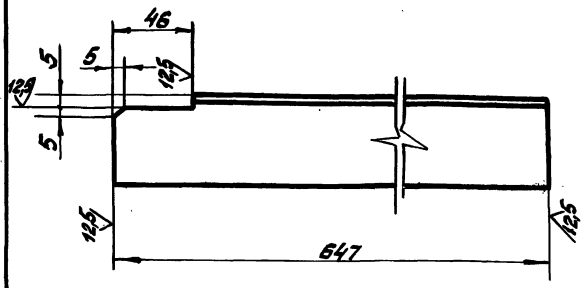

СП-00.010-01 - зеркальное отражение

Остальное-см. СП-00.010

М1:5



$-t_2, \pm\frac{t_2}{2}$.

Изм.	Лист	N докум.	Подп.	Дата	СП-00.010	Лит.	Масса	Масштаб
Разраб.		Помазкова			Уголок		1,98	1:2
Пров.		Маркова				Лист	Листов 1	
Гл.инж.пр.		Черкасова						
Н.контр.		Черкасова						

Уголок Б-50х50х4 ГОСТ 8509-72 / Ст 3 сп ГОСТ 535-79

Глав АПУ Мосгорисполкома Моспромпроект Мастерская N 6

СП-00.011

СП-00.011

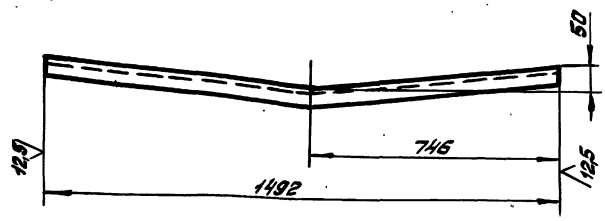

1. $-t_2, \pm\frac{t_2}{2}$.
2. Длина развертки ℓ=1500мм

Изм.	Лист	N докум.	Подп.	Дата	СП-00.011	Лит.	Масса	Масштаб
Разраб.		Помазкова			Уголок		4,56	1:10
Пров.		Маркова				Лист	Листов 1	
Гл.инж.пр.		Черкасова						
Н.контр.		Черкасова						
Гл.констр.		Григорьев						
Гл.спец.		Виноградов						
Нач.маст.		Грибков						

Уголок Б-50х50х4 ГОСТ 8509-72 / Ст.3 сп ГОСТ 535-79

Глав АПУ Мосгорисполкома Моспромпроект Мастерская N 6

Серия 07.900-2 выпуск 3

СП-01.002

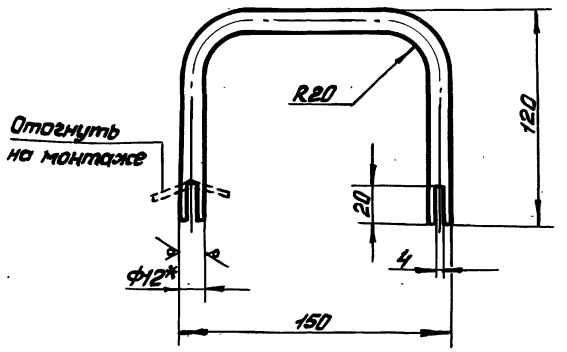

1.* Размеры для справок.
2. $-t_2$.
3. Длина развертки $\ell = 370$ мм.

Изм.	Лист	№ докум.	Подп.	Дата	СП-01.002			
Разраб.		Помазкова			Ручка	Лит.	Масса	Масштаб
Пров.		Маркова					0,15	1:5
Гл.инж.пр.		Черкасова				Лист	Листов 1	
Н.контр.		Черкасова			Круг В:2 ГОСТ 2590-71 / Ст. 3 ГОСТ 535-79	Глав АПУ Мосгорисполкома Моспромпроект Мастерская № 6		

Формат А4

СП-01.001

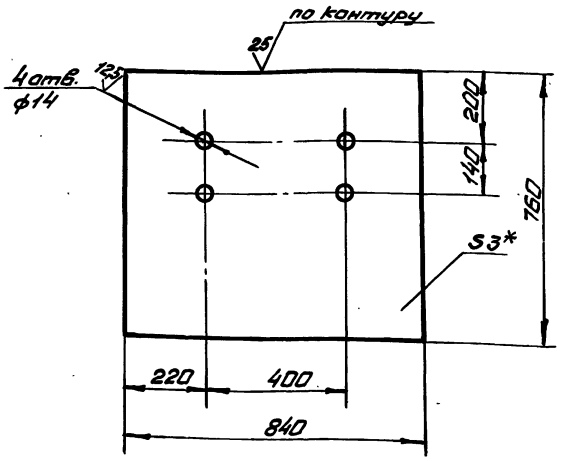

1.* Размер для справок.
2. $+t_2, -t_2, \pm\frac{t_2}{2}$.

Изм.	Лист	№ докум.	Подп.	Дата	СП-01.001			
Разраб.		Помазкова			Крышка	Лит.	Масса	Масштаб
Пров.		Маркова					16,4	1:10
Гл.инж.пр.		Черкасова				Лист	Листов 1	
Н.контр.		Черкасова			Лист ромб 0-ПН-3,0 Б Ст 3сп ГОСТ 5568-77	Глав АПУ Мосгорисполкома Моспромпроект Мастерская № 6		

Формат А4

СП-01.000СБ

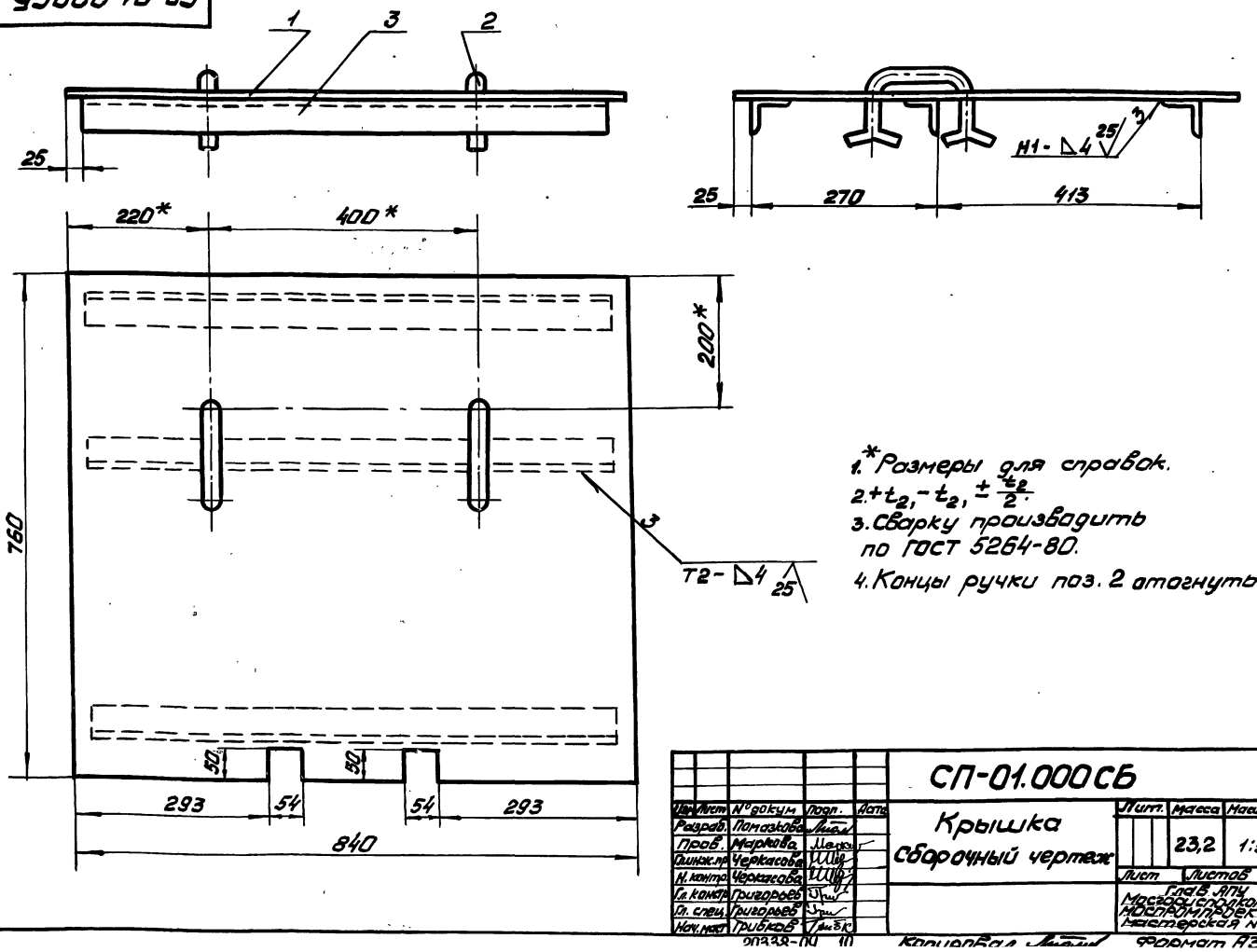

1.* Размеры для справок.
2. $+t_2, -t_2, \pm\frac{t_2}{2}$.
3. Сварку производить по ГОСТ 5264-80.
4. Концы ручки поз. 2 отогнуть.

Изм.	Лист	№ докум.	Подп.	Дата	СП-01.000СБ			
Разраб.		Помазкова			Крышка Сборочный чертеж	Лит.	Масса	Масштаб
Пров.		Маркова					23,2	1:5
Гл.инж.пр.		Черкасова				Лист	Листов 1	
Н.контр.		Черкасова				Глав АПУ Мосгорисполкома Моспромпроект Мастерская № 6		
Гл.констр.		Григорьев						
Гл.спец.		Григорьев						
Нач.маст.		Грибков						

Серия 07.900-2 выпуск 3

Инв. № подл. | Подп. и дата | Взам. инв. № | Инв. № дубл. | Подп. и дата

20338-04 10

Копировал

Формат А3

СП-02.003

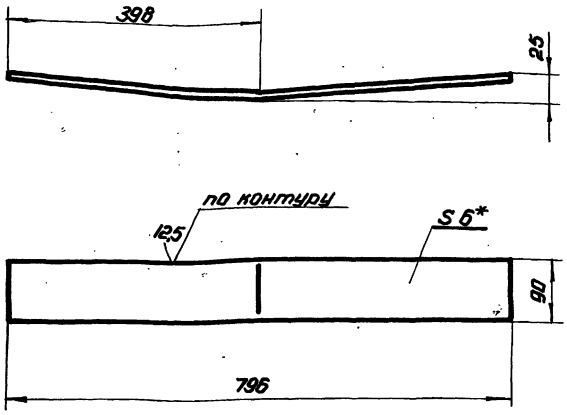

1. * Размер для справок.
2. $-t_2, \pm \frac{t_2}{2}$.

Изм.	Лист	№ докум.	Подп.	Дата	СП-02.003			
Разраб.		Маркова			Основание	Литера	Масса 1,7	Масштаб 1:5
Провер.		Черкасова				Лист	Листов 1	
Гл. инж. п.		Черкасова				Глав АПУ Мосгорисполкома Моспромпроект Мастерская № 6		
Н. контр.		Рачкова			Лист БПИ 6 ГОСТ 19903-74 ст. 3 ГОСТ 14637-79			

Копировал: Формат: А4

СП-02.001

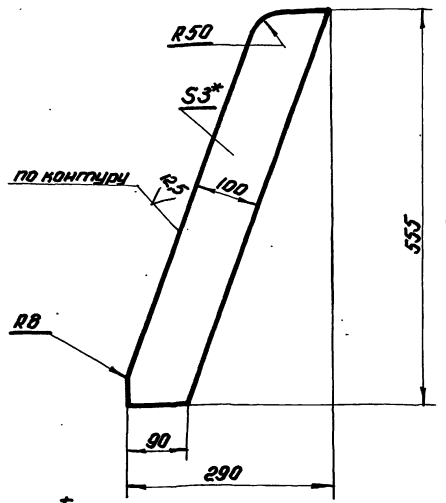

$-t_2, \pm \frac{t_2}{2}$.

Изм.	Лист	№ докум.	Подп.	Дата	СП-02.001			
Разраб.		Маркова			Ребро	Литера	Масса 1,37	Масштаб 1:5
Провер.		Черкасова				Лист	Листов 1	
Гл. инж. п.		Черкасова				Глав АПУ Мосгорисполкома Моспромпроект Мастерская № 6		
Н. контр.		Рачкова			Лист БПИ 3 ГОСТ 19903-74 3-IV-ст. 3 ГОСТ 16523-70			

Копировал: Формат А4

СП-02.000СБ

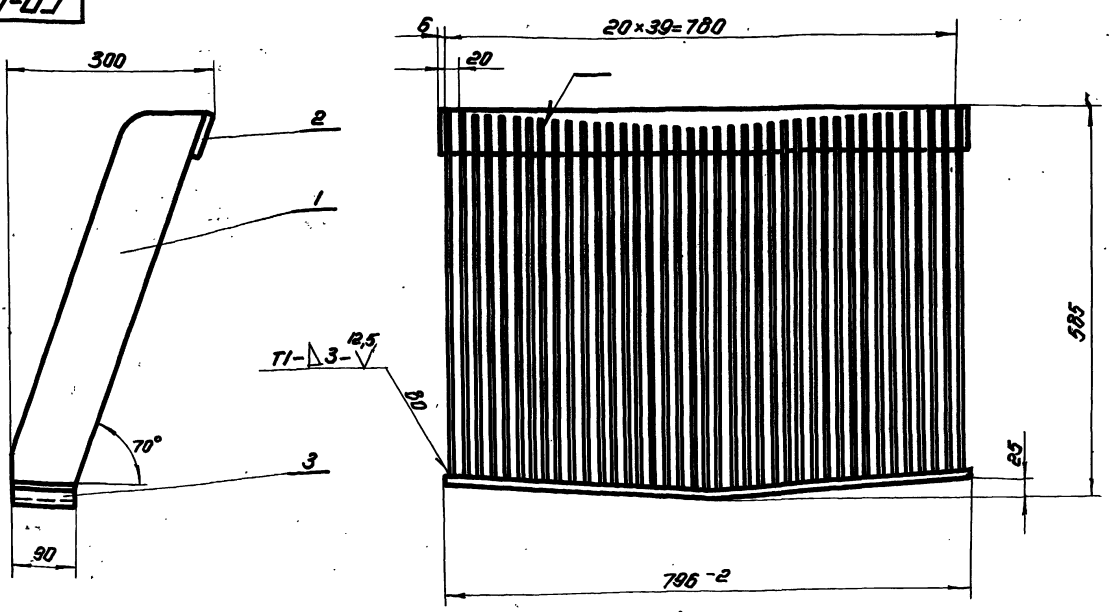

1. $-t_2, \pm \frac{t_2}{2}$.
2. Сварку производить по ГОСТ 5264-80.

Изм.	Лист	№ докум.	Подп.	Дата	СП-02.000СБ			
Разраб.		Маркова			Решётка. Сборочный чертёж.	Литера	Масса 59,2	Масштаб 1:5
Провер.		Черкасова				Лист	Листов 1	
Гл. инж. п.		Черкасова				Глав АПУ Мосгорисполкома Моспромпроект Мастерская № 6		
Н. контр.		Рачкова						
Гл. конст.		Григорьев						
Гл. спец.		Бычков						
Нач. м.		Грибков						

Серия 07.900-2 Выпуск 3

Инв. № подл. | Подпись и дата | Взам. инв. № | Инв. № дубл. | Подпись и дата

20338-04 11

Копировал: Формат А3

СП-03.000

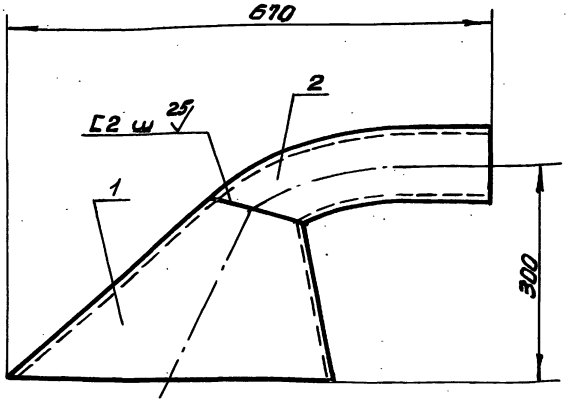

Сварку производить по ГОСТ 5264-80

Формат	Зона	Поз.	Обозначение	Наименование	Кол.	Примечание
				Детали		
А3		1	СП-03.001	Раструб	1	
А4		2	СП-03.002	Труба	1	

СП-03.000

Изм.	Лист	N докум.	Подп.	Дата
Разраб.		Помазкова		
Пров.		Маркова		
Гл.инж.пр.		Черкасова		
Н.контр.		Черкасова		

Труба всасывающая

Лит.	Масса	Масштаб
	80	1:5

Лист | Листов 1

Глав АПУ Мосгорисполкома Моспромпроект Мастерская N 6

Формат А4

СП-03.002

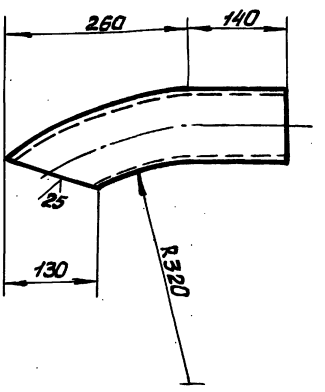

1. $-t_2, +\frac{t_2}{2}$
2. Длина развертки $\ell = 390$ мм

СП-03.002

Изм.	Лист	N докум.	Подп.	Дата
Разраб.		Помазкова		
Пров.		Маркова		
Гл.инж.пр.		Черкасова		
Н.контр.		Черкасова		

Труба

Лит.	Масса	Масштаб
	2,9	1:5

Лист | Листов 1

Труба 102Х3 ГОСТ 8734-75 / Б10 ГОСТ 8733-74

Глав АПУ Мосгорисполкома Моспромпроект Мастерская N 6

Формат А4

СП-03.001

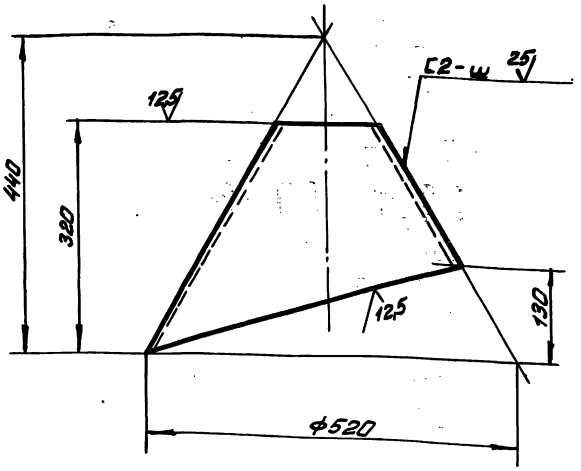

Развёртка

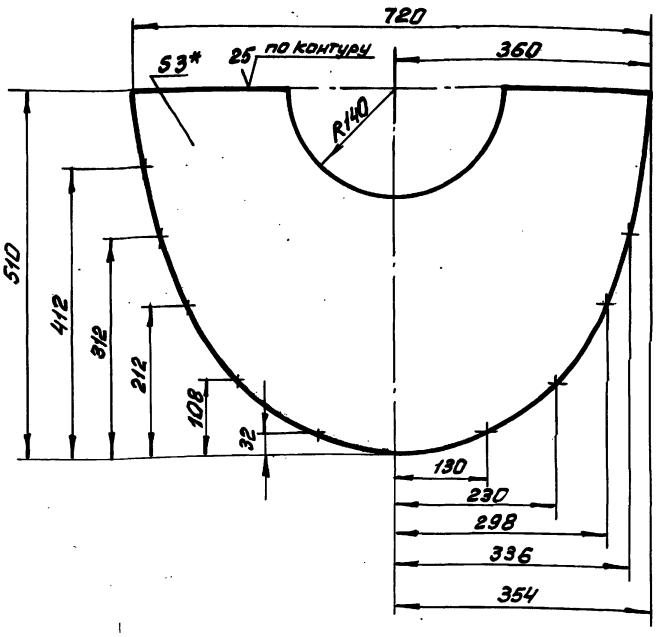

1. *Размер для справок.
2. $+t_2, -t_2, \pm\frac{t_2}{2}$
3. Сварку производить по ГОСТ 5264-80.

СП-03.001

Изм.	Лист	N докум.	Подп.	Дата
Разраб.		Помазкова		
Пров.		Маркова		
Гл.инж.пр.		Черкасова		
Н.контр.		Черкасова		
Гл.контр.		Григорьев		
Гл.спец.		Виноградов		
Нач.маст.		Грибков		

Раструб

Лит.	Масса	Масштаб
	5,1	1:5

Лист | Листов 1

Лист БПН 3 ГОСТ 19903-74 / 3-IV Ст 3 ГОСТ 16523-70

Глав АПУ Мосгорисполкома Моспромпроект Мастерская N 6

Серия 07.900-2 Выпуск 3

Инв. N подл. | Подп. и дата | Взам. инв. N | Инв. N дубл. | Подп. и дата

Формат	Зона	Поз.	Обозначение	Наименование	Кол.	Примечание
				Документация		
А2			СР-00.000 СБ	Сборочный чертеж		
				Сборочные единицы		
А4		1	СТ-00.100	Крышка	2	
А4		11	В-00.000	Вилка	4	
				Детали		
А4		2	СТ-00.001	Косынка	4	
А4		3	СТ-00.003	Косынка	2	
А4		4	СТ-00.004	Днище	1	
А4		5	СТ-00.007	Уголок	2	
А4		6	СТ-00.005-01	Уголок	2	
Бч		7	СТ-00.008	Стенка		
				Лист БПН3 ГОСТ 19903-74 / 3-IV-Ст3 ГОСТ 16523-70		
				(550×750) h14	2	19.5 кг
Бч		8	СТ-00.012	Уголок		
				Уголок Б-50×50×4 ГОСТ 8509-72 / Ст3сп ГОСТ 535-79		
				L = 1584 h14	2	9.7 кг
Бч		9	СТ-00.009	Уголок		
				Уголок Б-50×50×4 ГОСТ 8509-72 / Ст3сп ГОСТ 535-79		
				L = 747 h14	4	9.1 кг

Изм. Лист N докум. Подп. Дата

СР-00.000

Разраб. Маркова

Пров. Черкасова

Гл.инж.пр. Черкасова

Н.контр. Черкасова

Рядовая секция

Лит. | Лист 1 | Листов 2

ГлавАПУ Мосгорисполкома
МОСПРОМПРОЕКТ
Мастерская №6

Формат А4

Инв.№ подл. | Подп. и дата | Взам.инв.№ | Инв.№ дубл. | Подп. и дата

Формат	Зона	Поз.	Обозначение	Наименование	Кол.	Примечание
Бч		10	СТ-00.011	Уголок		
				Уголок Б-50×50×4 ГОСТ 8509-72 / Ст3сп ГОСТ 535-79		
				L = 697 h14	4	8.5 кг
Бч		12	СТ-00.013	Уголок		
				Уголок Б-75×75×5 ГОСТ 8509-72 / Ст3сп ГОСТ 535-79		
				L = 700 h14	2	8.1 кг
				Материалы		
				Грунт ГФ-020		
				ТУ6-10.1642-77		

Изм. Лист N докум. Подп. Дата

СР-00.000

Лист 2

Формат А4

Инв.№ подл. | Подп. и дата | Взам.инв.№ | Инв.№ дубл. | Подп. и дата

Серия 07.900-2 Выпуск 3

Формат	Зона	Поз.	Обозначение	Наименование	Кол.	Примечание
				Документация		
А2			СТ-00.000 СБ	Сборочный чертеж		
				Сборочные единицы		
А4		1	СТ-00.100	Крышка	2	
А4		14	В-00.000	Вилка	4	
				Детали		
А4		2	СТ-00.001	Стенка	2	
А4		3	СТ-00.002	Косынка	4	
А4		4	СТ-00.003	Косынка	2	
А4		5	СТ-00.004	Днище	1	
А4		6	СТ-00.005	Уголок	1	
		7	СТ-00.005-01	Уголок	1	
А4		8	СТ-00.006	Уголок	1	
А4		9	СТ-00.007	Уголок	2	
Бч		10	СТ-00.008	Стенка		
				Лист БПН3 ГОСТ 19903-70 / 3-IV-Ст3 ГОСТ 16523-70		
				(550×750) h14	2	19.5 кг
Бч		11	СТ-00.009	Уголок		
				Уголок Б-50×50×5 ГОСТ 8509-72 / Ст3сп ГОСТ 535-79		
				L = 747 h14	6	13.7 кг

Изм. Лист N докум. Подп. Дата

СТ-00.000

Разраб. Маркова

Пров. Черкасова

Гл.инж.пр. Черкасова

Н.контр. Черкасова

Торцовая секция

Лит. | Лист 1 | Листов 2

ГлавАПУ Мосгорисполкома
МОСПРОМПРОЕКТ
Мастерская №6

Формат А4

Инв.№ подл. | Подп. и дата | Взам.инв.№ | Инв.№ дубл. | Подп. и дата

Формат	Зона	Поз.	Обозначение	Наименование	Кол.	Примечание
Бч		12	СТ-00.011	Уголок		
				Уголок Б-50×50×4 ГОСТ 8509-72 / Ст3сп ГОСТ 535-79		
				L = 697 h14	4	8.5 кг
Бч		13	СТ-00.012	Уголок		
				Уголок Б-50×50×4 ГОСТ 8509-72 / Ст3сп ГОСТ 535-79		
				L = 1584 h14	1	4.83 кг
Бч		15	СТ-00.013	Уголок		
				Уголок Б-75×75×5 ГОСТ 8509-72 / Ст3сп ГОСТ 535-79		
				L = 700 h14	2	8.1 кг
Бч		16	СТ-00.014	Труба		
				Труба 57×3.5 ГОСТ 8732-74 / Д ГОСТ 8733-75		
				L = 165 h14	2	1.52 кг
				Материалы		
				Грунт ГФ-020		
				ТУ6-10.1642-77		

Изм. Лист N докум. Подп. Дата

СТ-00.000

Лист 2

Формат А4

Инв.№ подл. | Подп. и дата | Взам.инв.№ | Инв.№ дубл. | Подп. и дата

Копировал Формат А4

СТ-00.000СБ

А-А

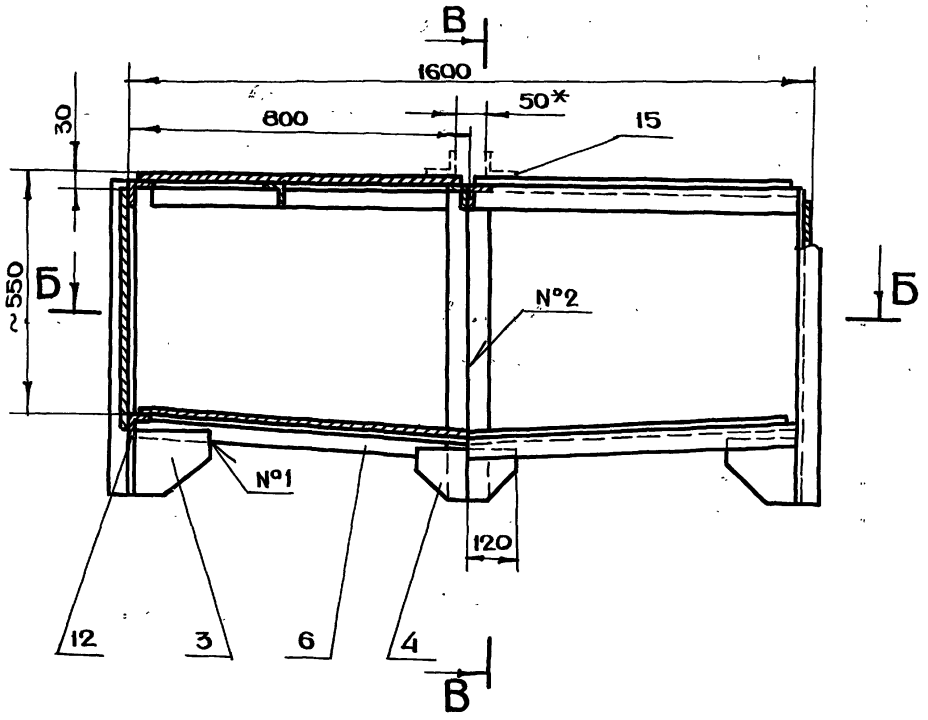

В-В

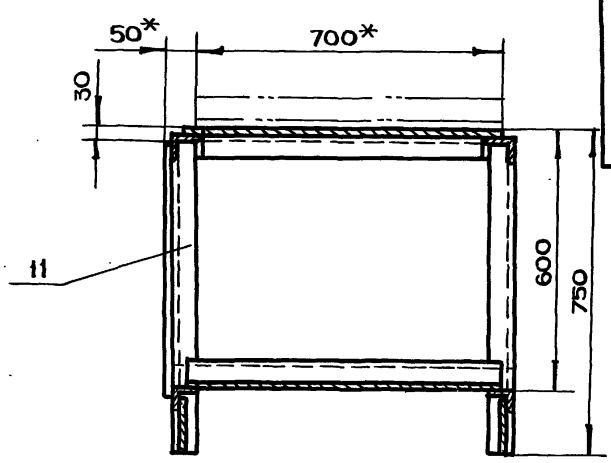

Г-Г

М 1:1

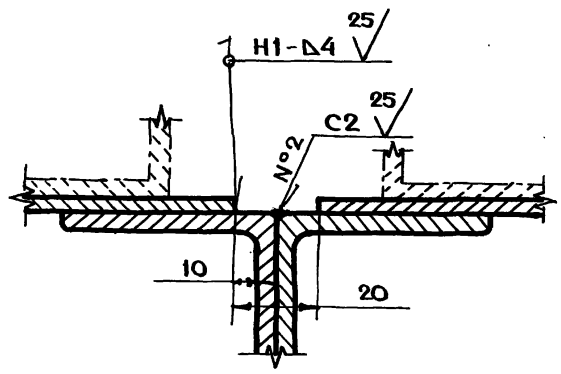

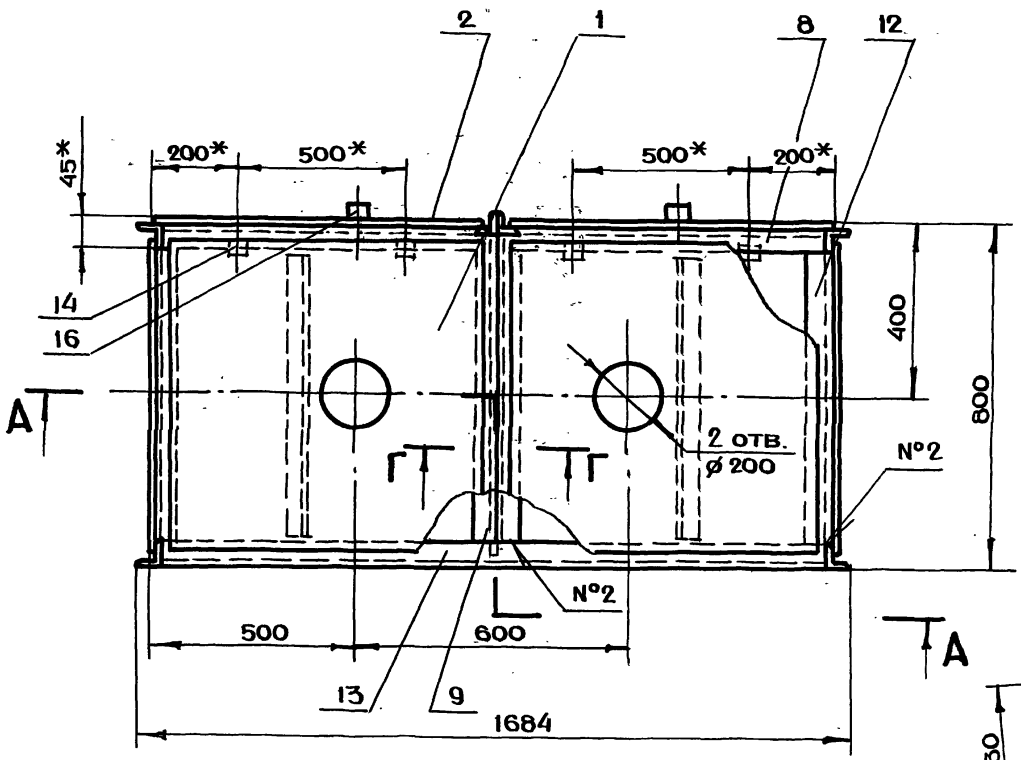

Б-Б

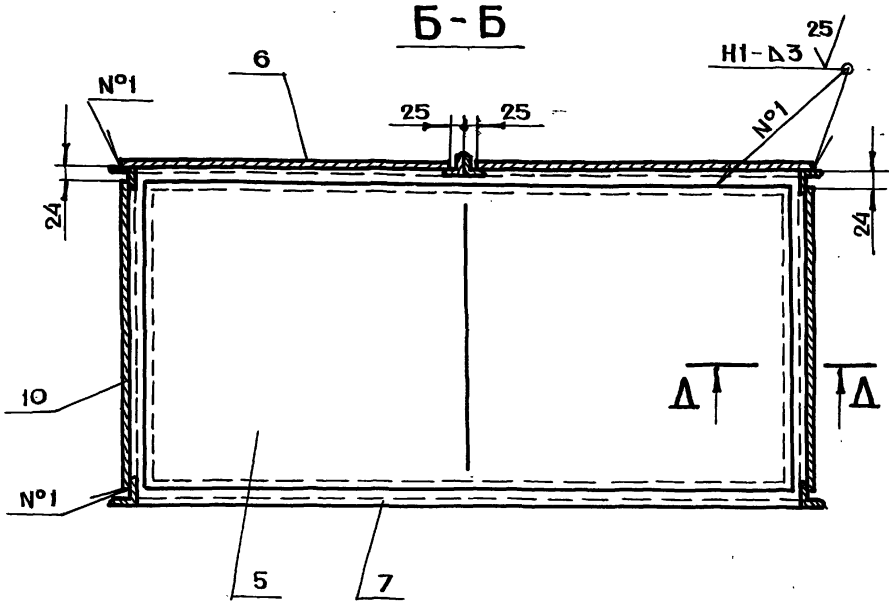

Δ-Δ

М 1:1

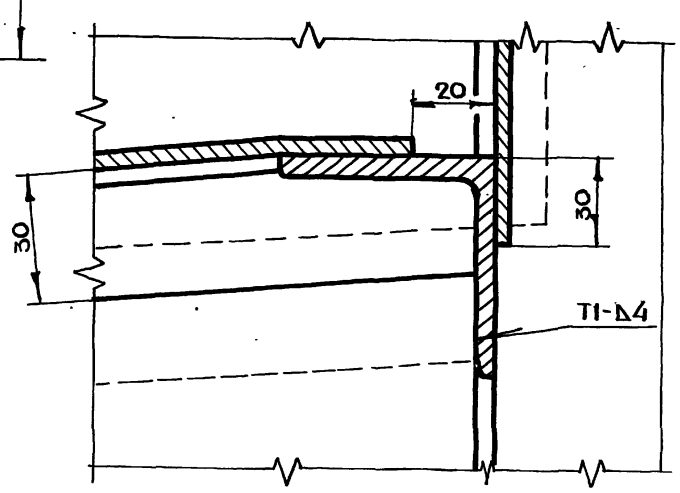

1. * Размеры для справок
2. $+t_2, -t_2, \pm \frac{t_2}{2}$
3. Сварку производить по ГОСТ 5264-80
4. Внешнюю и внутреннюю поверхности торцовой секции грунтовать грунтом ГФ-020 ТУ6.10.1642-77
5. Размеры 45*, 200* и 500* для приварки на монтаже 4х вилок В-00.000, и 50* и 700* для приварки уголков поз. 15

Изм.	Лист	N докум.	Подп.	Дата	СТ-00.000СБ		
Разраб.		Маркова			Торцовая секция Сборочный чертеж	Лит.	Масса / Масштаб
Пров.		Черкасова					139 / 1:10
Гл.инж.пр.		Черкасова				Лист	Листов 1
Н.контр.		Черкасова				ГЛАВАПУ Мосгорисполкома МОСПРОМПРОЕКТ МАСТЕРСКАЯ N 6	
Гл.констр.		Григорьев					
Гл.спец.		Бычков					
Нач.маст.		Грибков					

Серия 07.900-2 Выпуск 3

Инв.N подл. | Подп. и дата | Взам.инв.N | Инв.N дубл. | Подп. и дата

20338-04 14 Копировал Формат А2

СТ-00.007

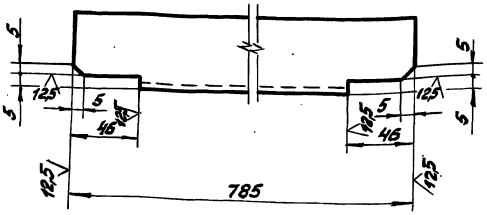

$-t_2, \pm \frac{t_2}{2}$

Изм. Лист	N докум.	Подп.	Дата	СТ-00.007	
Разраб.	Понамарёва			Уголок	Лит. / Масса 2,4 / Масштаб 1:2
Пров.	Маркова				Лист / Листов 1
Т.контр.	Черкасова			Уголок Б-50×50×4 ГОСТ 8509-72 / Ст 3 сп ГОСТ 535-79	ГлавАПУ Мосгорисполкома Мосгорпроект Мастерская №6
Н.контр.	Черкасова				Формат А4

Инв.№ подл. | Подп. и дата | Взам.инв.№ | Инв.№ дубл. | Подп. и дата

СТ-00.006

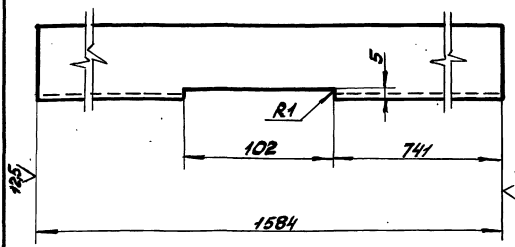

$+t_2, -t_2, \pm \frac{t_2}{2}$

Изм. Лист	№ докум.	Подп.	Дата	СТ-00.006	
Разраб.	Понамарёва			Уголок	Лит. / Масса 4,84 / Масштаб 1:2
Пров.	Маркова				Лист / Листов 1
Т.контр.	Черкасова			Уголок Б-50×50×4 ГОСТ 8509-72 / Ст 3 сп ГОСТ 535-79	ГлавАПУ Мосгорисполкома Мосгорпроект Мастерская №6
Н.контр.	Черкасова				Формат А4

Инв.№ подл. | Подп. и дата | Взам.инв.№ | Инв.№ дубл. | Подп. и дата

Серия 07.900-2 выпуск 3

СТ-00.005

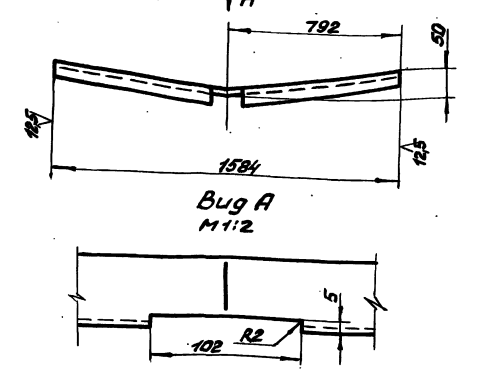

$+t_2, -t_2, \pm \frac{t_2}{2}$

Изм. Лист	№ докум.	Подп.	Дата	СТ-00.005	
Разраб.	Понамарёва			Уголок	Лит. / Масса 4,84 / Масштаб 1:10
Пров.	Маркова				Лист / Листов 1
Т.контр.	Черкасова			Уголок Б-50×50×4 ГОСТ 8509-72 / Ст 3 сп ГОСТ 535-79	ГлавАПУ Мосгорисполкома Мосгорпроект Мастерская №6
Н.контр.	Черкасова				Формат А4

Инв.№ подл. | Подп. и дата | Взам.инв.№ | Инв.№ дубл. | Подп. и дата

СТ-00.004

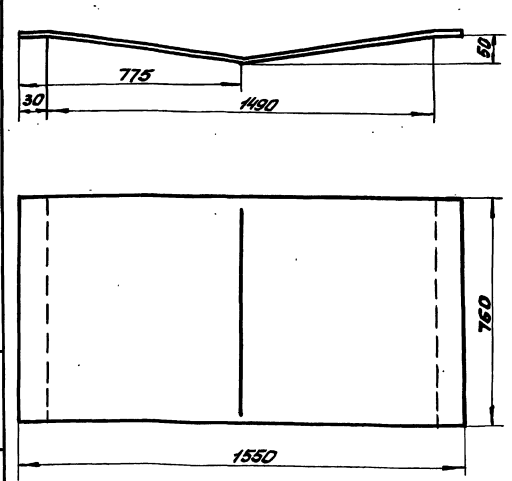

1. *Размер для справок.
2. Длина развертки ℓ= 1556 мм.

Изм. Лист	№ докум.	Подп.	Дата	СТ-00.004	
Разраб.	Понамарёва			Днище	Лит. / Масса 27,8 / Масштаб 1:10
Пров.	Маркова				Лист / Листов 1
Т.контр.	Черкасова			Лист БПН 3 ГОСТ 19903-74 / 3-IV Ст 3 ГОСТ 16523-70	ГлавАПУ Мосгорисполкома Мосгорпроект Мастерская №6
Н.контр.	Черкасова				Формат А4

Инв.№ подл. | Подп. и дата | Взам.инв.№ | Инв.№ дубл. | Подп. и дата

СТ-00.002

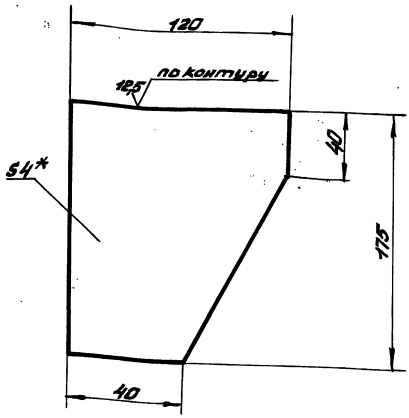

1.* Размер для справок.

2. $-t_2$, $\pm \frac{t_2}{2}$.

Изм.	Лист	№ докум.	Подп.	Дата	СТ-00.002			
Разраб.		Маркова	Марк		Косынка	Лит.	Масса	Масштаб
Пров.		Ухорская	Ухорск				0,54	1:1
Гл.инж.пр.		Черкасова	Черк			Лист	Листов 1	
Н.контр.		Черкасова	Черк					

Лист БПН4 ГОСТ 19903-74 / Ст 3 ГОСТ 14637-79

Глав АПУ Мосгорисполкома Моспроектпроект Мастерская № 6

Формат А4

СТ-00.003

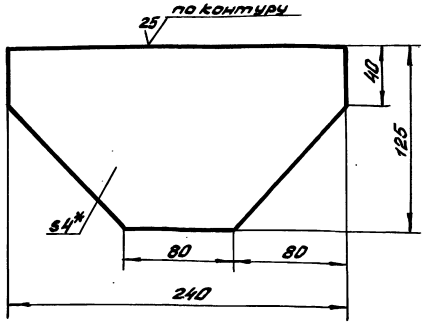

1.* Размер для справок.

2. $-t_2$, $\pm \frac{t_2}{2}$.

Изм.	Лист	№ докум.	Подп.	Дата	СТ-00.003			
Разраб.		Маркова	Марк		Косынка	Лит.	Масса	Масштаб
Пров.		Ухорская	Ухорск				0,75	1:2
Гл.инж.пр.		Черкасова	Черк			Лист	Листов 1	
Н.контр.		Черкасова	Черк					

Лист БПН4 ГОСТ 19903-74 / Ст 3 ГОСТ 14637-79

Глав АПУ Мосгорисполкома Моспроектпроект Мастерская № 6

Формат А4

СТ-00.001

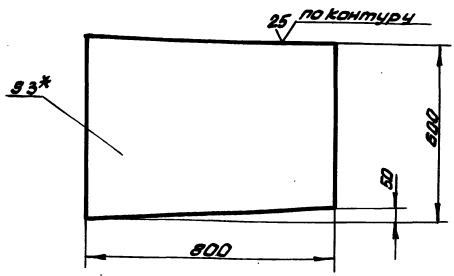

1.* Размеры для справок.

2. $-t_2$.

Изм.	Лист	№ докум.	Подп.	Дата	СТ-00.001			
Разраб.		Маркова	Марк		Стенка	Лит.	Масса	Масштаб
Пров.		Ухорская	Ухорск				5,6	1:10
Гл.инж.пр.		Черкасова	Черк			Лист	Листов 1	
Н.контр.		Черкасова	Черк					

Лист БПН3 ГОСТ 19903-74 / 3-IV Ст 3 ГОСТ 16523-70

Глав АПУ Мосгорисполкома Моспроектпроект Мастерская № 6

Формат А4

СТ-00.100

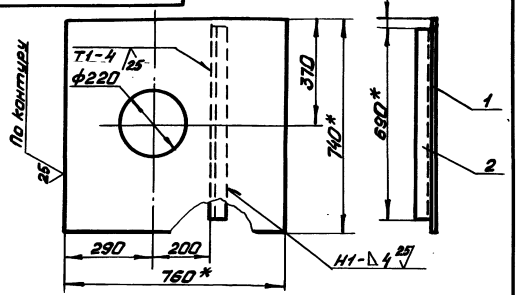

1.* Размер для справок.

2. Сварку производить по ГОСТ 5264-80.

Формат	Зона	Поз.	Обозначение	Наименование	Кол.	Прим.
				Детали		
Б4		1	СТ-00.101	Крышка		
				Лист ромб 0-ПН-3,0		
				Б Ст 3 сп ГОСТ 8568-77		
				(740×760) h 14	1	14,8 кг
Б4		2	СТ-00.102	Уголок		
				Уголок Б-50×50×4 ГОСТ 8509-72 / Ст 3 сп ГОСТ 535-79		
				ℓ=690 h 14	1	2,1 кг

Изм.	Лист	№ докум.	Подп.	Дата	СТ-00.100			
Разраб.		Маркова	Марк		Крышка	Лит.	Масса	Масштаб
Пров.		Ухорская	Ухорск				16,5	1:10
Гл.инж.пр.		Черкасова	Черк			Лист	Листов 1	
Н.контр.		Черкасова	Черк					
Гл.конст.		Григорьев	Григ					
Гл.спец.		Виноградов	Виноградов					
Нач.маст.		Гривков	Гривков					

Глав АПУ Мосгорисполкома Моспроектпроект Мастерская № 6

Копировал [подпись]

Формат А4

Серия 07.900-2 выпуск 3

Инв. № подл. | Подп. и дата | Взам. инв. № | Инв. № дубл. | Подп. и дата

СР-00.000СБ

А - А

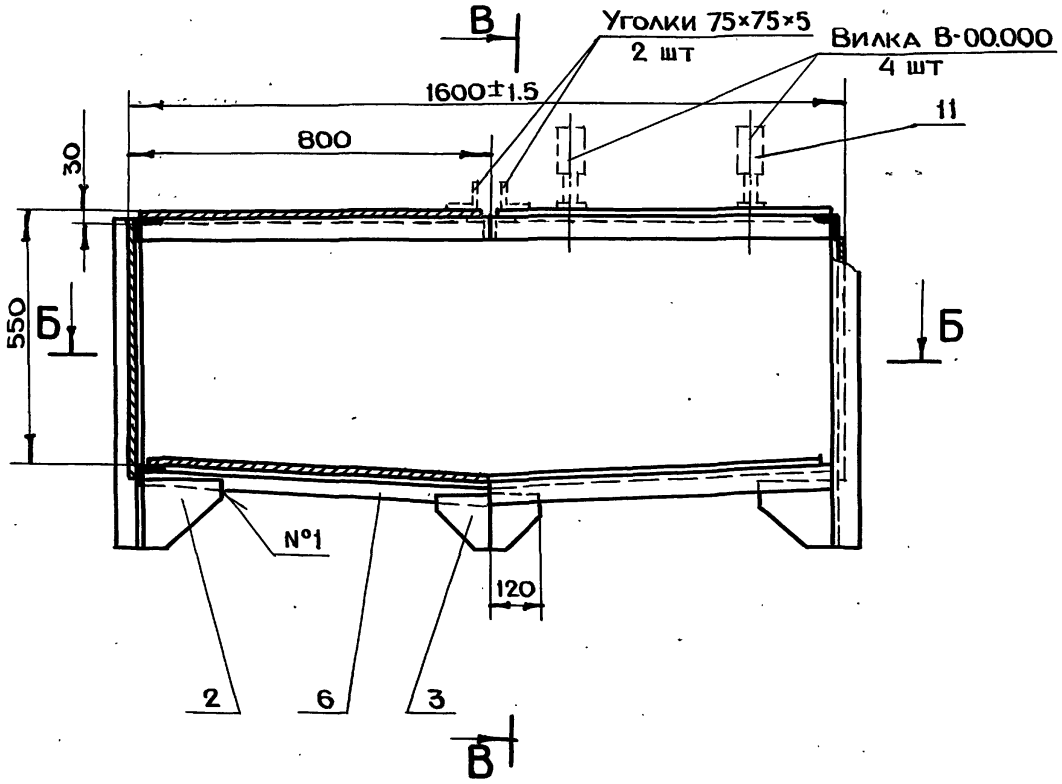

В - В

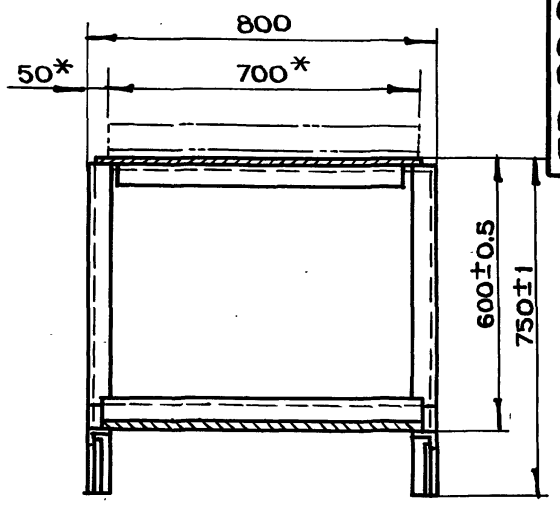

Г - Г

м 1:1

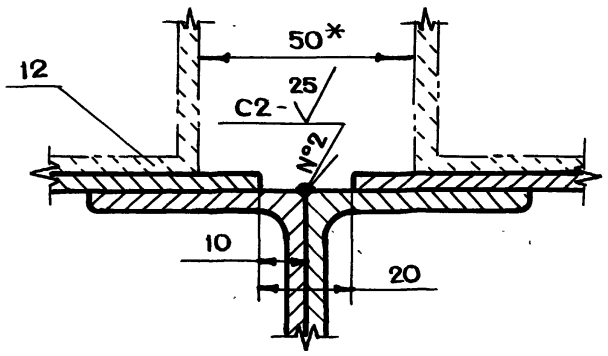

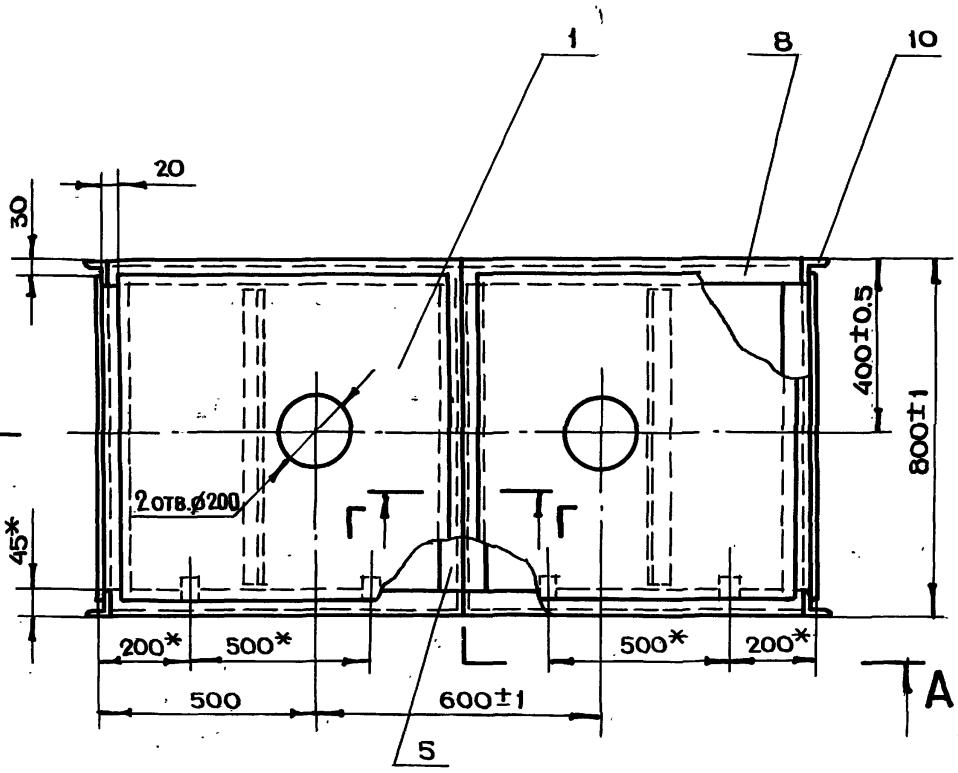

Д - Д

м 1:1

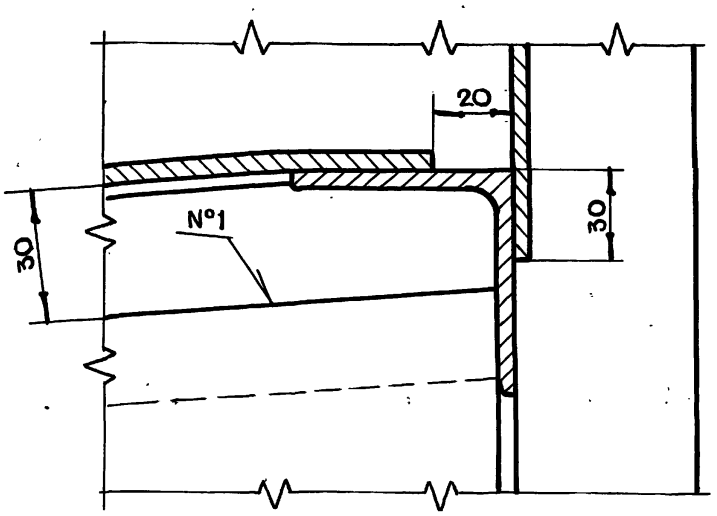

Б - Б

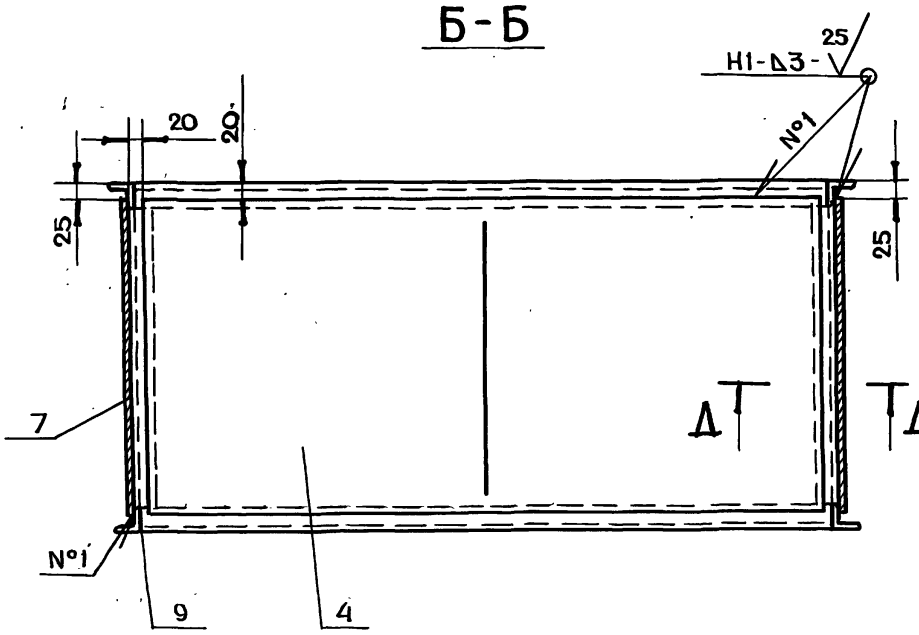

1. *Размеры для справок
2. $+t_2, -t_2, \pm\frac{t_2}{2}$
3. Размеры 45*, 200* и 500* для приварки на монтаже 4 вилок поз. 11, а 50* и 700* для приварки уголков поз. 12.
4. Сварку производить по ГОСТ 5264-80
5. Внутреннюю и внешнюю поверхности рядовой секции грунтовать грунтом ГФ-020 ТУ.6-10.1642-77.

Изм.	Лист	N докум.	Подп.	Дата	СР-00.000СБ		
Разраб.		Андреева			Рядовая секция. Сборочный чертеж	Лит.	Масса 123.5	Масштаб 1:10
Пров.		Маркова				Лист	Листов 1
Гл.инж.пр.		Черкасова				ГЛАВАПУ Мосгорисполкома МОСПРОМПРОЕКТ МАСТЕРСКАЯ №6	
Н.контр.		Рачкова					
Гл.констр.		Григорьев					
Гл.спец.		Бычков					
Нач.маст.		Грибков					

20338-04 17

Копировал Формат А2

Серия 07.900-2 выпуск 3

Подп. и дата | Инв.№ подл. | Взам.инв.№ | Инв.№ дубл. | Подп. и дата

Формат	Зона	Поз.	Обозначение	Наименование	Кол.	Примечание
				ДОКУМЕНТАЦИЯ		
А4			В-00.000 СБ	Сборочный чертеж		
				ДЕТАЛИ		
Бч		1	В-00.001	Скоба		
				Лист БПН4 ГОСТ19903-74 / Ст3 ГОСТ14637-79		
				(50×225) h14	1	0.35кг
Бч		2	В-00.002	Пластина		
				Лист БПН4 ГОСТ19903-74 / Ст3 ГОСТ14637-79		
				(50×50) h14	1	0.08кг
Бч		3	В-00.003	Труба		
				Труба 25×2 ГОСТ8734-75 / Δ ГОСТ8733-74		
				L = 90 h14	1	0.1кг

Изм.	Лист	N докум.	Подп.	Дата
Разраб.		Маркова		
Пров.		Черкасова		
Гл.инж.пр.		Черкасова		
Н.контр.		Черкасова		

В-00.000

Вилка

Лит.	Лист	Листов
		1

Главапу Мосгорисполкома МОСПРОМПРОЕКТ Мастерская №6

Формат А4

Формат	Зона	Поз.	Обозначение	Наименование	Кол.	Примечание
				ДОКУМЕНТАЦИЯ		
А2			Г-00.000 СБ	Сборочный чертеж		
				ДЕТАЛИ		
А3		1	Г-00.001	Зуб	8	
А4		2	Г-00.002	Полка	1	
А4		3	Г-00.003	Труба	1	
Бч		4	Г-00.004	Труба		
				Труба 25×2.5 ГОСТ8734-75 / Δ ГОСТ8733-74		
				L = 100 h14	1	0.14кг
Бч		5	Г-00.005	Круг		
				Лист БПН2 ГОСТ19903-74 / 3-IV-Ст3 ГОСТ16523-70		
				ø 24 h14	2	0.01кг

Изм.	Лист	N докум.	Подп.	Дата
Разраб.		Маркова		
Пров.		Черкасова		
Гл.инж.пр.		Черкасова		
Н.контр.		Черкасова		

Г-00.000

Грабли

Лит.	Лист	Листов
		1

Главапу Мосгорисполкома МОСПРОМПРОЕКТ Мастерская №6

Формат А4

Серия 07.900-2 Выпуск 3

СП-00.013

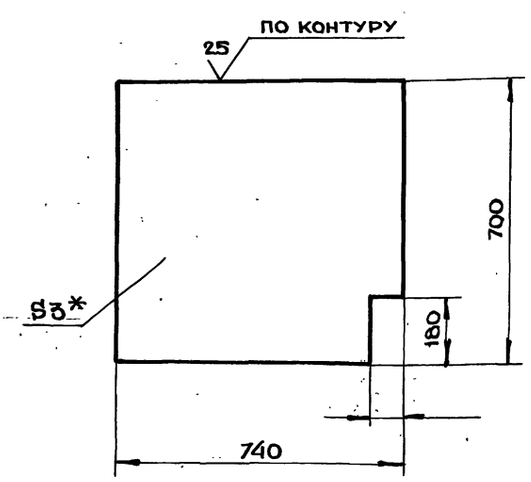

1. * Размер для справок
2. $-t_{2,} \pm \frac{t_2}{2}$

Изм.	Лист	N докум.	Подп.	Дата
Разраб.		Маркова		
Пров.		Черкасова		
Гл.инж.пр.		Черкасова		
Н.контр.		Черкасова		

СП-00.013

Стенка

Лит.	Масса	Масштаб
	12.1	1:10

Лист	Листов 1

Лист БПН3 ГОСТ19903-74 / 3-IV-Ст3 ГОСТ16523-70

Главапу Мосгорисполкома МОСПРОМПРОЕКТ Мастерская №6

Формат А4

В-00.000СБ

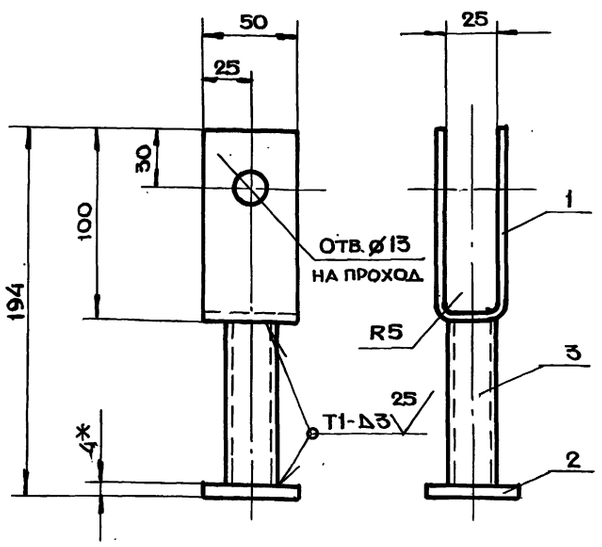

1. * Размер для справок
2. $+t_{2,} - t_{2,} \pm \frac{t_2}{2}$
3. Сварку производить по ГОСТ 5264-80

Изм.	Лист	N докум.	Подп.	Дата
Разраб.		Маркова		
Пров.		Черкасова		
Гл.инж.пр.		Черкасова		
Н.контр.		Черкасова		
Гл.констр.		Григорьев		
Гл.спец.		Виноградов		
Нач.маст.		Грибков		

В-00.000СБ

Вилка
Сборочный чертеж

Лит.	Масса	Масштаб
	0.53	1:2

Лист	Листов 1

Главапу Мосгорисполкома МОСПРОМПРОЕКТ Мастерская №6

Формат А4

Копировал 20338-04 18

Г-00.000СБ

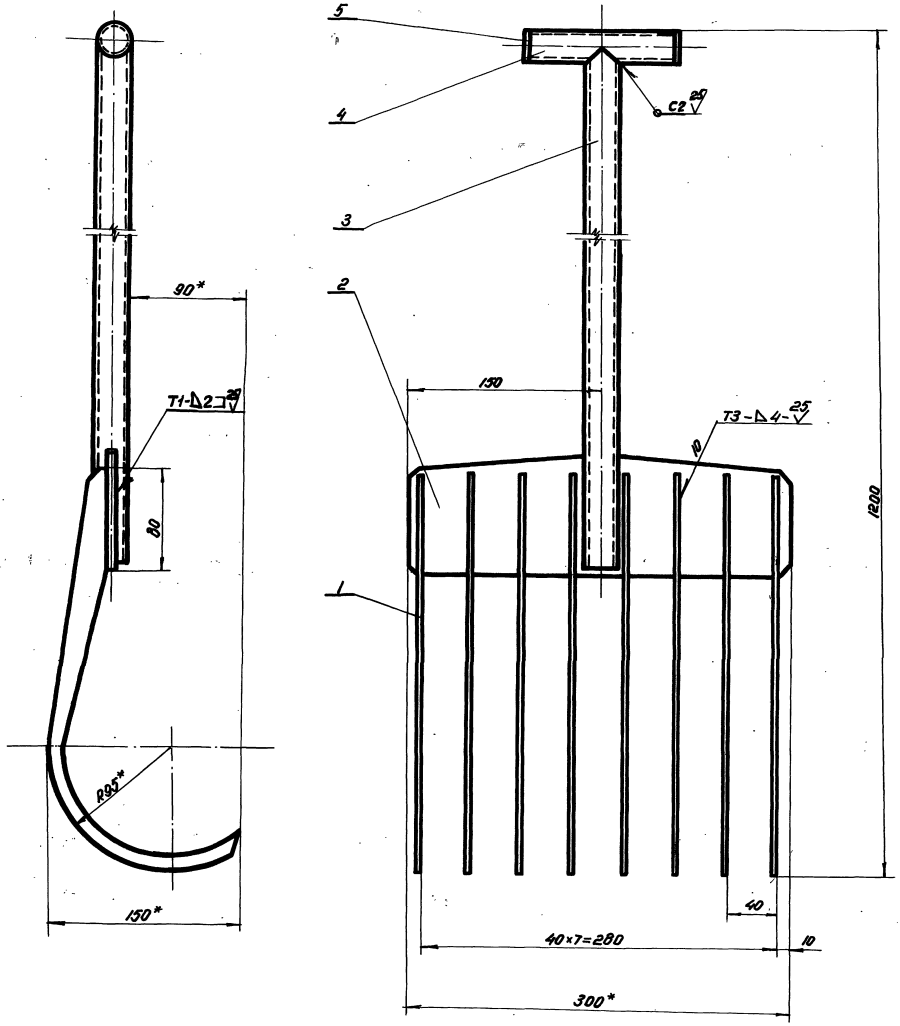

1. *Размеры для справок.
2. $+t_2, -t_2, \pm\frac{t_2}{2}$.
3. Сварку производить по ГОСТ 5264-80.

Серия 07.900-2 Выпуск 3

Изм.	Лист	№ докум.	Подп.	Дата	Г-00.000СБ			
Разраб.		Маркова			Грабли Сборочный чертёж.	Литера	Масса	Масштаб
Пров.		Черкасова					2,5	1:2
Гл. инж. п.		Черкасова				Лист	Листов 1	
Н. контр.		Рачкова				Глав АПУ Мосгорисполкома Мосгорпроект, Мастерская № 6		
Гл. конс.		Григорьев						
Гл. спец.		Бычков						
Нач. м.		Грибков						

Инв. № подл. | Подпись и дата | Взам. инв. № | Инв. № дубл. | Подпись и дата

20338-04 19 Копировал: Формат А2

Г-00.003

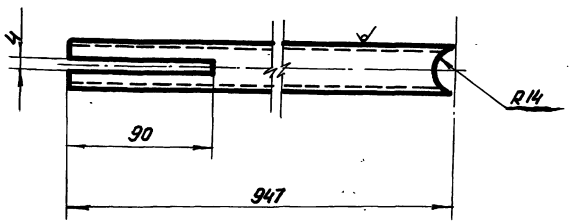

$-t_2, \pm \frac{t_2}{2}$.

Изм.	Лист	№ докум.	Подп.	Дата
Разраб.		Помазкова		
Провер.		Маркова		
Гл. инж. п.		Черкасова		
Н. контр.		Рачкова		

Г-00.003

Труба

Литера	Масса	Масштаб
	1,12	1:2

Лист | Листов 1

Труба 25×2,5 ГОСТ 8732-70 / Б10 ГОСТ 8731-74

Глав АПУ Мосгорисполкома Мосгорпроект Мастерская № 6

Копировал: Формат А4

Г-00.002

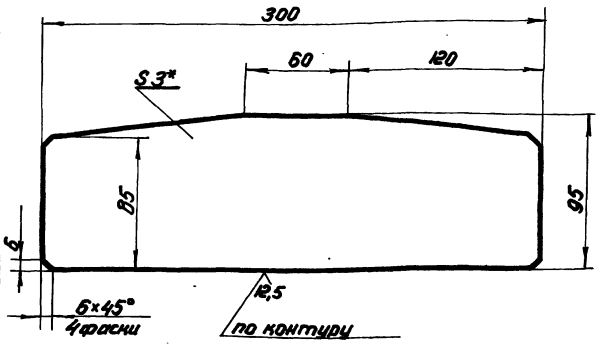

1.* Размеры для справок.
2. $-t_2, \pm \frac{t_2}{2}$.

Изм.	Лист	№ докум.	Подп.	Дата
Разраб.		Помазкова		
Провер.		Маркова		
Гл. инж. п.		Черкасова		
Н. контр.		Рачкова		

Г-00.002

Полка

Литера	Масса	Масштаб
	0,65	1:2

Лист | Листов 1

Лист БПН 3 ГОСТ 19903-74 / 3-IV-СТ. 3 ГОСТ 16523-70

Глав АПУ Мосгорисполкома Мосгорпроект Мастерская № 6

Копировал: Формат А4

Г-00.001

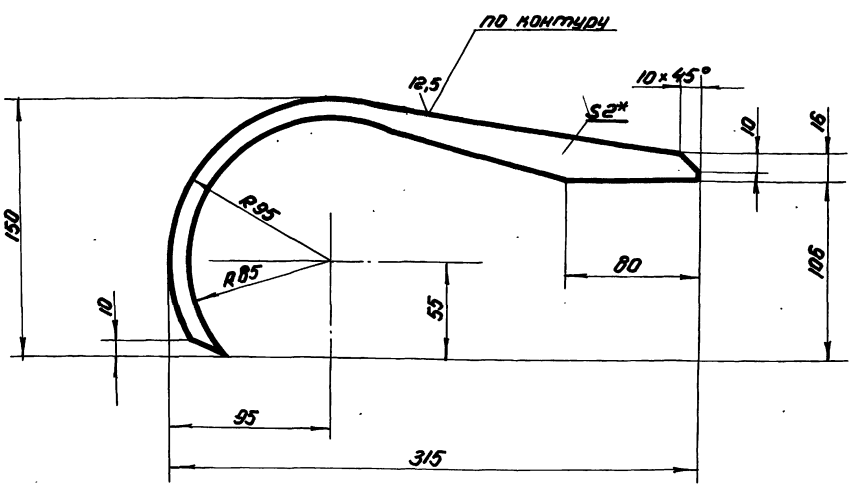

1.* Размер для справок.
2. $+t_2, -t_2, \pm \frac{t_2}{2}$

Изм.	Лист	№ докум.	Подп.	Дата
Разраб.		Помазкова		
Провер.		Маркова		
Гл. инж. п.		Черкасова		
Н. контр.		Рачкова		
Гл. конст.		Григорьев		
Гл. спец.		Бычков		
Нач. м.		Грибков		

Г-00.001

Зуб

Литера	Масса	Масштаб
	0,07	1:2

Лист | Листов 1

Лист БПН 2 ГОСТ 19903-74 / 3-IV-СТ 3. ГОСТ 16523-70

Глав АПУ Мосгорисполкома Мосгорпроект Мастерская № 6

Копировал: Формат А3.

Серия 07.900-2 выпуск 3

Формат	Зона	Поз.	Обозначение	Наименование	Кол.	Примечание
				Документация		
А4			СП-02.000СБ	Сборочный чертеж		
				Детали		
А4		1	СП-02.001	Ребро	40	
Б4		2	СП-02.002	Полка		
				Лист БЛН6ГОСТ19903-74 / СТ3ГОСТ14637-79		
				(40×795) h14	1	1.5 кг
А4		3	СП-02.003	Основание	1	

Изм. Лист N докум. Подп. Дата

Разраб. Маркова

Пров. Черкасова

Гл.инж.пр. Черкасова

Н.контр. Рачкова

СП-02.000

Решетка

Лит. Лист Листов 1 1

Главпу Мосгорисполкома МОСПРОМПРОЕКТ Мастерская №6

Формат А4

Инв.N подл. | Подп. и дата | Взам.инв.N | Инв.N дубл. | Подп. и дата

Формат	Зона	Поз.	Обозначение	Наименование	Кол.	Примечание
				Документация		
А2			У-04.000СБ	Сборочный чертеж		
				Сборочные единицы		
А4		1	У-04.100	Скоба	1	
				Детали		
А4		2	У-04.001	Козырек	1	
А4		3	У-04.002	Круг	1	

Изм. Лист N докум. Подп. Дата

Разраб. Маркова

Пров. Черкасова

Гл.инж.пр. Черкасова

Н.контр. Рачкова

У-04.000

Чаша затвора

Лит. Лист Листов 1 1

Главпу Мосгорисполкома МОСПРОМПРОЕКТ Мастерская №6

Формат А4

Инв.N подл. | Подп. и дата | Взам.инв.N | Инв.N дубл. | Подп. и дата

Серия 07.900-2 выпуск 3

Формат	Зона	Поз.	Обозначение	Наименование	Кол.	Примечание
		16		Винт В.М6-6g×20.48.01	1	
				ГОСТ 1491-80		
		17		Гайка М8-7Н.5.01	6	
				ГОСТ 5915-70		
		18		Шайба 8.65Г.02.9	6	
				ГОСТ 6402-70		
		19		Шайба 12.02.01	7	
				ГОСТ 11371-78		
		20		Шайба 10.02.01	1	
				ГОСТ 11371-78		
		21		Шплинт 3×20-001	4	
				ГОСТ 397-79		
		22		Шплинт 2×15-001	1	
				ГОСТ 397-79		
				Прочие изделия		
		1		Крышка	1	
				ГОСТ 15-06269		
				Материалы		
				Грунт ГФ-020		
				ТУ6-10.1642-77		
				Эмаль ХВ-785		
				ГОСТ 7313-75		

Изм. Лист N докум. Подп. Дата

У-00.000

Лист 2

Формат А4

Инв.N подл. | Подп. и дата | Взам.инв.N | Инв.N дубл. | Подп. и дата

Формат	Зона	Поз.	Обозначение	Наименование	Кол.	Примечание
				Документация		
А2			У-00.000СБ	Сборочный чертеж		
				Сборочные единицы		
А4		2	У-01.000	Конус	1	
А4		3	У-02.000	Корпус	1	
А4		4	У-03.000	Педаль	1	
А4		5	У-04.000	Чаша	1	
				Детали		
А4		6	У-00.001	Вал	1	
А4		7	У-00.002	Прокладка	1	
А4		8	У-00.003	Рычаг	1	
А4		9	У-00.004	Палец	1	
А4		10	У-00.005	Втулка	1	
		11	-01	Втулка	1	
А4		12	У-00.007	Палец	1	
А4		13	У-00.008	Рычаг	1	
А4		14	У-00.009	Шайба	1	
				Стандартные изделия		
		15		Болт М8-6g×25.58.01	1	
				ГОСТ 7798-70		

Изм. Лист N докум. Подп. Дата

Разраб. Маркова

Пров. Черкасова

Гл.инж.пр. Черкасова

Н.контр. Рачкова

У-00.000

Унитаз

Лит. Лист Листов 1 2

Главпу Мосгорисполкома МОСПРОМПРОЕКТ Мастерская №6

Копировал 20338-04 21 Формат А4

Инв.N подл. | Подп. и дата | Взам.инв.N | Инв.N дубл. | Подп. и дата

Формат	Зона	Поз.	Обозначение	Наименование	Кол.	Примечание
				Документация		
А2			У-02.000 СБ	Сборочный чертеж		
				Детали		
А4		1	У-02.001	Фланец	1	
А4		2	У-02.002	Фланец	1	
А4		3	У-02.003	Палец	1	
А4		4	У-02.004	Бобышка	1	
Б4		5	У-02.005	Труба		
				Труба 220×3 ГОСТ 8734-75 / Д ГОСТ 8733-74		
				L=205 h14	1	3.3 кг
Б4		6	У-02.006	Труба		
				Труба 18×2 ГОСТ 8734-75 / Д ГОСТ 8733-74		
				L=53 h14	2	0.09 кг

Подп. и дата | Инв. N дубл. | Взам. инв. N | Подп. и дата | Инв. N подл.

Изм	Лист	N докум.	Подп.	Дата
Разраб.		Маркова		
Пров.		Черкасова		
Гл. инж. пр.		Черкасова		
Н. контр.		Черкасова		

У-02.000

Корпус

Лит.	Лист	Листов
		1

Главапу Мосгорисполкома МОСПРОМПРОЕКТ Мастерская №6

Формат А4

Формат	Зона	Поз.	Обозначение	Наименование	Кол.	Примечание
				Документация		
А3			У-03.000 СБ	Сборочный чертеж		
				Детали		
А3		1	У-03.001	Рычаг педали	1	
А4		2	У-03.002	Полка педали	1	
Б4		3	У-03.003	Груз		
				Круг В80 ГОСТ 2590-71 / Ст3 ГОСТ 535-79		
				L=62 h14	1	2.5 кг

Подп. и дата | Инв. N дубл. | Взам. инв. N | Подп. и дата | Инв. N подл.

Изм	Лист	N докум.	Подп.	Дата
Разраб.		Маркова		
Пров.		Черкасова		
Гл. инж. пр.		Черкасова		
Н. контр.		Черкасова		

У-03.000

Педаль с грузом

Лит.	Лист	Листов
		1

Главапу Мосгорисполкома МОСПРОМПРОЕКТ Мастерская №6

Формат А4

Серия 07.900-2 выпуск 3

Формат	Зона	Поз.	Обозначение	Наименование	Кол.	Примечание
				Документация		
А2			У-01.100 СБ	Сборочный чертеж		
				Детали		
А4		1	У-01.101	Труба	1	
А4		2	У-01.102	Заглушка	2	
Б4		3	У-01.103	Труба		
				Труба 15×2,5 ГОСТ 8734-75 / Д ГОСТ 8733-74		
				L=810 h14	1	0.62 кг

Подп. и дата | Инв. N дубл. | Взам. инв. N | Подп. и дата | Инв. N подл.

Изм	Лист	N докум.	Подп.	Дата
Разраб.		Маркова		
Пров.		Черкасова		
Гл. инж. пр.		Черкасова		
Н. контр.		Черкасова		

У-01.100

Труба подводная

Лит.	Лист	Листов
		1

Главапу Мосгорисполкома МОСПРОМПРОЕКТ Мастерская №6

Формат	Зона	Поз.	Обозначение	Наименование	Кол.	Примечание
				Документация		
А2			У-01.000 СБ	Сборочный чертеж		
				Сборочные единицы		
А4		1	У-01.100	Труба подводная	1	
				Детали		
А2		2	У-01.001	Крышка	1	
А4		3	У-01.002	Прокладка	2	
А4		4	У-01.003	Накладка	2	
А3		5	У-01.004	Конус	1	
А4		6	У-01.005	Фланец	1	
				Стандартные изделия		
		7		Винт В.М8-6g×12.48.01 ГОСТ 1491-80	14	

Подп. и дата | Инв. N дубл. | Взам. инв. N | Подп. и дата | Инв. N подл.

Изм	Лист	N докум.	Подп.	Дата
Разраб.		Маркова		
Пров.		Черкасова		
Гл. инж. пр.		Черкасова		
Н. контр.		Черкасова		

У-01.000

Конус

Лит.	Лист	Листов
		1

Главапу Мосгорисполкома МОСПРОМПРОЕКТ Мастерская №6

У-00.000СБ

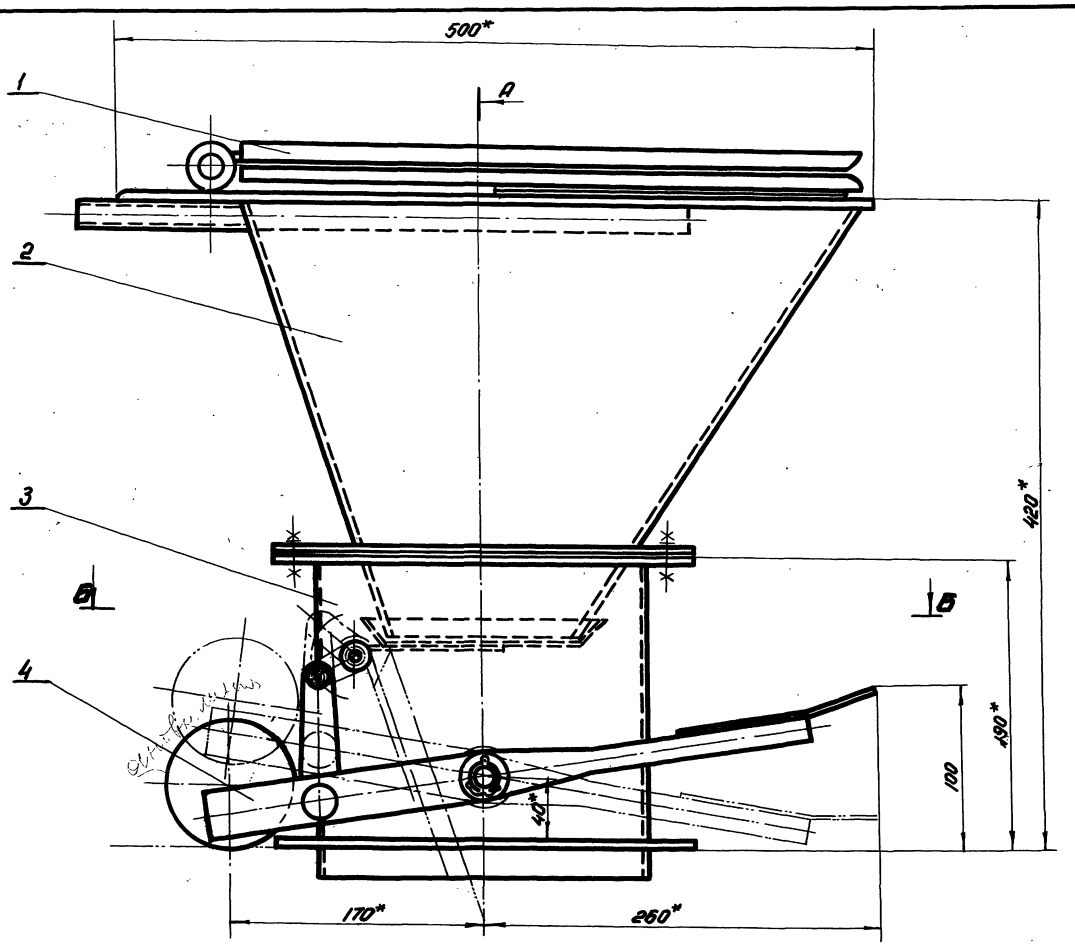

Б-Б

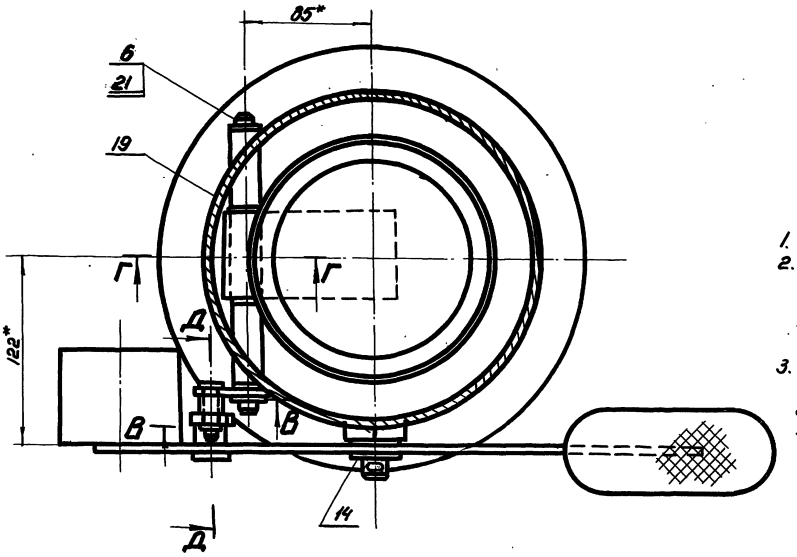

1. *Размеры для справок.
2. Внутреннюю поверхность унитаза грунтовать грунтом ГФ-20 ТУ6.10-1642-77 и окрасить за 2 раза перхлорвиниловой химостойкой эмалью Х8-785 ГОСТ 7313-75.
3. Внешнюю поверхность унитаза, кроме трущейся поверхности, грунтовать грунтом ГФ-20 ТУ6.10-1642-77 и окрасить за 2 раза перхлорвиниловой эмалью Х8-785 ГОСТ 7313-75.

Серия 07.900-2 выпуск 3

Изм.	Лист	№ докум.	Подп.	Дата	У-00.000СБ			
Разраб.		Маркова			Унитаз. Сборочный чертёж	Литера	Масса	Масштаб
Провер.		Черкасова					37,0	1:2
Гл.инж.п.		Черкасова				Лист 1	Листов 2	
Н.конт.		Рачкова				Глав АПУ Мосгорисполкома Мосгорпроект Мастерская № 6		
Гл.конс.		Григорьев						
Гл.спец.		Бычков						
Нач.м.		Грибков						

Инв.№ подл. | Подпись и дата | Взам.инв.№ | Инв.№ дубл. | Подпись и дата

20338-04 '23 Копировал: Формат А2

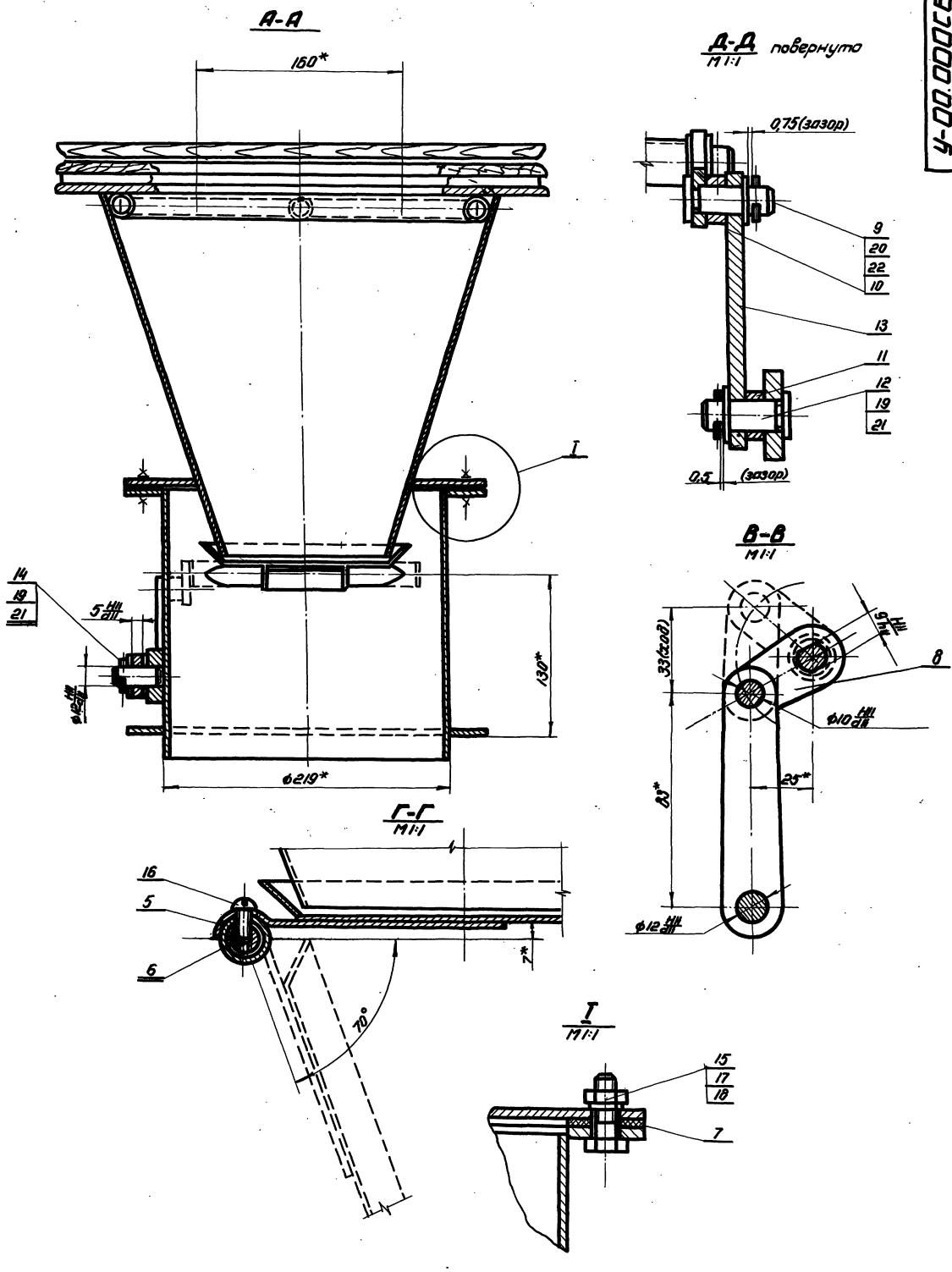

Серия 07.900-2 ВЫПУСК 3

Инв.№ подл. | Подпись и дата | Взам.инв.№ | Инв.№ дубл. | Подпись и дата

У-03.002

12.5

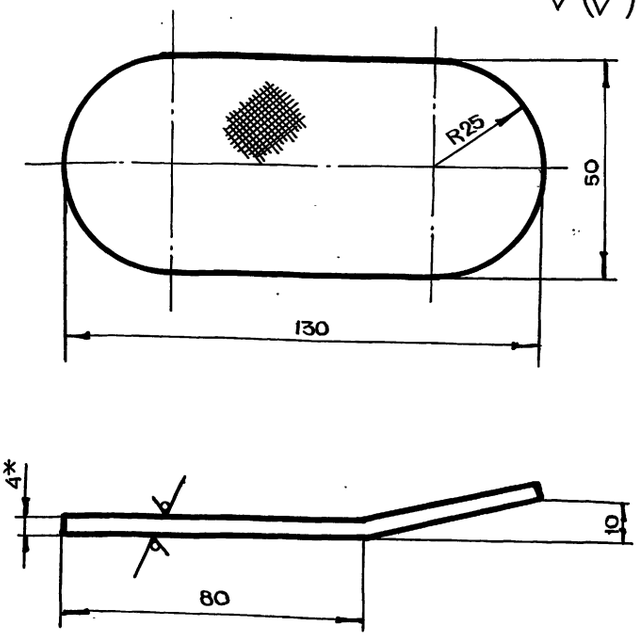

1. *Размер для справок

2. $-t_2, \pm \frac{t_2}{2}$

Изм	Лист	N докум.	Подп.	Дата
Разраб.		Помазкова		
Пров.		Маркова		
Гл.инж.пр.		Черкасова		
Н.контр.		Рачкова		

У-03.002

Полка педали

Лит.	Масса	Масштаб
	0.05	1:1

Лист | Листов 1

Лист ромб О-ПН-4.0 Бст3сп ГОСТ 8568-77

Главапу Мосгорисполкома МОСПРОМПРОЕКТ Мастерская №6

Формат А4

У-00.007

12.5

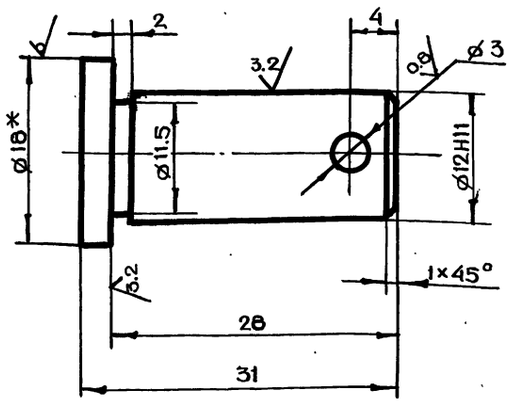

1. *Размер для справок

2. $+t_2, -t_2, \pm \frac{t_2}{2}$

Изм	Лист	N докум.	Подп.	Дата
Разраб.		Помазкова		
Пров.		Маркова		
Гл.инж.пр.		Черкасова		
Н.контр.		Рачкова		

У-00.007

Палец

Лит.	Масса	Масштаб
	0.03	2:1

Лист | Листов 1

Круг В18 ГОСТ 2590-71 / Ст3 ГОСТ 535-79

Главапу Мосгорисполкома МОСПРОМПРОЕКТ Мастерская №6

Формат А4

У-00.008

25

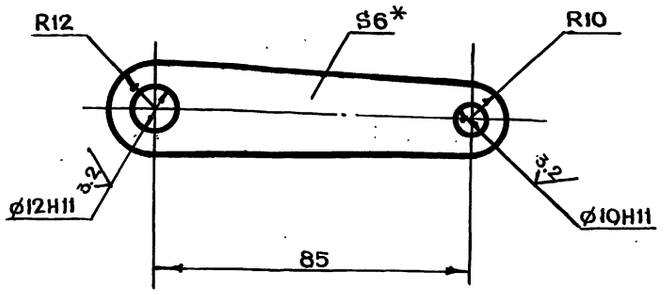

1. *Размер для справок

2. $+t_2, -t_2, \pm \frac{t_2}{2}$

Изм	Лист	N докум.	Подп.	Дата
Разраб.		Помазкова		
Пров.		Маркова		
Гл.инж.пр.		Черкасова		
Н.контр.		Рачкова		

У-00.008

Рычаг

Лит.	Масса	Масштаб
	0.08	1:1

Лист | Листов 1

Лист БПН6 ГОСТ 19903-74 / Ст3 ГОСТ 14637-79

Главапу Мосгорисполкома МОСПРОМПРОЕКТ Мастерская №6

Формат А4

У-00.001

6.3

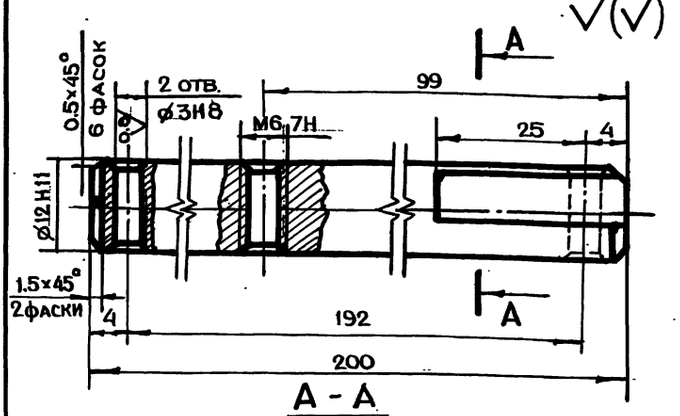

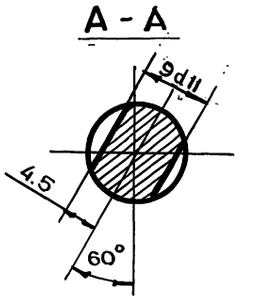

$+t_2, -t_2, \pm \frac{t_2}{2}$

Изм	Лист	N докум.	Подп.	Дата
Разраб.		Помазкова		
Пров.		Маркова		
Гл.инж.пр.		Черкасова		
Н.контр.		Рачкова		
Гл.констр.		Григорьев		
Гл.спец.		Виноградов		
Нач.маст.		Грибков		

У-00.001

Вал

Лит.	Масса	Масштаб
	0.18	2:1

Лист | Листов 1

Круг В14 ГОСТ 2590-71 / Ст3 ГОСТ 535-79

Главапу Мосгорисполкома МОСПРОМПРОЕКТ Мастерская №6

Формат А4

Серия 07.900-2 Выпуск 3

Подп. и дата | Инв. N подл. | Взам. инв. N | Инв. N дубл. | Подп. и дата

Копировал Формат А4

У-01.000СБ

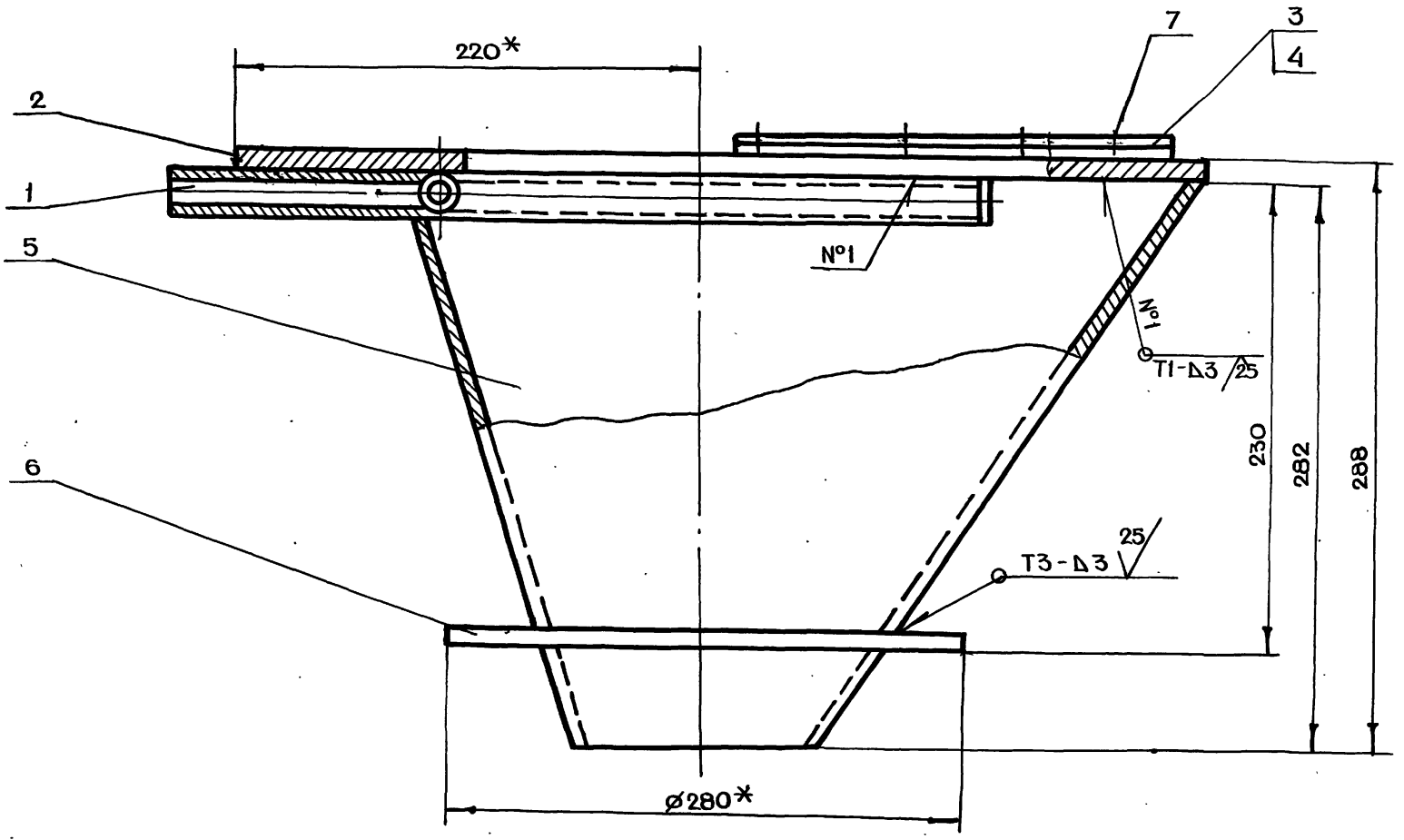

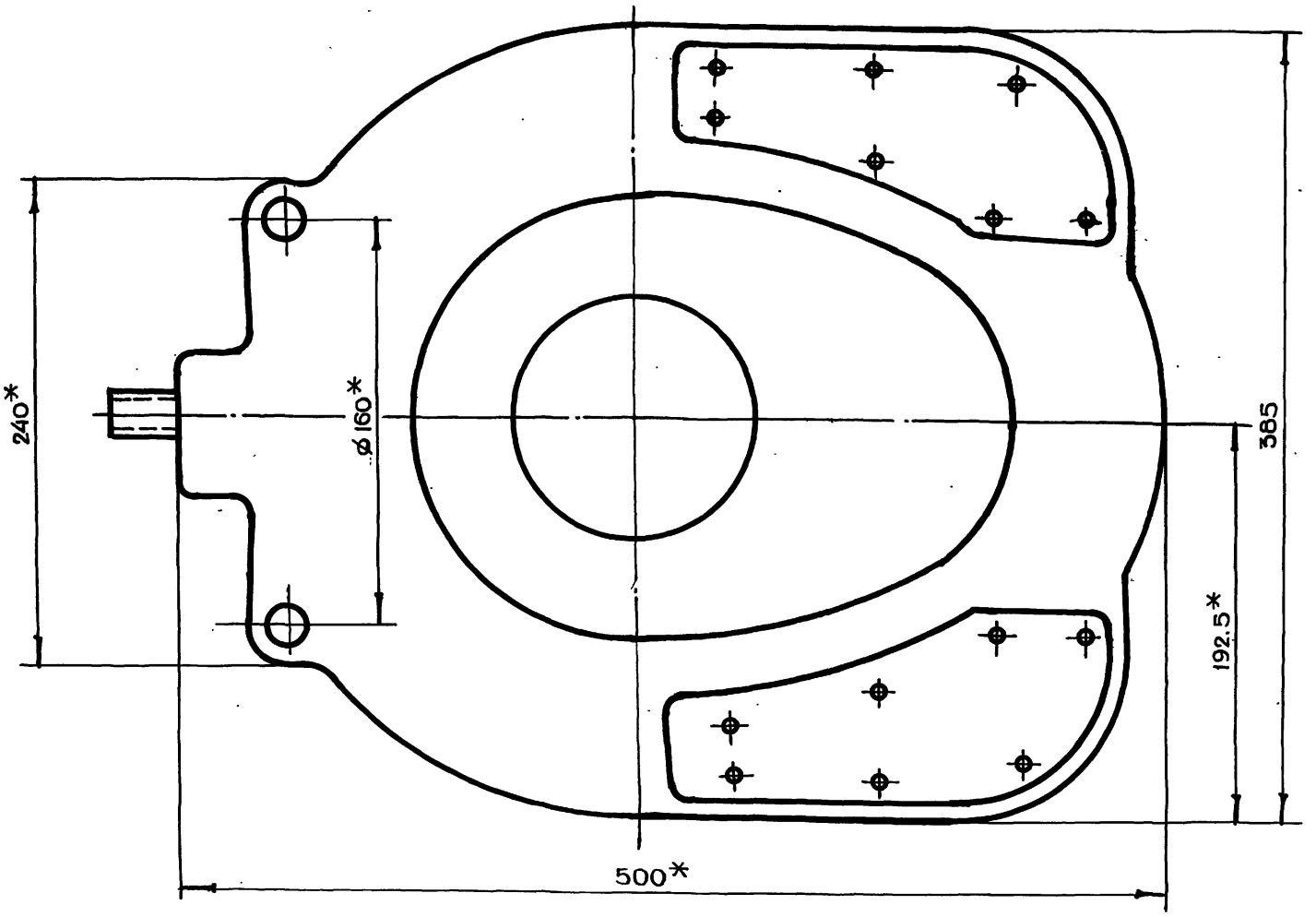

1. *Размеры для справок
2. Сварку производить по ГОСТ 5264-80

Изм	Лист	N докум.	Подп.	Дата	У-01.000СБ			
Разраб.		Маркова			Конус Сборочный чертеж	Лит.	Масса	Масштаб
Пров.		Черкасова					15.5	1:2
Гл.инж.пр.		Черкасова				Лист	Листов 1	
Н.контр.		Рачкова				Главапу Мосгорисполкома МОСПРОМПРОЕКТ Мастерская N6		
Гл.констр.		Григорьев						
Гл.спец.		Бычков						
Нач.маст.		Грибков						

Серия 07.900-2 Выпуск 3

Инв.N подл.	Подп.и дата	Взам.инв.N	Инв.N дубл.	Подп.и дата

20338-04 26

Копировал [signature] Формат А2

12,5 √(√)

У-01.001

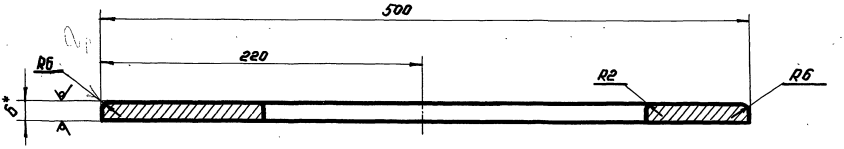

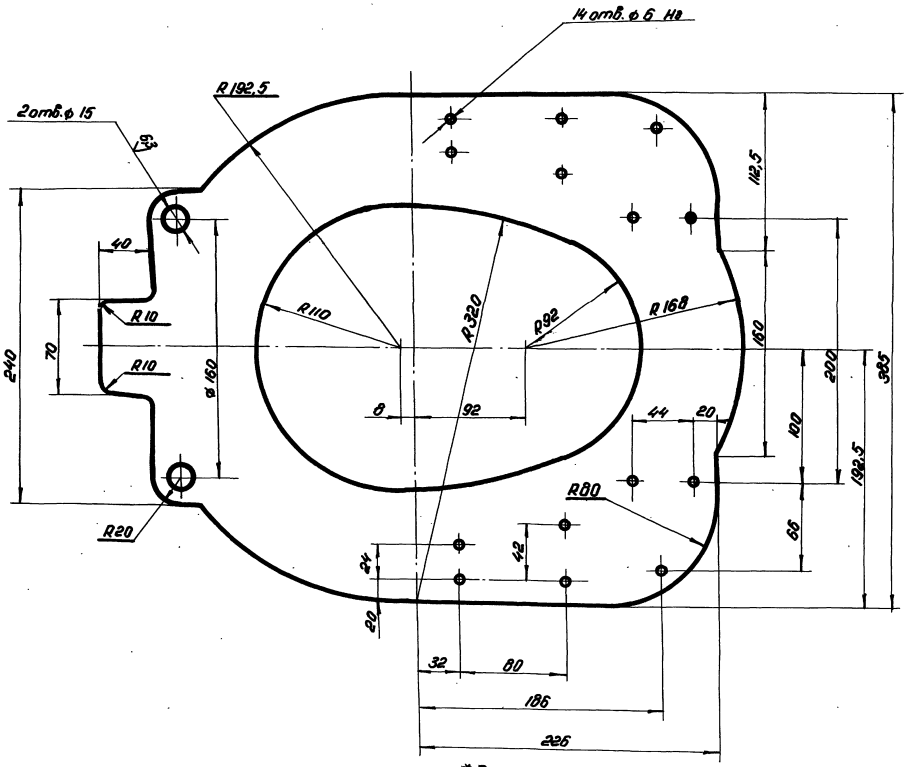

1. *Размеры для справок.
2. $+t_2, -t_2, \pm\frac{t_2}{2}$.

Серия 07.900-2 выпуск 3

Изм.	Лист	№ докум.	Подп.	Дата	У-01.001			
Разраб.		Маркова			Крышка конуса.	Литера	Масса	Масштаб
Провер.		Черкасова					2,6	1:2
Гл. инж. п.		Черкасова				Лист	Листов 1	
Н. контр.		Рачкова			Лист БПН6 ГОСТ 19903-74 Ст. 3 ГОСТ 14637-79	Глав АПУ Мосгорисполкома Мосгорпроект Мастерская № 6		
Гл. конст.		Григорьев						
Гл. спец.		Бычков						
Нач. м.		Грибков						

Инв. № подл. | Подпись и дата | Взам. инв. № | Инв. № дуб. | Подпись и дата

Копировал: Формат А2

У-01.003

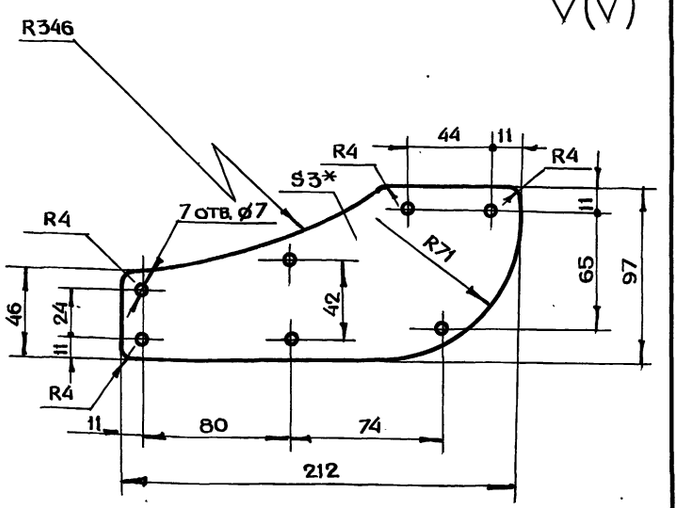

1.*Размер для справок

2.$+t_2, -t_2, \pm\frac{t_2}{2}$

Изм.	Лист	N докум.	Подп.	Дата	У-01.003			
Разраб.		Ломазкова			Накладка (левая)	Лит.	Масса	Масштаб
Пров.		Маркова					0.25	1:2
Гл.инж.пр.		Черкасова				Лист	Листов 1	
Н.контр.		Рачкова			Лист ромб О-ПН-3.0 БСт3сп ГОСТ8568-77	ГлавАПУ Мосгорисполкома МОСПРОМПРОЕКТ мастерская №6		

Формат А4

У-01.002

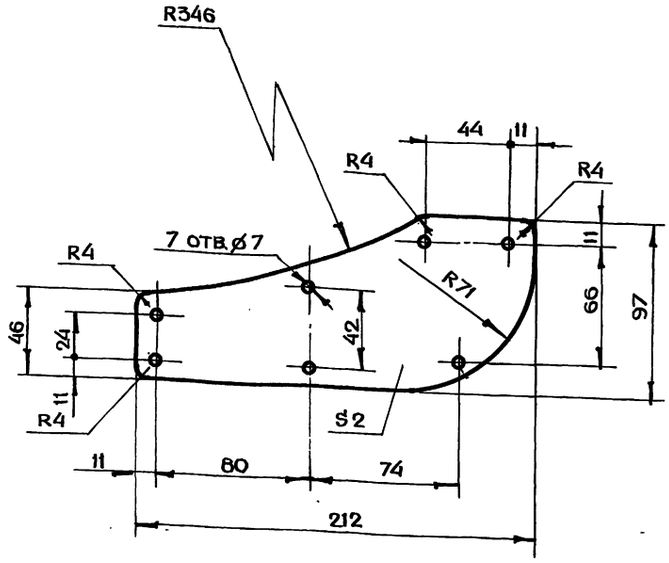

Изм.	Лист	N докум.	Подп.	Дата	У-01.002			
Разраб.		Ломазкова			Прокладка	Лит.	Масса	Масштаб
Пров.		Маркова					0.08	1:2
Гл.инж.пр.		Черкасова				Лист	Листов 1	
Н.контр.		Рачкова			Пластина I, лист, ТМКЩ-С-2 ГОСТ 7338-77	ГлавАПУ Мосгорисполкома МОСПРОМПРОЕКТ мастерская №6		

Формат А4

У-01.004

Серия 07.900-2 Выпуск 3

Развертка

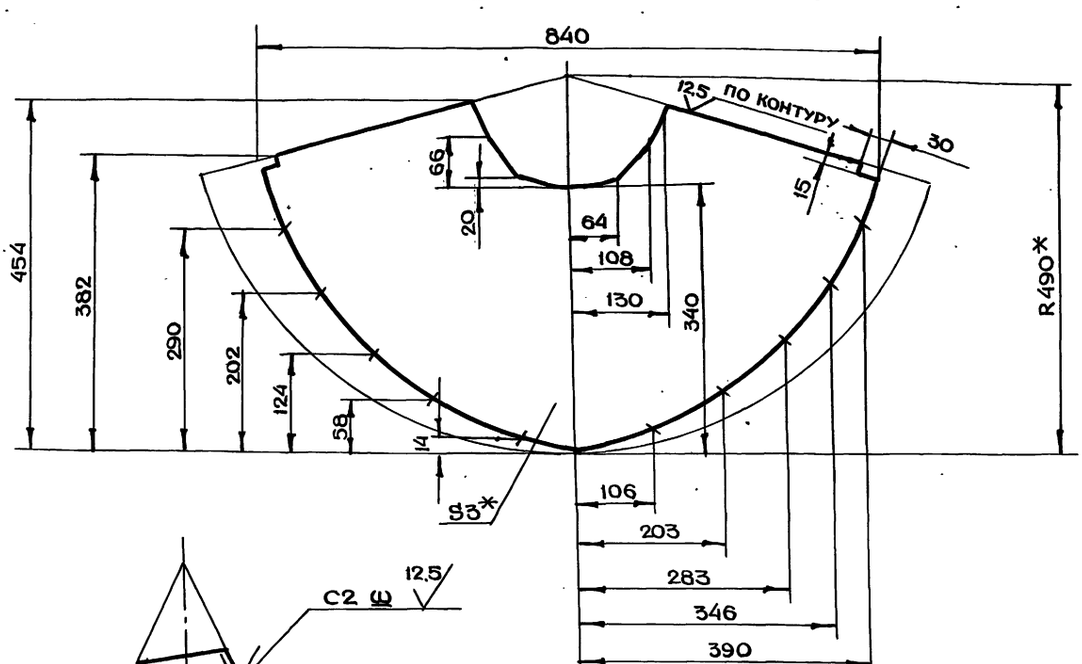

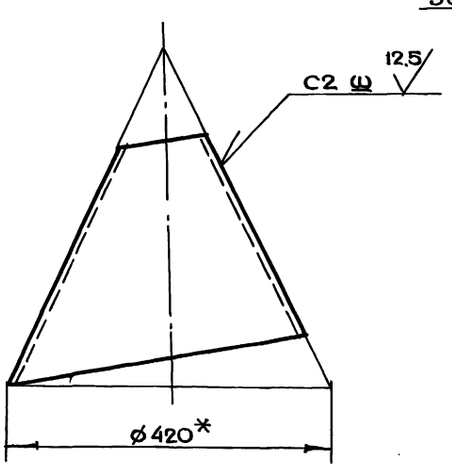

Изм.	Лист	N докум.	Подп.	Дата	У-01.004			
Разраб.		Ломазкова			Конус	Лит.	Масса	Масштаб
Пров.		Маркова					6	1:5
Гл.инж.пр.		Черкасова				Лист	Листов 1	
Н.контр.		Рачкова			Лист БПН3 ГОСТ 19903-74 3-IV-Ст3 ГОСТ 16523-70	ГлавАПУ Мосгорисполкома МОСПРОМПРОЕКТ мастерская №6		
Гл.констр.		Григорьев						
Гл.спец.		Бычков						
Нач.маст.		Грибков						

Копировал Формат А3

У-00.005

6.3

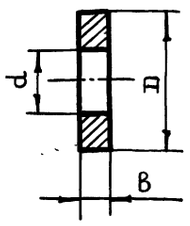

Обозначение	Размеры, мм d	D	B	Масса, кг
У-00.005	11	18	8	0.01
-01	13	21	8	0.01

$+t_2, -t_2$

Изм.	Лист	N докум.	Подп.	Дата	У-00.005	Лит.	Масса	Масштаб
Разраб.		Помазкова			Втулка			1:1
Пров.		Маркова				Лист	Листов 1	
Гл.инж.пр.		Черкасова			Круг В21 ГОСТ 2590-71 / Ст3 ГОСТ 535-79	ГлавАПУ Мосгорисполкома МОСПРОМПРОЕКТ Мастерская №6		
Н.контр.		Рачкова						

Инв.N подл. | Подп. и дата | Взам.инв.N | Инв.N дубл. | Подп. и дата

Формат А4

У-00.009

6.3

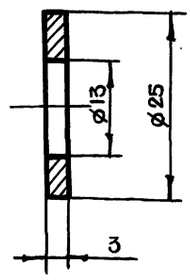

$+t_2, -t_2$

Изм.	Лист	N докум.	Подп.	Дата	У-00.009	Лит.	Масса	Масштаб
Разраб.		Помазкова			Шайба		0.002	2:1
Пров.		Маркова				Лист	Листов 1	
Гл.инж.пр.		Черкасова			Ст3 ГОСТ 380-71	ГлавАПУ Мосгорисполкома МОСПРОМПРОЕКТ Мастерская №6		
Н.контр.		Рачкова						

Инв.N подл. | Подп. и дата | Взам.инв.N | Инв.N дубл. | Подп. и дата

Формат А4

У-00.002

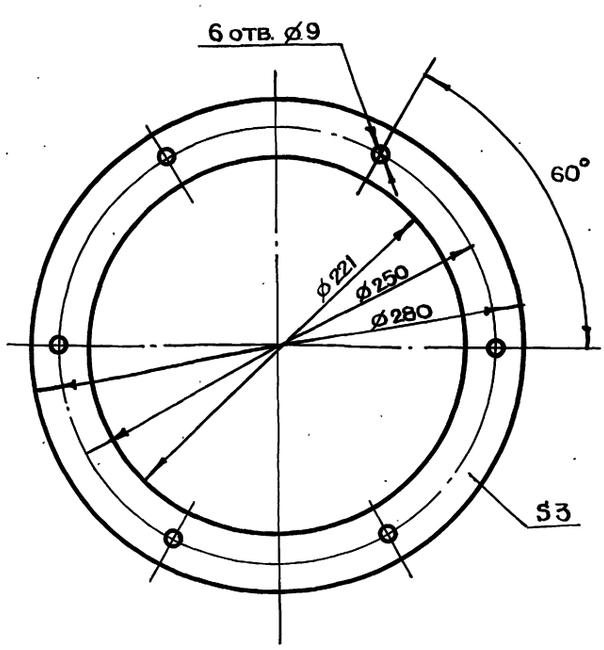

Изм.	Лист	N докум.	Подп.	Дата	У-00.002	Лит.	Масса	Масштаб
Разраб.		Помазкова			Прокладка		0.06	1:2
Пров.		Маркова				Лист	Листов 1	
Гл.инж.пр.		Черкасова			Паронит ГОСТ 481-80	ГлавАПУ Мосгорисполкома МОСПРОМПРОЕКТ Мастерская №6		
Н.контр.		Рачкова						

Инв.N подл. | Подп. и дата | Взам.инв.N | Инв.N дубл. | Подп. и дата

Серия 07.900-2 выпуск 3

Формат А4

У-00.004

6.3

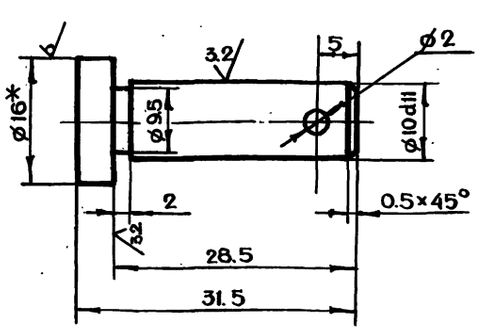

1. *Размер для справок
2. $+t_2, -t_2, \pm \frac{t_2}{2}$

Изм.	Лист	N докум.	Подп.	Дата	У-00.004	Лит.	Масса	Масштаб
Разраб.		Помазкова			Палец		0.02	2:1
Пров.		Маркова				Лист	Листов 1	
Гл.инж.пр.		Черкасова			Круг В16 ГОСТ 2590-71 / Ст3 ГОСТ 535-79	ГлавАПУ Мосгорисполкома МОСПРОМПРОЕКТ Мастерская №6		
Н.контр.		Рачкова						
Гл.констр.		Григорьев						
Гл.спец.		Бычков						
Нач.маст.		Грибков						

Инв.N подл. | Подп. и дата | Взам.инв.N | Инв.N дубл. | Подп. и дата

Формат А4

Копировал

У-01.102

12.5

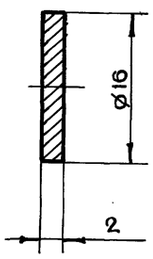

$-t_2$

Изм.	Лист	N докум.	Подп.	Дата
Разраб.		Помазкова		
Пров.		Маркова		
Гл.инж.пр.		Черкасова		
Н.контр.		Рачкова		

У-01.102

Заглушка

Лит.	Масса	Масштаб
	0.001	2:1
Лист	Листов 1	

Ст 3 гост 380-71

ГлавАПУ Мосгорисполкома МОСПРОМПРОЕКТ Мастерская №6

Формат А4

Инв.№ подл. | Подп. и дата | Инв.№ дубл. | Взам.инв.№

У-01.101

12.5

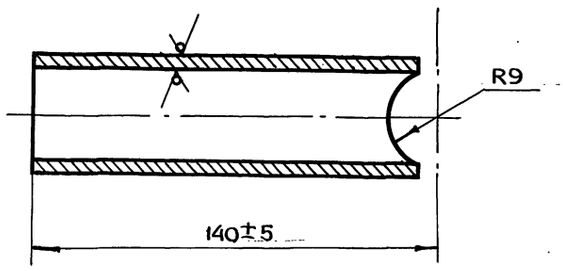

Изм.	Лист	N докум.	Подп.	Дата
Разраб.		Помазкова		
Пров.		Маркова		
Гл.инж.пр.		Черкасова		
Н.контр.		Рачкова		

У-01.101

Труба

Лит.	Масса	Масштаб
	0.12	1:1
Лист	Листов 1	

Труба 15×2.5 ГОСТ 8734-75 / Д ГОСТ 8733-74

ГлавАПУ Мосгорисполкома МОСПРОМПРОЕКТ Мастерская №6

Формат А4

Инв.№ подл. | Подп. и дата | Взам.инв.№ | Инв.№ дубл.

У-01.100СБ

Серия 07.900-2 Выпуск 3

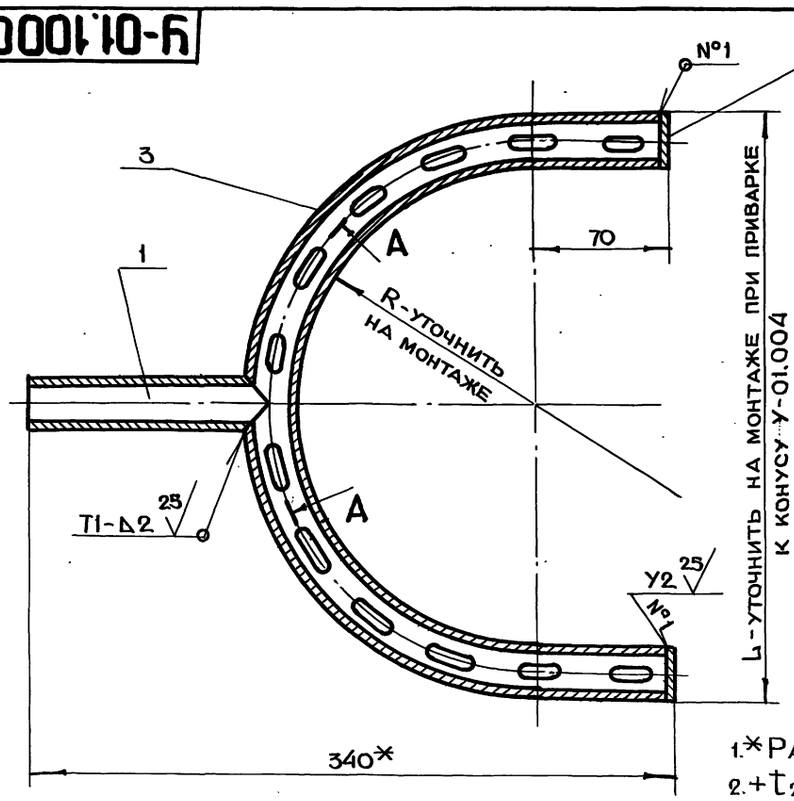

Вид Б

м 2:1

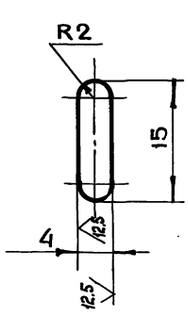

А-А

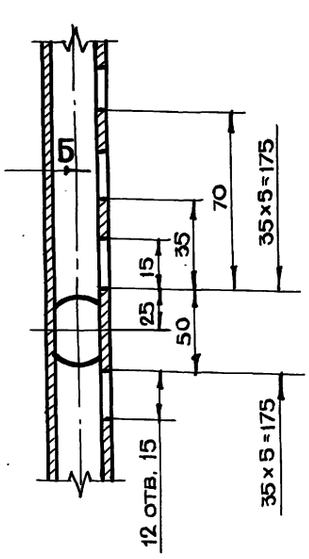

1.* Размер для справок

2. $+t_2, -t_2, \pm\frac{t_2}{2}$

3. Сварку производить по ГОСТ 5264-80

Изм.	Лист	N докум.	Подп.	Дата
Разраб.		Помазкова		
Пров.		Маркова		
Гл.инж.пр.		Черкасова		
Н.контр.		Рачкова		
Гл.констр.		Григорьев		
Гл.спец.		Виноградов		
Нач.маст.		Грибков		

У-01.100СБ

Труба подводная Сборочный чертеж

Лит.	Масса	Масштаб
	0.92	1:2
Лист	Листов 1	

ГлавАПУ Мосгорисполкома МОСПРОМПРОЕКТ Мастерская №6

Инв.№ подл. | Подп. и дата | Инв.№ дубл. | Взам.инв.№

Копировал

Формат А3

У-02.000СБ

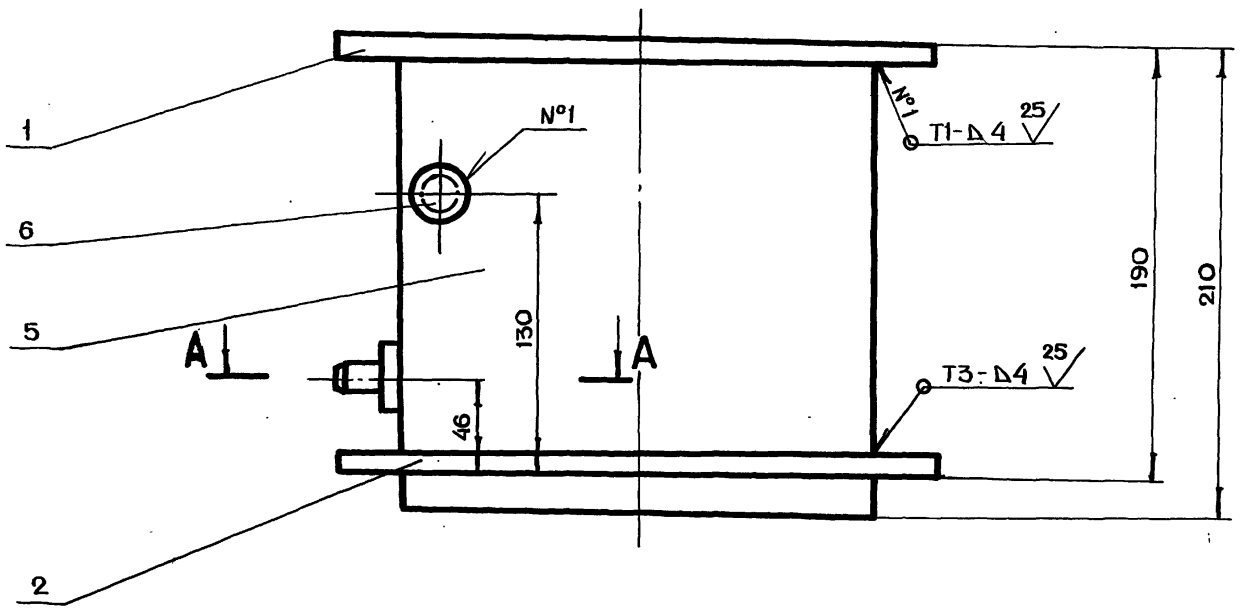

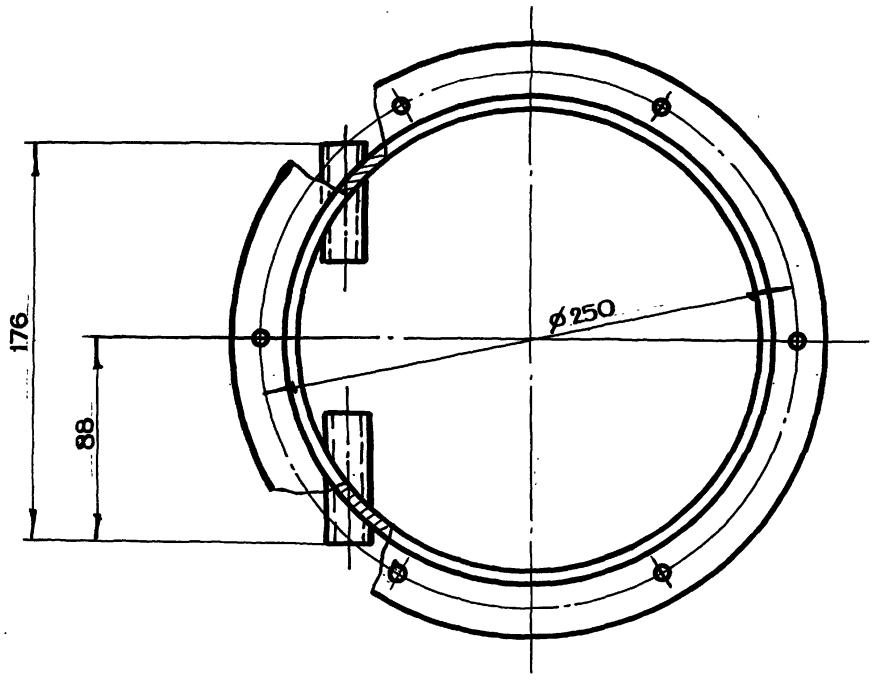

А - А

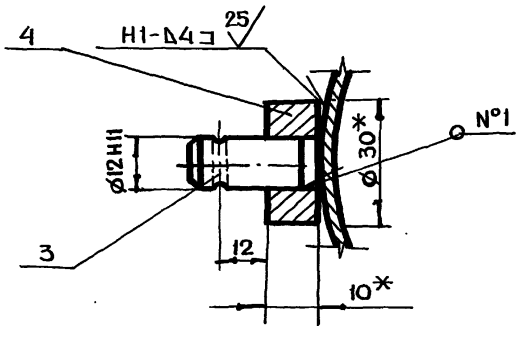

1. * Размеры для справок
2. $-t_2, \pm \frac{t_2}{2}$
3. Сварку производить по ГОСТ 5264-80

					У-02.000СБ		
Изм.	Лист	N докум.	Подп.	Дата			
Разраб.		Маркова			Корпус Сборочный чертеж	Лит.	Масса 12.8 / Масштаб 1:2
Пров.		Черкасова				Лист	Листов 1
Гл.инж.пр.		Черкасова				Главпу Мосгорисполкома МОСПРОМПРОЕКТ Мастерская №6	
Н.контр.		Рачкова					
Гл.констр.		Григорьев					
Гл.спец.		Бычков					
Нач.маст.		Грибков					

Серия 07.900-2 выпуск 3

Инв.№ подл. | Подп. и дата | Взам.инв.№ | Инв.№ дубл. | Подп. и дата

Копировал Формат А2

У-02.002

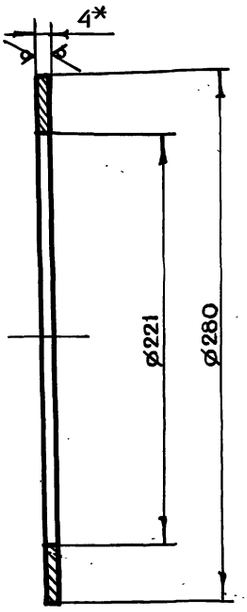

12.5

1. *Размер для справок
2. $+t_2, -t_2$

Изм.	Лист	N докум.	Подп.	Дата	У-02.002			
Разраб.		Помазкова			Фланец	Лит.	Масса	Масштаб
Пров.		Маркова					0.9	1:2
Гл.инж.пр.		Черкасова				Лист	Листов 1	
Н.контр.		Рачкова			Лист БПН4 ГОСТ 19903-74 / Ст3 ГОСТ 14637-79	Главапу Мосгорисполкома МОСПРОМПРОЕКТ Мастерская №6		

Формат А4

У-02.001

12.5

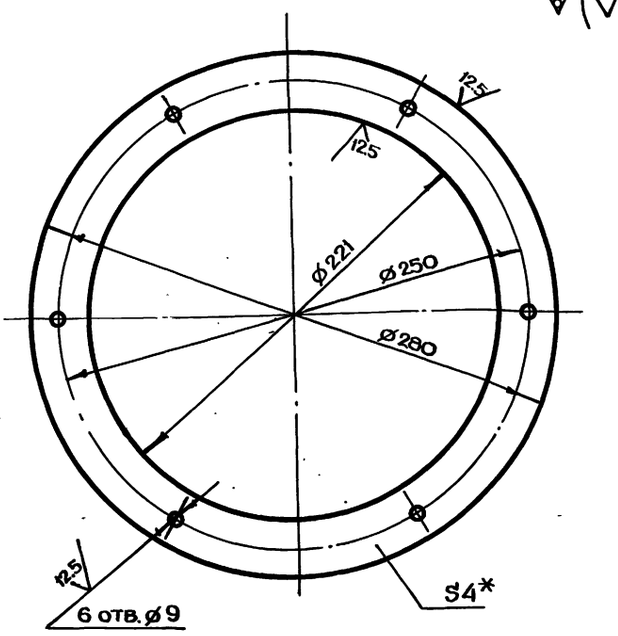

1. *Размер для справок
2. $+t_2, -t_2, \pm \frac{t_2}{2}$
3. Отв. ø9 обработать совместно с отв. дет. У-01.005

Изм.	Лист	N докум.	Подп.	Дата	У-02.001			
Разраб.		Помазкова			Фланец	Лит.	Масса	Масштаб
Пров.		Маркова					0.9	1:2
Гл.инж.пр.		Черкасова				Лист	Листов 1	
Н.контр.		Рачкова			Лист БПН4 ГОСТ 19903-74 / Ст3 ГОСТ 14637-79	Главапу Мосгорисполкома МОСПРОМПРОЕКТ Мастерская №6		

Формат А4

У-02.003

3.2

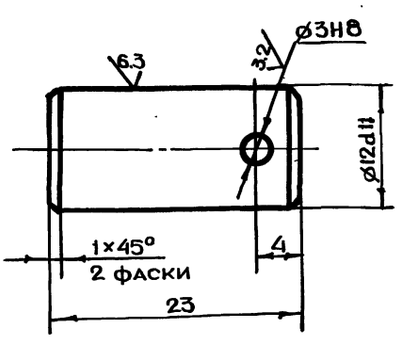

$+t_2, -t_2, \pm \frac{t_2}{2}$

Изм.	Лист	N докум.	Подп.	Дата	У-02.003			
Разраб.		Помазкова			Палец	Лит.	Масса	Масштаб
Пров.		Маркова					0.02	2:1
Гл.инж.пр.		Черкасова				Лист	Листов 1	
Н.контр.		Рачкова			Круг В14 ГОСТ 2590-71 / Ст3 ГОСТ 535-79	Главапу Мосгорисполкома МОСПРОМПРОЕКТ Мастерская №6		

Формат А4

У-02.004

12.5

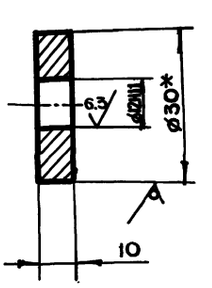

1. *Размер для справок
2. $+t_2, -t_2$

Изм.	Лист	N докум.	Подп.	Дата	У-02.004			
Разраб.		Помазкова			Бобышка	Лит.	Масса	Масштаб
Пров.		Маркова					0.1	1:1
Гл.инж.пр.		Черкасова				Лист	Листов 1	
Н.контр.		Рачкова			Круг В30 ГОСТ 2590-71 / Ст3 ГОСТ 535-79	Главапу Мосгорисполкома МОСПРОМПРОЕКТ Мастерская №6		
Гл.констр.		Григорьев						
Гл.спец.		Виноградов						
Нач.маст.		Грибков						

Формат А4

Серия 07.900-2 выпуск 3

Инв.№ подл. | Подп. и дата | Инв.№ дубл. | Взам. инв.№ | Подп. и дата

Копировал Формат А4

У-03.001

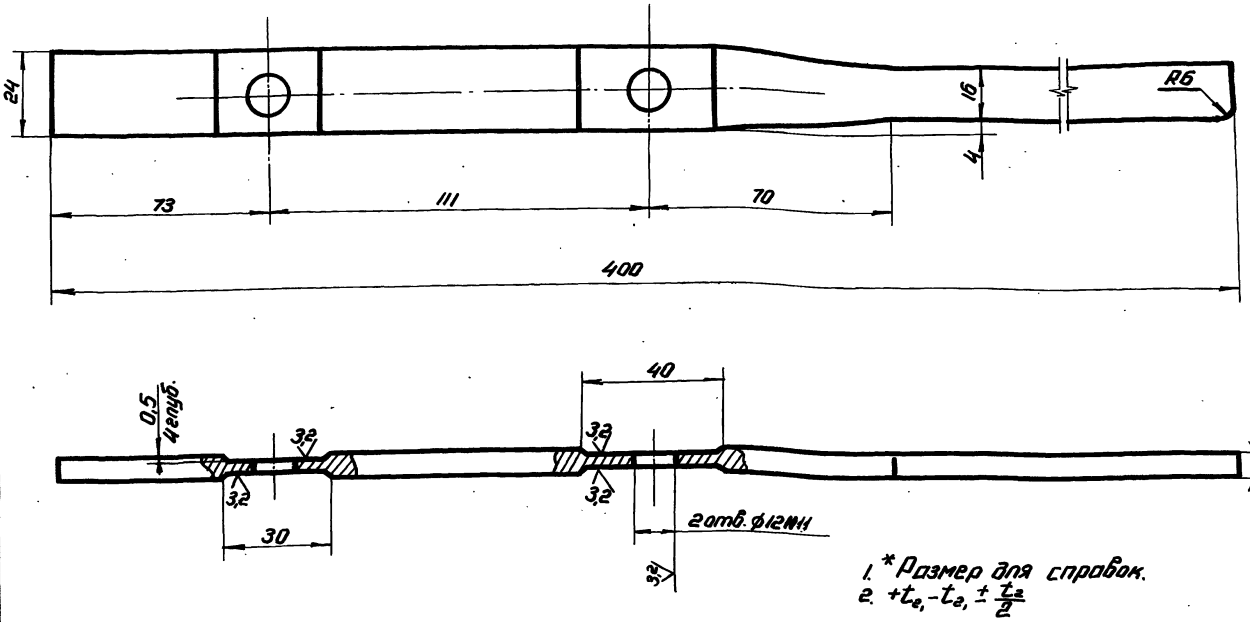

1. * Размер для справок.
2. $+t_2, -t_2, \pm \frac{t_2}{2}$

Изм.	Лист	№ докум.	Подп.	Дата	У-03.001			
Разраб.		Помазкова			Рычаг педали	Литера	Масса 3,75	Масштаб 1:1
Провер.		Маркова				Лист	Листов 1	
Гл. инж. п.		Черкасова				Глав АПУ Мосгорисполкома Моспромпроект Мастерская № 6		
Н. конт.		Рачкова			Лист БПН 6 ГОСТ 19903-74 Ст. 3 ГОСТ 14367-79			

Копировал: Формат А3

У-03.000СБ

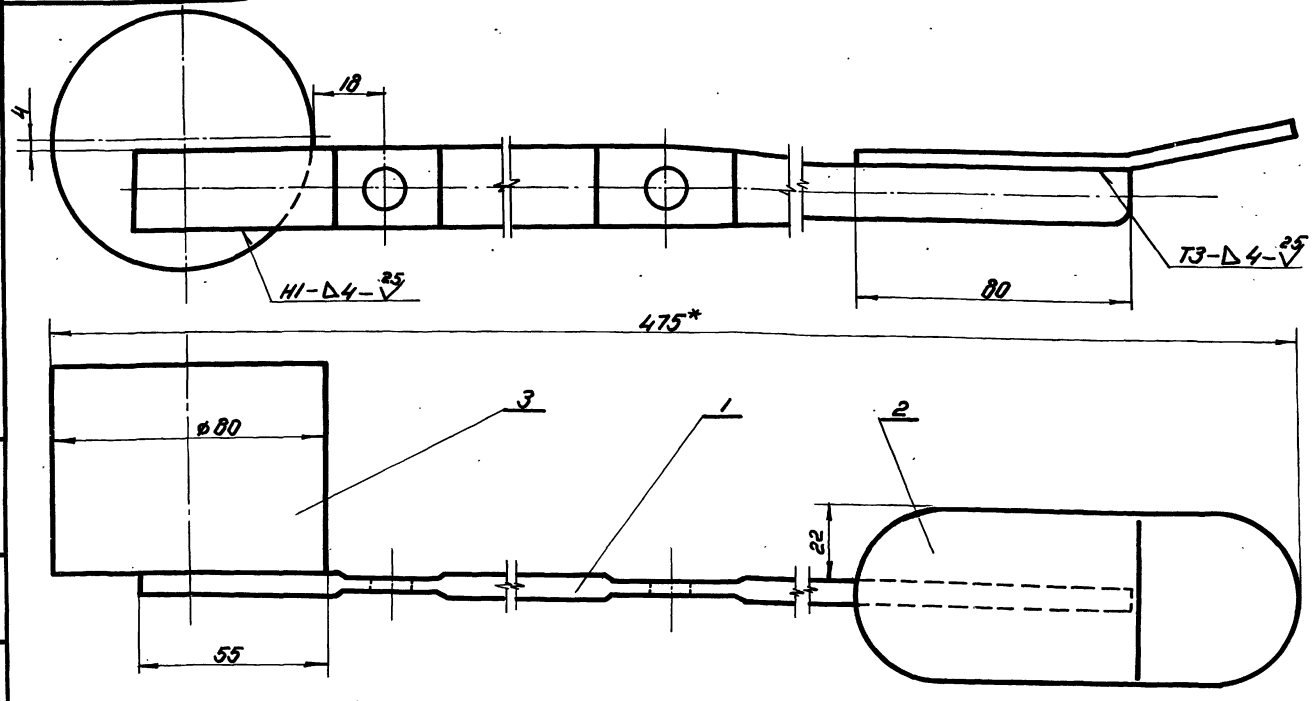

1. * Размер для справок.
2. Сварку производить по ГОСТ 5264-80.

Изм.	Лист	№ докум.	Подп.	Дата	У-03.000СБ			
Разраб.		Помазкова			Педаль с грузом. Сборочный чертёж.	Литера	Масса 6,25	Масштаб 1:1
Провер.		Маркова				Лист	Листов 1	
Гл. инж. п.		Черкасова				Глав АПУ Мосгорисполкома Моспромпроект Мастерская № 6		
Н. конт.		Рачкова						
Гл. конст.		Григорьев						
Гл. спец.		Бычков						
Нач. М.		Грибков						

Серия 07.900-2 выпуск 3

Инв. № подл. | Подпись и дата | Взам. инв. № | Инв. № дубл. | Подпись и дата

20338-04 33

Копировал: Формат А3

У-04.001

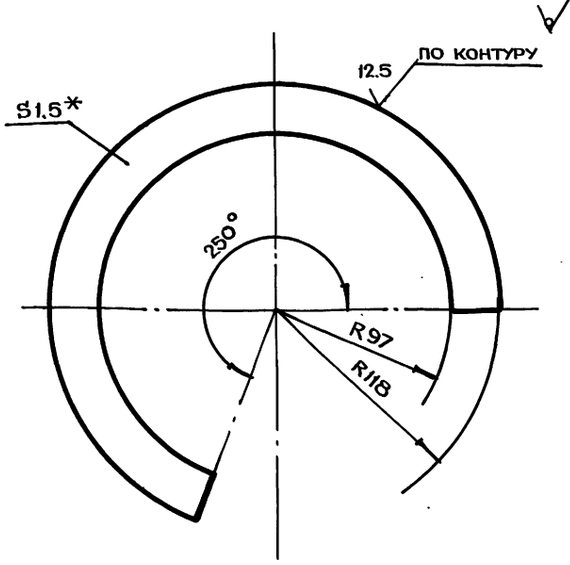

1. *Размер для справок
2. $+t_2, -t_2$

Изм.	Лист	N докум.	Подп.	Дата	У-04.001			
Разраб.		Помазкова			Козырек	Лит.	Масса	Масштаб
Пров.		Маркова					0.05	1:2
Гл.инж.пр.		Черкасова				Лист	Листов 1	
Н.контр.		Рачкова						

Лист БПН 1.5 ГОСТ 19903-74 / 3-IV-Ст3 ГОСТ 16523-70

ГлавАПУ Мосгорисполкома МОСПРОМПРОЕКТ Мастерская №6

Формат А4

Инв.N подл. | Подп. и дата | Взам.инв.N | Инв.N дубл. | Подп. и дата

У-00.003

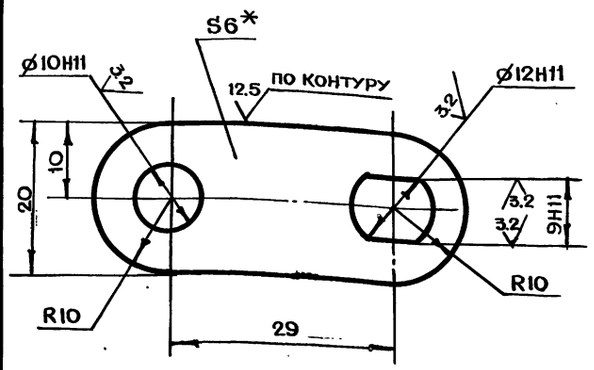

1. *Размер для справок
2. $+t_2, -t_2, \pm\frac{t_2}{2}$

Изм.	Лист	N докум.	Подп.	Дата	У-00.003			
Разраб.		Помазкова			Рычаг	Лит.	Масса	Масштаб
Пров.		Маркова					0.06	2:1
Гл.инж.пр.		Черкасова				Лист	Листов 1	
Н.контр.		Рачкова						

Лист БПН 6 ГОСТ 19903-74 / Ст3 ГОСТ 14637-79

ГлавАПУ Мосгорисполкома МОСПРОМПРОЕКТ Мастерская №6

Формат А4

Инв.N подл. | Подп. и дата | Взам.инв.N | Инв.N дубл. | Подп. и дата

Серия 07.900-2 выпуск 3

У-04.000СБ

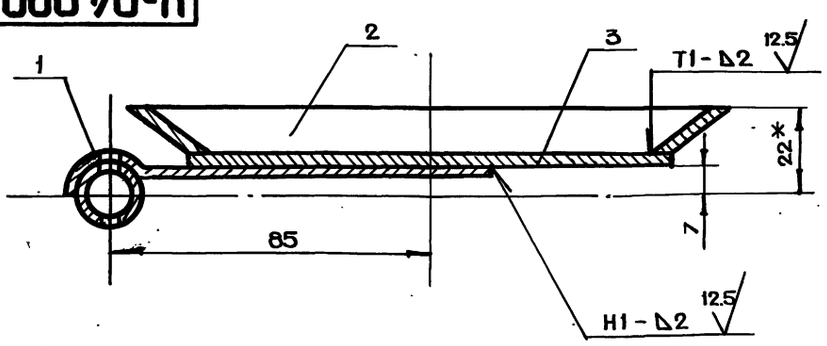

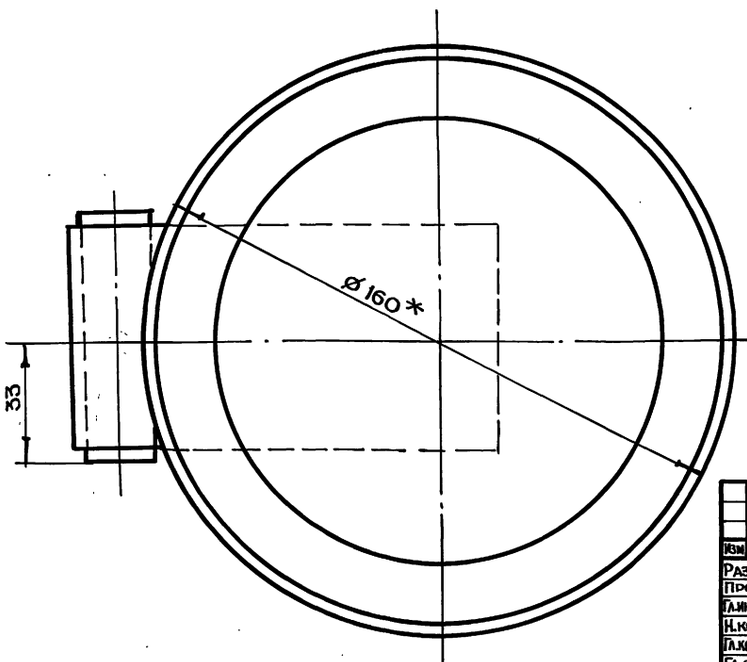

1. *Размеры для справок
2. Сварку производить по ГОСТ 5264-80

Изм.	Лист	N докум.	Подп.	Дата	У-04.000СБ			
Разраб.		Помазкова			Чаша затвора	Лит.	Масса	Масштаб
Пров.		Маркова			Сборочный чертеж		0.25	1:1
Гл.инж.пр.		Черкасова				Лист	Листов 1	
Н.контр.		Рачкова						
Гл.констр.		Григорьев						
Гл.спец.		Бычков						
Нач.маст.		Грибков						

ГлавАПУ Мосгорисполкома МОСПРОМПРОЕКТ Мастерская №6

Инв.N подл. | Подп. и дата | Взам.инв.N | Инв.N дубл. | Подп. и дата

Копировал Формат А3

У-01.005

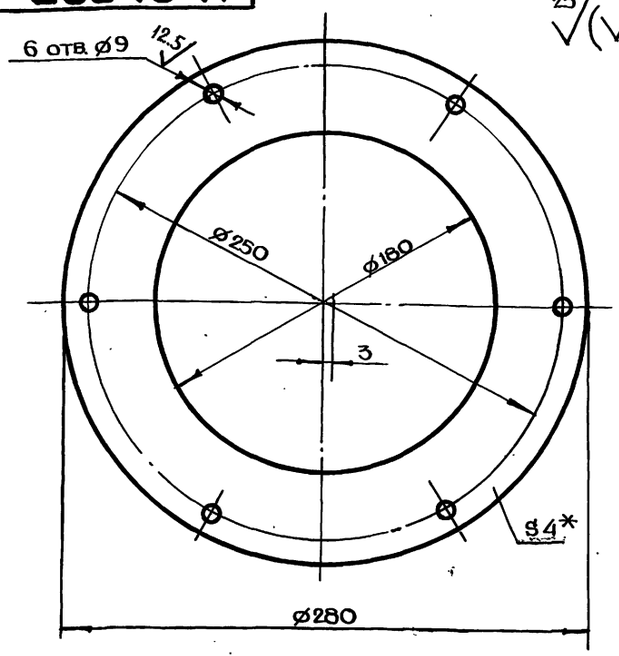

1. *Размер для справок
2. $+t_2, -t_2, \pm \frac{t_2}{2}$
3. Отверстия ⌀9 обработать совместно с отв. детали У-02.001

Изм.	Лист	N докум.	Подп.	Дата
Разраб.		Помазкова		
Пров.		Маркова		
Гл.инж.пр.		Черкасова		
Н.контр.		Рачкова		

У-01.005

Фланец

Лит.	Масса	Масштаб
	1.15	1:2

Лист | Листов 1

Лист БПН4 ГОСТ19903-74 Ст3 ГОСТ14637-79

Главпу Мосгорисполкома МОСПРОМПРОЕКТ Мастерская №6

Формат А4

У-04.002

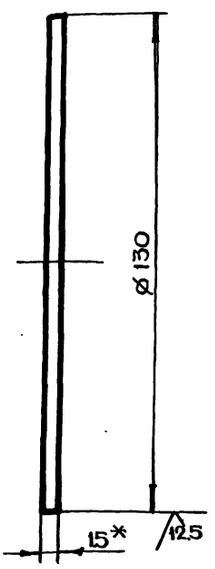

1. *Размер для справок
2. $-t_2$

Изм.	Лист	N докум.	Подп.	Дата
Разраб.		Помазкова		
Пров.		Маркова		
Гл.инж.пр.		Черкасова		
Н.контр.		Рачкова		

У-04.002

Круг

Лит.	Масса	Масштаб
	0.05	1:1

Лист | Листов 1

Лист БПН1.5 ГОСТ19903-74 3-IV-Ст3 ГОСТ16523-70

Главпу Мосгорисполкома МОСПРОМПРОЕКТ Мастерская №6

Формат А4

Серия 07.900-2 Выпуск 3

У-04.101

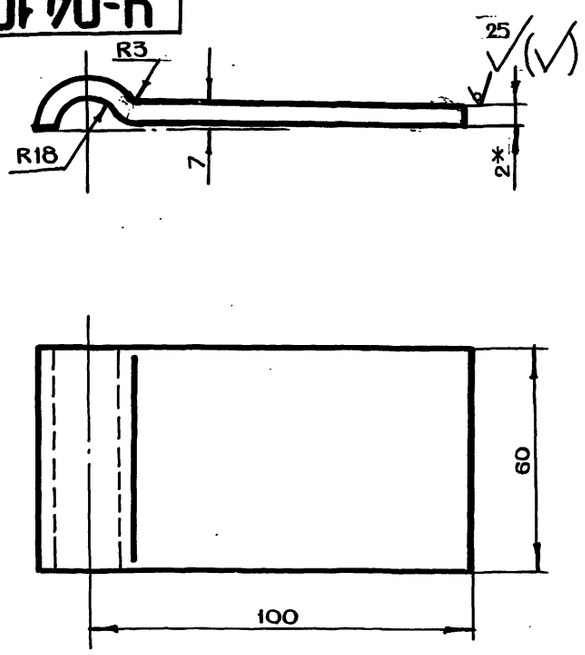

1. *Размер для справок
2. $+t_2, -t_2, \pm \frac{t_2}{2}$

Изм.	Лист	N докум.	Подп.	Дата
Разраб.		Помазкова		
Гл.инж.пр.		Черкасова		
Н.контр.		Рачкова		

У-04.101

Планка

Лит.	Масса	Масштаб
	0.12	1:1

Лист | Листов 1

Лист БПН2 ГОСТ19903-74 3-IV-Ст3 ГОСТ16523-70

Главпу Мосгорисполкома МОСПРОМПРОЕКТ Мастерская №6

Формат А4

У-04.100

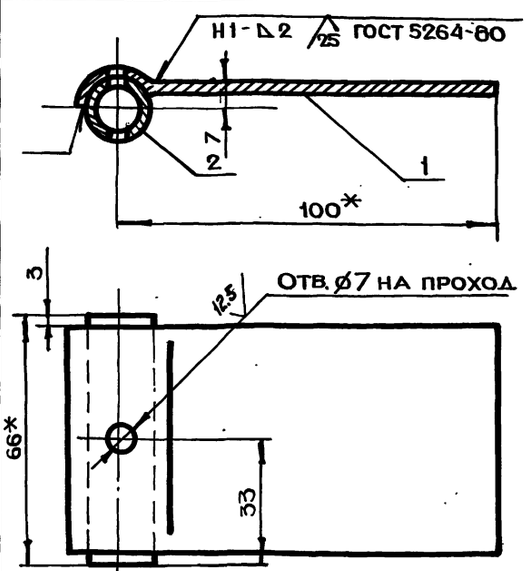

Формат	Зона	Поз.	Обозначение	Наименование	Кол.	Примечание
				Детали		
А4		1	У-04.101	Планка	1	
Б4		2	У-04.102	Труба		
				Труба 18×2 ГОСТ8734-75 / Д ГОСТ8733-74		
				$L = 66$ h14	1	0.05 кг

Изм.	Лист	N докум.	Подп.	Дата
Разраб.		Помазкова		
Пров.		Маркова		
Гл.инж.пр.		Черкасова		
Н.контр.		Рачкова		
Гл.констр.		Григорьев		
Гл.спец.		Виноградов		
Нач.маст.		Грибков		

У-04.100

Скоба

Лит.	Масса	Масштаб
	0.14	1:1

Лист | Листов 1

Главпу Мосгорисполкома МОСПРОМПРОЕКТ Мастерская №6

Формат А4

gost.e-ecolog.ru

Копировал Формат А4