Типовые конструкции, изделия и узлы зданий и сооружений

Серия 07.900-2

Технологические металлические емкости для убежищ

Выпуск 2

Баки для воды цилиндрические БВ-0.9; БВ-0.25

Рабочие чертежи

gost.e-ecolog.ru

Цена

Типовые конструкции, изделия и узлы зданий и сооружений

Серия 07.900-2

Технологические металлические емкости для убежищ

Выпуск 2

Баки для воды цилиндрические БВ-0.9; БВ-0.25

Утвержден
11 Управлением НГО СССР
письмо № 235/11/1873
от 5 июля 1984 г.

Разработан
институтом Моспромпроект
Главный инженер института /Козлов/
Главный инженер проекта /Черкасова/

Введен в действие
институтом Моспромпроект
приказ № 11 от 8 февраля 1985 г.

Содержание альбома

Обозначение	Наименование	Стр
БВ-0,9.00.000	Бак запаса питьевой воды БВ-0,9 Лист 1,2	3
БВ-0,9.01.000	Бак Лист 1,2	
БВ-0,9.00.000СБ	Бак запаса питьевой воды БВ-0,9. Сборочный чертеж	4
БВ-0,9.00.001	Полухомут	5
БВ-0,9.00.002	Прокладка	
БВ-0,9.00.003	Заглушка	
БВ-0,9.01.004	Скоба	
БВ-0,9.01.000СБ	Бак Сборочный чертеж	6
БВ-0,9.01.001	Труба	7
БВ-0,9.01.002	Кольцо	
БВ-0,9.01.003	Патрубок	
БВ-0,25.00.000	Бак запаса питьевой воды БВ-0,25 Лист 1,2	8
БВ-0,25.01.000	Бак	
БВ-0,25.00.003	Заглушка	
БВ-0,25.00.000СБ	Бак запаса питьевой воды БВ-0,25. Сборочный чертеж	9
БВ-0,25.01.000СБ	Бак Сборочный чертеж	
БВ-0,25.00.001	Полухомут	10
БВ-0,25.00.002	Прокладка	
БВ-0,25.01.001	Скоба	
БВ-0,25.01.002	Патрубок	

Формат	Зона	Поз.	Обозначение	Наименование	Кол.	Примечание
Б4		8	БВ-0,9.01.008	Обечайка		
				Труба 630×10 ГОСТ 8732-75 / Д ГОСТ 8731-74		
				L = 130 h14	1	9,8 кг
				Стандартные изделия		
		9		Фланец 600-10	1	
				ГОСТ 12820-80		

Изм. Лист № докум. Подп. Дата — БВ-0,9.01.000 — Лист 2

Формат А4

Формат	Зона	Поз.	Обозначение	Наименование	Кол.	Примечание
				Документация		
А3			БВ-0,9.01.000 СБ	Сборочный чертеж		
				Детали		
А3		1	БВ-0,9.01.001	Труба	1	
А4		2	БВ-0,9.01.002	Кольцо	1	
А4		3	БВ-0,9.01.003	Патрубок	2	
А4		4	БВ-0,9.01.004	Скоба	3	
Б4		5	БВ-0,9.01.005	Дно		
				Лист БПН 30 ГОСТ 19903-74 / Ст3 ГОСТ 14637-79		
				ф745 h14	1	102,7 кг
Б4		6	БВ-0,9.01.006	Труба		
				Труба 57×3,5 ВТ34-75 / Д ГОСТ 8733-74		
				L = 65 h14	5	1,5 кг
Б4		7	БВ-0,9.01.007	Труба		
				Труба 20×2 ГОСТ 8734-75 / Д ГОСТ 8733-74		
				L = 70 , h14	1	0,06 кг

Изм. Лист № докум. Подп. Дата — БВ-0,9.01.000

Разраб. Рачкова — Бак — Лит. 1 — Лист 2 — Листов 2

Пров. Маркова

Гл. инж. пр. Черкасова

Н. контр. Черкасова

Главпу Мосгорисполкома Мосгорпроект мастерская №6

Формат А4

Серия 07.900-2 выпуск 2

Формат	Зона	Поз.	Обозначение	Наименование	Кол.	Примечание
		10		Шайба 6.65Г.02.8	6	
				ГОСТ 6402-70		
		11		Шайба 6.02.01	3	
				ГОСТ 11371-78		
		12		Шайба 27.02.01	20	
				ГОСТ 11371-78		
				Материалы		
				Грунт ХС-04		
				ТУ6-10.1414-76		1,5 кг
				Грунт ГФ-020		
				ТУ6-10.1642-77		1,5 кг
				Эмаль ХС-558		
				ТУ6-10.592-76		4,2 кг
				Эмаль ХС-23		
				ГОСТ 7313-75		2,8 кг

Изм. Лист № докум. Подп. Дата — БВ-0,9.00.000 — Лист 2

Формат А4

Формат	Зона	Поз.	Обозначение	Наименование	Кол.	Примечание
				Документация		
А2			БВ-0,9.00.000 СБ	Сборочный чертеж		
			Выпуск „Д"	Технические условия на изготовление баков для воды БВ-1; БВ-1,5; БВ-3; БВ-5; БВ-09; БВ-025		
				Сборочные единицы		
А4		1	БВ-0,9.01.000	Бак	1	
				Детали		
А4		3	БВ-0,9.00.001	Полухомут	6	
А4		4	БВ-0,9.00.002	Прокладка	1	
11		5	БВ-0,9.00.003	Заглушка	1	
				Стандартные изделия		
		6		Болт М27-6g×90 58.01	20	
				ГОСТ 7798-70		
		7		Болт М6-6g×16.58.01	9	
				ГОСТ 7798-70		
		8		Гайка Н6-7Н5.01	9	
				ГОСТ 5915-70		
		9		Гайка М27.5.01	20	
				ГОСТ 5915-70		

Изм. Лист № докум. Подп. Дата — БВ-0,9.00.000

Разраб. Рачкова — Бак запаса питьевой воды БВ-0,9 — Лит. 1 — Лист 2 — Листов 2

Пров. Маркова

Гл. инж. пр. Черкасова

Н. контр. Черкасова

Главпу Мосгорисполкома Мосгорпроект мастерская №6

Формат А4

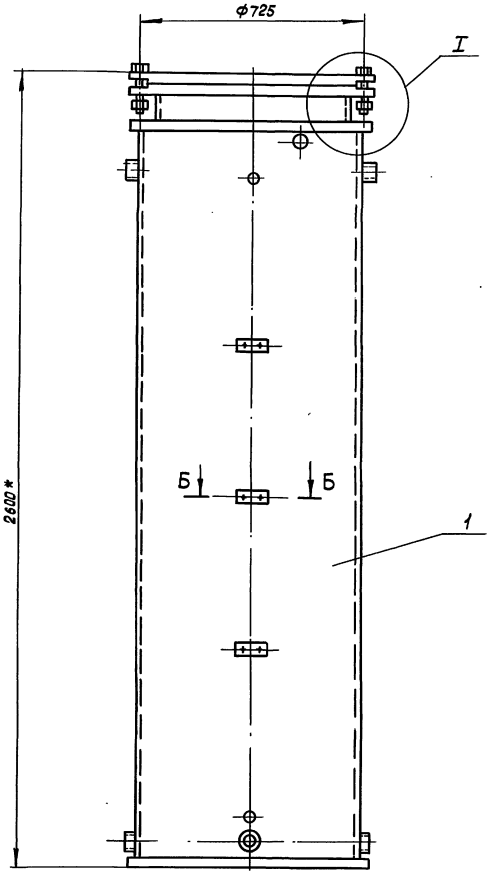

Б-Б
М 1:2

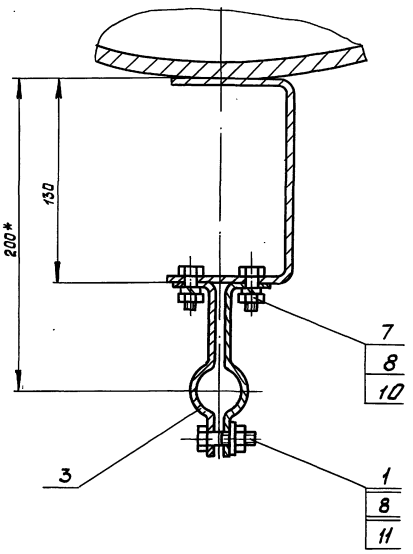

I
М 1:2

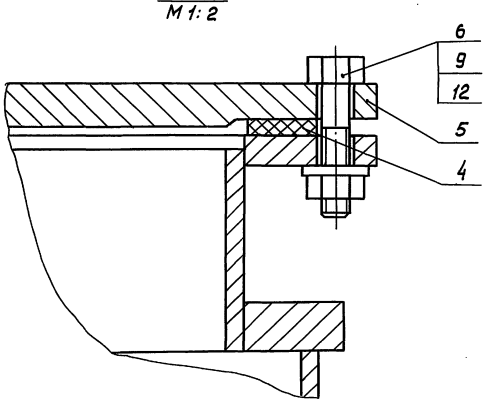

1. Внутреннюю поверхность бака грунтовать грунтом хс-04 (ТУ6-10-1414-76)-1 слой и красить эмалью хс-558 (ТУ6-10-592-76)-2÷3 раза.
2. Наружную поверхность изделия грунтовать грунтом ГФ-020 ТУ6-10-1642-77 и красить 2 раза перхлорвиниловой эмалью ХСЭ-23 ГОСТ 7313-75.
3. Испытать на прочность и плотность гидравлическим давлением 10 кг/см².

Падение давления и пропуск жидкости во фланцевых соединениях и сварных швах не допускается.

4. Технические условия на изготовление баков смотри выпуск „0".

				БВ-0,9.00.000 СБ		
Изм.	Лист	№ докум.	Подп.	Дата		
Разраб.		Рачкова			Бак запаса питьевой воды БВ-0,9 Сборочный чертеж	Лит. / Масса 730 / Масшт. 1:10
Пров.		Маркова				Лист / Листов 1
Гл. инж. пр.		Чернасова				Глав. АПУ Мосгорисполкома Моспромпроект мастерская №6
Н. контр.		Черкасова				
Гл. конст.		Григорьев				
Гл. спец.		Виноградов				
Нач. мас.		Грибков				

Инв. № подл. | Подп. и дата | Взам. инв. № | Инв. № дубл. | Подп. и дата

Серия 07.900-2 выпуск 2

БВ-0.9.01.004

12,5 (√)

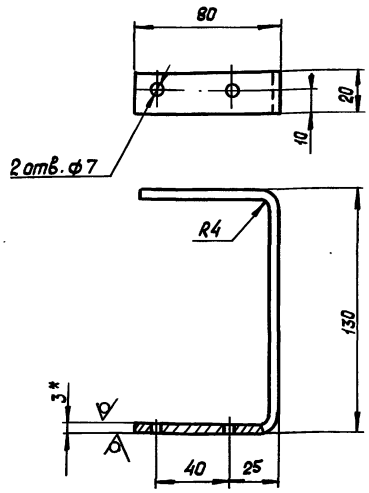

1* Размер для справок.

2. $-t_2, \pm \frac{t_2}{2}$

3. Длина развертки ℓ = 285мм.

Изм.	Лист	№ докум.	Подп.	Дата	БВ-0.9.01.004			
Разраб.		Рачкова			Скоба	Лит.	Масса	Масшт.
Пров.		Маркова					0,1	1:1
Гл. инж. пр.		Черкасова				Лист	Листов 1	
Н. контр.		Черкасова						
					Лист БПН3 ГОСТ 19903-74 / 3-IV Ст3 ГОСТ 16523-70	Глав АПУ Мосгорисполкома Моспромпроект мастерская №6		

Инв. № подл. | Подп. и дата | Взам. инв. № | Инв. № дубл. | Подп. и дата

Формат А4

БВ-0.9.00.003

25 (√)

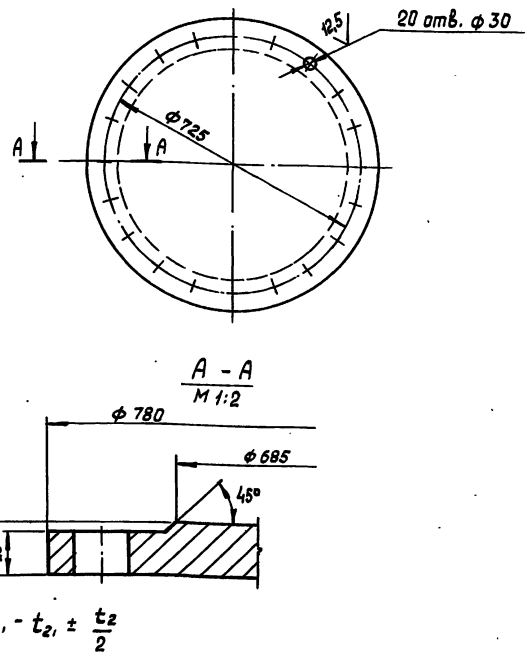

$+t_2, -t_2, \pm \frac{t_2}{2}$

Изм.	Лист	№ докум.	Подп.	Дата	БВ-0.9.00.003			
Разраб.		Рачкова			Заглушка	Лит.	Масса	Масшт.
Пров.		Маркова					10в	1:10
Гл. инж. пр.		Черкасова				Лист	Листов 1	
Н. контр.		Черкасова						
					Лист БПН30 ГОСТ 19903-74 / Ст.3 ГОСТ 14637-78	Глав АПУ Мосгорисполкома Моспромпроект мастерская №6		

Инв. № подл. | Подп. и дата | Взам. инв. № | Инв. № дубл. | Подп. и дата

Формат А4

БВ-0.9.00.002

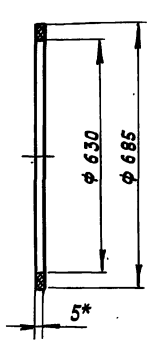

*Размер для справок.

Изм.	Лист	№ докум.	Подп.	Дата	БВ-0,9.00.002			
Разраб.		Рачкова			Прокладка	Лит.	Масса	Масшт.
Пров.		Маркова					0,08	1:10
Гл. инж. пр.		Черкасова				Лист	Листов 1	
Н. контр.		Черкасова						
					Резина листовая техническая 5 ГОСТ 7338-77	Глав АПУ Мосгорисполкома Моспромпроект мастерская №6		

Инв. № подл. | Подп. и дата | Взам. инв. № | Инв. № дубл. | Подп. и дата

Формат А4

БВ-0.9.00.001

12,5 (√)

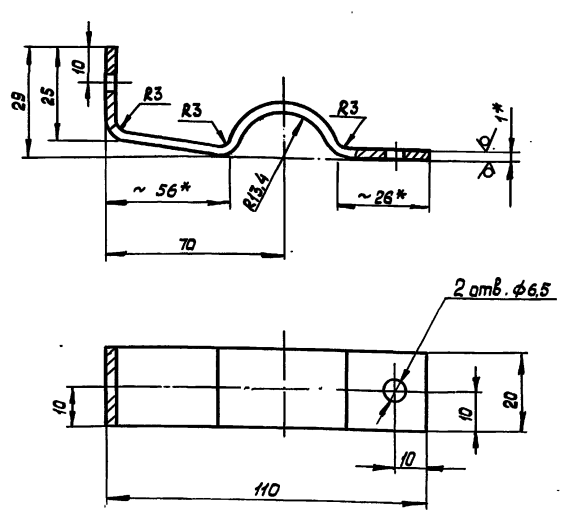

1* Размер для справок.

2. $+t_2, -t_2, \pm \frac{t_2}{2}$.

3. Длина развертки ℓ=150 мм

Изм.	Лист	№ докум.	Подп.	Дата	БВ-0,9.00.001			
Разраб.		Рачкова			Полухомут	Лит.	Масса	Масшт.
Пров.		Маркова					0,15	1:1
Гл. инж. пр.		Черкасова				Лист	Листов 1	
Н. контр.		Черкасова						
Гл. констр.		Григорьев						
Гл. спец.		Виноградов			Лист БПН1 ГОСТ 19903-74 / 3-IV Ст.3 ГОСТ 16523-70	Глав АПУ Мосгорисполкома Моспромпроект мастерская №6		
Нач. мас.		Грибков						

Инв. № подл. | Подп. и дата | Взам. инв. № | Инв. № дубл. | Подп. и дата

Формат А4

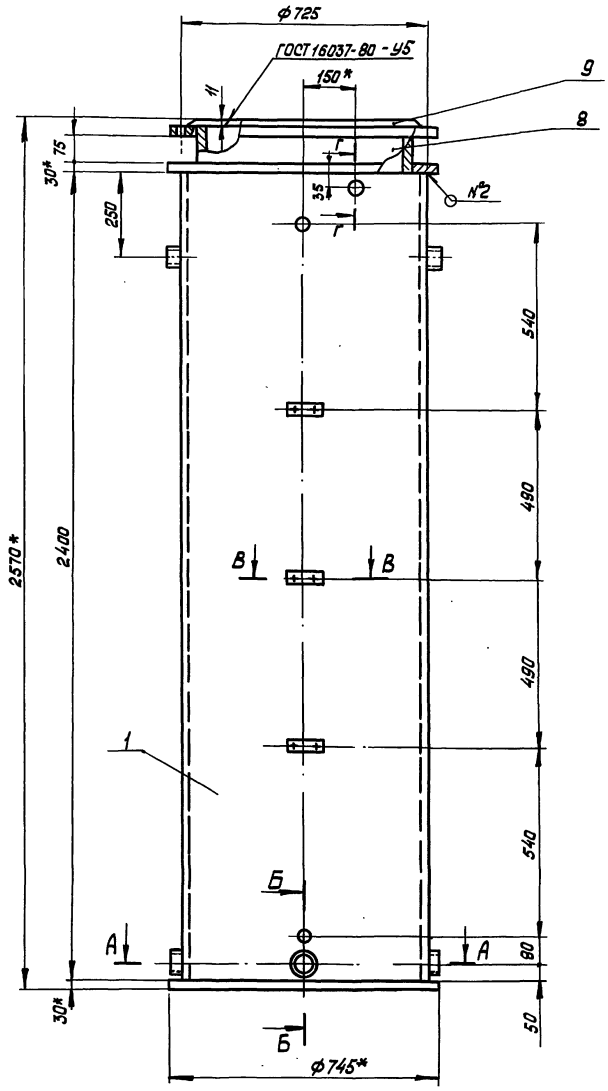

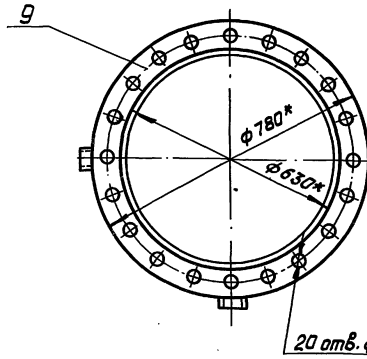

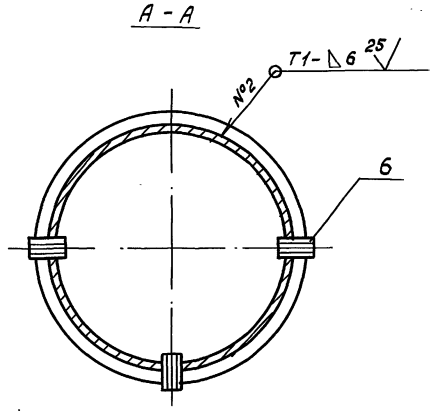

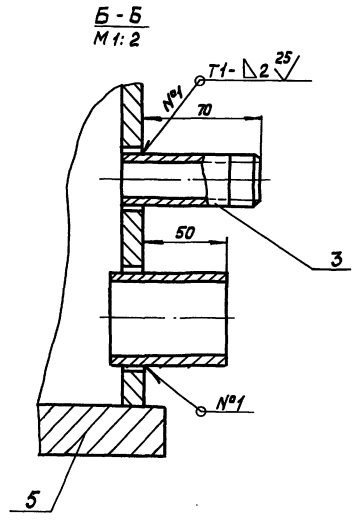

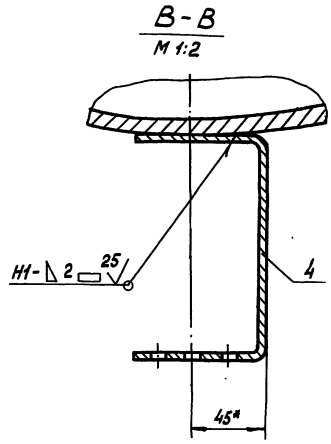

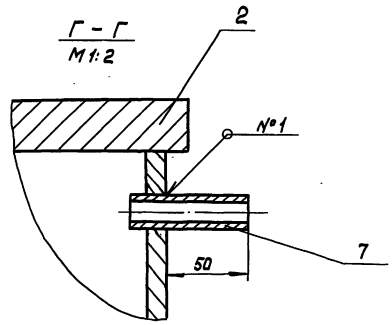

1.* Размеры для справок.

2. $+t_2; -t_2; \pm\frac{t_2}{2}$

3. Сварку производить по ГОСТ 5264-80.

				БВ-0,9.01.000 СБ		
Изм.	Лист	№ докум.	Подп.	Дата		
Разраб.		Рачкова			Бак Сборочный чертеж	Лит. / Масса 592 / Масшт. 1:10
Пров.		Маркова				Лист / Листов 1
Гл. инж. пр.		Черкасова				
Н. контр.		Черкасова				
Констр.		Григорьев				Глав АПУ Мосгорисполкома мастерпроект мастерская №6
Гл. спец.		Виноградов				
Нач. мас.		Грибков				

Формат А2

Серия 07.900-2 выпуск 2

Инв. № подл. | Подп. и дата | Взам. инв. № | Инв. № дубл. | Подп. и дата

Серия 07.900-2 выпуск 2

Инв. № подл. | Подп. и дата | Взам. инв. № | Инв. № дубл. | Подп. и дата

5В-0,9.01.003

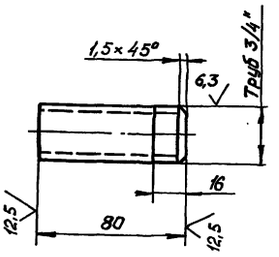

$-t_{2_1} \pm \frac{t_2}{2}$

Изм.	Лист	№ докум.	Подп.	Дата	5В-0,9.01.003			
Разраб.		Рачкова			Патрубок	Лит.	Масса	Масшт.
Пров.		Маркова					0,2	1:2
Гл. инж. пр.		Черкасова				Лист	Листов 1	
Н. контр.		Черкасова			Труба 28×4 ГОСТ 8732-78 / Б ГОСТ 8731-74	Главв АПУ Мосгорисполкома Моспромпроект мастерская №6		

Формат А4

5В-09.01.002

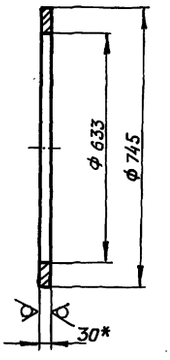

1.* Размер для справок.
2. $+t_{2_1} - t_{2_1}$

Изм.	Лист	№ докум.	Подп.	Дата	5В-09.01.002			
Разраб.		Рачкова			Кольцо	Лит.	Масса	Масшт.
Пров.		Маркова					28,6	1:10
Гл. инж. пр.		Черкасова				Лист	Листов	
Н. контр.		Черкасова			Лист БПИ30 ГОСТ 19903-74 / Ст3 ГОСТ 14637-79	Главв АПУ Мосгорисполкома Моспромпроект мастерская №6		

Формат А4

5В-09.01.001

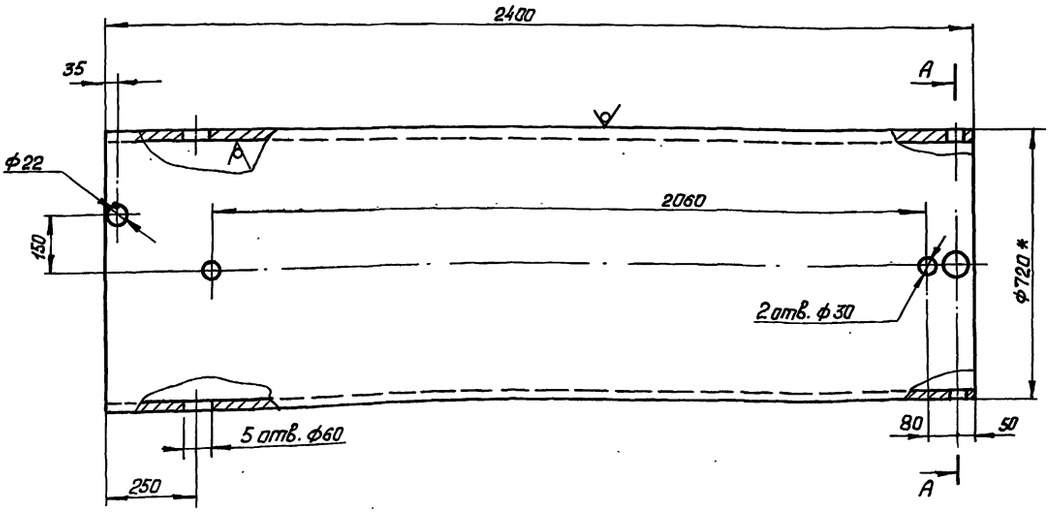

А – А

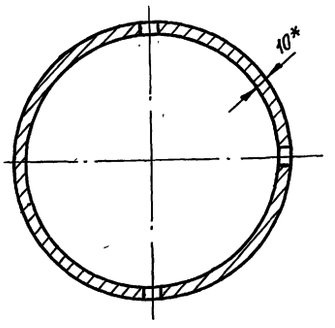

1.* Размер для справок.
2. $+t_{2_1} - t_{2_1} \pm \frac{t_2}{2}$

Изм.	Лист	№ докум.	Подп.	Дата	5В-0,9.01.001			
Разраб.		Рачкова			Труба	Лит.	Масса	Масшт.
Пров.		Маркова					420	1:10
Гл. инж. пр.		Черкасова				Лист	Листов 1	
Н. контр.		Черкасова			Труба 720×10 ГОСТ 8732-78 / ГОСТ 8731-74	Главв АПУ Мосгорисполкома Моспромпроект мастерская №6		
Гл. констр.		Григорьев						
Гл. спец.		Виноградов						
Нач. маст.		Гривков						

20338-03 8 Формат А3

БВ-0,25.00.003

25 √ (√)

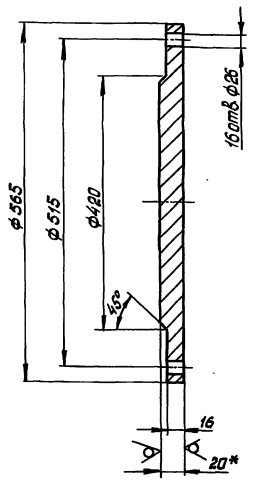

1* Размер для справок.

2. $+t_{z_1} - t_{z_1} \pm \frac{t_2}{2}$

Изм.	Лист	№ докум.	Подп.	Дата	БВ-0,25.00.003	Лит.	Масса	Масшт.
Разраб.		Рачкова			Заглушка		38,7	1:5
Пров.		Маркова				Лист	Листов 1	
Гл. инж. пр.		Черкасова				Глав АПУ Мосгорисполкома Моспромпроект Мастерская №6		
Н. контр.		Черкасова			Лист БПН 20 ГОСТ 19903-74 / Ст3 ГОСТ 14637-79			
Гл. констр.								

Инв. № подл. | Подп. и дата | Взам. инв. № | Инв. № дубл. | Подп. и дата

Формат А4

Формат	Зона	Поз.	Обозначение	Наименование	Кол.	Примечание
				Документация		
А3			БВ-0,25.01.000 СБ	Сборочный чертеж		
				Детали		
А4		1	БВ-0,25.01.001	Скоба	2	
А4		2	БВ-0,25.01.002	Патрубок	2	
Б4		3	БВ-0,25.01.003	Дно		
				Лист БПН16 ГОСТ 19903-74 / Ст.3 ГОСТ 14637-79		
				ф450 h14	1	20 кг
Б4		4	БВ-0,25.01.004	Труба		
				Труба 15×2,5 ГОСТ 8734-75 / Д ГОСТ 8733-74		
				L=45 h14	5	0,17 кг
Б4		5	БВ-0,25.01.005	Труба		
				Труба 426×9 ГОСТ 8732-78 / Д ГОСТ 8731-74		
				L=1800 h14	1	166,6 кг
Б4		6	БВ-0,25.01.006	Труба		
				Труба 20×2,0 ГОСТ 8734-75 / Д ГОСТ 8733-74		
				L=70 h14	1	0,06 кг
				Стандартные изделия		
		7		Фланец 1-400-10 ст.25	1	
				ГОСТ 12820-80		

Изм.	Лист	№ докум.	Подп.	Дата	БВ-0,25.01.000	Лит.	Лист	Листов
Разраб.		Рачкова			Бак			1
Пров.		Маркова				Глав АПУ Мосгорисполкома Моспромпроект Мастерская №6		
Гл. инж. пр.		Черкасова						
Н. контр.		Черкасова						

Инв. № подл. | Подп. и дата | Взам. инв. № | Инв. № дубл. | Подп. и дата

Формат А4

Серия 07.900-2 выпуск 2

Формат	Зона	Поз.	Обозначение	Наименование	Кол.	Примечание
		11		Шайба 6.02.01	2	
				ГОСТ 11371-78		
		12		Шайба 24.02.01	16	
				ГОСТ 11371-78		
				Материалы		
				Грунт ХС-04		
				ТУ6-10.1414-76		0,7 кг
				Грунт ГФ-020		
				ТУ6-10.1642-77		0,7 кг
				Эмаль ХС-558		
				ТУ6-10.592-76		1,8 кг
				Эмаль ХСЭ-23		
				ГОСТ 7313-75		1,2 кг

Изм.	Лист	№ докум.	Подп.	Дата	БВ-0,25.00.000	Лист
						2

Инв. № подл. | Подп. и дата | Взам. инв. № | Инв. № дубл. | Подп. и дата

Формат А4

Формат	Зона	Поз.	Обозначение	Наименование	Кол.	Примечание
				Документация		
А3			БВ-0,25.00.000 СБ	Сборочный чертеж		
			Выпуск „0"	Технические условия на изготовление баков для воды БВ-2, БВ-4; БВ-6 БВ-8; БВ-10, БВ-0,9; БВ-0,25.		
				Сборочные единицы		
А4		1	БВ-0,25.01.000	Бак	1	
				Детали		
А4		3	БВ-0,25.00.001	Полухомут	4	
А4		4	БВ-0,25.00.002	Прокладка	1	
А4		5	БВ-0,25.00.003	Заглушка	1	
				Стандартные изделия		
		6		Болт М24-6g×90 58.01	16	
				ГОСТ 7798-70		
		7		Винт ВМ6-6g×16 48.01		
				ГОСТ 1491-80	6	
		8		Гайка М6.5.01		
				ГОСТ 5915-70	6	
		9		Гайка М24.5.01		
				ГОСТ 5915-70	16	
		10		Шайба 6.65Г.02.9		
				ГОСТ 6402-70	9	

Изм.	Лист	№ докум.	Подп.	Дата	БВ-0,25.00.000	Лит.	Лист	Листов
Разраб.		Рачкова			Бак запаса питьевой воды БВ-0,25		1	2
Пров.		Маркова				Глав АПУ Мосгорисполкома Моспромпроект Мастерская №6		
Гл. инж. пр.		Черкасова						
Н. контр.		Черкасова						

Инв. № подл. | Подп. и дата | Взам. инв. № | Инв. № дубл. | Подп. и дата

Формат А4

БВ-0,25.01.000 СБ

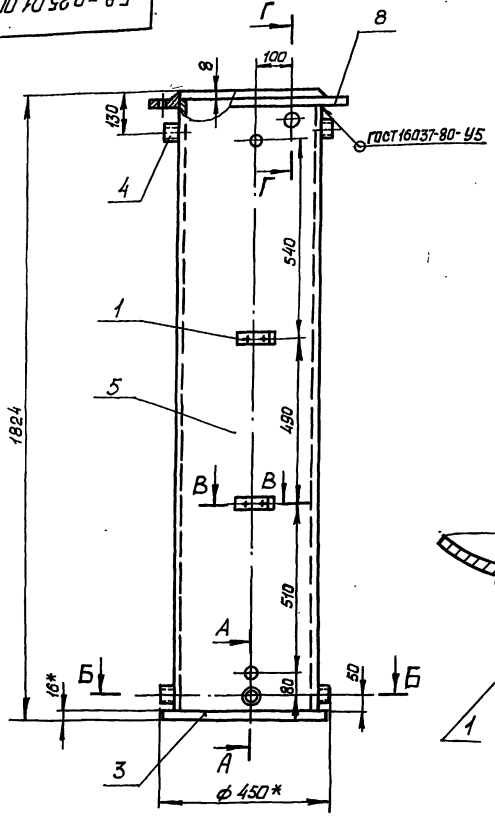

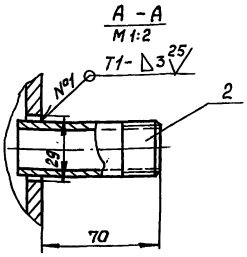

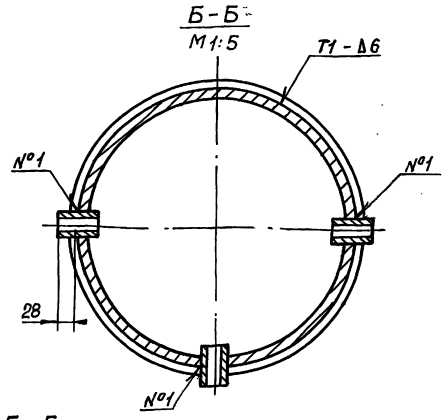

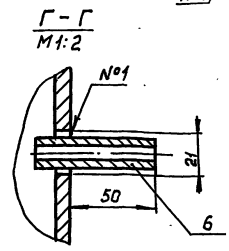

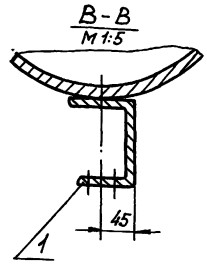

Сварку производить по ГОСТ 5264-80.

				БВ-0,25.01.000 СБ		
Изм.	Лист	№ докум.	Подп.	Дата		
Разраб.		Рачкова			Бак	Лит. / Масса / Масшт.
Пров.		Маркова			Сварочный чертеж	209 / 1:10
Гл. инж. пр.		Черкасова				Лист 1 / Листов 1
Н. контр.		Черкасова				Главв АПУ Мосгорисполкома Мосгорпроект мастерская №6

Формат А3

Инв. № подл. | Подп. и дата | Взам. инв. № | Инв. № дубл. | Подп. и дата

Серия 07.900-2 выпуск 2

БВ-0,25.00.000 СБ

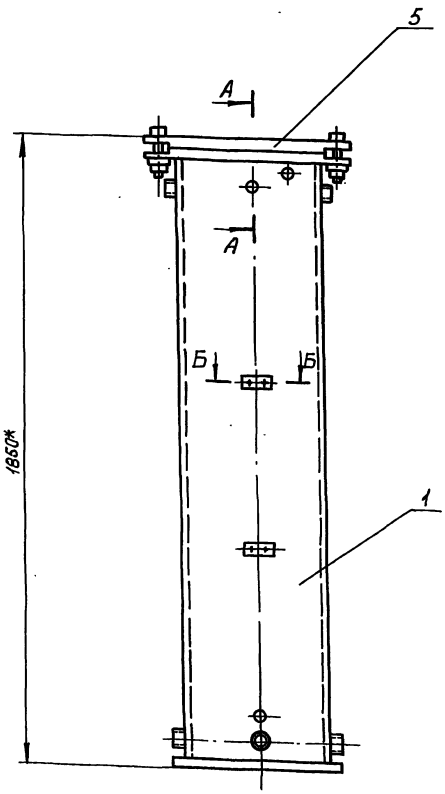

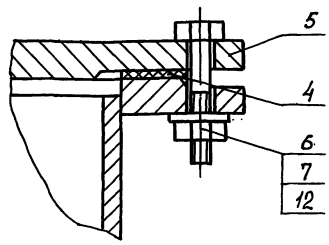

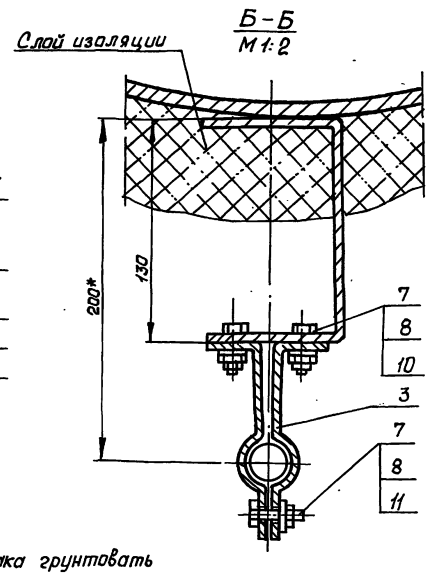

1. Внутреннюю поверхность бака грунтовать грунтом ХС-04 (ТУ6-10-1414-76) - 1 слой и красить эмалью ХС-558 (ТУ6-10-592-76) - 2 ÷ 3 слоя.
2. Наружную поверхность изделия грунтовать грунтом ГФ-020 (ТУ6-10-1642-77) и красить 2 раза перхлорвиниловой эмалью ХС923 ГОСТ 7313-75.
3. Испытать на прочность и плотность гидравлическим давлением 10 кг/см² в течении 24 часов. Падение давления и пропуск жидкости во фланцевых соединениях и сварных швах не допускается.

Технические требования на изготовление баков см. выпуск „0".

				БВ-0,25.00.000 СБ		
Изм.	Лист	№ докум.	Подп.	Дата		
Разраб.		Рачкова			Бак запаса питьевой воды БВ-0,25 Сварочный чертеж	Лит. / Масса / Масшт.
Пров.		Маркова				525 / 1:10
Гл. инж. пр.		Черкасова				Лист 1 / Листов 1
Н. контр.		Черкасова				Главв АПУ Мосгорисполкома Мосгорпроект мастерская №6
Гл. констр.		Григорьев				
Гл. спец.		Виноградов				
Нач. маг.		Грибков				

20338-03 10

Формат А3

БВ-0,25.01.002

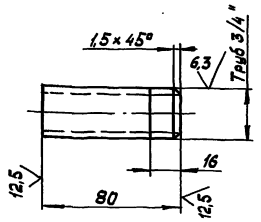

$+t_{2_1} - t_{2_1} \pm \frac{t_2}{2}$

Изм.	Лист	№ докум.	Подп.	Дата	БВ-0,25.01.002			
Разраб.		Рачкова			Патрубок	Лит.	Масса	Масшт.
Пров.		Маркова					0,2	1:1
Гл. инж. пр.		Черкасова				Лист	Листов 1	
Н. контр.		Черкасова			Труба 28×4 ГОСТ 8732-78 / Б10 ГОСТ 8731-74	Глав АПУ Мосгорисполкома Моспромпроект Мастерская №6		

Формат А4

БВ-0,25.01.002

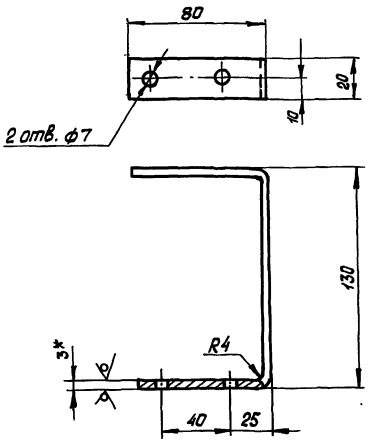

1.* Размер для справок.
2. $+t_{2_1} - t_{2_1} \pm \frac{t_2}{2}$
3. Длина развертки ℓ = 285 мм.

Изм.	Лист	№ докум.	Подп.	Дата	БВ-0,25.01.001			
Разраб.		Рачкова			Скоба	Лит.	Масса	Масшт.
Пров.		Маркова					0,11	1:1
Гл. инж. пр.		Черкасова				Лист	Листов 1	
Н. контр.		Черкасова			Лист БПН3 ГОСТ 19903-74 / 3-IV Ст3 ГОСТ 16523-70	Глав АПУ Мосгорисполкома Моспромпроект Мастерская №6		

Формат А4

БВ-0,25.00.002

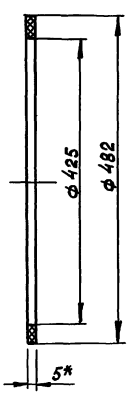

* Размер для справок.

Изм.	Лист	№ докум.	Подп.	Дата	БВ-0,25.00.002			
Пров.		Маркова			Прокладка	Лит.	Масса	Масшт.
Гл. инж. пр.		Черкасова					0,015	1:5
Н. контр.		Черкасова				Лист	Листов 1	
					Резина листовая техническая 5. ГОСТ 7338-77	Глав АПУ Мосгорисполкома Моспромпроект Мастерская №6		

Формат А4

БВ-0,25.00.001

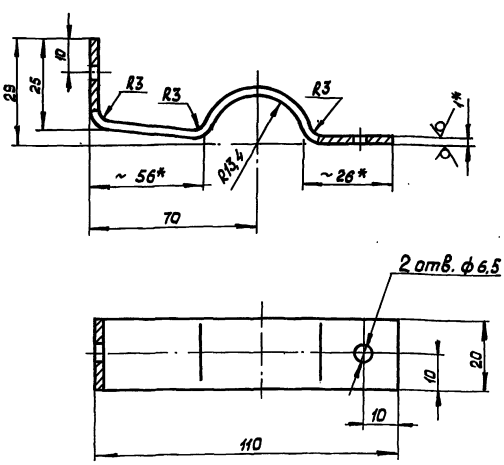

1.* Размер для справок.
2. $+t_{2_1} - t_{2_1} \pm \frac{t_2}{2}$.
3. Длина развертки ℓ = 150 мм.

Изм.	Лист	№ докум.	Подп.	Дата	БВ-0,25.00.001			
Разраб.		Рачкова			Полухомут	Лит.	Масса	Масшт.
Пров.		Маркова					0,15	1:1
Гл. инж. пр.		Черкасова				Лист	Листов 1	
Н. контр.		Черкасова			Лист БПН1 ГОСТ 19903-74 / 3-IV Ст3 ГОСТ 16523-70	Глав АПУ Мосгорисполкома Моспромпроект Мастерская №6		
Гл. констр.		Григорьев						
Гл. спец.		Виноградов						
Нач. маст.		Грибков						

Серия 07.900-2 Выпуск 2

Инв. № подл. | Подп. и дата | Взам. инв. № | Инв. № дубл. | Подп. и дата

gost.e-ecolog.ru

Формат А4