Типовые конструкции, изделия и узлы зданий и сооружений

Серия 07.900-2

Технологические металлические емкости для убежищ

Выпуск 1

Баки для воды прямоугольные БВ-2, БВ-4, БВ-6, БВ-8, БВ-10

Рабочие чертежи

20338-02
Цена

Отпускная цена на момент реализации указана в счет-накладной

gost.e-ecolog.ru

Типовые конструкции, изделия и узлы зданий и сооружений

Серия 07.900-2

Технологические металлические емкости для убежищ

Выпуск 1

Баки для воды прямоугольные БВ-2, БВ-4, БВ-6, БВ-8, БВ-10

Разработан
институтом Моспромпроект
Главный инженер института /Козлов/
Главный инженер проекта /Черкасова/

Утвержден
11 Управлением Н.Г.О. СССР
письмо № 235/11/1873
от 5 июля 1984 г.

Введен в действие
институтом Моспромпроект
приказ № 11 от 8 февраля 1985 г.

Содержание альбома

Обозначение	Наименование	
БВ-2.00.00.000	Бак БВ-2	4
БВ-2.02.00.000	Крышка	
БВ-2.01.00.000	Бак Лист 1,2	
БВ-2.00.00.000СБ	Бак БВ-2 Сборочн. чертеж	5
БВ-2.01.00.000СБ	Бак Сборочный чертеж	6
БВ-2.01.00.005	Уголок	7
БВ-2.01.00.006	Уголок	
БВ-2.01.00.008	Уголок	
БВ-2.01.00.009	Накладка	
БВ-2.01.00.010	Скоба	8
БВ-2.01.00.013	Труба	
БВ-2.01.00.014	Труба	
БВ-2.02.00.001	Ручка	
БВ-2.02.00.000СБ	Крышка Сборочн. чертеж	9
БВ-2.01.01.000	Труба всасывающая	
БВ-2.01.02.000	Угольник	
БВ-2.02.00.002	Уголок	10
БВ-2.01.01.001	Труба	
БВ-2.01.01.002	Раструб	
БВ-2.01.02.001	Труба	
БВ-2.00.00.002	Полухомут	11
БВ-2.01.00.001	Обшивка	
БВ-2.01.00.004	Дно	
БВ-4.00.00.000	Бак БВ-4 Лист 1,2	12
БВ-4.02.00.000	Секция II Лист 1,2	
БВ-4.00.00.000СБ	Бак БВ-4 Сборочн. черт.	13
БВ-4.00.00.002	Полухомут	14
БВ-4.03.00.000СБ	Крышка сборочн. черт.	
БВ-4.03.00.001	Ручка	
БВ-4.02.00.001а	Скоба	
БВ-4.01.00.000	Секция I Лист 1,2	15
БВ-4.03.00.000	Крышка	
БВ-4.01.00.006	Потолок	
БВ-4.01.00.000СБ	Секция I Сборочн. черт.	16
БВ-4.01.00.003	Уголок	17
БВ-4.01.00.004	Дно	
БВ-4.01.00.005	Труба	
БВ-4.02.00.001	Обшивка	
БВ-4.01.00.014	Уголок	18
БВ-4.01.02.002	Труба	
БВ-4.01.00.001	Обшивка	
БВ-4.01.00.002	Косынка	
БВ-4.01.00.017	Труба	19
БВ-4.01.00.018	Диск	
БВ-4.01.00.015	Уголок	
БВ-4.01.00.016	Накладка	
БВ-4.01.02.000	Труба всасывающая	20
БВ-4.01.02.001	Раструб	
БВ-4.01.00.019	Уголок	
БВ-4.01.01.000	Угольник	
БВ-4.02.00.000СБ	Секция II Сборочн. черт.	21

Продолжение

БВ-6.00.00.000	Бак БВ-6. Лист 1,2	22
БВ-6.01.00.000	Секция I Лист 1,2	
БВ-6.00.00.000СБ	Бак БВ-6 Сборочн. черт. Л-1	23
БВ-6.00.00.000СБ	Бак БВ-6 Сборочн. черт. Л-2	24
БВ-6.00.00.002	Полухомут	25
БВ-6.01.00.001	Обшивка	
БВ-6.01.00.002	Дно	
БВ-6.01.00.003	Накладка	
БВ-6.01.00.000СБ	Секция I Сборочн. чертеж	26
БВ-6.01.00.004	Уголок	27
БВ-6.01.00.005	Уголок	
БВ-6.01.00.008	Уголок	
БВ-6.01.00.009	Труба	
БВ-6.01.01.001	Труба	28
БВ-6.01.01.002	Раструб	
БВ-6.01.02.001	Труба	
БВ-6.02.00.004	Уголок	
БВ-6.02.00.000	Секция II Лист 1,2	29
БВ-6.03.00.000	Секция III Лист 1,2	
БВ-6.02.00.000СБ	Секция II Сборочн. черт.	30
БВ-6.03.00.000СБ	Секция III Сборочн. черт.	31
БВ-6.03.00.003	Труба	32
БВ-6.03.00.004	Диск	
БВ-6.04.00.001	Ручка	
БВ-6.03.00.002	Потолок	
БВ-6.04.00.000	Крышка	33
БВ-6.01.00.007	Уголок	
БВ-6.02.00.001	Скоба	
БВ-6.02.00.002	Косынка	
БВ-6.04.00.000СБ	Крышка сборочн. черт.	34
БВ-6.01.01.000	Труба всасывающая	
БВ-6.01.02.000	Угольник	
БВ-6.02.00.003	Уголок	
БВ-8.00.00.000	Бак БВ-8 Лист 1,2	35
БВ-8.01.00.000	Секция I	
БВ-8.00.00.000СБ	Бак БВ-8 Сборочн. черт. Лист 1	36
БВ-8.00.00.000СБ	Бак БВ-8 Сборочн. черт. Лист 2	37
БВ-8.00.00.002	Полухомут	38
БВ-8.01.00.001	Обшивка	
БВ-8.01.00.002	Дно	
БВ-8.01.00.003	Накладка	
БВ-8.01.00.000СБ	Секция I Сборочн. черт.	39
БВ-8.01.00.004	Уголок	40
БВ-8.01.00.005	Уголок	
БВ-8.01.00.008	Уголок	
БВ-8.01.00.009	Труба	
БВ-8.01.01.001	Труба	41
БВ-8.01.01.002	Раструб	
БВ-8.01.02.001	Труба	
БВ-8.02.00.004	Уголок	
БВ-8.02.00.000	Секция II Лист 1,2	42
БВ-8.04.00.000	Секция IV Лист 1,2	
БВ-8.02.00.000СБ	Секция II Сборочн. черт.	43
БВ-8.02.00.001	Скоба	44
БВ-8.02.00.002	Косынка	
БВ-8.05.00.000	Крышка	
БВ-8.04.00.002	Потолок	

Серия 07.900-2 Выпуск 1

Инв.№ подл. | Подп. и дата | Взам.инв.№ | Инв.№ дубл. | Подп. и дата

Содержание альбома

Продолжение

Обозначение	Наименование	
БВ-8.03.00.000	Секция III Лист 1,2	45
БВ-8.01.00.007	Уголок	
БВ-8.02.00.003	Уголок	
БВ-8.03.00.000СБ	Секция III Сб. черт.	46
БВ-8.04.00.000СБ	Секция IV Сб. черт.	47
БВ-8.04.00.003	Труба	48
БВ-8.04.00.004	Диск	
БВ-8.05.00.001	Ручка	
БВ-8.05.00.002	Уголок	
БВ-8.05.00.000СБ	Крышка Сб. черт.	49
БВ-8.01.01.000	Труба Всасывающая	
БВ-8.01.02.000	Угольник	
БВ-8.02.00.005	Уголок	
БВ-10.00.00.000	Бак БВ-10 Лист 1,2	50
БВ-10.01.00.000	Секция I Лист 1,2	
БВ-10.00.00.000СБ	Бак БВ-10 Сб. черт. Лист 1	51
БВ-10.00.00.000СБ	Бак БВ-10 Сб. черт. Лист 2	52
БВ-10.00.00.002	Полухомут	53
БВ-10.01.00.001	Обшивка	
БВ-10.01.00.002	Дно	
БВ-10.01.00.003	Накладка	
БВ-10.01.00.000СБ	Секция I Сб. черт.	54
БВ-10.01.00.004	Уголок	55
БВ-10.01.00.005	Уголок	
БВ-10.01.00.008	Уголок	
БВ-10.01.00.009	Труба	
БВ-10.01.01.001	Труба	56
БВ-10.01.01.002	Раструб	
БВ-10.01.02.001	Труба	
БВ-10.03.00.003	Уголок	
БВ-10.02.00.000	Секция II, IV Лист 1,2	57
БВ-10.03.00.000	Секция III Лист 1,2	
БВ-10.02.00.000СБ	Секция II, IV Сб. черт.	58
БВ-10.03.00.000СБ	Секция III Сб. черт.	59
БВ-10.03.00.001	Скоба	60
БВ-10.02.00.001	Косынка	
БВ-10.05.00.000	Крышка	
БВ-10.04.00.002	Потолок	
БВ-10.04.00.000	Секция V Лист 1,2	61
БВ-10.02.00.002	Уголок	
БВ-10.03.00.002	Уголок	
БВ-10.04.00.000СБ	Секция V Сб. черт.	62
БВ-10.05.00.003	Труба	63
БВ-10.04.00.004	Диск	
БВ-10.05.00.001	Ручка	
БВ-10.05.00.002	Уголок	
БВ-10.05.00.000СБ	Крышка Сб. черт.	64
БВ-10.01.01.000	Труба Всасывающая	
БВ-10.01.02.000	Угольник	
БВ-10.01.00.007	Уголок	

Формат	Зона	Поз.	Обозначение	Наименование	Кол.	Примечание
БЧ		18	БВ-2.01.00.016	Обшивка		
				Лист $\frac{\text{БПН6 ГОСТ 19903-74}}{\text{Ст3 ГОСТ 14637-79}}$		
				(590×1890) h14	1	52.2 кг
БЧ		19	БВ-2.01.00.017	Обшивка		
				Лист $\frac{\text{БПН6 ГОСТ 19903-74}}{\text{Ст3 ГОСТ 14637-79}}$		
				(690×1890) h14	3	126.3 кг
БЧ		20	БВ-2.01.00.018	Уголок		
				Уголок $\frac{\text{Б-75×75×8 ГОСТ 8509-72}}{\text{Ст3сп ГОСТ 535-79}}$		
				ℓ = 548 h14	4	20 кг
БЧ		21	БВ-2.01.00.019	Уголок		
				Уголок $\frac{\text{Б-75×75×8 ГОСТ 8509-72}}{\text{Ст3сп ГОСТ 535-79}}$		
				ℓ = 2200 h14	6	119 кг
БЧ		22	БВ-2.01.00.020	Уголок		
				Уголок $\frac{\text{Б-75×50×8 ГОСТ 8510-72}}{\text{Ст3сп ГОСТ 535-79}}$		
				ℓ = 2200 h14	2	33 кг
БЧ		23	БВ-2.01.00.021	Труба		
				Труба $\frac{\text{57×3.5 ГОСТ 8732-78}}{\text{Б20 ГОСТ 8731-74}}$		
				ℓ = 105 h14	1	0.5 кг
				Стандартные изделия		
		24		Фланец1-50-10ст25 ГОСТ 12820-80	4	8.24 кг

Подл. и дата | Инв. N дубл. | Взам. инв. N | Подл. и дата | Инв. N подл.

Изм. Лист N докум. Подп. Дата

БВ-2.01.00.000 Лист 2

Формат А4

Формат	Зона	Поз.	Обозначение	Наименование	Кол.	Примечание
				Документация		
А2			БВ-2.01.00.000СБ	Сборочный чертеж		
				Сборочные единицы		
А4		1	БВ-2.01.01.000	Труба всасывающая	2	
А4		2	БВ-2.01.02.000	Угольник	1	
				Детали		
А4		3	БВ-2.01.00.001	Обшивка	1	
		4	-01	Обшивка	1	
		5	-02	Обшивка	1	
А4		6	БВ-2.01.00.004	Дно	1	
А4		7	БВ-2.01.00.005	Уголок	2	
А4		8	БВ-2.01.00.006	Уголок	2	
		9	-01	Уголок	2	
А4		10	БВ-2.01.00.008	Уголок	3	
А4		11	БВ-2.01.00.009	Накладка	3	
А4		12	БВ-2.01.00.010	Скоба	14	
		13	БВ-2.01.00.005-01	Уголок	1	
		14	БВ-2.01.00.005-02	Уголок	1	
А4		15	БВ-2.01.00.013	Труба	1	
А4		16	БВ-2.01.00.014	Труба	1	
БЧ		17	БВ-2.01.00.015	Диск		
				Лист $\frac{\text{БПН4 ГОСТ 19903-74}}{\text{Ст3 ГОСТ 14637-79}}$		
				⌀70 h14	1	0.2 кг

Подл. и дата | Инв. N дубл. | Взам. инв. N | Подл. и дата | Инв. N подл.

Изм. Лист N докум. Подп. Дата

БВ-2.01.00.000

Разраб.	Андреева	
Пров.	Ухорская	
Гл. инж. пр.	Черкасова	
Н. контр.	Рачкова	

Бак

Лит. | Лист 1 | Листов 2

ГЛАВАПУ Мосгорисполкома МОСПРОМПРОЕКТ Мастерская №6

Формат А4

Серия 07.900-2 Выпуск 1

Формат	Зона	Поз.	Обозначение	Наименование	Кол.	Примечание
				Документация		
А4			БВ-2.02.00.000СБ	Сборочный чертеж		
				Детали		
А4		1	БВ-2.02.00.001	Ручка	2	
А4		2	БВ-2.02.00.002	Уголок	2	
		3	-01	Уголок	2	
БЧ		4	БВ-2.02.00.003	Лист		
				Лист $\frac{\text{БПН4 ГОСТ 19903-74}}{\text{Ст3 ГОСТ 14637-79}}$		
				(590×690) h14	1	12.8 кг
				Материалы		
				Грунт ХС-04		1,15 кг
				ТУ6-10-1414-76		
				Грунт ГФ-020		1,15 кг
				ТУ6-10-1642-77		
				Эмаль ХС-558		6,1 кг
				ТУ6-10-592-76		
				Эмаль ГФ-230		5,3 кг
				Гост 64-77		

Подл. и дата | Инв. N дубл. | Взам. инв. N | Подл. и дата | Инв. N подл.

Изм. Лист N докум. Подп. Дата

БВ-2.02.00.000

Разраб.	Андреева	
Пров.	Ухорская	
Гл. инж. пр.	Черкасова	
Н. контр.	Рачкова	

Крышка

Лит. | Лист | Листов 1

ГЛАВАПУ Мосгорисполкома МОСПРОМПРОЕКТ Мастерская №6

Формат А4

Формат	Зона	Поз.	Обозначение	Наименование	Кол.	Примечание
				Документация		
А2			БВ-2.00.00.000СБ	Сборочный чертеж		
			Выпуск „0"	Технические условия на изготовление баков для воды БВ-2, БВ-4, БВ-6, БВ-8, БВ-10, БВ-0,9, БВ-0,25		
				Сборочные единицы		
А4		1	БВ-2.01.00.000	Бак	1	
А4		2	БВ-2.02.00.000	Крышка	1	
				Детали		
А4		4	БВ-2.00.00.002	Полухомут	6	
				Стандартные изделия		
				Болт ГОСТ 7798-70		
		5		М6-6g×10.58.01	6	
		7		Винт 8.М6-6g×16.48.01	3	
				ГОСТ 1491-80		
				Гайка ГОСТ 5915-70		
		8		М6-7Н.5.01	3	
				Шайба ГОСТ 11371-78		
		10		6-02.01	3	
		12		Шайба 6.65Г.02.9 ГОСТ 6402-70	6	

Подл. и дата | Инв. N дубл. | Взам. инв. N | Подл. и дата | Инв. N подл.

Изм. Лист N докум. Подп. Дата

БВ-2.00.00.000

Разраб.	Андреева	
Пров.	Ухорская	
Гл. инж. пр.	Черкасова	
Н. контр.	Рачкова	

Бак БВ-2

Лит. | Лист | Листов 1

ГЛАВАПУ Мосгорисполкома МОСПРОМПРОЕКТ Мастерская №6

Формат А4

Копировал Формат А4

БВ-2.00.00.000СБ

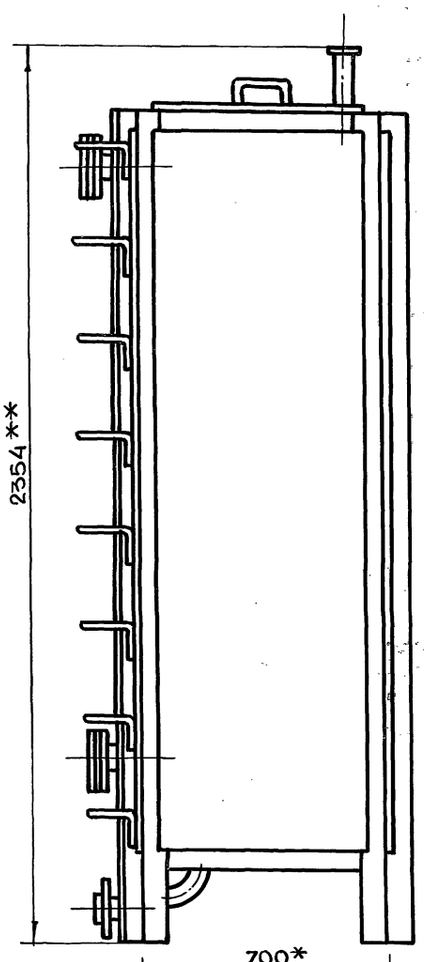

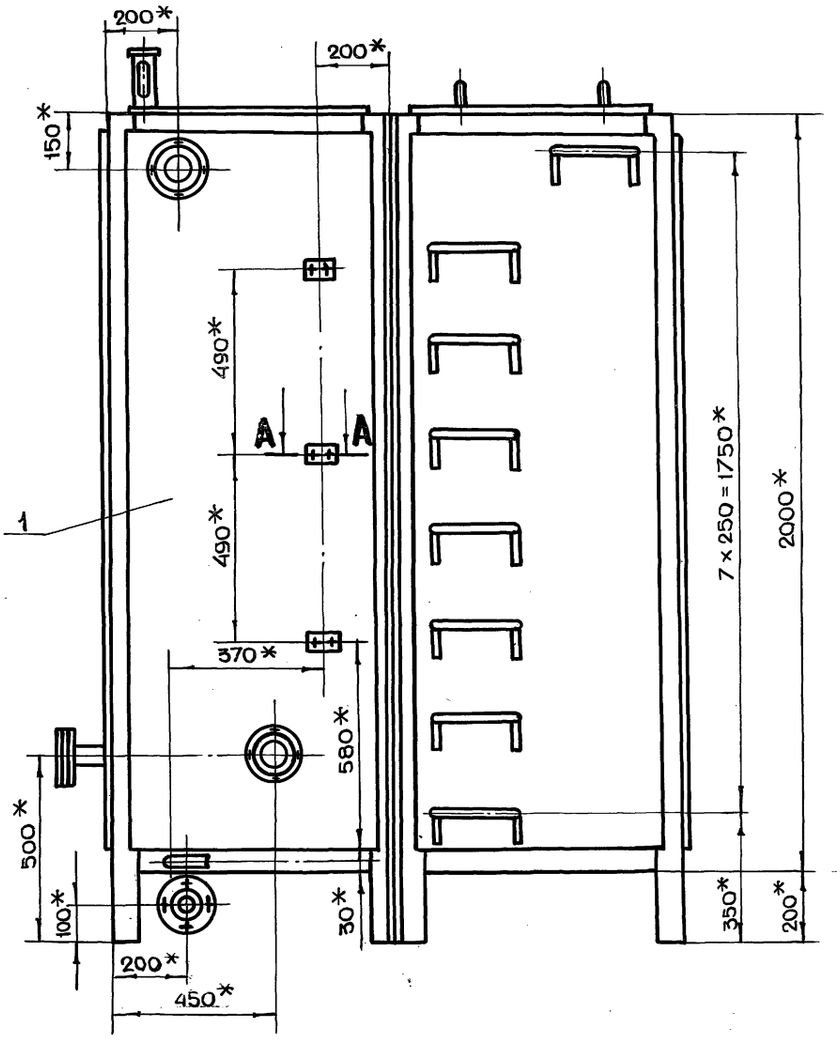

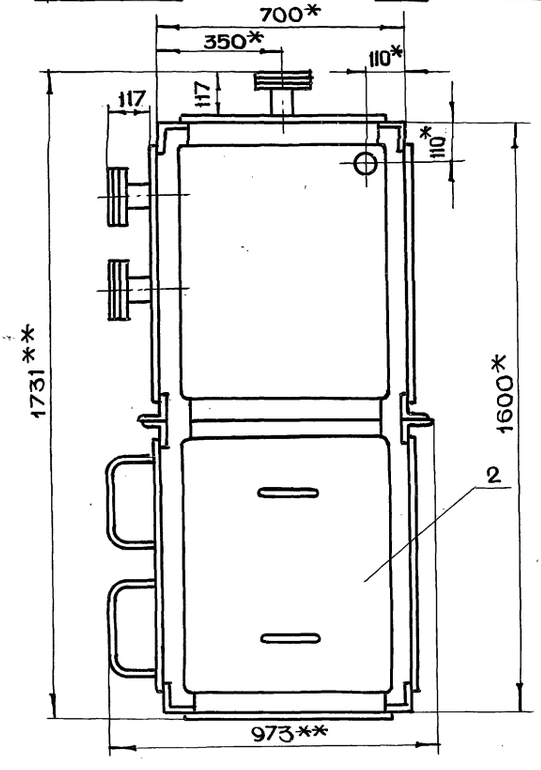

А-А
м 1:1

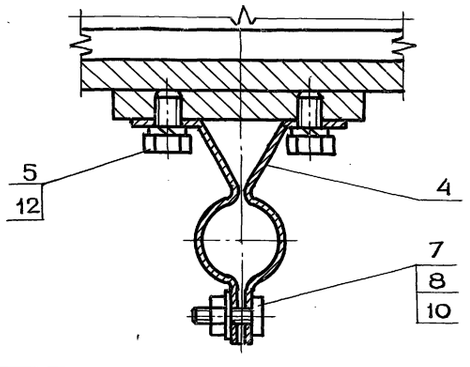

1. *Размеры для справок
2. **Размеры габаритные
3. Сварку производить по ГОСТ 5264-80
4. Внутреннюю поверхность бака грунтовать грунтом ХС-04 (ТУ6-10-1414-76) один слой и красить эмалью ХС-558 (ТУ6-10-592-76) два-три слоя.
5. Внешнюю поверхность, кроме трущейся поверхности, бака грунтовать грунтом ГФ-020 ТУ6.10-1642-77 и красить два раза эмалью ГФ-230 ГОСТ 64-77.
6. Полухомуты предназначены для крепления указателей уровня.
7. Патрубки неиспользованные при монтаже заглушить.
8. Технические условия на изготовление баков для воды смотри выпуск „0".

					БВ-2.00.00.000СБ	
Изм.	Лист	N докум.	Подп.	Дата		
Разраб.		Андреева			Бак БВ-2 Сборочный чертеж	Лит. / Масса / Масштаб: 740 / 1:10
Пров.		Ухорская				Лист / Листов 1
Гл.инж.др.		Черкасова				
Н. контр.		Рачкова				
Гл.констр.		Григорьев				
Гл.спец.		Виноградов				
Нач.маст.		Грибков				

ГлавАПУ Мосгорисполкома МОСПРОМПРОЕКТ Мастерская №6

Серия 07.900-2 Выпуск 1

Инв.N подл. | Подп. и дата | Взам.инв.N | Инв.N дубл. | Подп. и дата

Копировал Формат А2

БВ-2.01.00.000СБ

Серия 07.900-2 Выпуск 1

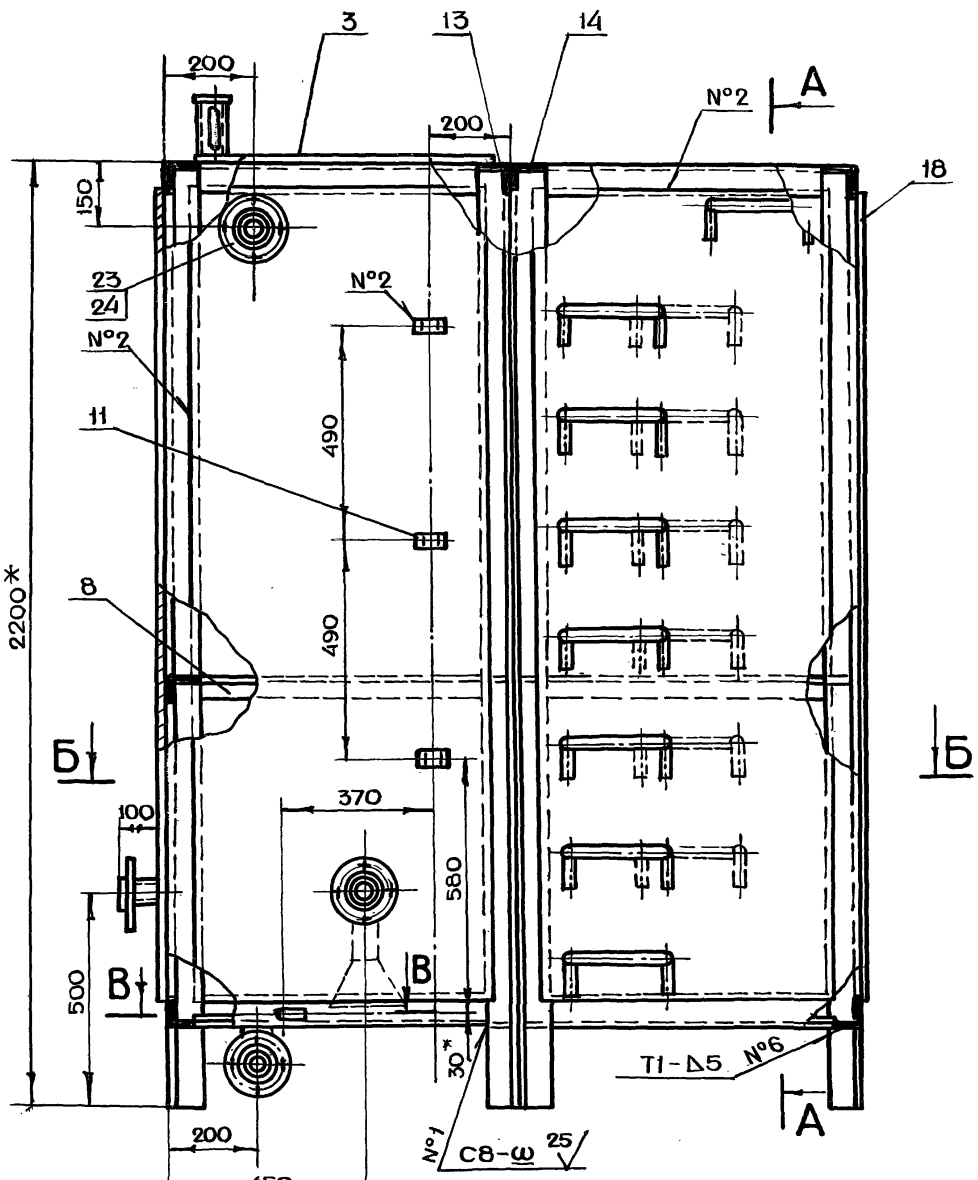

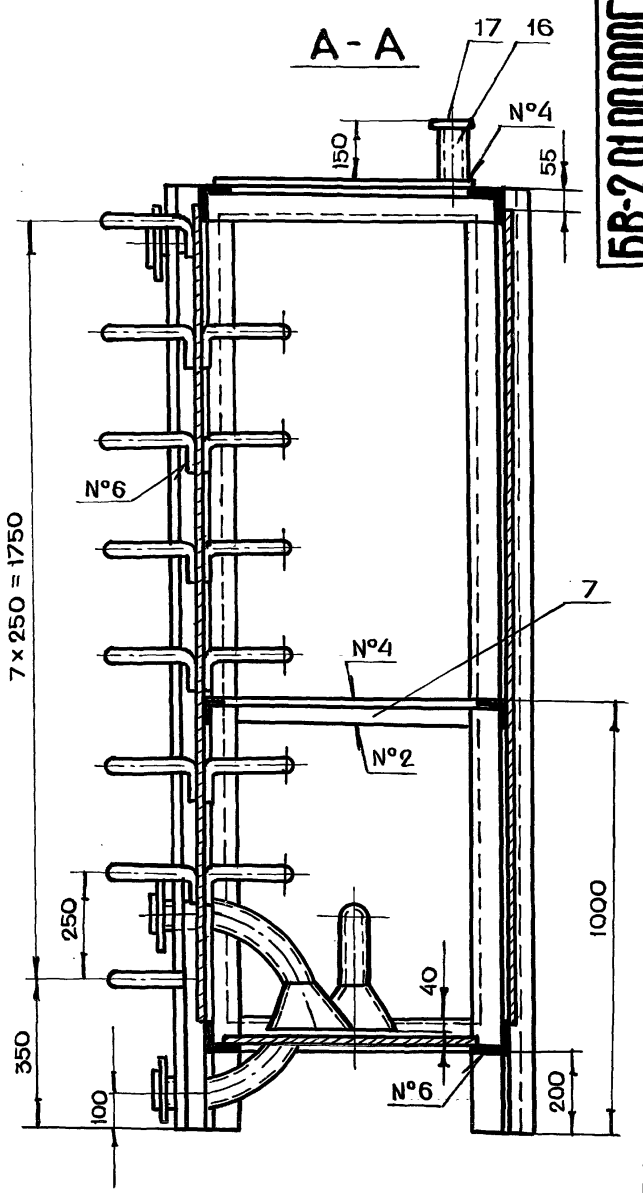

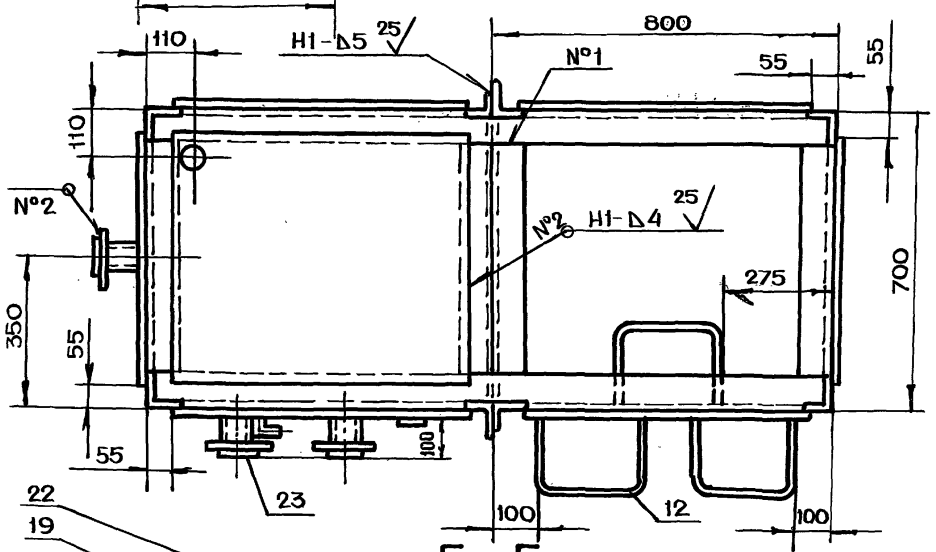

Б-Б

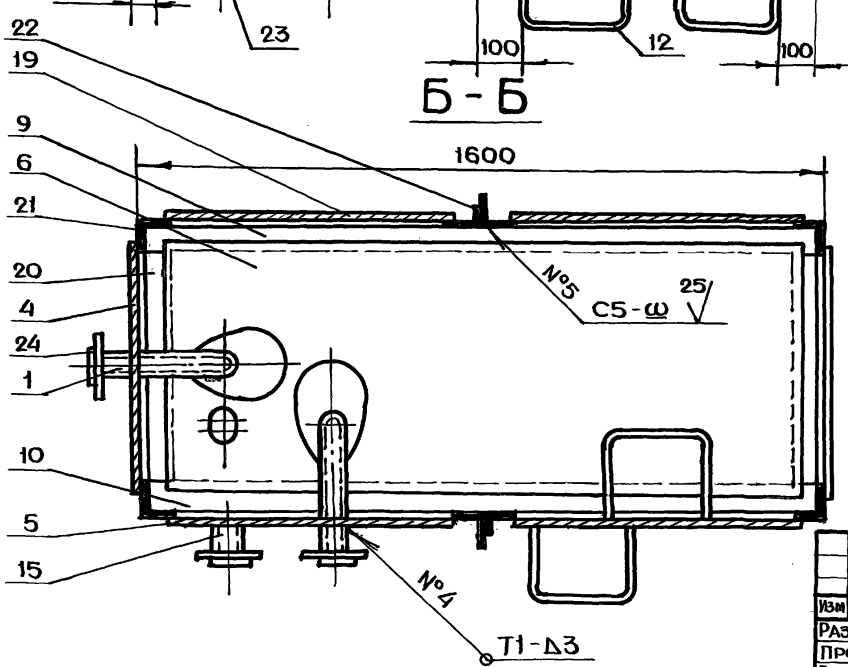

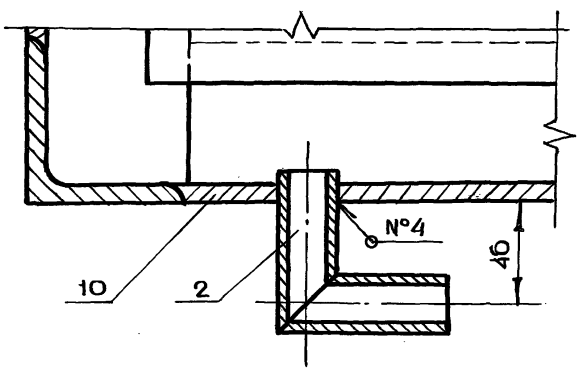

В-В
м 1:2

1. *Размер для справок
2. $+t_2, -t_2, \pm \frac{t_2}{2}$
3. Сварку производить по ГОСТ 5264-80

Изм	Лист	N докум.	Подп.	Дата
Разраб.		Андреева		
Пров.		Ухорская		
Гл.инж.пр.		Черкасова		
Н.контр.		Рачкова		
Гл.констр.		Григорьев		
Гл.спец.		Виноградов		
Нач.маст.		Грибков		

БВ-2.01.00.000СБ

Бак
Сборочный чертеж

Лит.	Масса	Масштаб
	710	1:10

Лист	Листов 1

ГлавАПУ Мосгорисполкома МОСПРОМПРОЕКТ Мастерская № 6

20338-02 7

Копировал Формат А2

Инв.N подл. | Подп. и дата | Взам.инв.N | Инв.N дубл. | Подп. и дата

БВ-2.01.00.009

25 √(√)

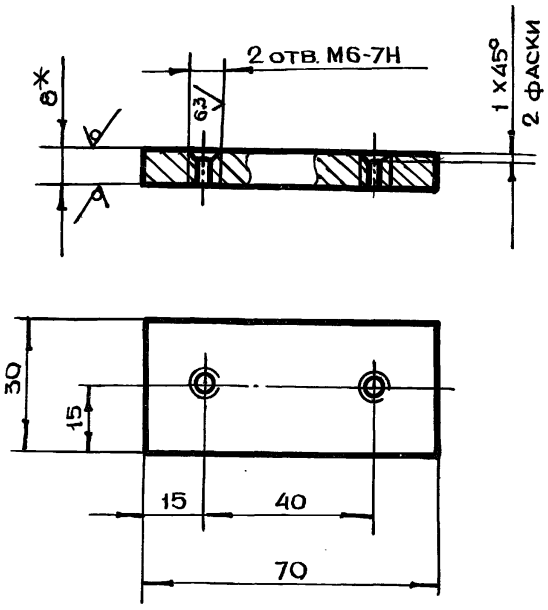

1. * Размер для справок
2. $+t_2, -t_2, \pm \frac{t_2}{2}$

Изм.	Лист	N докум.	Подп.	Дата	БВ-2.01.00.009			
Разраб.	Андреева				Накладка	Лит.	Масса	Масштаб
Пров.	Ухорская						0.19	1:1
Гл.инж.пр.	Черкасова					Лист	Листов 1	
Н.контр.	Рачкова				Лист БПН8 ГОСТ19903-74 / Ст3 ГОСТ14637-79	ГлавАПУ Мосгорисполкома МОСПРОМПРОЕКТ Мастерская №6		

Формат А4

БВ-2.01.00.008

25 √(√)

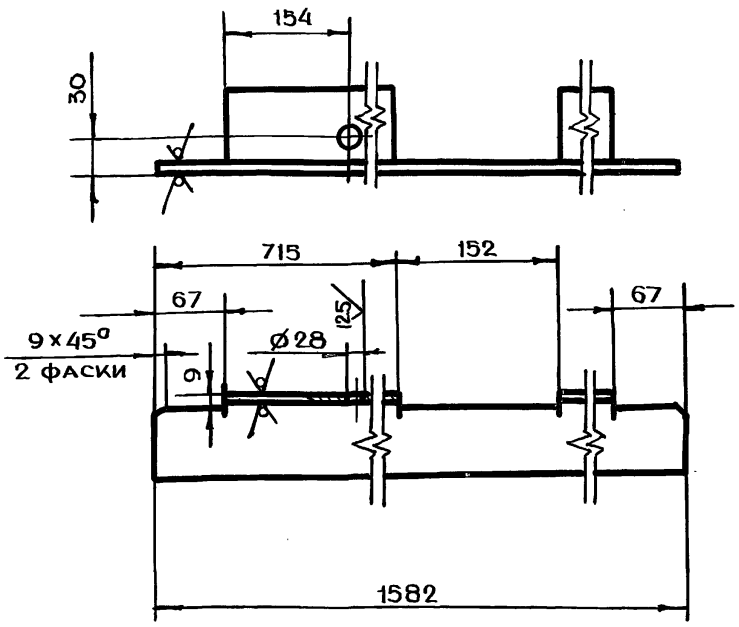

$+t_2, -t_2, \pm \frac{t_2}{2}$

Изм.	Лист	N докум.	Подп.	Дата	БВ-2.01.00.008			
Разраб.	Андреева				Уголок	Лит.	Масса	Масштаб
Пров.	Ухорская						12.9	1:4
Гл.инж.пр.	Черкасова					Лист	Листов 1	
Н.контр.	Рачкова				Уголок Б-75х75х8 ГОСТ 8509-72 / Ст3сп ГОСТ 535-79	ГлавАПУ Мосгорисполкома МОСПРОМПРОЕКТ Мастерская №6		

Формат А4

Серия 07.900-2 выпуск 1

БВ-2.01.00.006

√(√)

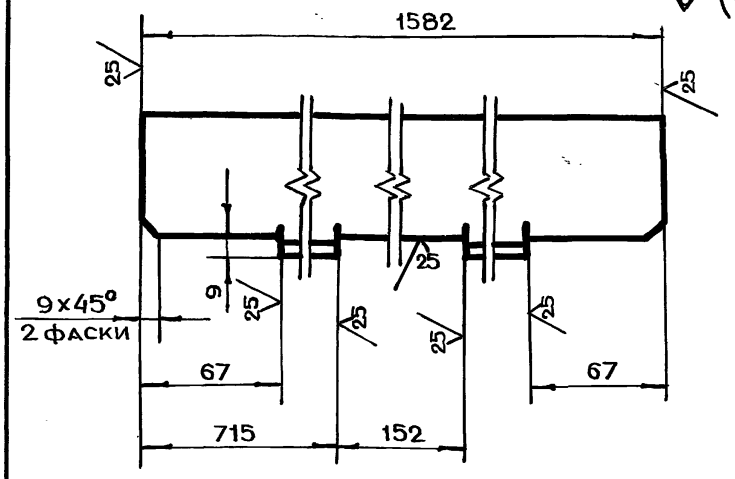

Обозначение	Масса, кг	Материал
БВ-2.01.00.006	5.4	Уголок Б-50х50х5 ГОСТ 8509-72 / Ст3сп ГОСТ 535-79
-01	12.9	Уголок Б-75х75х8 ГОСТ 8509-72 / Ст3сп ГОСТ 535-79

$-t_2, \pm \frac{t_2}{2}$

Изм.	Лист	N докум.	Подп.	Дата	БВ-2.01.00.006			
Разраб.	Андреева				Уголок	Лит.	Масса	Масштаб
Пров.	Ухорская						см. табл.	1:2
Гл.инж.пр.	Черкасова					Лист	Листов 1	
Н.контр.	Рачкова				См. таблицу	ГлавАПУ Мосгорисполкома МОСПРОМПРОЕКТ Мастерская №6		

Формат А4

БВ-2.01.00.005

√(√)

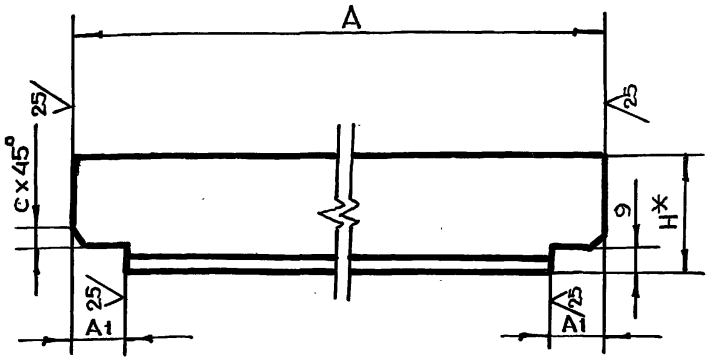

Обозначение	Размеры, мм A	A1	c	H	Масса, кг	Материал
БВ-2.01.00.005	598	25		50	2.1	Уголок Б-50х50х5 ГОСТ 8509-72 / Ст3сп ГОСТ 535-79
-01	682	67	9	75	6.15	Уголок Б-75х75х8 ГОСТ 8509-72 / Ст3сп ГОСТ 535-79
-02	682	67	9	50	5.07	Уголок 75х50х8 ГОСТ 8510-72 / Ст3сп ГОСТ 535-79

1. * Размеры для справок
2. $-t_2, \pm \frac{t_2}{2}$

Изм.	Лист	N докум.	Подп.	Дата	БВ-2.01.00.005			
Разраб.	Андреева				Уголок	Лит.	Масса	Масштаб
Пров.	Ухорская						см. табл.	1:2
Гл.инж.пр.	Черкасова					Лист	Листов 1	
Н.контр.	Рачкова				См. таблицу	ГлавАПУ Мосгорисполкома МОСПРОМПРОЕКТ Мастерская №6		
Гл.констр.	Григорьев							
Гл. спец.	Виноградов							
Нач. маст.	Грибков							

Копировал

Формат А4

БВ-2.02.00.001

25 √(√)

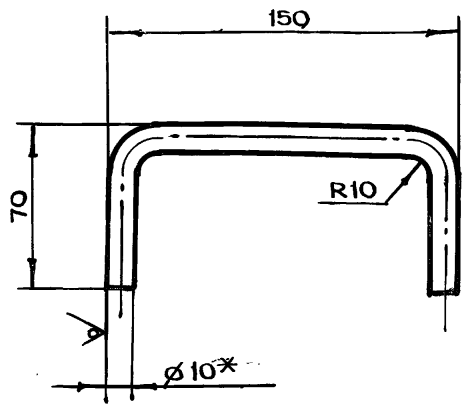

1. * Размер для справок
2. $-t_{2,} \pm \frac{t_2}{2}$
3. Длина развертки L = 257 мм

Изм	Лист	N докум.	Подп.	Дата	БВ-2.02.00.001			
Разраб.	Андреева				Ручка	Лит.	Масса	Масштаб
Пров.	Ухорская						0.2	1:2
Гл.инж.пр.	Черкасова					Лист	Листов 1	
Н.контр.	Рачкова				Круг В10 ГОСТ 2590-71 / Ст3 ГОСТ 535-79	ГлавАПУ Мосгорисполкома МОСПРОМПРОЕКТ мастерская №6		

Формат А4

БВ-2.01.00.014

25 √(√)

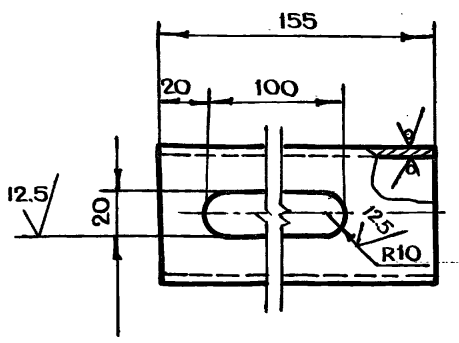

$+t_{2,} - t_{2,} \pm \frac{t_2}{2}$

Изм	Лист	N докум.	Подп.	Дата	БВ-2.01.00.014			
Разраб.	Андреева				Труба	Лит.	Масса	Масштаб
Пров.	Ухорская						0.7	1:2
Гл.инж.пр.	Черкасова					Лист	Листов 1	
Н.контр.	Рачкова				Труба 57×3.5 ГОСТ 8732-78 / Б10 ГОСТ 8731-74	ГлавАПУ Мосгорисполкома МОСПРОМПРОЕКТ мастерская №6		

Формат А4

Серия 07.900-2 Выпуск 1

БВ-2.01.00.013

25 √(√)

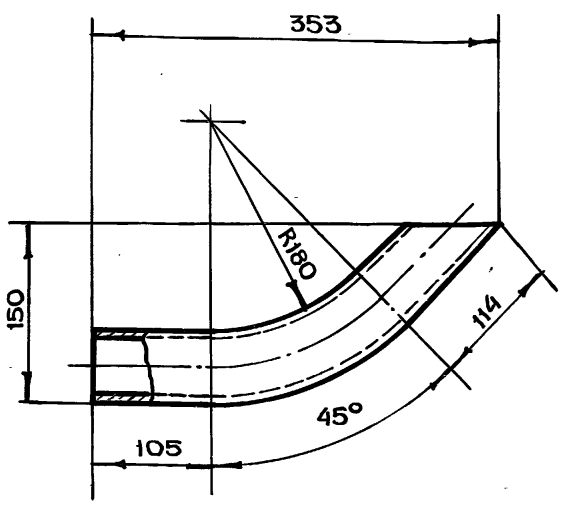

1. $-t_{2,} \pm \frac{t_2}{2}$
2. Длина развертки L = 385 мм

Изм	Лист	N докум.	Подп.	Дата	БВ-2.01.00.013			
Разраб.	Андреева				Труба	Лит.	Масса	Масштаб
Пров.	Ухорская						1.7	1:4
Гл.инж.пр.	Черкасова					Лист	Листов 1	
Н.контр.	Рачкова				Труба 57×3.5 ГОСТ 8732-78 / Б10 ГОСТ 8731-74	ГлавАПУ Мосгорисполкома МОСПРОМПРОЕКТ мастерская №6		

Формат А4

БВ-2.01.00.010

25 √(√)

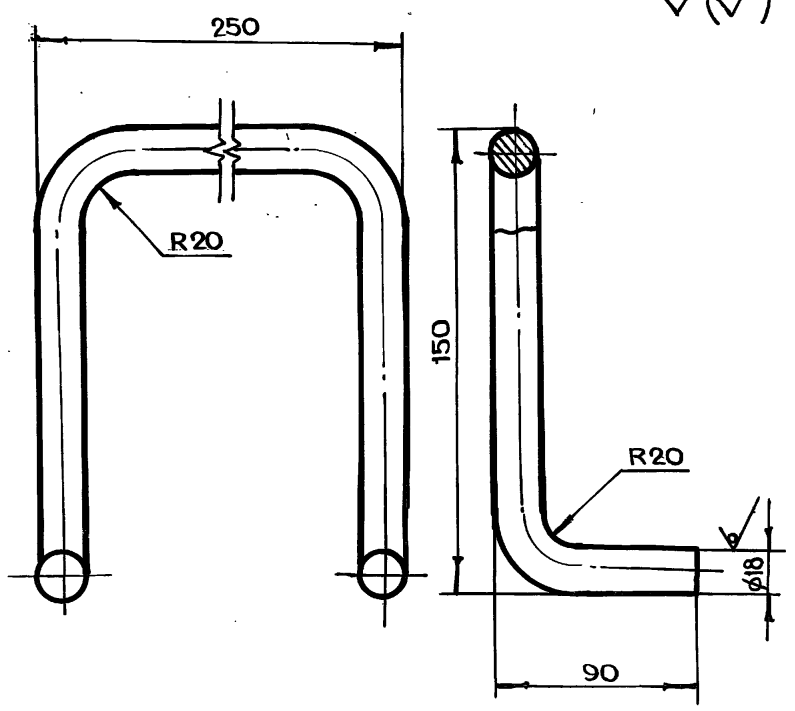

1. * Размер для справок
2. $-t_{2,} \pm \frac{t_2}{2}$
3. Длина развертки L = 608 мм

Изм	Лист	N докум.	Подп.	Дата	БВ-2.01.00.010			
Разраб.	Андреева				Скоба	Лит.	Масса	Масштаб
Пров.	Ухорская						1.2	1:2
Гл.инж.пр.	Черкасова					Лист	Листов 1	
Н.контр.	Рачкова				Круг В18 ГОСТ 2590-71 / Ст3 ГОСТ 535-79	ГлавАПУ Мосгорисполкома МОСПРОМПРОЕКТ мастерская №6		
Гл.констр.	Григорьев							
Гл.спец.	Виноградов							
Нач.маст.	Грибков							

Формат А4

Копировал

БВ-2.01.02.000

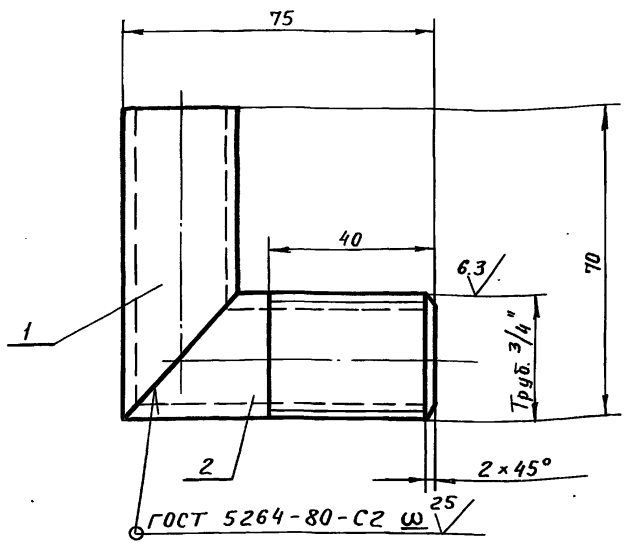

$-t_2, \pm\frac{t_2}{2}$

Формат	Зона	Поз.	Обозначение	Наименование	Кол.	Примечание
				Детали		
А4		1	БВ-2.01.02.001	Труба	1	
		2	-01	Труба	1	

БВ-2.01.02.000

Изм	Лист	N докум.	Подп.	Дата
Разраб.		Андреева	Подп.	
Пров.		Ухорская	"	
Гл.инж.пр.		Черкасова	"	
Н.контр.		Рачкова	"	

Угольник

Лит.	Масса	Масштаб
	0.2	1:2
Лист	Листов 1	

Главное управление Мосгорисполкома МОСПРОМПРОЕКТ Мастерская №6

Подп. и дата | Инв.N дубл. | Взам.инв.N | Подп. и дата | Инв.N подл.

БВ-2.01.01.000

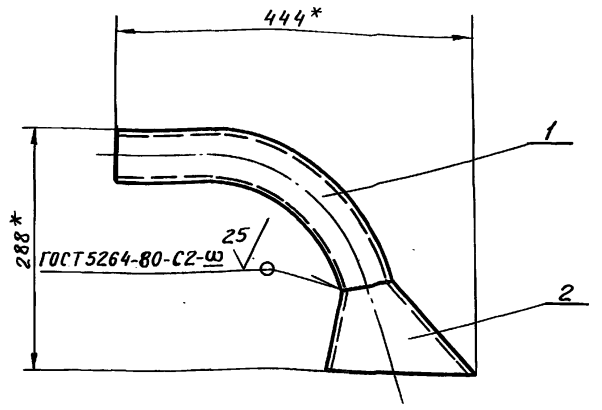

* Размер для справок

Формат	Зона	Поз.	Обозначение	Наименование	Кол.	Примечание
				Детали		
А4		1	БВ-2.01.01.001	Труба	1	
А4		2	БВ-2.01.01.002	Раструб	1	

БВ-2.01.01.000

Изм	Лист	N докум.	Подп.	Дата
Разраб.		Андреева	Подп.	
Пров.		Ухорская	"	
Гл.инж.пр.		Черкасова	"	
Н.контр.		Рачкова	"	

Труба всасывающая

Лит.	Масса	Масштаб
	3,5	1:5
Лист	Листов 1	

Главное управление Мосгорисполкома МОСПРОМПРОЕКТ Мастерская №6

Подп. и дата | Инв.N дубл. | Взам.инв.N | Подп. и дата | Инв.N подл.

Серия 07.900-2 Выпуск 1

БВ-2.02.00.000СБ

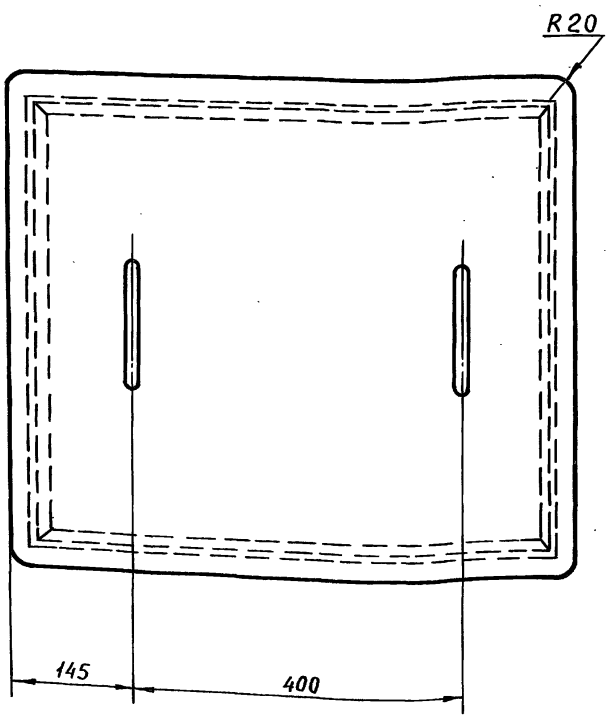

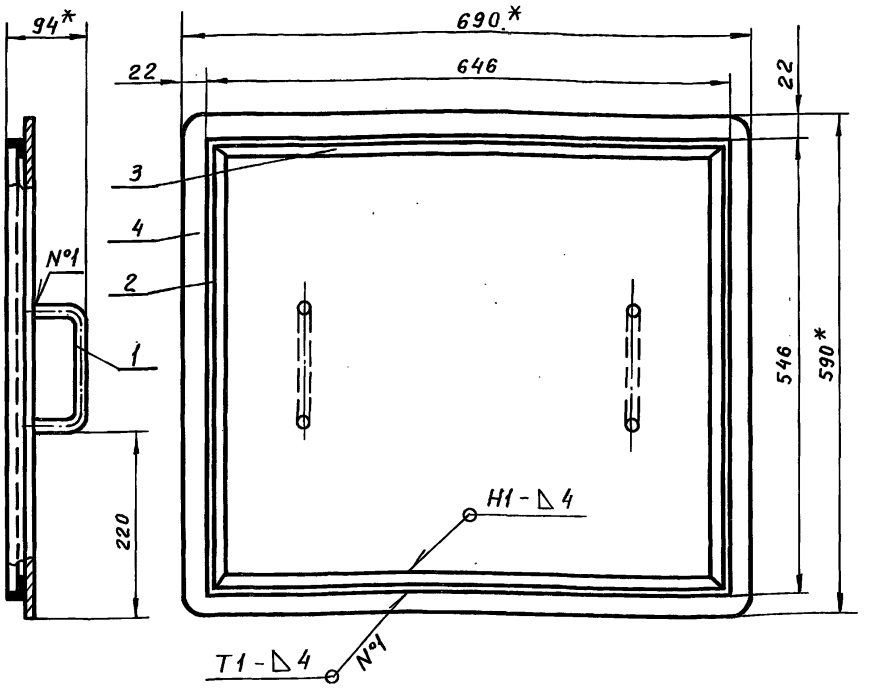

1. * Размеры для справок
2. $-t_2, \pm\frac{t_2}{2}$
3. Сварку производить по ГОСТ 5264-80

Изм	Лист	N докум.	Подп.	Дата
Разраб.				
Пров.				
Гл.инж.пр.				
Н.контр.				
Гл.констр.				
Гл.спец.				
Нач.маст.				

БВ-2.02.00.000СБ

Крышка
Сборочный чертеж

Лит.	Масса	Масштаб
	15,8	1:5
Лист	Листов 1	

Главное управление Мосгорисполкома МОСПРОМПРОЕКТ Мастерская №5

Пров. Эсаи 13.12.88г Кон. Коткукова

20338-02 10

Подп. и дата | Инв.N дубл. | Взам. инв. N | Подп. и дата | Инв.N подл.

БВ-2.01.02.001

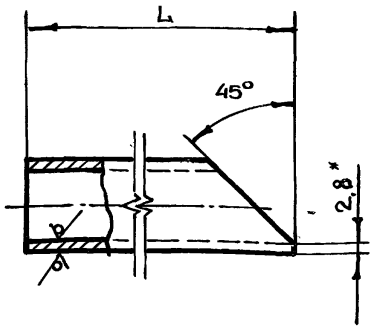

Обозначение	L, мм	Масса, кг
БВ-2.01.02.001	69	0.1
-01	74	0.11

1. * Размер для справок
2. $-t_{2,} \pm \frac{t_2}{2}$

Изм.	Лист	N докум.	Подп.	Дата	БВ-2.01.02.001			
Разраб.		Андреева			Труба	Лит.	Масса	Масштаб
Пров.		Ухорская						1:1
Гл.инж.пр.		Черкасова				Лист	Листов 1	
Н.контр.		Рачкова			Труба 20×2,8 ГОСТ 3262-75	Главапу Мосгорисполкома МОСПРОМПРОЕКТ мастерская №6		

Формат А4

БВ-2.01.01.002

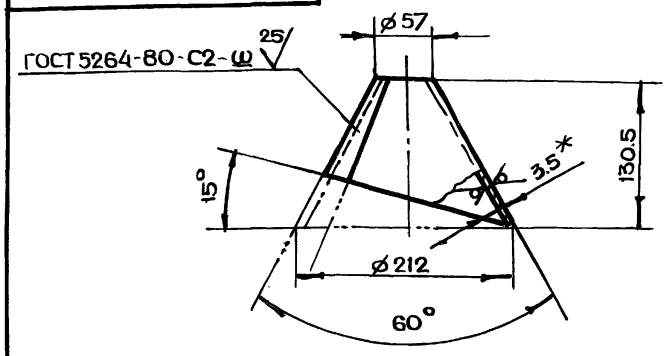

Развертка

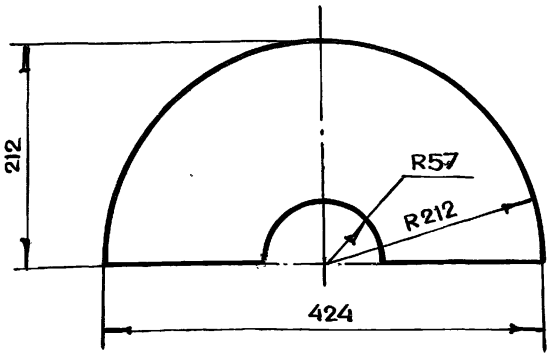

1. * Размер для справок
2. $-t_{2,} \pm \frac{t_2}{2}$

Изм.	Лист	N докум.	Подп.	Дата	БВ-2.01.01.002			
Разраб.		Андреева			Раструб	Лит.	Масса	Масштаб
Пров.		Ухорская					1.8	1:4
Гл.инж.пр.		Черкасова				Лист	Листов 1	
Н.контр.		Рачкова			Лист БПН3.5 ГОСТ 19903-74 / 3-IV-Ст3 ГОСТ 16523-70	Главапу Мосгорисполкома МОСПРОМПРОЕКТ мастерская №6		

Формат А4

Серия 07.900-2 выпуск 1

БВ-2.01.01.001

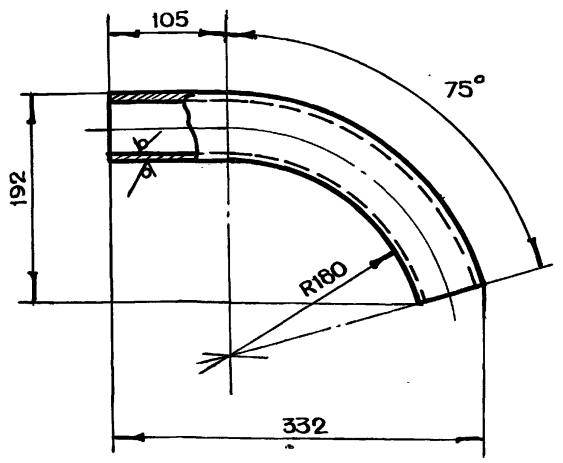

1. $-t_{2,} \pm \frac{t_2}{2}$
2. Длина развертки $L = 370$ мм

Изм.	Лист	N докум.	Подп.	Дата	БВ-2.01.01.001			
Разраб.		Андреева			Труба	Лит.	Масса	Масштаб
Пров.		Ухорская					1.7	1:4
Гл.инж.пр.		Черкасова				Лист	Листов 1	
Н.контр.		Рачкова			Труба 57×3,5 ГОСТ 8732-78 / Б10 ГОСТ 8731-74	Главапу Мосгорисполкома МОСПРОМПРОЕКТ Мастерская №6		

Формат А4

БВ-2.02.00.002

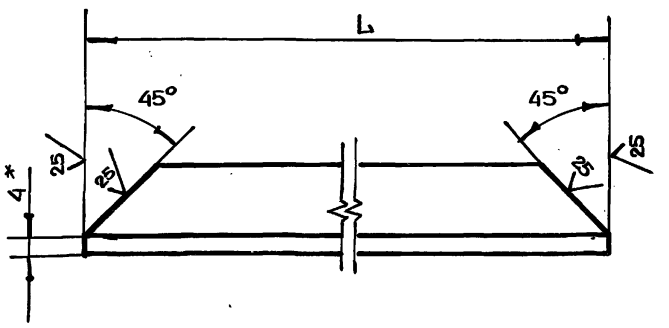

Обозначение	L, мм	Масса, кг
БВ-2.02.00.002	538	0.6
-01	638	0.7

1. * Размер для справок.
2. $-t_{2,} \pm \frac{t_2}{2}$

Изм.	Лист	N докум.	Подп.	Дата	БВ-2.02.00.002			
Разраб.		Андреева			Уголок	Лит.	Масса	Масштаб
Пров.		Ухорская						1:1
Гл.инж.пр.		Черкасова				Лист	Листов 1	
Н.контр.		Рачкова						
Гл.констр.		Григорьев			Уголок Б-20×20×4 ГОСТ 8509-72 / Ст3сп ГОСТ 535-79	Главапу Мосгорисполкома МОСПРОМПРОЕКТ мастерская №6		
Гл.спец.		Виноградов						
Нач.маст.		Грибков						

Формат А4

Копировал

Формат А4

БВ-2.01.00.004

12.5

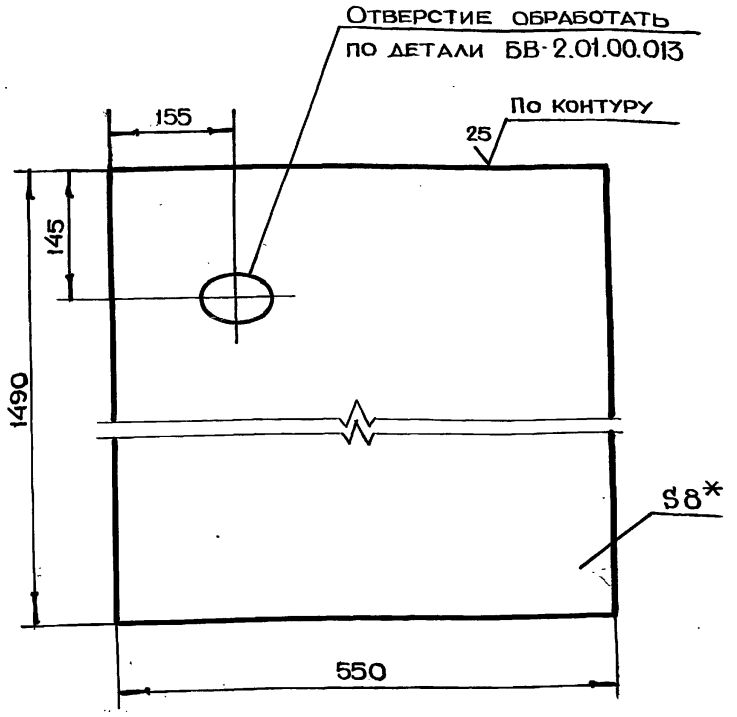

1. *Размер для справок
2. $+t_2, -t_2, \pm \frac{t_2}{2}$

Изм.	Лист	N докум.	Подп.	Дата
Разраб.	Андреева			
Пров.	Ухорская			
Гл.инж.пр.	Черкасова			
Н.контр.	Рачкова			

БВ-2.01.00.004

Дно

Лит.	Масса	Масштаб
	51.4	1:5

Лист | Листов 1

Лист БПН8 ГОСТ 19903-74 / Ст3 ГОСТ 14637-79

ГлавАПУ Мосгорисполкома МОСПРОМПРОЕКТ Мастерская №6

Формат А4

Подл. и дата | Инв.N дубл. | Взам.инв.N | Подл. и дата | Инв.N подл.

Серия 07.900-2 Выпуск 1

БВ-2.01.00.001

12.5

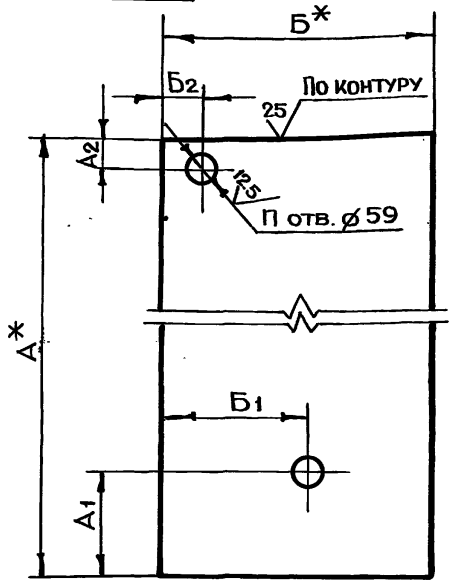

Обозначение	Размеры, мм						П	Масса, кг	Материал
	А	А1	А2	Б	Б1	Б2			
БВ-2.01.00.001	590	-	55	590		55	1	12.7	Лист БПН4 ГОСТ 19903-74 / Ст3 ГОСТ 14637-79
-01	890	245	-	590	295	-	1	52.4	Лист БПН6 ГОСТ 19903-74 / Ст3 ГОСТ 14637-79
-02			95	690	395	145	2	61.2	

1. *Размеры для справок
2. $+t_2, -t_2, \pm \frac{t_2}{2}$

Изм.	Лист	N докум.	Подп.	Дата
Разраб.	Андреева			
Пров.	Ухорская			
Гл.инж.пр.	Черкасова			
Н.контр.	Рачкова			

БВ-2.01.00.001

Обшивка

Лит.	Масса	Масштаб
	см. табл.	1:10

Лист | Листов 1

См. таблицу

ГлавАПУ Мосгорисполкома МОСПРОМПРОЕКТ Мастерская №6

Формат А4

Подл. и дата | Инв.N дубл. | Взам.инв.N | Подл. и дата | Инв.N подл.

БВ-2.00.00.002

12.5

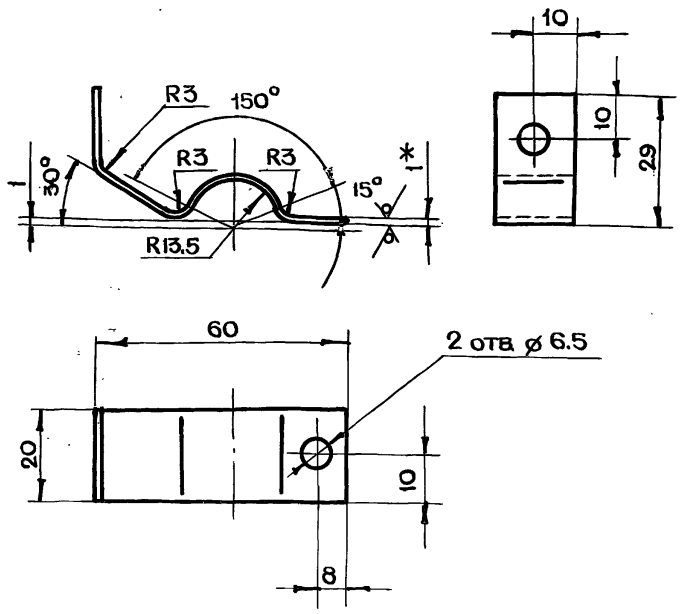

1. *Размер для справок
2. $+t_2, -t_2, \pm \frac{t_2}{2}$
3. Длина развертки L=96 мм

Изм.	Лист	N докум.	Подп.	Дата
Разраб.	Андреева			
Пров.	Ухорская			
Гл.инж.пр.	Черкасова			
Н.контр.	Рачкова			
Гл.констр.	Григорьев			
Гл.спец.	Виноградов			
Нач.маст.	Грибков			

БВ-2.00.00.002

Полухомут

Лит.	Масса	Масштаб
	0.01	1:1

Лист | Листов 1

Лист БПН1 ГОСТ 19903-74 / 3-IV-Ст3 ГОСТ 16523-70

ГлавАПУ Мосгорисполкома МОСПРОМПРОЕКТ Мастерская №6

Формат А4

Подл. и дата | Инв.N дубл. | Взам.инв.N | Подл. и дата | Инв.N подл.

Копировал Формат А4

Формат	Зона	Поз.	Обозначение	Наименование	Кол.	Примечание
БЧ		10	БВ-4.01.00.011	Уголок		
				Уголок $\frac{\text{Б-75×75×8 ГОСТ 8509-72}}{\text{Ст3сп ГОСТ 535-79}}$		
				L_1 = 1582 h14	2	28.5 кг
БЧ		11	БВ-4.01.00.012	Уголок		
				Уголок $\frac{\text{Б-75×75×8 ГОСТ 8509-72}}{\text{Ст3сп ГОСТ 535-79}}$		
				L_1 = 2200 h14	4	79.4 кг
БЧ		12	БВ-4.02.00.004	Уголок		
				Уголок $\frac{\text{Б-75×50×8 ГОСТ 8510-72}}{\text{Ст3 сп ГОСТ 535-79}}$		
				L_1 = 2200 h14	2	32.7 кг
БЧ		13	БВ-4.02.00.002	Уголок		подрезать по месту
				Уголок $\frac{\text{Б-75×75×8 ГОСТ 8509-72}}{\text{Ст3сп ГОСТ 535-79}}$		
				L_1 = 682 h14	2	11.4 кг
БЧ		14	БВ-4.02.00.005	Уголок		подрезать по месту
				Уголок $\frac{\text{Б-50×50×5 ГОСТ 8509-72}}{\text{Ст3сп ГОСТ 535-79}}$		
				L_1 = 648 h14	2	4.9 кг
БЧ		15	БВ-4.02.00.006	Потолок		
				Лист $\frac{\text{БПН4 ГОСТ 19903-74}}{\text{Ст3 ГОСТ 14637-79}}$		
				(600×700) h14	1	13.2 кг
				Стандартные изделия		
		16		Фланец 1-50-10 ст25 ГОСТ 12820-80	1	2.06 кг

Инв.N подл. | Подп. и дата | Взам.инв.N | Инв.N дубл. | Подп. и дата

Изм	Лист	N докум.	Подп.	Дата	БВ-4.02.00.000	Лист 2

Формат А4

Формат	Зона	Поз.	Обозначение	Наименование	Кол.	Примечание
				Документация		
А2			БВ-4.02.00.000 СБ	Сборочный чертеж		
				Сборочные единицы		
А4		1	БВ-4.01.02.000	Труба всасывающая	1	
				Детали		
А4		2	БВ-4.02.00.001а	Скоба	15	
А4		3	БВ-4.02.00.001	Обшивка	1	
А4		4	БВ-4.01.00.014	Уголок	1	
А4		5	БВ-4.01.00.003	Уголок	2	
БЧ		6	БВ-4.01.00.007	Обшивка		
				Лист $\frac{\text{БПН6 ГОСТ 19903-74}}{\text{Ст3 ГОСТ 14637-79}}$		
				(600×1900) h14	1	54 кг
БЧ		7	БВ-4.01.00.008	Обшивка		
				Лист $\frac{\text{БПН6 ГОСТ 19903-74}}{\text{Ст3 ГОСТ 14637-79}}$		
				(700×1900) h14	2	125.4 кг
БЧ		8	БВ-4.02.00.003	Дно		
				Лист $\frac{\text{БПН8 ГОСТ 19903-74}}{\text{Ст3 ГОСТ 14637-79}}$		
				(600×1500) h14	1	56.6 кг
БЧ		9	БВ-4.01.00.010	Уголок		
				Уголок $\frac{\text{Б-75×75×8 ГОСТ 8509-72}}{\text{Ст3сп ГОСТ 535-79}}$		
				L_1 = 548 h14	4	19.8 кг

Инв.N подл. | Подп. и дата | Взам.инв.N | Инв.N дубл. | Подп. и дата

Изм	Лист	N докум.	Подп.	Дата	БВ-4.02.00.000		
Разраб.		Маркова			Секция II	Лит.	Лист 1 / Листов 2
Пров.		Андреева				Главпу Мосгорисполкома МОСПРОМПРОЕКТ Мастерская №6	
Гл.инж.пр.		Черкасова					
Н.контр.		Рачкова					

Формат А4

Серия 07.900-2 Выпуск 1

Формат	Зона	Поз.	Обозначение	Наименование	Кол.	Примечание
				Шайба ГОСТ 11371-78		
		13		6.02.01	3	
		14		12.02.01	6	
		16		Шайба 6.65Г.02.9 ГОСТ 6402-70	6	
				Материалы		
				Грунт ХС-04 ТУ6-10-1414-76		1,8 кг
				Грунт ГФ-020 ТУ6-10-1642-77		1.8 кг
				Эмаль ХС-558 ТУ6-10-592-76		11,3 кг
				Эмаль ГФ-230 Гост 64-77		8,2 кг

Инв.N подл. | Подп. и дата | Взам.инв.N | Инв.N дубл. | Подп. и дата

Изм	Лист	N докум.	Подп.	Дата	БВ-4.00.00.000	Лист 2

Формат А4

Формат	Зона	Поз.	Обозначение	Наименование	Кол.	Примечание
				Документация		
А2			БВ-4.00.00.000 СБ	Сборочный чертеж		
			Выпуск „0"	Технические условия на изготовление баков для воды БВ-2, БВ-4, БВ-6, БВ-8, БВ-10, БВ-0,9, БВ-0.25		
				Сборочные единицы		
А4		1	БВ-4.01.00.000	Секция I	1	
А4		2	БВ-4.02.00.000	Секция II	1	
А4		3	БВ-4.03.00.000	Крышка	1	
				Детали		
А4		5	БВ-4.00.00.002	Полухомут	6	
				Стандартные изделия		
				Болт ГОСТ 7798-70		
		6		М6-6q×10.58.01	6	
		7		М12-6q×35.58.01	6	
		9		Винт В.М6-6q×16.48.01 ГОСТ 1491-80	3	
				Гайка ГОСТ 5915-70		
		10		М6-7Н.5.01	3	
		11		М12-7Н.5.01	6	

Инв.N подл. | Подп. и дата | Взам.инв.N | Инв.N дубл. | Подп. и дата

Изм	Лист	N докум.	Подп.	Дата	БВ-4.00.00.000		
Разраб.		Маркова			Бак БВ-4	Лит.	Лист 1 / Листов 2
Пров.		Андреева				Главпу Мосгорисполкома МОСПРОМПРОЕКТ Мастерская №6	
Гл.инж.пр.		Черкасова					
Н.контр.		Рачкова					

БВ-4.00.00.000СБ

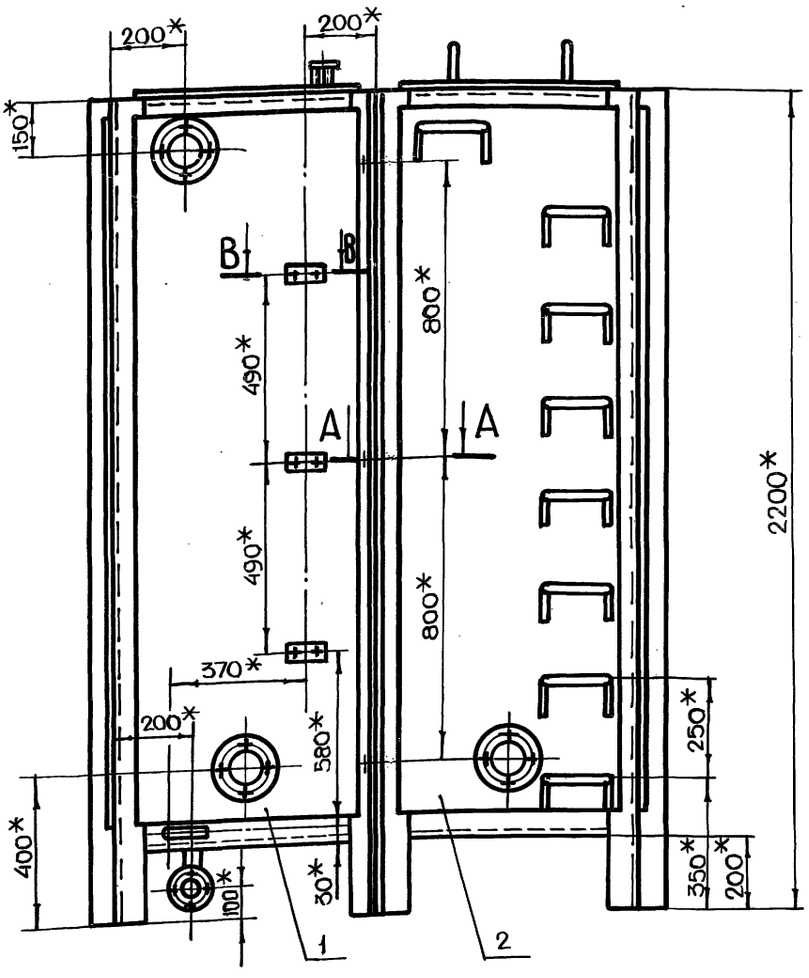

В - В
м 1:1

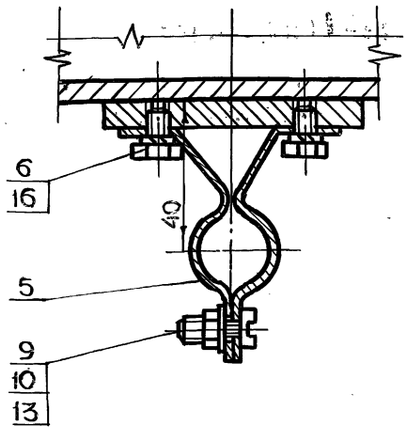

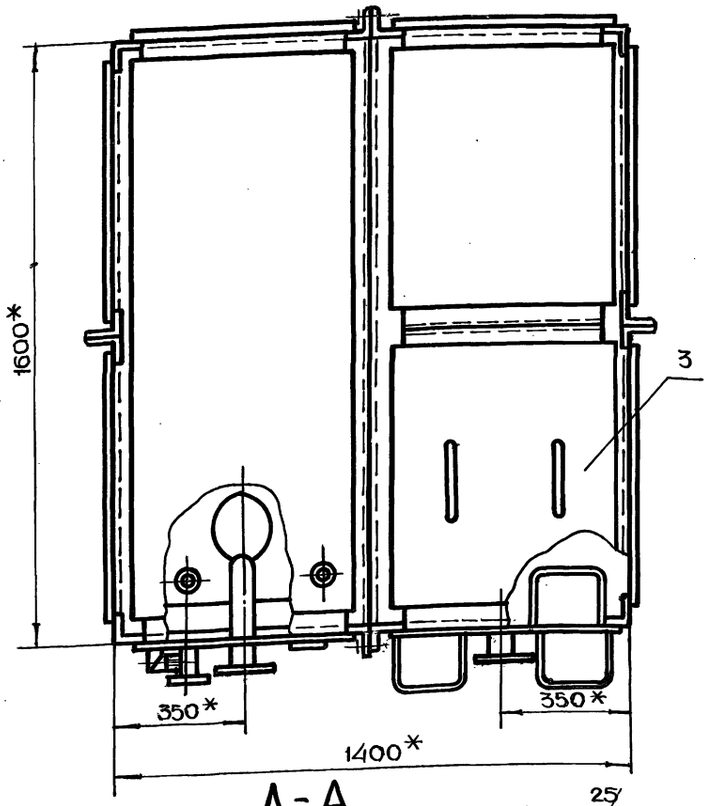

А - А
м 1:2

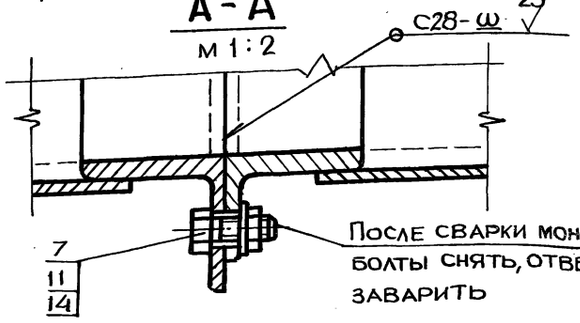

После сварки монтажные болты снять, отверстия заварить

1. * Размеры для справок
2. Сварку производить по ГОСТ 5264-80
3. Внутреннюю поверхность бака грунтовать грунтом ХС-04 (ТУ6-10-1414-76) один слой и красить эмалью ХС-558 (ТУ6-10-592-76) два-три слоя.
4. Внешнюю поверхность, кроме трущейся поверхности, бака грунтовать грунтом ГФ-020 ТУ6.10-1642-77 и красить два раза эмалью ГФ-230 ГОСТ 64-77.
5. Полухомоты предназначены для крепления указателей уровня.
6. Патрубки неиспользованные при монтаже заглушить.

Технические условия на изготовление баков для воды смотри выпуск „0".

Серия 07.900-2 Выпуск 1

Инв.N подл.	Подп. и дата	Взам. инв.N	Инв.N дубл.	Подп. и дата

Изм.	Лист	N докум.	Подп.	Дата
Разраб.		Маркова		
Пров.		Ухорская		
Гл.инж.пр.		Черкасова		
Н.контр.		Рачкова		
Гл.констр.		Григорьев		
Гл.спец.		Виноградов		
Нач.маст.		Грибков		

БВ-4.00.00.000СБ

Бак БВ-4
Сборочный чертеж

Лит.	Масса	Масштаб
	1130	1:10
Лист	Листов 1	

Главпу Мосгорисполкома МОСПРОМПРОЕКТ Мастерская №6

Копировал Формат А2

БВ-4.02.00.001а

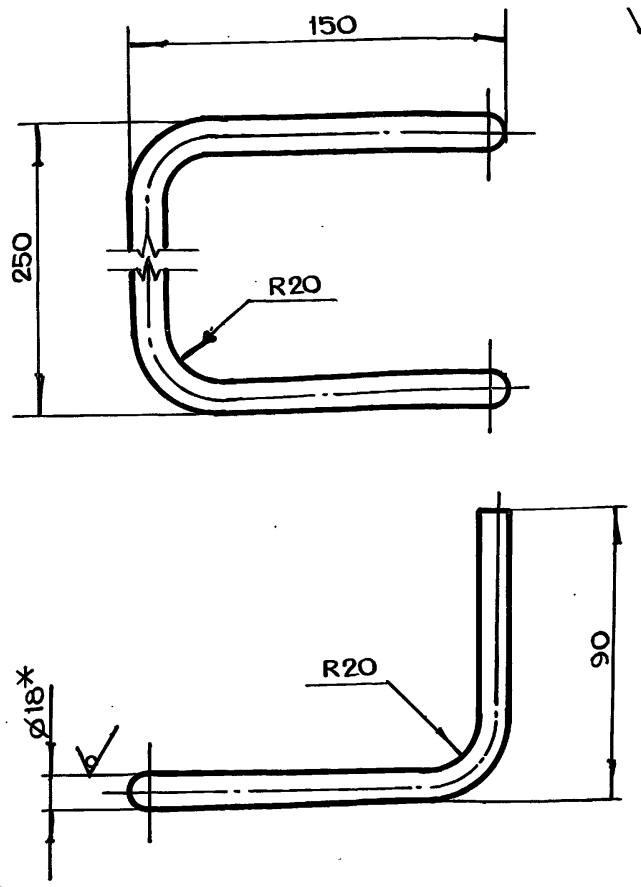

1. * Размер для справок
2. $-t_{2,} \pm \frac{t_2}{2}$
3. Длина развертки L = 608 мм

Изм	Лист	N докум.	Подп.	Дата	БВ-4.02.00.001а		
Разраб.	Андреева			Скоба	Лит.	Масса	Масштаб
Пров.	Маркова					1.2	1:2
Гл.инж.пр.	Черкасова				Лист	Листов 1	
Н.контр.	Рачкова						
				Круг В18 ГОСТ 2590-71 / Ст3 ГОСТ 535-79	Главалу Мосгорисполкома МОСПРОМПРОЕКТ Мастерская N 6		

Формат А4

БВ-4.03.00.001

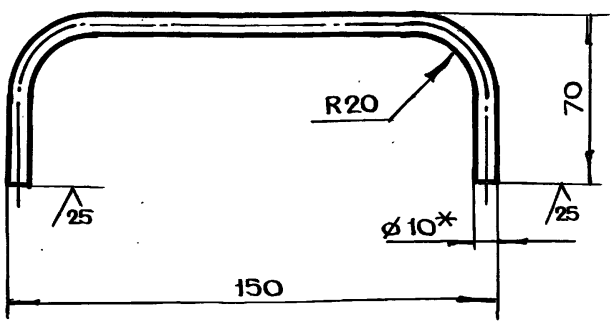

1. * Размер для справок
2. $-t_{2,} \pm \frac{t_2}{2}$
3. Длина развертки L = 257 мм

Изм	Лист	N докум.	Подп.	Дата	БВ-4.03.00.001		
Разраб.	Андреева			Ручка	Лит.	Масса	Масштаб
Пров.	Маркова					0.2	1:2
Гл.инж.пр.	Черкасова				Лист	Листов 1	
Н.контр.	Рачкова						
				Круг В10 ГОСТ 2590-71 / Ст3 ГОСТ 535-79	Главалу Мосгорисполкома МОСПРОМПРОЕКТ Мастерская N 6		

Формат А4

Серия 07.900-2 Выпуск 1

БВ-4.03.00.000СБ

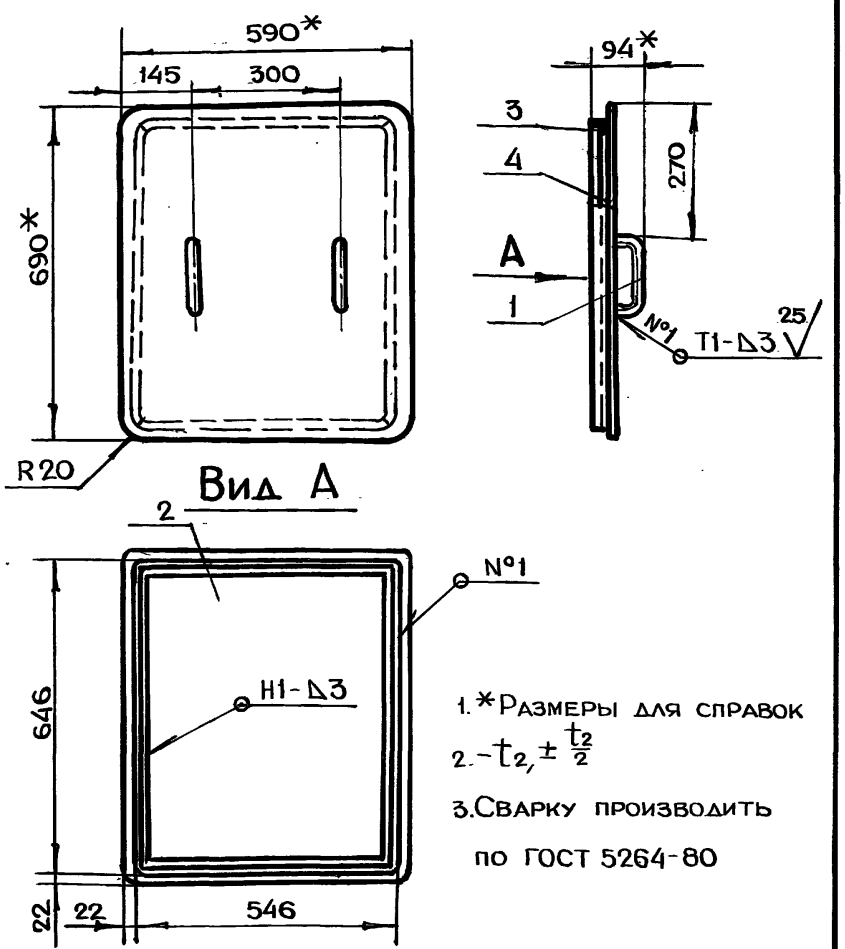

1. * Размеры для справок
2. $-t_{2,} \pm \frac{t_2}{2}$
3. Сварку производить по ГОСТ 5264-80

Изм	Лист	N докум.	Подп.	Дата	БВ-4.03.00.000СБ		
Разраб.	Андреева			Крышка Сборочный чертеж	Лит.	Масса	Масштаб
Пров.	Маркова					14.3	1:10
Гл.инж.пр.	Черкасова				Лист	Листов 1	
Н.контр.	Рачкова						
					Главалу Мосгорисполкома МОСПРОМПРОЕКТ Мастерская N 6		

Формат А4

БВ-4.00.00.002

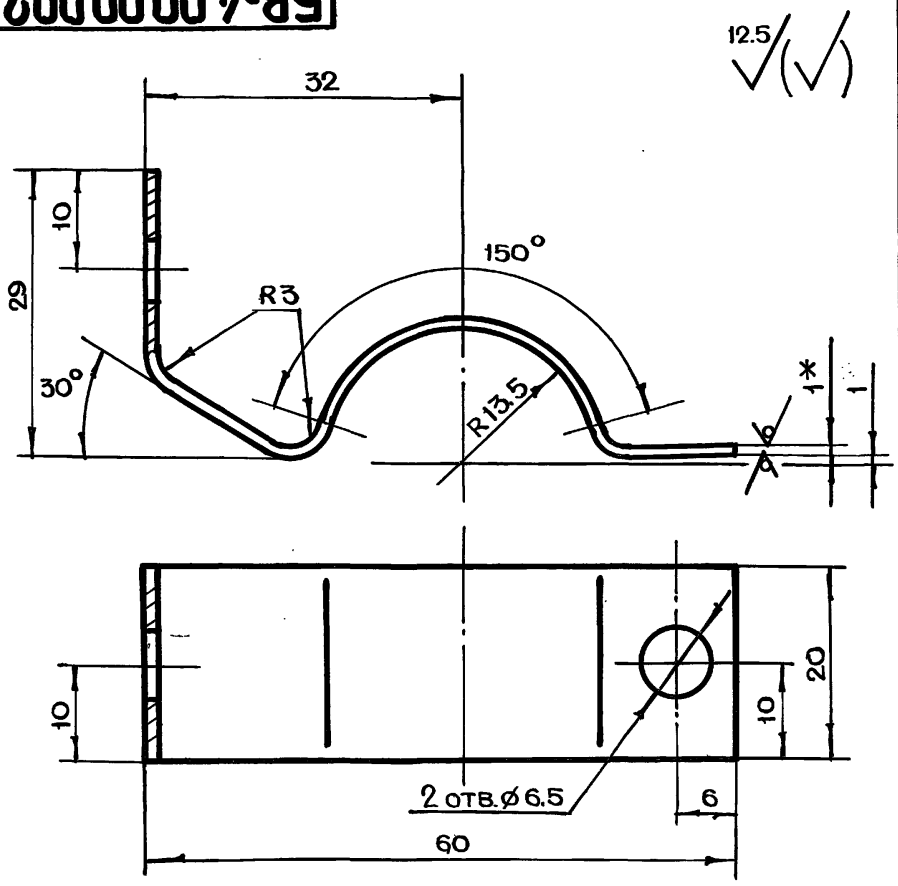

1. * Размер для справок
2. $+t_{2,} -t_{2,} \pm \frac{t_2}{2}$
3. Длина развертки L = 96 мм

Изм	Лист	N докум.	Подп.	Дата	БВ-4.00.00.002		
Разраб.	Андреева			Полухомут	Лит.	Масса	Масштаб
Пров.	Маркова					0.01	2:1
Гл.инж.пр.	Черкасова				Лист	Листов 1	
Н.контр.	Рачкова						
Гл.констр.	Григорьев			Лист БПН1 ГОСТ 19903-74 / 3-IV-Ст3 ГОСТ 16523-70	Главалу Мосгорисполкома МОСПРОМПРОЕКТ Мастерская N 6		
Гл.спец.	Виноградов						
Нач.маст.	Грибков						

Формат А4

Копировал

БВ-4.01.00.006

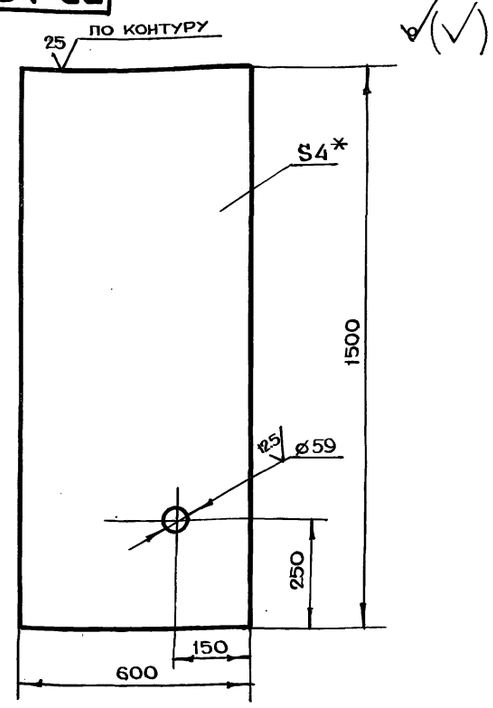

1. * Размер для справок
2. $+t_2, -t_2, \pm \frac{t_2}{2}$

Изм	Лист	N докум.	Подп.	Дата	БВ-4.01.00.006			
Разраб.		Маркова			Потолок	Лит.	Масса 28.3	Масштаб 1:10
Пров.		Андреева				Лист	Листов 1	
Гл.инж.пр.		Черкасова			Лист БПН4 ГОСТ 19903-74 / Ст3 ГОСТ 14637-79	ГЛАВАПУ Мосгорисполкома МОСПРОМПРОЕКТ МАСТЕРСКАЯ №6		
Н.контр.		Рачкова						

Формат А4

Формат	Зона	Поз.	Обозначение	Наименование	Кол.	Примечание
				Документация		
А3			БВ-4.03.00.000СБ	Сборочный чертеж		
				Детали		
А4		1	БВ-4.03.00.001	Ручка	2	
Бч		2	БВ-4.03.00.002	Крышка		
				Лист БПН4 ГОСТ 19903-74 / Ст3 ГОСТ 14637-79		
				(590×690) h14	1	12.8 кг
Бч		3	БВ-4.03.00.003	Уголок		подрезать с 2-х сторон под 45°
				Уголок Б-20×20×3 ГОСТ 8509-72 / Ст3 ГОСТ 535-79		
				L = 540 h14	2	0.96 кг
Бч		4	БВ-4.03.00.004	Уголок		подрезать с 2-х сторон под 45°
				Уголок Б-20×20×3 ГОСТ 8509-72 / Ст3 ГОСТ 535-79		
				L = 640 h14	2	1.14 кг

Изм	Лист	N докум.	Подп.	Дата	БВ-4.03.00.000			
Разраб.		Маркова			Крышка	Лит.	Лист	Листов 1
Пров.		Андреева				ГЛАВАПУ Мосгорисполкома МОСПРОМПРОЕКТ МАСТЕРСКАЯ №6		
Гл.инж.пр.		Черкасова						
Н.контр.		Рачкова						

Формат А4

Серия 07.900-2 Выпуск 1

Формат	Зона	Поз.	Обозначение	Наименование	Кол.	Примечание
Бч		11	БВ-4.01.00.009	Уголок		
				Уголок Б-50×50×5 ГОСТ 8509-72 / Ст3сп ГОСТ 535-79		
				L = 1582 h14	1	5.9 кг
Бч		12	БВ-4.01.00.010	Уголок		
				Уголок Б-75×75×8 ГОСТ 8509-72 / Ст3сп ГОСТ 535-79		
				L = 548 h14	3	14.8 кг
Бч		13	БВ-4.01.00.011	Уголок		
				Уголок Б-75×75×8 ГОСТ 8509-72 / Ст3сп ГОСТ 535-79		
				L = 1582 h14	3	28.5 кг
Бч		14	БВ-4.01.00.012	Уголок		
				Уголок Б-75×75×8 ГОСТ 8509-72 / Ст3сп ГОСТ 535-79		
				L = 2200 h14	6	119.1 кг
Бч		15	БВ-4.01.00.013	Труба		
				Труба 57×3,5 ГОСТ 8732-78 / Б10 ГОСТ 8731-74		
				L = 405 h14	1	0.4 кг
А4		16	БВ-4.01.00.014	Уголок	1	
А4		17	БВ-4.01.00.015	Уголок	2	
А4		18	БВ-4.01.00.016	Накладка	3	
А4		19	БВ-4.01.00.017	Труба	1	
А4		20	БВ-4.01.00.018	Диск	1	
А4		21	БВ-4.01.00.019	Уголок	1	
				Стандартные изделия		
		22		Фланец I-50-10 ст25 ГОСТ 12820-80	3	6.18 кг

Изм	Лист	N докум.	Подп.	Дата	БВ-4.01.00.000	Лист 2

Формат А4

Формат	Зона	Поз.	Обозначение	Наименование	Кол.	Примечание
				Документация		
А2			БВ-4.01.00.000СБ	Сборочный чертеж		
				Сборочные единицы		
А4		1	БВ-4.01.01.000	Угольник	1	
А4		2	БВ-4.01.02.000	Труба всасывающая	1	
				Детали		
А4		3	БВ-4.01.00.001	Обшивка	1	
А4		4	БВ-4.01.00.002	Косынка	4	
А4		5	БВ-4.01.00.003	Уголок	2	
А4		6	БВ-4.01.00.004	Дно	1	
А4		7	БВ-4.01.00.005	Труба	1	
А4		8	БВ-4.01.00.006	Потолок	1	
Бч		9	БВ-4.01.00.007	Обшивка		
				Лист БПН6 ГОСТ 19903-74 / Ст3 ГОСТ 14637-79		
				(600×1900) h14	1	54 кг
Бч		10	БВ-4.01.00.008	Обшивка		
				Лист БПН6 ГОСТ 19903-74 / Ст3 ГОСТ 14637-79		
				(700×1900) h14	2	125 кг

Изм	Лист	N докум.	Подп.	Дата	БВ-4.01.00.000			
Разраб.		Маркова			Секция I	Лит.	Лист 1	Листов 2
Пров.		Андреева				ГЛАВАПУ Мосгорисполкома МОСПРОМПРОЕКТ МАСТЕРСКАЯ №6		
Гл.инж.пр.		Черкасова						
Н.контр.		Рачкова						

Копировал

Формат А4

БВ-4.01.00.000СБ

Серия 07.900-2 Выпуск 1

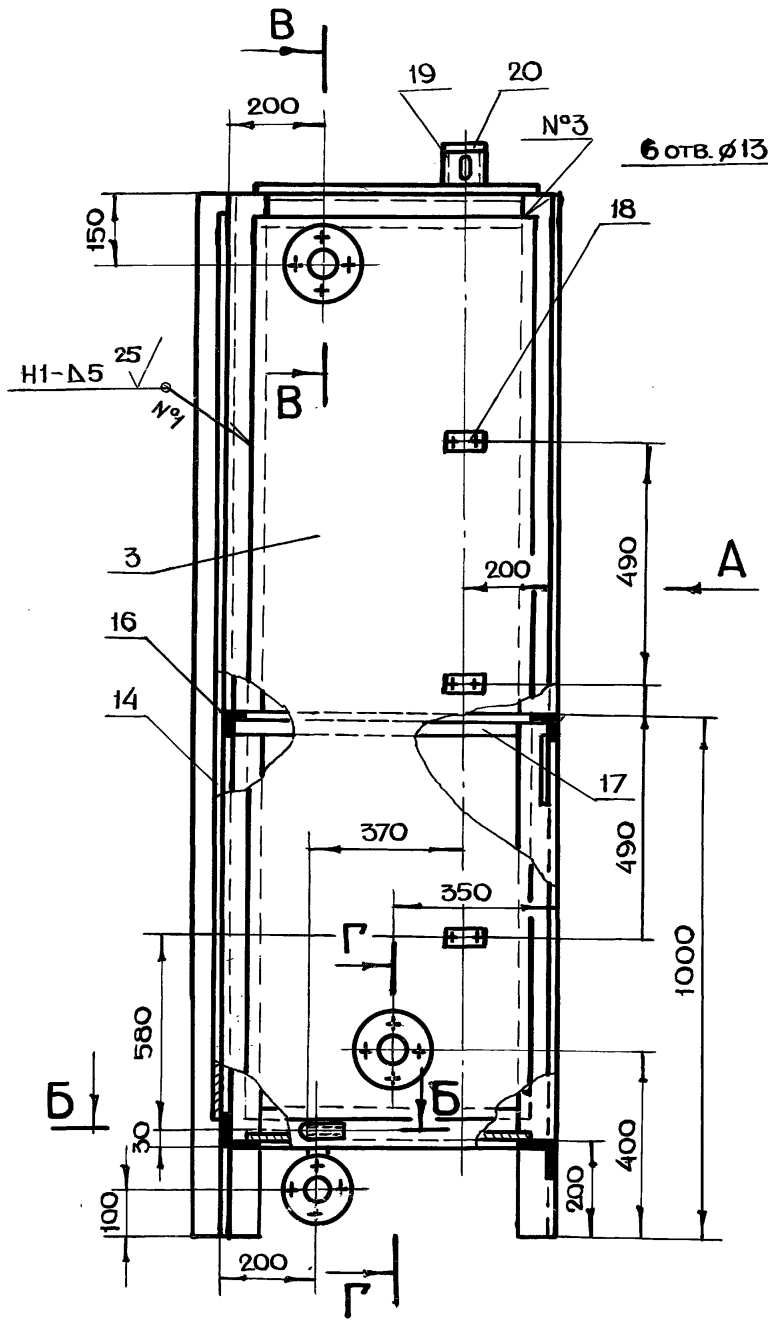

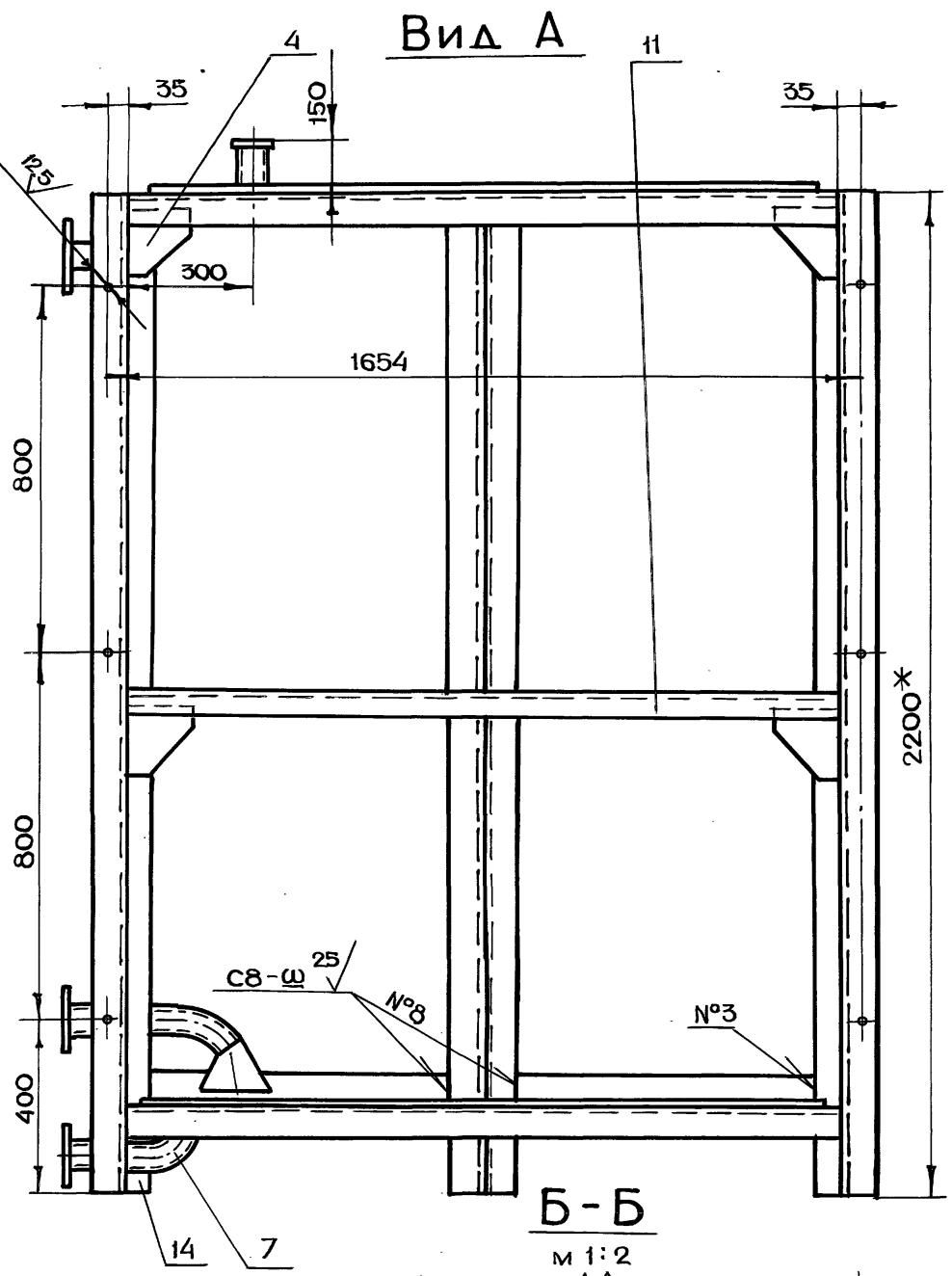

Б-Б

м 1:2

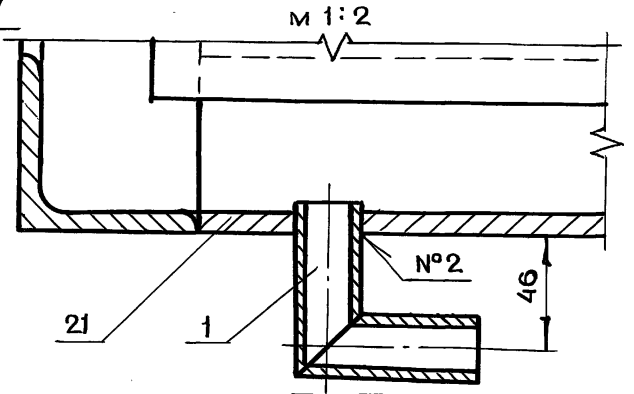

Г-Г

м 1:4

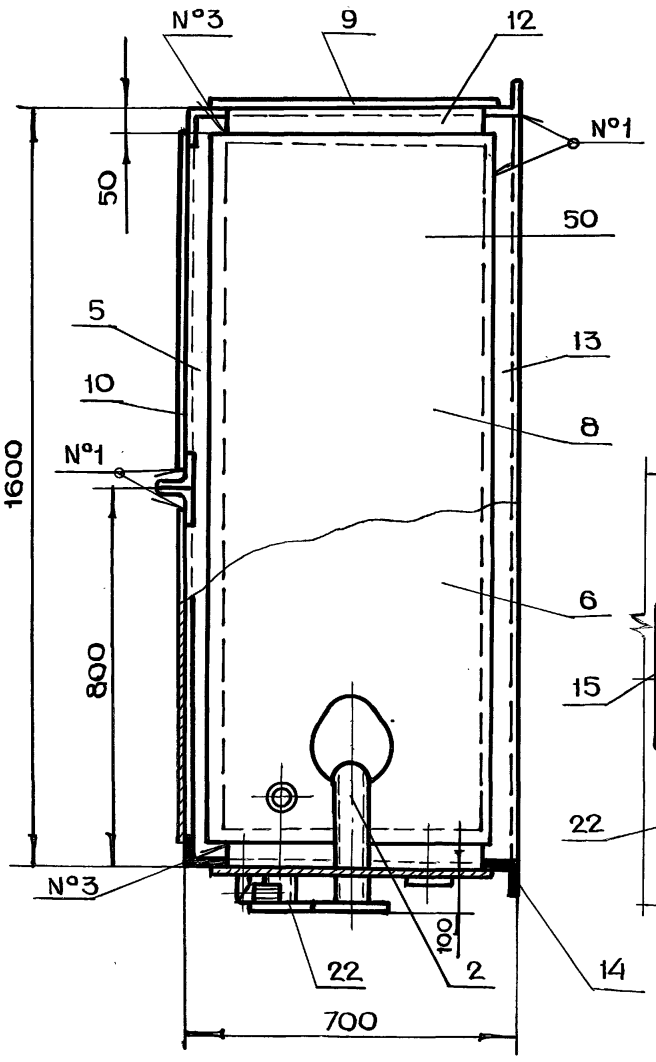

В-В

м 1:2

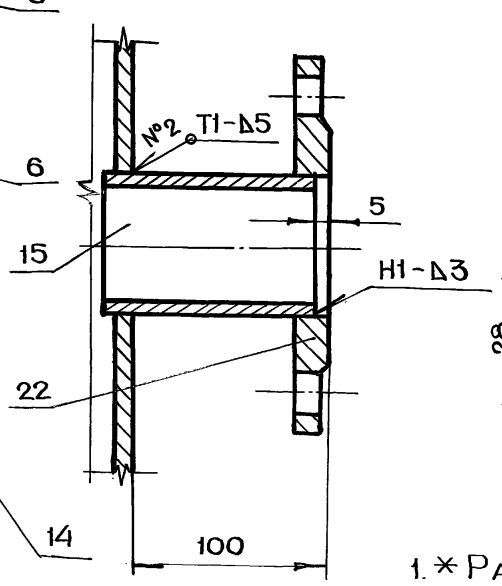

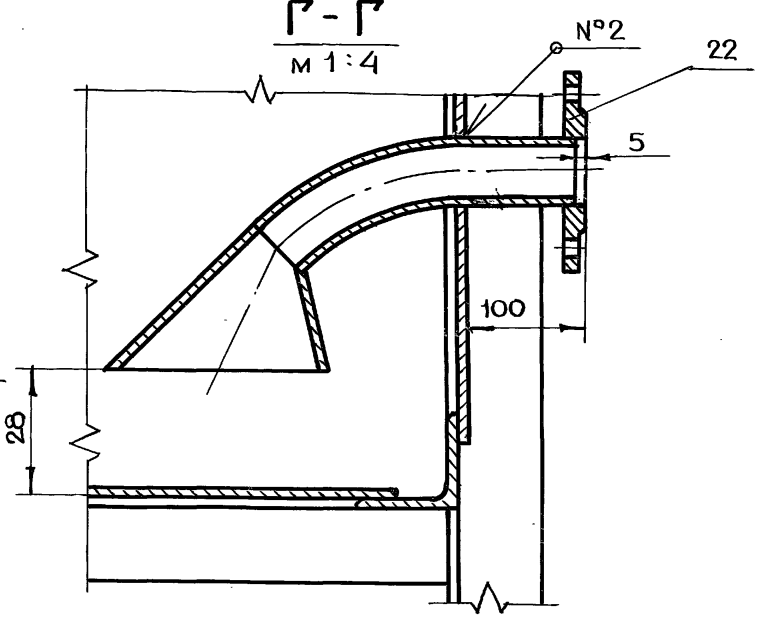

1. * Размеры для справок

2. $+t_2, -t_2, \pm\frac{t_2}{2}$

3. Сварку производить по ГОСТ 5264-80

Изм	Лист	N докум.	Подп.	Дата
Разраб.	Маркова			
Пров.	Андреева			
Гл.инж.пр.	Черкасова			
Н.контр.	Рачкова			
Гл.констр	Григорьев			
Гл.спец.	Виноградов			
Нач.маст.	Грибков			

БВ-4.01.00.000СБ

Секция I
Сборочный чертеж

Лит.	Масса	Масштаб
	550	1:10
Лист	Листов 1	

Главапу Мосгорисполкома
МОСПРОМПРОЕКТ
Мастерская № 6

Инв.N подл. | Подп. и дата | Взам.инв.N | Инв.N дубл. | Подп.и дата

БВ-4.02.00.001

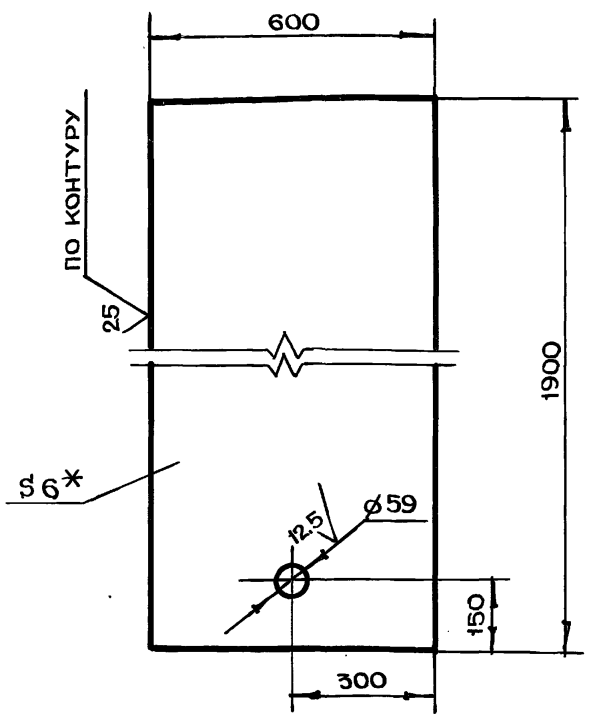

1. *Размер для справок
2. $+t_2, -t_2, \pm \frac{t_2}{2}$

Изм	Лист	N докум.	Подп.	Дата	БВ-4.02.00.001		
Разраб.	Помазкова				Обшивка	Лит.	Масса 53 / Масштаб 1:10
Пров.	Маркова					Лист	Листов 1
Гл.инж.пр.	Черкасова				Лист БПН 6 ГОСТ 19903-74 / Ст3 ГОСТ 14637-79	Главапу Мосгорисполкома МОСПРОМПРОЕКТ Мастерская №6	
Н.контр.	Рачкова						

Подп. и дата | Инв.N подл. | Взам.инв.N | Инв.N дубл. | Подп. и дата

Формат А4

БВ-4.01.00.005

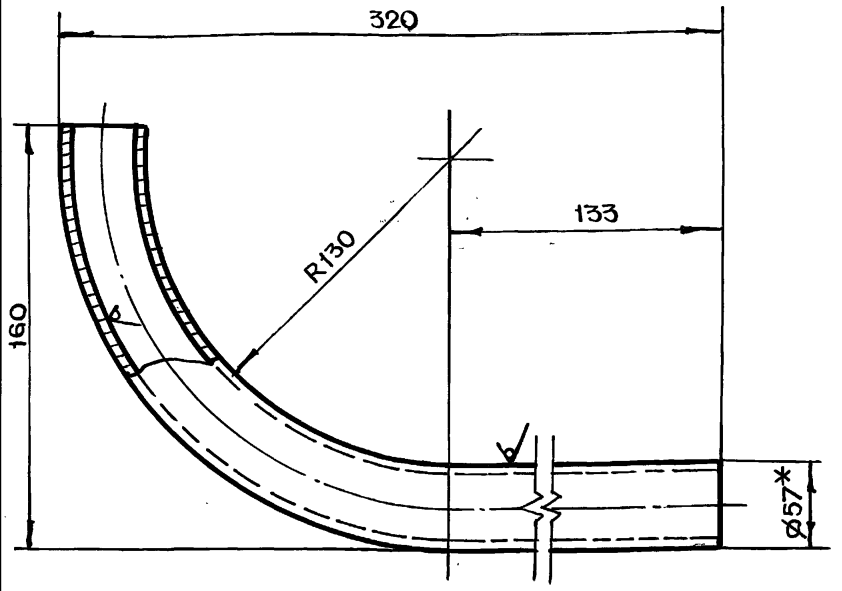

1. *Размер для справок
2. $-t_2, \pm \frac{t_2}{2}$
3. Развернутая длина $L = 365$ мм

Изм	Лист	N докум.	Подп.	Дата	БВ-4.01.00.005		
Разраб.	Помазкова				Труба	Лит.	Масса 0.9 / Масштаб 1:2
Пров.	Маркова					Лист	Листов 1
Гл.инж.пр.	Черкасова				Труба 57х3,5 ГОСТ 8732-78 / Б10 ГОСТ 8731-74	Главапу Мосгорисполкома МОСПРОМПРОЕКТ Мастерская №6	
Н.контр.	Рачкова						

Подп. и дата | Инв.N подл. | Взам.инв.N | Инв.N дубл. | Подп. и дата

Формат А4

Серия 07.900-2 Выпуск 1

БВ-4.01.00.004

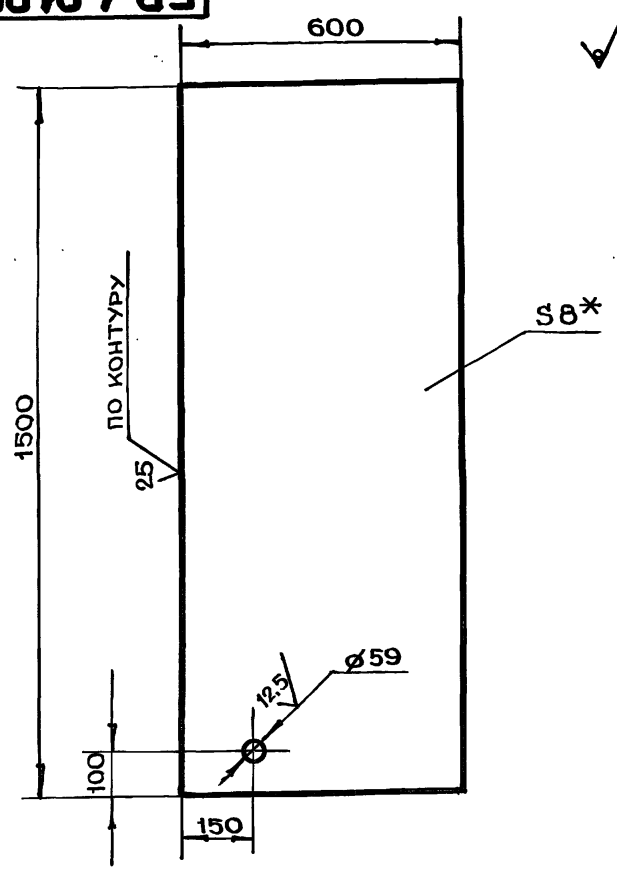

1. *Размер для справок
2. $+t_2, -t_2, \pm \frac{t_2}{2}$

Изм	Лист	N докум.	Подп.	Дата	БВ-4.01.00.004		
Разраб.	Помазкова				Дно	Лит.	Масса 56.6 / Масштаб 1:10
Пров.	Маркова					Лист	Листов 1
Гл.инж.пр.	Черкасова				Лист БПН 8 ГОСТ 19903-74 / Ст3 ГОСТ 14637-79	Главапу Мосгорисполкома МОСПРОМПРОЕКТ Мастерская №6	
Н.контр.	Рачкова						

Инв.N подл. | Подп. и дата | Взам.инв.N | Инв.N дубл. | Подп. и дата

Формат А4

БВ-4.01.00.003

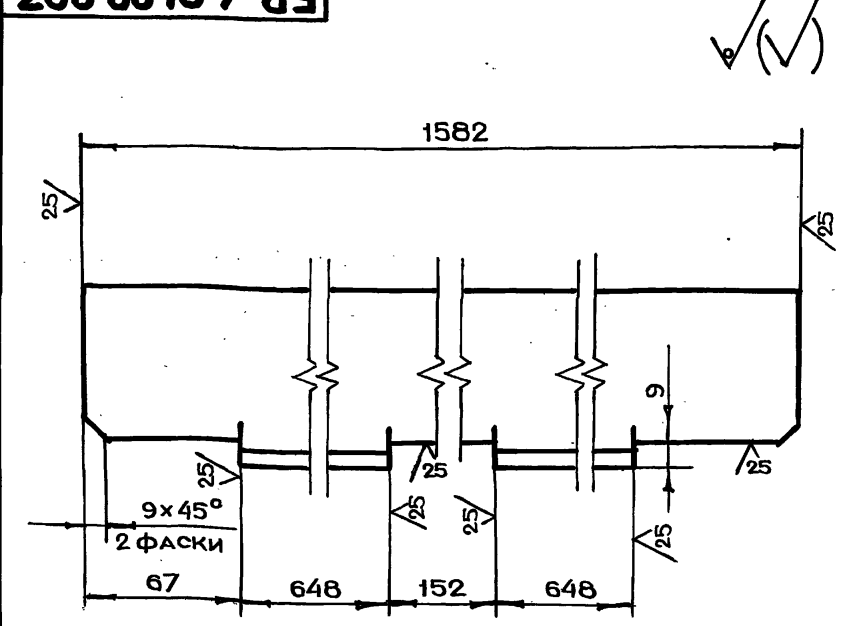

$-t_2, \pm \frac{t_2}{2}$

Изм	Лист	N докум.	Подп.	Дата	БВ-4.01.00.003		
Разраб.	Помазкова				Уголок	Лит.	Масса 14.2 / Масштаб 1:2
Пров.	Маркова					Лист	Листов 1
Н.контр.	Рачкова				Уголок Б-75х75х8 ГОСТ 8509-72 / Ст3сп ГОСТ 535-79	Главапу Мосгорисполкома МОСПРОМПРОЕКТ Мастерская №6	
Гл.констр.	Григорьев						
Гл.спец.	Виноградов						
Нач.маст.	Грибков						

Инв.N подл. | Подп. и дата | Взам.инв.N | Инв.N дубл. | Подп. и дата

Копировал

Формат А4

БВ-4.01.00.002

√(√)

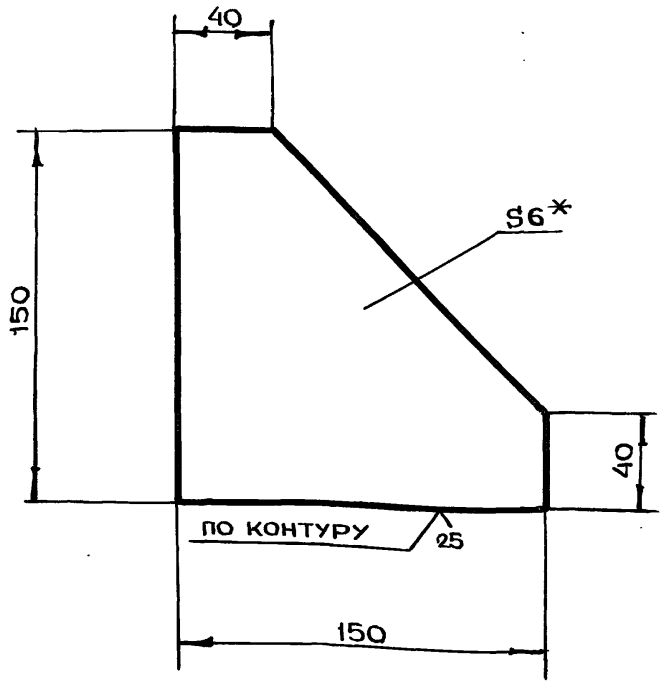

1. * Размер для справок
2. $-t_2, \pm \frac{t_2}{2}$

Изм	Лист	N докум.	Подп.	Дата	БВ-4.01.00.002			
Разраб.		Помазкова			Косынка	Лит.	Масса	Масштаб
Пров.		Маркова					0.75	1:2
Гл.инж.пр.		Черкасова				Лист	Листов 1	
Н.контр.		Рачкова			Лист БПН6 ГОСТ 19903-74 / Ст3 ГОСТ 14637-79	Главапу Мосгорисполкома МОСПРОМПРОЕКТ Мастерская N6		

Подл. и дата | Инв. N подл. | Взам. инв. N | Инв. N дубл. | Подп. и дата

Формат А4

БВ-4.01.00.001

√(√)

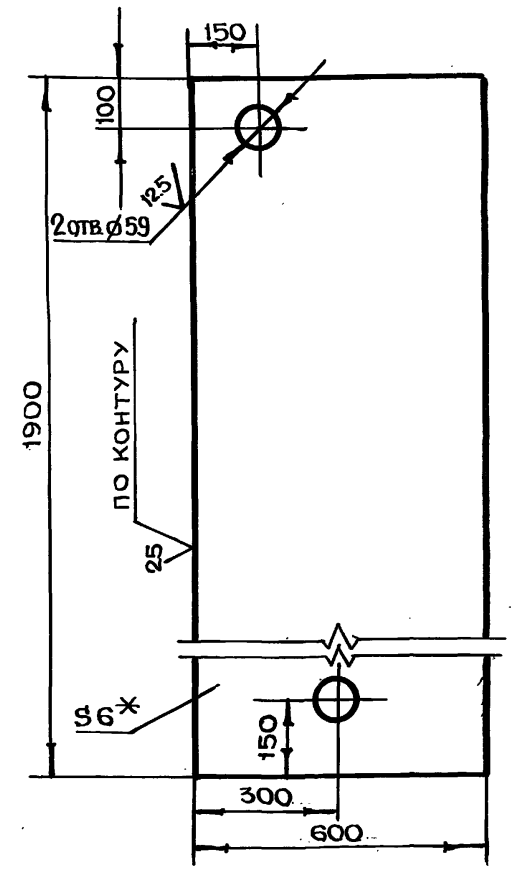

1. * Размер для справок
2. $+t_2, -t_2, \pm \frac{t_2}{2}$

Изм	Лист	N докум.	Подп.	Дата	БВ-4.01.00.001			
Разраб.		Помазкова			Обшивка	Лит.	Масса	Масштаб
Пров.		Маркова					53.8	1:10
Гл.инж.пр.		Черкасова				Лист	Листов 1	
Н.контр.		Рачкова			Лист БПН6 ГОСТ 19903-74 / Ст3 ГОСТ 14637-79	Главапу Мосгорисполкома МОСПРОМПРОЕКТ Мастерская N6		

Подл. и дата | Инв. N подл. | Взам. инв. N | Инв. N дубл. | Подп. и дата

Формат А4

Серия 07.900-2 выпуск 1

БВ-4.01.02.002

25 √(√)

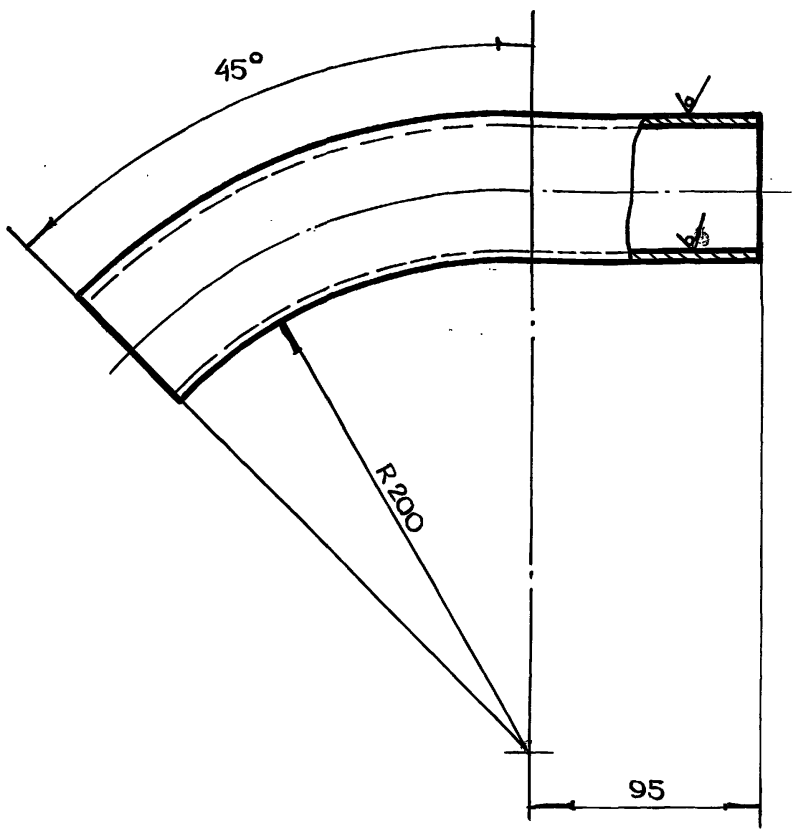

1. $\pm \frac{t_2}{2}$
2. Развернутая длина L = 274 мм

Изм	Лист	N докум.	Подп.	Дата	БВ-4.01.02.002			
Разраб.		Помазкова			Труба	Лит.	Масса	Масштаб
Пров.		Маркова					1.2	1:2
Гл.инж.пр.		Черкасова				Лист	Листов 1	
Н.контр.		Рачкова			Труба 57×3.5 ГОСТ 8732-78 / Б10 ГОСТ 8731-74	Главапу Мосгорисполкома МОСПРОМПРОЕКТ Мастерская N6		

Подл. и дата | Инв. N подл. | Взам. инв. N | Инв. N дубл. | Подп. и дата

Формат А4

БВ-4.01.00.014

√(√)

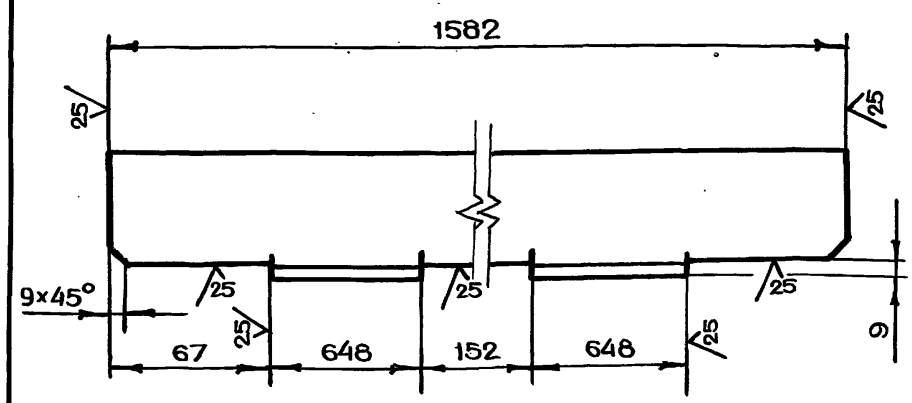

$-t_2, \pm \frac{t_2}{2}$

Изм	Лист	N докум.	Подп.	Дата	БВ-4.01.00.014			
Разраб.		Помазкова			Уголок	Лит.	Масса	Масштаб
Пров.		Маркова					5.9	1:2
Гл.инж.пр.		Черкасова				Лист	Листов 1	
Н.контр.		Рачкова			Уголок Б-50×50×5 ГОСТ 8509-72 / Ст3сп ГОСТ 535-79	Главапу Мосгорисполкома МОСПРОМПРОЕКТ Мастерская N6		
Гл.констр.		Григорьев						
Гл.спец.		Виноградов						
Нач.маст.		Грибков						

Подл. и дата | Инв. N подл. | Взам. инв. N | Инв. N дубл. | Подп. и дата

20338-02 19

Копировал

Формат А4

БВ-4.01.00.016

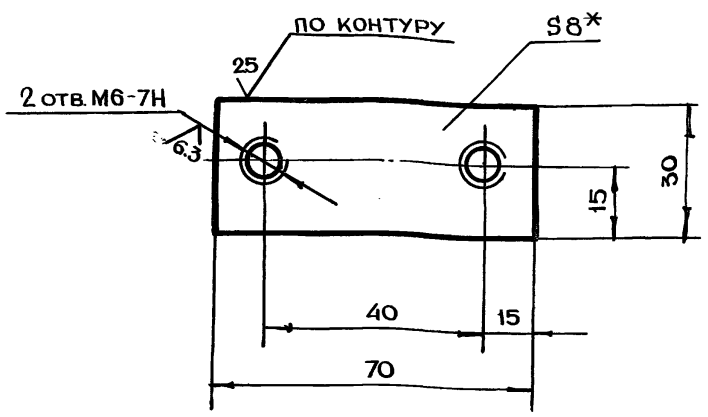

1.* Размер для справок

2. $+t_{2,} -t_{2,} \pm \frac{t_2}{2}$

Изм	Лист	N докум.	Подп.	Дата	БВ-4.01.00.016			
Разраб.		Помазкова			Накладка	Лит.	Масса	Масштаб
Пров.		Маркова					0.13	1:1
Гл.инж.пр.		Черкасова				Лист	Листов 1	
Н.контр.		Рачкова			Лист БПН8 ГОСТ 19903-74 / Ст3 ГОСТ 14637-79	ГлавАПУ Мосгорисполкома МОСПРОМПРОЕКТ Мастерская №6		

Формат А4

БВ-4.01.00.015

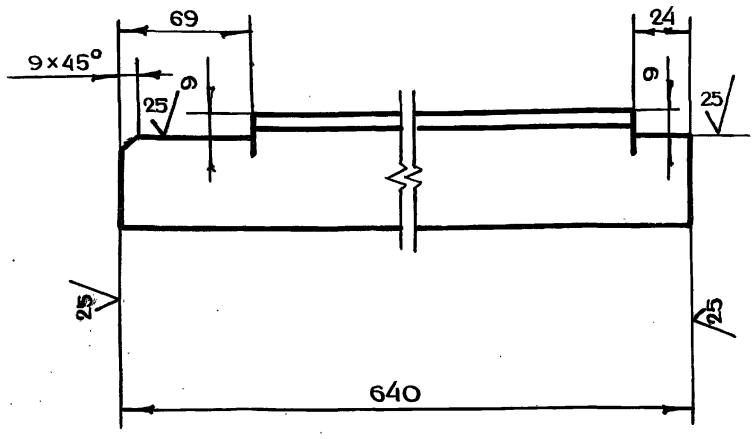

$-t_{2,} \pm \frac{t_2}{2}$

Изм	Лист	N докум.	Подп.	Дата	БВ-4.01.00.015			
Разраб.		Помазкова			Уголок	Лит.	Масса	Масштаб
Пров.		Маркова					2.4	1:2
Гл.инж.пр.		Черкасова				Лист	Листов 1	
Н.контр.		Рачкова			Уголок Б-50×50×5 ГОСТ 8509-72 / Ст3сп ГОСТ 535-79	ГлавАПУ Мосгорисполкома МОСПРОМПРОЕКТ Мастерская №6		

Формат А4

Серия 07.900-2 Выпуск 1

БВ-4.01.00.018

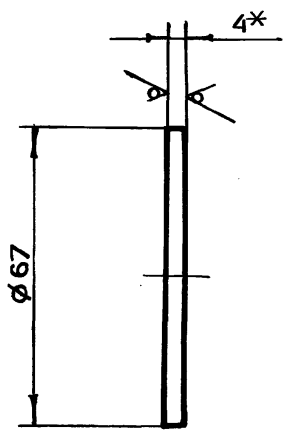

1.* Размер для справок

2. $-t_2$

Изм	Лист	N докум.	Подп.	Дата	БВ-4.01.00.018			
Разраб.		Помазкова			Диск	Лит.	Масса	Масштаб
Пров.		Маркова					0.1	1:1
Гл.инж.пр.		Черкасова				Лист	Листов 1	
Н.контр.		Рачкова			Лист БПН4 ГОСТ 19903-74 / Ст3 ГОСТ 14637-79	ГлавАПУ Мосгорисполкома МОСПРОМПРОЕКТ Мастерская №6		

Формат А4

БВ-4.01.00.017

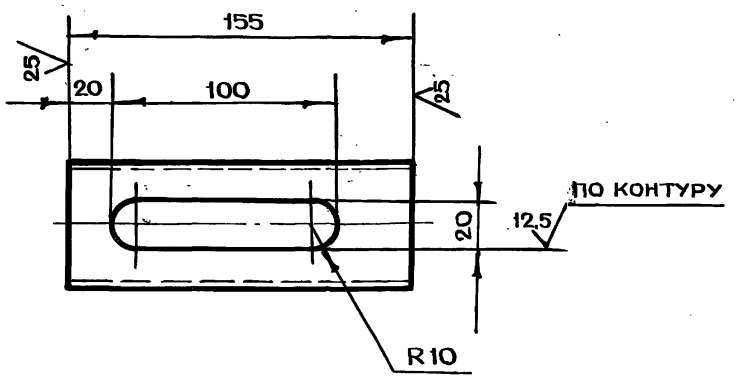

$+t_{2,} -t_{2,} \pm \frac{t_2}{2}$

Изм	Лист	N докум.	Подп.	Дата	БВ-4.01.00.017			
Разраб.		Помазкова			Труба	Лит.	Масса	Масштаб
Пров.		Маркова					0.7	1:2
Гл.инж.пр.		Черкасова				Лист	Листов 1	
Н.контр.		Рачкова			Труба 57×3.5 ГОСТ 8732-78 / Б10 ГОСТ 8731-74	ГлавАПУ Мосгорисполкома МОСПРОМПРОЕКТ Мастерская №6		
Гл.спец.		Виноградов						
Нач.маст.		Грибков						

Копировал

Формат А4

БВ-4.01.01.000

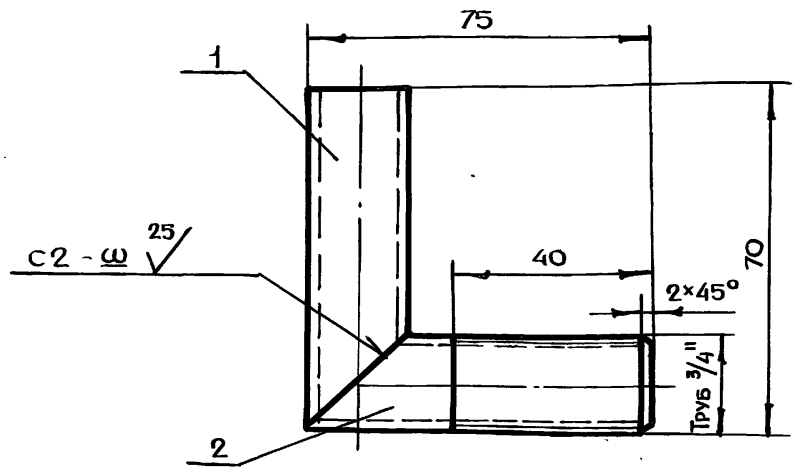

1. $-t_{2,} \pm \frac{t_2}{2}$
2. Сварку производить по ГОСТ 5264-80

Формат	Зона	Поз.	Обозначение	Наименование	Кол.	Примечание
				ДЕТАЛИ		
				Труба 20×2,8 ГОСТ 3262-75		подрезать с одной стороны под 45°
БЧ		1	БВ-4.01.01.001	L = 70 h14	1	0.1 кг
БЧ		2	БВ-4.01.01.002	L = 75 h14	1	0.11 кг

БВ-4.01.01.000

Изм	Лист	N докум.	Подп.	Дата		Лит.	Масса	Масштаб
Разраб.		Помазкова			Угольник		0.2	1:2
Пров.		Маркова				Лист	Листов 1	
Гл.инж.пр.		Черкасова				ГлавАПУ Мосгорисполкома МОСПРОМПРОЕКТ Мастерская № 6		
Н.контр.		Рачкова						

Формат А4

БВ-4.01.00.019

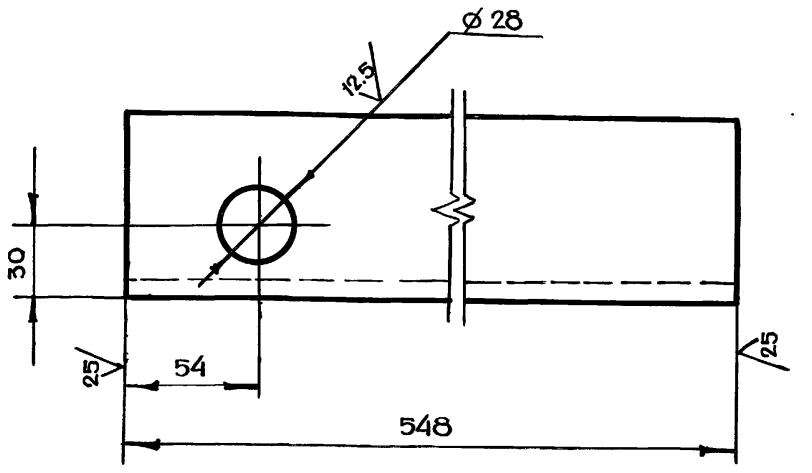

$+t_{2,} - t_{2,} \pm \frac{t_2}{2}$

Изм	Лист	N докум.	Подп.	Дата		Лит.	Масса	Масштаб
Разраб.		Помазкова			Уголок		4.9	1:2
Пров.		Маркова				Лист	Листов 1	
Гл.инж.пр.		Черкасова				ГлавАПУ Мосгорисполкома МОСПРОМПРОЕКТ Мастерская № 6		
Н.контр.		Рачкова						

Уголок Б-75×75×8 ГОСТ 8509-72 / Ст3сп ГОСТ 535-79

Формат А4

Серия 07.900-2 Выпуск 1

БВ-4.01.02.001

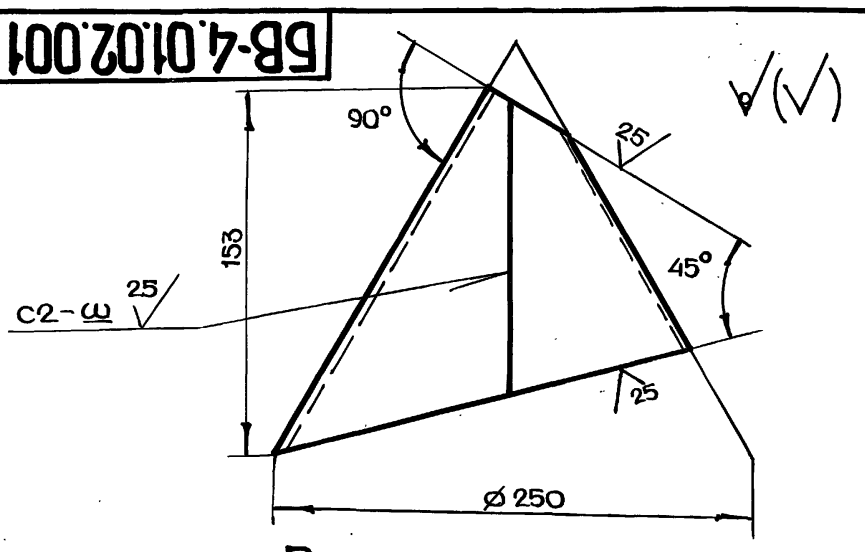

Развертка

м 1:5

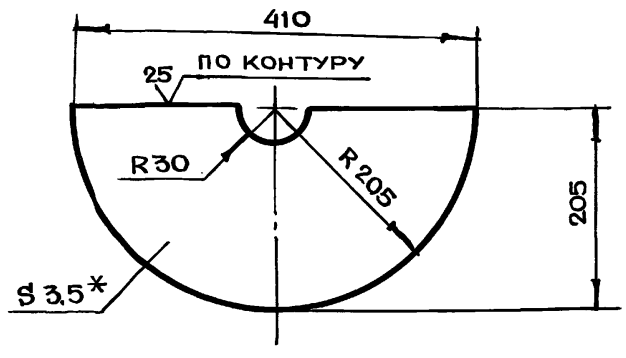

1. *Размер для справок
2. $+t_{2,} - t_{2,} \pm \frac{t_2}{2}$
3. Сварку производить по ГОСТ 5264-80

Изм	Лист	N докум.	Подп.	Дата		Лит.	Масса	Масштаб
Разраб.		Помазкова			Раструб		2.5	1:2
Пров.		Маркова				Лист	Листов 1	
Гл.инж.пр.		Черкасова				ГлавАПУ Мосгорисполкома МОСПРОМПРОЕКТ Мастерская № 6		
Н.контр.		Рачкова						

Лист-БПН3,5 ГОСТ 19903-74 / 3-IV-Ст3 ГОСТ 16523-70

Формат А4

БВ-4.01.02.000

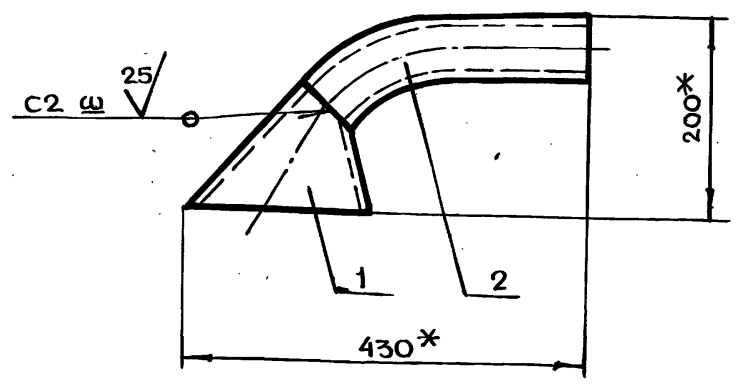

1. * Размеры для справок
2. Сварку производить по ГОСТ 5264-80

Формат	Зона	Поз.	Обозначение	Наименование	Кол.	Примечание
				ДЕТАЛИ		
А4		1	БВ-4.01.02.001	Раструб	1	
А4		2	БВ-4.01.02.002	Труба	1	

Изм	Лист	N докум.	Подп.	Дата		Лит.	Масса	Масштаб
Разраб.		Помазкова			Труба всасывающая		4.5	1:2
Пров.		Маркова				Лист	Листов 1	
Гл.инж.пр.		Черкасова				ГлавАПУ Мосгорисполкома МОСПРОМПРОЕКТ Мастерская № 6		
Н.контр.		Рачкова						
Гл.констр.		Григорьев						
Гл.спец.		Виноградов						
Нач.маст.		Грибков						

Формат А4

Копировал

БВ-4.02.00.000СБ

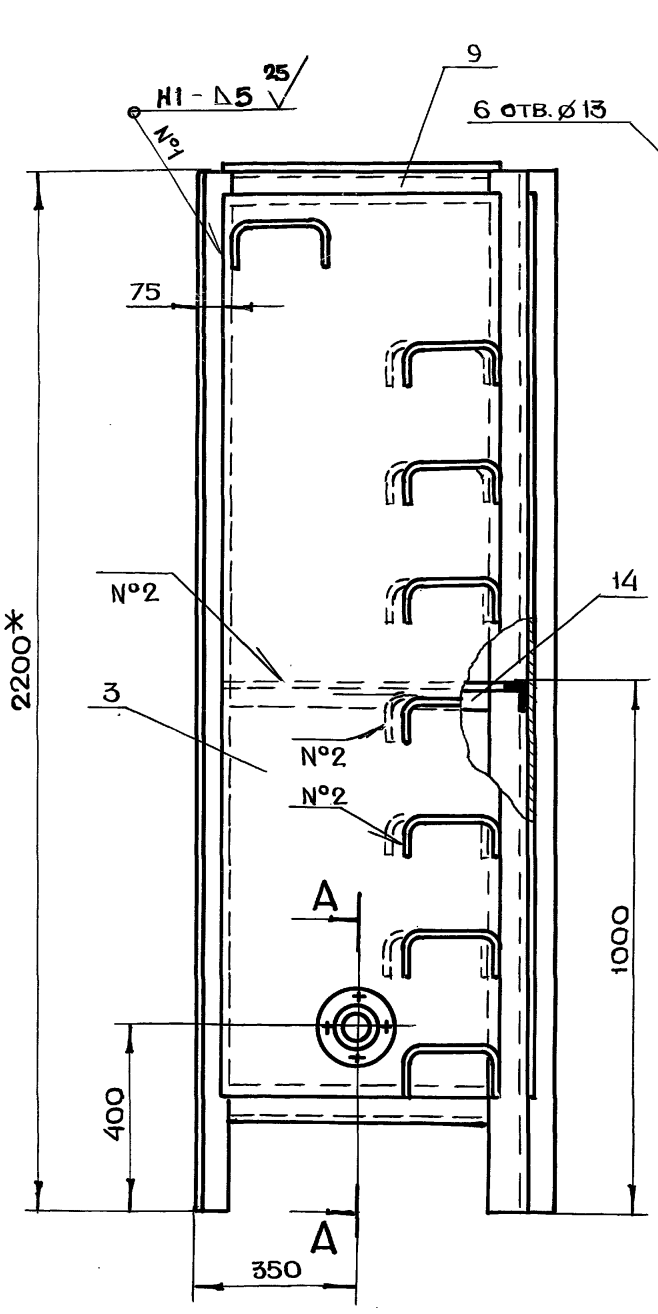

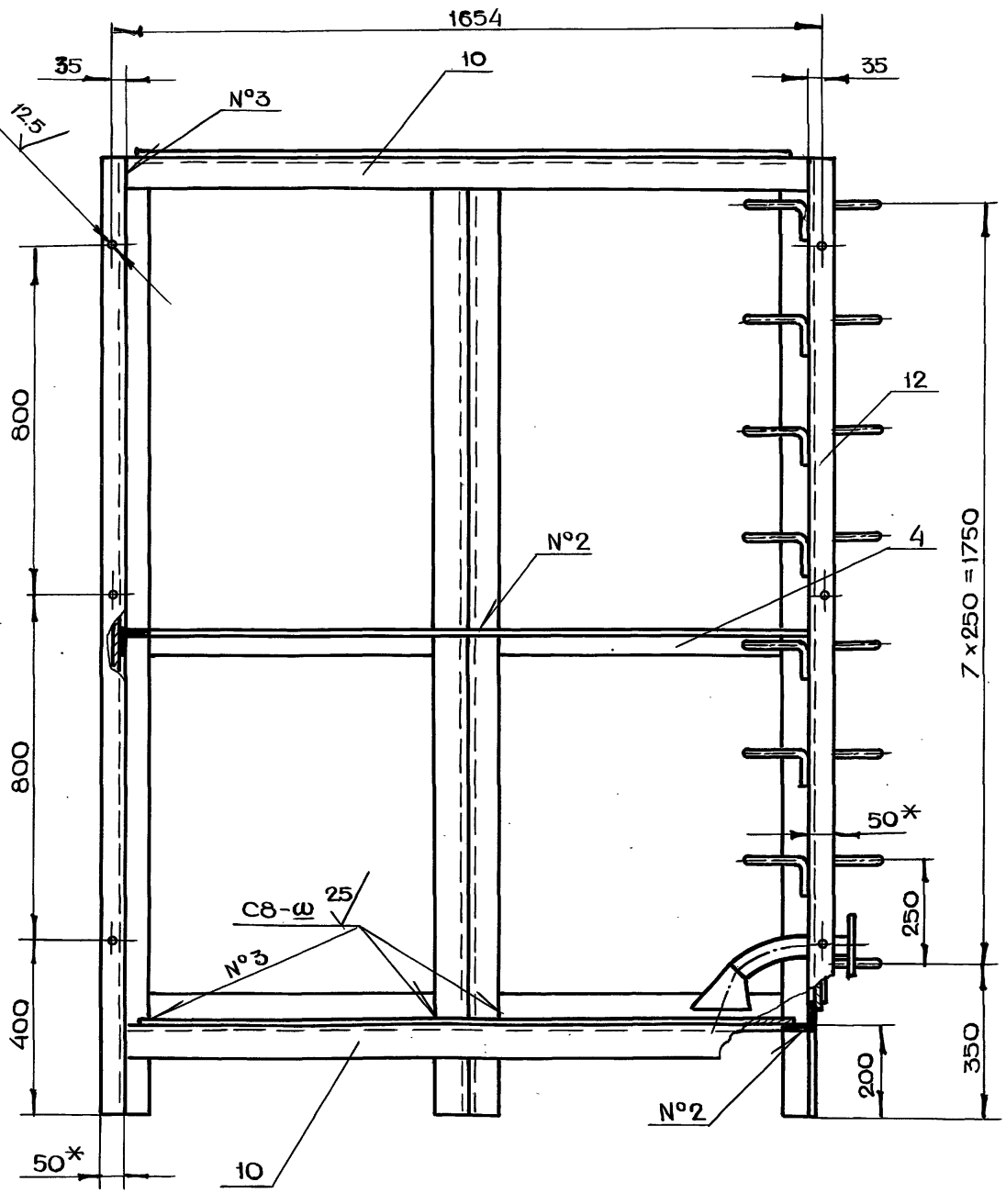

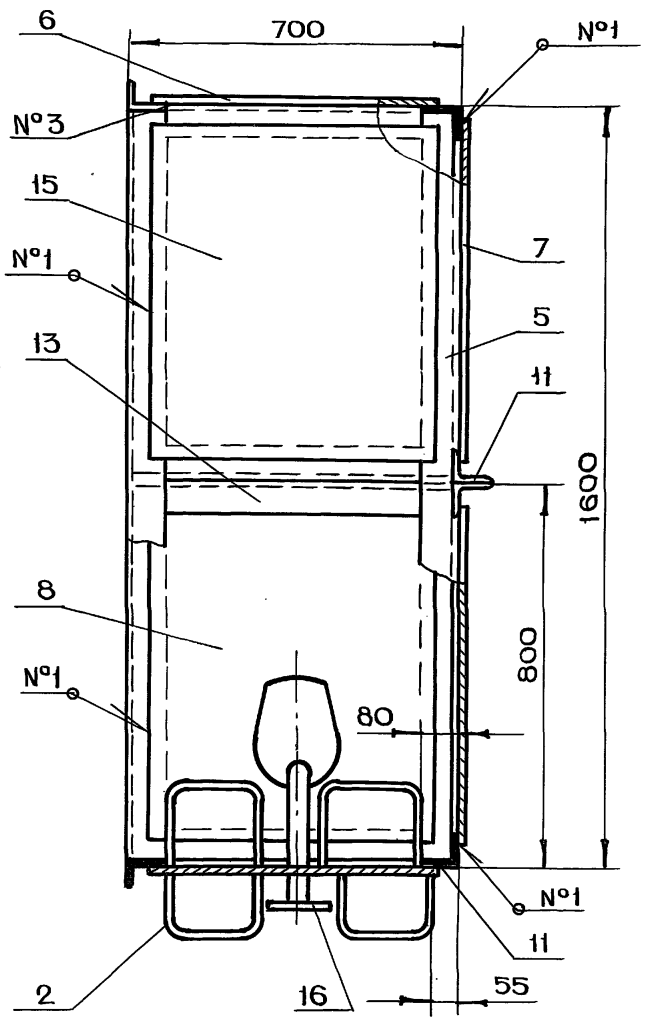

А - А

м 1:1

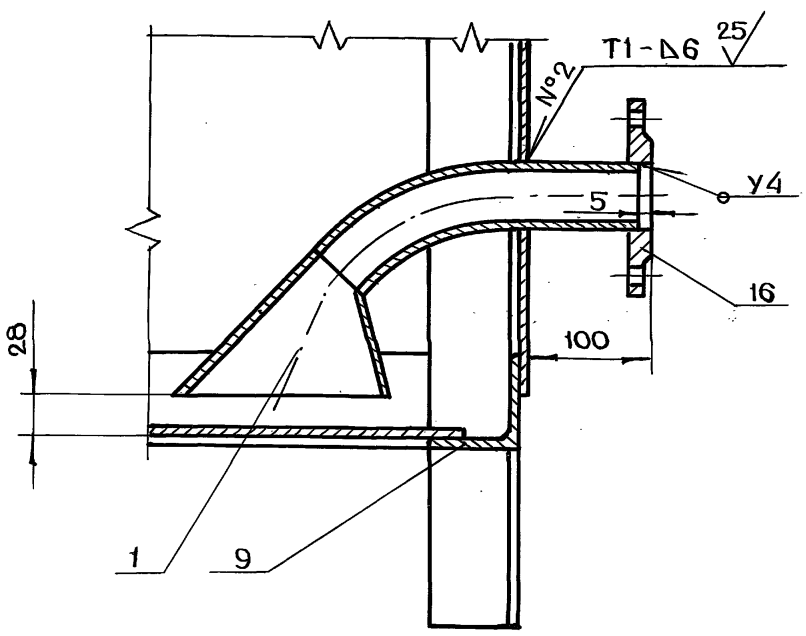

1. * Размеры для справок
2. $+t_2, -t_2, \pm \frac{t_2}{2}$
3. Сварку производить по ГОСТ 5264-80

					БВ-4.02.00.000СБ	
Изм	Лист	N докум.	Подп.	Дата		
Разраб.		Маркова			Секция II Сборочный чертеж	Лит. / Масса / Масштаб: 555 / 1:10
Пров.		Андреева				Лист / Листов 1
Гл.инж.пр.		Черкасова				
Н.контр.		Рачкова				
Гл.констр.		Григорьев				
Гл.спец.		Виноградов				Главапу Мосгорисполкома МОСПРОМПРОЕКТ Мастерская №6
Нач.маст.		Грибков				

9П338-09 99 Копировал Формат А2

Серия 07.900-2 Выпуск 1

Инв.N подл.	Подп.и дата	Взам.инв.N	Инв.N дубл.	Подп.и дата

Формат	Зона	Поз.	Обозначение	Наименование	Кол.	Примечание
БЧ		14	БВ-6.01.00.012	Обшивка		
				Лист $\frac{\text{БПН6 ГОСТ 19903-74}}{\text{Ст3 ГОСТ 14637-79}}$		
				(690 x 1890) h14	2	12.3 кг
БЧ		15	БВ-6.01.00.013	Уголок		
				Уголок $\frac{\text{Б-75×75×8 ГОСТ 8509-72}}{\text{Ст3сп ГОСТ 535-79}}$		
				L = 548 h14	3	14,8 кг
БЧ		16	БВ-6.01.00.014	Уголок		
				Уголок $\frac{\text{Б-75×75×8 ГОСТ 8509-72}}{\text{Ст3сп ГОСТ 535-79}}$		
				L = 1582 h14	2	28.5 кг
БЧ		17	БВ-6.01.00.015	Уголок		
				Уголок $\frac{\text{Б-75×75×8 ГОСТ 8509-72}}{\text{Ст3сп ГОСТ 535-79}}$		
				L = 2200 h14	5	99,2 кг
БЧ		18	БВ-6.01.00.016	Уголок		
				Уголок $\frac{\text{Б-75×50×8 ГОСТ 8510-72}}{\text{Ст3сп ГОСТ 535-79}}$		
				L = 2200 h14	1	16.3 кг
БЧ		19	БВ-6.01.00.017	Труба		
				Труба $\frac{\text{57×3,5 ГОСТ 8732-78}}{\text{Б10 ГОСТ 8731-74}}$		
				L = 155 h14	1	0.7 кг
				Стандартные изделия		
		20		Фланец 1-50-10 ст25 ГОСТ 12820-80	3	6.18 кг

Инв.N подл. | Подп. и дата | Взам.инв.N | Инв.N дубл. | Подп. и дата

Изм | Лист | N докум. | Подп. | Дата

БВ-6.01.00.000 Лист 2

Формат А4

Формат	Зона	Поз.	Обозначение	Наименование	Кол.	Примечание
				Документация		
А2			БВ-6.01.00.000СБ	Сборочный чертеж		
				Сборочные единицы		
А4		1	БВ-6.01.01.000	Труба всасывающая	1	
А4		2	БВ-6.01.02.000	Угольник	1	
				Детали		
А4		3	БВ-6.01.00.001	Обшивка	1	
А4		4	БВ-6.01.00.002	Дно	1	
А4		5	БВ-6.01.00.003	Накладка	3	
А4		6	БВ-6.01.00.004	Уголок	1	
А4		7	БВ-6.01.00.005	Уголок	1	
		8	-01	Уголок	1	
А4		9	БВ-6.01.00.007	Уголок	2	
А4		10	БВ-6.01.00.008	Уголок	1	
А4		11	БВ-6.01.00.009	Труба	1	
БЧ		12	БВ-6.01.00.010	Потолок		
				Лист $\frac{\text{БПН4 ГОСТ 19903-74}}{\text{Ст3 ГОСТ 14637-79}}$		
				(590 x 1490) h14	1	27.6 кг
БЧ		13	БВ-6.01.00.011	Обшивка		
				Лист $\frac{\text{БПН6 ГОСТ 19903-74}}{\text{Ст3 ГОСТ 14637-79}}$		
				(590 x 1890) h14	1	52.6 кг

Инв.N подл. | Подп. и дата | Взам.инв.N | Инв.N дубл. | Подп. и дата

Изм	Лист	N докум.	Подп.	Дата
Разраб.		Андреева		
Пров.		Маркова		
Гл.инж.пр.		Черкасова		
Н.контр.		Рачкова		

БВ-6.01.00.000

Секция I

Лит.	Лист	Листов
	1	2

Главапу Мосгорисполкома Моспромпроект мастерская №6

Формат А4

Серия 07.900-2 Выпуск 1

Формат	Зона	Поз.	Обозначение	Наименование	Кол.	Примечание
				Шайба ГОСТ 11371-78		
		14		6.02.01	3	
		15		12.02.01	12	
		17		Шайба 6.65Г.02.9 ГОСТ 6402-70	6	
				Материалы		
				Грунт ХС-04 ТУ6-10-1414-76		2.3 кг
				Грунт ГФ-020 ТУ6-10-1642-77		2.3 кг
				Эмаль ХС-558 ТУ-10-592-76		12.4кг
				Эмаль ГФ-230 ГОСТ 64-77		10.1 кг

Инв.N подл. | Подп. и дата | Взам.инв.N | Инв.N дубл. | Подп. и дата

Изм | Лист | N докум. | Подп. | Дата

БВ-6.00.00.000 Лист 2

Формат А4

Формат	Зона	Поз.	Обозначение	Наименование	Кол.	Примечание
				Документация		
А2			БВ-6.00.00.000СБ	Сборочный чертеж		
			Выпуск „0"	Технические условия на изготовление баков для воды БВ-2, БВ-4, БВ-6, БВ-8, БВ-10, БВ-0,9, БВ-0.25		
				Сборочные единицы		
А4		1	БВ-6.01.00.000	Секция I	1	
А4		2	БВ-6.02.00.000	Секция II	1	
А4		3	БВ-6.03.00.000	Секция III	1	
А4		4	БВ-6.04.00.000	Крышка	1	
				Детали		
А4		6	БВ-6.00.00.002	Полухомут	6	
				Стандартные изделия		
				Болт ГОСТ 7798-70		
		7		М6-6g×10.58.01	6	
		8		М12-6g×35.58.01	12	
		10		Винт В.М6-6g×16.48.01 ГОСТ 1491-80	3	
				Гайка ГОСТ 5915-70		
		11		М6-7Н.5.01	3	
		12		М12-7Н.5.01	12	

Инв.N подл. | Подп. и дата | Взам.инв.N | Инв.N дубл. | Подп. и дата

Изм	Лист	N докум.	Подп.	Дата
Разраб.		Андреева		
Пров.		Маркова		
Гл.инж.пр.		Черкасова		
Н.контр.		Рачкова		

БВ-6.00.00.000

Бак БВ-6

Лит.	Лист	Листов
	1	2

Главапу Мосгорисполкома Моспромпроект мастерская №6

БВ-6.00.00.000СБ

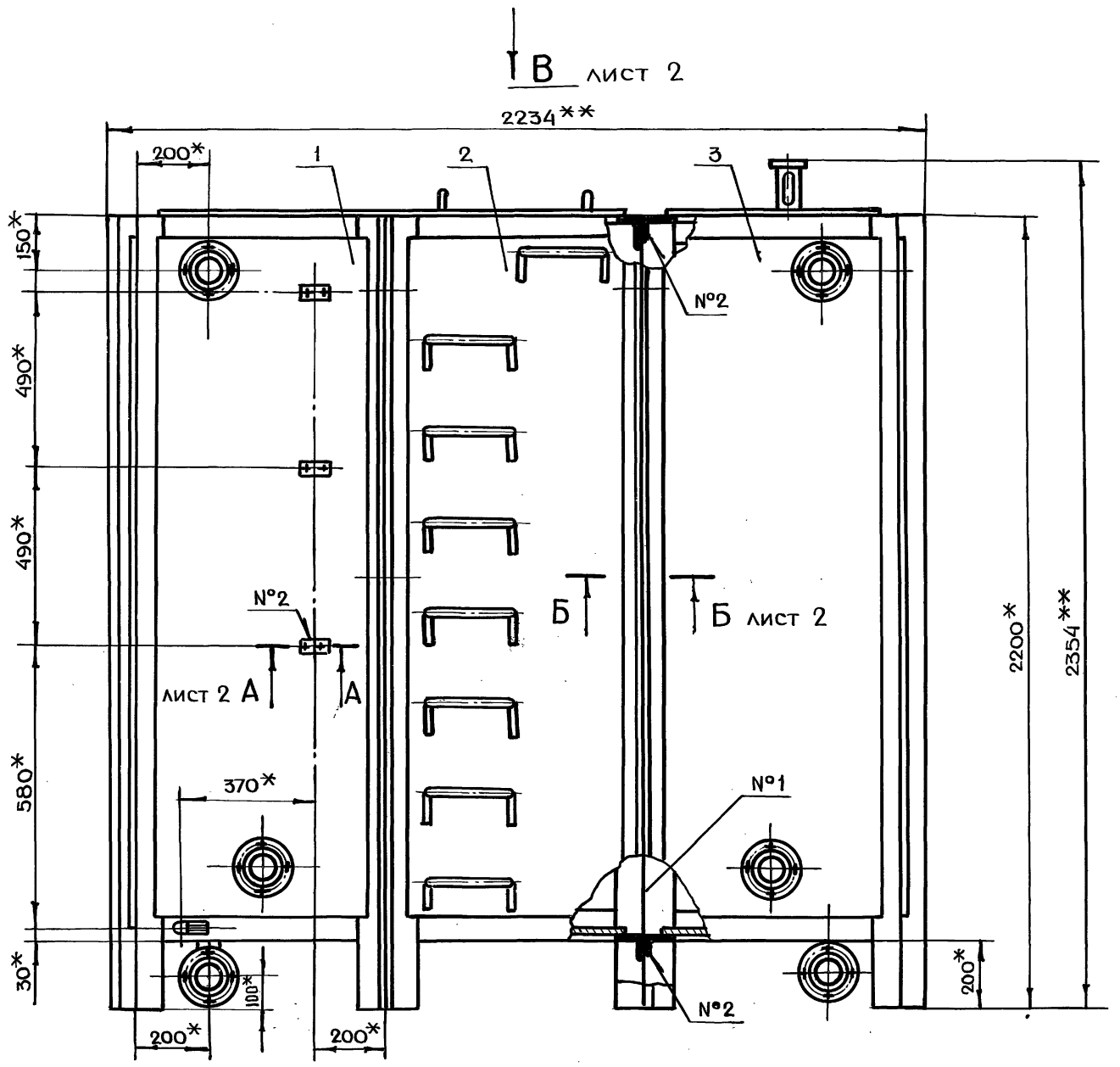

1. * Размеры для справок
2. ** Размеры габаритные
3. Сварку производить по ГОСТ 5264-80
4. Внутреннюю поверхность бака грунтовать грунтом ХС-04 (ТУ6-10-1414-76) - 1 слой и красить эмалью ХС-558 (ТУ6-10-592-76) - 2÷3 слоя
5. Внешнюю поверхность, кроме трущейся поверхности бака, грунтовать грунтом ГФ-020 ТУ6-10-1642-77 и красить 2 раза эмалью ГФ-230 ГОСТ 64-77
6. Полухомуты предназначены для крепления указателей уровня
7. Патрубки неиспользованные при монтаже заглушить.
8. Остальные технические требования см. выпуск „0".

					БВ-6.00.00.000СБ			
Изм	Лист	N докум.	Подп.	Дата	Бак БВ-6 Сборочный чертеж	Лит.	Масса	Масштаб
Разраб.		Чернявский	Чернявский				1442	1:10
Пров.		Маркова	Маркова			Лист 1	Листов 2	
Гл.инж.пр.		Черкасова						
Н.контр.		Рачкова				Глав АПУ Мосгорисполкома МОСПРОМПРОЕКТ Мастерская N 6		
Гл.констр.		Григорьев						
Гл.спец.		Бычков						
Нач.маст.		Грибков						

Серия 07.900-2 выпуск 1

Инв.N подл. | Подп. и дата | Взам.инв.N | Инв.N дубл. | Подп. и дата

Копировал Формат А2

Вид В лист 1

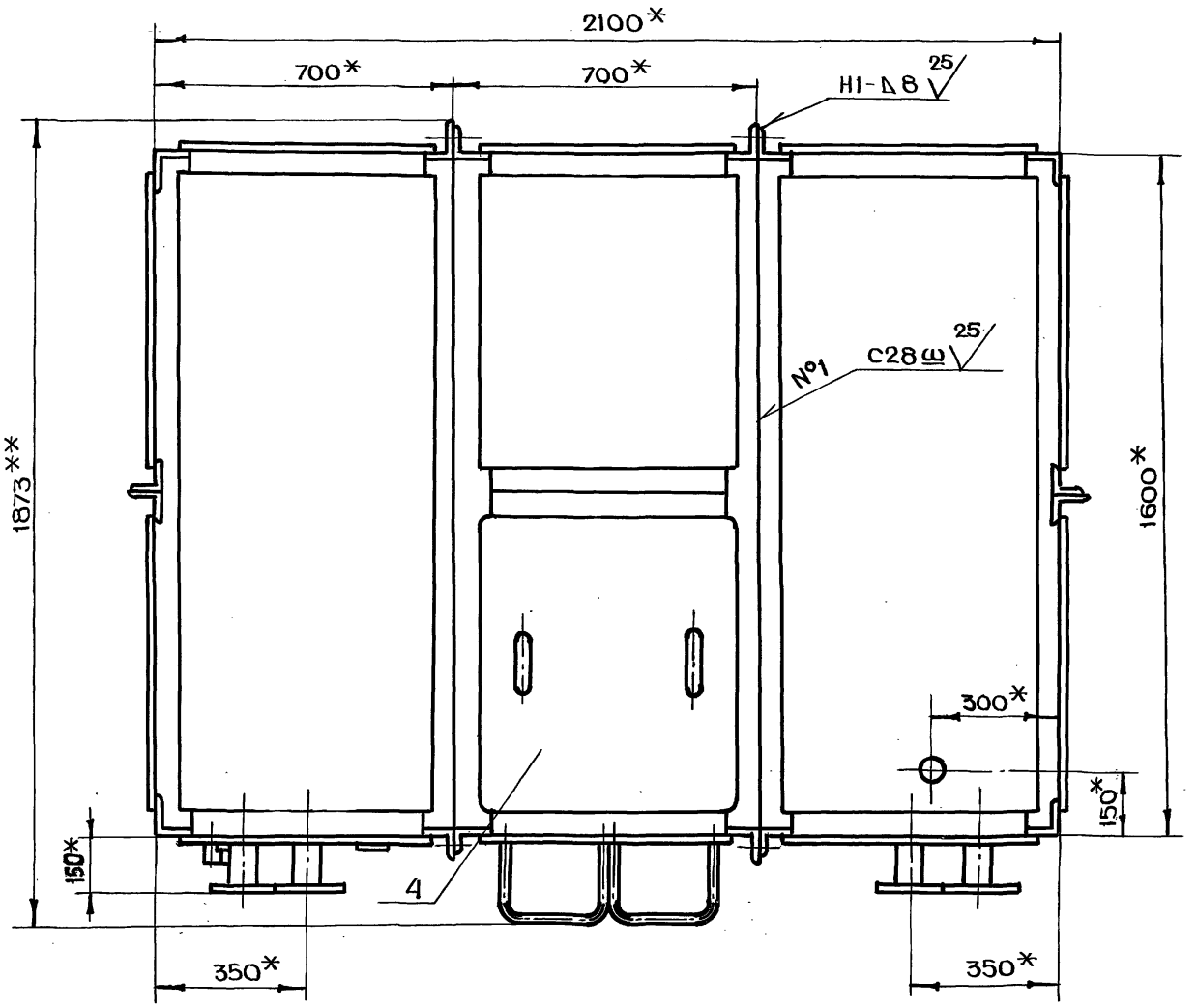

А - А лист 1
м 1:1

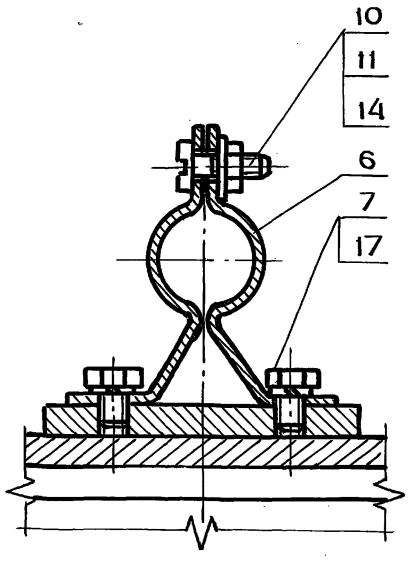

Б - Б лист 1
м 1:2

После сварки монтажные болты снять, отверстия заварить

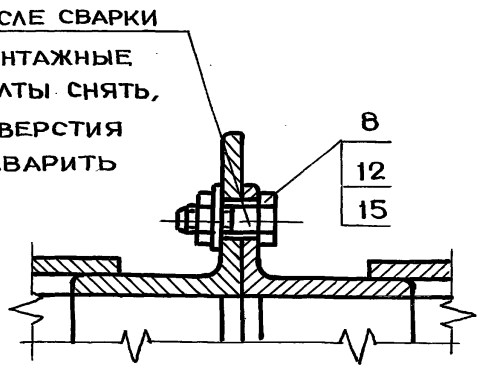

Серия 07.900-2 Выпуск 1

Инв.N подл. | Подп. и дата | Взам.инв.N | Инв.N дубл. | Подп. и дата

Изм.	Лист	N докум.	Подп.	Дата	БВ-6.00.00.000СБ	Лист 2

Копировал Формат А2

БВ-6.01.00.003

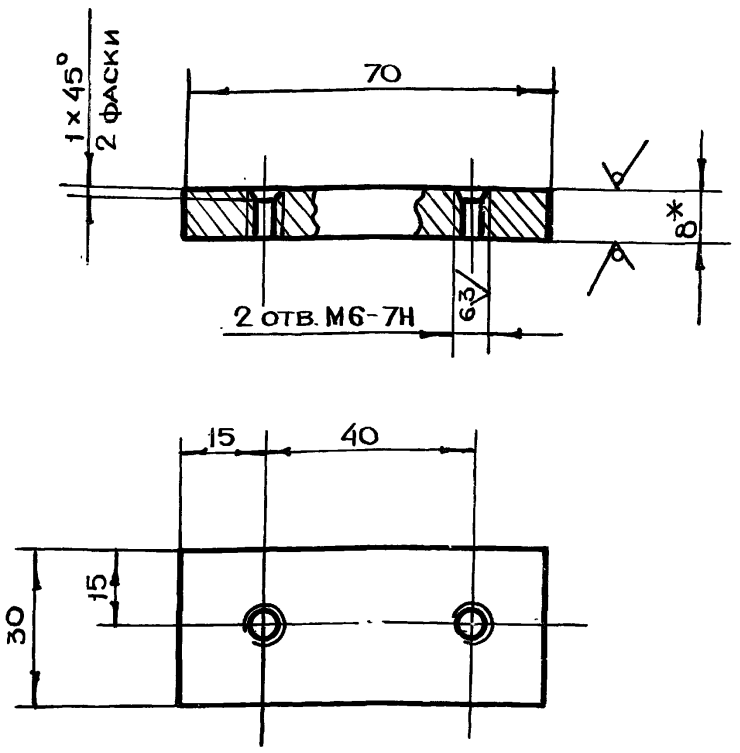

1. * Размер для справок
2. $+t_2, -t_2, \pm \frac{t_2}{2}$

Изм	Лист	N докум.	Подп.	Дата	БВ-6.01.00.003			
Разраб.		Андреева			Накладка	Лит.	Масса	Масштаб
Пров.		Маркова					0.13	1:1
Гл.инж.пр.		Черкасова				Лист	Листов 1	
Н.контр.		Рачкова			Лист БПН8 ГОСТ19903-74 / Ст3 ГОСТ14637-79	Главапу Мосгорисполкома МОСПРОМПРОЕКТ Мастерская №6		

Подп. и дата | Инв. N дубл. | Взам. инв. N | Подп. и дата | Инв. N подл.

Формат А4

БВ-6.01.00.002

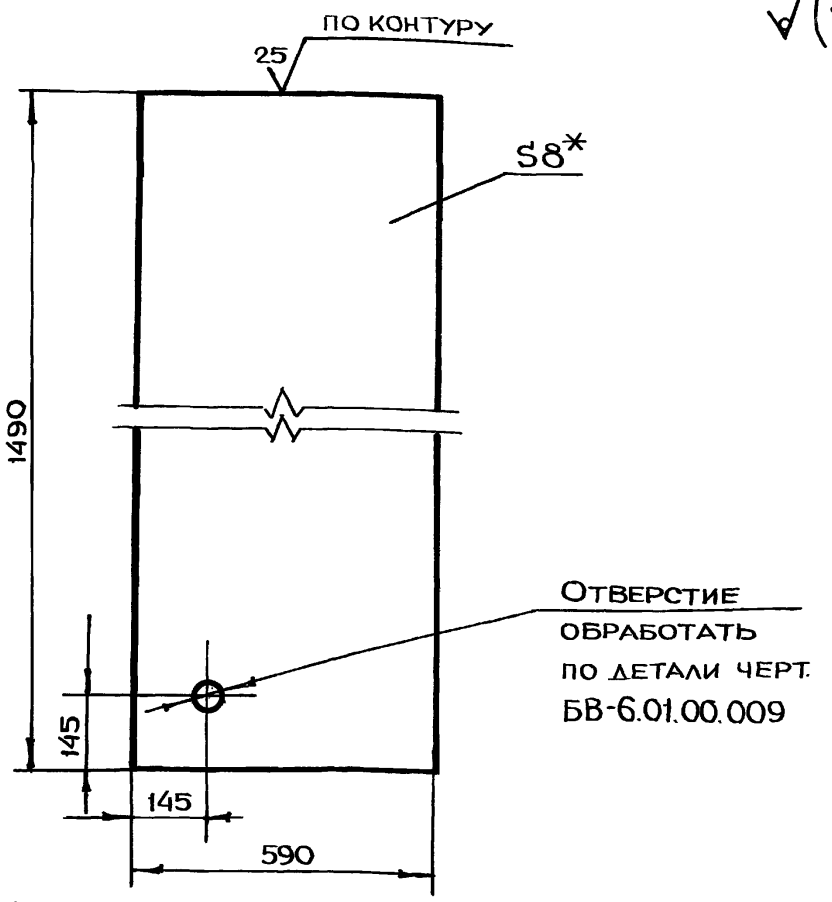

1. * Размер для справок
2. $+t_2, -t_2, \pm \frac{t_2}{2}$

Изм	Лист	N докум.	Подп.	Дата	БВ-6.01.00.002			
Разраб.		Андреева			Дно	Лит.	Масса	Масштаб
Пров.		Маркова					55.1	1:10
Гл.инж.пр.		Черкасова				Лист	Листов 1	
Н.контр.		Рачкова			Лист БПН8 ГОСТ19903-74 / Ст3 ГОСТ14637-79	Главапу Мосгорисполкома МОСПРОМПРОЕКТ Мастерская №6		

Подп. и дата | Инв. N дубл. | Взам. инв. N | Подп. и дата | Инв. N подл.

Формат А4

Серия 07.900-2 Выпуск 1

БВ-6.01.00.001

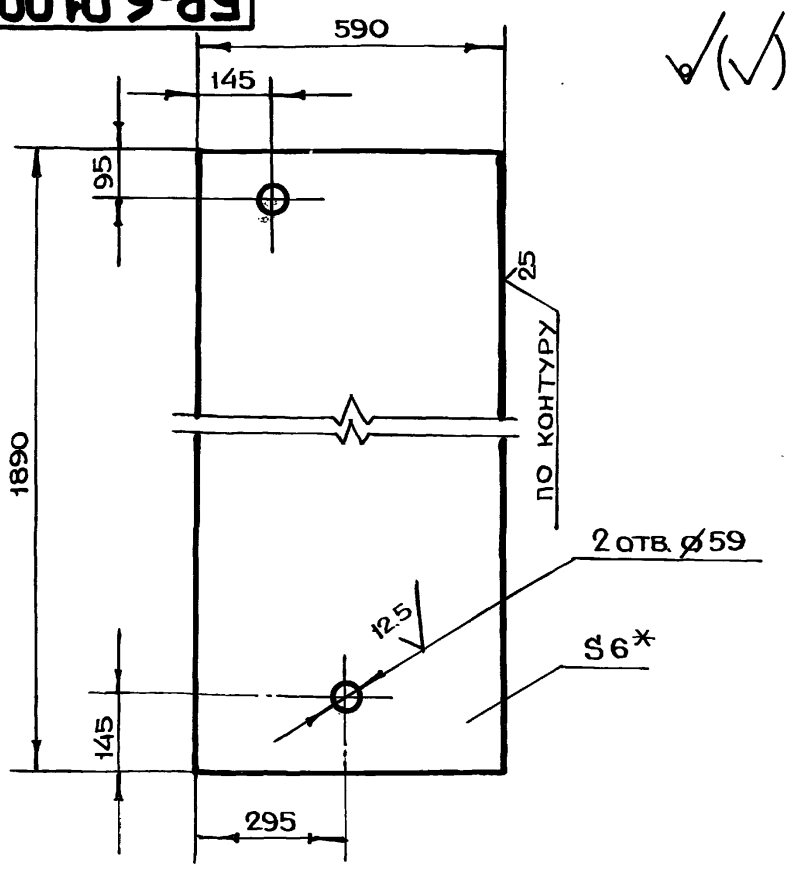

1. * Размер для справок
2. $+t_2, -t_2, \pm \frac{t_2}{2}$

Изм	Лист	N докум.	Подп.	Дата	БВ-6.01.00.001			
Разраб.		Андреева			Обшивка	Лит.	Масса	Масштаб
Пров.		Маркова					52.3	1:10
Гл.инж.пр.		Черкасова				Лист	Листов 1	
Н.контр.		Рачкова			Лист БПН6 ГОСТ19903-74 / Ст3 ГОСТ14637-79	Главапу Мосгорисполкома МОСПРОМПРОЕКТ Мастерская №6		

Подп. и дата | Инв. N дубл. | Взам. инв. N | Подп. и дата | Инв. N подл.

Формат А4

БВ-6.00.00.002

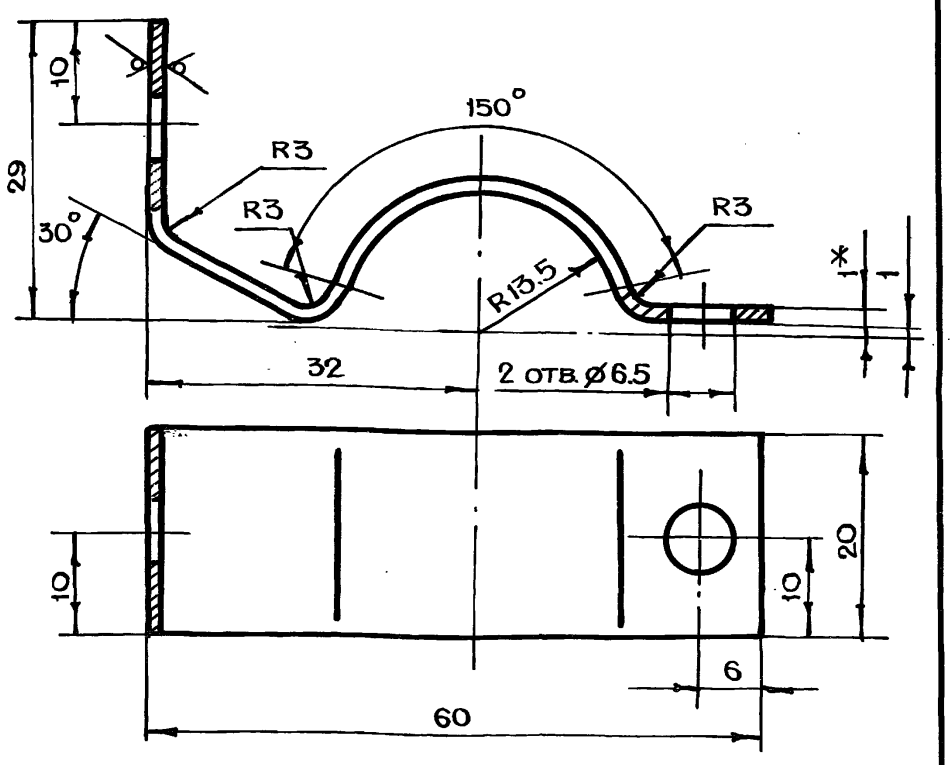

1. * Размер для справок
2. $+t_2, -t_2, \pm \frac{t_2}{2}$
3. Длина развертки L = 96 мм

Изм	Лист	N докум.	Подп.	Дата	БВ-6.00.00.002			
Разраб.		Андреева			Полухомут	Лит.	Масса	Масштаб
Пров.		Маркова					0.01	2:1
Гл.инж.пр.		Черкасова				Лист	Листов 1	
Н.контр.		Рачкова						
Гл.констр.		Григорьев			Лист БПН1.0 ГОСТ19903-74 / 3-IV-Ст3 ГОСТ16523-70	Главапу Мосгорисполкома МОСПРОМПРОЕКТ Мастерская №6		
Нач.маст.		Грибков						
Гл.спец.		Виноградов						

Подп. и дата | Инв. N дубл. | Взам. инв. N | Подп. и дата | Инв. N подл.

Формат А4

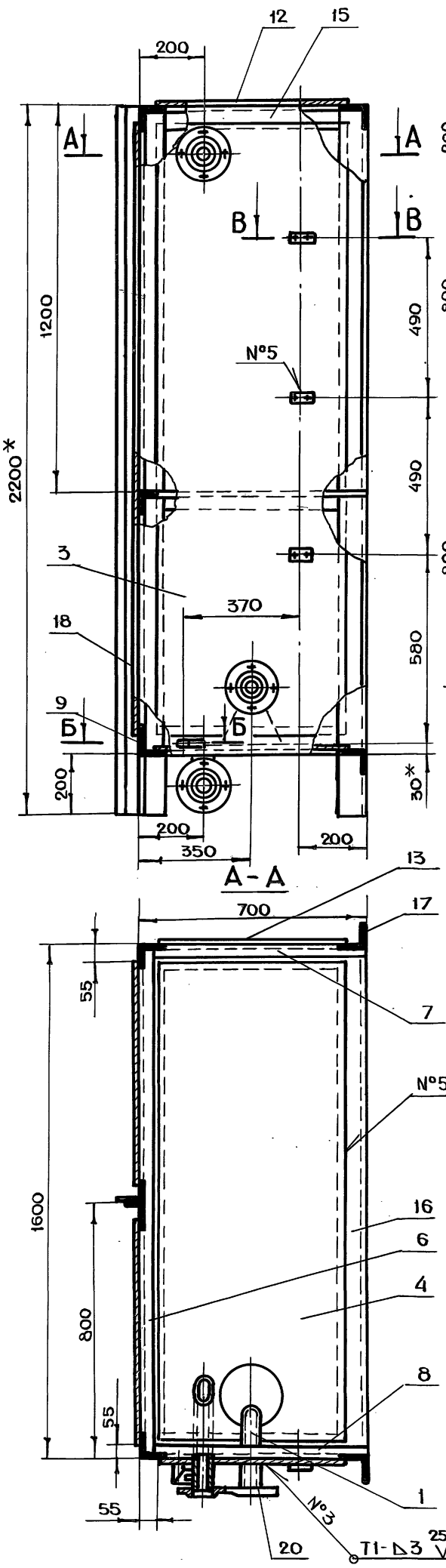

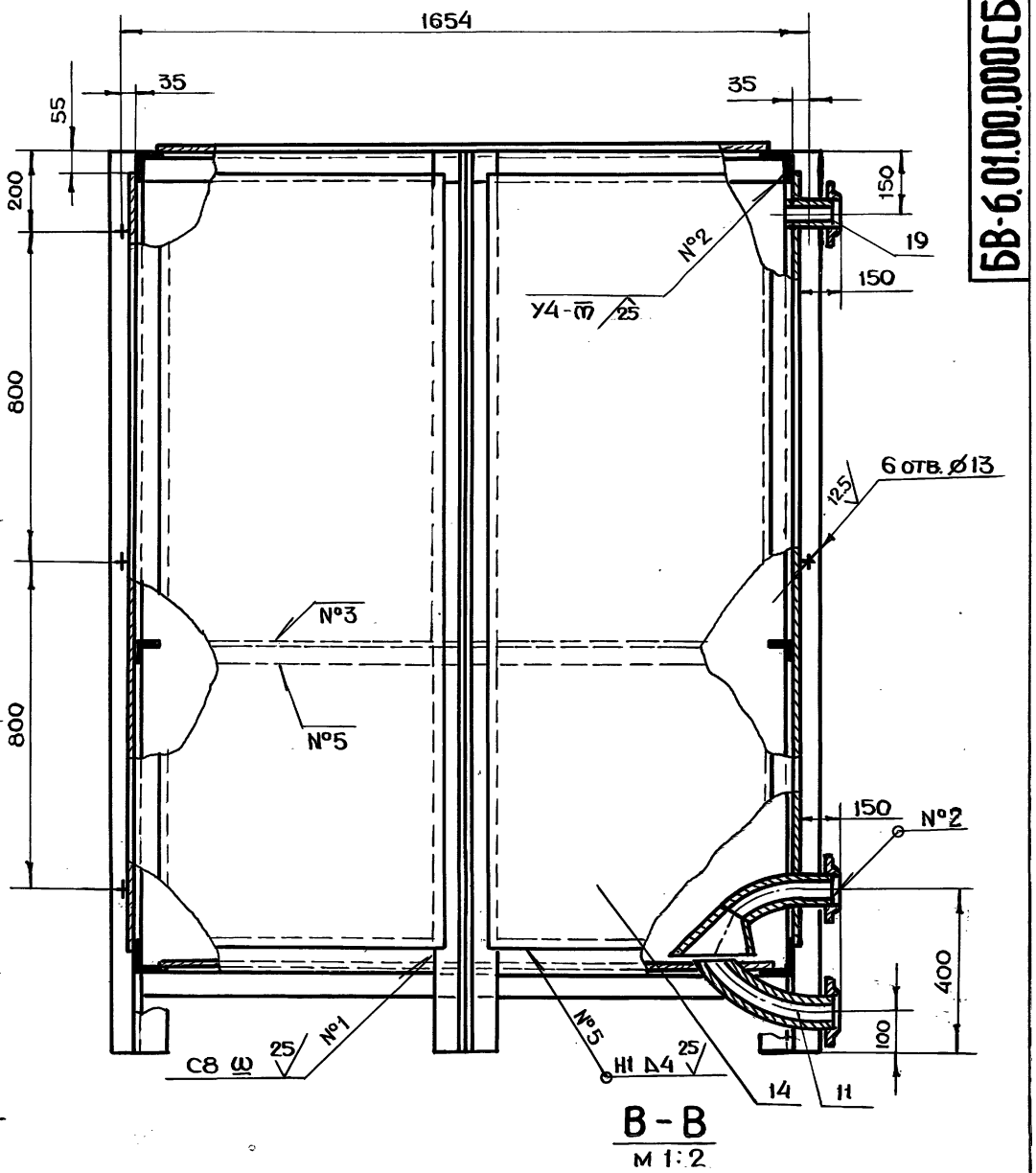

В-В
м 1:2

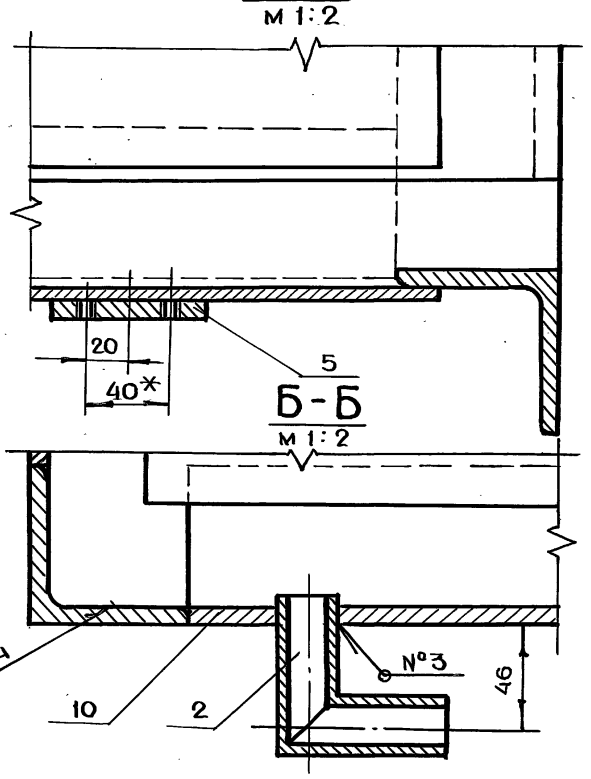

Б-Б
м 1:2

1. * Размеры для справок
2. $+t_2, -t_2, \pm\frac{t_2}{2}$
3. Сварку производить по ГОСТ 5264-80

					БВ-6.01.00.000СБ		
Изм.	Лист	N докум.	Подп.	Дата			
Разраб.		Андреева			Секция I Сборочный чертеж	Лит.	Масса 524 / Масштаб 1:10
Пров.		Маркова				Лист	Листов 1
Гл.инж.пр.		Черкасова				ГлавАПУ Мосгорисполкома МОСПРОМПРОЕКТ Мастерская N 6	
Н.контр.		Рачкова					
Гл.констр.		Григорьев					
Гл.спец.		Виноградов					
Нач.маст.		Грибков					

Копировал Формат А2

Серия 07.900-2 Выпуск 1

Инв. N подл. | Подп. и дата | Взам. инв. N | Инв. N дубл. | Подп. и дата

БВ-6.01.00.009

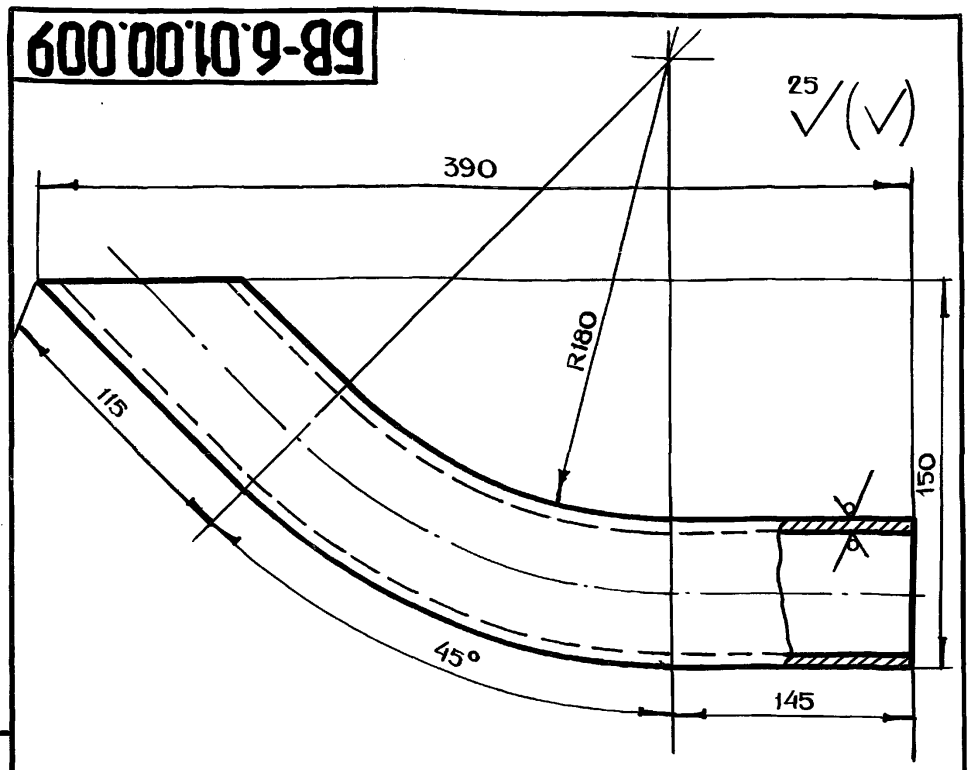

1. $-t_2, \pm \frac{t_2}{2}$

2. Длина развертки $L = 425$ мм

Изм	Лист	N докум.	Подп.	Дата	БВ-6.01.00.009		
Разраб.		Андреева			Труба	Лит.	Масса: 2.0
Пров.		Маркова					Масштаб: 1:2
Гл.инж.пр.		Черкасова				Лист	Листов 1
Н.контр.		Рачкова			Труба 57×3,5 ГОСТ 8732-78 / Б10 ГОСТ 8731-74	Главалу Мосгорисполкома МОСПРОМПРОЕКТ Мастерская № 6	

Формат А4

Подл. и дата | Инв.N дубл. | Взам.инв.N | Подл. и дата | Инв.N подл.

БВ-6.01.00.008

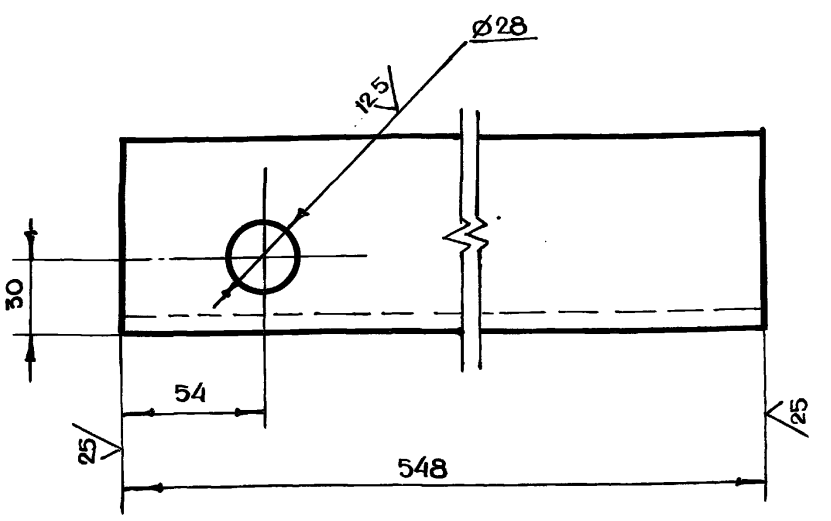

$+t_2, -t_2, \pm \frac{t_2}{2}$

Изм	Лист	N докум.	Подп.	Дата	БВ-6.01.00.008		
Разраб.		Андреева			Уголок	Лит.	Масса: 4.9
Пров.		Маркова					Масштаб: 1:2
Гл.инж.пр.		Черкасова				Лист	Листов 1
Н.контр.		Рачкова			Уголок Б-75×75×8 ГОСТ 8509-72 / Ст3сп ГОСТ 535-79	Главалу Мосгорисполкома МОСПРОМПРОЕКТ Мастерская № 6	

Формат А4

Подл. и дата | Инв.N дубл. | Взам.инв.N | Подл. и дата | Инв.N подл.

Серия 07.900-2 Выпуск 1

БВ-6.01.00.005

БВ-6.01.00.005
648

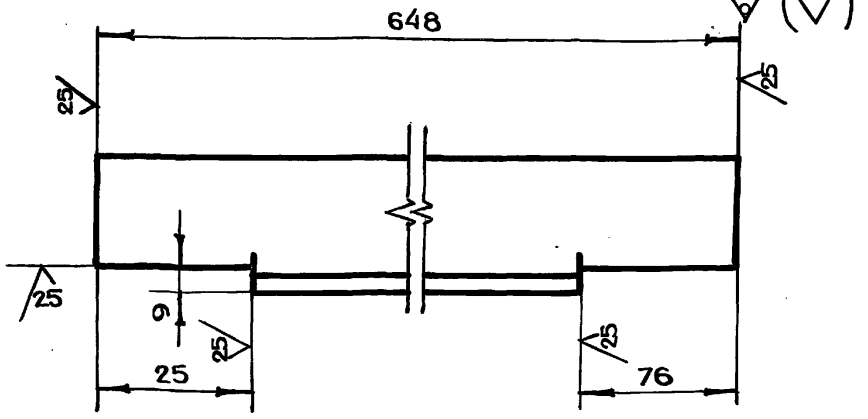

БВ-6.01.00.005-01 - зеркальное отражение

Остальное см. БВ-6.01.00.005

м 1:5

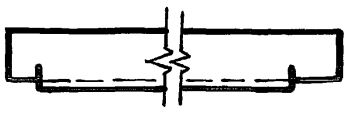

$-t_2, \pm \frac{t_2}{2}$

Изм	Лист	N докум.	Подп.	Дата	БВ-6.01.00.005		
Разраб.		Андреева			Уголок	Лит.	Масса: 2.4
Пров.		Маркова					Масштаб: 1:2
Гл.инж.пр.		Черкасова				Лист	Листов 1
Н.контр.		Рачкова			Уголок Б-50×50×5 ГОСТ 8509-72 / Ст3сп ГОСТ 535-79	Главалу Мосгорисполкома МОСПРОМПРОЕКТ Мастерская № 6	

Формат А4

Подл. и дата | Инв.N дубл. | Взам.инв.N | Подл. и дата | Инв.N подл.

БВ-6.01.00.004

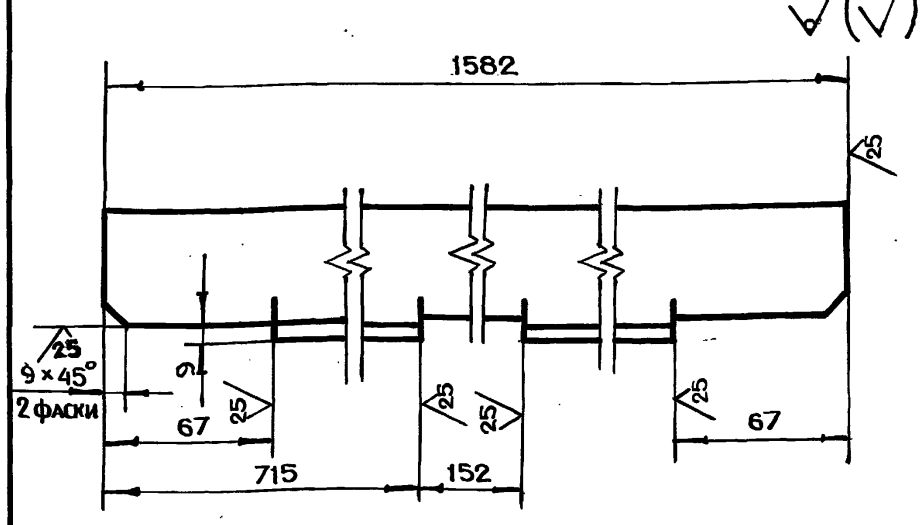

$-t_2, \pm \frac{t_2}{2}$

Изм	Лист	N докум.	Подп.	Дата	БВ-6.01.00.004		
Разраб.		Андреева			Уголок	Лит.	Масса: 5.9
Пров.		Маркова					Масштаб: 1:2
Гл.инж.пр.		Черкасова				Лист	Листов 1
Н.контр.		Рачкова			Уголок Б-50×50×5 ГОСТ 8509-72 / Ст3сп ГОСТ 535-79	Главалу Мосгорисполкома МОСПРОМПРОЕКТ Мастерская № 6	
Гл.констр.		Григорьев					
Гл.спец.		Виноградов					
Нач.маст.		Грибков					

Формат А4

Подл. и дата | Инв.N дубл. | Взам.инв.N | Подл. и дата | Инв.N подл.

БВ-6.02.00.004

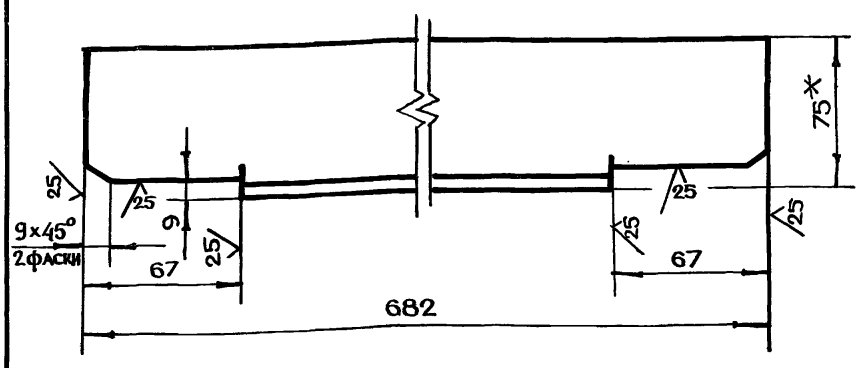

Обозначение	Масса, кг	Материал
БВ-6.02.00.004	5.5	Уголок $\frac{Б\text{-}75\times75\times8\ ГОСТ\ 8509\text{-}72}{Ст3сп\ ГОСТ\ 535\text{-}79}$
-01		Уголок $\frac{75\times50\times8\ ГОСТ\ 8510\text{-}72}{Ст3сп\ ГОСТ\ 535\text{-}79}$

1. * Размер для справок
2. $-t_{2,} \pm \frac{t_2}{2}$

Изм	Лист	N докум.	Подп.	Дата	БВ-6.02.00.004			
Разраб.		Помазкова			Уголок	Лит.	Масса	Масштаб
Пров.		Маркова					См. табл.	1:2
Гл.инж.пр.		Черкасова				Лист	Листов 1	
Н.контр.		Рачкова			См. таблицу	ГлавАПУ Мосгорисполкома МОСПРОМПРОЕКТ Мастерская №6		

Подл. и дата | Инв.N подл. | Подп. и дата | Взам.инв.N | Инв.N дубл. | Подп. и дата

Формат А4

БВ-6.01.02.001

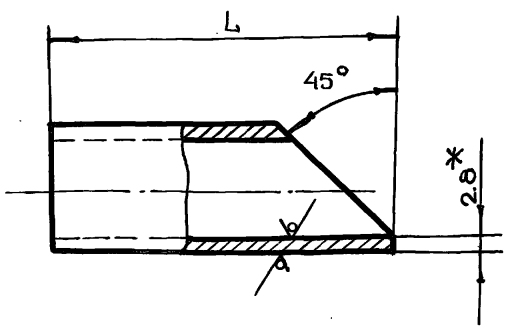

Обозначение	L, мм	Масса, кг
БВ-6.01.02.001	68	0.1
-01	73	0.11

1. * Размер для справок
2. $-t_{2,} \pm \frac{t_2}{2}$

Изм	Лист	N докум.	Подп.	Дата	БВ-6.01.02.001			
Разраб.		Андреева			Труба	Лит.	Масса	Масштаб
Пров.		Маркова					См. табл.	1:1
Гл.инж.пр.		Черкасова				Лист	Листов 1	
Н.контр.		Рачкова			Труба 20×2.8 ГОСТ 3262-75	ГлавАПУ Мосгорисполкома МОСПРОМПРОЕКТ Мастерская №6		

Подл. и дата | Инв.N подл. | Подп. и дата | Взам.инв.N | Инв.N дубл. | Подп. и дата

Формат А4

БВ-6.01.01.002

Серия 07.900-2 Выпуск 1

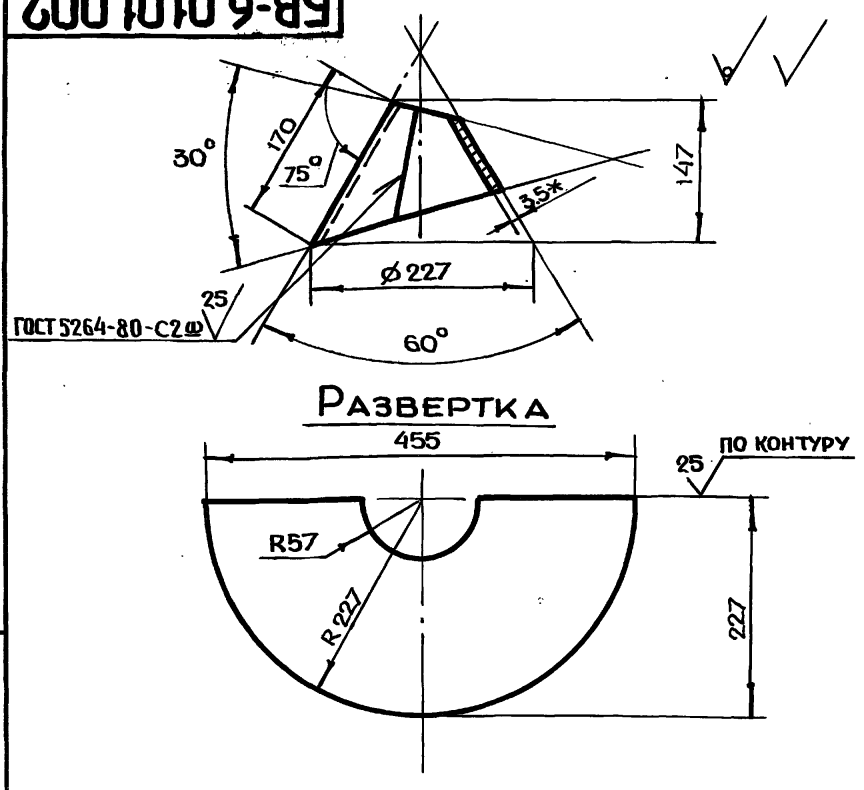

1. * Размер для справок
2. $+t_{2,} -t_{2,} \pm \frac{t_2}{2}$

Изм	Лист	N докум.	Подп.	Дата	БВ-6.01.01.002			
Разраб.		Андреева			Раструб	Лит.	Масса	Масштаб
Пров.		Маркова					2.1	1:5
Гл.инж.пр.		Черкасова				Лист	Листов 1	
Н.контр.		Рачкова			Лист БПН3.5 ГОСТ 19903-74 / 3-IV-Ст3 ГОСТ 16523-70	ГлавАПУ Мосгорисполкома МОСПРОМПРОЕКТ Мастерская №6		

Инв.N подл. | Подп. и дата | Взам.инв.N | Инв.N дубл. | Подп. и дата

Формат А4

БВ-6.01.01.001

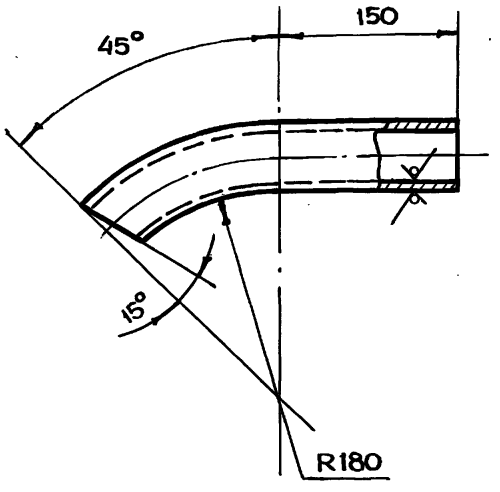

1. $\pm \frac{t_2}{2}$
2. Длина развертки $L = 314$ мм

Изм	Лист	N докум.	Подп.	Дата	БВ-6.01.01.001			
Разраб.		Андреева			Труба	Лит.	Масса	Масштаб
Пров.		Маркова					14	1:4
Н.контр.		Рачкова				Лист	Листов 1	
Гл.констр.		Григорьев			Труба 57×3.5 ГОСТ 8732-78 / Б10 ГОСТ 8731-74	ГлавАПУ Мосгорисполкома МОСПРОМПРОЕКТ Мастерская №6		
Гл.спец.		Виноградов						
Нач.маст.		Грибков						

Инв.N подл. | Подп. и дата | Взам.инв.N | Инв.N дубл. | Подп. и дата

Копировал

Формат А4

Формат	Зона	Поз.	Обозначение	Наименование	Кол.	Примечание
Б4		12	БВ-6.01.00.013	Уголок		
				Уголок $\frac{Б\text{-}75\times75\times8\ ГОСТ\ 8509\text{-}72}{Ст3сп\ ГОСТ\ 535\text{-}79}$		
				L = 548 h14	4	19.8 кг
Б4		13	БВ-6.01.00.015	Уголок		
				Уголок $\frac{Б\text{-}75\times75\times8\ ГОСТ\ 8509\text{-}72}{Ст3сп\ ГОСТ\ 535\text{-}79}$		
				L = 2200 h14	3	59.5 кг
Б4		14	БВ-6.01.00.016	Уголок		
				Уголок $\frac{Б\text{-}75\times50\times8\ ГОСТ\ 8510\text{-}72}{Ст3сп\ ГОСТ\ 535\text{-}79}$		
				L = 2200 h14	3	49 кг
Ч		15	БВ-6.01.00.002	Дно		
Б4		16	БВ-6.02.00.009	Уголок		
				Уголок $\frac{Б\text{-}75\times50\times8\ ГОСТ\ 8510\text{-}72}{Ст3сп\ ГОСТ\ 535\text{-}79}$		
				L = 1582 h14	2	23.5 кг
Ч		17	БВ-6.01.00.009	Труба	1	
Б4		18	БВ-6.01.00.010	Труба		
				Труба $\frac{57\times3.5\ ГОСТ\ 8732\text{-}78}{Б10\ ГОСТ\ 8731\text{-}74}$		
				L = 155 h14	1	0,8 кг
				Стандартные изделия		
		19		Фланец 1-50-10 ст25 ГОСТ 12820-80	3	6.18 кг

Подп. и дата | Инв. N дубл. | Взам. инв. N | Подп. и дата | Инв. N подл.

Изм	Лист	N докум.	Подп.	Дата

БВ-6.03.00.000

Лист 2

Формат А4

Формат	Зона	Поз.	Обозначение	Наименование	Кол.	Примечание
				Документация		
А2			БВ-6.03.00.000СБ	Сборочный чертеж		
				Сборочные единицы		
А4		1	БВ-6.01.01.000	Труба всасывающая	1	
				Детали		
А4		2	БВ-6.01.00.001	Обшивка	1	
А4		3	БВ-6.03.00.002	Потолок	1	
А4		4	БВ-6.03.00.003	Труба	1	
А4		5	БВ-6.03.00.004	Диск	1	
А4		6	БВ-6.01.00.004	Уголок	1	
А4		7	БВ-6.01.00.005	Уголок	1	
		8	БВ-6.01.00.005-01	Уголок	1	
А4		9	БВ-6.01.00.007	Уголок	2	
Б4		10	БВ-6.01.00.011	Обшивка		
				Лист $\frac{БПН6\ ГОСТ\ 19903\text{-}74}{Ст3\ ГОСТ\ 14637\text{-}79}$		
				(590×1890) h14	1	52.6 кг
Б4		11	БВ-6.01.00.012	Обшивка		
				Лист $\frac{БПН6\ ГОСТ\ 19903\text{-}74}{Ст3\ ГОСТ\ 14637\text{-}79}$		
				(690×1890) h14	2	123 кг

Подп. и дата | Инв. N дубл. | Взам. инв. N | Подп. и дата | Инв. N подл.

Изм	Лист	N докум.	Подп.	Дата
Разраб.		Андреева		
Пров.		Маркова		
Гл.инж.пр.		Черкасова		
Н.контр.		Рачкова		

БВ-6.03.00.000

Секция III

Лит.	Лист	Листов
	1	2

Главапу Мосгорисполкома Моспромпроект Мастерская №6

Формат А4

Серия 07.900-2 Выпуск 1

Формат	Зона	Поз.	Обозначение	Наименование	Кол.	Примечание
Б4		10	БВ-6.01.00.011	Обшивка		
				Лист $\frac{БПН6\ ГОСТ\ 19903\text{-}74}{Ст3\ ГОСТ\ 14637\text{-}79}$		
				(590×1890) h14	2	105.2 кг
Б4		11	БВ-6.01.00.013	Уголок		
				Уголок $\frac{Б\text{-}75\times75\times8\ ГОСТ\ 8509\text{-}72}{Ст3сп\ ГОСТ\ 535\text{-}79}$		
				L = 548 h14	4	19.8 кг
Б4		12	БВ-6.01.00.014	Уголок		
				Уголок $\frac{Б\text{-}75\times75\times8\ ГОСТ\ 8509\text{-}72}{Ст3сп\ ГОСТ\ 535\text{-}79}$		
				L = 1582 h14	2	28.5 кг
Б4		13	БВ-6.01.00.015	Уголок		
				Уголок $\frac{Б\text{-}75\times75\times8\ ГОСТ\ 8509\text{-}72}{Ст3сп\ ГОСТ\ 535\text{-}79}$		
				L = 2200 h14	2	39.7 кг
Б4		14	БВ-6.01.00.016	Уголок		
				Уголок $\frac{Б\text{-}75\times50\times8\ ГОСТ\ 8510\text{-}72}{Ст3сп\ ГОСТ\ 535\text{-}79}$		
				L = 2200 h14	2	32.7 кг

Подп. и дата | Инв. N дубл. | Взам. инв. N | Подп. и дата | Инв. N подл.

Изм	Лист	N докум.	Подп.	Дата

БВ-6.02.00.000

Лист 2

Формат А4

Формат	Зона	Поз.	Обозначение	Наименование	Кол.	Примечание
				Документация		
А2			БВ-6.02.00.000СБ	Сборочный чертеж		
				Детали		
А4		1	БВ-6.02.00.001	Скоба	14	
А4		2	БВ-6.02.00.002	Косынка	4	
А4		3	БВ-6.02.00.003	Уголок	2	
А4		4	БВ-6.02.00.004	Уголок	1	
		5	-01	Уголок	1	
Б4		6	БВ-6.02.00.006	Потолок		
				Лист $\frac{БПН4\ ГОСТ\ 19903\text{-}74}{Ст3\ ГОСТ\ 14637\text{-}79}$		
				(590×690) h14	1	12.8 кг
Б4		7	БВ-6.02.00.007	Дно		
				Лист $\frac{БПН8\ ГОСТ\ 19903\text{-}74}{Ст3\ ГОСТ\ 14637\text{-}79}$		
				(590×1490) h14	1	55.3 кг
Б4		8	БВ-6.02.00.008	Уголок		
				Уголок $\frac{Б\text{-}50\times50\times5\ ГОСТ\ 8509\text{-}72}{Ст3сп\ ГОСТ\ 535\text{-}79}$		
				L = 1582 h14	2	11.9 кг
Б4		9	БВ-6.02.00.009	Уголок		
				Уголок $\frac{Б\text{-}75\times50\times8\ ГОСТ\ 8510\text{-}72}{Ст3сп\ ГОСТ\ 535\text{-}79}$		
				L = 1582 h14	2	23.5 кг

Подп. и дата | Инв. N дубл. | Взам. инв. N | Подп. и дата | Инв. N подл.

Изм	Лист	N докум.	Подп.	Дата
Разраб.		Андреева		
Пров.		Маркова		
Гл.инж.пр.		Черкасова		
Н.контр.		Рачкова		

БВ-6.02.00.000

Секция II

Лит.	Лист	Листов
	1	2

Главапу Мосгорисполкома Моспромпроект Мастерская №6

Формат А4

БВ-6.02.00.000СБ

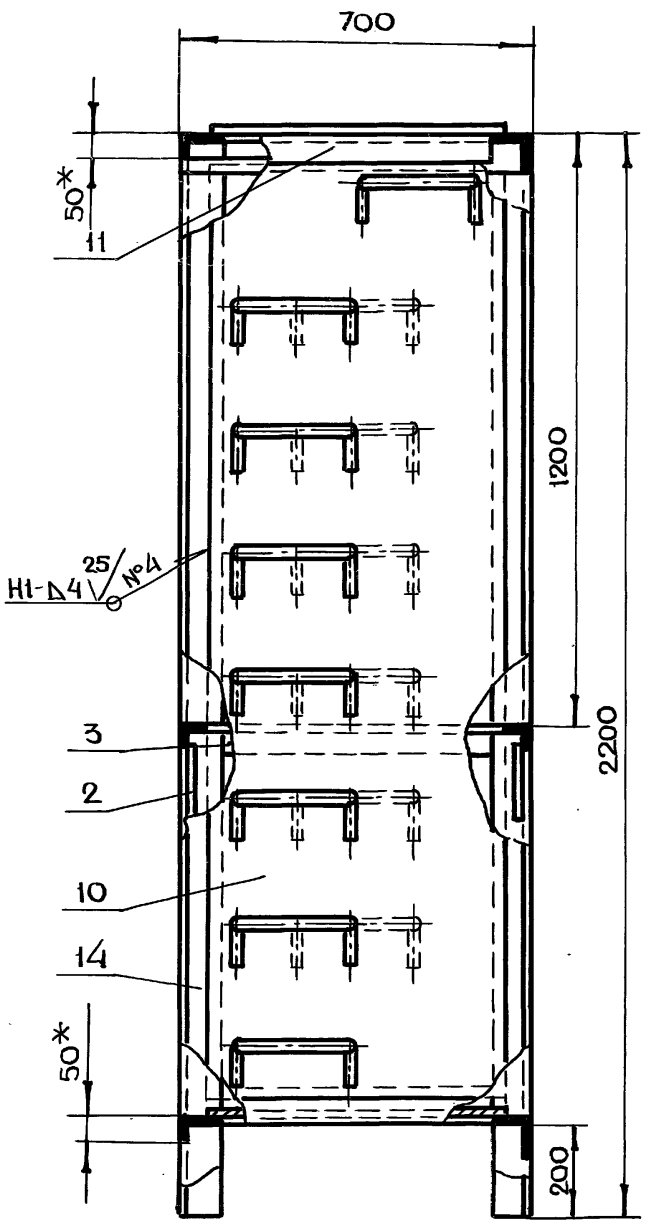

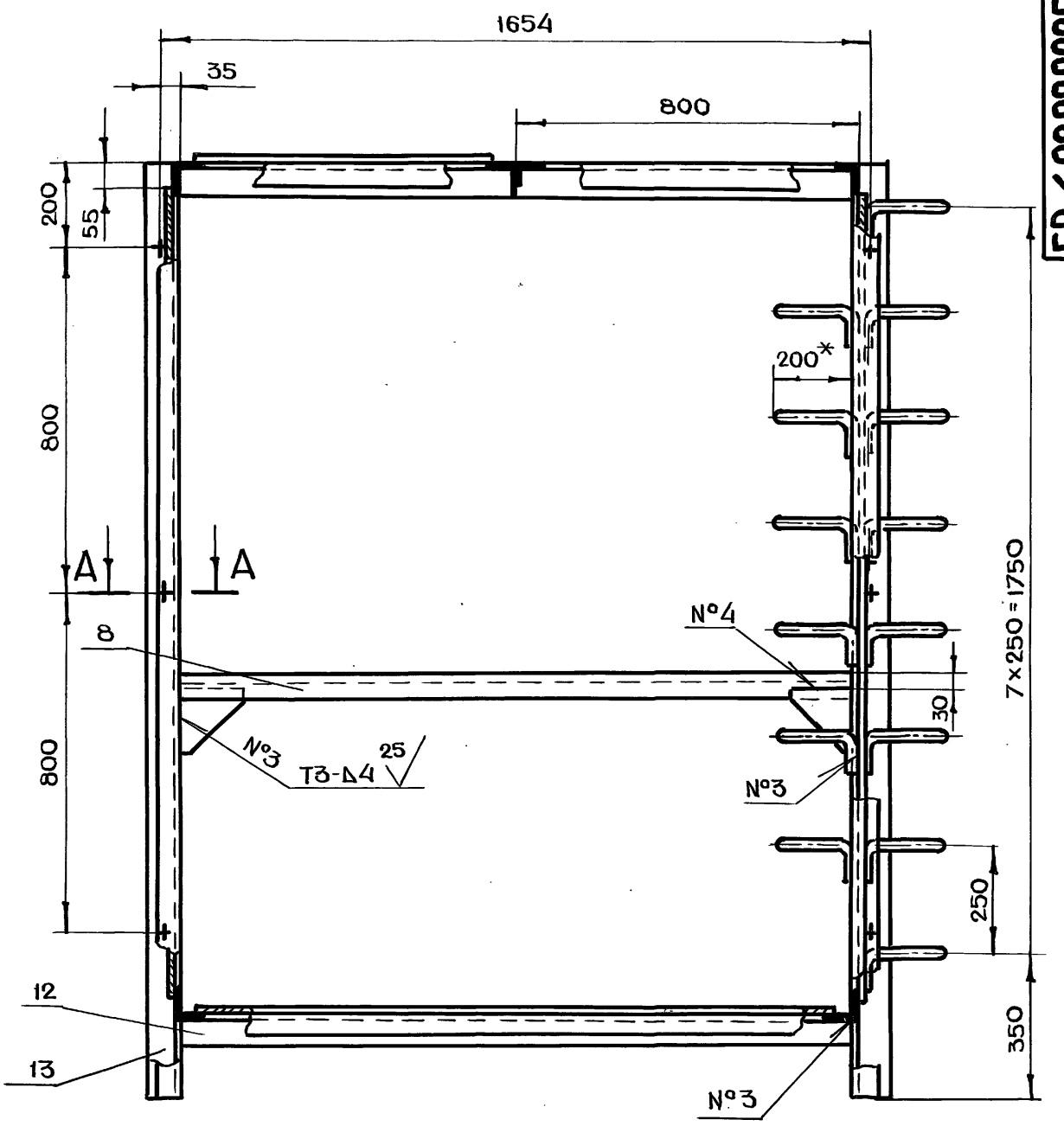

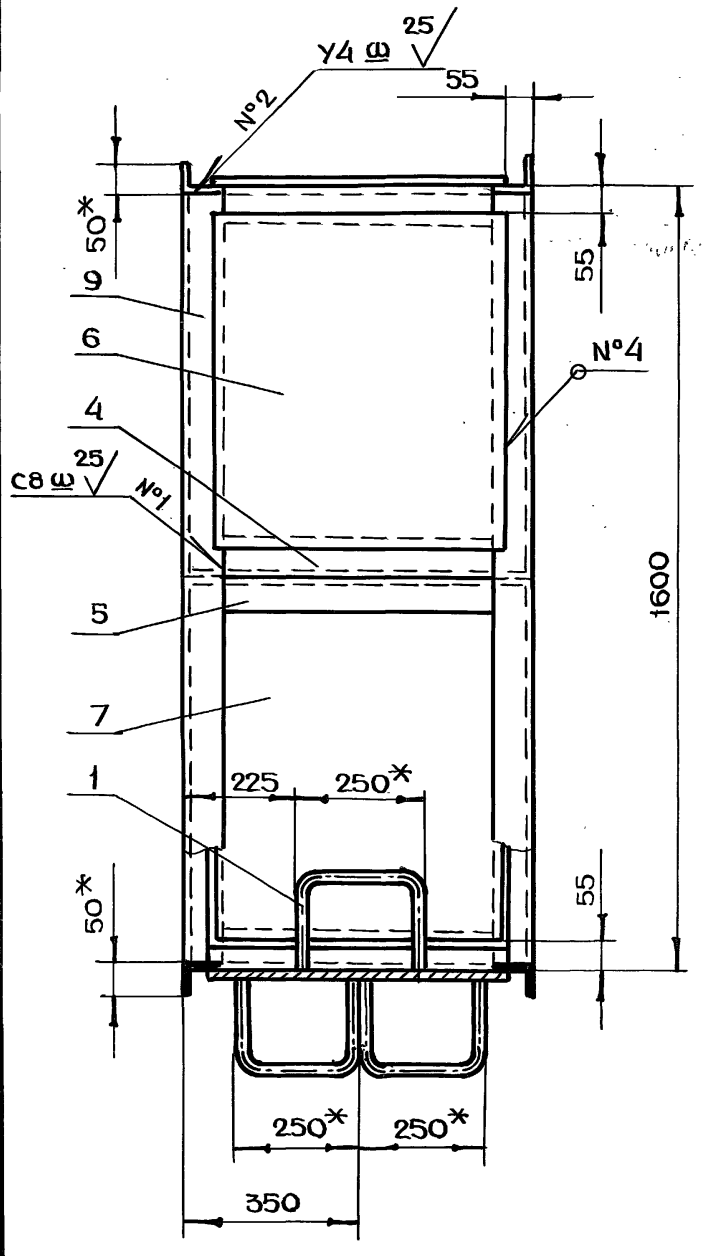

А - А

м 1:2

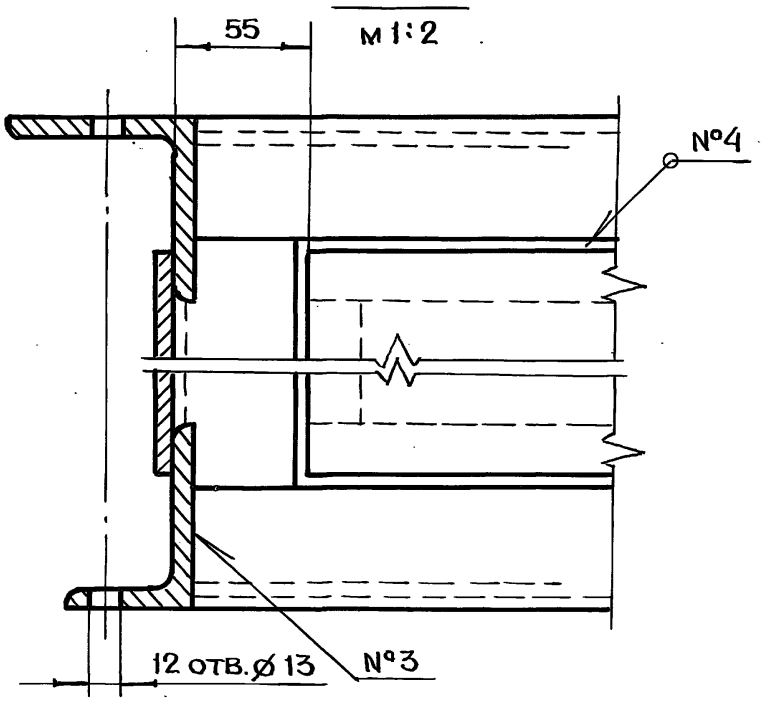

1. * Размеры для справок
2. $+t_2, -t_2, \pm \frac{t_2}{2}$
3. Сварку производить по ГОСТ 5264-80

Серия 07.900-2 Выпуск 1

Подл. и дата | Инв. N дубл. | Взам. инв. N | Подл. и дата | Инв. N подл.

Изм	Лист	N докум.	Подп.	Дата
Разраб.		Андреева		
Пров.		Маркова		
Гл.инж.пр.		Черкасова		
Н.контр.		Рачкова		
Гл.констр.		Григорьев		
Гл.спец.		Виноградов		
Нач.маст.		Грибков		

БВ-6.02.00.000СБ

Секция II
Сборочный чертеж

Лит.	Масса	Масштаб
	368	1:10
Лист	Листов 1	

ГлавАПУ Мосгорисполкома МОСПРОМПРОЕКТ Мастерская N 6

Копировал Формат А2

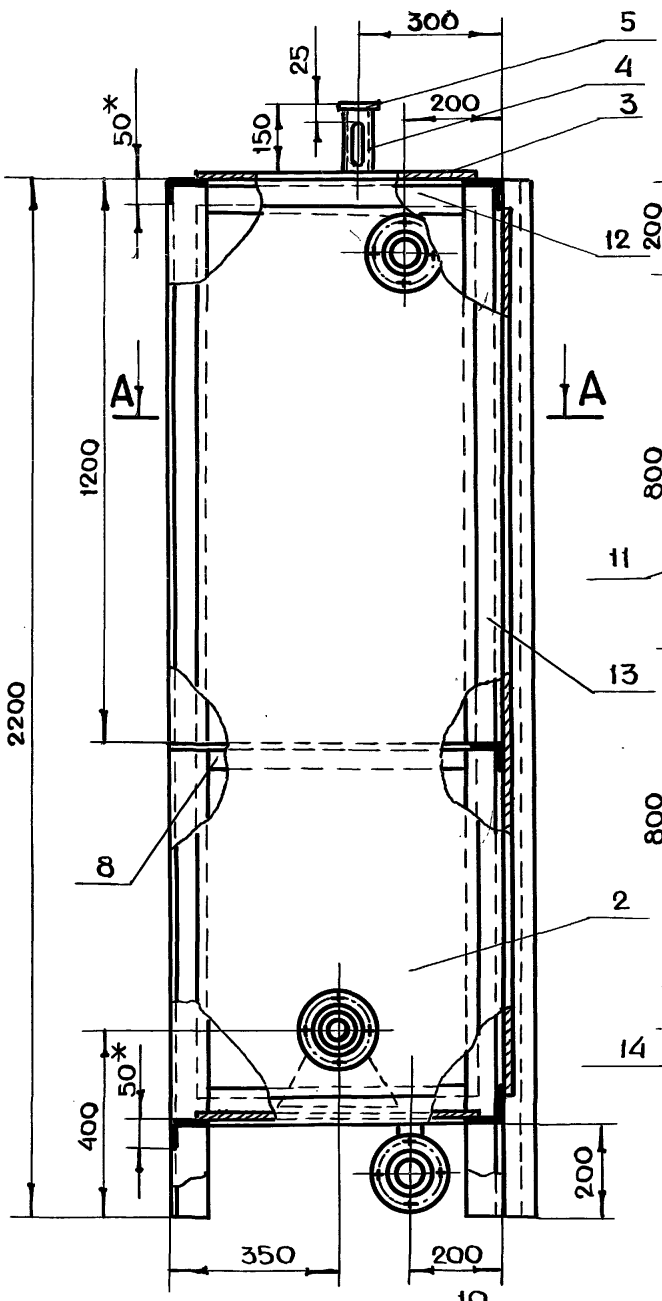

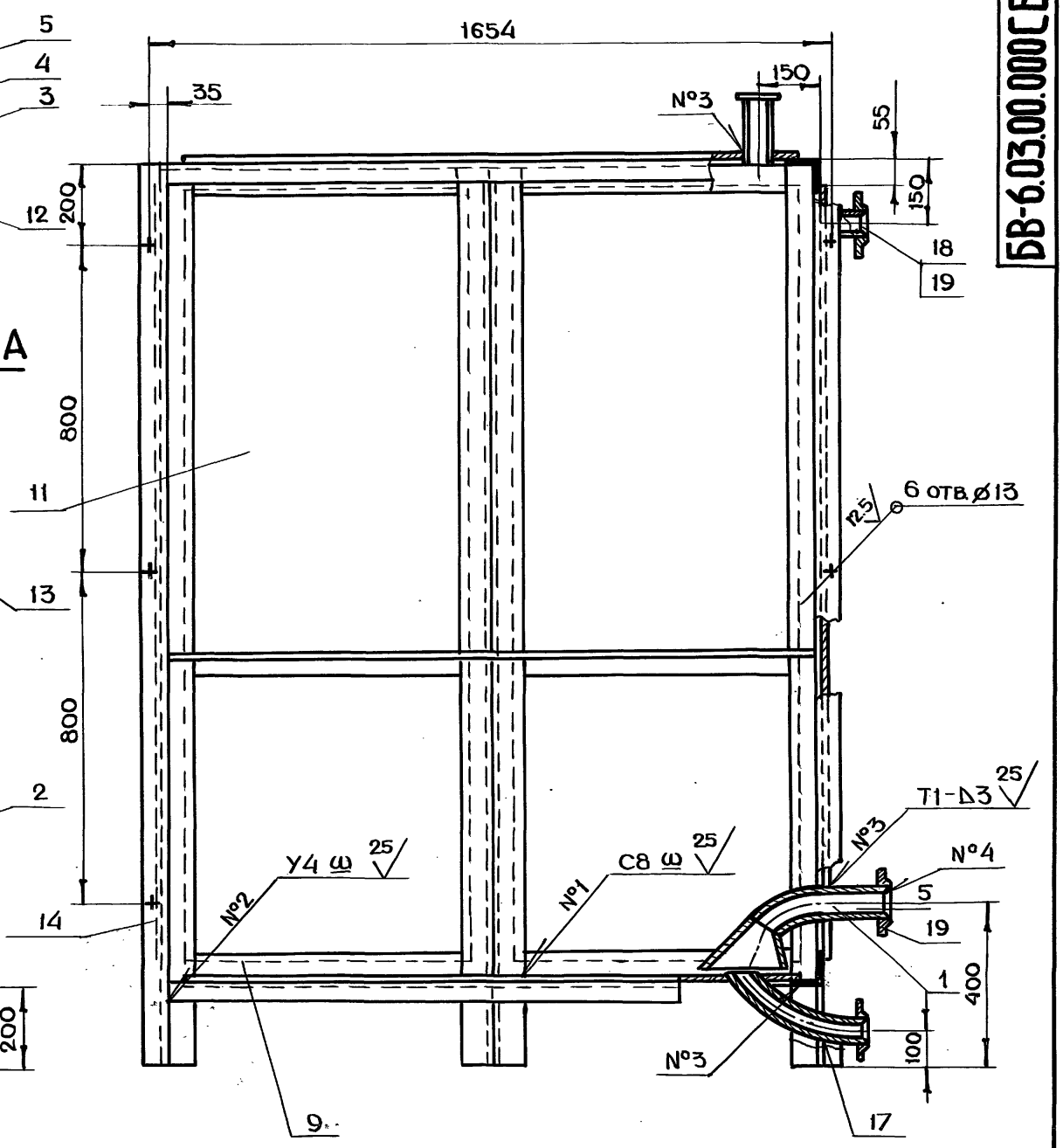

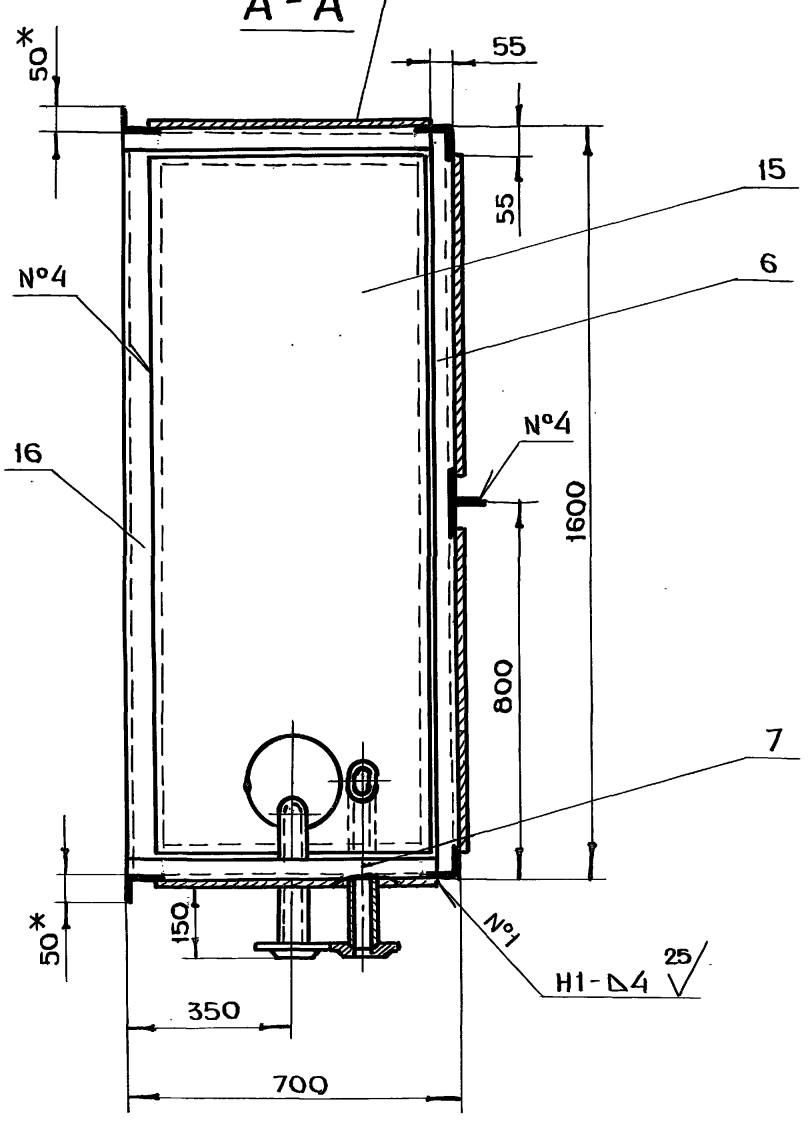

Серия 07.900-2 Выпуск 1

1. * Размеры для справок
2. $+t_2, -t_2, \pm\frac{t_2}{2}$
3. Сварку производить по ГОСТ 5264-80

Изм.	Лист	N докум.	Подп.	Дата	БВ-6.03.00.000СБ			
Разраб.		Андреева			Секция III Сборочный чертеж	Лит.	Масса	Масштаб
Пров.		Маркова					524	1:10
Гл.инж.пр.		Черкасова				Лист	Листов 1	
Н.контр.		Рачкова				Главное управление Мосгорисполкома Моспромпроект Мастерская №6		
Гл.констр.		Григорьев						
Гл.спец.		Виноградов						
Нач.маст.		Грибков						

Инв. N подл. | Подп. и дата | Взам. инв. N | Инв. N дубл. | Подп. и дата

Копировал Формат А2

БВ-6.03.00.002

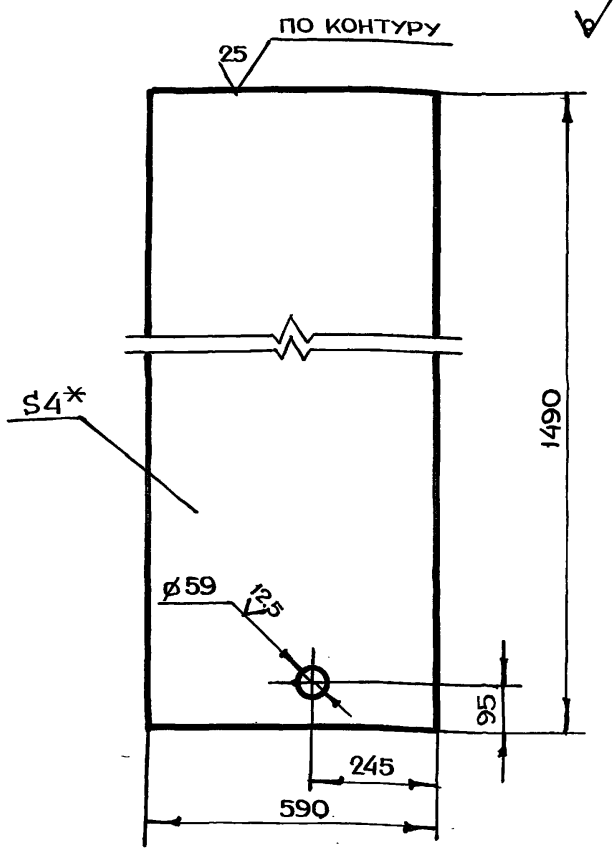

1. * Размер для справок
2. $+t_2, -t_2, \pm \frac{t_2}{2}$

Изм	Лист	N докум.	Подп.	Дата	БВ-6.03.00.002			
Разраб.	Андреева				Потолок	Лит.	Масса	Масштаб
Пров.	Маркова						27.6	1:10
Гл.инж.пр.	Черкасова					Лист	Листов 1	
Н.контр.	Рачкова				Лист БПН4 ГОСТ 19903-74 / Ст3 ГОСТ 14637-79	Главапу Мосгорисполкома МОСПРОМПРОЕКТ Мастерская №6		

Подп. и дата | Инв.N подл. | Взам.инв.N | Инв.N дубл. | Подп. и дата

Формат А4

БВ-6.04.00.001

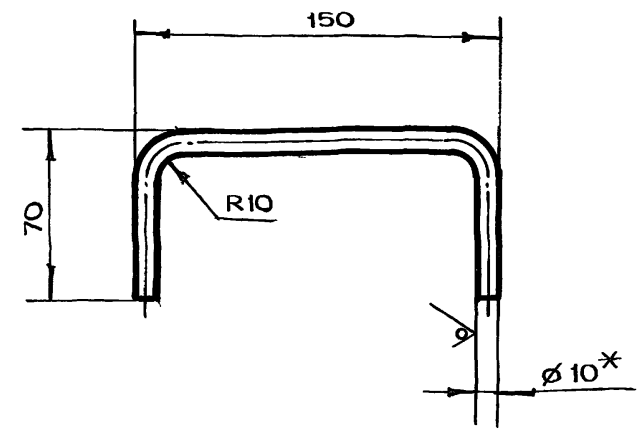

1. * Размер для справок
2. $-t_2, \pm \frac{t_2}{2}$
3. Длина развертки L = 257 мм

Изм	Лист	N докум.	Подп.	Дата	БВ-6.04.00.001			
Разраб.	Андреева				Ручка	Лит.	Масса	Масштаб
Пров.	Маркова						0.2	1:2
Гл.инж.пр.	Черкасова					Лист	Листов 1	
Н.контр.	Рачкова				Круг В10 ГОСТ 2590-71 / Ст3 ГОСТ 535-79	Главапу Мосгорисполкома «МОСПРОМПРОЕКТ» Мастерская №6		

Подп. и дата | Инв.N подл. | Взам.инв.N | Инв.N дубл. | Подп. и дата

Формат А4

Серия 07.900-2 Выпуск 1

БВ-6.03.00.004

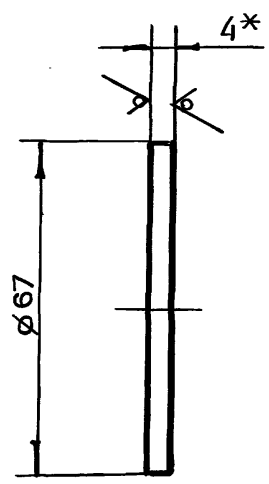

1. * Размер для справок
2. $-t_2$

Изм	Лист	N докум.	Подп.	Дата	БВ-6.03.00.004			
Разраб.	Андреева				Диск	Лит.	Масса	Масштаб
Пров.	Маркова						0.1	1:1
Гл.инж.пр.	Черкасова					Лист	Листов 1	
Н. контр.	Рачкова				Лист БПН4 ГОСТ 19903-74 / Ст3 ГОСТ 14637-79	Главапу Мосгорисполкома МОСПРОМПРОЕКТ Мастерская №6		

Подп. и дата | Инв.N подл. | Взам.инв.N | Инв.N дубл. | Подп. и дата

Формат А4

БВ-6.03.00.003

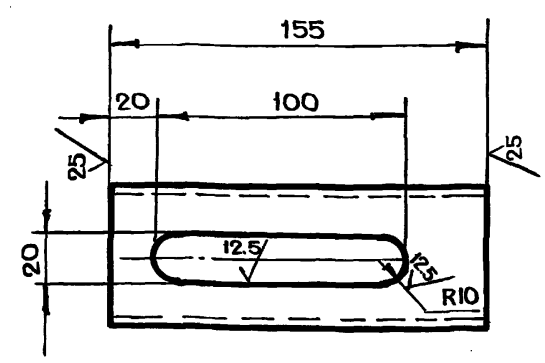

$+t_2, -t_2, \pm \frac{t_2}{2}$

Изм	Лист	N докум.	Подп.	Дата	БВ-6.03.00.003			
Разраб.	Андреева				Труба	Лит.	Масса	Масштаб
Пров.	Маркова						0.7	1:2
Гл.инж.пр.	Черкасова					Лист	Листов 1	
Н.контр.	Рачкова				Труба 57×3,5 ГОСТ 8732-78 / Б10 ГОСТ 8731-74	Главапу Мосгорисполкома МОСПРОМПРОЕКТ Мастерская №6		
Гл.констр.	Григорьев							
Гл.спец.	Виноградов							
Нач.маст.	Грибков							

Подп. и дата | Инв.N подл. | Взам.инв.N | Инв.N дубл. | Подп. и дата

Копировал

Формат А4

БВ-6.02.00.002

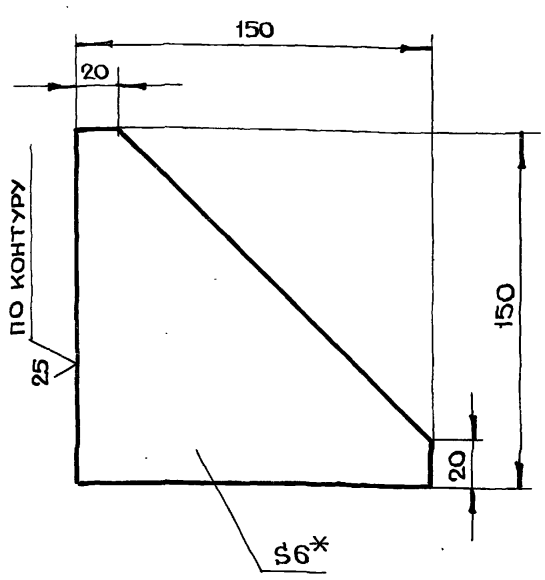

1. *Размер для справок
2. $-t_{2,} \pm \frac{t_2}{2}$

Изм	Лист	N докум.	Подп.	Дата
Разраб.	Андреева			
Пров.	Маркова			
Гл.инж.пр.	Черкасова			
Н.контр.	Рачкова			

БВ-6.02.00.002

Косынка

Лит.	Масса	Масштаб
	0.5	1:2

Лист | Листов 1

Лист БПН6 ГОСТ 19903-74 / Ст3 ГОСТ 14637-79

Главапу Мосгорисполкома МОСПРОМПРОЕКТ Мастерская №6

Формат А4

Подл. и дата | Инв. N дубл. | Взам. инв. N | Подл. и дата | Инв. N подл.

БВ-6.02.00.001

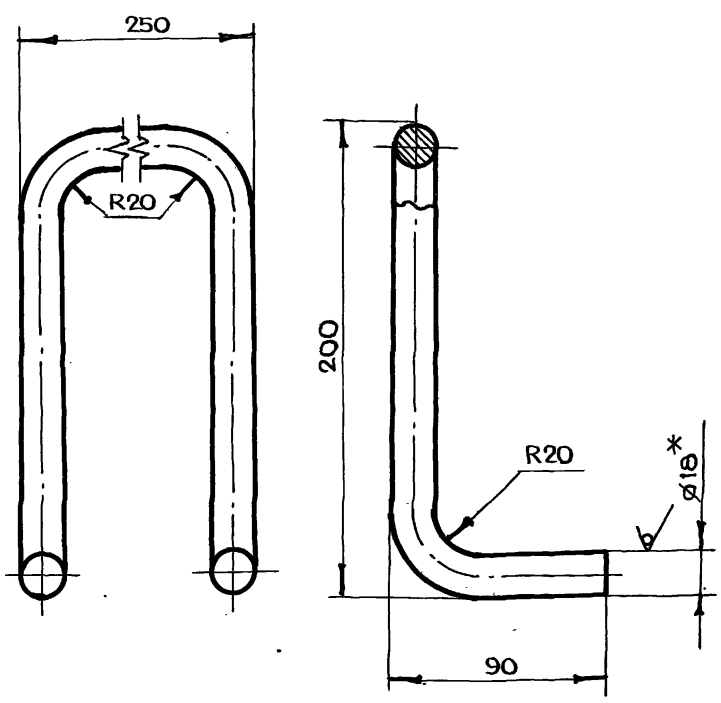

1. *Размер для справок
2. $-t_{2,} \pm \frac{t_2}{2}$
3. Длина развертки $L = 708$ мм

Изм	Лист	N докум.	Подп.	Дата
Разраб.	Андреева			
Пров.	Маркова			
Гл.инж.пр.	Черкасова			
Н.контр.	Рачкова			

БВ-6.02.00.001

Скоба

Лит.	Масса	Масштаб
	1.4	1:2

Лист | Листов 1

Круг В18 ГОСТ 2590-71 / Ст3 ГОСТ 535-79

Главапу Мосгорисполкома МОСПРОМПРОЕКТ Мастерская №6

Формат А4

Подл. и дата | Инв. N дубл. | Взам. инв. N | Подл. и дата | Инв. N подл.

Серия 07.900-2 Выпуск 1

БВ-6.01.00.007

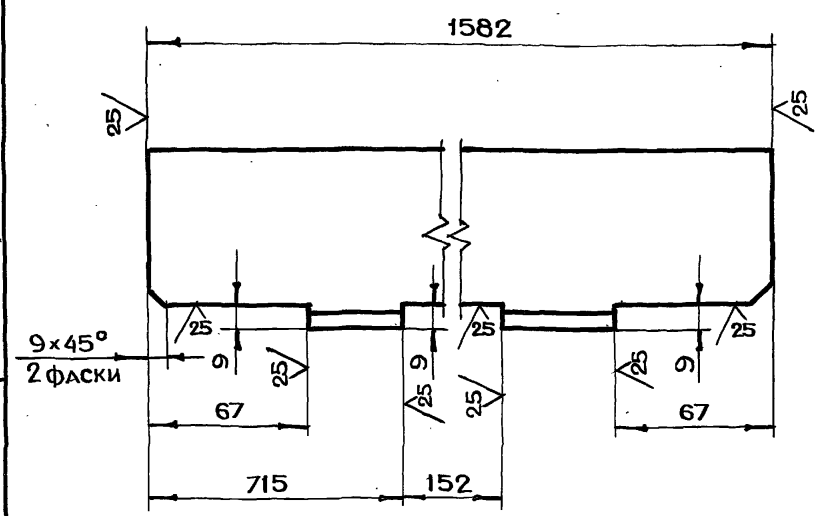

$-t_{2,} \pm \frac{t_2}{2}$

Изм	Лист	N докум.	Подп.	Дата
Разраб.	Андреева			
Пров.	Маркова			
Гл.инж.пр.	Черкасова			
Н.контр.	Рачкова			

БВ-6.01.00.007

Уголок

Лит.	Масса	Масштаб
	14.2	1:2

Лист | Листов 1

Уголок 6-75×75×8 ГОСТ 8509-72 / Ст3сп ГОСТ 535-79

Главапу Мосгорисполкома МОСПРОМПРОЕКТ Мастерская №6

Формат А4

Подл. и дата | Инв. N дубл. | Взам. инв. N | Подл. и дата | Инв. N подл.

Формат	Зона	Поз.	Обозначение	Наименование	Кол.	Примечание
				Документация		
А4			БВ-6.04.00.000СБ	Сборочный чертеж		
				Детали		
А4		1	БВ-6.04.00.001	Ручка	2	
Б4		2	БВ-6.04.00.002	Крышка		
				Лист БПН4 ГОСТ 19903-74 / Ст3 ГОСТ 14637-79		
				(590×690) h14	1	12.8 кг
Б4		3	БВ-6.04.00.003	Уголок		подрезать с 2-х сторон под 45°
				Уголок Б-20×20×3 ГОСТ 8509-72 / Ст3сп ГОСТ 535-79		
				$L_1 = 540$ h14	2	0.96 кг
Б4		4	БВ-6.04.00.004	Уголок		подрезать с 2-х сторон под 45°
				Уголок Б-20×20×3 ГОСТ 8509-72 / Ст3сп ГОСТ 535-79		
				$L_1 = 640$ h14	2	1.14 кг

Изм	Лист	N докум.	Подп.	Дата
Разраб.	Андреева			
Пров.	Маркова			
Гл.инж.пр.	Черкасова			
Н.контр.	Рачкова			

БВ-6.04.00.000

Крышка

Лит.	Лист	Листов
		1

Главапу Мосгорисполкома МОСПРОМПРОЕКТ Мастерская №6

БВ-6.02.00.003

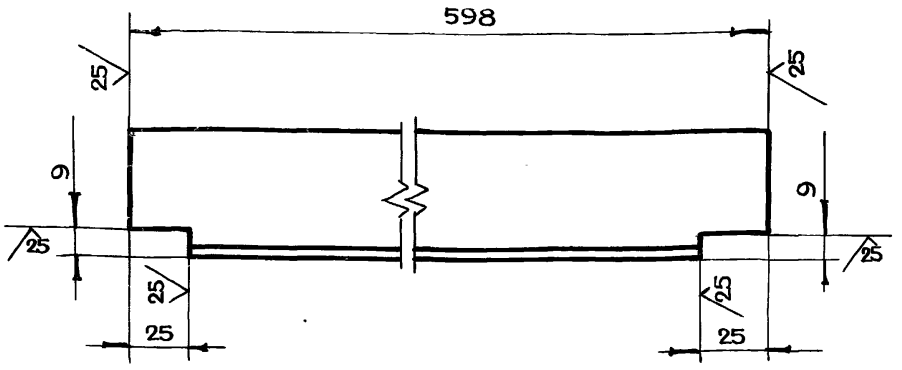

$-t_2, \pm \frac{t_2}{2}$

Изм	Лист	N докум.	Подп.	Дата	БВ-6.02.00.003			
Разраб.		Андреева			Уголок	Лит.	Масса	Масштаб
Пров.		Маркова					2.1	1:2
Гл.инж.пр.		Черкасова				Лист	Листов 1	
Н.контр.		Рачкова			Уголок Б-50×50×5 ГОСТ 8509-72 / Ст3сп ГОСТ 535-79	Главапу Мосгорисполкома МОСПРОМПРОЕКТ Мастерская №6		

Подп. и дата | Инв.N дубл. | Взам.инв.N | Подп. и дата | Инв.N подл.

Формат А4

БВ-6.01.02.000

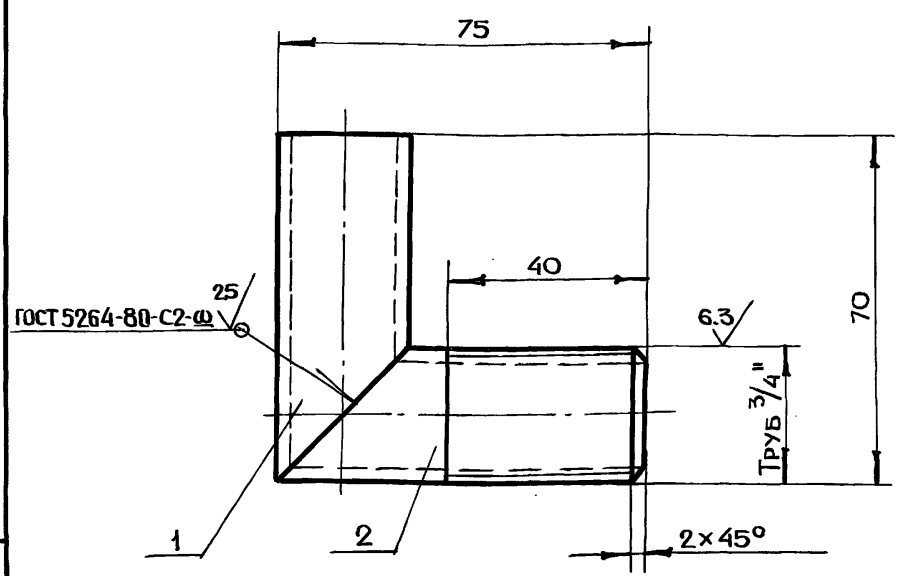

$-t_2, \pm \frac{t_2}{2}$

Формат	Зона	Поз.	Обозначение	Наименование	Кол.	Примечание
				Детали		
А4		1	БВ-6.01.02.001	Труба	1	
		2	-01	Труба	1	

Изм	Лист	N докум.	Подп.	Дата	БВ-6.01.02.000			
Разраб.		Андреева			Угольник	Лит.	Масса	Масштаб
Пров.		Маркова					0.2	1:1
Гл.инж.пр.		Черкасова				Лист	Листов 1	
Н.контр.		Рачкова				Главапу Мосгорисполкома МОСПРОМПРОЕКТ Мастерская №6		

Подп. и дата | Инв.N дубл. | Взам.инв.N | Подп. и дата | Инв.N подл.

Формат А4

Серия 07.900-2 Выпуск 1

БВ-6.01.01.000

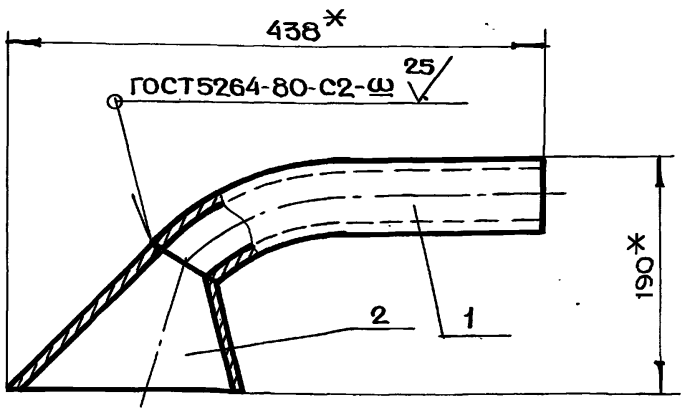

*Размеры для справок

Формат	Зона	Поз.	Обозначение	Наименование	Кол.	Примечание
				Детали		
А4		1	БВ-6.01.01.001	Труба	1	
А4		2	БВ-6.01.01.002	Раструб	1	

Изм	Лист	N докум.	Подп.	Дата	БВ-6.01.01.000			
Разраб.		Андреева			Труба всасывающая	Лит.	Масса	Масштаб
Пров.		Маркова					3.5	1:4
Гл.инж.пр.		Черкасова				Лист	Листов 1	
Н.контр.		Рачкова				Главапу Мосгорисполкома МОСПРОМПРОЕКТ Мастерская №6		

Подп. и дата | Инв.N дубл. | Взам.инв.N | Подп. и дата | Инв.N подл.

Формат А4

БВ-6.04.00.000СБ

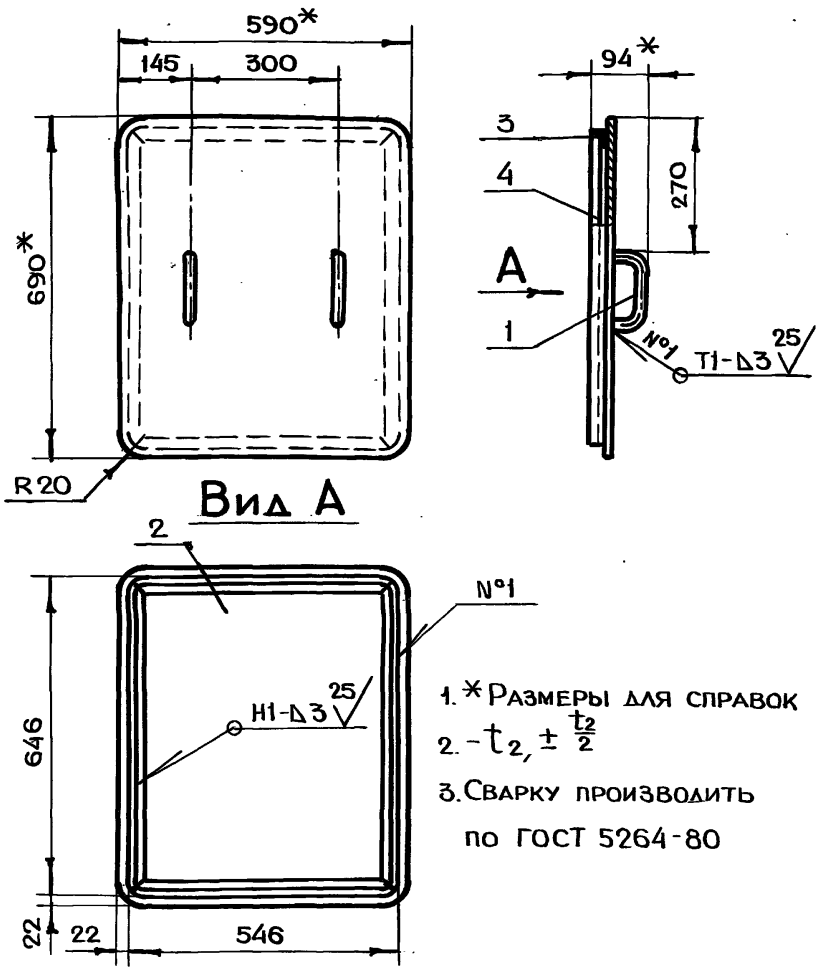

1. *Размеры для справок
2. $-t_2, \pm \frac{t_2}{2}$
3. Сварку производить по ГОСТ 5264-80

Изм	Лист	N докум.	Подп.	Дата	БВ-6.04.00.000СБ			
Разраб.		Андреева			Крышка Сборочный чертеж	Лит.	Масса	Масштаб
Пров.		Маркова					14.3	1:10
Гл.инж.пр.		Черкасова				Лист	Листов 1	
Н.контр.		Рачкова				Главапу Мосгорисполкома МОСПРОМПРОЕКТ Мастерская №6		
Гл.констр.		Григорьев						
Гл.спец.		Виноградов						
Нач.маст.		Грибков						

Подп. и дата | Инв.N дубл. | Взам.инв.N | Подп. и дата | Инв.N подл.

Копировал

Формат А4

Формат	Зона	Поз.	Обозначение	Наименование	Кол.	Примечание
Б4		14	БВ-8.01.00.012	Лист		
				Лист $\frac{\text{БПН6 ГОСТ 19903-74}}{\text{Ст3 ГОСТ 14637-79}}$		
				(690×1890) h14	2	12.3 кг
Б4		15	БВ-8.01.00.013	Уголок		
				Уголок $\frac{\text{Б-75×75×8 ГОСТ 8509-72}}{\text{Ст3сп ГОСТ 535-79}}$		
				L=548 h14	3	14.8 кг
Б4		16	БВ-8.01.00.014	Уголок		
				Уголок $\frac{\text{Б-75×75×8 ГОСТ 8509-72}}{\text{Ст3сп ГОСТ 535-79}}$		
				L=1582 h14	2	28.5 кг
Б4		17	БВ-8.01.00.015	Уголок		
				Уголок $\frac{\text{Б-75×75×8 ГОСТ 8509-72}}{\text{Ст3сп ГОСТ 535-79}}$		
				L=2200 h14	5	99.2 кг
Б4		18	БВ-8.01.00.016	Уголок		
				Уголок $\frac{\text{Б-75×50×8 ГОСТ 8510-72}}{\text{Ст3сп ГОСТ 535-79}}$		
				L=2200 h14	1	16.3 кг
Б4		19	БВ-8.01.00.017	Труба		
				Труба $\frac{\text{57×3.5 ГОСТ 8732-78}}{\text{Б10 ГОСТ 8731-74}}$		
				L=155 h14	1	0.7 кг
				Стандартные изделия		
		20		Фланец1-50-10ст25 ГОСТ 12820-80	3	6.18 кг

Подл. и дата | Инв.N дубл. | Взам.инв.N | Подл. и дата | Инв.N подл.

Изм	Лист	N докум.	Подп.	Дата

БВ-8.01.00.000 Лист 2

Формат А4

Формат	Зона	Поз.	Обозначение	Наименование	Кол.	Примечание
				Документация		
А2			БВ-8.01.00.000СБ	Сборочный чертеж		
				Сборочные единицы		
А4		1	БВ-8.01.01.000	Труба всасывающая	1	
А4		2	БВ-8.01.02.000	Угольник	1	
				Детали		
А4		3	БВ-8.01.00.001	Обшивка	1	
А4		4	БВ-8.01.00.002	Дно	1	
А4		5	БВ-8.01.00.003	Накладка	3	
А4		6	БВ-8.01.00.004	Уголок	1	
А4		7	БВ-8.01.00.005	Уголок	1	
		8	-01	Уголок	1	
А4		9	БВ-8.01.00.007	Уголок	2	
А4		10	БВ-8.01.00.008	Уголок	1	
А4		11	БВ-8.01.00.009	Труба	1	
Б4		12	БВ-8.01.00.010	Лист		
				Лист $\frac{\text{БПН4 ГОСТ 19903-74}}{\text{Ст3 ГОСТ 14637-79}}$		
				(590×1490) h14	1	27.6 кг
Б4		13	БВ-8.01.00.011	Лист		
				Лист $\frac{\text{БПН6 ГОСТ 19903-74}}{\text{Ст3 ГОСТ 14637-79}}$		
				(590×1890) h14	1	52.6 кг

Подл. и дата | Инв.N дубл. | Взам.инв.N | Подл. и дата | Инв.N подл.

Изм	Лист	N докум.	Подп.	Дата	**БВ-8.01.00.000**			
Разраб.		Андреева			Секция I	Лит.	Лист 1	Листов 2
Пров.		Маркова				Главпу Мосгорисполкома Моспромпроект Мастерская №6		
Гл.инж.пр.		Черкасова						
Н.контр.		Рачкова						

Формат А4

Серия 07.900-2 выпуск 1

Формат	Зона	Поз.	Обозначение	Наименование	Кол.	Примечание
				Гайка ГОСТ 5915-70		
		12		М6-7Н.5.01	3	
		13		М12-7Н.5.01	18	
				Шайба ГОСТ 11371-78		
		15		6.02.01	3	
		16		12.02.01	18	
		18		Шайба 6.65Г.02.9 ГОСТ 6402-70	6	
				Материалы		
				Грунт ХС-04 ТУ6-10-1414-76		2.7 кг
				Грунт ГФ-020 ТУ6-10-1642-77		2.7 кг
				Эмаль ХС-558 ТУ6-10-592-76		16.2 кг
				Эмаль ГФ-230 Гост 64-77		12.1 кг

Подл. и дата | Инв.N дубл. | Взам.инв.N | Подл. и дата | Инв.N подл.

Изм	Лист	N докум.	Подп.	Дата	**БВ-8.00.00.000**			
						Лит.	Лист 2	

Формат А4

Формат	Зона	Поз.	Обозначение	Наименование	Кол.	Примечание
				Документация		
А2			БВ-8.00.00.000СБ	Сборочный чертеж		
			Выпуск „0"	Технические условия на изготовление баков для воды БВ-2, БВ-4, БВ-6, БВ-8, БВ-10, БВ-0.9, БВ-0.25		
				Сборочные единицы		
А4		1	БВ-8.01.00.000	Секция I	1	
А4		2	БВ-8.02.00.000	Секция II	1	
А4		3	БВ-8.03.00.000	Секция III	1	
А4		4	БВ-8.04.00.000	Секция IV	1	
А4		5	БВ-8.05.00.000	Крышка	1	
				Детали		
А4		7	БВ-8.00.00.002	Полухомут	6	
				Стандартные изделия		
				Болт ГОСТ 7798-70		
		8		М6-6g×10.58.01	6	
		9		М12-6g×35.58.01	18	
		11		Винт В.М6-6g×16.48.01 ГОСТ 1491-80	3	

Подл. и дата | Инв.N дубл. | Взам.инв.N | Подл. и дата | Инв.N подл.

Изм	Лист	N докум.	Подп.	Дата	**БВ-8.00.00.000**			
Разраб.		Андреева			Бак БВ-8	Лит.	Лист 1	Листов 2
Пров.		Маркова				Главпу Мосгорисполкома Моспромпроект Мастерская №6		
Гл.инж.пр.		Черкасова						
Н.контр.		Рачкова						

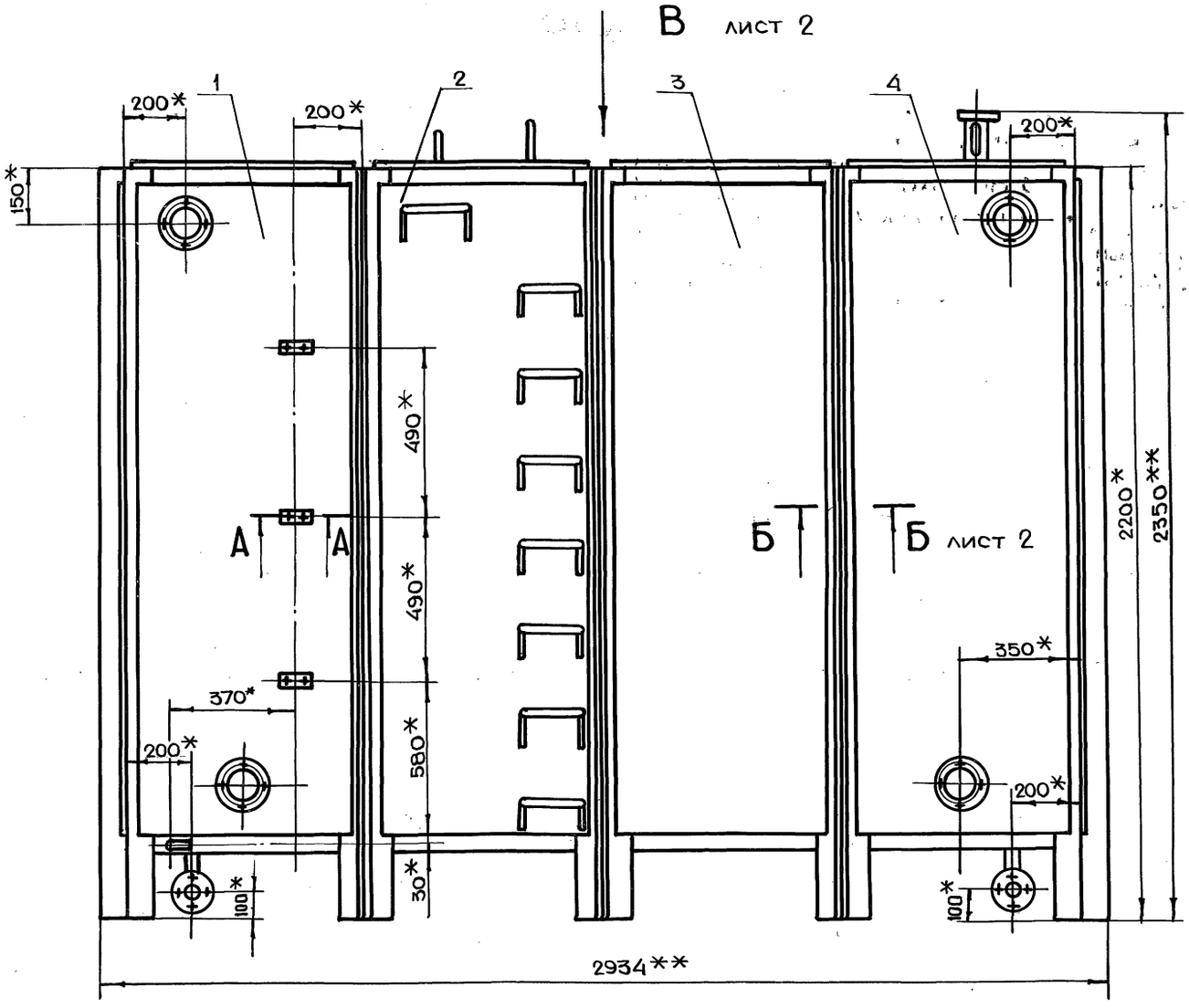

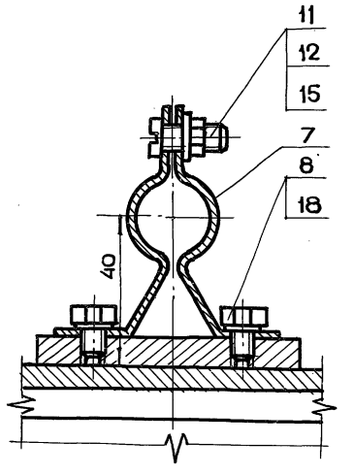

1. *Размеры для справок
2. **Размеры габаритные
3. Сварку производить по ГОСТ 5264-80
4. Внутреннюю поверхность бака грунтовать грунтом ХС-04 (ТУ6-10-1414-76) - 1 слой к красить эмалью ХС-558 (ТУ6-10-592-76) - 2÷3 слоя.
5. Внешнюю поверхность, кроме трущейся поверхности бака, грунтовать грунтом ГФ-020 ТУ6.10-1642-77 и красить 2 раза эмалью ГФ-230 ГОСТ 64-77.
6. Полухомуты предназначены для крепления указателей уровня.
7. Патрубки неиспользованные при монтаже заглушить.

Технические условия на изготовление баков для воды смотри выпуск „0"

				БВ-8.00.00.000СБ		
Изм.	Лист	N докум.	Подп.	Дата		
Разраб.	Андреева			Бак БВ-8 Сборочный чертеж	Лит.	Масса 1790 / Масштаб 1:10
Пров.	Маркова				Лист 1	Листов 2
Гл.инж.пр.	Черкасова				Мосгорисполкома Главапу МОСПРОМПРОЕКТ Мастерская № 6	
Н.контр.	Рачкова					
Гл.констр.	Григорьев					
Гл.спец.	Виноградов					
Нач.маст.	Грибков					

Серия 07.900-2 выпуск 1

Инв.N подл. | Подп. и дата | Взам.инв.N | Инв.N дубл. | Подп. и дата

Копировал

Формат А2

Вид В лист 1

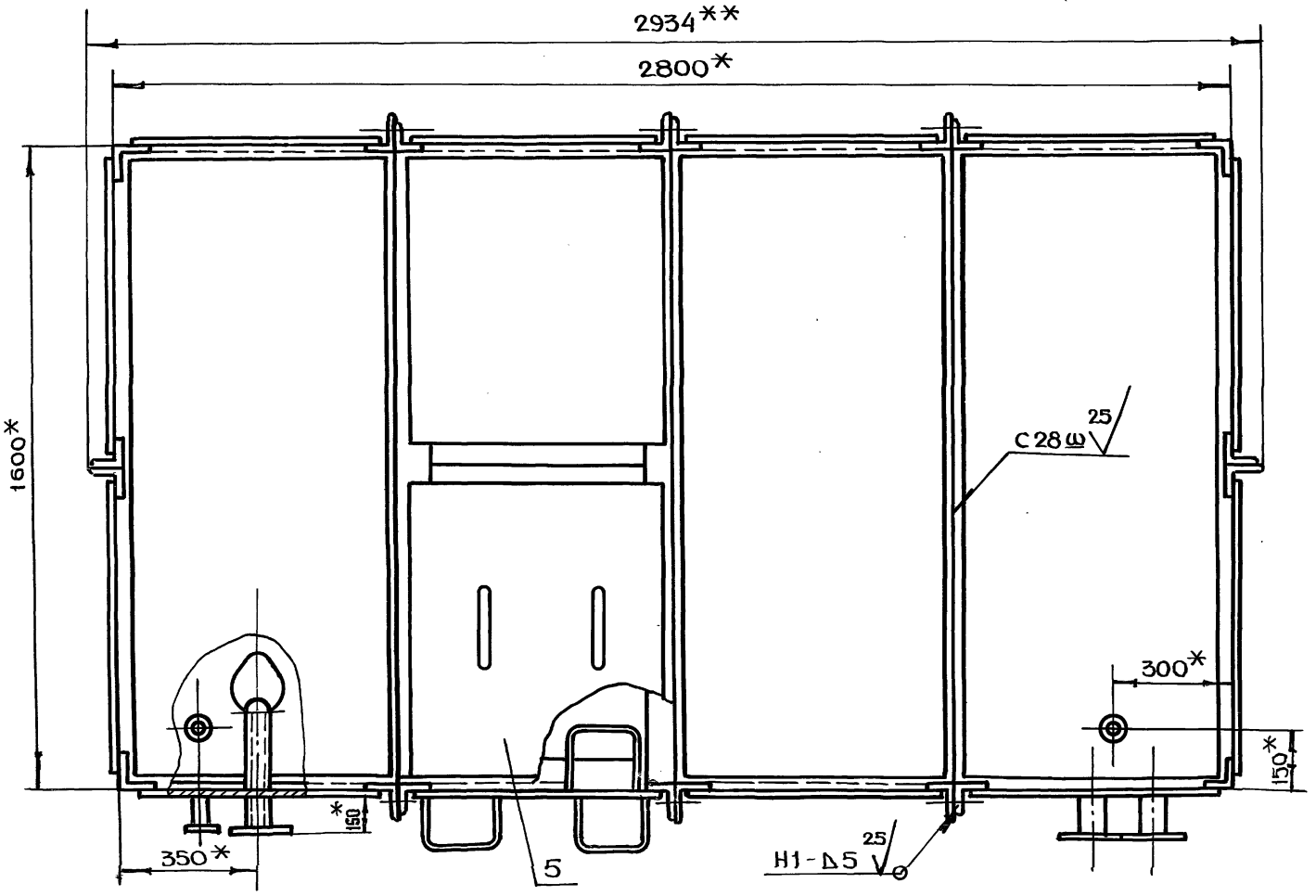

Б-Б лист 1
м 1:2

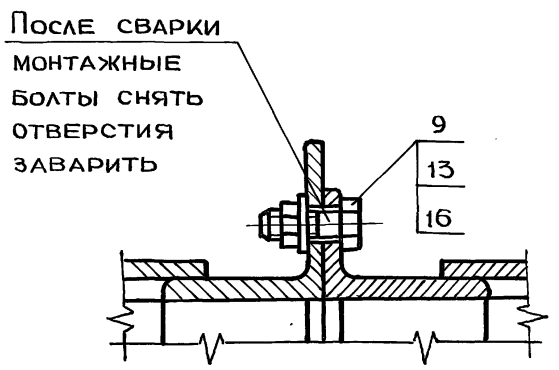

БВ-8.01.00.003

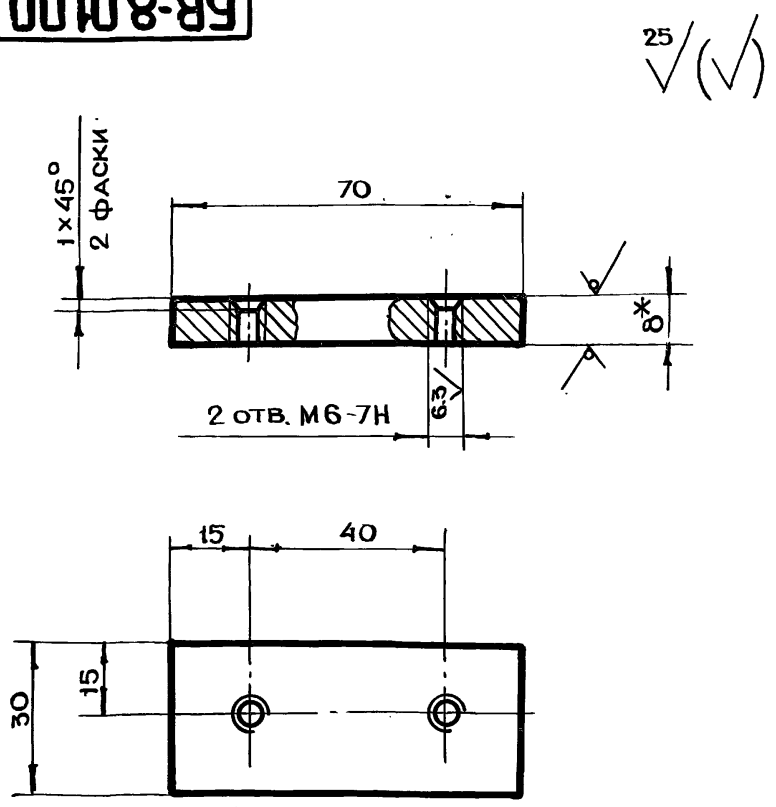

1. *Размер для справок
2. $-t_2, \pm \frac{t_2}{2}$

Изм	Лист	N докум.	Подп.	Дата	БВ-8.01.00.003			
Разраб		Андреева			Накладка	Лит.	Масса 0.1	Масштаб 1:1
Пров.		Маркова				Лист	Листов 1	
Гл.инж.пр.		Черкасова						
Н.контр.		Рачкова			Лист БПН8ГОСТ19903-74 / Ст3ГОСТ14637-79	Главапу Мосгорисполкома МОСПРОМПРОЕКТ Мастерская N6		

Формат А4

БВ-8.01.00.002

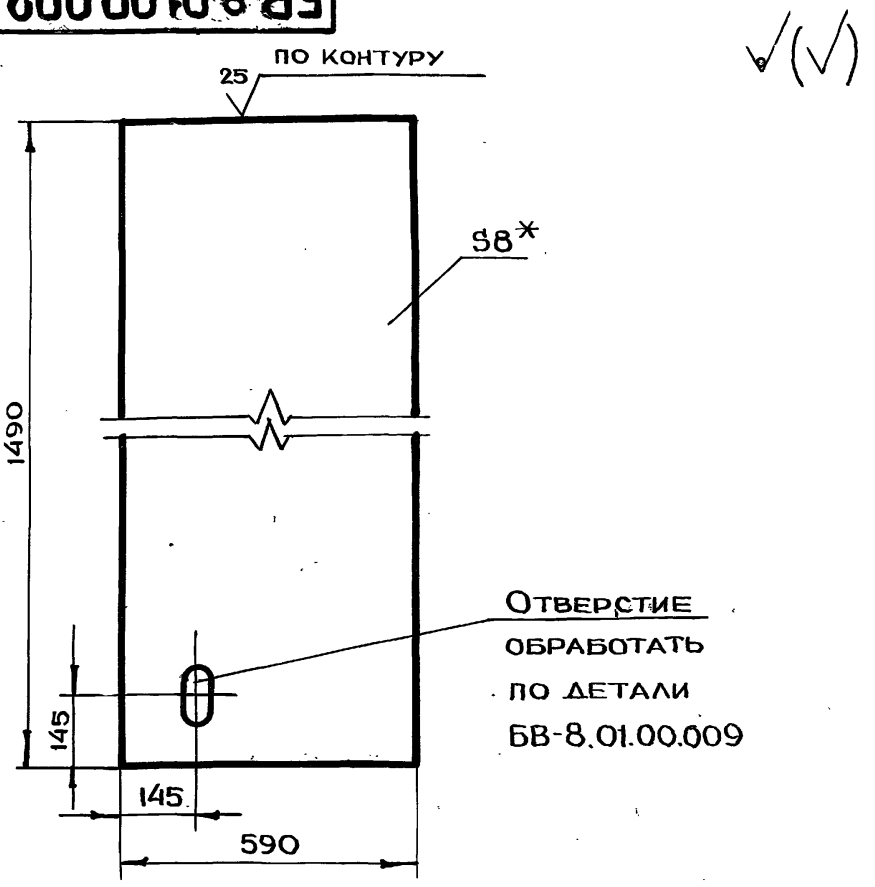

1. *Размер для справок
2. $+t_2, -t_2, \pm \frac{t_2}{2}$

Изм	Лист	N докум.	Подп.	Дата	БВ-8.01.00.002			
Разраб.		Андреева			Дно	Лит.	Масса 55.3	Масштаб 1:10
Пров.		Маркова				Лист	Листов 1	
Гл.инж.пр.		Черкасова						
Н.контр.		Рачкова			Лист БПН8ГОСТ19903-74 / Ст3ГОСТ14637-79	Главапу Мосгорисполкома МОСПРОМПРОЕКТ Мастерская N6		

Формат А4

БВ-8.01.00.001

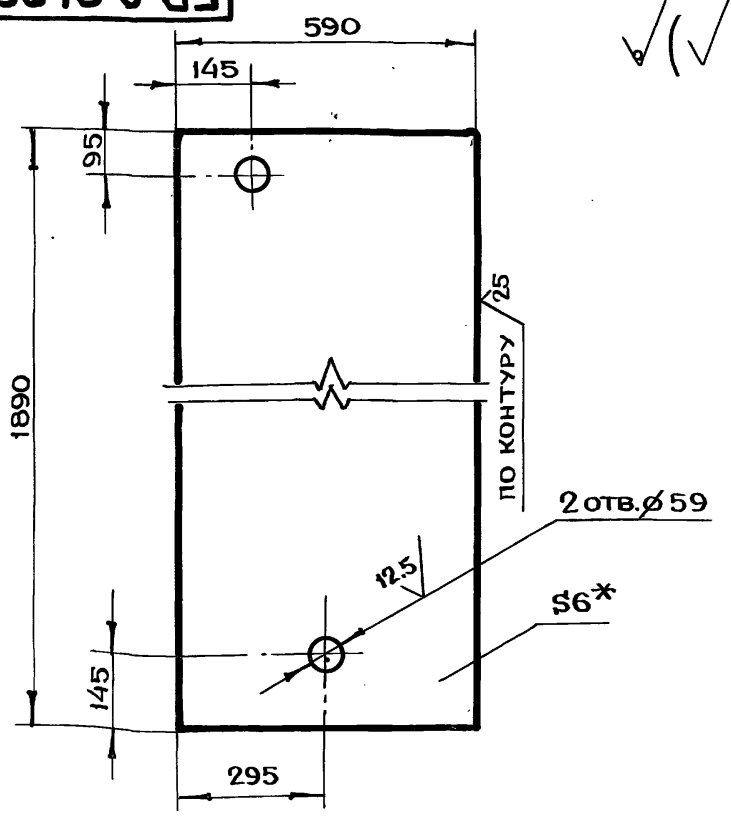

1. *Размер для справок
2. $+t_2, -t_2, \pm \frac{t_2}{2}$

Изм	Лист	N докум.	Подп.	Дата	БВ-8.01.00.001			
Разраб		Андреева			Обшивка	Лит.	Масса 52.3	Масштаб 1:10
Пров.		Маркова				Лист	Листов 1	
Гл.инж.пр.		Черкасова						
Н.контр.		Рачкова			Лист БПН6ГОСТ19903-74 / Ст3ГОСТ14637-79	Главапу Мосгорисполкома МОСПРОМПРОЕКТ Мастерская N6		

Формат А4

БВ-8.00.00.002

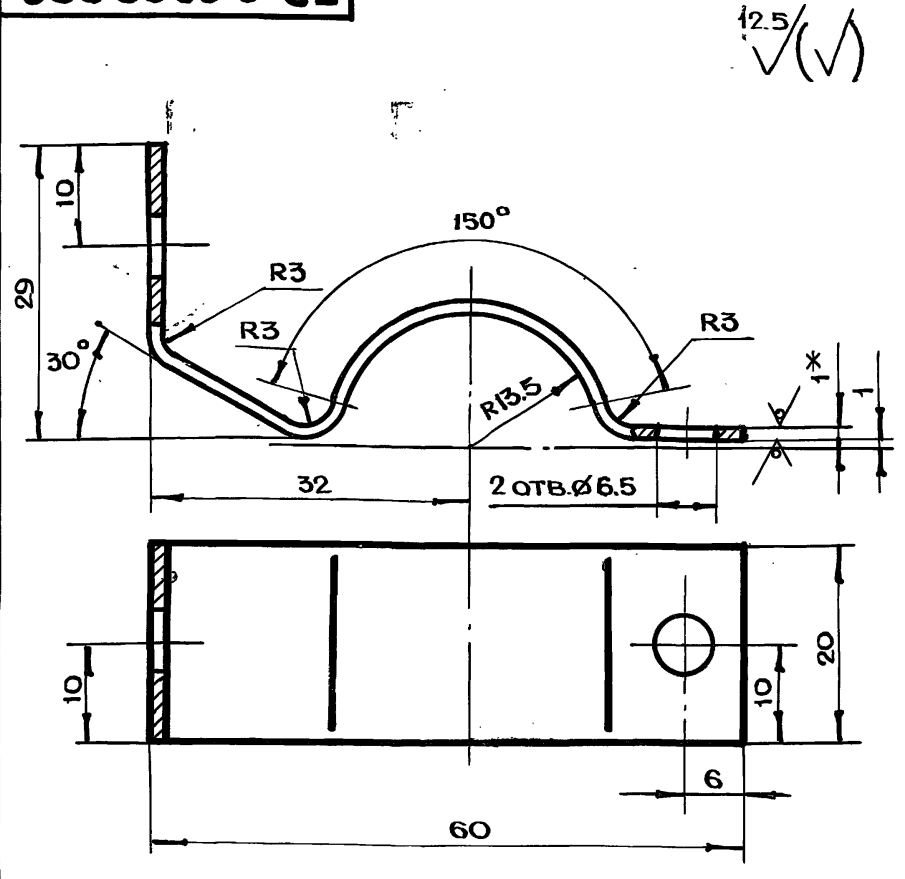

1. *Размер для справок
2. $+t_2, -t_2, \pm \frac{t_2}{2}$
3. Длина развертки L=96 мм

Изм	Лист	N докум.	Подп.	Дата	БВ-8.00.00.002			
Разраб		Андреева			Полухомут	Лит.	Масса 0.01	Масштаб 2:1
Пров.		Маркова				Лист	Листов 1	
Гл.инж.пр.		Черкасова						
Н.контр.		Рачкова						
Гл.констр.		Григорьев			Лист БПН1.0ГОСТ19903-74 / 3-IV-Ст3ГОСТ16523-70	Главапу Мосгорисполкома МОСПРОМПРОЕКТ Мастерская N6		
Гл.спец.		Виноградов						
Нач.маст.		Грибков						

Серия 07.900-2 выпуск 1

Копировал [signature] Формат А4

БВ-8.01.00.000СБ

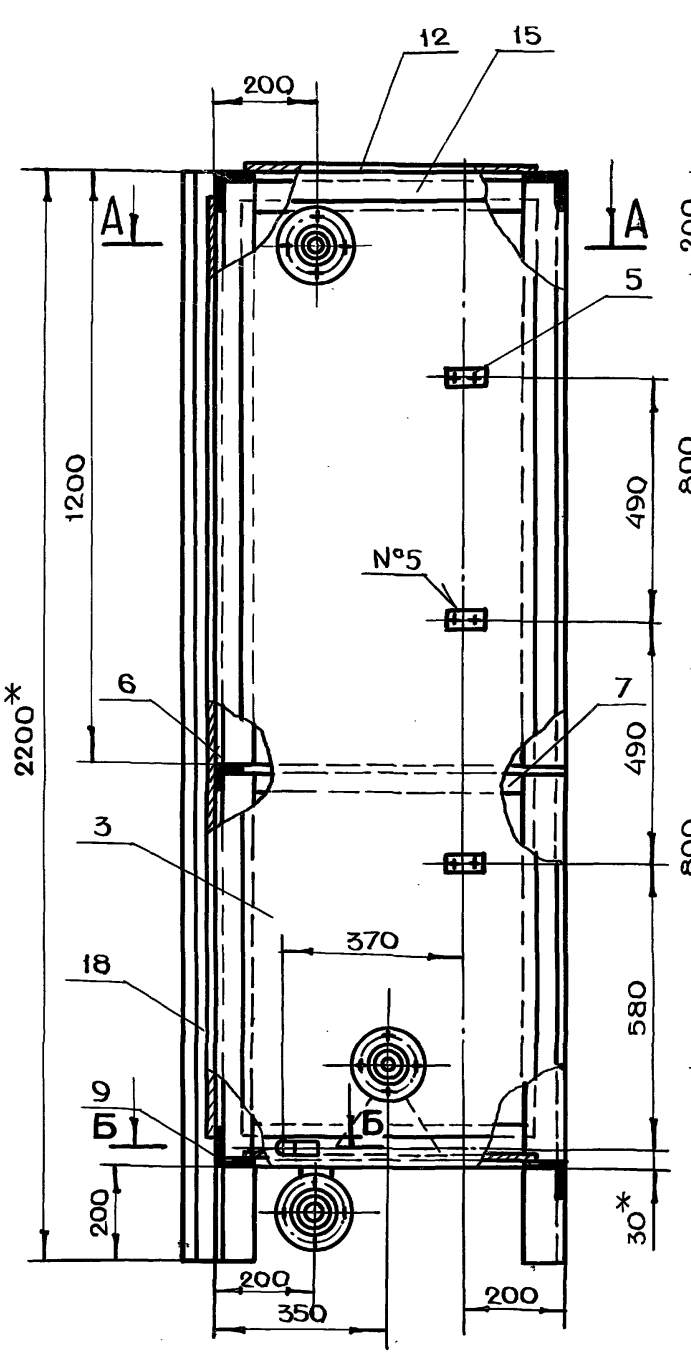

А - А

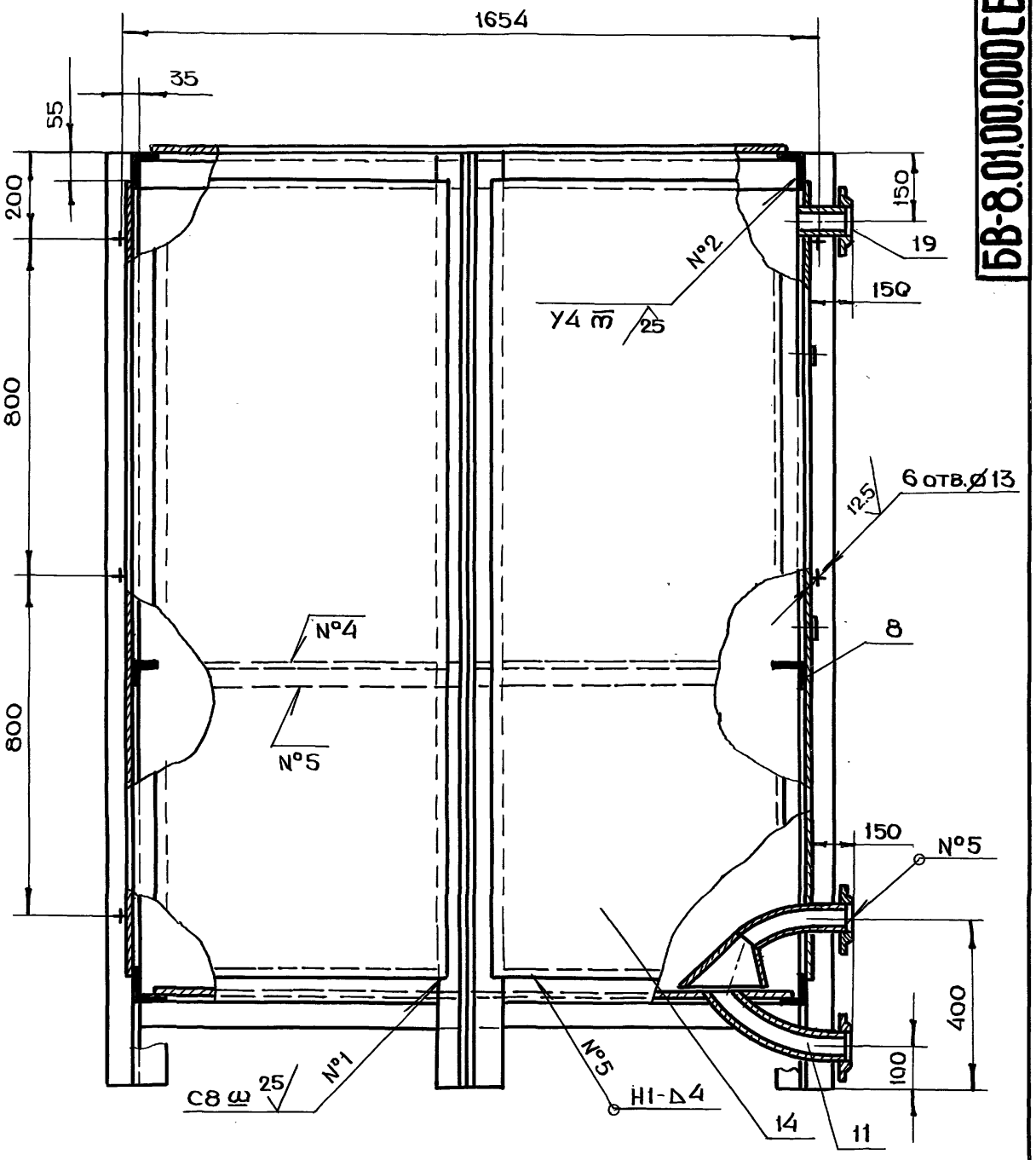

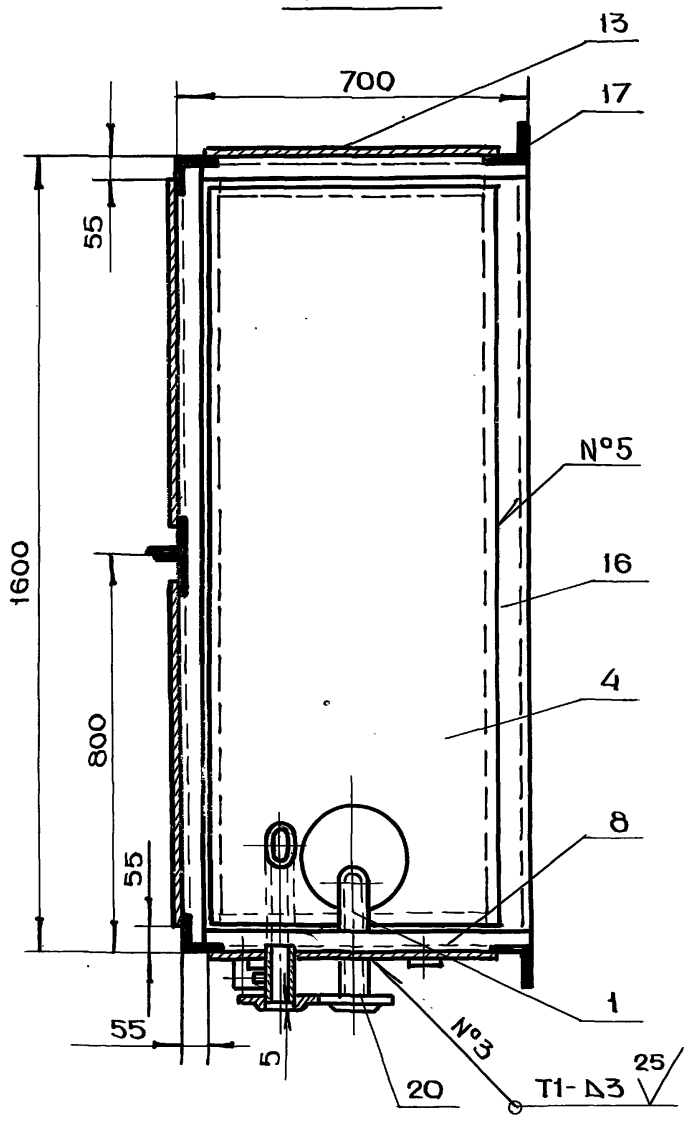

Б - Б

м 1:2

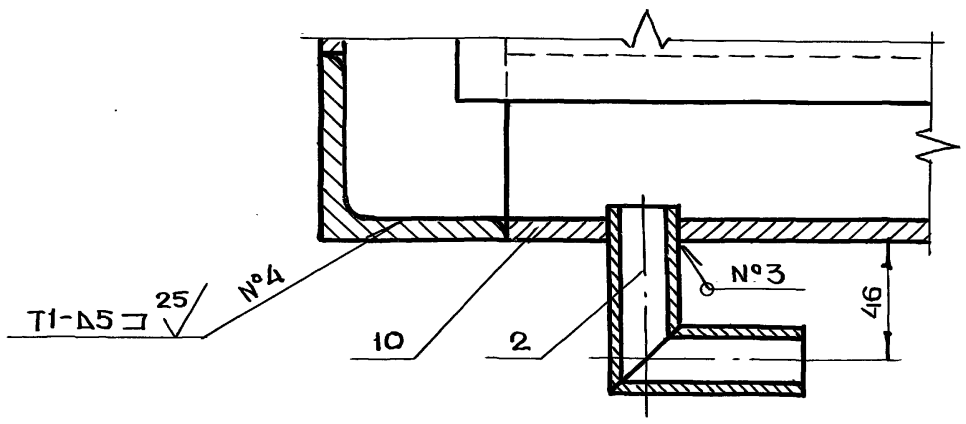

1. * Размеры для справок
2. $+t_2, -t_2, \pm \frac{t_2}{2}$
3. Сварку производить по ГОСТ 5264-80

Изм	Лист	N докум.	Подп.	Дата
Разраб.		Андреева		
Пров.		Маркова		
Гл.инж.пр.		Черкасова		
Н.контр.		Рачкова		
Гл.констр.		Григорьев		
Гл.спец.		Виноградов		
Нач.маст.		Грибков		

БВ-8.01.00.000СБ

Секция I
Сборочный чертеж

Лит.	Масса	Масштаб
	530	1:10
Лист	Листов 1	

Главапу Мосгорисполкома
МОСПРОМПРОЕКТ
Мастерская №6

20338-02 40 Копировал Формат А2

Серия 07.900-2 Выпуск 1

Инв.N подл. | Подп. и дата | Взам.инв.N | Инв.N дубл. | Подп. и дата

БВ-8.01.00.009

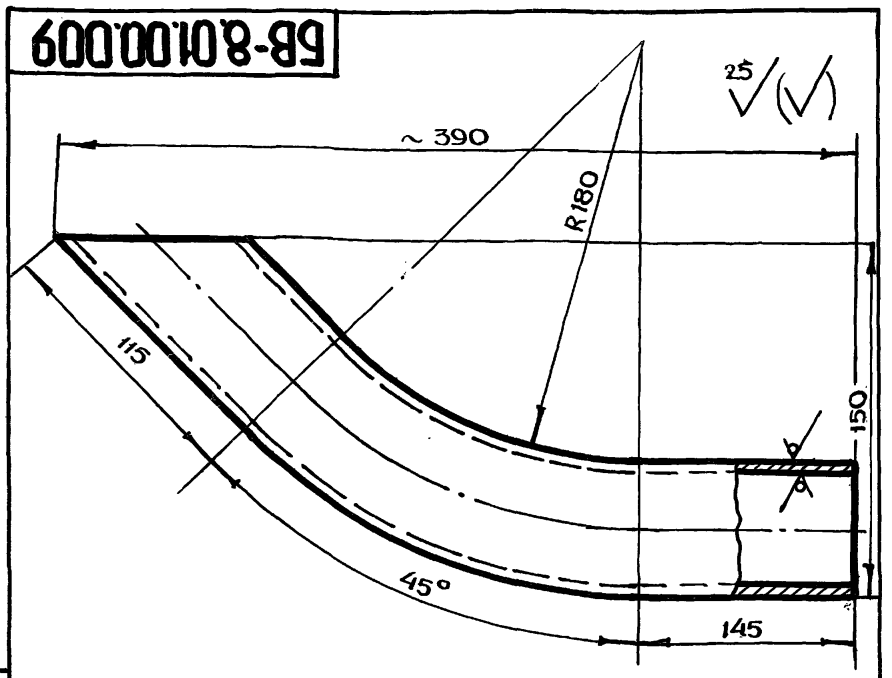

1. $-t_{2,} \pm \frac{t_2}{2}$

2. Длина развертки $L = 424$ мм

Изм.	Лист	N докум.	Подп.	Дата	БВ-8.01.00.009			
Разраб.	Андреева				Труба	Лит.	Масса	Масштаб
Пров.	Маркова						2.0	1:2
Гл.инж.пр.	Черкасова					Лист	Листов 1	
Н.контр.	Рачкова				Труба 57×3.5 ГОСТ 8732-78 / Б10 ГОСТ 8731-74	Главпу Мосгорисполкома Моспромпроект Мастерская №6		

Формат А4

БВ-8.01.00.008

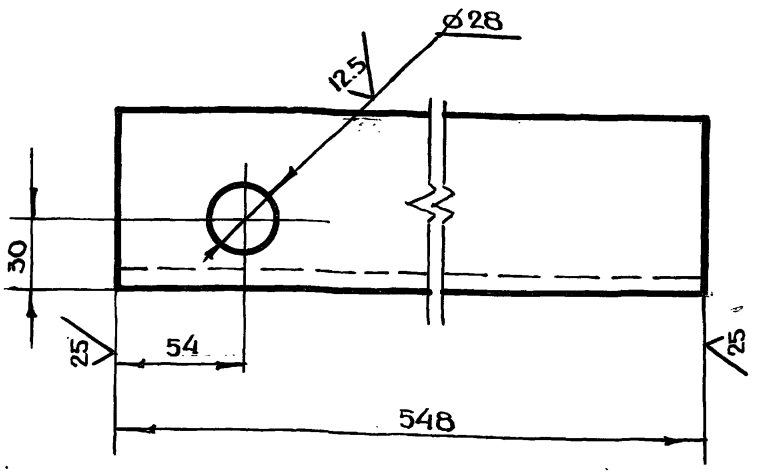

$+t_{2,} - t_{2,} \pm \frac{t_2}{2}$

Изм.	Лист	N докум.	Подп.	Дата	БВ-8.01.00.008			
Разраб.	Андреева				Уголок	Лит.	Масса	Масштаб
Пров.	Маркова						4.9	1:2
Гл.инж.пр.	Черкасова					Лист	Листов 1	
Н.контр.	Рачкова				Уголок Б-75×75×8 ГОСТ 8509-72 / Ст3сп ГОСТ 535-79	Главпу Мосгорисполкома Моспромпроект Мастерская №6		

Формат А4

Серия 07.900-2 Выпуск 1

БВ-8.01.00.005

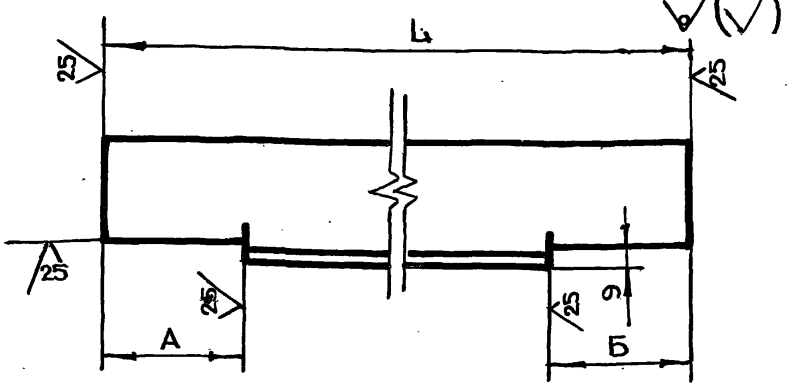

Обозначение	Размеры, мм			Масса, кг
	L	A	Б	
БВ-8.01.00.005	649	25	76	2.2
-01		76	25	

$-t_{2,} \pm \frac{t_2}{2}$

Изм.	Лист	N докум.	Подп.	Дата	БВ-8.01.00.005			
Разраб.	Андреева				Уголок	Лит.	Масса	Масштаб
Пров.	Маркова							1:2
Гл.инж.пр.	Черкасова					Лист	Листов 1	
Н.контр.	Рачкова				Уголок Б-50×50×5 ГОСТ 8509-72 / Ст3сп ГОСТ 535-79	Главпу Мосгорисполкома Моспромпроект Мастерская №6		

Формат А4

БВ-8.01.00.004

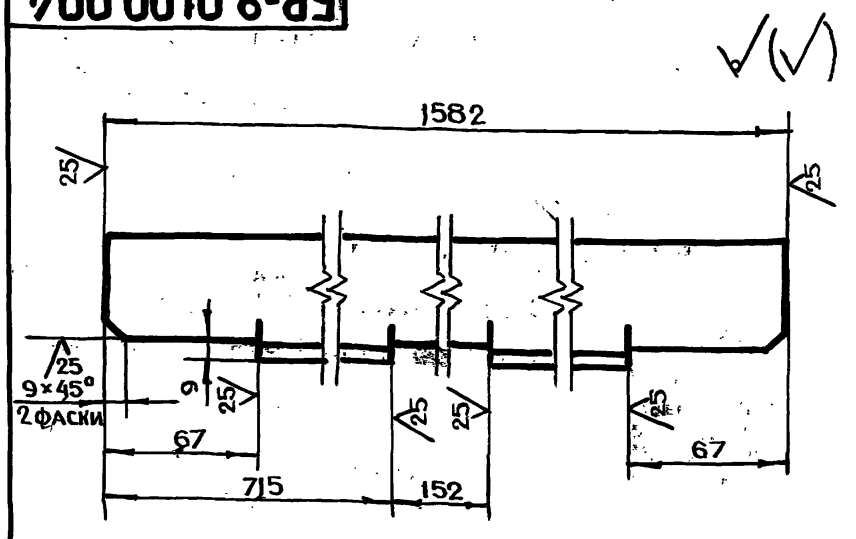

$-t_{2,} \pm \frac{t_2}{2}$

Изм.	Лист	N докум.	Подп.	Дата	БВ-8.01.00.004			
Разраб.	Андреева				Уголок	Лит.	Масса	Масштаб
Пров.	Маркова						5.9	1:2
Н.контр.	Рачкова					Лист	Листов 1	
Гл.констр.	Григорьев				Уголок Б-50×50×5 ГОСТ 8509-72 / Ст3сп ГОСТ 535-79	Главпу Мосгорисполкома Моспромпроект Мастерская №6		
Гл.спец.	Виноградов							
Нач.маст.	Грибков							

Формат А4

Копировал Формат А4

БВ-8.02.00.004

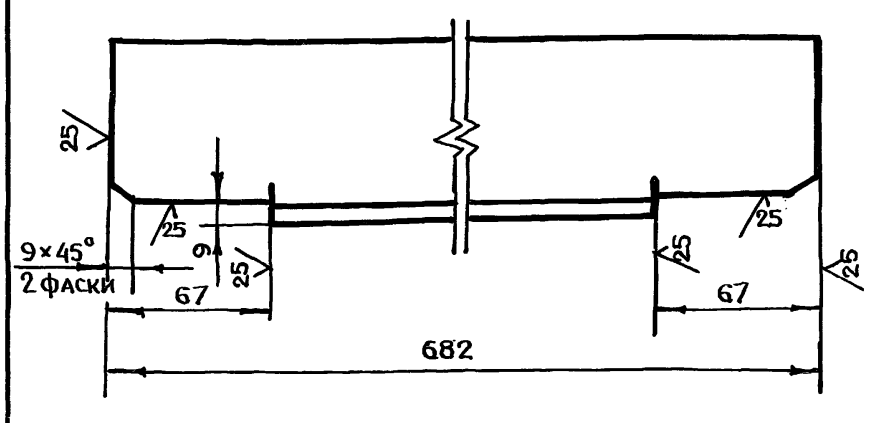

$-t_{2,} \pm \frac{t_2}{2}$

Изм	Лист	N докум.	Подп.	Дата	БВ-8.02.00.004			
Разраб.		Помазкова			Уголок	Лит.	Масса	Масштаб
Пров.		Маркова					6.1	1:2
Гл.инж.пр.		Черкасова				Лист	Листов 1	
Н.контр.		Рачкова			Уголок 6-75×75×8 ГОСТ 8509-72 / Ст3сп ГОСТ 535-79	Главапу Мособлисполкома МОСПРОМПРОЕКТ Мастерская № 6		

Формат А4

БВ-8.01.02.001

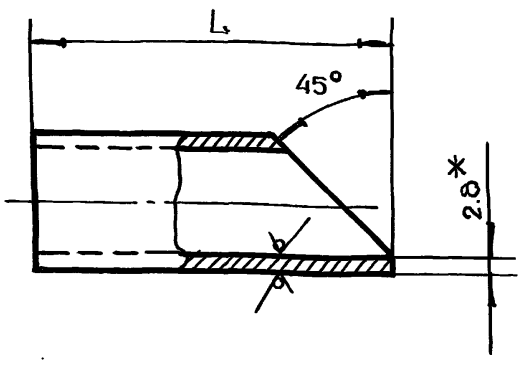

Обозначение	L, мм	Масса, кг
БВ-8.01.02.001	68	0,1
-01	73	0.11

1. *Размер для справок
2. $-t_{2,} \pm \frac{t_2}{2}$

Изм	Лист	N докум.	Подп.	Дата	БВ-8.01.02.001			
Разраб.		Андреева			Труба	Лит.	Масса	Масштаб
Пров.		Маркова						1:1
Гл.инж.пр.		Черкасова				Лист –	Листов 1	
Н.контр.		Рачкова			Труба 20×2.8 ГОСТ 3262-75	Главапу Мособлисполкома МОСПРОМПРОЕКТ Мастерская № 6		

Формат А4

Серия 07.900-2 Выпуск 1

БВ-8.01.01.002

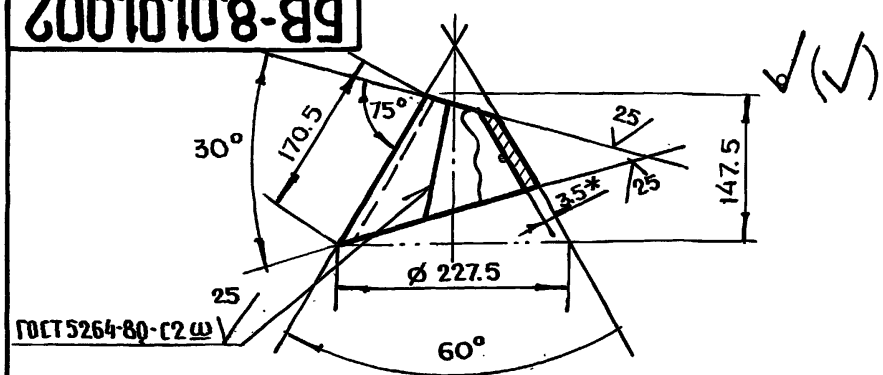

Развертка

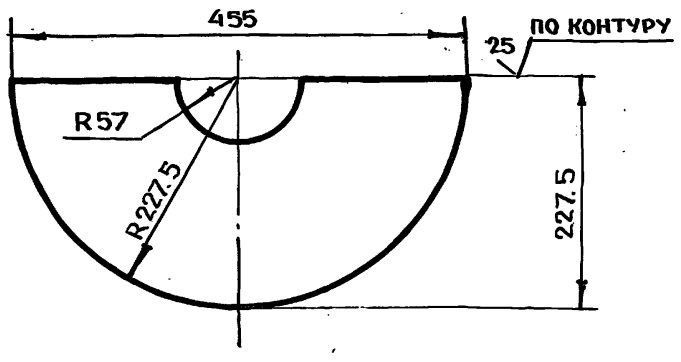

1. *Размер для справок
2. $-t_{2,} \pm \frac{t_2}{2}$

Изм	Лист	N докум.	Подп.	Дата	БВ-8.01.01.002			
Разраб.		Андреева			Раструб	Лит.	Масса	Масштаб
Пров.		Маркова					2.1	1:5
Гл.инж.пр.		Черкасова				Лист	Листов 1	
Н.контр.		Рачкова			Лист БПН 3.5 ГОСТ 19903-74 / 3-IV-Ст3 ГОСТ 16523-70	Главапу Мособлисполкома МОСПРОМПРОЕКТ Мастерская № 6		

Формат А4

БВ-8.01.01.001

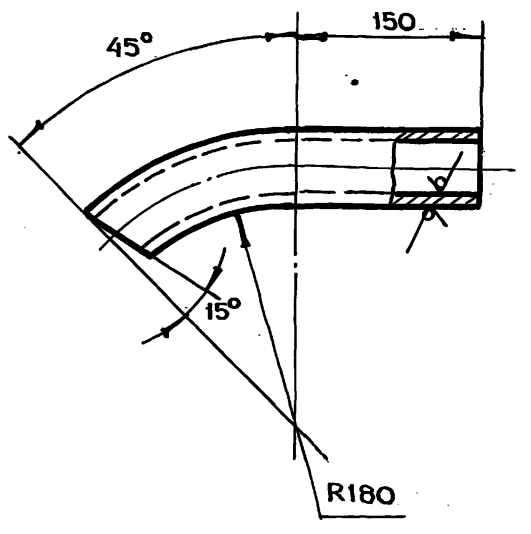

1. $\pm \frac{t_2}{2}$
2. Длина развертки $L = 314$ мм

Изм	Лист	N докум.	Подп.	Дата	БВ-8.01.01.001			
Разраб.		Андреева			Труба	Лит.	Масса	Масштаб
Пров.		Маркова					1.4	1:4
Гл.инж.пр.		Черкасова				Лист	Листов 1	
Н.контр.		Рачкова						
Гл.констр.		Григорьев			Труба 57×3.5 ГОСТ 8732-78 / Б10 ГОСТ 8731-74	Главапу Мособлисполкома МОСПРОМПРОЕКТ Мастерская № 6		
Гл.спец.		Виноградов						
Нач.маст.		Грибков						

Формат	Зона	Поз.	Обозначение	Наименование	Кол.	Примечание
Бч		12	БВ-8.04.00.007	Уголок		
				Уголок Б-75×75×8 ГОСТ 8509-72 / Ст3сп ГОСТ 535-79		
				L = 548 h14	4	19.8 кг
Бч		13	БВ-8.04.00.008	Уголок		
				Уголок Б-75×75×8 ГОСТ 8509-72 / Ст3сп ГОСТ 535-79		
				L = 2200 h14	3	59.5 кг
Бч		14	БВ-8.04.00.009	Уголок		
				Уголок Б-75×50×8 ГОСТ 8510-72 / Ст3сп ГОСТ 535-79		
				L = 2200 h14	3	49.0 кг
А4		15	БВ-8.01.00.002	Дно	1	
Бч		16	БВ-8.04.00.011	Уголок		
				Уголок Б-75×50×8 ГОСТ 8510-72 / Ст3сп ГОСТ 535-79		
				L = 1582 h14	2	23.5 кг
А4		17	БВ-8.01.00.009	Труба	1	
Бч		18	БВ-8.01.00.017	Труба		
				Труба 57×3,5 ГОСТ 8732-78 / Б10 ГОСТ 8731-74		
				L = 155 h14	1	0.7 кг
				Стандартные изделия		
				Фланец 1-50-10 ст25 ГОСТ 12820-80	3	6.18 кг

Изм. Лист N докум. Подп. Дата — БВ-8.04.00.000 — Лист 2

Формат А4

Формат	Зона	Поз.	Обозначение	Наименование	Кол.	Примечание
				Документация		
А2			БВ-8.04.00.000СБ	Сборочный чертеж		
				Сборочные единицы		
А4		1	БВ-8.01.01.000	Труба всасывающая	1	
				Детали		
А4		2	БВ-8.01.00.001	Обшивка	1	
А4		3	БВ-8.04.00.002	Потолок	1	
А4		4	БВ-8.04.00.003	Труба	1	
А4		5	БВ-8.04.00.004	Диск	1	
А4		6	БВ-8.01.00.004	Уголок	1	
А4		7	БВ-8.01.00.005	Уголок	1	
		8	-01	Уголок	1	
А4		9	БВ-8.01.00.007	Уголок	2	
Бч		10	БВ-8.04.00.005	Лист		
				Лист БПН6 ГОСТ 19903-74 / Ст3 ГОСТ 14637-79		
				(590×1890) h14	1	52.6 кг
Бч		11	БВ-8.04.00.006	Лист		
				Лист БПН6 ГОСТ 19903-74 / Ст3 ГОСТ 14637-79		
				(690×1890) h14	2	123 кг

Изм. Лист N докум. Подп. Дата — БВ-8.04.00.000

Разраб. Андреева; Пров. Маркова; Гл.инж.пр. Черкасова; Н.контр. Рачкова

Секция IV — Лит. 1 — Лист 1 — Листов 2

Главлу Мосгорисполкома Моспромпроект Мастерская №6

Формат А4

Серия 07.900-2 Выпуск 1

Формат	Зона	Поз.	Обозначение	Наименование	Кол.	Примечание
Бч		10	БВ-8.02.00.010	Лист		
				Лист БПН6 ГОСТ 19903-74 / Ст3 ГОСТ 14637-79		
				(590×1890) h14	2	105.2 кг
Бч		11	БВ-8.02.00.011	Уголок		
				Уголок Б-75×75×8 ГОСТ 8509-72 / Ст3сп ГОСТ 535-79		
				L = 548 h14	4	19.8 кг
Бч		12	БВ-8.02.00.012	Уголок		
				Уголок Б-75×75×8 ГОСТ 8509-72 / Ст3сп ГОСТ 535-79		
				L = 1582 h14	2	28.5 кг
Бч		13	БВ-8.02.00.013	Уголок		
				Уголок Б-75×75×8 ГОСТ 8509-72 / Ст3сп ГОСТ 535-79		
				L = 2200 h14	2	39.7 кг
Бч		14	БВ-8.02.00.014	Уголок		
				Уголок Б-75×50×8 ГОСТ 8510-72 / Ст3сп ГОСТ 535-79		
				L = 2200 h14	2	32.7 кг

Изм. Лист N докум. Подп. Дата — БВ-8.02.00.000 — Лист 2

Формат А4

Формат	Зона	Поз.	Обозначение	Наименование	Кол.	Примечание
				Документация		
А2			БВ-8.02.00.000СБ	Сборочный чертеж		
				Детали		
А4		1	БВ-8.02.00.001	Скоба	14	
А4		2	БВ-8.02.00.002	Косынка	4	
А4		3	БВ-8.02.00.003	Уголок	2	
А4		4	БВ-8.02.00.004	Уголок	1	
А4		5	БВ-8.02.00.005	Уголок	1	
Бч		6	БВ-8.02.00.006	Лист		
				Лист БПН4 ГОСТ 19903-74 / Ст3 ГОСТ 14637-79		
				(590×690) h14	1	12.8 кг
Бч		7	БВ-8.02.00.007	Лист		
				Лист БПН8 ГОСТ 19903-74 / Ст3 ГОСТ 14637-79		
				(590×1490) h14	1	55.3 кг
Бч		8	БВ-8.02.00.008	Уголок		
				Уголок Б-50×50×5 ГОСТ 8509-72 / Ст3сп ГОСТ 535-79		
				L = 1582 h14	2	11.9 кг
Бч		9	БВ-8.02.00.009	Уголок		
				Уголок Б-75×50×8 ГОСТ 8510-72 / Ст3сп ГОСТ 535-79		
				L = 1582 h14	2	23.5 кг

Изм. Лист N докум. Подп. Дата — БВ-8.02.00.000

Разраб. Андреева; Пров. Маркова; Гл.инж.пр. Черкасова; Н.контр. Рачкова

Секция II — Лит. 1 — Лист 1 — Листов 2

Главлу Мосгорисполкома Моспромпроект Мастерская №6

БВ-8.02.00.000СБ

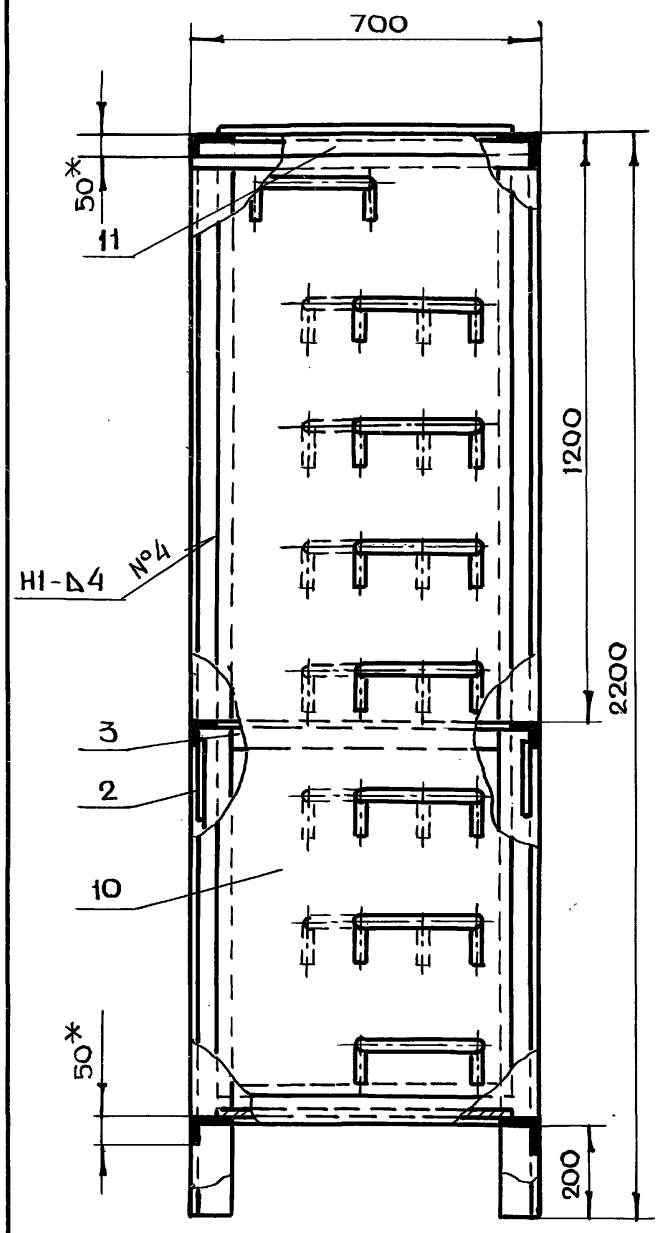

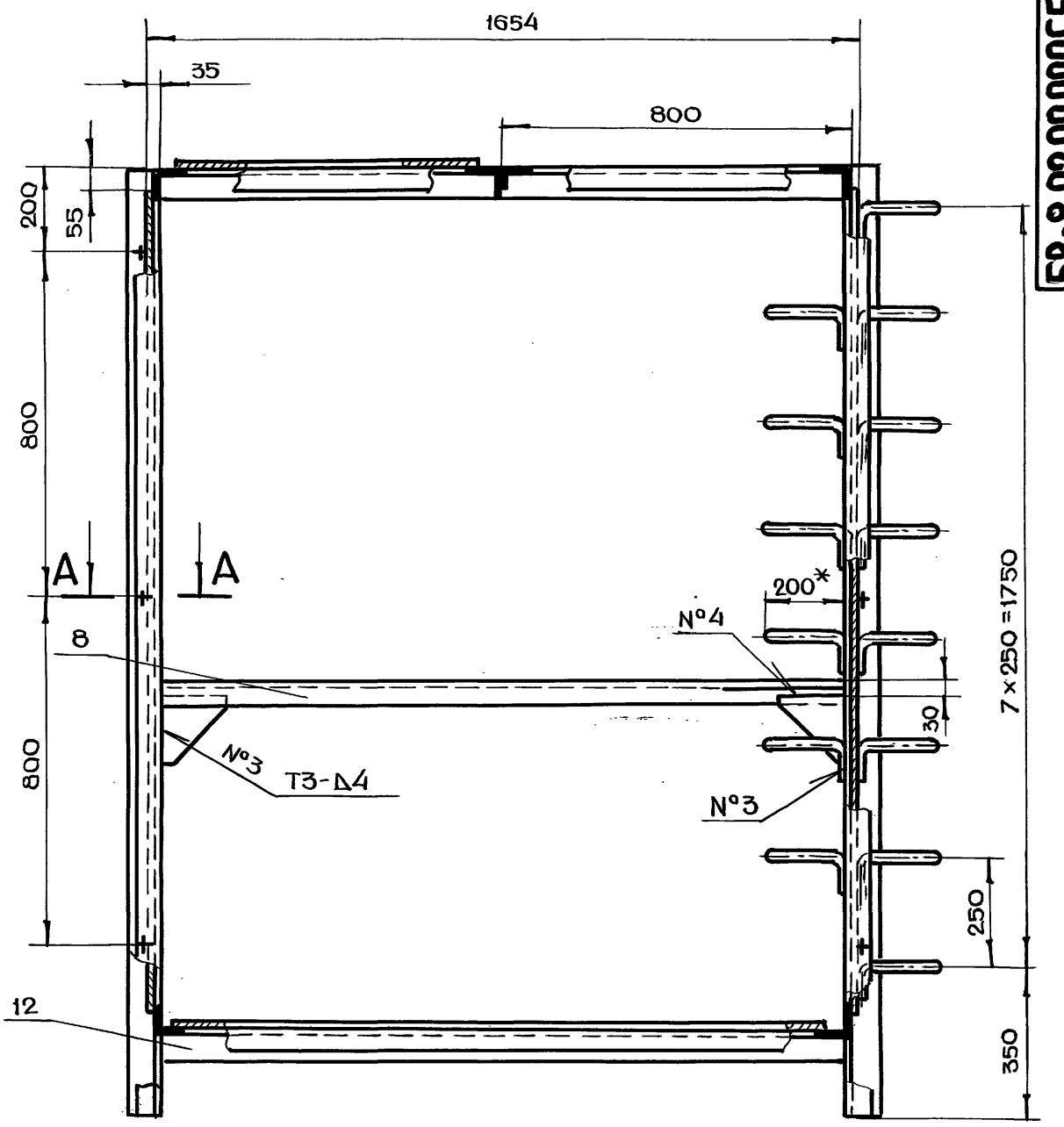

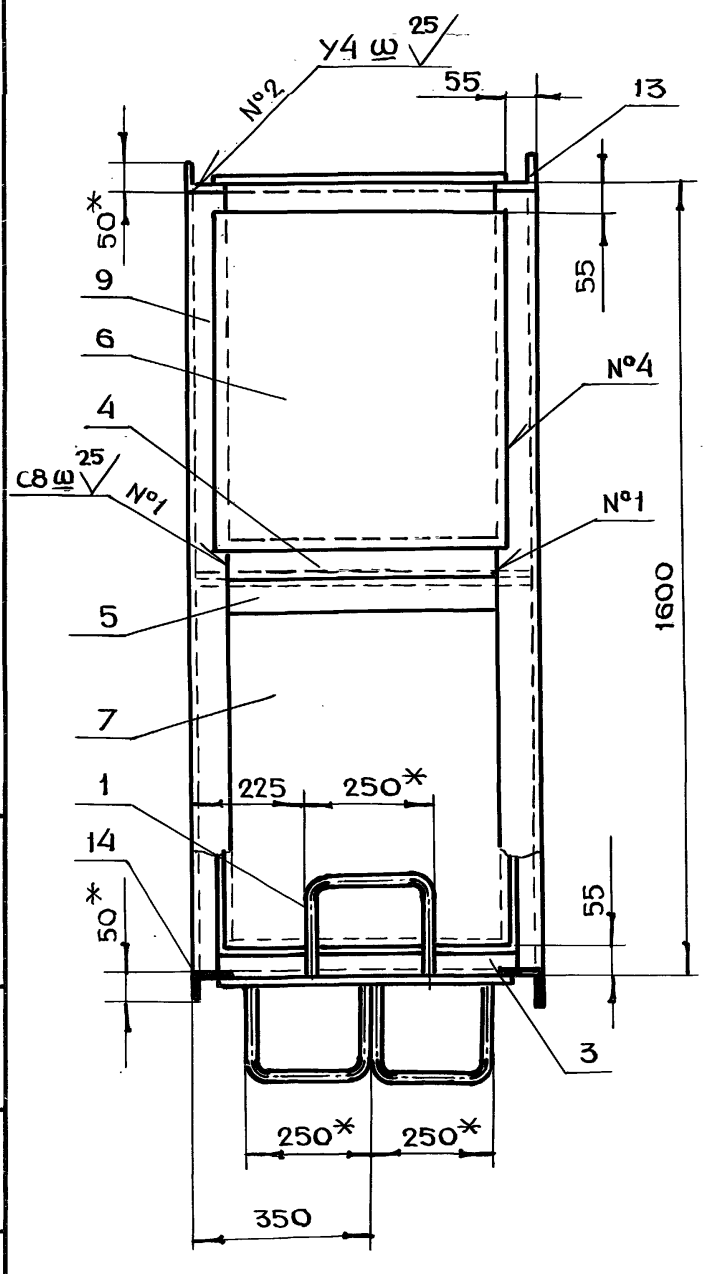

А - А

М 1:2

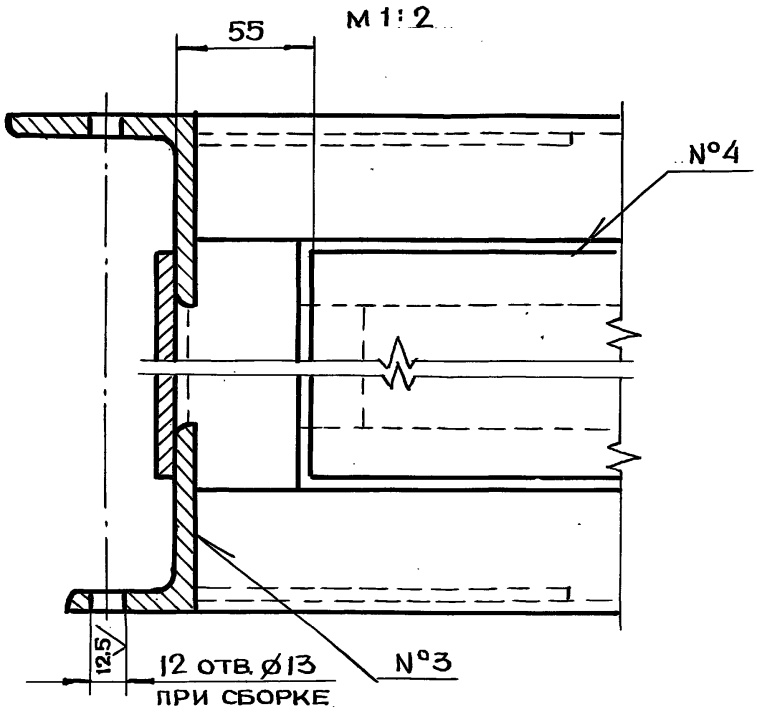

1. *Размеры для справок
2. $+t_2, -t_2, \pm \frac{t_2}{2}$
3. Сварку производить по ГОСТ 5264-80

Изм	Лист	N докум.	Подп.	Дата	БВ-8.02.00.000СБ
Разраб.		Андреева			Секция II. Сборочный чертеж
Пров.		Маркова			
Гл.инж.пр.		Черкасова			
Н.контр.		Рачкова			
Гл.констр.		Григорьев			
Гл.спец.		Виноградов			
Нач.маст.		Грибков			

Лит.	Масса	Масштаб
	370	1:10
Лист	Листов 1	

Главпу Мосгорисполкома Моспромпроект мастерская N 6

Серия 07.900-2 Выпуск 1

Инв.N подл. | Подп. и дата | Взам.инв.N | Инв.N дубл. | Подп. и дата

БВ-8.04.00.002

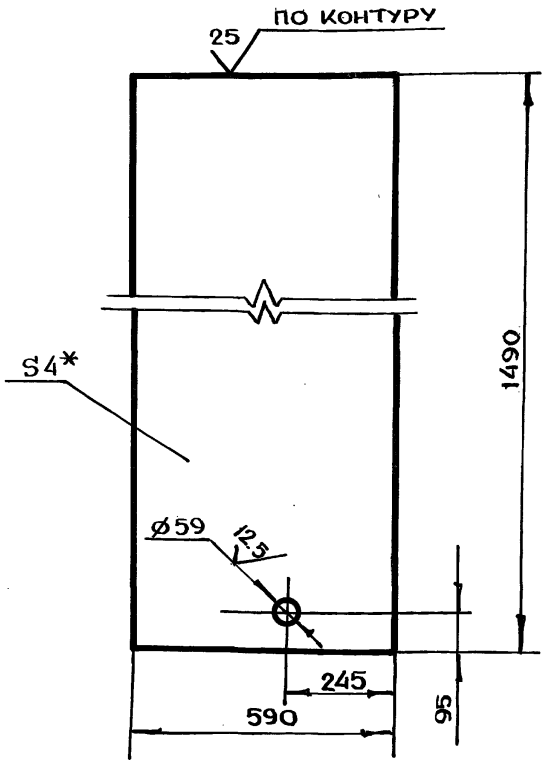

1. * Размер для справок
2. $+t_2, -t_2, \pm \frac{t_2}{2}$

Изм.	Лист	N докум.	Подп.	Дата
Разраб.		Андреева		
Пров.		Маркова		
Гл.инж.пр.		Черкасова		
Н.контр.		Черкасова		

БВ-8.04.00.002

Потолок

Лит.	Масса	Масштаб
	27,6	1:10
Лист	Листов 1	

Лист БПН4 ГОСТ 19903-74 / Ст3 ГОСТ 14637-79

Главпу Мосгорисполкома МОСПРОМПРОЕКТ Мастерская №6

Формат А4

Подл. и дата | Инв.N дубл. | Взам.инв.N | Подл. и дата | Инв.N подл.

Формат	Зона	Поз.	Обозначение	Наименование	Кол.	Примечание
				Документация		
А4			БВ-8.05.00.000СБ	Сборочный чертеж		
				Детали		
А4		1	БВ-8.05.00.001	Ручка	2	
А4		2	БВ-8.05.00.002	Уголок	2	
		3	-01	Уголок	2	
Бч		4	БВ-8.05.00.003	Крышка		
				Лист БПН4 ГОСТ 19903-74 / Ст3 ГОСТ 14637-79		
				(590×690) h14	1	12,8 кг

БВ-8.05.00.000

Крышка

Изм.	Лист	N докум.	Подп.	Дата
Разраб.		Андреева		
Пров.		Маркова		
Гл.инж.пр.		Черкасова		
Н.контр.		Черкасова		

Лит.	Лист	Листов
		1

Главпу Мосгорисполкома МОСПРОМПРОЕКТ Мастерская №6

Формат А4

Подл. и дата | Инв.N дубл. | Взам.инв.N | Подл. и дата | Инв.N подл.

Серия 07.900-2 Выпуск 1

БВ-8.02.00.002

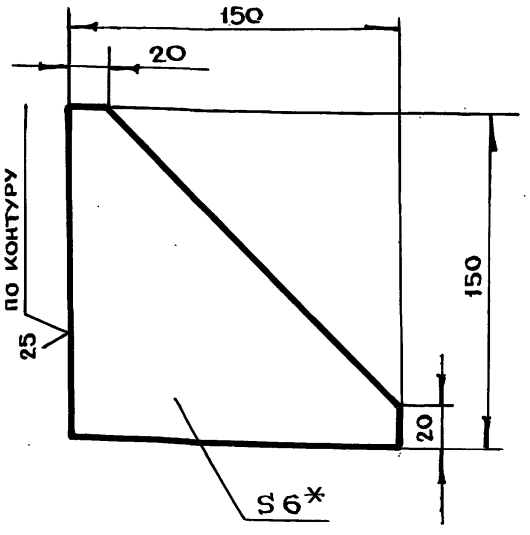

1. * Размер для справок
2. $-t_2, \pm \frac{t_2}{2}$

Изм.	Лист	N докум.	Подп.	Дата
Разраб.		Андреева		
Пров.		Маркова		
Гл.инж.пр.		Черкасова		
Н.контр.		Черкасова		

БВ-8.02.00.002

Косынка

Лит.	Масса	Масштаб
	0.5	1:2
Лист	Листов 1	

Лист БПН6 ГОСТ 19903-74 / Ст3 ГОСТ 14637-79

Главпу Мосгорисполкома МОСПРОМПРОЕКТ Мастерская №6

Формат А4

Подл. и дата | Инв.N дубл. | Взам.инв.N | Подл. и дата | Инв.N подл.

БВ-8.02.00.001

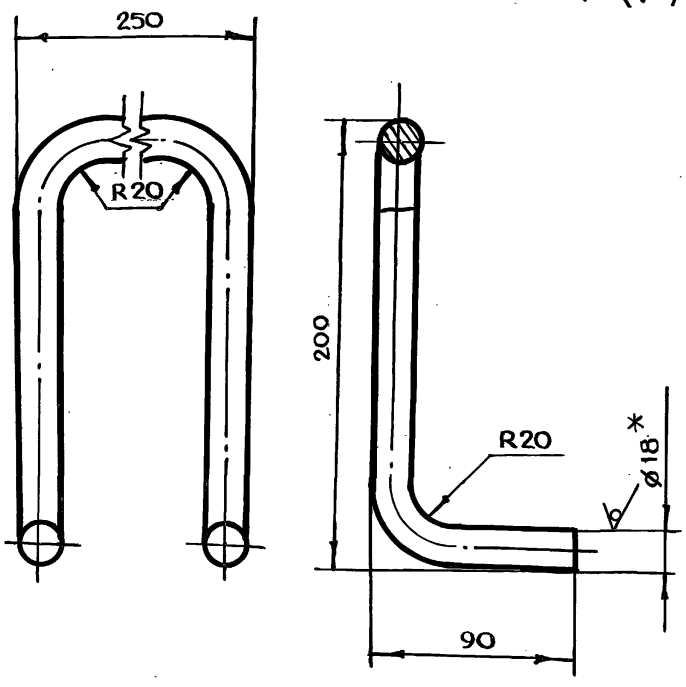

1. * Размер для справок
2. $-t_2, \pm \frac{t_2}{2}$
3. Длина развертки L = 708 мм

Изм.	Лист	N докум.	Подп.	Дата
Разраб.		Андреева		
Пров.		Маркова		
Гл.инж.пр.		Черкасова		
Н.контр.		Черкасова		
Гл.констр.		Григорьев		
Гл.спец.		Виноградов		
Нач.маст.		Грибков		

БВ-8.02.00.001

Скоба

Лит.	Масса	Масштаб
	1.4	1:2
Лист	Листов 1	

Круг В18 ГОСТ 2590-71 / Ст3 ГОСТ 535-79

Главпу Мосгорисполкома МОСПРОМПРОЕКТ Мастерская №6

Формат А4

Подл. и дата | Инв.N дубл. | Взам.инв.N | Подл. и дата | Инв.N подл.

Копировал Формат А4

БВ-8.02.00.003

√(√)

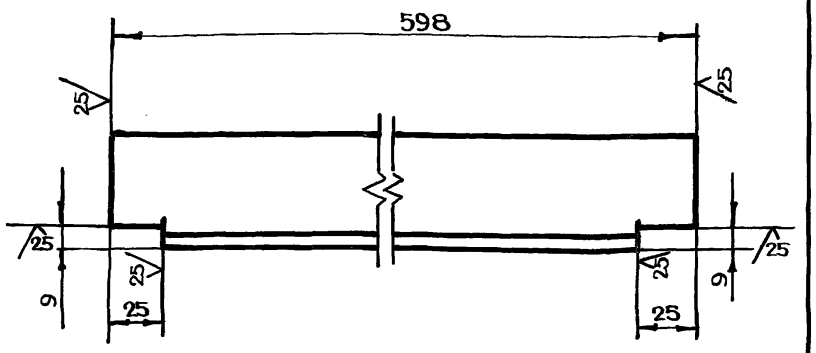

$-t_2, \pm \frac{t_2}{2}$

Изм	Лист	N докум.	Подп.	Дата	БВ-8.02.00.003			
Разраб.	Андреева				Уголок	Лит.	Масса	Масштаб
Пров.	Маркова						2.1	1:2
Гл.инж.пр.	Черкасова					Лист	Листов 1	
Н.контр.	Рачкова				Уголок Б-50×50×5 ГОСТ 8509-72 / Ст3сп ГОСТ 535-79	ГлавАПУ Мосгорисполкома МОСПРОМПРОЕКТ Мастерская №6		

Формат А4

БВ-8.01.00.007

√(√)

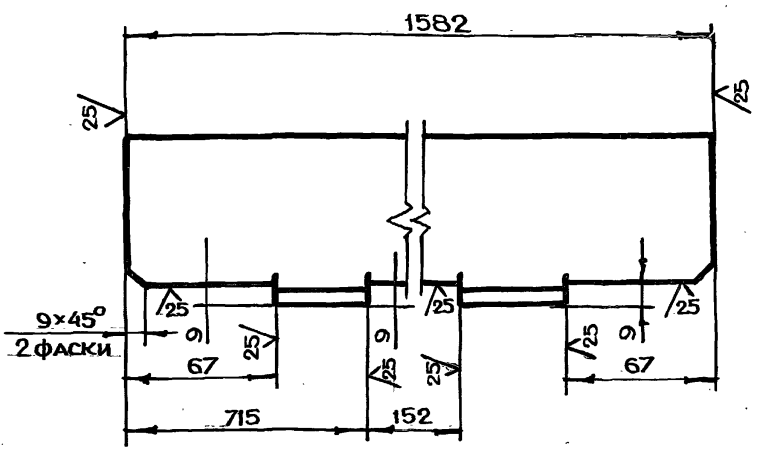

$-t_2, \pm \frac{t_2}{2}$

Изм	Лист	N докум.	Подп.	Дата	БВ-8.01.00.007			
Разраб.	Андреева				Уголок	Лит.	Масса	Масштаб
Пров.	Маркова						14.2	1:2
Гл.инж.пр.	Черкасова					Лист	Листов 1	
Н.контр.	Рачкова				Уголок Б-75×75×8 ГОСТ 8509-72 / Ст3сп ГОСТ 535-79	ГлавАПУ Мосгорисполкома МОСПРОМПРОЕКТ Мастерская №6		

Формат А4

Серия 07.900-2 Выпуск 1

Формат	Зона	Поз.	Обозначение	Наименование	Кол.	Примечание
БЧ		9	БВ-8.03.00.006	Лист		
				Лист БПН8 ГОСТ 19903-74 / Ст3 ГОСТ 14637-79		
				(590×1490) h14	1	55.3 кг
БЧ		10	БВ-8.03.00.007	Уголок		
				Уголок Б-75×50×8 ГОСТ 8510-72 / Ст3сп ГОСТ 535-79		
				L=1582 h14	2	23.5 кг
БЧ		11	БВ-8.03.00.008	Уголок		
				Уголок Б-75×50×8 ГОСТ 8510-72 / Ст3сп ГОСТ 535-79		
				L=2200 h14	2	32.7 кг
БЧ		12	БВ-8.03.00.009	Уголок		
				Уголок Б-50×50×5 ГОСТ 8509-72 / Ст3сп ГОСТ 535-79		
				L=1582 h14	2	11.9 кг

Изм	Лист	N докум.	Подп.	Дата	БВ-8.03.00.000	Лист 2

Формат А4

Формат	Зона	Поз.	Обозначение	Наименование	Кол.	Примечание
				Документация		
А2			БВ-8.03.00.000СБ	Сборочный чертеж		
				Детали		
А4		1	БВ-8.02.00.002	Косынка	4	
А4		2	БВ-8.02.00.003	Уголок	2	
БЧ		4	БВ-8.03.00.001	Лист		
				Лист БПН4 ГОСТ 19903-74 / Ст3 ГОСТ 14637-79		
				(590×1490) h14	1	27.7 кг
БЧ		5	БВ-8.03.00.002	Уголок		
				Уголок Б-75×75×8 ГОСТ 8509-72 / Ст3сп ГОСТ 535-79		
				L=548 h14	4	19.8 кг
БЧ		6	БВ-8.03.00.003	Уголок		
				Уголок Б-75×75×8 ГОСТ 8509-72 / Ст3сп ГОСТ 535-79		
				L=1582 h14	2	28.5 кг
БЧ		7	БВ-8.03.00.004	Уголок		
				Уголок Б-75×75×8 ГОСТ 8509-72 / Ст3сп ГОСТ 535-79		
				L=2200 h14	2	39.7 кг
БЧ		8	БВ-8.03.00.005	Лист		
				Лист БПН6 ГОСТ 19903-74 / Ст3 ГОСТ 14637-79		
				(590×1890) h14	2	105.2 кг

Изм	Лист	N докум.	Подп.	Дата	БВ-8.03.00.000			
Разраб.	Андреева				Секция III	Лит.	Лист 1	Листов 2
Пров.	Маркова					ГлавАПУ Мосгорисполкома МОСПРОМПРОЕКТ Мастерская №6		
Гл.инж.пр.	Черкасова							
Н.контр.	Рачкова							

Копировал

Формат А4

БВ-8.03.00.000СБ

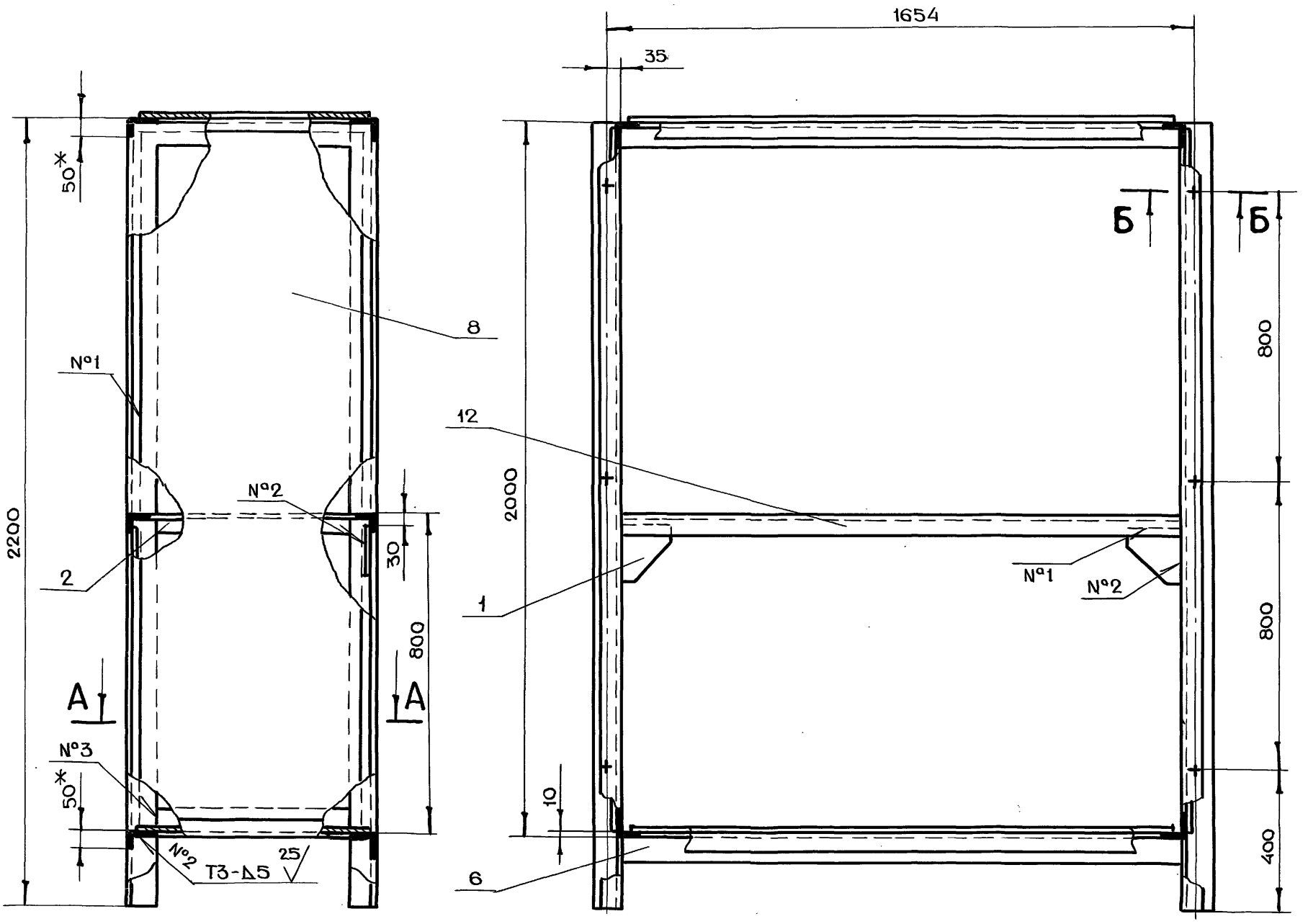

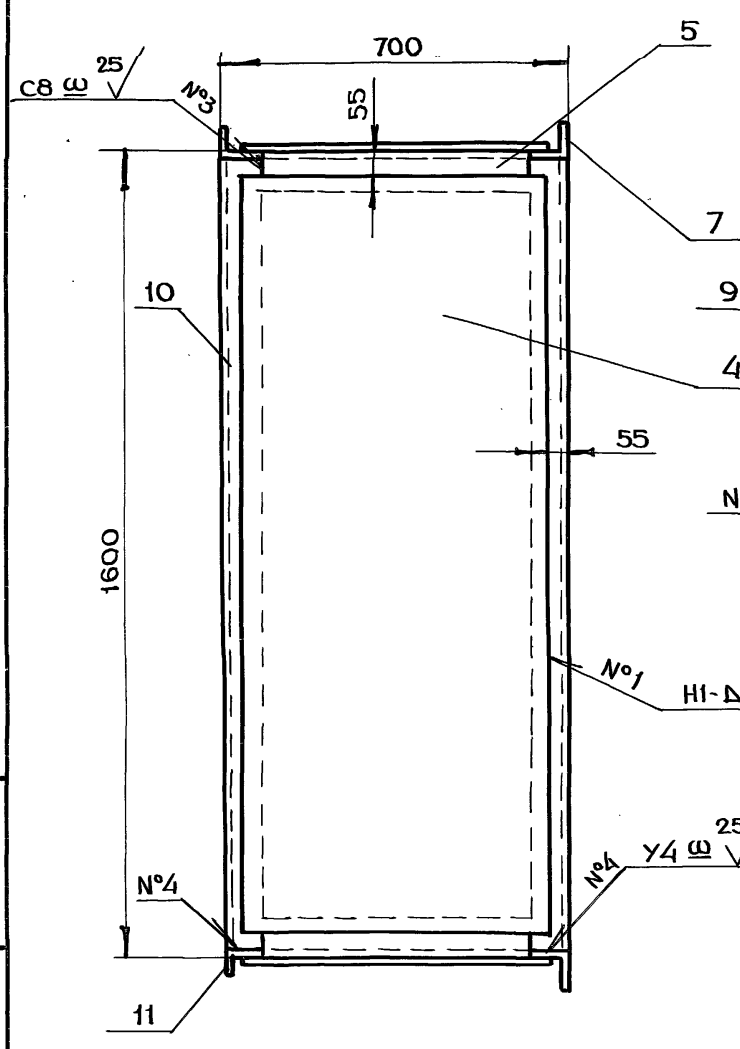

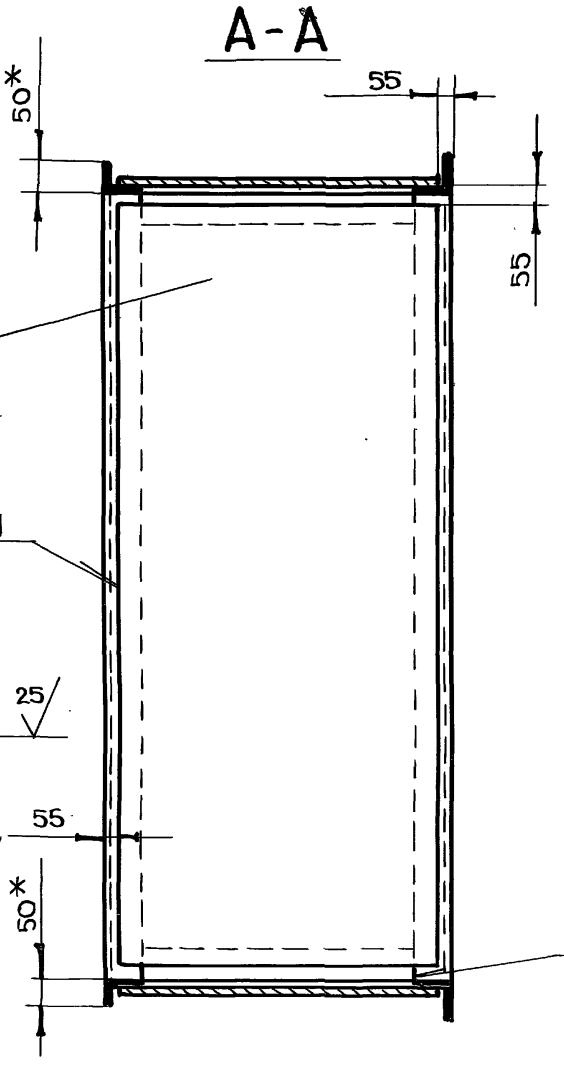

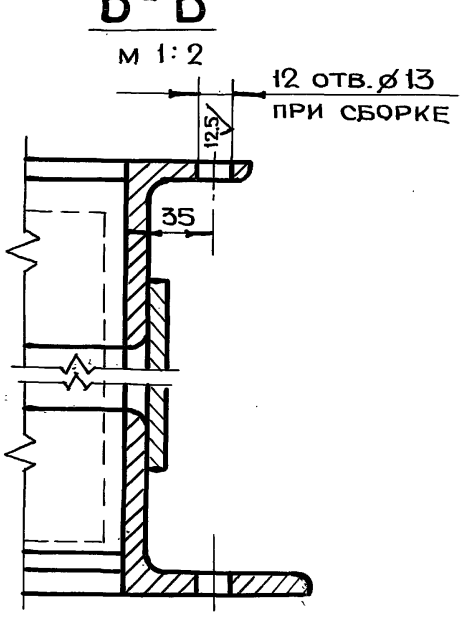

1.* Размеры для справок

2. $+t_{2,} -t_{2,} \pm \frac{t_2}{2}$

3. Сварку производить по ГОСТ 5264-80

Изм	Лист	N докум.	Подп.	Дата	БВ-8.03.00.000СБ
Разраб.		Андреева			Секция III. Сборочный чертеж
Пров.		Маркова			
Гл.инж.пр.		Черкасова			
Н.контр.		Рачкова			
Гл.констр.		Григорьев			
Гл.спец.		Виноградов			
Нач.маст.		Грибков			

Лит.	Масса	Масштаб
	352	1:10
Лист	Листов 1	

Главпу Мосгорисполкома МОСПРОМПРОЕКТ Мастерская №6

Серия 07.900-2 Выпуск 1

Подп. и дата | Инв.N подл. | Взам.инв.N | Инв.N дубл. | Подп. и дата

Копировал Формат А2

БВ-8.04.00.000СБ

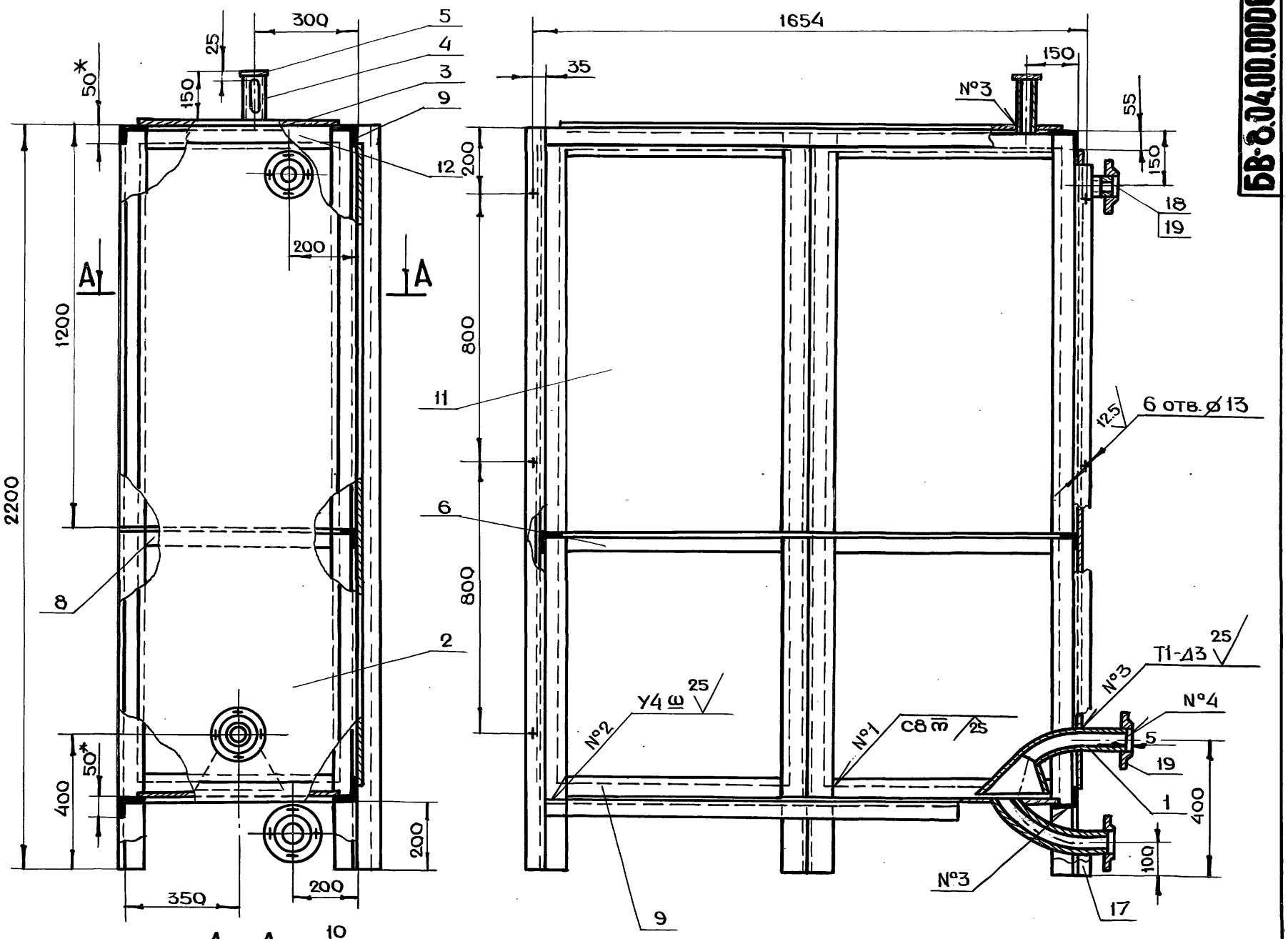

1. * Размеры для справок
2. $+t_2, -t_2, \pm \frac{t_2}{2}$
3. Сварку производить по ГОСТ 5264-80

					БВ-8.04.00.000СБ			
Изм	Лист	N докум.	Подп.	Дата	Секция IV Сборочный чертеж	Лит.	Масса	Масштаб
Разраб.		Андреева					520	1:10
Пров.		Маркова				Лист	Листов 1	
Гл.инж.пр.		Черкасова				Главапу Мосгорисполкома МОСПРОМПРОЕКТ Мастерская №6		
Н.контр.		Рачкова						
Гл.констр.		Григорьев						
Гл.спец.		Виноградов						
Нач.маст.		Грибков						

Серия 07.900-2 Выпуск 1

Инв.N подл. | Подп. и дата | Взам.инв.N | Инв.N дубл. | Подп. и дата

Копировал Формат А2

БВ-8.05.00.002

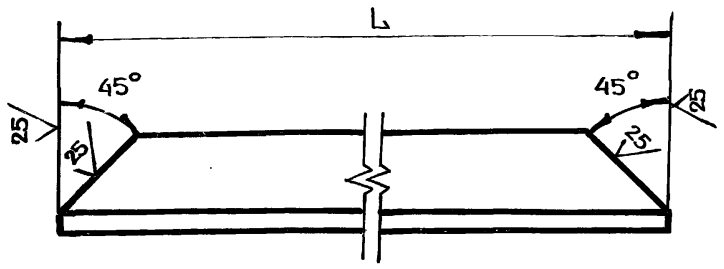

Обозначение	L, мм	Масса, кг
БВ-8.05.00.002	538	0.6
-01	638	0.7

$-t_{2,} \pm \frac{t_2}{2}$

Изм	Лист	N докум.	Подп.	Дата	БВ-8.05.00.002			
Разраб.		Андреева			Уголок	Лит.	Масса	Масштаб
Пров.		Маркова						1:1
Гл.инж.пр.		Черкасова				Лист	Листов 1	
Н.контр.		Рачкова			Уголок 6-20×20×4 ГОСТ 8509-72 / Ст3сп ГОСТ 535-79	Главалу Мосгорисполкома МОСПРОМПРОЕКТ Мастерская №6		

Подп. и дата | Инв. N подл. | Взам. инв. N | Инв. N дубл. | Подп. и дата

Формат А4

БВ-8.05.00.001

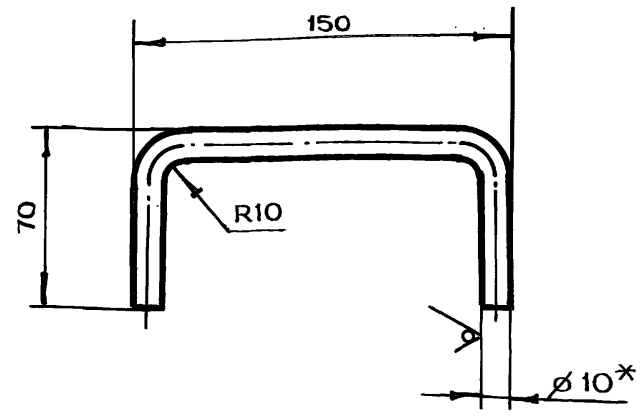

1. * Размер для справок
2. $-t_{2,} \pm \frac{t_2}{2}$
3. Длина развертки L = 257 мм

Изм	Лист	N докум.	Подп.	Дата	БВ-8.05.00.001			
Разраб.		Андреева			Ручка	Лит.	Масса	Масштаб
Пров.		Маркова					0.2	1:2
Гл.инж.пр.		Черкасова				Лист	Листов 1	
Н.контр.		Рачкова			Круг В10 ГОСТ 2590-71 / Ст3 ГОСТ 535-79	Главалу Мосгорисполкома МОСПРОМПРОЕКТ Мастерская №6		

Подп. и дата | Инв. N подл. | Взам. инв. N | Инв. N дубл. | Подп. и дата

Формат А4

Серия 07.900-2 Выпуск 1

БВ-8.04.00.004

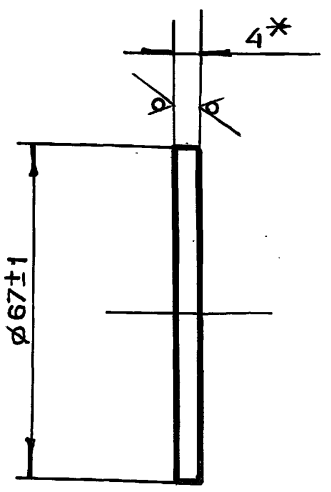

*Размер для справок

Изм	Лист	N докум.	Подп.	Дата	БВ-8.04.00.004			
Разраб.		Андреева			Диск	Лит.	Масса	Масштаб
Пров.		Маркова					0.1	1:1
Гл.инж.пр.		Черкасова				Лист	Листов 1	
Н.контр.		Рачкова			Лист БПН4 ГОСТ 19903-74 / Ст3 ГОСТ 14637-79	Главалу Мосгорисполкома МОСПРОМПРОЕКТ Мастерская №6		

Подп. и дата | Инв. N подл. | Взам. инв. N | Инв. N дубл. | Подп. и дата

Формат А4

БВ-8.04.00.003

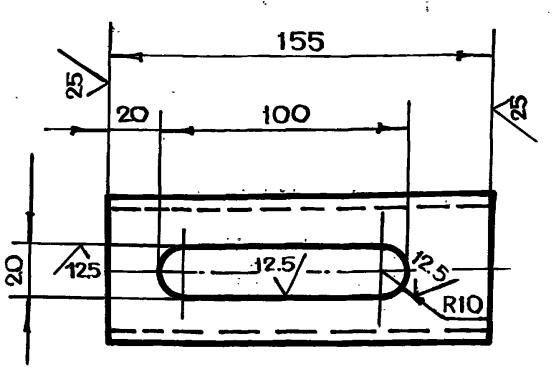

$+t_{2,} -t_{2,} \pm \frac{t_2}{2}$

Изм	Лист	N докум.	Подп.	Дата	БВ-8.04.00.003			
Разраб.		Андреева			Труба	Лит.	Масса	Масштаб
Пров.		Маркова					0.7	1:2
Гл.инж.пр.		Черкасова				Лист	Листов 1	
Н.контр.		Рачкова			Труба 57×3.5 ГОСТ 8732-78 / Б10 ГОСТ 8731-74	Главалу Мосгорисполкома МОСПРОМПРОЕКТ Мастерская №6		
Гл.констр.		Григорьев						
Гл.спец.		Виноградов						
Нач.маст.		Грибков						

Подп. и дата | Инв. N подл. | Взам. инв. N | Инв. N дубл. | Подп. и дата

Формат А4

Копировал

БВ-8.02.00.005

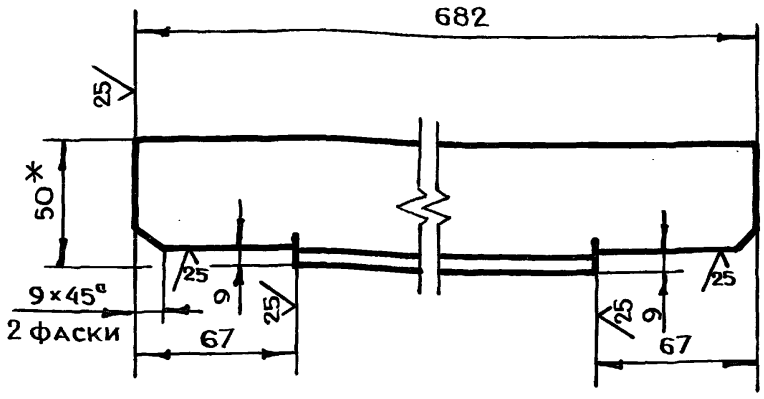

1. *Размер для справок
2. $-t_{2,} \pm \frac{t_2}{2}$

Изм	Лист	N докум.	Подп.	Дата	БВ-8.02.00.005			
Разраб.		Андреева			Уголок	Лит.	Масса	Масштаб
Пров.		Маркова					5.0	1:2
Гл.инж.пр.		Черкасова				Лист	Листов 1	
Н.контр.		Рачкова			Уголок Б-75×50×8 ГОСТ 8510-72 / Ст3сп ГОСТ 535-79	Главапу Мосгорисполкома МОСПРОМПРОЕКТ Мастерская № 6		

Формат А4

БВ-8.01.02.000

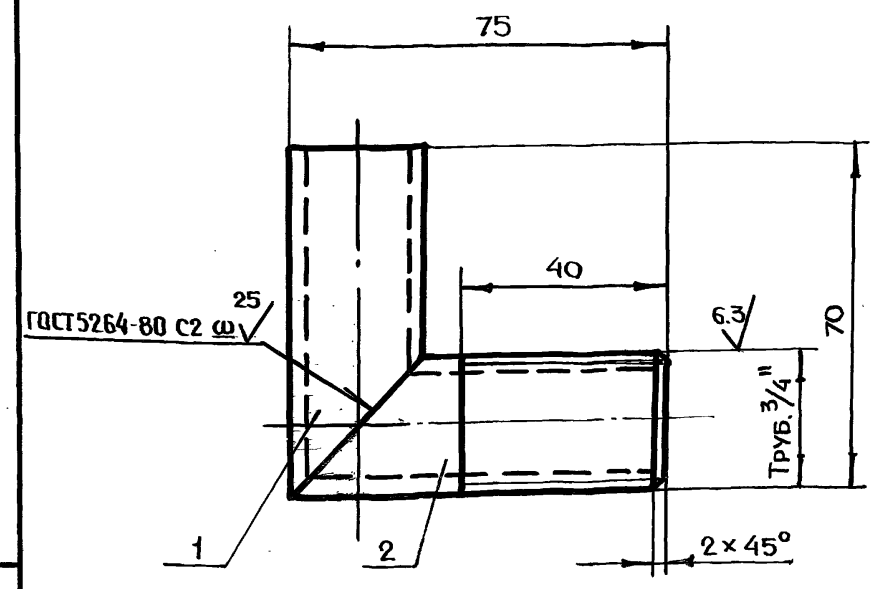

$-t_{2,} \pm \frac{t_2}{2}$

Формат	Зона	Поз.	Обозначение	Наименование	Кол.	Примечание
				Детали		
А4		1	БВ-8.01.02.001	Труба	1	
		2	-01	Труба	1	

Изм	Лист	N докум.	Подп.	Дата	БВ-8.01.02.000			
Разраб.		Андреева			Угольник	Лит.	Масса	Масштаб
Пров.		Маркова					0.2	1:1
Гл.инж.пр.		Черкасова				Лист	Листов 1	
Н.контр.		Рачкова				Главапу Мосгорисполкома МОСПРОМПРОЕКТ Мастерская № 6		

Формат А4

БВ-8.01.01.000

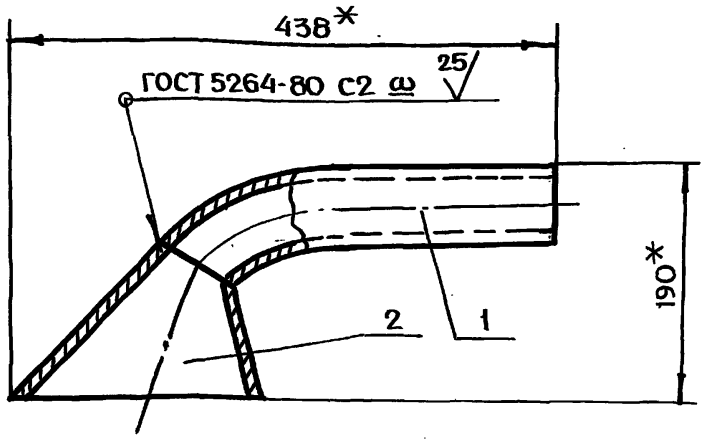

*Размеры для справок

Формат	Зона	Поз.	Обозначение	Наименование	Кол.	Примечание
				Детали		
А4		1	БВ-8.01.01.001	Труба	1	
А4		2	БВ-8.01.01.002	Раструб	1	

Изм	Лист	N докум.	Подп.	Дата	БВ-8.01.01.000			
Разраб.		Андреева			Труба всасывающая	Лит.	Масса	Масштаб
Пров.		Маркова					3.5	1:4
Гл.инж.пр.		Черкасова				Лист	Листов 1	
Н.контр.		Рачкова				Главапу Мосгорисполкома МОСПРОМПРОЕКТ Мастерская № 6		

Формат А4

БВ-8.05.00.000СБ

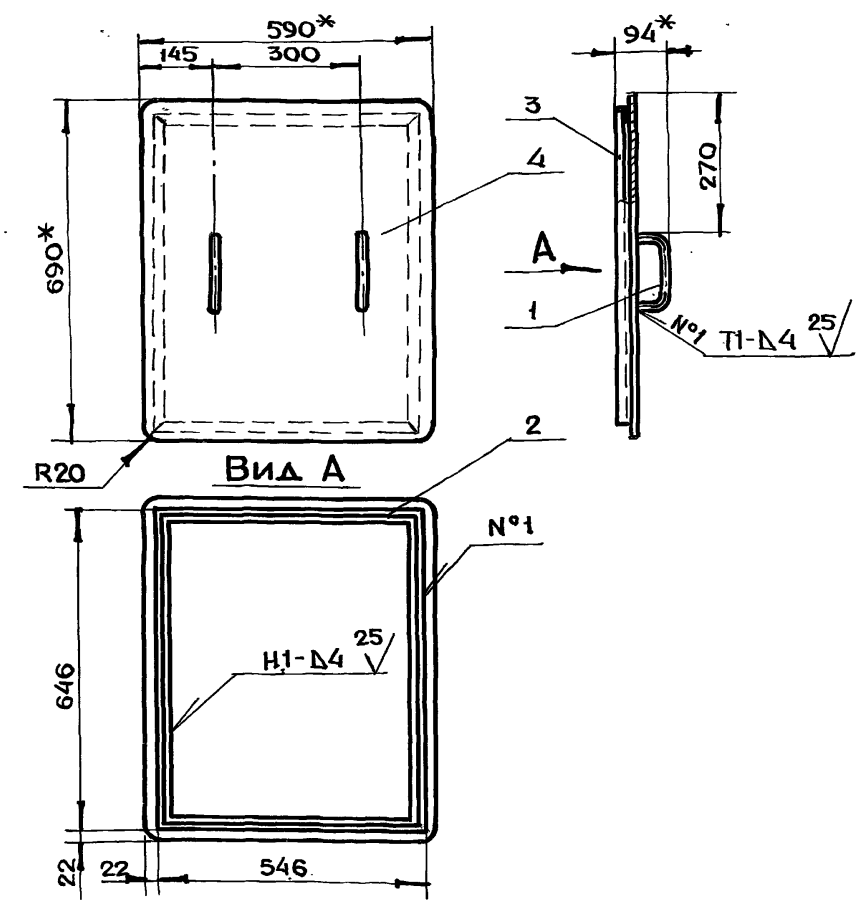

1. *Размеры для справок
2. $-t_{2,} \pm \frac{t_2}{2}$
3. Сварку производить по ГОСТ 5264-80

Изм	Лист	N докум.	Подп.	Дата	БВ-8.05.00.000СБ			
Разраб.		Андреева			Крышка Сборочный чертеж	Лит.	Масса	Масштаб
Пров.		Маркова					14.5	1:10
Гл.инж.пр.		Черкасова				Лист	Листов 1	
Н.контр.		Рачкова				Главапу Мосгорисполкома МОСПРОМПРОЕКТ Мастерская № 6		
Гл.констр.		Григорьев						
Гл.спец.		Виноградов						
Нач.маст.		Грибков						

Копировал

Формат А4

Формат	Зона	Поз.	Обозначение	Наименование	Кол.	Примечание
				(590×1890) h14	1	52.6 кг
Бч		14	БВ-10.01.00.012	Обшивка		
				Лист $\frac{\text{БПН6 ГОСТ 19903-74}}{\text{Ст3 ГОСТ 14637-79}}$		
				(690×1890) h14	2	123 кг
Бч		15	БВ-10.01.00.013	Уголок		
				Уголок $\frac{\text{б-75×75×8 ГОСТ 8509-72}}{\text{Ст3сп ГОСТ 535-79}}$		
				L=548 h14	3	14.8 кг
Бч		16	БВ-10.01.00.014	Уголок		
				Уголок $\frac{\text{б-75×75×8 ГОСТ 8509-72}}{\text{Ст3сп ГОСТ 535-79}}$		
				L=1582 h14	2	28.5 кг
Бч		17	БВ-10.01.00.015	Уголок		
				Уголок $\frac{\text{б-75×75×8 ГОСТ 8509-72}}{\text{Ст3сп ГОСТ 535-79}}$		
				L=2200 h14	5	99.2 кг
Бч		18	БВ-10.01.00.016	Уголок		
				Уголок $\frac{\text{б-75×50×8 ГОСТ 8510-72}}{\text{Ст3сп ГОСТ 535-79}}$		
				L=2200 h14	1	16.3 кг
Бч		19	БВ-10.01.00.017	Труба		
				Труба $\frac{\text{57×3.5 ГОСТ 8732-78}}{\text{Б10 ГОСТ 8731-74}}$		
				L=155 h14	1	0.7 кг
				Стандартные изделия		
		20		Фланец1-50-10 ст25 ГОСТ 12820-80	3	6.18 кг

Инв.N подл. | Подп. и дата | Взам. инв.N | Инв.N дубл. | Подп. и дата

Изм	Лист	N докум.	Подп.	Дата	БВ-10.01.00.000	Лист 2

Формат А4

Формат	Зона	Поз.	Обозначение	Наименование	Кол.	Примечание
				Документация		
А2			БВ-10.01.00.000СБ	Сборочный чертеж		
				Сборочные единицы		
А4		1	БВ-10.01.01.000	Труба всасывающая	1	
А4		2	БВ-10.01.02.000	Угольник	1	
				Детали		
А4		3	БВ-10.01.00.001	Обшивка	1	
А4		4	БВ-10.01.00.002	Дно	1	
А4		5	БВ-10.01.00.003	Накладка	3	
А4		6	БВ-10.01.00.004	Уголок	1	
А4		7	БВ-10.01.00.005	Уголок	1	
		8	-01	Уголок	1	
А4		9	БВ-10.01.00.007	Уголок	2	
А4		10	БВ-10.01.00.008	Уголок	1	
А4		11	БВ-10.01.00.009	Труба	1	
Бч		12	БВ-10.01.00.010	Потолок		
				Лист $\frac{\text{БПН4 ГОСТ 19903-74}}{\text{Ст3 ГОСТ 14637-79}}$		
				(590×1490) h14	1	27.6 кг
Бч		13	БВ-10.01.00.011	Обшивка		
				Лист $\frac{\text{БПН6 ГОСТ 19903-74}}{\text{Ст3 ГОСТ 14637-79}}$		

Подп. и дата | Инв.N дубл. | Взам. инв.N | Подп. и дата | Инв.N подл.

Изм	Лист	N докум.	Подп.	Дата	БВ-10.01.00.000		
Разраб.		Андреева			Секция I	Лит.	Лист 1 / Листов 2
Пров.		Маркова				Главапу Мосгорисполкома Моспромпроект Мастерская №6	
Гл.инж.пр.		Черкасова					
Н.контр.		Рачкова					

Формат А4

Серия 07.900-2 Выпуск 1

Формат	Зона	Поз.	Обозначение	Наименование	Кол.	Примечание
				Гайка ГОСТ 5915-70		
		12		М6-7Н.5.01	3	
		13		М12-7Н.5.01	24	
				Шайба ГОСТ 11371-78		
		15		6.02.01	3	
		16		12.02.01	24	
		18		Шайба 6.65Г.02.9 ГОСТ 6402-70	6	
				Материалы		
				Грунт ХС-04 ТУ6-10-1414-76		3.3 кг
				Грунт ГФ-020 ТУ6-10-1642-77		3.3 кг
				Эмаль ХС-558 ТУ-10-592-76		19.7 кг
				Эмаль ГФ-230 ГОСТ 64-77		14.2 кг

Подп. и дата | Инв.N дубл. | Взам. инв.N | Подп. и дата | Инв.N подл.

Изм	Лист	N докум.	Подп.	Дата	БВ-10.00.00.000	Лист 2

Формат А4

Формат	Зона	Поз.	Обозначение	Наименование	Кол.	Примечание
				Документация		
А2			БВ-10.00.00.000СБ	Сборочный чертеж		
			Выпуск „0"	Технические условия на изготовление баков для воды БВ-2, БВ-4, БВ-6, БВ-8, БВ-10, БВ-0,9, БВ-0,25		
				Сборочные единицы		
А4		1	БВ-10.01.00.000	Секция I	1	
А4		2	БВ-10.02.00.000	Секция II, IV	2	
А4		3	БВ-10.03.00.000	Секция III	1	
А4		4	БВ-10.04.00.000	Секция V	1	
А4		5	БВ-10.05.00.000	Крышка	1	
				Детали		
А4		7	БВ-10.00.00.002	Полухомут	6	
				Стандартные изделия		
		8		Болт ГОСТ 7798-70 М6-6g×10.58.01	6	
		9		М12-6g×35.58.01	24	
		11		Винт В.М6-6g×16.48.01 ГОСТ 1491-80	3	

Подп. и дата | Инв.N дубл. | Взам. инв.N | Подп. и дата | Инв.N подл.

Изм	Лист	N докум.	Подп.	Дата	БВ-10.00.00.000		
Разраб.		Андреева			Бак БВ-10	Лит.	Лист 1 / Листов 2
Пров.		Маркова				Главапу Мосгорисполкома Моспромпроект Мастерская №6	
Гл.инж.пр.		Черкасова					
Н.контр.		Рачкова					

 Копировал Формат А4

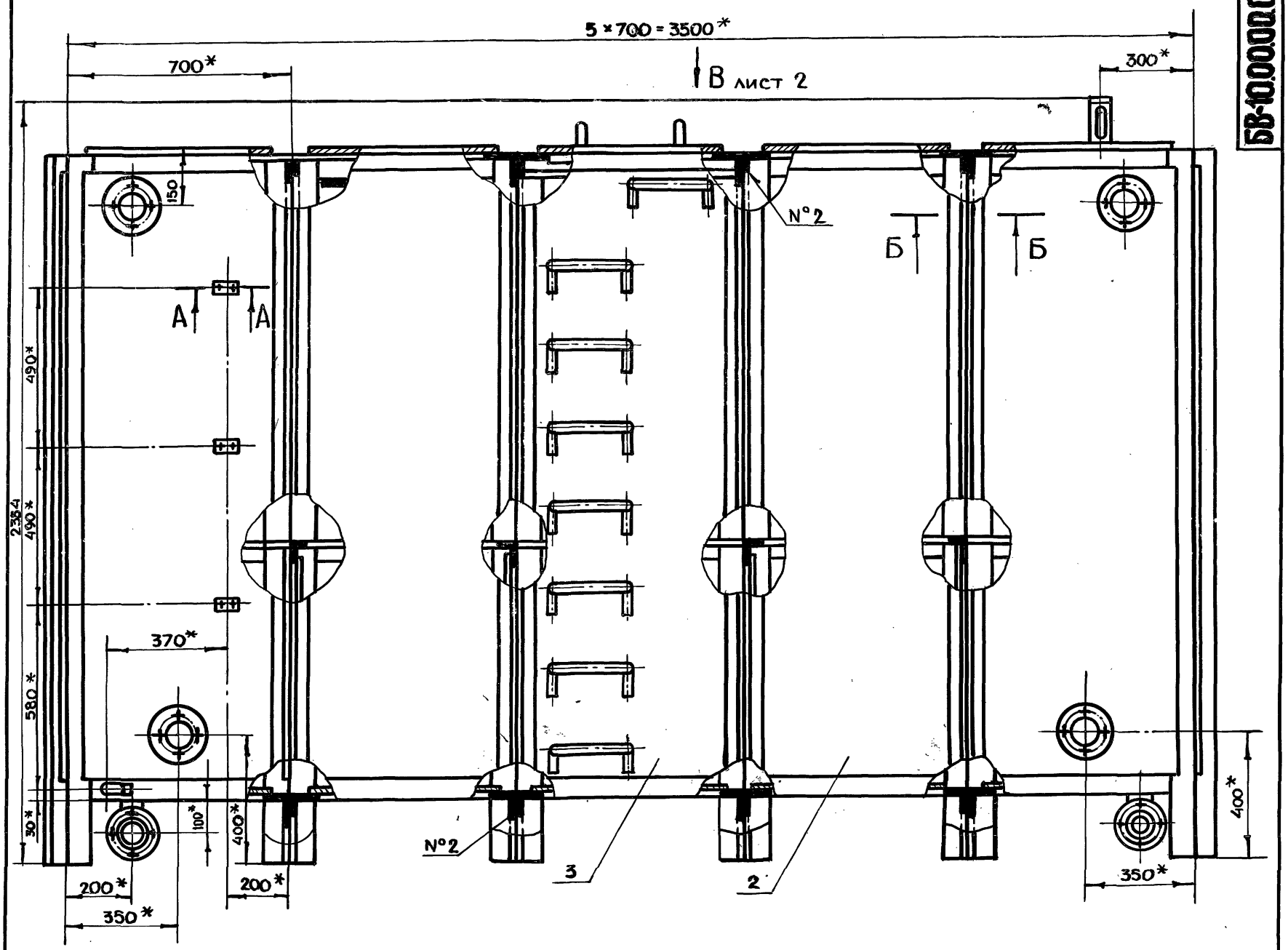

А-А

м 1:1

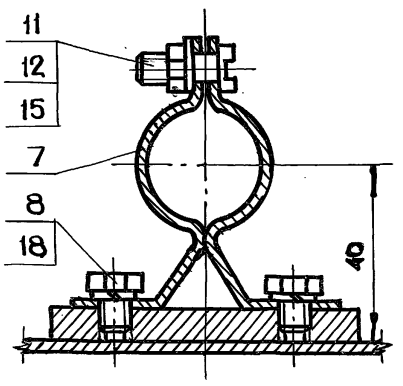

1.* Размеры для справок

2.** Размеры габаритные

3. Сварку производить по ГОСТ 5264-80

4. Внуреннюю поверхность бака грунтовать грунтом ХС-04 (ТУ6-10-1414-76) один слой и красить эмалью ХС-558 (ТУ6-10-592-76) два-три слоя

5. Внешнюю поверхность, кроме трущейся поверхости бака, грунтовать грунтом ГФ-020 ТУ6-10-1642-76 и красить два раза эмалью ГФ-230 ГОСТ 64-77

6. Полухомуты предназначены для крепления указателей уровня.

7. Патрубки неиспользованные при монтаже заглушить.

Технические условия на изготовление баков для воды смотри выпуск „0".

Серия 07.900-2 выпуск 1

Инв.№ подл.	Подп. и дата	Взам. инв. №	Инв. № дубл.	Подп. и дата

Изм.	Лист	N докум.	Подп.	Дата
Разраб.		Андреева		
Пров.		Маркова		
Гл.инж.пр.		Черкасова		
Н.контр.		Рачкова		
Гл.конст.		Григорьев		
Гл.спец.		Виноградов		
Нач.маст.		Грибков		

БВ-10.00.00.000СБ

Бак БВ-10

Сборочный чертеж

Лит.	Масса	Масштаб
	2115	1:10
Лист 1	Листов 2	

Главпу Мосгорисполкома МОСПРОМПРОЕКТ Мастерская №6

Копировал Формат А2

Вид В лист 1

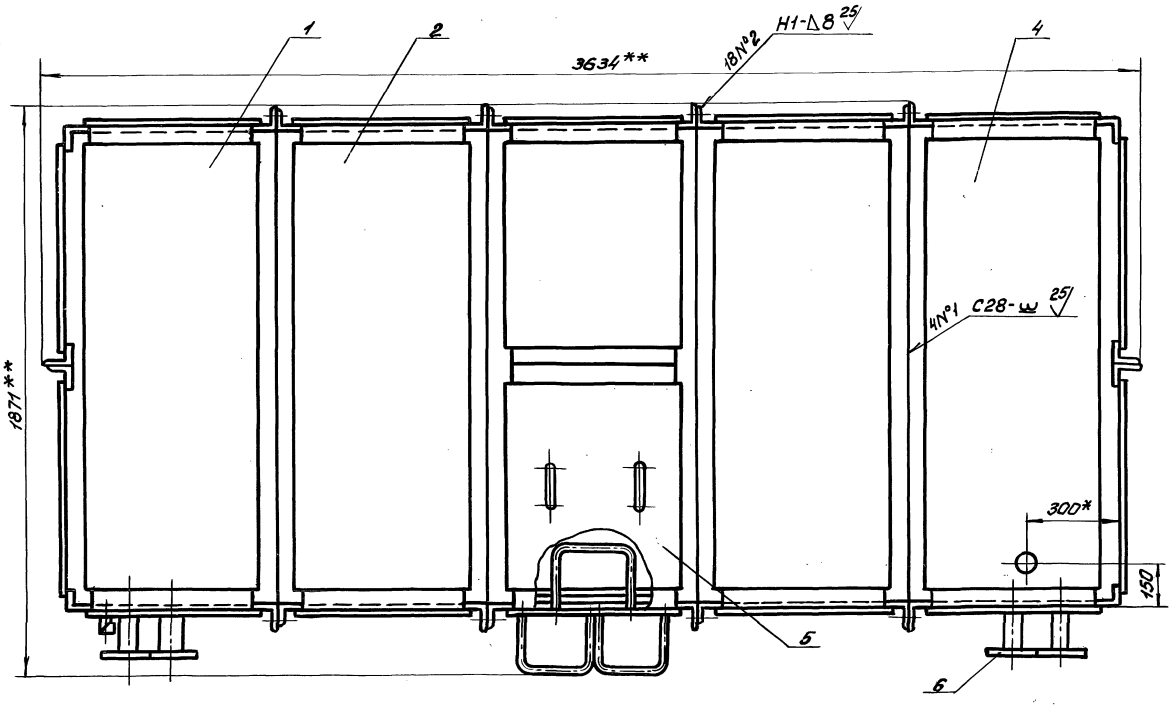

Б-Б лист 1

м 1:2

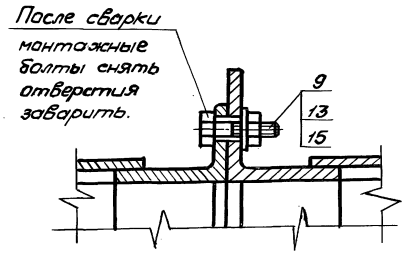

БВ-10.01.00.003

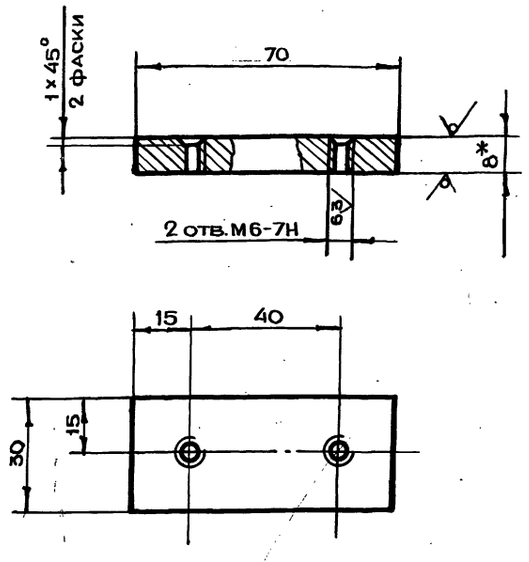

1. *Размер для справок
2. $-t_2, \pm \frac{t_2}{2}$

Изм.	Лист	N докум.	Подп.	Дата	БВ-10.01.00.003			
Разраб.		Андреева			Накладка	Лит.	Масса	Масштаб
Пров.		Маркова					0.1	1:1
Гл.инж.пр.		Черкасова				Лист	Листов 1	
Н.контр.		Рачкова			Лист БПН8 ГОСТ 19903-74 Ст3 ГОСТ 14637-79	Главапу Мосгорисполкома МОСПРОМПРОЕКТ Мастерская №6		

Инв.№ подл. | Подп. и дата | Взам.инв.№ | Инв.№ дубл. | Подп. и дата

Формат А4

БВ-10.01.00.002

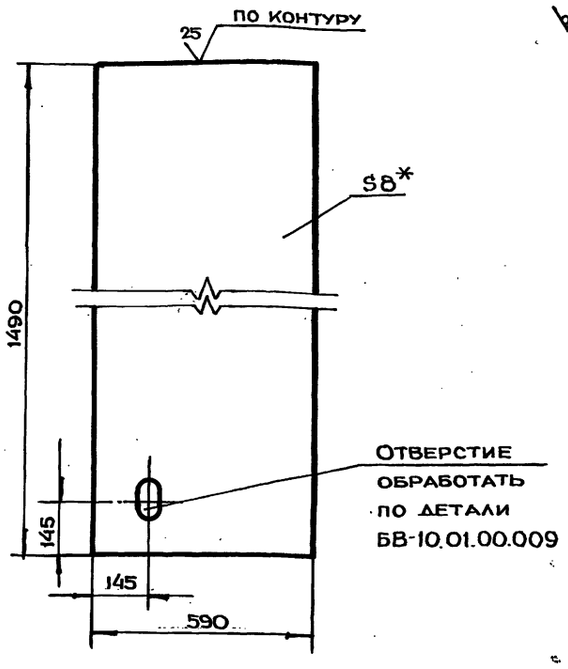

1. *Размер для справок
2. $+t_2, -t_2, \pm \frac{t_2}{2}$

Изм.	Лист	N докум.	Подп.	Дата	БВ-10.01.00.002			
Разраб.		Андреева			Дно	Лит.	Масса	Масштаб
Пров.		Маркова					55.3	1:10
Гл.инж.пр.		Черкасова				Лист	Листов 1	
Н.контр.		Рачкова			Лист БПН8 ГОСТ 19903-74 Ст3 ГОСТ 14637-79	Главапу Мосгорисполкома МОСПРОМПРОЕКТ Мастерская №6		

Инв.№ подл. | Подп. и дата | Взам.инв.№ | Инв.№ дубл. | Подп. и дата

Формат А4

Серия 07.900-2 Выпуск 1

БВ-10.01.00.001

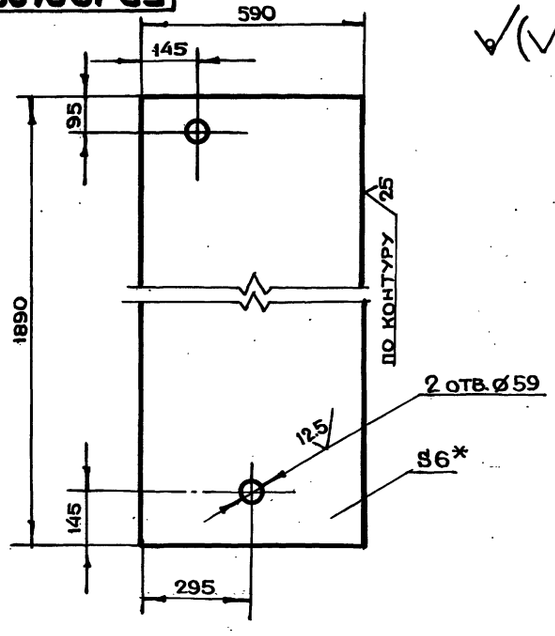

1. *Размер для справок
2. $+t_2, -t_2, \pm \frac{t_2}{2}$

Изм.	Лист	N докум.	Подп.	Дата	БВ-10.01.00.001			
Разраб.		Андреева			Обшивка	Лит.	Масса	Масштаб
Пров.		Маркова					52.3	1:10
Гл.инж.пр.		Черкасова				Лист	Листов 1	
Н.контр.		Рачкова			Лист БПН6 ГОСТ 19903-74 Ст3 ГОСТ 14637-79	Главапу Мосгорисполкома МОСПРОМПРОЕКТ Мастерская №6		

Инв.№ подл. | Подп. и дата | Взам.инв.№ | Инв.№ дубл. | Подп. и дата

Формат А4

БВ-10.00.00.002

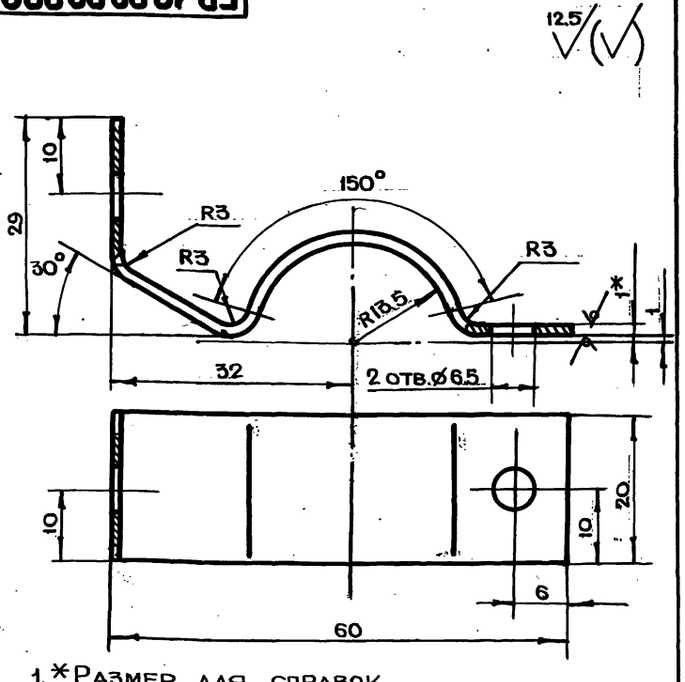

1. *Размер для справок
2. $+t_2, -t_2, \pm \frac{t_2}{2}$
3. Длина развертки L=96 мм

Изм.	Лист	N докум.	Подп.	Дата	БВ-10.00.00.002			
Разраб.		Андреева			Полухомут	Лит.	Масса	Масштаб
Пров.		Маркова					0.01	2:1
Гл.инж.пр.		Черкасова				Лист	Листов 1	
Н.контр.		Рачкова			Лист БПН1.0 ГОСТ 19903-74 3-IV-Ст3 ГОСТ 16523-70	Главапу Мосгорисполкома МОСПРОМПРОЕКТ Мастерская №6		
Гл.констр.		Григорьев						
Гл.спец.		Виноградов						
Нач.маст.		Грибков						

Инв.№ подл. | Подп. и дата | Взам.инв.№ | Инв.№ дубл. | Подп. и дата

Формат А4

БВ-10.01.00.000СБ

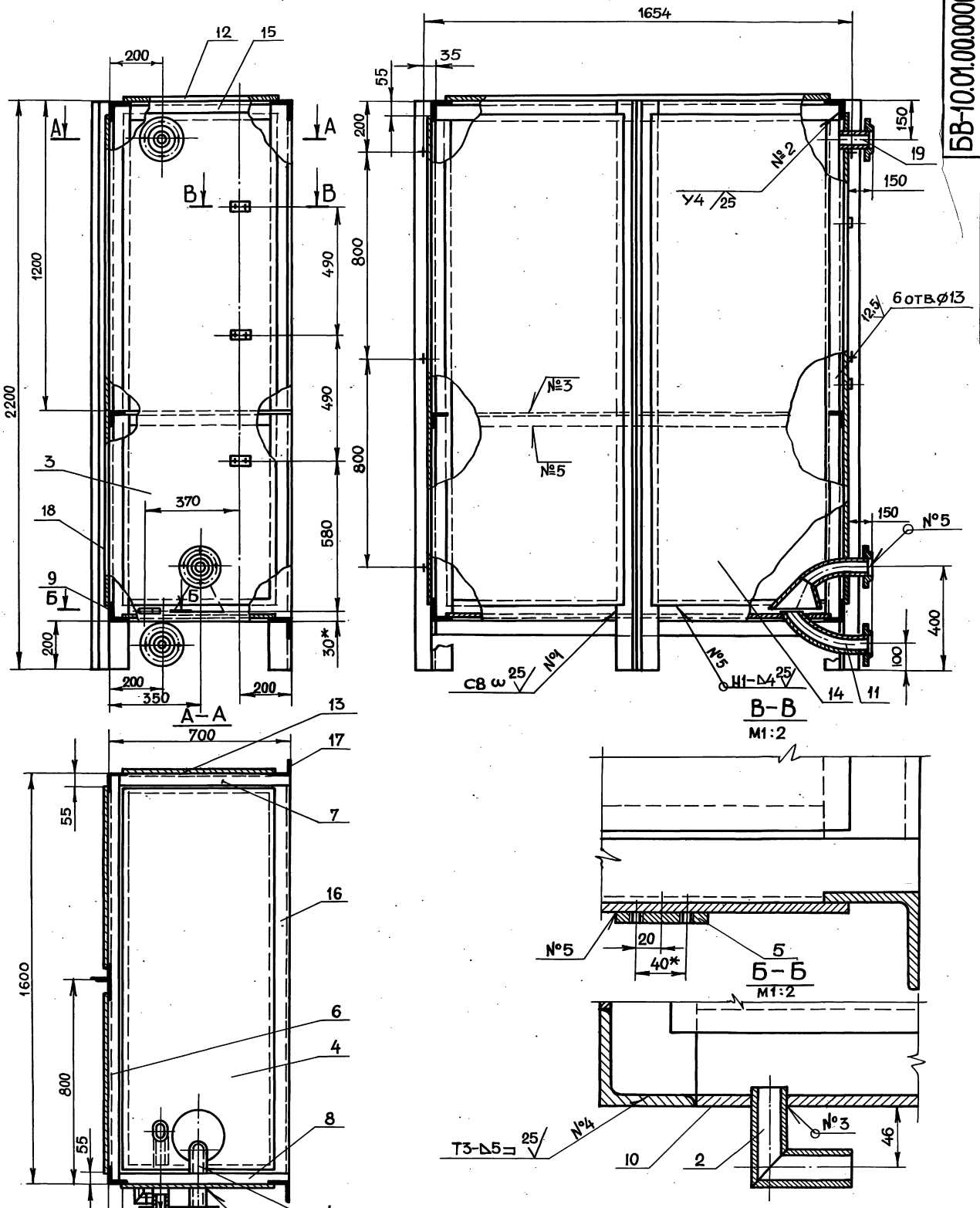

1. *Размеры для справок
2. $+t_2, -t_2, \pm\frac{t_2}{2}$
3. Сварку производить по ГОСТ 5264-80

Серия 07.900-2 выпуск 1

Изм	Лист	№докум.	Подп.	Дата	БВ-10.01.00.000СБ			
Разраб.		Андреева			Секция I Сборочный чертеж	Лит.	Масса	Масшт.
Провер.		Маркова					530.0	1:10
Гл.инж.пр.		Черкасова				Лист	Листов 1	
Н.контр.		Рачкова				Главапу Мосгорисполкома Моспромпроект Мастерская №6		
Гл.контр.		Григорьев						
Гл.спец.		Виноградов						
Нач.маст.		Грибков						

Инв.№подл. | Подп.и дата | Взам.инв.№ | Инв.№дубл. | Подп.и дата

Пров. Онищенко 14.03.86г Коп. [illegible]

20338-02 55

БВ-10.01.00.009

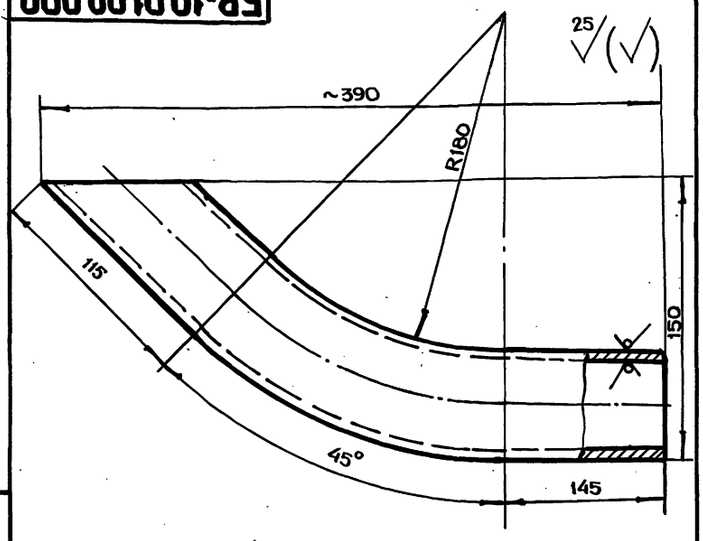

1. $-t_2, \pm \frac{t_2}{2}$
2. Длина развертки L=424 мм

Изм	Лист	N докум.	Подп.	Дата	БВ-10.01.00.009			
Разраб.		Андреева			Труба	Лит.	Масса	Масштаб
Пров.		Маркова					2.0	1:2
Гл.инж.пр.		Черкасова				Лист	Листов 1	
Н.контр.		Рачкова			Труба 57×3.5 ГОСТ 8732-78 / Б10 ГОСТ 8731-79	Главапу Мосгорисполкома МОСПРОМПРОЕКТ Мастерская №6		

Формат А4

БВ-10.01.00.008

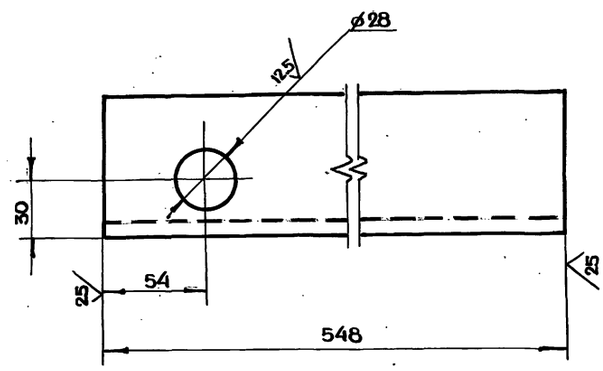

$+t_2, -t_2, \pm \frac{t_2}{2}$

Изм	Лист	N докум.	Подп.	Дата	БВ-10.01.00.008			
Разраб.		Андреева			Уголок	Лит.	Масса	Масштаб
Пров.		Маркова					4.9	1:2
Гл.инж.пр.		Черкасова				Лист	Листов 1	
Н.контр.		Рачкова			Уголок 75×75×8 ГОСТ 8509-72 / Ст3сп ГОСТ 535-79	Главапу Мосгорисполкома МОСПРОМПРОЕКТ Мастерская №6		

Формат А4

БВ-10.01.00.005

Серия 07.900-2 выпуск 1

БВ-10.01.00.005

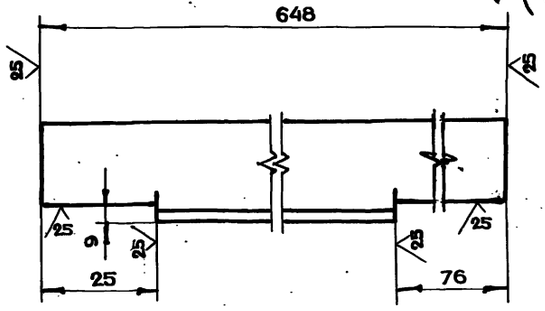

БВ-10.01.00.005-01 - зеркальное отражение
Остальное - см. БВ-10.01.00.005
м 1:5



$-t_2, \pm \frac{t_2}{2}$

Изм	Лист	N докум.	Подп.	Дата	БВ-10.01.00.005			
Разраб.		Андреева			Уголок	Лит.	Масса	Масштаб
Пров.		Маркова					2.2	1:2
Гл.инж.пр.		Черкасова				Лист	Листов 1	
Н.контр.		Рачкова			Уголок 50×50×5 ГОСТ 8509-72 / Ст3сп ГОСТ 535-79	Главапу Мосгорисполкома МОСПРОМПРОЕКТ Мастерская №6		

Формат А4

БВ-10.01.00.004

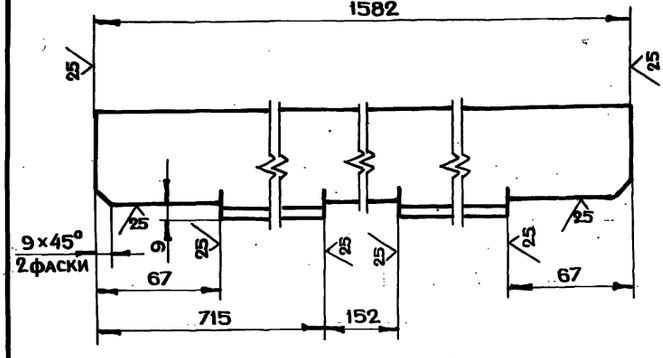

$-t_2, \pm \frac{t_2}{2}$

Изм	Лист	N докум.	Подп.	Дата	БВ-10.01.00.004			
Разраб.		Андреева			Уголок	Лит.	Масса	Масштаб
Пров.		Маркова					5.9	1:2
Гл.инж.пр.		Черкасова				Лист	Листов 1	
Н.контр.		Рачкова			Уголок 50×50×5 ГОСТ 8509-72 / Ст3сп ГОСТ 535-79	Главапу Мосгорисполкома МОСПРОМПРОЕКТ Мастерская №6		
Гл.констр.		Григорьев						
Гл.спец.		Виноградов						
Нач.маст.		Грибков						

Формат А4

Копировал

БВ-10.03.00.003

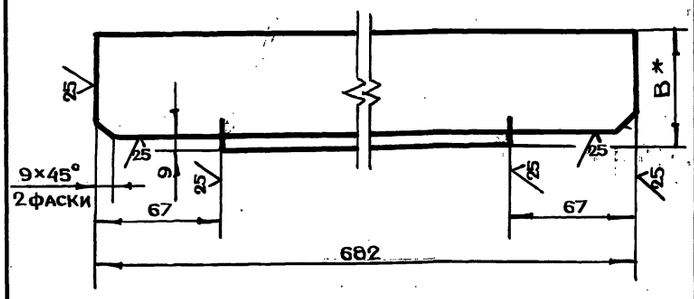

Обозначение	B, мм	Масса, кг	Материал
БВ-10.03.00.003	75	6.1	Уголок $\frac{\text{Б-75×75×8 ГОСТ 8509-72}}{\text{Ст3сп ГОСТ 535-79}}$
-01	50	5.0	Уголок $\frac{\text{Б-75×50×8 ГОСТ 8510-72}}{\text{Ст3сп ГОСТ 535-79}}$

1.* Размер для справок.

2. $-t_{2,} \pm \frac{t_2}{2}$

Изм.	Лист	N докум.	Подп.	Дата	БВ-10.03.00.003			
Разраб.		Андреева			Уголок	Лит.	Масса	Масштаб
Пров.		Маркова					см. табл.	1:1
Гл.инж.пр.		Черкасова				Лист	Листов 1	
Н.контр.		Рачкова			См. таблицу	Главапу Мосгорисполкома Моспромпроект Мастерская №6		

Формат А4

БВ-10.01.02.001

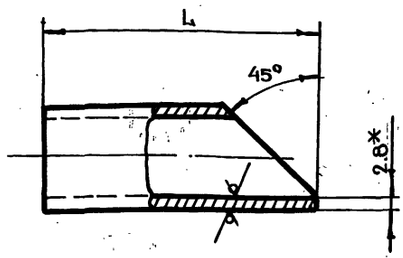

Обозначение	L, мм	Масса, кг
БВ-10.01.02.001	68	0.1
-01	73	0.11

1.* Размер для справок

2. $-t_{2,} \pm \frac{t_2}{2}$

Изм.	Лист	N докум.	Подп.	Дата	БВ-10.01.02.001			
Разраб.		Андреева			Труба	Лит.	Масса	Масштаб
Пров.		Маркова					см. табл.	1:1
Гл.инж.пр.		Черкасова				Лист	Листов 1	
Н.контр.		Рачкова			Труба 20×2.8 ГОСТ 3262-75	Главапу Мосгорисполкома Моспромпроект Мастерская №6		

Формат А4

БВ-10.01.01.002

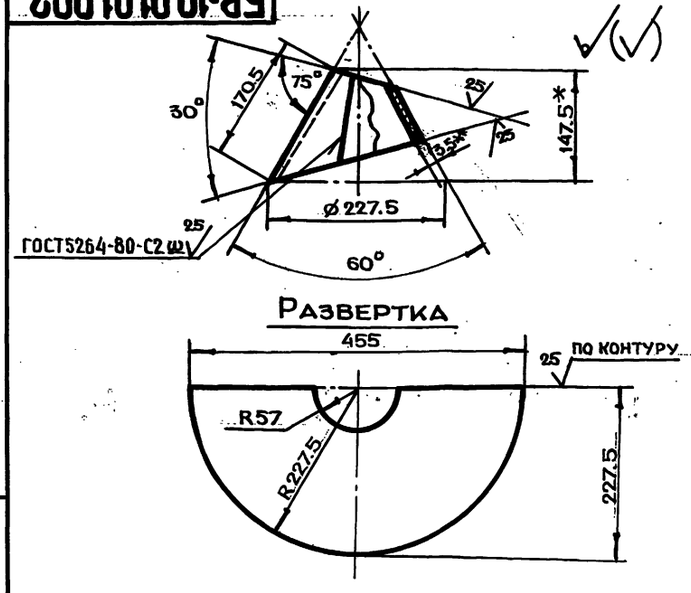

1.* Размер для справок

2. $+t_{2,} -t_{2,} \pm \frac{t_2}{2}$

Изм.	Лист	N докум.	Подп.	Дата	БВ-10.01.01.002			
Разраб.		Андреева			Раструб	Лит.	Масса	Масштаб
Пров.		Маркова					2.1	1:5
Гл.инж.пр.		Черкасова				Лист	Листов 1	
Н.контр.		Рачкова			Лист БПН 3.5 ГОСТ 19903-74 / 3-IV-Ст3 ГОСТ 16523-70	Главапу Мосгорисполкома Моспромпроект Мастерская №6		

Формат А4

БВ-10.01.01.001

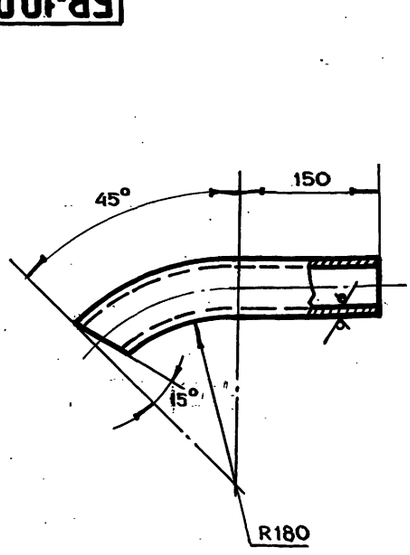

1. $\pm \frac{t_2}{2}$

2. Длина развертки L = 314 мм

Изм.	Лист	N докум.	Подп.	Дата	БВ-10.01.01.001			
Разраб.		Андреева			Труба	Лит.	Масса	Масштаб
Пров.		Маркова					1.4	1:4
Гл.инж.пр.		Черкасова				Лист	Листов 1	
Н.контр.		Рачкова			Труба 57×3.5 ГОСТ 8732-78 / Б10 ГОСТ 8731-74	Главапу Мосгорисполкома Моспромпроект Мастерская №6		
Гл.констр.		Григорьев						
Гл.спец.		Виноградов						
Нач.маст.		Грибков						

Формат А4

Серия 07.900-2 выпуск 1

Инв.№ подл. | Подп. и дата | Взам.инв.№ | Инв.№ дубл. | Подп. и дата

Копировал

Формат	Зона	Поз.	Обозначение	Наименование	Кол.	Примечание
				Документация		
А2			БВ-10.03.00.000СБ	Сборочный чертеж		
				Детали		
А4		1	БВ-10.03.00.001	Скоба	14	
А4		2	БВ-10.03.00.002	Уголок	2	
А4		3	БВ-10.03.00.003	Уголок	1	
		4	-01	Уголок	1	
Б4		5	БВ-10.03.00.004	Потолок		
				Лист БПН4 ГОСТ 19903-74 / Ст3 ГОСТ 14637-79		
				(590×690) h14	1	12.8 кг
Б4		6	БВ-10.01.00.011	Обшивка		
				Лист БПН6 ГОСТ 19903-74 / Ст3 ГОСТ 14637-79		
				(590×1890) h14	2	105.2 кг
Б4		7	БВ-10.01.00.013	Уголок		
				Уголок 6-75×75×8 ГОСТ 8509-72 / Ст3сп ГОСТ 535-79		
				L=548 h14	4	19.8 кг
Б4		8	БВ-10.01.00.014	Уголок		
				Уголок 6-75×75×8 ГОСТ 8509-72 / Ст3сп ГОСТ 535-79		
				L=1582 h14	4	57 кг

Изм. Лист N докум. Подп. Дата

Разраб. Андреева

Пров. Маркова

Гл.инж.пр. Черкасова

Н.контр. Рачкова

БВ-10.03.00.000

Секция III

Лит. | Лист 1 | Листов 2

ГлавАПУ Мосгорисполкома МОСПРОМПРОЕКТ Мастерская №6

Инв.N подл. | Подп. и дата | Взам.инв.N | Инв.N дубл. | Подп. и дата

Формат А4

Формат	Зона	Поз.	Обозначение	Наименование	Кол.	Примечание
Б4		8	БВ-10.01.00.013	Уголок		
				Уголок 6-75×75×8 ГОСТ 8509-72 / Ст3сп ГОСТ 535-79		
				L=548 h14	2	9.8 кг
Б4		9	БВ-10.01.00.016	Уголок		
				Уголок 75×50×8 ГОСТ 8510-72 / Ст3сп ГОСТ 535-79		
				L=2200 h14	4	65.2 кг
Б4		10	БВ-10.02.00.003	Дно		
				Лист БПН8 ГОСТ 19903-74 / Ст3 ГОСТ 14637-79		
				(590×1490) h14	1	55.3 кг

Изм. Лист N докум. Подп. Дата

БВ-10.03.00.000 Лист 2

Инв.N подл. | Подп. и дата | Взам.инв.N | Инв.N дубл. | Подп. и дата

Формат А4

Формат	Зона	Поз.	Обозначение	Наименование	Кол.	Примечание
				Документация		
А2			БВ-10.02.00.000СБ	Сборочный чертеж		
				Детали		
А4		1	БВ-10.02.00.001	Косынка	4	
А4		2	БВ-10.02.00.002	Уголок	2	
Б4		3	БВ-10.02.00.003	Дно		
				Лист БПН8 ГОСТ 19903-74 / Ст3 ГОСТ 14637-79		
				(590×1490) h14	1	55.3 кг
Б4		4	БВ-10.02.00.004	Уголок		
				Уголок 5-50×50×5 ГОСТ 8509-72 / Ст3сп ГОСТ 535-79		
				L=1582 h14	2	11.3 кг
Б4		5	БВ-10.02.00.005	Уголок		
				Уголок 75×50×8 ГОСТ 8510-72 / Ст3сп ГОСТ 535-79		
				L=1582 h14	4	47 кг
Б4		6	БВ-10.01.00.010	Потолок		
				Лист БПН4 ГОСТ 19903-74 / Ст3 ГОСТ 14637-79		
				(590×1490) h14	1	27.6 кг
Б4		7	БВ-10.01.00.011	Обшивка		
				Лист БПН6 ГОСТ 19903-74 / Ст3 ГОСТ 14637-79		
				(590×1890) h14	2	105.2 кг

Изм. Лист N докум. Подп. Дата

Разраб. Андреева

Пров. Маркова

Гл.инж.пр. Черкасова

Н.контр. Рачкова

БВ-10.02.00.000

Секция II, IV

Лит. | Лист 1 | Листов 2

ГлавАПУ Мосгорисполкома МОСПРОМПРОЕКТ Мастерская №6

Инв.N подл. | Подп. и дата | Взам.инв.N | Инв.N дубл. | Подп. и дата

Формат А4

Копировал

Серия 07.900-2 выпуск 1

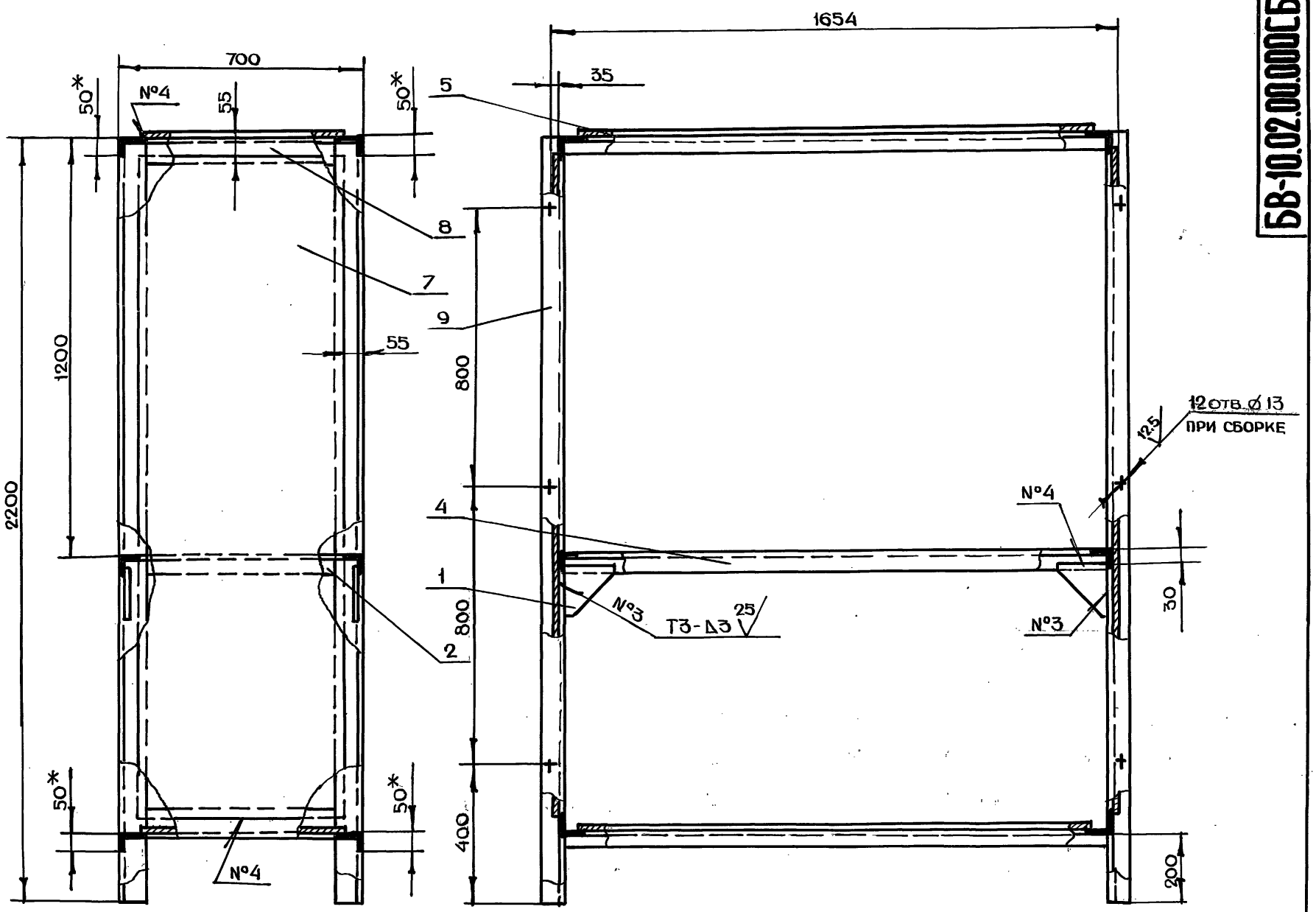

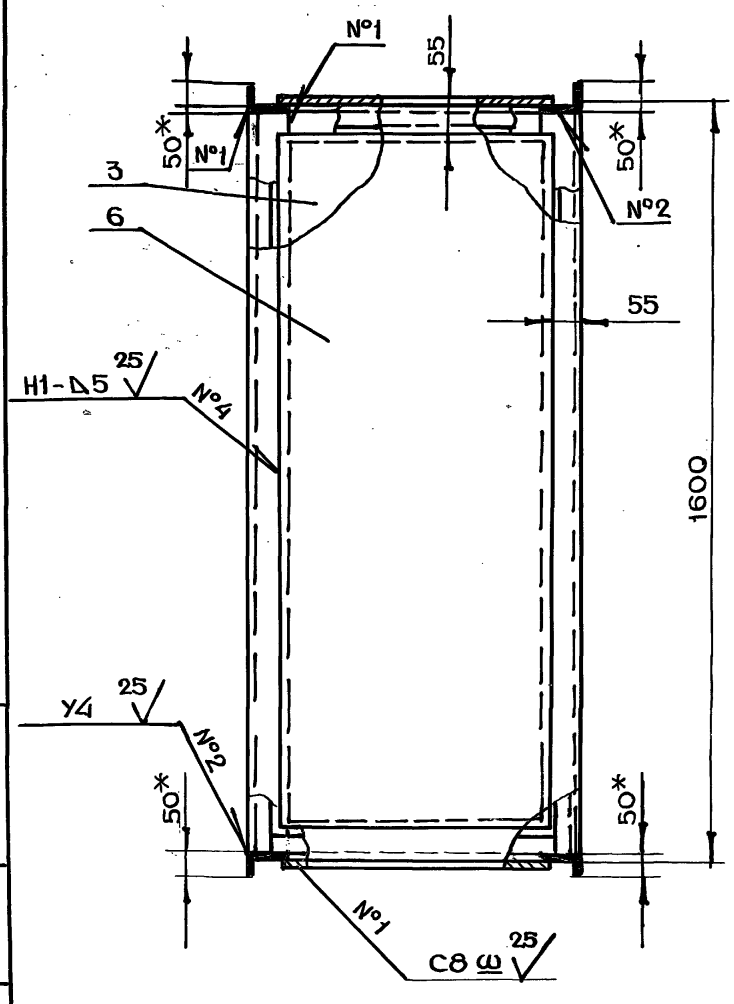

1. * Размеры для справок
2. $t_{2,} \pm \frac{t_2}{2}$
3. Сварку производить по ГОСТ 5264-80

Серия 07.900-2 выпуск 1

Инв.N подл. | Подп. и дата | Взам. инв.N | Инв.N дубл. | Подп. и дата

Изм	Лист	N докум.	Подп.	Дата
Разраб		Андреева		
Пров.		Маркова		
Гл.инж.пр.		Черкасова		
Н.контр.		Рачкова		
Гл.констр.		Григорьев		
Гл.спец.		Виноградов		
Нач.маст.		Грибков		

БВ-10.02.00.000СБ

Секция II, IV
Сборочный чертеж

Лит.	Масса	Масштаб
	338.0	1:10

Лист | Листов 1

ГлавАПУ Мосгорисполкома
МОСПРОМПРОЕКТ
Мастерская № 6

Копировал | Формат А2

БВ-10.03.00.000СБ

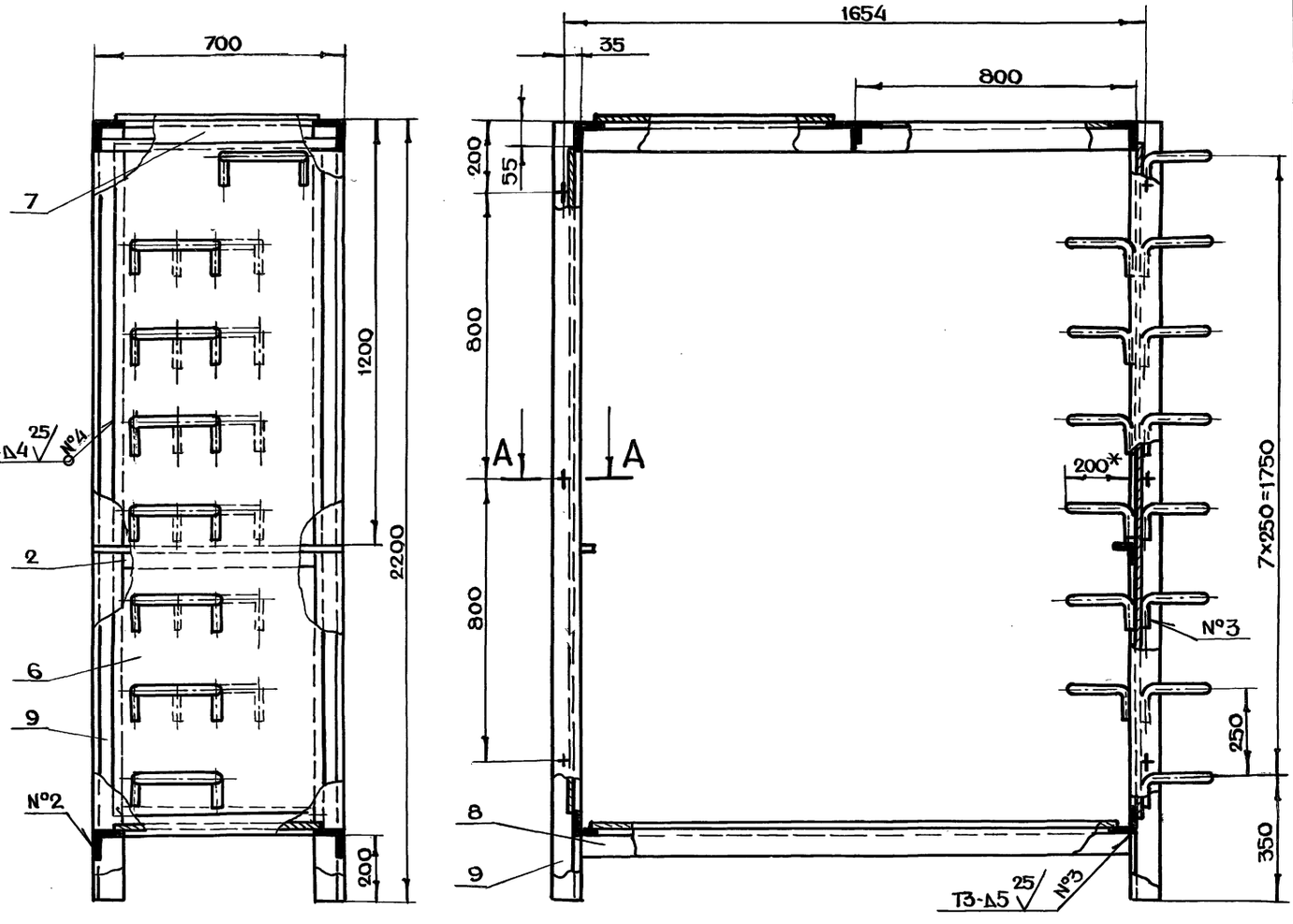

А - А
м 1:2

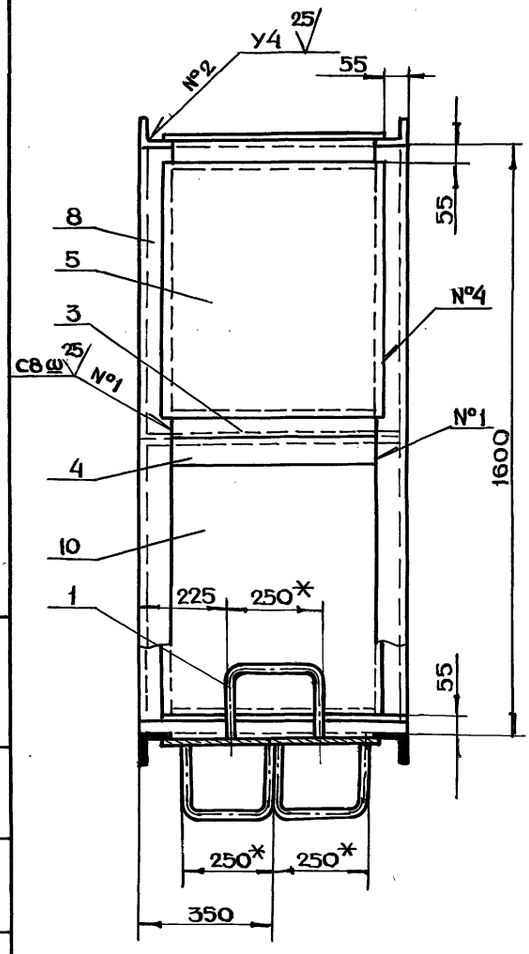

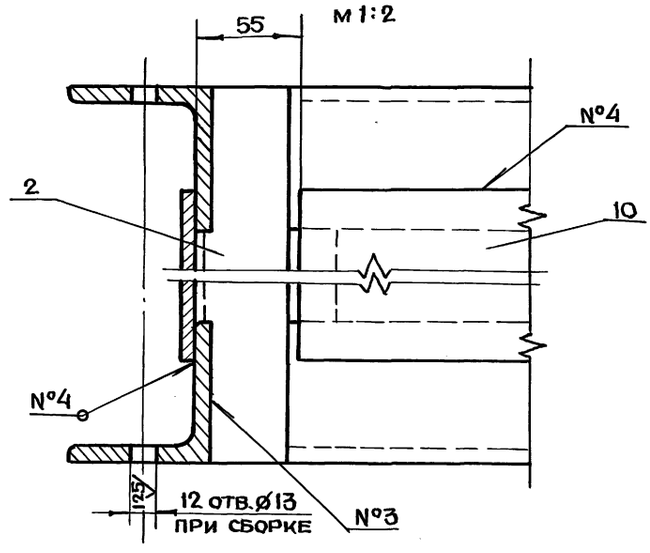

1. *Размеры для справок
2. $+t_2, -t_2, \pm \frac{t_2}{2}$
3. Сварку производить по ГОСТ 5264-80

					БВ-10.03.00.000СБ		
Изм.	Лист	N докум.	Подп.	Дата			
Разраб.		Андреева			Секция III Сборочный чертеж	Лит.	Масса 364.0 / Масштаб 1:10
Пров.		Маркова				Лист	Листов 1
Гл.инж.пр		Черкасова					
Н.контр.		Рачкова					
Гл.конструктор		Григорьев					
Гл.спец.		Виноградов					
Нач.масс.		Грибков					

ГлавАПУ Мосгорисполкома МОСПРОМПРОЕКТ Мастерская №6

Копировал

Формат А2

2.0338-02 60

Серия 07.900-2 выпуск 1

Инв.N подл. | Подп. и дата | Взам.инв.N | Инв.N дубл. | Подп. и дата

БВ-10.04.00.002

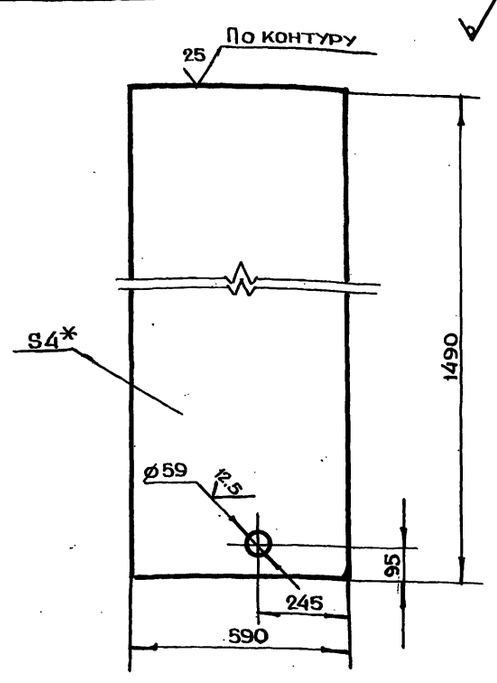

1. *Размер для справок
2. $+t_2, -t_2, \pm\frac{t_2}{2}$

Изм	Лист	N докум.	Подп.	Дата
Разраб.		Андреева		
Пров.		Маркова		
Гл.инж.пр.		Черкасова		
Н.контр.		Рачкова		

БВ-10.04.00.002

Потолок

Лит.	Масса	Масштаб
	27.6	1:10

Лист | Листов 1

Лист БПН4 ГОСТ 19903-74 / Ст3 ГОСТ 14637-79

Главапу Мосгорисполкома МОСПРОМПРОЕКТ Мастерская №6

Формат А4

Формат	Зона	Поз.	Обозначение	Наименование	Кол.	Примечание
				Документация		
			БВ-10.05.00.000СБ	Сборочный чертеж		
				Детали		
А4		1	БВ-10.05.00.001	Ручка	2	
А4		2	БВ-10.05.00.002	Уголок	2	
		3	-01	Уголок	2	
Бч		4	БВ-10.05.00.003	Крышка		
				Лист БПН4 ГОСТ 19903-74 / Ст3 ГОСТ 14637-79		
				(590×690) h14	1	12.8 кг

БВ-10.05.00.000

Изм	Лист	N докум.	Подп.	Дата
Разраб.		Андреева		
Пров.		Маркова		
Гл.инж.пр.		Черкасова		
Н.контр.		Рачкова		

Крышка

Лит.	Лист	Листов
		1

Главапу Мосгорисполкома МОСПРОМПРОЕКТ Мастерская №6

Формат А4

БВ-10.02.00.001

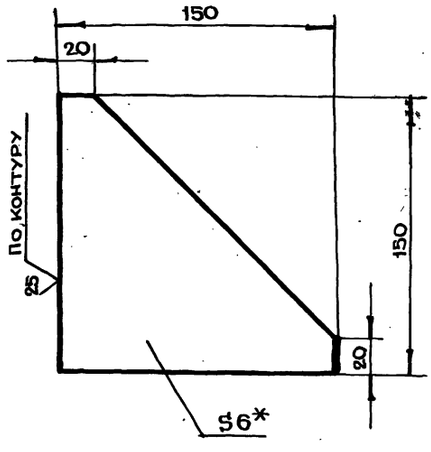

1. *Размер для справок
2. $-t_2, \pm\frac{t_2}{2}$

Изм	Лист	N докум.	Подп.	Дата
Разраб.		Андреева		
Пров.		Маркова		
Гл.инж.пр.		Черкасова		
Н.контр.		Рачкова		

БВ-10.02.00.001

Косынка

Лит.	Масса	Масштаб
	0.5	1:2

Лист | Листов 1

Лист БПН6 ГОСТ 19903-74 / Ст3 ГОСТ 14637-79

Главапу Мосгорисполкома МОСПРОМПРОЕКТ Мастерская №6

Формат А4

БВ-10.03.00.001

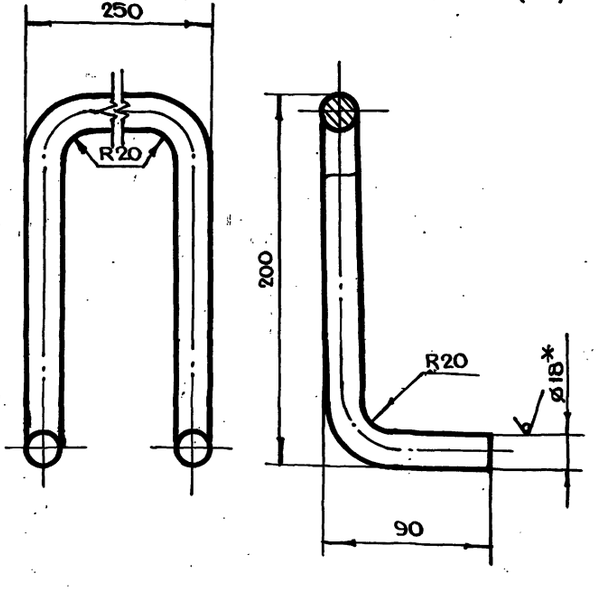

1. *Размер для справок
2. $-t_2, \pm\frac{t_2}{2}$
3. Длина развертки L = 708 мм

Изм	Лист	N докум.	Подп.	Дата
Разраб.		Андреева		
Пров.		Маркова		
Гл.инж.пр.		Черкасова		
Н.контр.		Рачкова		
Гл.констр.		Григорьев		
Гл.спец.		Виноградов		
Нач.маст.		Грибков		

БВ-10.03.00.001

Скоба

Лит.	Масса	Масштаб
	1.4	1:2

Лист | Листов 1

Круг ø18 ГОСТ 2590-71 / Ст3 ГОСТ 535-79

Главапу Мосгорисполкома МОСПРОМПРОЕКТ Мастерская №6

Формат А4

Серия 07.900-2 выпуск 1

Копировал Формат А4

БВ-10.03.00.002

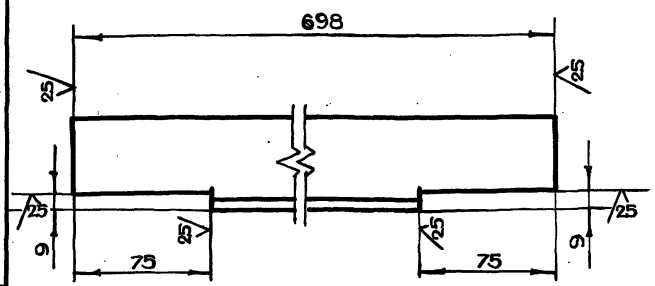

$-t_2, \pm \frac{t_2}{2}$

Изм.	Лист	N докум.	Подп.	Дата
Разраб.		Андреева		
Пров.		Маркова		
Гл.инж.пр.		Черкасова		
Н.контр.		Рачкова		

БВ-10.03.00.002

Уголок

Лит.	Масса	Масштаб
	2,3	1:2
Лист	Листов 1	

Уголок Б-50×50×5 ГОСТ 8509-72 / Ст3сп ГОСТ 535-79

ГлавАПУ Мосгорисполкома МОСПРОМПРОЕКТ Мастерская №6

Формат А4

Инв.№ подл. | Подп. и дата | Взам. инв.№ | Инв.№ дубл. | Подп. и дата

БВ-10.02.00.002

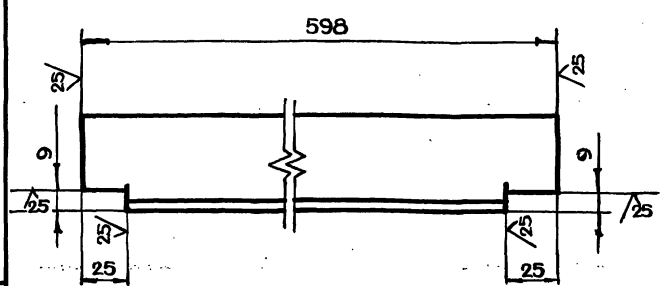

$-t_2, \pm \frac{t_2}{2}$

Изм.	Лист	N докум.	Подп.	Дата
Разраб.		Андреева		
Пров.		Маркова		
Гл.инж.пр.		Черкасова		
Н.контр.		Рачкова		

БВ-10.02.00.002

Уголок

Лит.	Масса	Масштаб
	2,1	1:2
Лист	Листов 1	

Уголок Б-50×50×5 ГОСТ 8509-72 / Ст3сп ГОСТ 535-79

ГлавАПУ Мосгорисполкома МОСПРОМПРОЕКТ Мастерская №6

Формат А4

Инв.№ подл. | Подп. и дата | Взам. инв.№ | Инв.№ дубл. | Подп. и дата

Серия 07.900-2 выпуск 1

Формат	Зона	Поз.	Обозначение	Наименование	Кол.	Примечание
Б4		12	БВ-10.01.00.013	Уголок Б-75×75×8 ГОСТ 8509-72 / Ст3сп ГОСТ 535-79		
				L=548 h14	4	19.8 кг
Б4		13	БВ-10.01.00.014	Уголок Б-75×75×8 ГОСТ 8509-72 / Ст3сп ГОСТ 535-79		
				L=1582 h14	2	28.5 кг
Б4		14	БВ-10.01.00.015	Уголок Б-75×75×8 ГОСТ 8509-72 / Ст3сп ГОСТ 535-79		
				L=2200 h14	5	99.2 кг
Б4		15	БВ-10.01.00.016	Уголок Б-75×50×8 ГОСТ 8510-72 / Ст3сп ГОСТ 535-79		
				L=2200 h14	1	16.3 кг
А4		16	БВ-10.01.00.002	Дно	1	
А4		17	БВ-10.01.00.009	Труба	1	
Б4		18	БВ-10.01.00.017	Труба 57×3,5 ГОСТ 8732-78 / Б10 ГОСТ 8731-74		
				L=155 h14	1	0.7 кг
				Стандартные изделия		
		19		Фланец 1-50-10ст25 ГОСТ 12820-80	3	6.2 кг

Инв.№ подл. | Подп. и дата | Взам. инв.№ | Инв.№ дубл. | Подп. и дата

Изм.	Лист	N докум.	Подп.	Дата

БВ-10.04.00.000 Лист 2

Формат А4

Формат	Зона	Поз.	Обозначение	Наименование	Кол.	Примечание
				Документация		
А2			БВ-10.04.00.000СБ	Сборочный чертеж		
				Сборочные единицы		
А4		1	БВ-10.01.01.000	Труба всасывающая	1	
				Детали		
А4		2	БВ-10.01.00.001	Обшивка	1	
А4		3	БВ-10.04.00.002	Потолок	1	
А4		4	БВ-10.04.00.003	Труба	1	
А4		5	БВ-10.04.00.004	Диск	1	
А4		6	БВ-10.01.00.004	Уголок	1	
А4		7	БВ-10.01.00.005	Уголок	1	
		8	БВ-10.01.00.005-01	Уголок	1	
А4		9	БВ-10.01.00.007	Уголок	2	
Б4		10	БВ-10.01.00.011	Обшивка		
				Лист БПН6 ГОСТ 19903-74 / Ст3 ГОСТ 14637-79		
				(590×1890) h14	1	52.6 кг
Б4		11	БВ-10.01.00.012	Обшивка		
				Лист БПН6 ГОСТ 19903-74 / Ст3 ГОСТ 14637-79		
				(690×1890) h14	2	123 кг

Инв.№ подл. | Подп. и дата | Взам. инв.№ | Инв.№ дубл. | Подп. и дата

Изм.	Лист	N докум.	Подп.	Дата
Разраб.		Андреева		
Пров.		Маркова		
Гл.инж.пр.		Черкасова		
Н.контр.		Рачкова		

БВ-10.04.00.000

Секция V

Лит.	Лист	Листов
	1	2

ГлавАПУ Мосгорисполкома МОСПРОМПРОЕКТ Мастерская №6

Копировал

Формат А4

БВ-10.04.00.000СБ

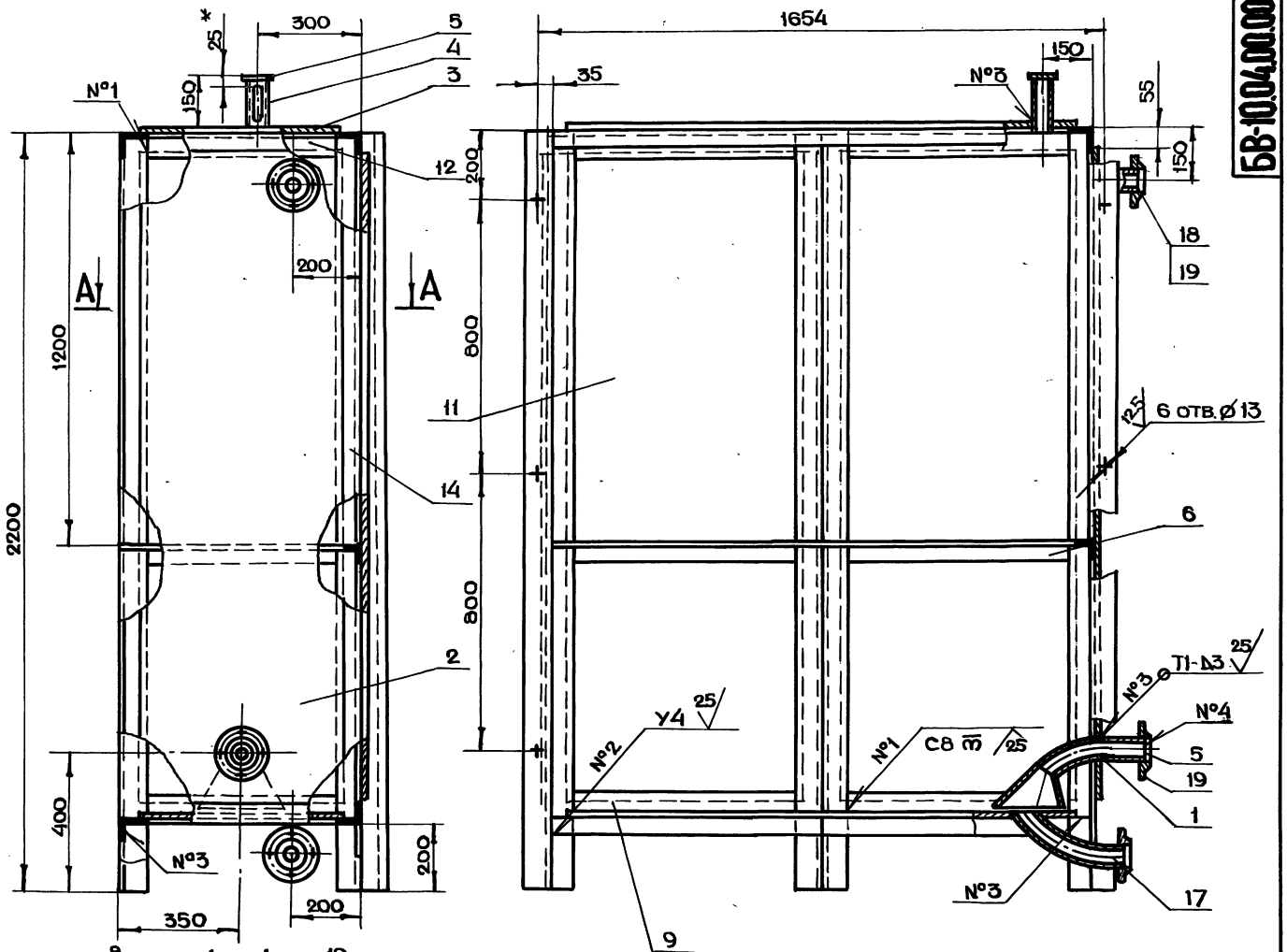

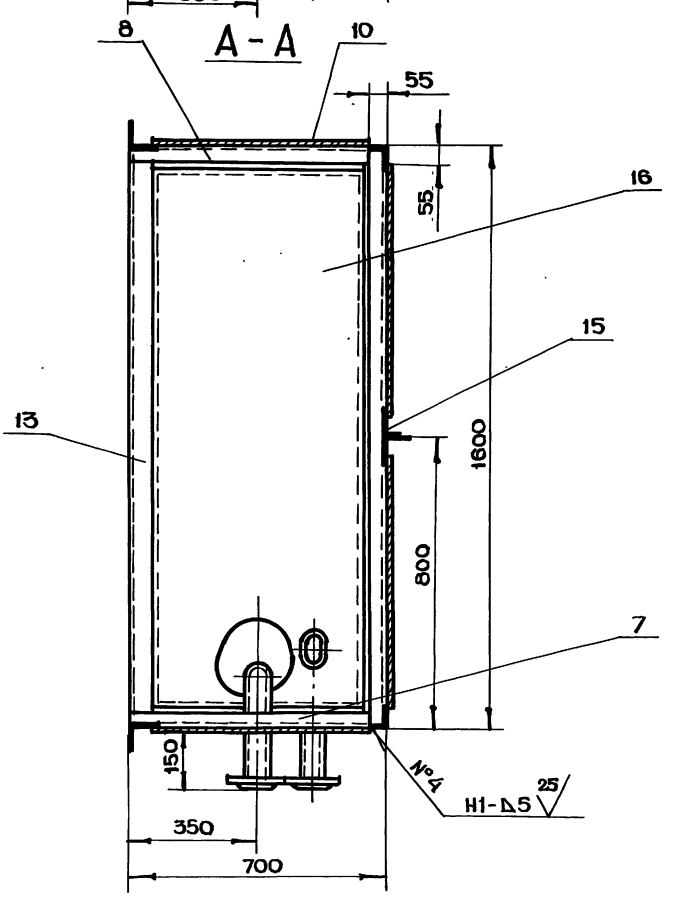

1. * Размеры для справок
2. $+t_2, -t_2, \pm \frac{t_2}{2}$
3. Сварку производить по ГОСТ 5264-80

					БВ-10.04.00.000СБ			
Изм	Лист	N докум.	Подп.	Дата	Секция V Сборочный чертеж	Лит.	Масса	Масштаб
Разраб		Андреева					524.0	1:10
Пров.		Маркова				Лист	Листов 1	
Гл.инж.пр.		Черкасова				Глав АПУ Мосгорисполкома МОСПРОМПРОЕКТ Мастерская №6		
Н.контр.		Рачкова						
Гл.констр.		Григорьев						
Гл.спец.		Виноградов						
Нач.маст.		Гривков						

20338-02 63 Копировал Формат А2

Серия 07.900-2 выпуск 1

Инв.№ подл.	Подп. и дата	Взам.инв.№	Инв.№ дубл.	Подп. и дата

БВ-10.05.00.002

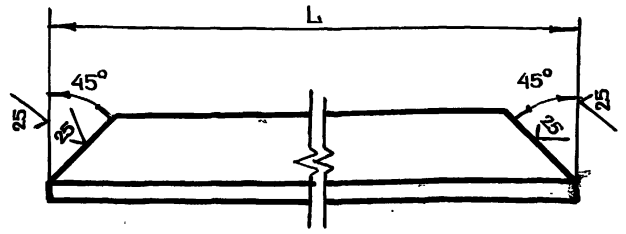

Обозначение	L, мм	Масса, кг
БВ-10.05.00.002	538	0.6
-01	638	0.7

$-t_{2,} \pm \frac{t_2}{2}$

Изм.	Лист	N докум.	Подп.	Дата	БВ-10.05.00.002			
Разраб.		Андреева			Уголок	Лит.	Масса	Масштаб
Пров.		Маркова						1:1
Гл.инж.пр.		Черкасова				Лист	Листов 1	
Н.контр.		Рачкова			Уголок Б-20×20×4 ГОСТ8509-72 / Ст3сп ГОСТ 535-79	Главпу Мосгорисполкома МОСПРОМПРОЕКТ Мастерская №6		

Формат А4

БВ-10.05.00.001

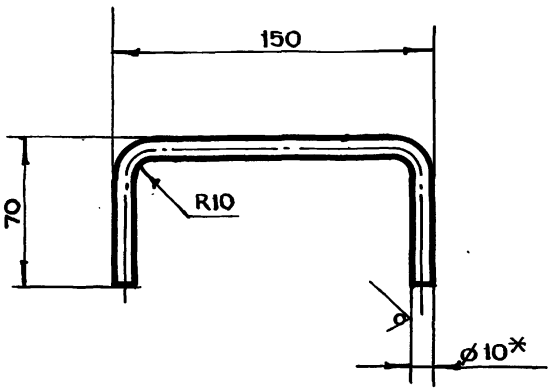

1. *Размер для справок
2. $-t_{2,} \pm \frac{t_2}{2}$
3. Длина развертки $L = 257$ мм

Изм.	Лист	N докум.	Подп.	Дата	БВ-10.05.00.001			
Разраб.		Андреева			Ручка	Лит.	Масса	Масштаб
Пров.		Маркова					0.2	1:2
Гл.инж.пр.		Черкасова				Лист	Листов 1	
Н.контр.		Рачкова			Круг В10 ГОСТ2590-71 / Ст3 ГОСТ 535-79	Главпу Мосгорисполкома МОСПРОМПРОЕКТ Мастерская №6		

Формат А4

БВ-10.04.00.004

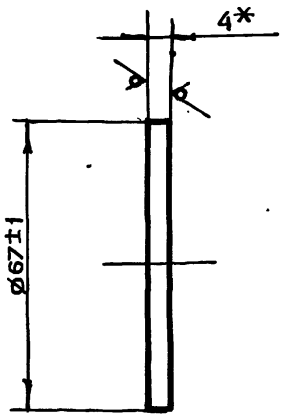

*Размер для справок

Изм.	Лист	N докум.	Подп.	Дата	БВ-10.04.00.004			
Разраб.		Андреева			Диск	Лит.	Масса	Масштаб
Пров.		Маркова					0.1	1:1
Гл.инж.пр.		Черкасова				Лист	Листов 1	
Н.контр.		Рачкова			Лист БЛН4 ГОСТ19903-74 / Ст3 ГОСТ14637-79	Главпу Мосгорисполкома МОСПРОМПРОЕКТ Мастерская №6		

Формат А4

БВ-10.04.00.003

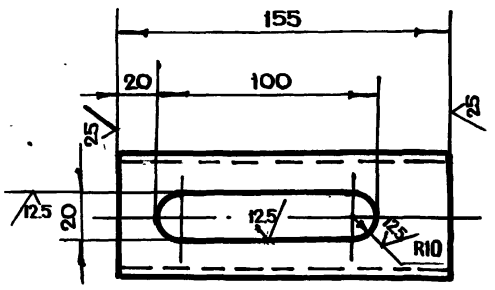

$+t_{2,} -t_{2,} \pm \frac{t_2}{2}$

Изм.	Лист	N докум.	Подп.	Дата	БВ-10.04.00.003			
Разраб.		Андреева			Труба	Лит.	Масса	Масштаб
Пров.		Маркова					0.7	1:2
Гл.инж.пр.		Черкасова				Лист	Листов 1	
Н.контр.		Рачкова			Труба 57×3.5 ГОСТ8732-78 / Б10 ГОСТ 8731-74	Главпу Мосгорисполкома МОСПРОМПРОЕКТ Мастерская №6		
Гл.констр.		Григорьев						
Гл.спец.		Виноградов						
Нач.маст.		Грибков						

Формат А4

Серия 07.900-2 выпуск 1

Инв.№ подл. | Подп. и дата | Взам.инв.№ | Инв.№ дубл. | Подп. и дата

Копировал

БВ-10.01.00.007

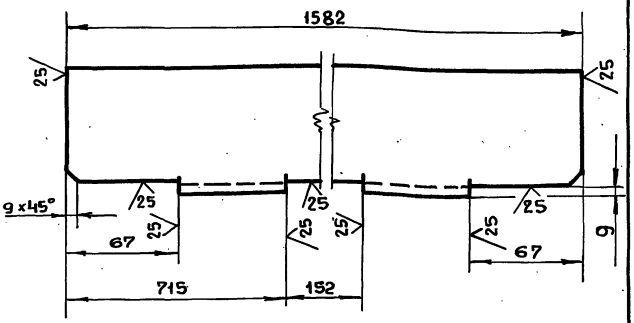

$-t_{2,} \pm \frac{t_2}{2}$

Изм.	Лист	№ докум.	Подп.	Дата
Разраб.		Андреева		
Пров.		Маркова		
Гл. инж. пр.		Черкасова		
Н. контр.		Рачкова		

БВ-10.01.00.007

Уголок

Уголок Б-75х75х8 ГОСТ 8509-72 / Ст.3сп ГОСТ 535-79

Лит.	Масса	Масштаб
	14.2	1:2

Лист | Листов 1

ГЛАВАПУ Мосгорисполкома Моспромпроект Мастерская №6

БВ-10.01.02.000

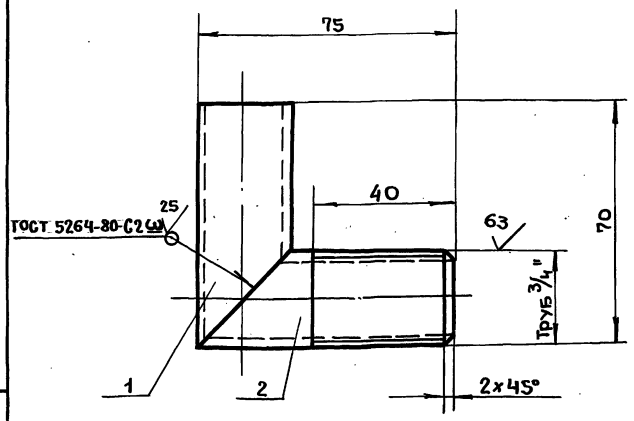

$-t_{2,} \pm \frac{t_2}{2}$

Формат	Зона	Поз.	Обозначение	Наименование	Кол.	Примечание
				Детали		
А4		1	БВ-10.01.02.001	Труба	1	
		2	-01	Труба	1	

БВ-10.01.02.000

Уголь ник

Лит.	Масса	Масштаб
	0.2	1:1

Лист | Листов 1

ГЛАВАПУ Мосгорисполкома Моспромпроект Мастерская №6

БВ-10.01.01.000

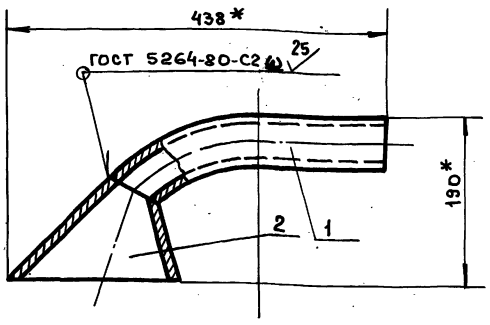

* Размеры для справок

Формат	Зона	Поз.	Обозначение	Наименование		Примечание
				Детали		
А4		1	БВ-10.01.01.001	Труба	1	
А4		2	БВ-10.01.01.002	Раструб	1	

БВ-10.01.01.000

Труба всасывающая

Лит.	Масса	Масштаб
	3.5	1:4

Лист | Листов 1

ГЛАВАПУ Мосгорисполкома Моспромпроект Мастерская №6

БВ-10.05.00.000 СБ

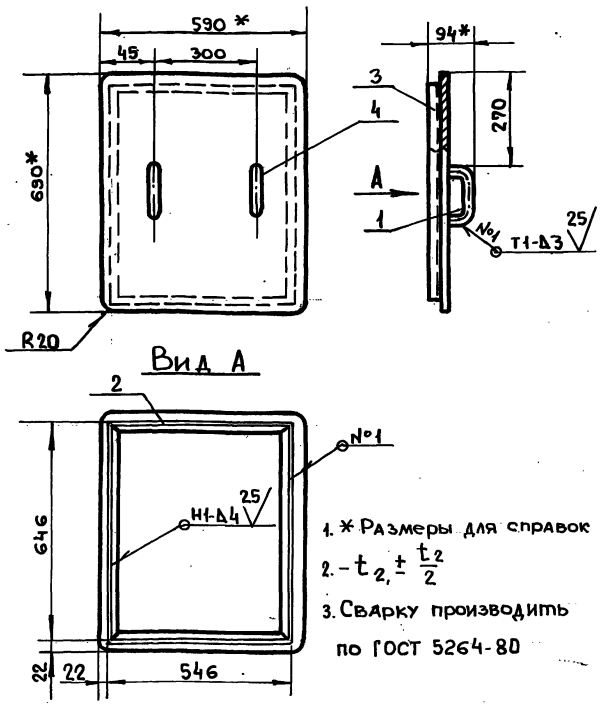

1. * Размеры для справок
2. $-t_{2,} \pm \frac{t_2}{2}$
3. Сварку производить по ГОСТ 5264-80

Изм.	Лист	№ докум.	Подп.	Дата
Разраб.		Андреева		
Пров.		Маркова		
Гл. инж. пр.		Черкасова		
Н. контр.		Рачкова		
Гл. констр.		Григорьев		
Гл. спец.		Виноградов		
Нач. маст.		Грибков		

БВ-10.05.00.000 СБ

Крышка Сборочный чертеж

Лит.	Масса	Масштаб
	14.5	1:10

Лист | Листов 1

ГЛАВАПУ Мосгорисполкома Моспромпроект Мастерская №6

Серия 07.900-2 выпуск 1

Инв. № подл. | Подп. и дата | Взам. инв. № | Инв. № дубл. | Подп. и дата

gost.e-ecolog.ru