Типовая проектная документация защитных сооружений гражданской обороны

Серия 07.900-1

Металлические конструкции топливных баков для ДЭС

Выпуск 2

Топливные баки емкостью 0,3 ; 0,5 ; 1,0 ; 1,4 м^3

Рабочие чертежи

gost.e-ecolog.ru

Цена

Типовая проектная документация защитных сооружений гражданской обороны

Серия 07.900-1

Металлические конструкции топливных баков для ДЭС

Выпуск 2

Топливные баки емкостью 0,3; 0,5; 1,0; 1,4 м³

Рабочие чертежи

Разработан
институтом Моспромпроект
Главный инженер
института /Гаврилов/
Главный инженер
проекта /Ухорская/

Утверждено
Управлением ГО СССР
от 20 мая 1989г
протокол №53
Введен в действие
институтом Моспромпроект
приказ №208 от 30.05.89
с 1 июля 1989 г.

Содержание альбома

Обозначение	Наименование	Примечание
Б-Q3.00.000	Бак для топлива Б-Q3	3
Б-Q3.00.001	Компенсатор	
Б-Q3.01.000	Бак лист 1,2	
Б-Q3.00.000СБ	Бак для топлива Б-Q3	4
	Сборочный чертеж	
Б-Q3.01.000СБ	Бак. Сборочный чертеж.	5
Б-Q3.01.001	Лист	6
Б-Q3.01.001-01	Лист	
Б-Q3.01.002	Лист	
Б-Q3.01.003	Дно	
Б-Q3.01.004	Фланец	
Б-Q3.01.005	Обечайка	7
Б-Q3.01.006	Уголок	
Б-Q3.01.007	Уголок	
Б-Q3.01.008	Швеллер	
Б-Q3.02.000СБ	Рама. Сборочный чертеж	8
Б-Q3.02.002	Уголок	
Б-Q3.02.002-01	Уголок	
Б-Q3.02.000	Рама	
Б-Q3.03.000	Крышка	9
Б-Q3.03.001	Ручка	
Б-Q3.00.002	Прокладка	
Б-Q3.02.001	Уголок	
Б-Q3.02.001-01	Уголок	
Б-Q3.01.009	Петля	10
Б-Q3.01.010	Шпилька	
Б-Q5.00.002	Прокладка	
Б-Q5.01.010	Петля	
Б-Q5.01.000	Бак Лист 1,2	11
Б-Q5.00.001	Компенсатор	
Б-Q5.00.000	Бак для топлива Б-Q5	
Б-Q5.00.000СБ	Бак для топлива Б-Q5	12
	Сборочный чертеж.	
Б-Q5.01.000СБ	Бак. Сборочный чертеж	13
Б-Q5.01.001	Лист	14
Б-Q5.01.002	Лист	
Б-Q5.01.003	Дно	
Б-Q5.01.004	Фланец	
Б-Q5.01.005	Обечайка	15
Б-Q5.01.006	Обечайка	
Б-Q5.01.007	Уголок	
Б-Q5.01.008	Швеллер	
Б-Q5.02.000СБ	Рама. Сборочный чертеж	16
Б-Q5.02.002	Уголок	
Б-Q5.02.002-01	Уголок	
Б-Q5.02.000	Рама	
Б-Q5.03.000	Крышка	17
Б-Q5.03.001	Ручка	
Б-Q5.01.009	Уголок	
Б-Q5.02.001	Уголок	
Б-Q5.02.001-01	Уголок	

Б-1.01.000	Бак лист 1,2	18
Б-1.00.001	Компенсатор	
Б-1.00.000	Бак для топлива Б-1	
Б-1.00.000СБ	Бак для топлива Б-1	19
	Сборочный чертеж	
Б-1.01.000СБ	Бак. Сборочный чертеж	20
Б-1.01.001	Лист	21
Б-1.01.002	Лист	
Б-1.01.003	Дно	
Б-1.01.004	Фланец	
Б-1.01.005	Обечайка	22
Б-1.01.006	Обечайка	
Б-1.01.007	Уголок	
Б-1.01.007-01	Уголок	
Б-1.01.008	Швеллер	
Б-1.02.000СБ	Рама. Сборочный чертеж	23
Б-1.02.002	Уголок	
Б-1.02.002-01	Уголок	
Б-1.02.000	Рама	
Б-1.03.000	Крышка	24
Б-1.03.001	Ручка	
Б-1.01.009	Уголок	
Б-1.02.001	Уголок	
Б-1.02.001-01	Уголок	
Б-1.00.002	Прокладка	25
Б-1.01.010	Петля	
Б-1.4.00.002	Прокладка	
Б-1.4.01.010	Петля	
Б-1,4.01.000	Бак. Лист. 1,2	26
Б-1,4.00.001	Компенсатор	
Б-1,4.00.000	Бак для топлива Б-1,4	
Б-1,4.00.000СБ	Бак для топлива Б-1,4	27
	Сборочный чертеж.	
Б-1.4.01.000СБ	Бак. Сборочный чертеж	28
Б-1,4.01.001	Лист	29
Б-1,4.01.002	Лист	
Б-1,4.01.003	Дно	
Б-1,4.01.004	Фланец	
Б-1,4.01.005	Обечайка	30
Б-1,4.01.006	Обечайка	
Б-1,4.01.007	Уголок	
Б-1,4.01.007-01	Уголок	
Б-1,4.01.008	Швеллер	
Б-1,4.02.000СБ	Рама. Сборочный чертеж	31
Б-1,4.02.002	Уголок	
Б-1,4.02.002-01	Уголок	
Б-1,4.02.000	Рама	
Б-1,4.03.000	Крышка	32
Б-1,4.03.001	Ручка	
Б-1,4.01.009	Уголок	
Б-1,4.02.001	Уголок	
Б-1,4.02.001-01	Уголок	

Серия 07.900-1 Выпуск 2

Инв.№ подл. | Подп. и дата | Взам. инв.№ | Инв.№ дубл. | Подп. и дата

Серия 07.900-1 Выпуск 2

Формат	Зона	Поз.	Обозначение	Наименование	Кол.	Примечание
14		БУ	Б-0,3. 01.013	Уголок		
14		БЧ		Уголок 75×75×5-Б-ГОСТ 8509-86 / Ст3сп-II-ГОСТ 535-79		
				ℓ= 538 h 14	2	6,2 кг
15		БЧ	Б-0,3. 01. 014	Уголок		
				Уголок 75×75×5-Б-ГОСТ 8509-86 / Ст3сп-II-ГОСТ 535-79		
				ℓ= 889 h 14	4	20,6 кг.
16		БЧ	Б-0,3. 01.015	Труба		
				Труба 18×3 ГОСТ 8734-75 / Б 10 ГОСТ 8733-87		
				ℓ= 175 h 14	1	0,2 кг
17		БЧ	Б-0,3. 01.016	Труба		
				Труба 45×3 ГОСТ 8734-75 / Б 10 ГОСТ 8733-87		
				ℓ= 110 h 14	1	0,34 кг
18		БЧ	Б-0,3. 01. 017	Труба		
				Труба 45×3 ГОСТ 8734-75 / Б 10 ГОСТ 8733-87		
				ℓ= 795 h 14	1	2,47 кг.
19		БЧ	Б-0,3. 01.018	Труба		
				Труба 57×3,5 ГОСТ 8734-75 / Б 10 ГОСТ 8733-87		
				ℓ= 110 h 14	1	0,44 кг
20		БЧ	Б-0,3, 01. 019	Сетка полутомпоковая		
				1 ГОСТ 6613-86 (25×460) h 14	1	
				Стандартные изделия	1	
				Фланец ГОСТ 12820-80		
21				1-15-Б ст 25	1	0,33 кг
22				1-40-Б ст 25	2	2,42 кг
23				1-50-Б ст 25	1	1,33 кг

Инв.№ подл. | Подп. и дата | Взам. инв.№ | Инв.№ дубл. | Подп. и дата

Изм.	Лист	№ докум.	Подп.	Дата

Б-0,3. 01. 000

Лист 2

Серия 07. 900-1 Выпуск 2

Формат	Зона	Поз.	Обозначение	Наименование	Кол.	Примечание
				Документация		
А2			Б-0,3. 01. 000 СБ	Сборочный чертеж		
				Детали		
АУ		1	Б-0,3. 01. 001	Лист	1	
		2	-01	Лист	1	
АУ		3	Б-0,3. 01. 002	Лист	1	
АУ		4	Б-0,3. 01. 003	Дно	1	
АУ		5	Б-0,3. 01. 004	Фланец	1	
АУ		6	Б-0,3. 01. 005	Обечайка	1	
АУ		7	Б-0,3. 01. 006	Уголок	4	
АУ		8	Б-0,3. 01. 007	Уголок	2	
АУ		9	Б-0,3. 01. 008	Швеллер	2	
АУ		10	Б-0,3. 01. 009	Петля	2	
АУ		11	Б-0,3. 01. 010	Шпилька	8	
БУ		12	Б-0,3. 01. 011	Круг		
				Лист Б-ПН-2 ГОСТ 19903-74 / 3-IV-Ст3сп ГОСТ 16523-70		
				ф 150 h 14	2	0,54 кг
БУ		13	Б-0,3.01. 012	Лист		
				Лист Б-ПН-5 ГОСТ 19903-74 / Ст3сп ГОСТ 14637-79		
				(300×800) h 14	2	18,9 кг
				Материалы		
				Грунт ГФ-021		
				ГОСТ 25129-82		
				Эмаль НКО-21		
				ГОСТ 6631-74		

Инв.№ подл. | Подп. и дата | Взам. инв.№ | Инв.№ дубл. | Подп. и дата

Изм.	Лист	№ докум.	Подп.	Дата	
Разраб.		Андреева			Б-0,3. 01. 000
Пров.		Маркова			Бак. Лит. 1 / Лист 2 / Листов 2
Гл. инж.		Ухорская			Главмосархитектура, Мосгорисполкома, Моспромпроект, мастерская № 7
Н. контр.		Ухорская			

Ф. АУ

Серия 07.900-1 Выпуск 2

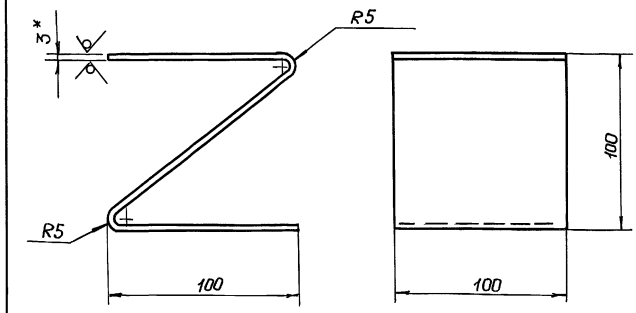

Б-0,3 00.001

1* Размер для справок

2. $-t_2, \pm \frac{t_2}{2}$

3. Длина развёртки ℓ=330 мм.

Инв.№ подл. | Подп. и дата | Взам. инв.№ | Инв.№ дубл. | Подп. и дата

Изм.	Лист	№ докум.	Подп.	Дата	
Разраб.		Андреева			Б-0,3 00.001
Пров.		Маркова			Компенсатор. Литер. / Масса 0,8 / Масштаб 1:2
Гл. инж. пр.		Ухорская			Лист / Листов 1
Н. контр.		Ухорская			Лист Б-ПН-3 ГОСТ 19903-74 / 3-IV-Ст3сп ГОСТ 16523-70. Главмосархитектура, Мосгорисполкома, Моспромпроект, Мастерская № 7

Серия 07.900-1 Выпуск 2

Формат	Зона	Поз.	Обозначение	Наименование	Кол.	Примечание
				Документация		
А2			Б-0,3 00.000 СБ	Сборочный чертеж		
			Выпуск 0	Технические условия на изготовление топливных баков Б-0,3; Б-0,5; Б-1; Б-1,4		
				Сборочные единицы		
АУ		1	Б-0,3. 01. 000.	Бак	1	
АУ		2	Б-0,3. 02. 000	Рама	1	
АУ		3	Б-0,3. 03. 000	Крышка	1	
				Детали		
АУ		5	Б-0,3. 00. 001	Компенсатор	2	
АЧ		6	Б-0,3. 00. 002	Прокладка	1	
				Стандартные изделия		
		7		Болт М16-8g×45.5801 ГОСТ 7798-70	4	
				Гайка ГОСТ 5915-70		
		8		М 10-7Н. 5.01	8	
		9		М 16-7Н. 5.01	4	
				Шайба ГОСТ 11371-78		
		10		10. 02.01	8	
		11		16. 02.01	4	

Инв.№ подл. | Подп. и дата | Взам. инв.№ | Инв.№ дубл. | Подп. и дата

Изм.	Лист	№ докум.	Подп.	Дата	
Разраб.		Андреева			Б-0,3. 00.000
Пров.		Маркова			Бак для топлива Б-0,3. Лит. / Лист / Листов 1
Гл. инж.		Ухорская			Главмосархитектура, Мосгорисполкома, Моспромпроект, Мастерская № 7
Н. контр.		Ухорская			

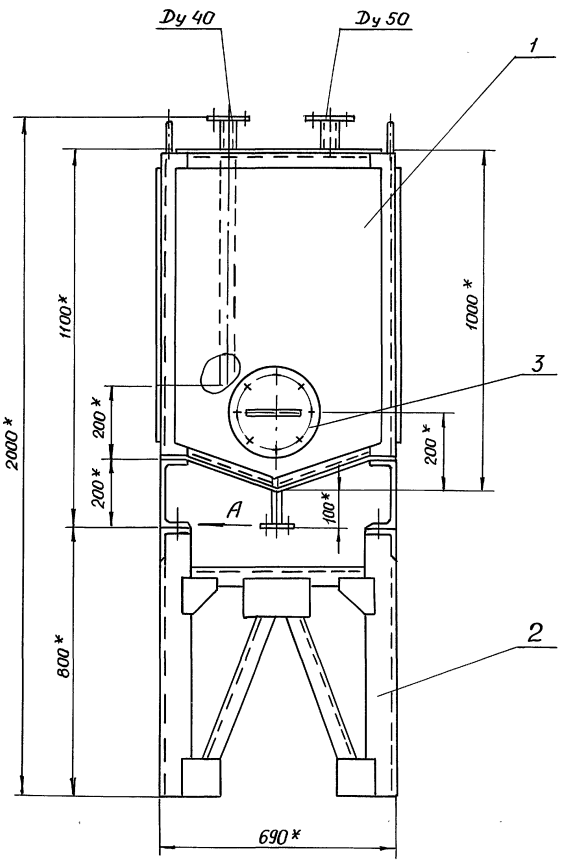

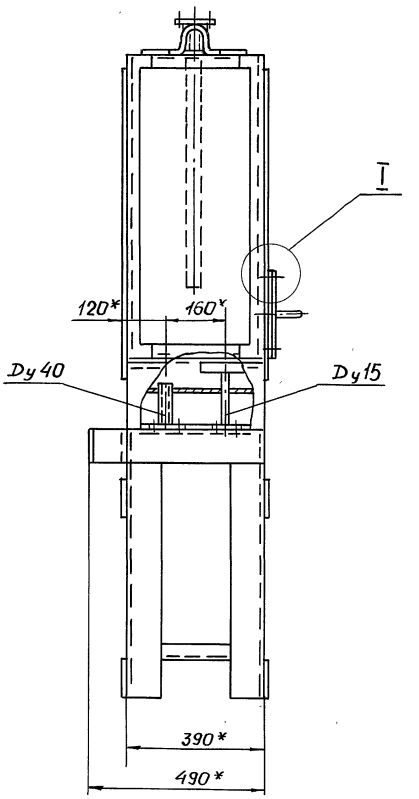

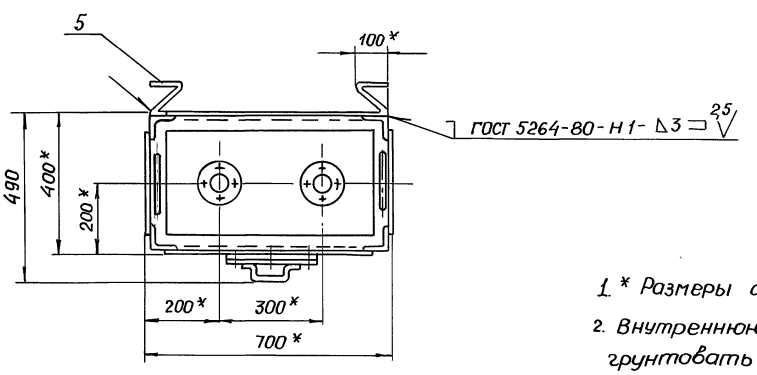

1. * Размеры для справок
2. Внутреннюю и наружную поверхности бака грунтовать грунтом ГФ-021 ГОСТ 25129-82 красить за 2 раза эмалью НКО-21 ГОСТ 6631-74.
3. Раму грунтовать грунтом ГФ-021 ГОСТ 25129-82

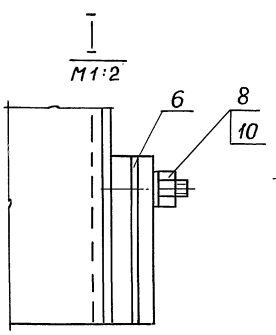

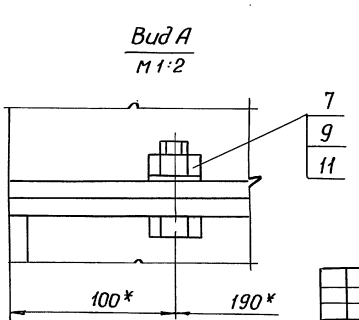

Изм.	Лист	№ докум.	Подп.	Дата	Б-0,3. 00. 000 СБ		
Разраб.		Андреева			Бак для топлива Б-0,3 Сборочный чертеж	Лит.	Масса 280,0 / Масштаб 1:10
Пров.		Маркова				Лист	Листов 1
Гл. инж. пр.		Укорская				Главмосархитектура Мосгорисполкома Мосгипронипроект Мастерская № 7	
Н. контр.		Укорская					
Гл. констр.		Александрин					
Гл. инж.		Синяков					
Нач. маст.		Виноградов					

Инв. № подл. | Подп. и дата | Взам. инв. № | Инв. № дубл. | Подп. и дата

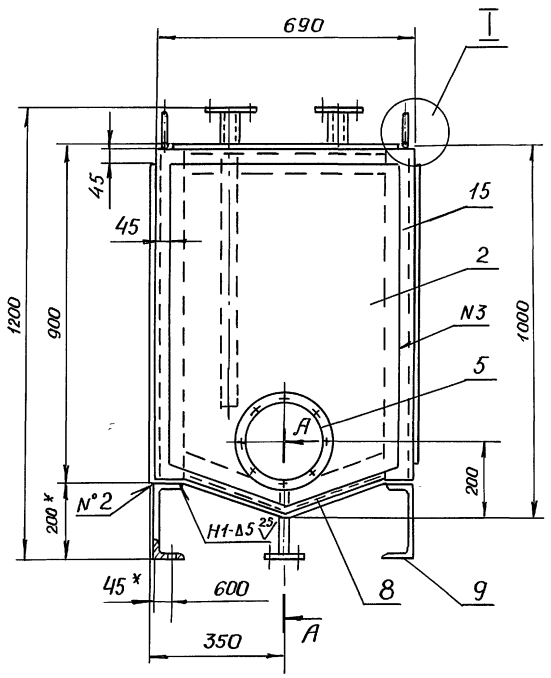

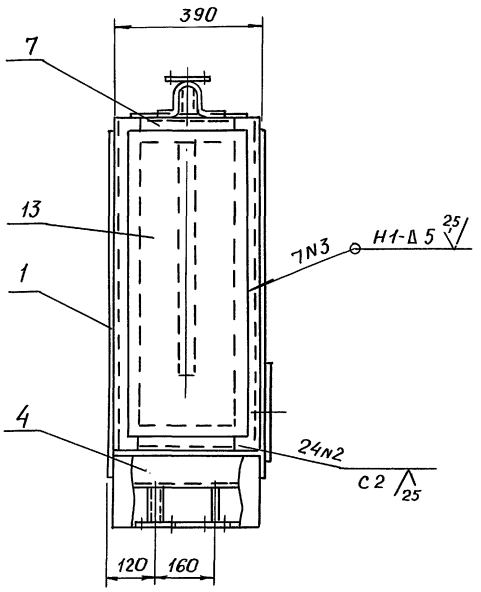

Б-Б
М1:2

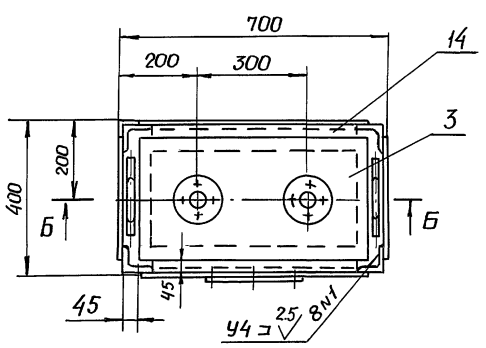

А-А
М1:2

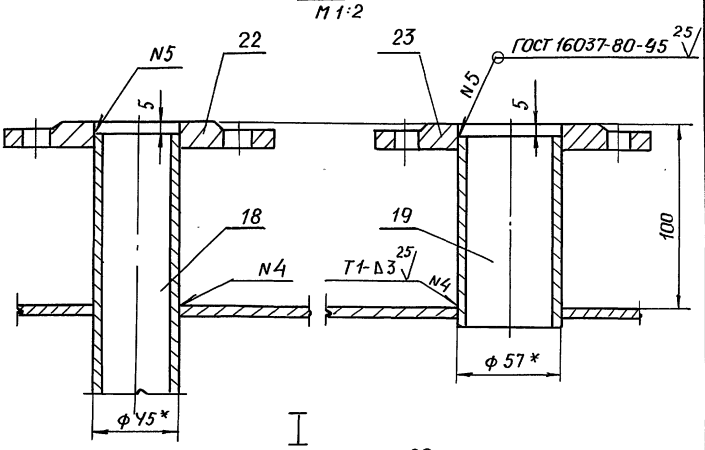

I
М1:2

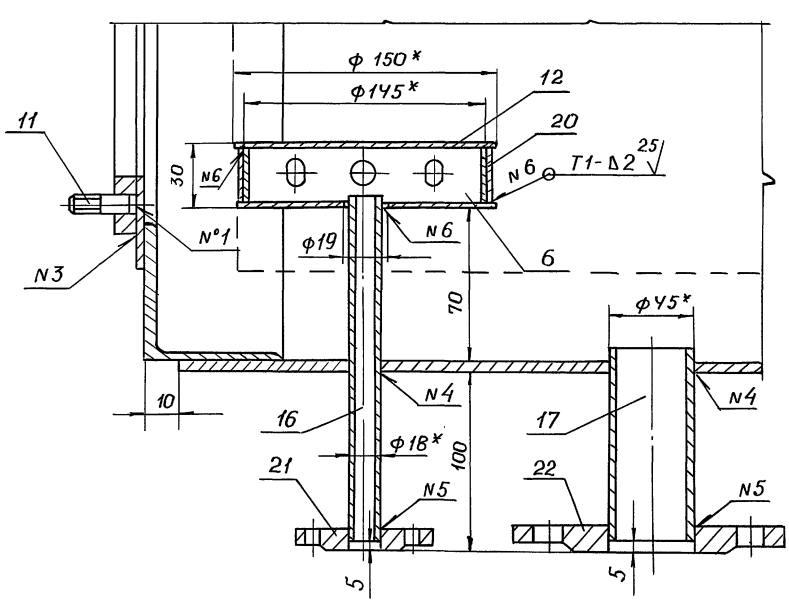

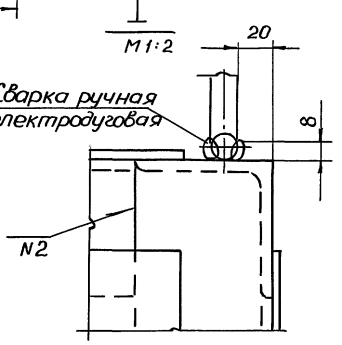

1 * Размеры для справок.
2. ± t2/2.
3. Сварку производить по ГОСТ 5264-80.
4. Проверку сварных швов по ГОСТ 3242-79

Изм.	Лист	N° докум.	Подп.	Дата	Б-0,3 01. 000 СБ		
Разраб.		Андреева			Бак Сборочный чертеж	Лит.	Масса 146,0	Масштаб 1:10
Пров.		Маркова				Лист	Листов 7	
Гл. инж.пр.		Ухорская				Главмосархитектура Мосгорисполкома Мосстромпроект Мастерская N7		
Н. контр.		Ухорская						
Гл. констр.		Алексанянц						
Гл. инж.		Синяков						
Нач. маст.		Виноградов						

Инв. N° подл. | Подп. и дата | Взам. инв. N° | Инв. N° дубл. | Подп. и дата

Серия 07.900-1 Выпуск 2

Б-0,3. 01. 004

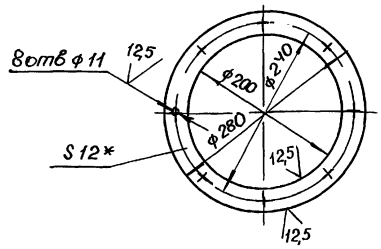

1. * Размер для справок
2. $+t_2, -t_2, \pm \frac{t_2}{2}$.

Изм.	Лист	№ докум.	Подп.	Дата
Разраб.		Андреева		
Пров.		Маркова		
Гл.инж.пр.		Ухорская		
Н.контр.		Ухорская		

Б-0,3. 01. 004

Фланец

Лит.	Масса	Масштаб
	2,9	1:5
Лист	Листов 1	

Лист Б-ПН-12 ГОСТ 19903-74 / Ст 3 сп ГОСТ 14637-79

Главмосархитектура Мосгорисполкома Моспромпроект Мастерская N 7

Формат А4

Серия 07.900-1 Выпуск 2

Б-0,3. 01. 003

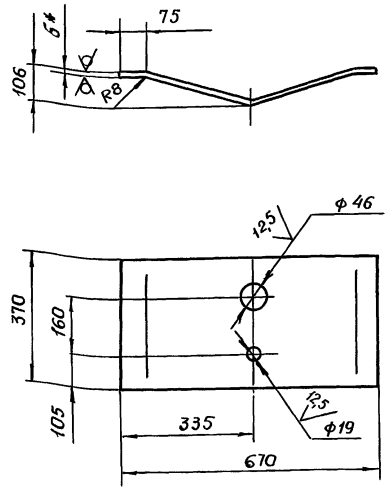

1. * Размер для справок
2. $+t_2, -t_2, \pm \frac{t_2}{2}$
3. Длина развертки ℓ=710 мм.

Изм.	Лист	№ докум.	Подп.	Дата
Разраб.		Андреева		
Пров.		Маркова		
Гл.инж.пр.		Ухорская		
Н.контр.		Ухорская		

Б-0,3. 01. 003

Дно

Лит.	Масса	Масштаб
	12,4	1:10
Лист	Листов 1	

Лист Б-ПН-6 ГОСТ 19903-74 / Ст 3 сп ГОСТ 14637-79

Главмосархитектура Мосгорисполкома Моспромпроект Мастерская N 7

Формат А4

Серия 07.900-1 Выпуск 2

Б-0,3. 01. 002

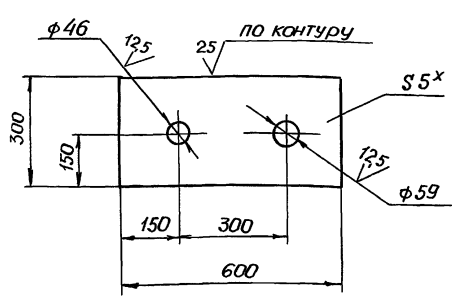

1. * Размер для справок
2. $+t_2, -t_2, \pm \frac{t_2}{2}$

Изм.	Лист	№ докум.	Подп.	Дата
Разраб.		Андреева		
Пров.		Маркова		
Гл.инж.пр.		Ухорская		
Н.контр.		Ухорская		

Б-0,3. 01. 002

Лист

Лит.	Масса	Масштаб
	7,05	1:10
Лист	Листов 1	

Лист Б-ПН-5 ГОСТ 19903-74 / Ст 3 сп ГОСТ 14637-79

Главмосархитектура Мосгорисполкома Мосгорпромпроект Мастерская N 7

Формат А4

Серия 07.900-1 Выпуск 2

Б-0,3. 01. 001

Б-0,3. 01. 001

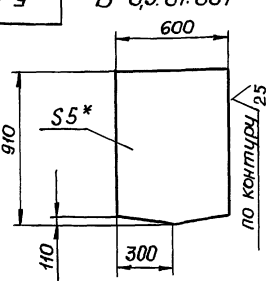

Б-0,3, 01. 0001-01
Остальное- см. Б-0,3. 01. 001

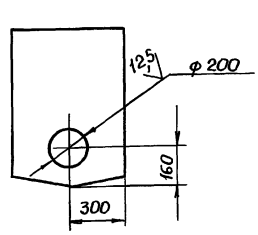

Обозначение	Масса кг
Б-0,3. 01. 001	20,2
-01	19,0

1. * Размер для справок.
2. $+t_2, -t_2, \pm \frac{t_2}{2}$

Изм.	Лист	№ докум.	Подп.	Дата
Разраб.		Андреева		
Пров.		Маркова		
Гл.инж.пр.		Ухорская		
Н.контр.		Ухорская		
Гл.констр.		Алексанянц		
Гл.инж.		Синяков		
Нач.маст.		Виноградов		

Б-0,3. 01. 001

Лист

Лит.	Масса	Масштаб
	20,2	1:20
Лист	Листов 1	

Лист Б-ПН-5 ГОСТ 19903-74 / Ст 3 сп ГОСТ 14637-79

Главмосархитектура Мосгорисполкома Мосгорпромпроект Мастерская N 7

20337-04 9

Формат А4

Инв. N подл. | Подп. и дата | Взам. инв. N | Инв. N дубл. | Подп. и дата

Серия 07.900-1 Выпуск 2

Б-0,3.01.008

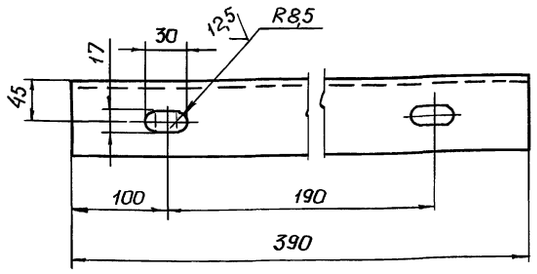

$+t_2, -t_2, \pm \frac{t_2}{2}$

Изм.	Лист	№ докум.	Подп.	Дата	Б-0,3.01.008			
Разраб.		Андреева			Швеллер	Лит.	Масса	Масштаб
Пров.		Маркова					7,1	1:4
Гл.инж.пр.		Ухорская				Лист	Листов 1	
Н.контр.		Ухорская			Швеллер 20 ГОСТ 8240-72 / В Ст.3сп-II-ГОСТ 535-79	Главмосархитектура Мосгорисполкома Моспромпроект Мастерская № 7		

Инв.№ подл. | Подп. и дата | Взам. инв.№ | Инв.№ дубл. | Подп. и дата

формат А4

Серия 07.900-1 Выпуск 2

Б-0,3.01.007

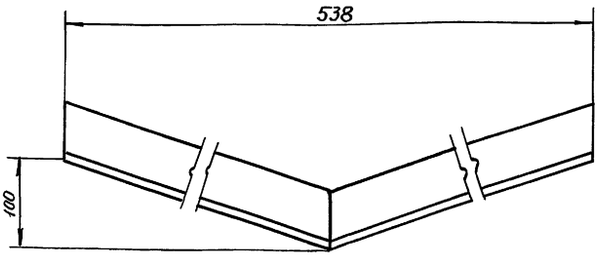

Развертка

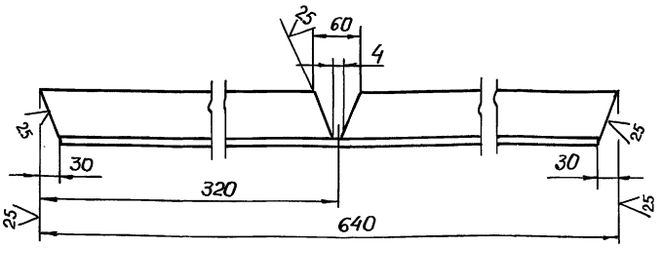

$-t_2, \pm \frac{t_2}{2}$

Изм.	Лист	№ докум.	Подп.	Дата	Б-0,3.01.007			
Разраб.		Андреева			Уголок	Лит.	Масса	Масштаб
Пров.		Маркова					3,6	1:5
Гл.инж.пр.		Ухорская				Лист	Листов 1	
Н.контр.		Ухорская			Уголок 75×75×5-Б-ГОСТ 8509-86 / Ст.3сп-II-ГОСТ 535-79	Главмосархитектура Мосгорисполкома Моспромпроект Мастерская № 7		

Инв.№ подл. | Подп. и дата | Взам. инв.№ | Инв.№ дубл. | Подп. и дата

формат А4

Серия 07.900-1 Выпуск 2

Б-0,3.01.006

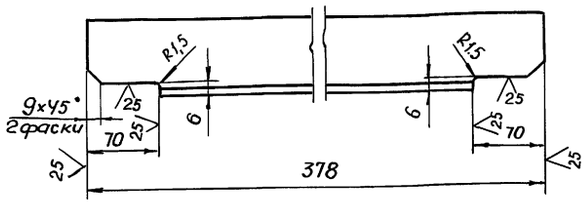

$-t_2, \pm \frac{t_2}{2}$.

Изм.	Лист	№ докум.	Подп.	Дата	Б-0,3.01.006			
Разраб.		Андреева			Уголок	Лит.	Масса	Масштаб
Пров.		Маркова					2,1	1:4
Гл.инж.пр.		Ухорская				Лист	Листов 1	
Н.контр.		Ухорская			Уголок 75×75×5-Б-ГОСТ 8509-86 / Ст.3сп-II-ГОСТ 535-79	Главмосархитектура Мосгорисполкома Моспромпроект Мастерская № 7		

Инв.№ подл. | Подп. и дата | Взам. инв.№ | Инв.№ дубл. | Подп. и дата

ф. А4

Серия 07.900-1 Выпуск 2

Б-0,3.01.005

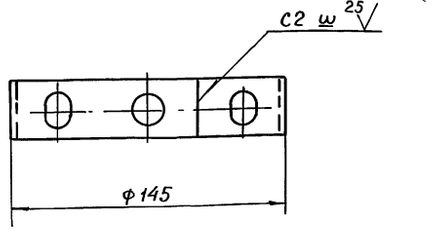

Развертка

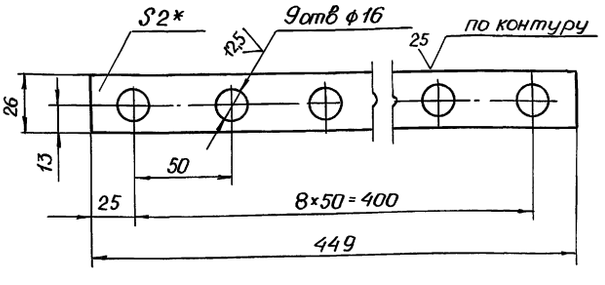

1* Размер для справок.

2. $+t_2, -t_2, \pm \frac{t_2}{2}$

Изм.	Лист	№ докум.	Подп.	Дата	Б-0,3.01.005			
Разраб.		Андреева			Обечайка	Лит.	Масса	Масштаб
Пров.		Маркова					0,15	1:2
Гл.инж.пр.		Ухорская				Лист	Листов 1	
Н.контр.		Ухорская				Главмосархитектура Мосгорисполкома Моспромпроект Мастерская № 7		
Гл.контр.		Александрова						
Гл.инж.		Синяков			Лист 5-ПН-2 ГОСТ 19903-74 / 3-IV-Ст.3сп ГОСТ 16523-70			
Нач.маст.		Виноградов						

Инв.№ подл. | Подп. и дата | Взам. инв.№ | Инв.№ дубл. | Подп. и дата

20337-04 8

формат А4

Серия 07.900-1 Выпуск 2

Формат	Зона	Поз.	Обозначение	Наименование	Кол.	Примечание
				Документация		
А3			Б-03.02.000 СБ	Сборочный чертеж		
				Детали		
А4		1	Б-03.02.001	Уголок	2	
		2	-01	Уголок	2	
А4		3	Б-03.02.002	Уголок	2	
		4	-01	Уголок	2	
Б4		5	Б-03.02.003	Лист		
				Лист Б-ПН-5 ГОСТ 19903-74 / Ст3сп ГОСТ 14637-79		
				(100×140) h14	4	2,2 кг
Б4		6	Б-03.02.004	Лист		
				Лист Б-ПН-5 ГОСТ 19903-74 / Ст3сп ГОСТ 14637-79		
				(130×200) h14	2	2,0 кг
В4		7	Б-03.02.005	Раскос		
				Уголок 50×50×5-Б-ГОСТ 8509-86 / Ст3сп-II ГОСТ 535-79		
				ℓ=500 h14	4	9,0 кг
Б4		8	Б-03.02.006	Уголок		
				Уголок 100×100×10-Б-ГОСТ 8509-86 / Ст3сп-II ГОСТ 535-79		
				ℓ=390 h14	2	11,8 кг

Подп. и дата | Инв. № дубл. | Взам. инв. № | Подп. и дата | Инв. № подл.

Изм.	Лист	№ докум.	Подп.	Дата
Разраб.		Андреева		
Пров.		Маркова		
Гл. инж. пр.		Ухорская		
Н. контр.		Ухорская		

Б-03.02.000

Рама

Лит.	Лист	Листов
		1

Главмосархитектура Мосгорисполкома Моспромпроект мастерская N7

Формат А4

Б-03.02.002

Серия 07.900-1 Выпуск 2

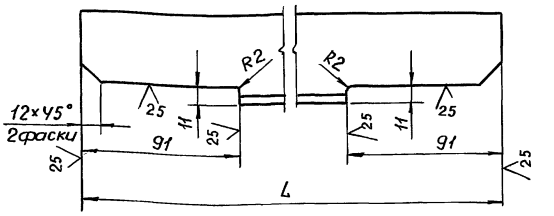

Обозначение	L, мм	масса, кг
Б-03.02.002	668	2,5
-01	368	1,3

$-t_2 \pm \frac{t_2}{2}$

Подп. и дата | Инв. № дубл. | Взам. инв. № | Подп. и дата | Инв. № подл.

Изм.	Лист	№ докум.	Подп.	Дата
Разраб.		Андреева		
Пров.		Маркова		
Гл. инж.		Ухорская		
Н. контр.		Ухорская		

Б-03.02.002

Уголок

Уголок 50×50×5-Б-ГОСТ 8509-86 / Ст3сп-II-ГОСТ 535-79

Лит.	Масса	Масштаб
		1:2
Лист	Листов 1	

Главмосархитектура Мосгорисполкома Моспромпроект мастерская N7

Формат А4

Б-03.02.000 СБ

Серия 07.900-1 Выпуск 2

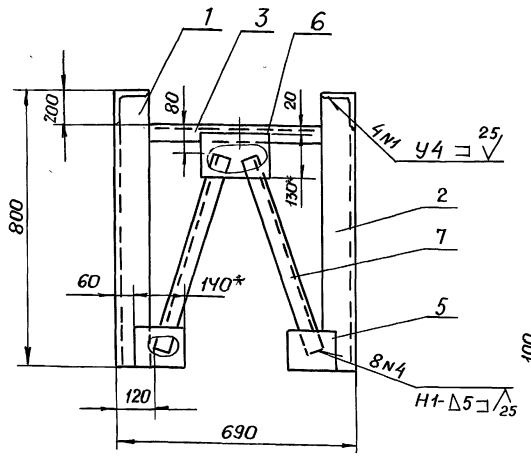

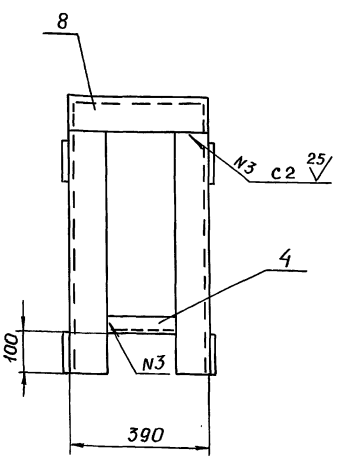

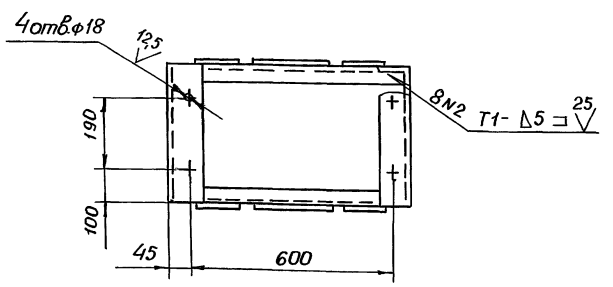

1* Размеры для справок

2. $+t_{2,} \pm \frac{t_2}{2}$

3. Сварку производить по ГОСТ 5264-80.

Подп. и дата | Инв. № дубл. | Взам. инв. № | Подп. и дата | Инв. № подл.

Изм.	Лист	№ докум.	Подп.	Дата
Разраб.		Андреева		
Пров.		Маркова		
Гл. инж. пр.		Ухорская		
Н. контр.		Ухорская		
Гл. констр.		Алексанян		
Гл. инж.		Синяков		
Нач. маст.		Винограда		

Б-03.02.000 СБ

Рама
Сборочный чертеж

Лит.	Масса	Масштаб
	80,2	1:10
Лист	Листов 1	

Главмосархитектура Мосгорисполкома Моспромпроект мастерская N7

20937-04 9

Формат А3

Серия 07.900-1 Выпуск 2

Б-0,3.02.001

Б-0,3. 02. 001

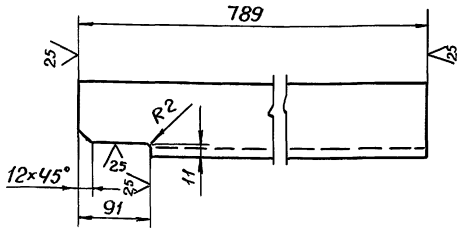

Б-0,3. 02. 001-01- зеркальное отражение
Остальное- см. Б-0,3.02.001
М1:10

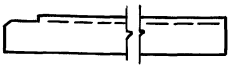

$-t_2, \pm \frac{t_2}{2}$.

Изм.	Лист	N докум.	Подп.	Дата	Б-0,3. 02. 001			
Разраб.		Андреева			Уголок	Лит.	Масса	Масштаб
Пров.		Маркова					11,9	1:5
Гл. инж. пр.		Ухорская				Лист	Листов 1	
Н. контр.		Ухорская						
Уголок 100×100×10-Б-ГОСТ 8509-86 / Ст.3сп-II-ГОСТ 535-79						Главмосархитектура Мосгорисполкома Моспромпроект Мастерская N7		

Инв. N подл. | Подп. и дата | Взам. инв. N | Инв. N дубл. | Подп. и дата

формат А4

Серия 07.900-1 Выпуск 2

Б-0,3.00.002

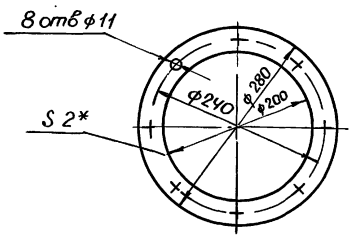

1* Размер для справок
2.+ $t_2, -t, \pm \frac{t_2}{2}$

Изм.	Лист	N докум.	Подп.	Дата	Б-0,3. 00. 002			
Разраб.		Андреева			Прокладка	Лит.	Масса	Масштаб
Пров.		Маркова					0,02	2:1
Гл. инж. пр.		Ухорская				Лист	Листов 1	
Н. контр.		Ухорская						
Паронит ПОН2 ГОСТ 481-80						Главмосархитектура Мосгорисполкома Моспромпроект Мастерская N7		

Инв. N подл. | Подп. и дата | Взам. инв. N | Инв. N дубл. | Подп. и дата

формат А4

Серия 07.900-1 Выпуск 2

Б-0,3.03.001

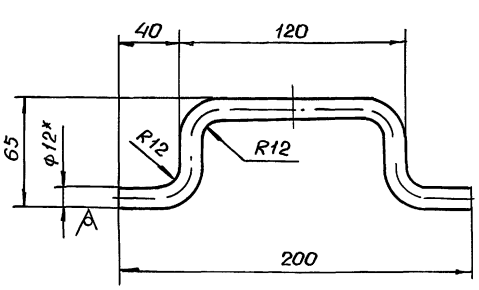

1* Размер для справок.
2. $-t_2, \pm \frac{t_2}{2}$.
3. Длина развертки ℓ = 275 мм

Изм.	Лист	N докум.	Подп.	Дата	Б-0,3.03.001			
Разраб.		Андреева			Ручка	Лит.	Масса	Масштаб
Пров.		Маркова					0,24	1:2
Гл. инж. пр.		Ухорская				Лист	Листов 1	
Н. контр.		Ухорская						
Круг В 12 ГОСТ 2590-71 / Б Ст.3сп-II-ГОСТ 535-79						Главмосархитектура Мосгорисполкома Моспромпроект Мастерская N7		

Инв. N подл. | Подп. и дата | Взам. инв. N | Инв. N дубл. | Подп. и дата

формат А4

Серия 07.900-1 Выпуск 2

Б-0,3.03.000

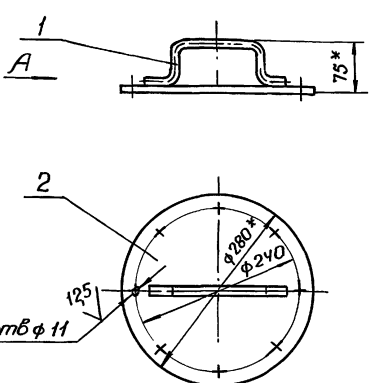

1. Размер для справок.
2. $+t_2, -t_2, \pm \frac{t_2}{2}$
3. Сварка ручная электродуговая

Формат	Зона	Поз.	Обозначение	Наименование	Кол.	Примечание
				Детали		
А4		1	Б-0,3.03.001	Ручка	1	
Б4		2	Б-0,3.03.002	Круг		
				Лист Б-ПН-10 ГОСТ 19903-74 / Ст.3сп ГОСТ 14637-79		
				ф 280 h 14	1	4,8 кг

Изм.	Лист	N докум.	Подп.	Дата	Б-0,3.03.000			
Разраб.		Андреева			Крышка	Лит.	Масса	Масштаб
Пров.		Маркова					5,1	1:5
Гл. инж. пр.		Ухорская				Лист	Листов 1	
Н. контр.		Ухорская						
Гл. констр.		Алексанянц				Главмосархитектура Мосгорисполкома Моспромпроект Мастерская N7		
Гл. инж.		Синяков						
Нач. маст.		Виноградов						

Инв. N подл. | Подп. и дата | Взам. инв. N | Инв. N дубл. | Подп. и дата

20337-04 10

формат А4

Б-0,5.01.010

Выпуск 2 Серия 01.900-1

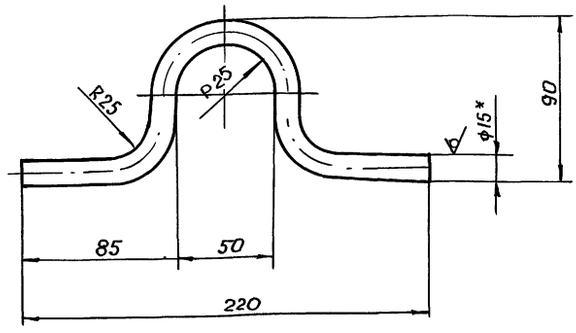

1.* Размер для справок.
2. - $t_{2.} \pm \frac{t_2}{2}$.
3. Длина развертки ℓ=314 мм.

Изм.	Лист	№ докум.	Подп.	Дата	Б-0,5.01.010			
Разраб.		Андреева			Петля	Лит.	Масса	Масштаб
Пров.		Маркова					0,47	1:2
Гл. инж. пр.		Ухорская				Лист	Листов 1	
Н. контр.		Ухорская			Круг В-15 ГОСТ 2590-71 / Б. Ст.3 сп-II-ГОСТ 535-79	Главмосархитектура Мосгорисполкома Моспромпроект Мастерская № 7		

Инв. № подл. | Подп. и дата | Взам. инв. № | Инв. № дубл. | Подп. и дата

формат А4

Б-0,5-00-002

Серия 01.900-1 Выпуск 2

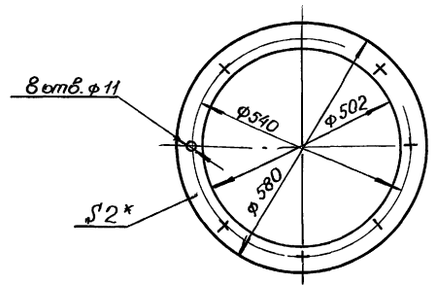

1.* Размер для справок
2. $+t_{2,} -t_{2,} \pm \frac{t_2}{2}$

Изм.	Лист	№ докум.	Подп.	Дата	Б-0,5, 00.002			
Разраб.		Андреева			Прокладка	Лит.	Масса	Масштаб
Пров.		Маркова					0,4	1:10
Гл. инж. пр.		Ухорская				Лист	Листов 1	
Н. контр.		Ухорская			Паронит ПОН2 ГОСТ 481-80	Главмосархитектура Мосгорисполкома Моспромпроект Мастерская № 7		
Гл. констр.		Александрянц						
Гл. инж.		Синяков						
Нач. м.		Виноградов						

Инв. № подл. | Подп. и дата | Взам. инв. № | Инв. № дубл. | Подп. и дата

формат А4

Б-0,3.01.010

Серия 01.900-1 Выпуск 2

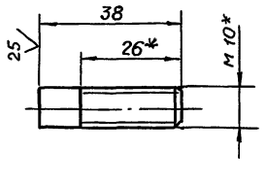

1* Размеры для справок.
2. $-t_{2.}$

Изм.	Лист	№ докум.	Подп.	Дата	Б-0,3.01.010			
Разраб.		Андреева			Шпилька	Лит.	Масса	Масштаб
Пров.		Маркова					0,01	1:1
Гл. инж. пр.		Ухорская				Лист	Листов 1	
Н. контр.		Ухорская			Болт М10-6g×40.58.01 ГОСТ 7798-70	Главмосархитектура Мосгорисполкома Моспромпроект Мастерская № 7		

Инв. № подл. | Подп. и дата | Взам. инв. № | Инв. № дубл. | Подп. и дата

формат А4

Б-0,3.01.009

Серия 01.900-1 Выпуск 2

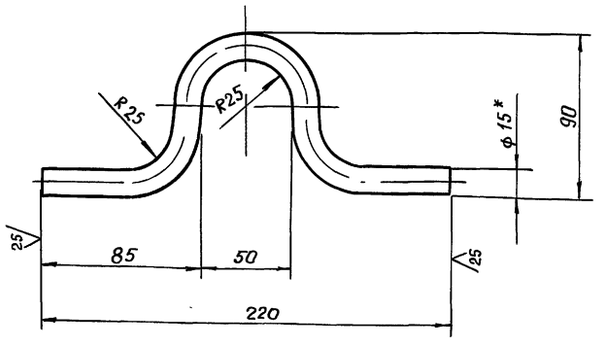

1.* Размер для справок.
2. $-t_{2,} \pm \frac{t_2}{2}$.
3 Длина развертки ℓ = 314 мм

Изм.	Лист	№ докум.	Подп.	Дата	Б-0,3.01.009			
Разраб.		Андреева			Петля	Лит.	Масса	Масштаб
Пров.		Маркова					0,47	1:2
Гл. инж. пр.		Ухорская				Лист	Листов 1	
Н. контр.		Ухорская			Круг В-15 ГОСТ 2590-71 / Б.Ст.3 сп-II-ГОСТ 535-79	Главмосархитектура Мосгорисполкома Моспромпроект Мастерская № 7		
Гл. констр.		Александрянц						
Гл. инж.		Синяков						
Нач. маст.		Виноградов						

Инв. № подл. | Подп. и дата | Взам. инв. № | Инв. № дубл. | Подп. и дата

20337-04 11

формат А4

Формат	Зона	Поз.	Обозначение	Наименование	Кол.	Примечание
А2			Б-0,5. 00. 000 СБ	Сборочный чертеж		
			Выпуск	Технические условия		
				на изготовление топ-		
				ливных баков Б-0,3;		
				Б-0,5; Б-1; Б-1,4		
				Сборочные единицы		
А4		1	Б-0,5. 01. 000	Бак	1	
А4		2	Б-0,5. 02. 000	Рама	1	
А4		3	Б-0,5. 03. 000	Крышка		
				Детали		
А4		4	Б-0,5. 00. 001	Компенсатор	2	
А4		5	Б-0,5. 00. 002	Прокладка	1	
				Стандартные изделия		
				Болт ГОСТ 7798-70		
		6		М 10-6g × 35. 58. 01	8	
		7		М 16-6g × 45. 58. 01	4	
				Гайка ГОСТ 5915-70		
		8		М 10-7Н. 5. 01	8	
		9		М 16-7Н. 5. 01	4	
				Шайба ГОСТ 11371-78		
		10		10. 02. 01	8	
		11		16. 02. 01	4	
				Материалы		
				Грунт ГФ-021		
				ГОСТ 25129-82		
				Эмаль НКО-21		
				ГОСТ 6631-74		

Инв. № подл. | Подп. и дата | Взам. инв. № | Инв. № дубл. | Подп. и дата

Изм.	Лист	№ докум.	Подп.	Дата
Разраб.		Андреева		
Пров.		Маркова		
Гл. инж. пр.		Ухорская		
Н. контр.		Ухорская		

Б-0,5. 00. 000

Бак для топлива Б-0,5

Лит	Лист	Листов
		1

Главмосархитектура Мосгорисполкома Мосгорпроект Мастерская №7

Формат А4

Б-0,5. 00. 001

25 √ (√)

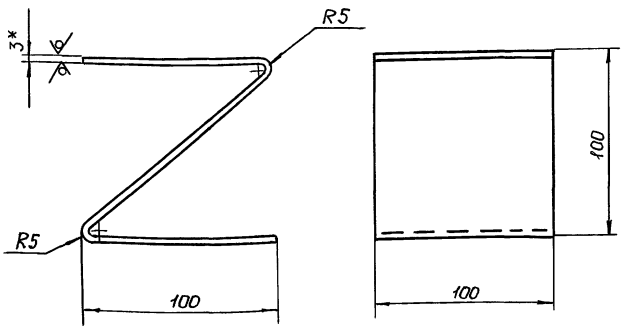

1* Размер для справок

2. $-t_2$, $\pm \frac{t_2}{2}$.

3. Длина развертки ℓ = 330 мм.

Инв. № подл. | Подп. и дата | Взам. инв. № | Инв. № дубл. | Подп. и дата

Изм.	Лист	№ докум.	Подп.	Дата
Разраб.		Андреева		
Пров.		Маркова		
Гл. инж. пр.		Ухорская		
Н. контр.		Ухорская		

Б-0,5. 00. 001

Компенсатор

Литера	Масса	Масштаб
	0,8	1:2

Лист	Листов 1

Лист Б-ПН-3 ГОСТ 19903-74
3-IV-Ст3сп ГОСТ 16523-79

Главмосархитектура Мосгорисполкома Мосгорпроект Мастерская №7

Формат А4

Формат	Зона	Поз.	Обозначение	Наименование	Кол.	Примечание
Б4		18	Б-0,5. 01. 013	Уголок		
				Уголок 75×75×5-Б-ГОСТ 8509-86 / Ст3сп-IV-ГОСТ 535-79		
				ℓ = 638 h 14	4	14,8 кг
Б4		14	Б-0,5. 01. 014	Уголок		
				Уголок 75×75×5-Б-ГОСТ 8509-86 / Ст3сп-IV-ГОСТ 535-79		
				ℓ = 989 h 14	4	22,9 кг
Б4		15	Б-0,5. 01. 015	Труба		
				Труба 18×3 ГОСТ 8734-75 / Б10 ГОСТ 8733-87		
				ℓ = 205 h 14	1	0,23 кг
Б4		16	Б-0,5. 01. 016	Труба		
				Труба 45×3 ГОСТ 8734-75 / Б10 ГОСТ 8733-87		
				ℓ = 110 h 14	1	0,34 кг
Б4		17	Б-0,5. 01. 017	Труба		
				Труба 45×3 ГОСТ 8734-75 / Б10 ГОСТ 8733-87		
				ℓ = 895 h 14	1	2,8 кг
Б4		18	Б-0,5. 01. 018	Труба		
				Труба 57×3,5 ГОСТ 8734-75 / Б-10 ГОСТ 8733-87		
				ℓ = 110 h 14	1	0,44 кг
Б4		19	Б-0,5. 01. 019	Сетка полутомпаковая		
				1 ГОСТ 6613-86		
				(25×460) h 14	1	
				Стандартные изделия		
				Фланец ГОСТ 12820-80		
		20		1-15-Б Ст 25	1	0,33 кг
		21		1-40-Б Ст 25	2	2,42 кг
		22		1-50-Б Ст 25	1	1,33 кг.

Инв. № подл. | Подп. и дата | Взам. инв. № | Инв. № дубл. | Подп. и дата

Изм.	Лист	№ докум.	Подп.	Дата

Б-0,5. 01. 000

Лист 2

Формат	Зона	Поз.	Обозначение	Наименование	Кол.	Примечание
				Документация		
А2			Б-0,5. 01. 000 СБ	Сборочный чертеж		
				Детали		
А4		1	Б-0,5. 01. 001	Лист	2	
А4		2	Б-0,5. 01. 002	Лист	1	
А4		3	Б-0,5. 01. 003	Дно	1	
А4		4	Б-0,5. 01. 004	Фланец	1	
А4		5	Б-0,5. 01. 005	Обечайка	1	
А4		6	Б-0,5. 01. 006	Обечайка	1	
А4		7	Б-0,5. 01. 007	Уголок	4	
А4		8	Б-0,5. 01. 008	Швеллер	2	
А4		9	Б-0,5. 01. 009	Уголок	2	
А4		10	Б-0,5. 01. 010	Петля	2	
Б4		11	Б-0,5. 01. 011	Круг		
				Лист Б-ПН-2 ГОСТ 19903-74 / 3-IV-Ст3сп ГОСТ 16523-70		
				Ф 150 h 14	2	0,54 кг
Б4		12	Б-0,5. 01. 012	Лист		
				Лист Б-ПН-5 ГОСТ 19903-74 / Ст3сп ГОСТ 14637-79		
				(800×900) h 14	2	42,4 кг

Инв. № подл. | Подп. и дата | Взам. инв. № | Инв. № дубл. | Подп. и дата

Изм.	Лист	№ докум.	Подп.	Дата
Разраб.		Андреева		
Пров.		Маркова		
Гл. инж. пр.		Ухорская		
Н. контр.		Ухорская		

Б-0,5. 01. 000

Бак

Лит.	Лист	Листов
	1	2

Главмосархитектура Мосгорисполкома Мосгорпроект Мастерская №7

Формат А4

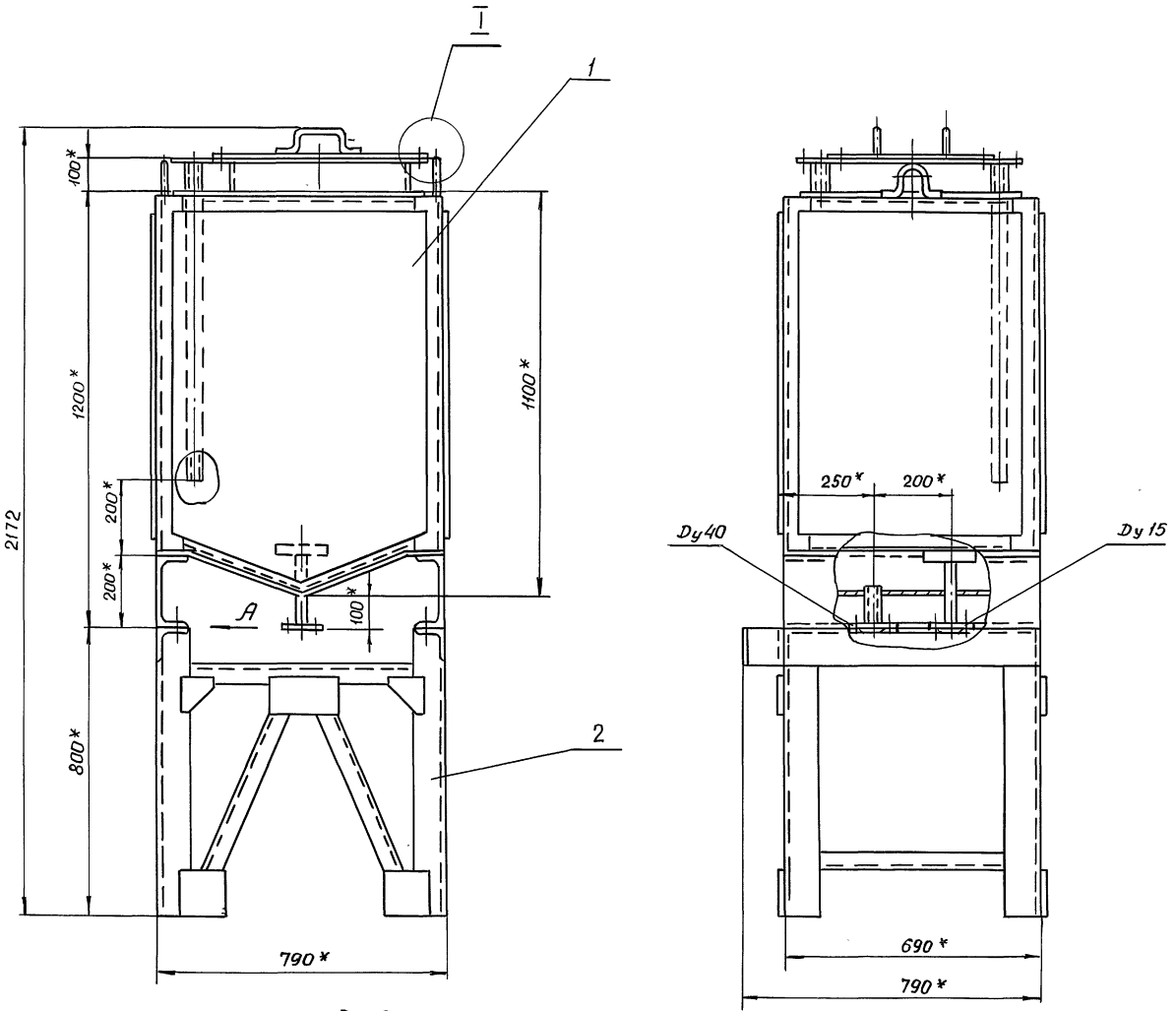

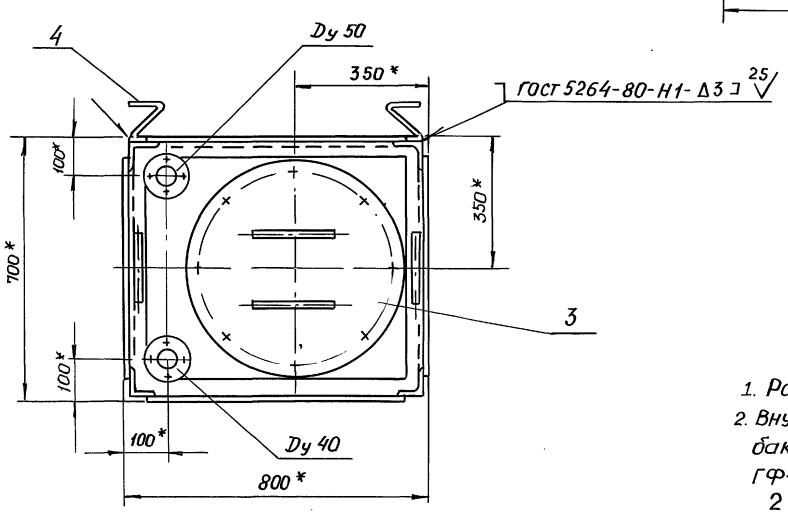

1. Размеры для справок.
2. Внутреннюю и наружную поверхности бака грунтовать грунтом ГФ-021 ГОСТ 25129-82 красить за 2 раза эмалью НКО-21 ГОСТ 6631-74
3. Раму грунтовать грунтом ГФ-021 ГОСТ 25129-82.

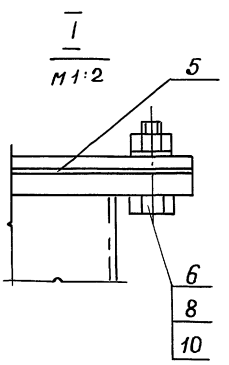

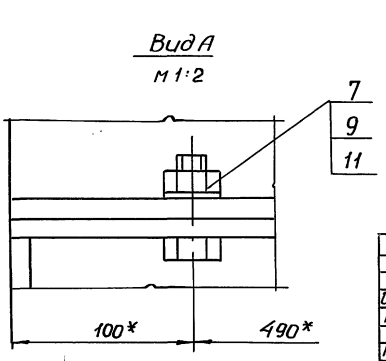

					Б-0,5. 00. 000 СБ		
Изм.	Лист	№ докум.	Подп.	Дата			
Разраб.		Андреева			Бак для топлива Б-0,5 Сборочный чертеж	Лит.	Масса 350,0 / Масштаб 1:10
Пров.		Наркова				Лист	Листов 1
Гл. инж. пр.		Ухорская				Главмосархитектура Мосгорисполкома Мосгорпроект Мастерская № 7	
Н. контр.		Ухорская					
Гл. констр.		Алексанян					
Гл. инж.		Синяков					
Нач. маст.		Виноградов					

Инв. № подл. | Подп. и дата | Взам. инв. № | Инв. № дубл. | Подп. и дата

Б-05. 01. 000СБ

Выпуск 2

Серия 07.900-1

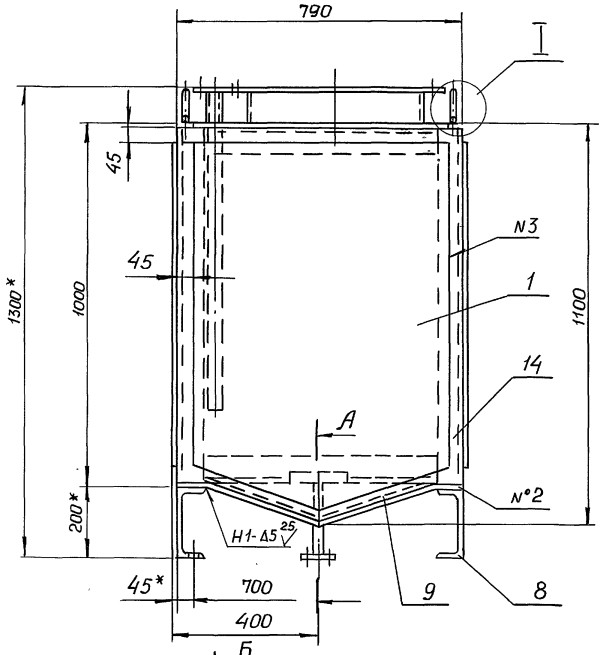

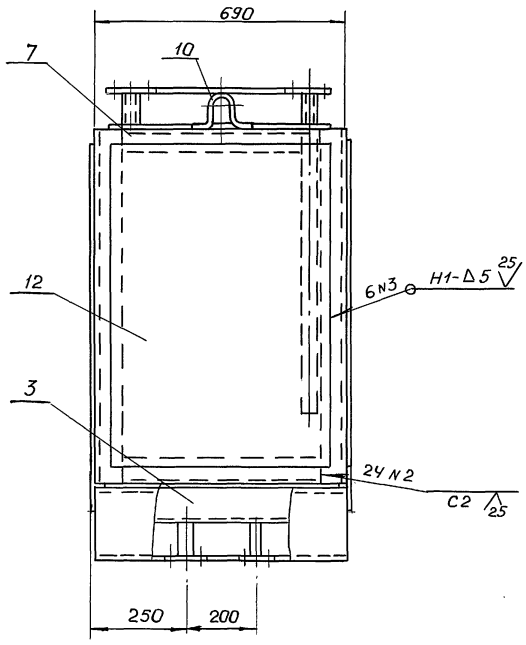

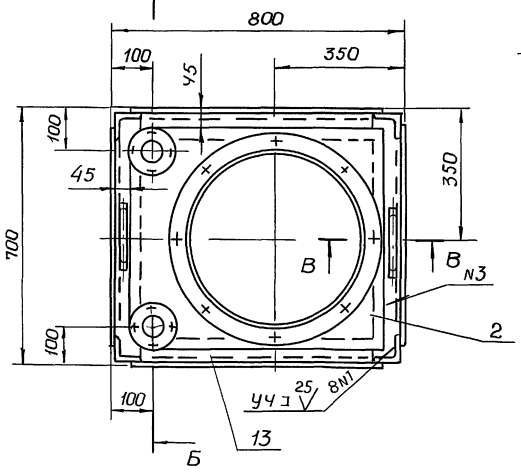

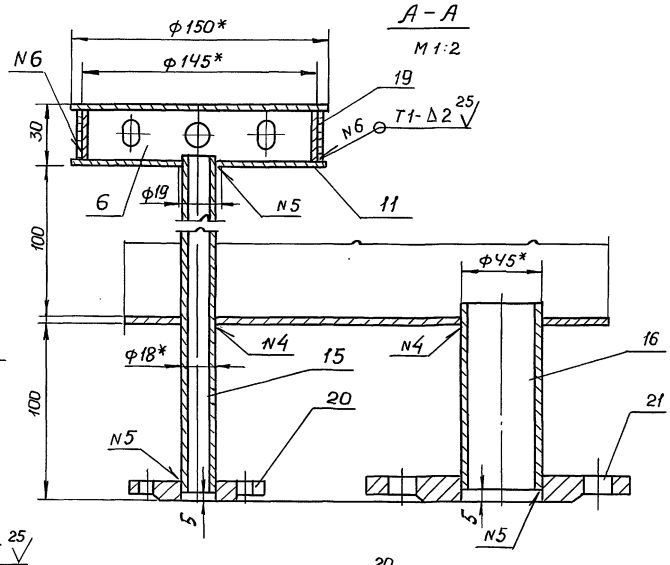

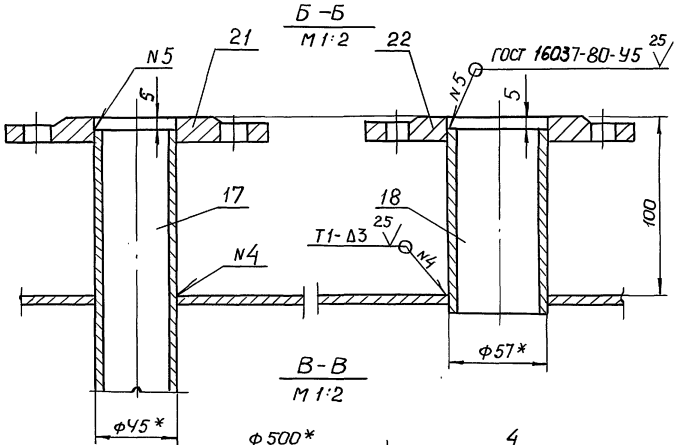

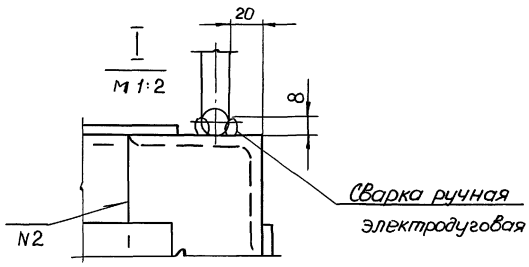

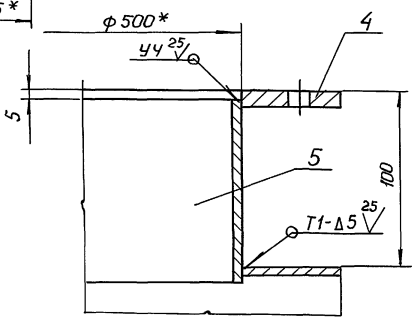

1* Размеры для справок.
2. ± $\frac{t_2}{2}$
3. Сварку производить по ГОСТ 5264-80
4. Проверку сварных швов по ГОСТ 3242-79.

Изм.	Лист	N° докум.	Подп.	Дата	Б-05. 01. 000 СБ		
Разраб.		Андреева			Бак Сборочный чертеж.	Лит.	Масса 253,0 / Масштаб 1:10
Пров.		Маркова				Лист	Листов 1
Гл. инж. пр.		Ухорская				Главмосархитектура, Мосгорисполкома Моспромпроект Мастерская N7	
Н. контр.		Ухорская					
Гл. констр.		Алексанянц					
Гл. инж.		Синяков					
Нач. маст.		Виноградов					

Инв. N° подл. | Подп. и дата | Взам. инв. N° | Инв. N° дубл. | Подп. и дата

Выпуск 2 Серия 07.900-1

Б-0,5.01.004

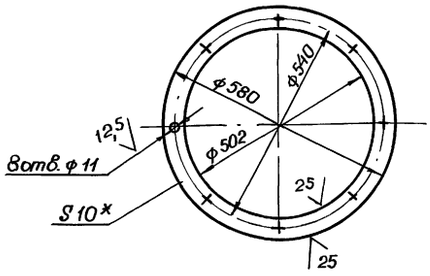

1.* Размер для справок

2. $+t_2 - t_2, \pm \frac{t_2}{2}$

Изм.	Лист	№ докум.	Подп.	Дата	Б-0,5.01.004			
Разраб.		Андреева			Фланец	Лит	Масса 5,3	Масштаб 1:10
Пров.		Маркова				Лист	Листов 1	
Гл. инж. пр.		Ухорская						
Н. контр.		Ухорская			Лист Б-ПН-10 ГОСТ 19903-74 / Ст.3 сп. ГОСТ 14637-79	Главмосархитектура Мосгорисполкома Моспромпроект Мастерская №7		

Инв. № подл. | Подп. и дата | Взам. инв. № | Инв. № дубл. | Подп. и дата

Формат А4

Серия 07.900-1 Выпуск 2

Б-0,5.01.003

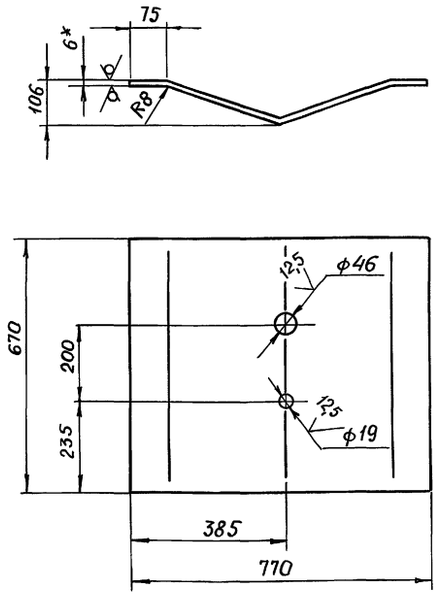

1.* Размер для справок.

2. $+t_2 - t_2, \pm \frac{t_2}{2}$

3. Длина развертки $\ell = 806$ мм

Изм.	Лист	№ докум.	Подп.	Дата	Б-0,5.01.003			
Разраб.		Андреева			Дно	Лит.	Масса 25,5	Масштаб 1:10
Пров.		Маркова				Лист	Листов 1	
Гл. инж. пр.		Ухорская						
Н. контр.		Ухорская			Лист Б-ПН-6 ГОСТ 19903-74 / Ст.3 сп ГОСТ 14637-79	Главмосархитектура Мосгорисполкома Моспромпроект Мастерская №7		

Инв. № подл. | Подп. и дата | Взам. инв. № | Инв. № дубл. | Подп. и дата

Формат А4

Серия 07.900-1 Выпуск 2

Б-0,5.01.002

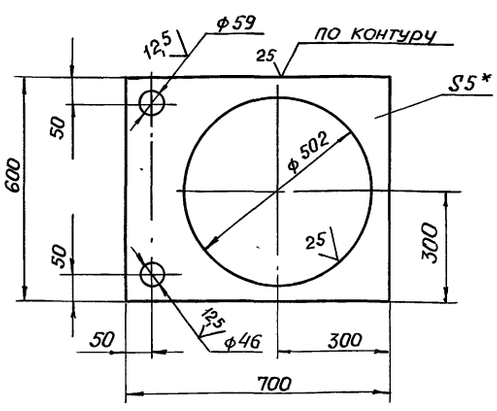

1.* Размер для справок

2. $+t_2, -t_2, \pm \frac{t_2}{2}$.

Изм.	Лист	№ докум.	Подп.	Дата	Б-0,5.01.002			
Разраб.		Андреева			Лист	Лит.	Масса 8,7	Масштаб 1:10
Пров.		Маркова				Лист	Листов 1	
Гл. инж. пр.		Ухорская						
Н. контр.		Ухорская			Лист Б-ПН-5 ГОСТ 19903-74 / Ст.3 сп. ГОСТ 14637-79	Главмосархитектура Мосгорисполкома Моспромпроект Мастерская №7		

Инв. № подл. | Подп. и дата | Взам. инв. № | Инв. № дубл. | Подп. и дата

Формат А4

Серия 07.900-1 Выпуск 2

Б-0,5.01.001

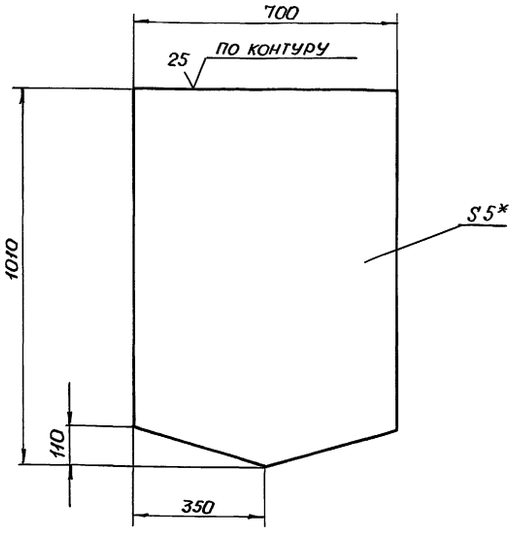

1.* Размер для справок

2. $-t_2, \pm \frac{t_2}{2}$

Изм.	Лист	№ докум.	Подп.	Дата	Б-0,5.01.001			
Разраб.		Андреева			Лист	Лит.	Масса 25,3	Масштаб 1:10
Пров.		Маркова				Лист	Листов 1	
Гл. инж.		Ухорская						
Н. контр.		Ухорская						
Гл. констр.		Алексанян						
Гл. инж.		Синяков						
Нач. маст.		Виноградов			Лист Б-ПН-5 ГОСТ 19903-74 / Ст.3 сп. ГОСТ 14637-79	Главмосархитектура Мосгорисполкома Моспромпроект Мастерская №7		

Инв. № подл. | Подп. и дата | Взам. инв. № | Инв. № дубл. | Подп. и дата

Формат А4

Серия 07.900-1 Выпуск 2

Б-0.5.01.008

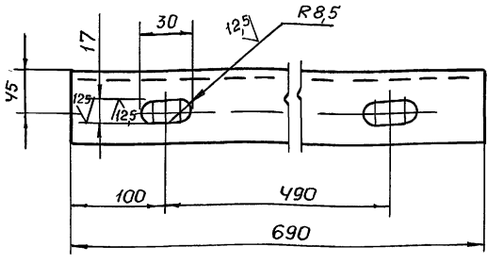

$+t_2, -t_2, \pm\frac{t_2}{2}$

Изм.	Лист	№ докум.	Подп.	Дата	Б-0,5, 01, 008		
Разраб.		Андреева			Швеллер	Лит.	Масса 12,6	Масштаб 1:4
Пров.		Маркова				Лист	Листов 1
Гл. инж. пр.		Ухорская			Швеллер 20 ГОСТ 8240-72 / В Ст3 сп-II-ГОСТ 535-79	Главмосархитектура. Мосгорисполкома. Моспромпроект. Мастерская N 7	
Н. контр.		Ухорская					

Инв. № подл. | Подп. и дата | Взам. инв. № | Инв. № дубл. | Подп. и дата

формат А4

Серия 07.900-1 Выпуск 2

Б-0.5.01.007

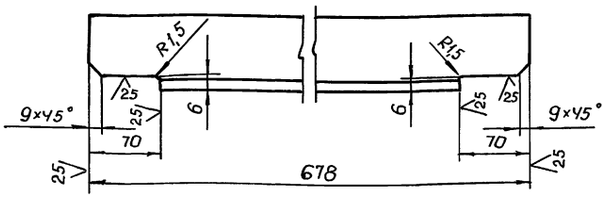

$-t_2, \pm\frac{t_2}{2}$

Изм.	Лист	№ докум.	Подп.	Дата	Б-0,5, 01, 007		
Разраб.		Андреева			Уголок	Лит.	Масса 3,9	Масштаб 1:4
Пров.		Маркова				Лист	Листов 1
Гл. инж. пр.		Ухорская			Уголок 75×75×5-Б-ГОСТ 8509-86 / Ст.3 сп-II-ГОСТ 535-79	Главмосархитектура. Мосгорисполкома. Моспромпроект. Мастерская N 7	
Н. контр.		Ухорская					

Инв. № подл. | Подп. и дата | Взам. инв. № | Инв. № дубл. | Подп. и дата

формат А4

Серия 07.900-1 Выпуск 2

Б-0.5.01.006

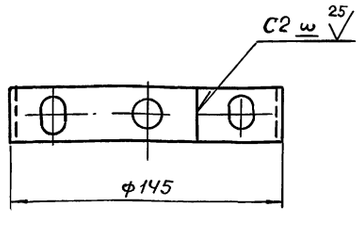

Развёртка.

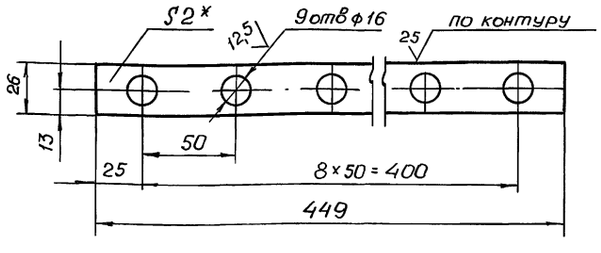

1.* Размер для справок

2. $+t_2, -t_2, \pm\frac{t_2}{2}$

Изм.	Лист	№ докум.	Подп.	Дата	Б-0,5. 01. 006		
Разраб.		Андреева			Обечайка	Лит.	Масш. 0,15	Масштаб 1:2
Пров.		Маркова				Лист	Листов 1
Гл. инж. пр.		Ухорская			Б-ПН-2 ГОСТ 19903-74 / Лист 3-IV-Ст.3 сп. ГОСТ 16523-10	Главмосархитектура. Мосгорисполкома. Моспромпроект. Мастерская N 7	
Н. контр.		Ухорская					

Инв. № подл. | Подп. и дата | Взам. инв. № | Инв. № дубл. | Подп. и дата

формат А4

Серия 07.900-1 Выпуск 2

Б-0.5.01.005

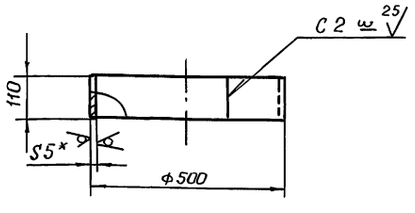

1.* Размер для справок.

2. $-t_2$

3. Длина развертки $\ell = 1554$ мм.

Изм.	Лист	№ докум.	Подп.	Дата	Б-0,5. 01. 005		
Разраб.		Андреева			Обечайка	Лит.	Масса 6,72	Масштаб 1:10
Провер.		Маркова				Лист	Листов 1
Гл. инж.пр.		Ухорская			Лист Б-ПН-5 ГОСТ 19903-74 / Ст. 3 сп ГОСТ 14637-79	Главмосархитектура Мосгорисполкома Моспромпроект. Мастерская N 7	
Н. контр.		Ухорская					
Гл. констр.		Алексанянц					
Гл. инж.		Синяков					
Нач. маст.		Виноградов					

Инв. № подл. | Подп. и дата | Взам. инв. № | Инв. № дубл. | Подп. и дата

20337-04 16

формат А4

Серия 07.900-1 Выпуск 2

Формат	Зона	Поз	Обозначение	Наименование	Кол.	Примечание
				Документация		
А3			Б-0,5, 02.000 СБ	Сборочный чертёж		
				Детали		
А4		1	Б-0,5.02.001	Уголок	2	
		2	-01	Уголок	2	
А4		3	Б-0,5.02.002	Уголок	2	
		4	-01	Уголок	2	
Б4		5	Б-0,5.02.003	Лист		
				Лист Б-ПН-5 ГОСТ 19903-74 / Ст3сп ГОСТ 14637-79		
				(110×150) h 14	4	2,6 кг
Б4		6	Б-0,5.02.004	Лист		
				Лист Б-ПН-5 ГОСТ 19903-74 / Ст 3 сп ГОСТ 14637-79		
				(140×220) h 14	2	2,4 кг
Б4		7	Б-0,5.02.005	Раскос		
				Уголок 50×50×5-Б-ГОСТ 8509-86 / Ст.3 сп-II-ГОСТ 535-79		
				ℓ = 500 h 14	4	9,0 кг
Б4		8	Б-0,5.02.006	Уголок		
				Уголок 100×100×10-Б-ГОСТ 8509-86 / Ст.3 сп-II-ГОСТ 535-79		
				ℓ = 690 h 14	2	20,8 кг

Инв.№ подл. | Подп. и дата | Взам. инв. | Инв.№ дубл. | Подп. и дата

Изм.	Лист	№ докум.	Подп.	Дата
Разраб.		Андреева		
Пров.		Маркова		
Гл. инж. пр.		Ухорская		
Н. контр.		Ухорская		

Б-0,5.02.000

Рама

Лит.	Лист.	Листов 1

Главмосархитектура Мосгорисполкома Мосгорпроект Мастерская №7

Формат А4

Б-0,5.02.002

А(V)

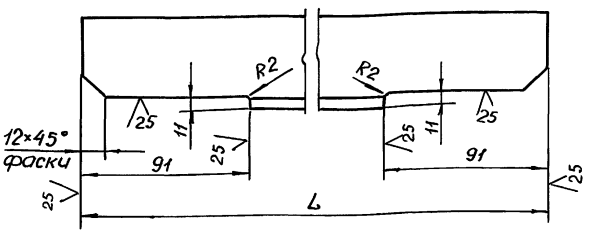

Обозначение	L, мм	Масса кг
Б-0,5.02.002	768	2,9
-01	668	2,5

$-t_{2,} \pm \frac{t_2}{2}$

Инв.№ подл. | Подп. и дата | Взам. инв. | Инв.№ дубл. | Подп. и дата

Б-0,5.02.002

Изм.	Лист	№ докум.	Подп.	Дата
Разраб.		Андреева		
Пров.		Маркова		
Гл. инж.		Ухорская		
Н. контр.		Ухорская		

Уголок

Уголок 50×50×5-Б-ГОСТ 8509-86 / Ст. 3 сп-II-ГОСТ 535-79

Лист	Масса	Масштаб
		1:2
Лист	Листов 1	

Главмосархитектура Мосгорисполкома Моспромпроект Мастерская №7

Формат А4

Серия 07.900-1 Выпуск 2

Б-0,5.02.000 СБ

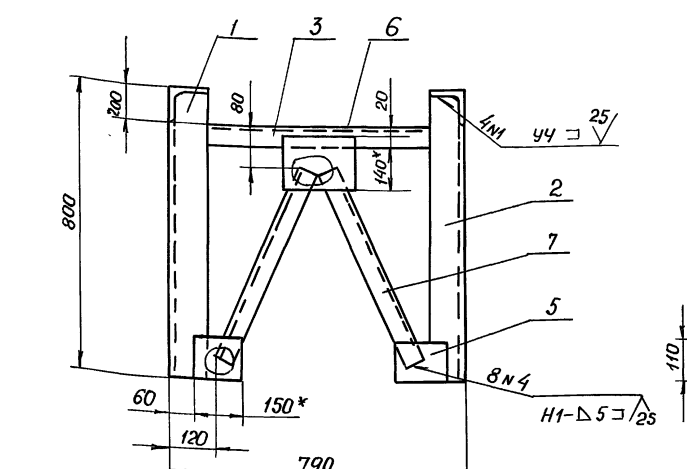

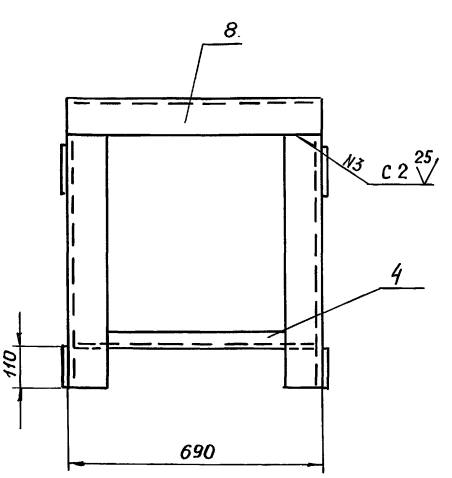

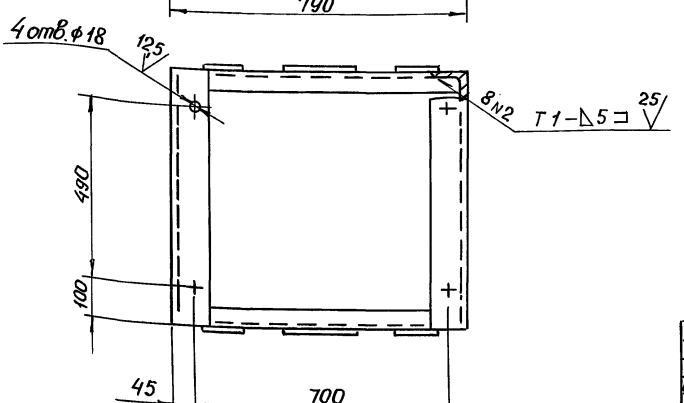

1. Размеры для справок
2. $+ t_{2,} \pm \frac{t_2}{2}$
3. Сварку производить по ГОСТ 5264-80.

Инв.№ подл. | Подп. и дата | Взам. инв. | Инв.№ дубл. | Подп. и дата

Б-0,5.02.000 СБ

Изм.	Лист	№ докум.	Подп.	Дата
Разраб.		Андреева		
Пров.		Маркова		
Гл. инж. пр.		Ухорская		
Н. контр.		Ухорская		
Гл. конструктор		Лекснянц		
Гл. инж.		Синяков		
Нач. мас.		Виноградов		

Рама
Сборочный чертеж

Лит.	Масса	Масштаб
	82,8	1:10
Лист	Листов 1	

Главмосархитектура Мосгорисполкома Моспромпроект Мастерская №7

Формат А4

Выпуск 2 Серия 07.900-1

Б-05.02.001

Б-05.02.001

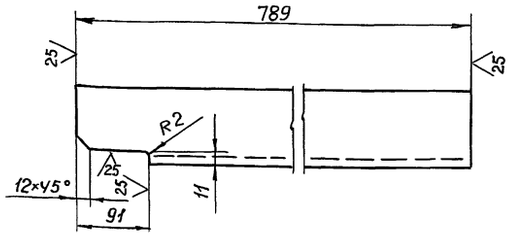

Б-05.02.001-01- зеркальное отражение

Остальное- см. Б-05.02.001

М1:10

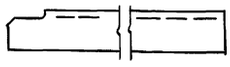

$-t_2, \pm \frac{t_2}{2}$

Изм.	Лист	№ докум.	Подп.	Дата	Б-05.02.001			
Разраб.		Андреева			Уголок	Литера	Масса	Масштаб
Пров.		Маркова					11,9	1:5
Гл.инж.пр.		Ухорская				Лист	Листов 1	
Н.контр.		Ухорская			Уголок 100×100×10-Б-ГОСТ 8509-86 / Ст.3сп-II-ГОСТ 535-79	Главмосархитектура Мосгорисполкома Моспромпроект Мастерская N7		

Инв.№подл. | Подп. и дата | Взам.инв.№ | Инв.№дубл. | Подп. и дата

формат А4

Выпуск 2 Серия 07.900-1

Б-05.01.009

Б-05.01.009

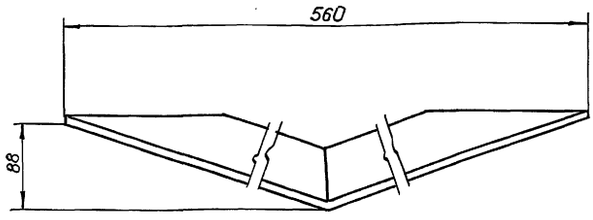

Развёртка

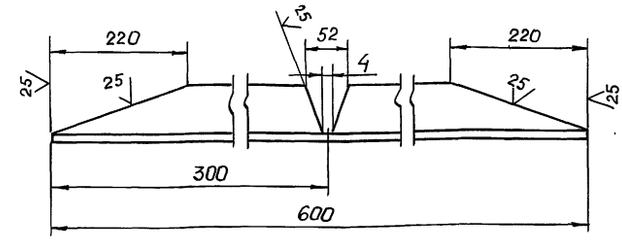

$-t_2, \pm \frac{t_2}{2}$

Изм.	Лист	№ докум.	Подп.	Дата	Б-05.01.009			
Разраб.		Андреева			Уголок	Литера	Масса	Масштаб
Пров.		Маркова					3,1	1:5
Гл.инж.пр.		Ухорская				Лист	Листов 1	
Н.контр.		Ухорская			Уголок 75×75×5-Б-ГОСТ 8509-86 / Ст.3сп-II-ГОСТ 535-79	Главмосархитектура Мосгорисполкома Моспромпроект Мастерская N7		

Инв.№подл. | Подп. и дата | Взам.инв. | Инв.№дубл. | Подп. и дата

формат А4

Серия 07.900-1 Выпуск 2

Б-03.05.001

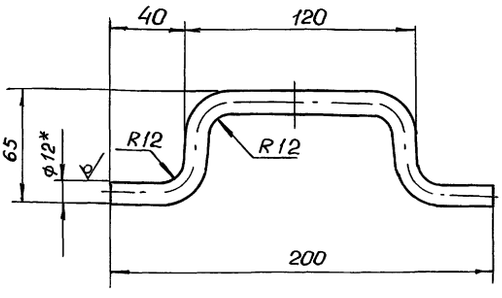

1* Размер для справок.

2. $-t_2, \pm \frac{t_2}{2}$

3. Длина развёртки ℓ = 275 мм.

Изм.	Лист	№ докум.	Подп.	Дата	Б-05.03.001			
Разраб.		Андреева			Ручка	Литера	Масса	Масштаб
Пров.		Маркова					0,24	1:2
Гл.инж.		Ухорская				Лист	Листов 1	
Н.контр.		Ухорская			Круг В-12 ГОСТ 2590-71 / Б.Ст.3сп-II-ГОСТ 535-79	Главмосархитектура Мосгорисполкома Моспромпроект Мастерская N7		

Инв.№подл. | Подп. и дата | Взам.инв. | Инв.№дубл. | Подп. и дата

формат А4

Серия 07.900-1 Выпуск 2

Б-05.03.000

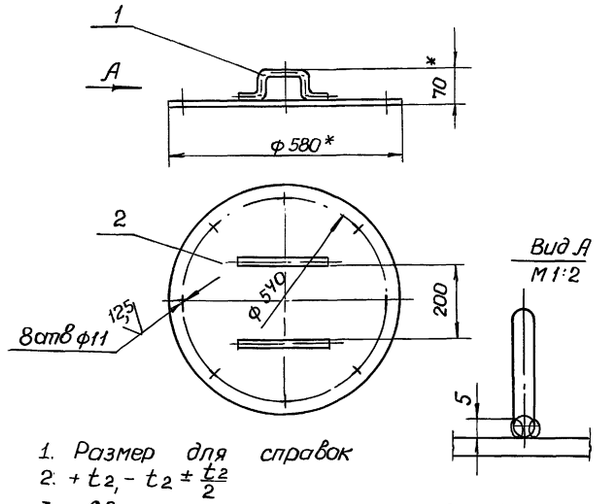

1. Размер для справок
2. $+t_2 - t_2 \pm \frac{t_2}{2}$
3. Сварка ручная электродуговая

Формат	Зона	Поз.	Обозначение	Наименование	Кол.	Примечание
				Детали		
А4		1	Б-05.03.001	Ручка	2	
Б4		2	Б-05.03.002	Круг Лист Б-ПН-5 ГОСТ 19903-74 / Ст3сп ГОСТ 14637-79		
				ф 580 h 14	1	10,4 кг

Изм.	Лист	№ докум.	Подп.	Дата	Б-05.03.000			
Разраб.		Андреева			Крышка	Литера	Масса	Масштаб
Пров.		Маркова					10,9	1:10
Гл.инж.пр.		Ухорская				Лист	Листов 1	
Н.контр.		Ухорская				Главмосархитектура Мосгорисполкома Моспромпроект Мастерская N7		
Гл.констр.		Александрин						
Гл.инж.		Синяков						
Нач.маст.		Виноградов						

Инв.№подл. | Подп. и дата | Взам.инв.№ | Инв.№дубл. | Подп. и дата

Серия 07.900-1 Выпуск 2

Формат	Зона	Поз.	Обозначение	Наименование	Кол.	Примечание
				Документация		
А2			Б-1.00.000 СБ	Сборочный чертеж		
			Выпуск	Технические условия на изготовление топливных баков Б-0,3; Б-0,5; Б-1; Б-1,4		
				Сборочные единицы		
АУ		1	Б-1.01.000	Бак	1	
АУ		2	Б-1.02.000	Рама	1	
АУ		3	Б-1.03.000	Крышка	1	
				Детали		
АУ		4	Б-1.00.001	Компенсатор	2	
АУ		5	Б-1.00.002	Прокладка	1	
				Стандартные изделия		
				Болт ГОСТ 7798-70		
		6		М10-6g×35.58.01	8	
		7		М16-6g×45.58.01	4	
				Гайка ГОСТ 5915-70		
		8		М10-7Н.5.01	8	
		9		М16-7Н.5.01	4	
				Шайба ГОСТ 11371-78		
		10		10.02.01	8	
		11		16.02.01	4	
				Материалы		
				Грунт ГФ-021 ГОСТ 25129-82		
				Эмаль НКО-21 ГОСТ 6631-74		

Инв.№ подл. | Подп. и дата | Взам. инв.№ | Инв.№ дубл. | Подп. и дата

Б-1.00.000

Изм.	Лист	№ докум.	Подп.	Дата
Разраб.		Андреева		
Пров.		Маркова		
Гл. инж.		Ухорская		
Н. контр.		Ухорская		

Бак для топлива Б-1

Лит.	Лист.	Листов
		1

Главмосархитектура Мосгорисполкома Моспромпроект Мастерская №7

Формат А4

Серия 07.900-1 Выпуск 2

Б-1.00.001

25 V (√)

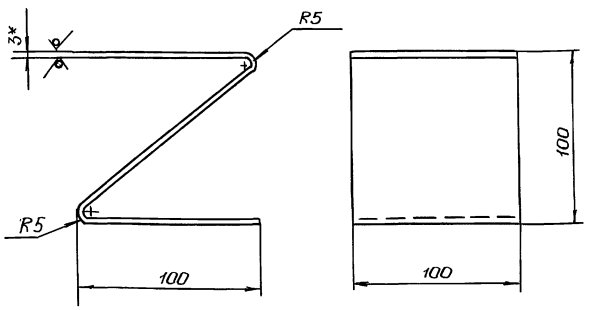

1* Размер для справок

2. $-t_2$, $\pm \frac{t_2}{2}$.

3. Длина развертки ℓ = 330 мм.

Инв.№ подл. | Подп. и дата | Взам. инв.№ | Инв.№ дубл. | Подп. и дата

Б-1.00.001

Изм.	Лист	№ докум.	Подп.	Дата
Разраб.		Андреева		
Пров.		Маркова		
Гл. инж.		Ухорская		
Н. контр.		Ухорская		

Компенсатор

Литера	Масса	Масштаб
	0,8	1:2

Лист	Листов 1

Лист Б-ПН-3 ГОСТ 19903-74 / 3-IV-Ст3сп ГОСТ 16523-70

Главмосархитектура Мосгорисполкома Моспромпроект Мастерская №7

Формат А4

Серия 07.900-1 Выпуск 2

Формат	Зона	Поз.	Обозначение	Наименование	Кол.	Примечание
БЧ		14	Б-1.01.013	Уголок		
				Уголок 75×75×5-В ГОСТ 8509-86 / Ст3сп-II-ГОСТ 535-79		
				ℓ = 1038 h 14	4	24,1 кг
БЧ		15	Б-1.01.014	Уголок		
				Уголок 75×75×5-Б ГОСТ 8509-86 / Ст3сп-II-ГОСТ 535-79		
				ℓ = 1189 h 14	4	27,6 кг
БЧ		16	Б-1.01.015	Труба		
				Труба 18×3 ГОСТ 8734-75 / Б10 ГОСТ 8733-87		
				ℓ = 205 h 14	1	0,23 кг
БЧ		17	Б-1.01.016	Труба		
				Труба Ч5×3 ГОСТ 8734-75 / Б10 ГОСТ 8733-87		
				ℓ = 110 h 14	1	0,34 кг
БЧ		18	Б-1.01.017	Труба		
				Труба Ч5×3 ГОСТ 8734-75 / Б10 ГОСТ 8733-87		
				ℓ = 1095 h 14	1	3,4 кг
БЧ		19	Б-1.01.018	Труба		
				Труба 57×3,5 ГОСТ 8734-75 / В10 ГОСТ 8733-87		
				ℓ = 110 h 14	1	0,44 кг
БЧ		20	Б-1.01.019	Сетка полутомпаковая 1 ГОСТ 6613-86		
				(25×460) h 14	1	
				Стандартные изделия		
				Фланец ГОСТ 12820-80		
		21		1-15-БСт 25	1	0,33 кг
		22		1-40-БСт 25	2	2,42 кг
		23		1-50-БСт 25	1	1,33 кг.

Инв.№ подл. | Подп. и дата | Взам. инв.№ | Инв.№ дубл. | Подп. и дата

Б-1.01.000

Лист 2

Изм.	Лист	№ докум.	Подп.	Дата

Формат А4

Серия 07.900-1 Выпуск 2

Формат	Зона	Поз.	Обозначение	Наименование	Кол.	Примечание
				Документация		
А2			Б-1.01.000 СБ	Сборочный чертеж		
				Детали		
АУ		1	Б-1.01.001	Лист	2	
АУ		2	Б-1.01.002	Лист	1	
АУ		3	Б-1.01.003	Дно	1	
АУ		4	Б-1.01.004	Фланец	1	
АУ		5	Б-1.01.005	Обечайка	1	
АУ		6	Б-1.01.006	Обечайка	1	
АУ		7	Б-1.01.001	Уголок	4	
		8	Б-1.01.001-01	Уголок	2	
АУ		9	Б-1.01.008	Швеллер	2	
АУ		10	Б-1.01.009	Уголок	2	
АУ		11	Б-1.01.010	Петля	2	
БЧ		12	Б-1.01.011	Круг Б-ПН-2 ГОСТ 19903-74 / Лист 3-IV-Ст3сп ГОСТ 16523-70		
				ф 150 h 14	2	0,54 кг
БЧ		13	Б-1.01.012	Лист Б-ПН-5 ГОСТ 19903-74 / Ст3сп ГОСТ 14637-79		
				(600×1100) h 14	2	51,9 кг

Инв.№ подл. | Подп. и дата | Взам. инв.№ | Инв.№ дубл. | Подп. и дата

Б-1.01.000

Изм.	Лист	№ докум.	Подп.	Дата
Разраб.		Андреева		
Пров.		Маркова		
Гл. инж. пр.		Ухорская		
Н. контр.		Ухорская		

Бак

Лит.	Лист	Листов
	1	2

Главмосархитектура Мосгорисполкома Моспромпроект Мастерская №7

Формат А4

Выпуск 2

Серия 07.900-1

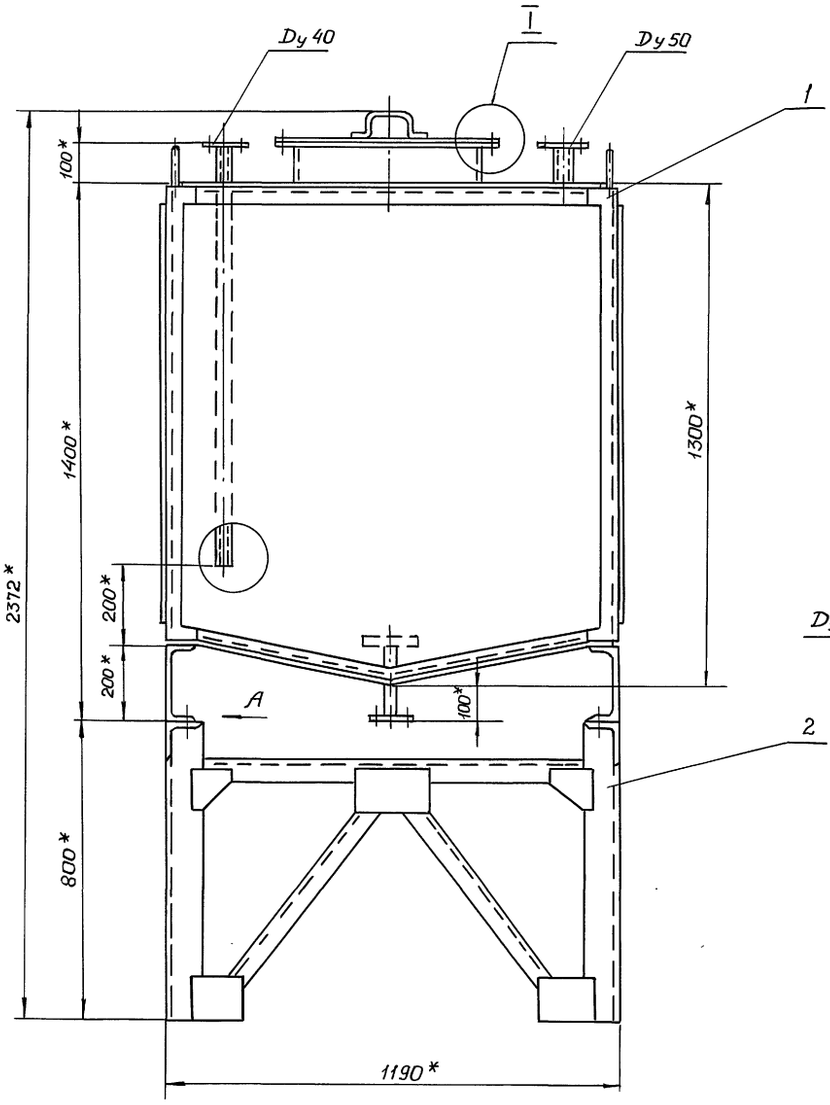

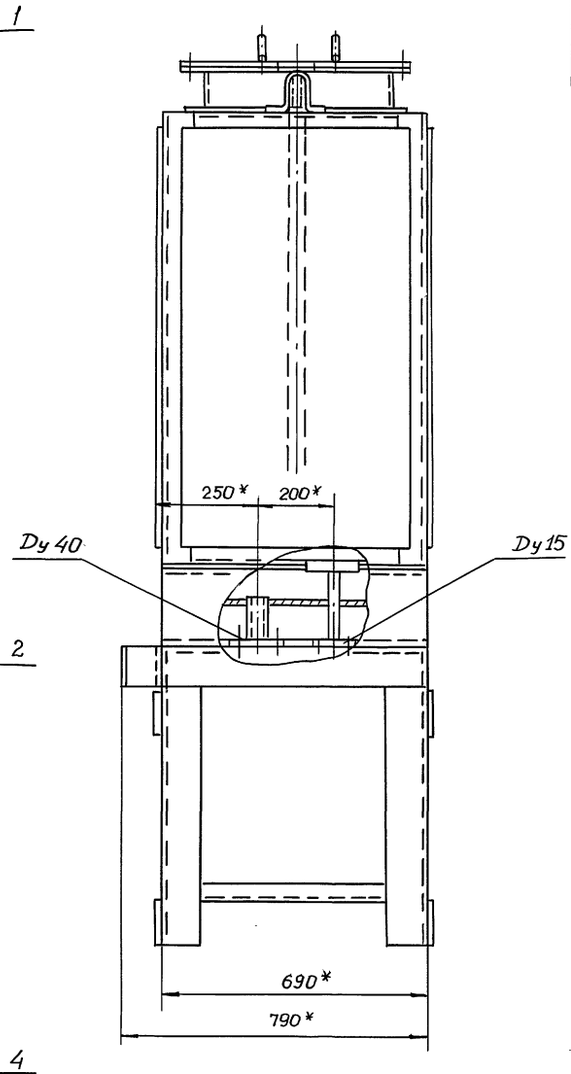

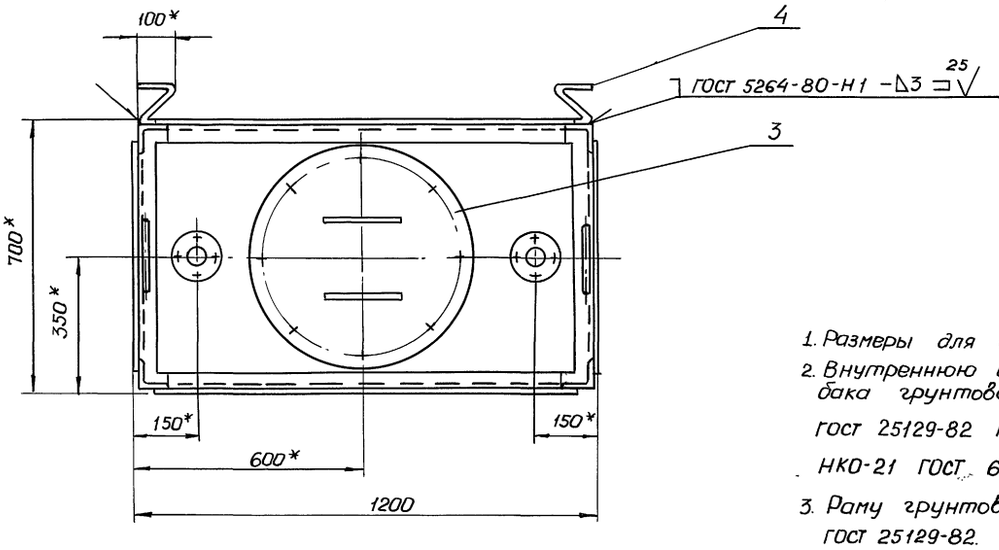

1. Размеры для справок.
2. Внутреннюю и наружную поверхности бака грунтовать грунтом ГФ-021 ГОСТ 25129-82 красить за 2 раза эмалью НКО-21 ГОСТ 6631-74.
3. Раму грунтовать грунтом ГФ-021 ГОСТ 25129-82.

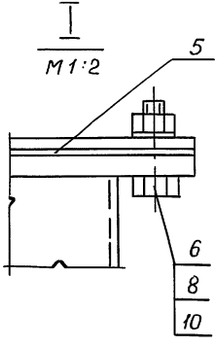

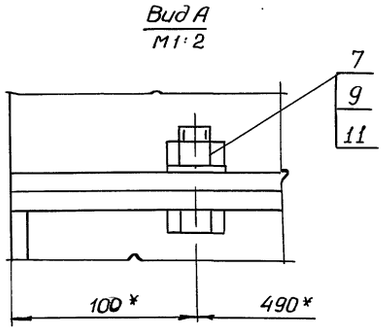

Изм.	Лист	№ докум.	Подп.	Дата
Разраб.		Андреева		
Пров.		Маркова		
Гл. инж. пр.		Ухорская		
Н. контр.		Ухорская		
Гл. констр.		Александянц		
Гл. инж.		Синяков		
Нач. маст.		Виноградов		

Б-1. 00. 000 СБ

Бак для топлива Б-1
Сборочный чертеж

Лит.	Масса	Масштаб
	445,0	1:10

Лист | Листов 1

Главмосархитектура. Моспромпроект. Мастерская N 7

Инв. N подл.	Подп. и дата	Взам. инв.	Инв. N дубл.	Подп. и дата

Выпуск 2

Серия 07900-1

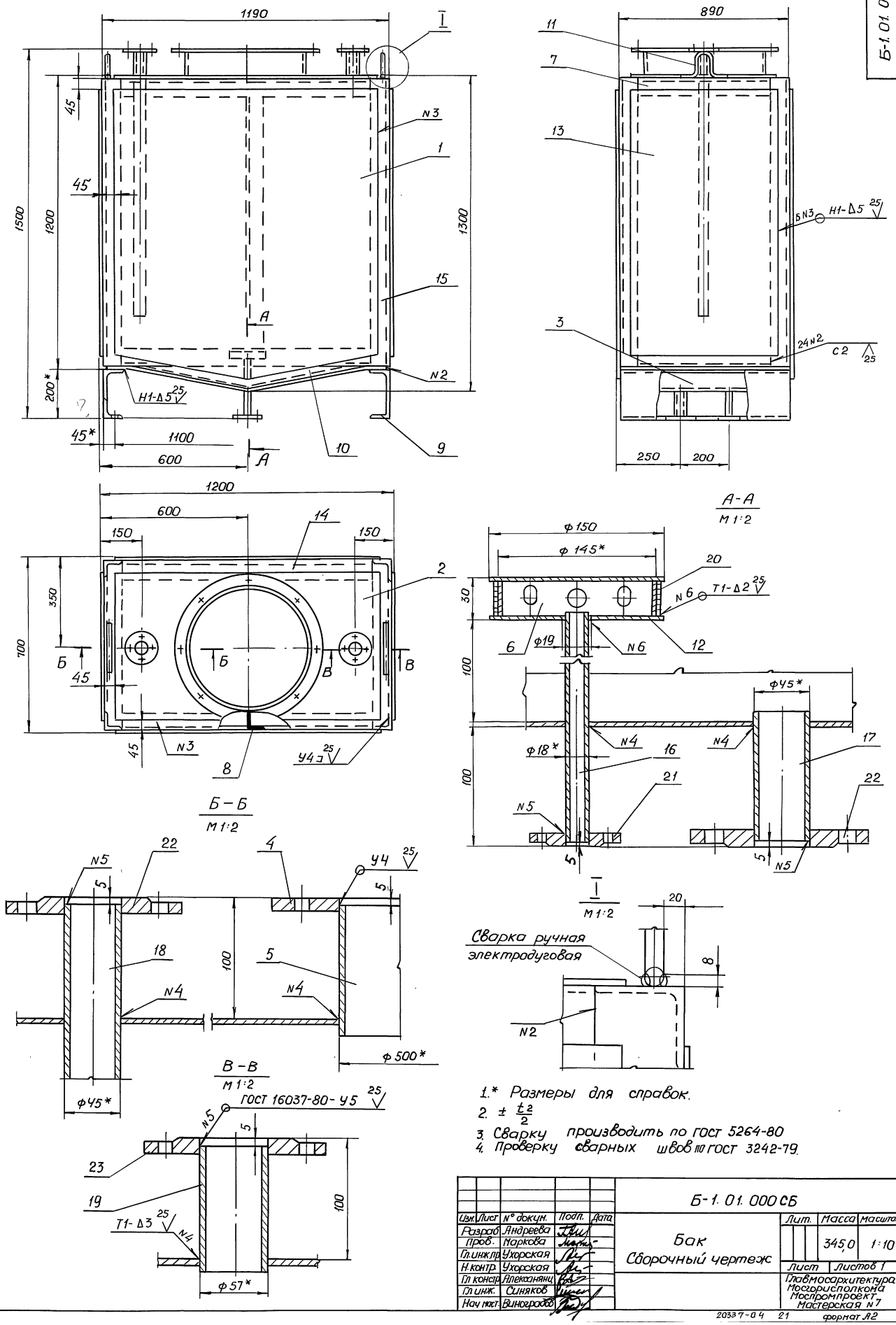

1.* Размеры для справок.
2. $\pm \frac{t_2}{2}$
3. Сварку производить по ГОСТ 5264-80
4. Проверку сварных швов по ГОСТ 3242-79.

Изм.	Лист	№ докум.	Подп.	Дата	Б-1.01.000СБ			
Разраб.		Андреева			Бак Сборочный чертеж	Лит.	Масса	Масштаб
Пров.		Маркова					345,0	1:10
Гл.инж.пр.		Ухорская				Лист	Листов 1	
Н.контр.		Ухорская				Главмосархитектура Мосгорисполкома Моспромпроект Мастерская N7		
Гл.констр.		Алексанянц						
Гл.инж.		Синяков						
Нач.маст.		Виноградов						

Инв.№подл. | Подп.и дата | Взам.инв.№ | Инв.№дубл. | Подп.и дата

20337-04 21 формат А2

Серия 07.900-1 Выпуск 2

Б-1.01.004

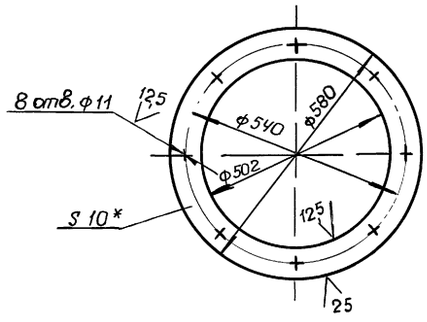

1.* Размер для справок.

2. $+t_2, -t_2, \pm\frac{t_2}{2}$.

Изм.	Лист	№ докум.	Подп.	Дата	Б-1.01.004			
Разраб.		Андреева			Фланец	Лит.	Масса 5,3	Масштаб 1:10
Пров.		Маркова				Лист	Листов 1	
Гл. инж. пр.		Ухорская			Лист Б-ПН-10 ГОСТ 19903-74 / Ст 3 сп ГОСТ 14637-79	Главмосархитектура Мосгорисполкома Моспромпроект Мастерская N 7		
Н. контр.		Ухорская						

Инв. № подл. | Подп. и дата | Инв. № дубл. | Взам. инв. № | Подп. и дата

формат А4

Серия 07.900-1 Выпуск 2

Б-1.01.003

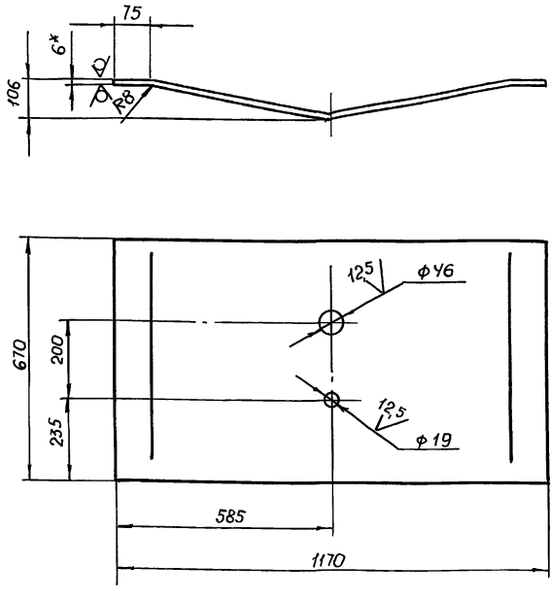

1.* Размер для справок.

2. $+t_2, -t_2, \pm\frac{t_2}{2}$.

3. Длина развертки ℓ = 1190 мм

Изм.	Лист	№ докум.	Подп.	Дата	Б-1.01.003			
Разраб.		Андреева			Дно	Лит.	Масса 37,6	Масштаб 1:10
Пров.		Маркова				Лист	Листов 1	
Гл. инж. пр.		Ухорская			Лист Б-ПН-6 ГОСТ 19903-74 / Ст 3 сп ГОСТ 14637-79	Главмосархитектура Мосгорисполкома Моспромпроект Мастерская N 7		
Н. контр.		Ухорская						

Инв. № подл. | Подп. и дата | Инв. № дубл. | Взам. инв. № | Подп. и дата

формат А4

Серия 07.900-1 Выпуск 2

Б-1.01.002

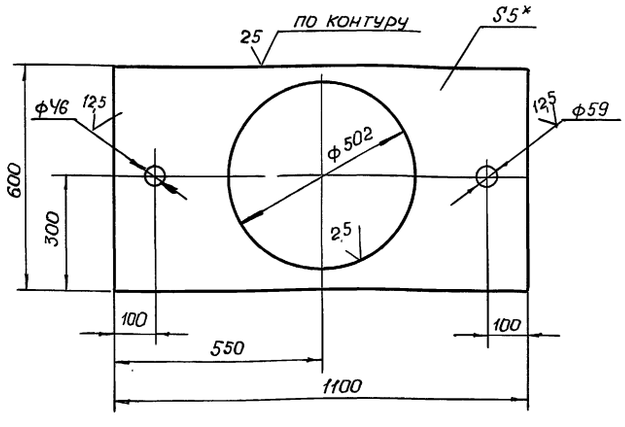

1.* Размер для справок

2. $+t_2, -t_2, \pm\frac{t_2}{2}$

Изм.	Лист	№ докум.	Подп.	Дата	Б-1.01.002			
Разраб.		Андреева			Лист	Лит.	Масса 18,2	Масштаб 1:10
Пров.		Маркова				Лист	Листов 1	
Гл. инж. пр.		Ухорская			Лист Б-ПН-5 ГОСТ 19903-74 / Ст 3 сп ГОСТ 14637-79	Главмосархитектура Мосгорисполкома Моспромпроект Мастерская N 7		
Н. контр.		Ухорская						

Инв. № подл. | Подп. и дата | Инв. № дубл. | Взам. инв. | Подп. и дата

формат А4

Серия 07.900-1 Выпуск 2

Б-1.01.001

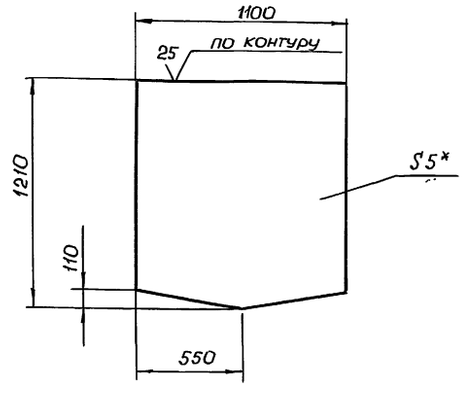

1.* Размер для справок.

2. $-t_2, \pm\frac{t_2}{2}$.

Изм.	Лист	№ докум.	Подп.	Дата	Б-1.01.001			
Разраб.		Андреева			Лист	Лит.	Масса 49,9	Масштаб 1:20
Пров.		Маркова				Лист	Листов 1	
Гл. инж. пр.		Ухорская			Лист Б-ПН-5 ГОСТ 19903-74 / Ст 3 сп ГОСТ 14637-79	Главмосархитектура Мосгорисполкома Моспромпроект Мастерская N 7		
Н. контр.		Ухорская						
Гл. констр.		Алексанянц						
Гл. инж.		Сиников						
Нач. маст.		Виноградов						

Инв. № подл. | Подп. и дата | Инв. № дубл. | Взам. инв. № | Подп. и дата

Серия 07.900-1 Выпуск 2

Б-1.01.008

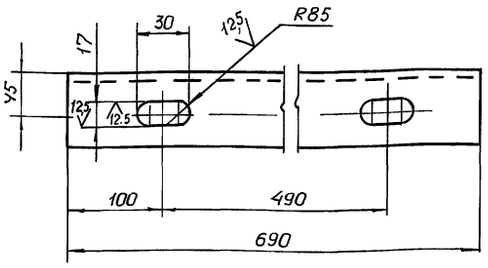

$+t_2, -t_2, \pm \frac{t_2}{2}$.

Изм.	Лист	№ докум.	Подп.	Дата
Разраб.		Андреева		
Пров.		Маркова		
Гл.инж.пр.		Ухорская		
Н.контр.		Ухорская		

Швеллер

Лит.	Масса	Масштаб
	12,6	1:4
Лист	Листов 1	

Швеллер 20 ГОСТ 8240-72 / Ст.3 сп-II-ГОСТ 535-79

Главмосархитектура Мосгорисполкома Моспромпроект Мастерская N 7

Формат А4

Серия 07.900-1 Выпуск 2

Б-1.01.007

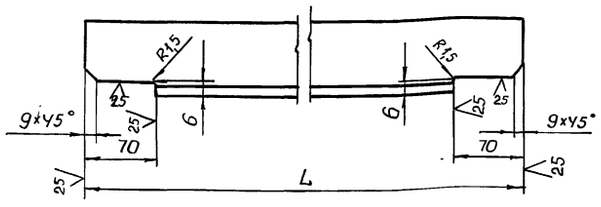

Обозначение	L, мм	Масса кг
Б-1.01.007	678	3,9
-01	1177	6,8

$-t_2, \pm \frac{t_2}{2}$

Изм.	Лист	№ докум.	Подп.	Дата
Разраб.		Андреева		
Пров.		Маркова		
Гл.инж.пр.		Ухорская		
Н.контр.		Ухорская		

Уголок

Лит.	Масса	Масштаб
		1:4
Лист	Листов 1	

Уголок 75×75×5-Б-ГОСТ 8509-86 / Ст.3 сп-II-ГОСТ 535-79

Главмосархитектура Мосгорисполкома Моспромпроект Мастерская N 7

Формат А4

Серия 07.900-1 Выпуск 2

Б-1.01.006

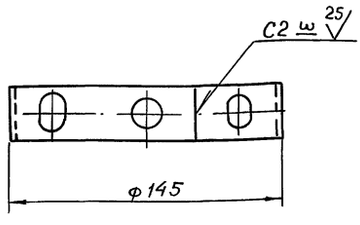

Развёртка.

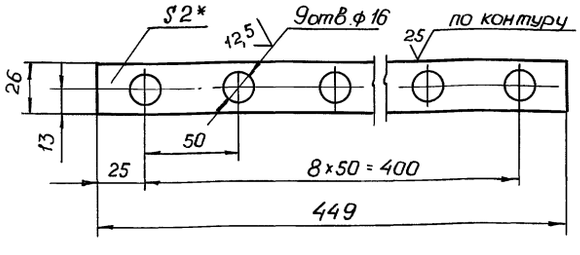

1.* Размер для справок.

2. $+t_2, -t_2, \pm \frac{t_2}{2}$

Изм.	Лист	№ докум.	Подп.	Дата
Разраб.		Андреева		
Пров.		Маркова		
Гл.инж.пр.		Ухорская		
Н.контр.		Ухорская		

Обечайка

Лит.	Масса	Масштаб
	0,15	1:2
Лист	Листов 1	

Лист 5-ПН-2 ГОСТ 19903-74 / 3-IV-Ст.3 сп ГОСТ 16523-70

Главмосархитектура Мосгорисполкома Моспромпроект Мастерская N 7

Формат А4

Серия 07.900-1 Выпуск 2

Б-1.01.005

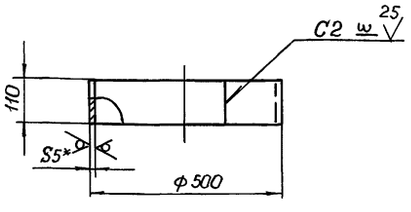

1.* Размер для справок

2. $-t_2$.

3. Длина развертки $\ell = 1554$ мм

Изм.	Лист	№ докум.	Подп.	Дата
Разраб.		Андреева		
Пров.		Маркова		
Гл.инж.пр.		Ухорская		
Н.контр.		Ухорская		
Гл.констр.		Александянц		
Гл.инж.		Синяков		
Нач.маст.		Виноградов		

Обечайка

Лит.	Масса	Масштаб
	6,72	1:10
Лист	Листов 1	

Лист 5-ПН-5 ГОСТ 19903-74 / Ст.3 сп. ГОСТ 14637-79

Главмосархитектура Мосгорисполкома Моспромпроект Мастерская N 7

20337-04 23

Формат А4

Серия 01.900-1 Выпуск 2

Формат	Зона	Поз	Обозначение	Наименование	Кол.	Примечание
				Документация		
А3			Б-1.02.000 СБ	Сборочный чертеж		
				Детали		
А4		1	Б-1.02.001	Уголок	2	
		2	-01	Уголок	2	
А4		3	Б-1.02.002	Уголок	2	
		4	-01	Уголок	2	
БЧ		5	Б-1.02.003	Лист		
				Лист Б-ПН-5 ГОСТ 19903-74 / Ст3сп ГОСТ 14637-79		
				(110×150) h 14	4	2,6 кг
БЧ		6	Б-1.02.004	Лист		
				Лист Б-ПН-5 ГОСТ 19903-74 / Ст3сп ГОСТ 14637-79		
				(140×220) h 14	2	2,4 кг
БЧ		7	Б-1.02.005	Раскос		
				Уголок 50×50×5-Б-ГОСТ 8509-86 / Ст3сп-II-ГОСТ 535-79		
				ℓ = 600 h 14	4	10,6 кг.
БЧ		8	Б-1.02.006	Уголок		
				Уголок 100×100×10-Б-ГОСТ 8509-86 / Ст3сп-II-ГОСТ 535-79		
				ℓ = 690 h 14	2	20,8 кг

Инв. № подл. | Подп. и дата | Взам. инв. № | Инв. № дубл. | Подп. и дата

Изм.	Лист	№ докум.	Подп.	Дата
Разраб.		Андреева		
Пров.		Маркова		
Гл. инж.		Ухорская		
Н. контр.		Ухорская		

Б-1.02.000

Рама

Лит.	Лист.	Листов
		1

Главмосархитектура
Мосгорисполкома
Моспромпроект
Мастерская № 7

Ф. А4

Б-1.02.002

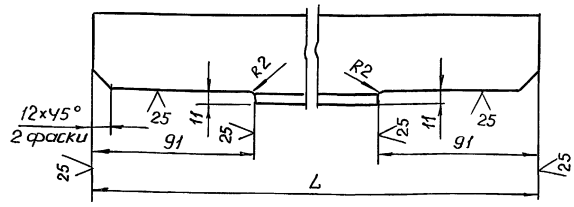

Обозначение	L, мм	Масса кг
Б-1.02.002	1168	4,4
-01	668	2,5

$-t_2, \pm \frac{t_2}{2}$

Изм.	Лист	№ докум.	Подп.	Дата
Разраб.		Андреева		
Пров.		Маркова		
Гл. инжр.		Ухорская		
Н. контр.		Ухорская		

Б-1.02.002

Уголок

Уголок 50×50×5-Б-ГОСТ 8509-86 / Ст3сп-II-ГОСТ 535-79

Лит.	Масса	Масштаб
		1:2
Лист	Листов 1	

Главмосархитектура
Мосгорисполкома
Моспромпроект
Мастерская № 7

Ф. А4

Серия 01.900-1 Выпуск 2

Б-1.02.000СБ

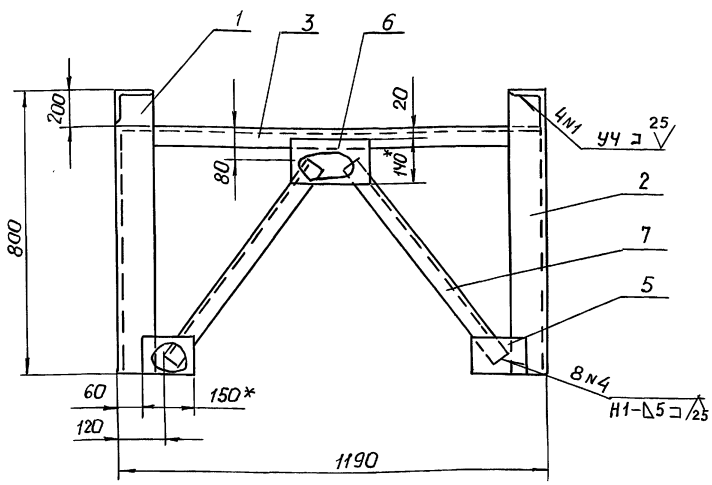

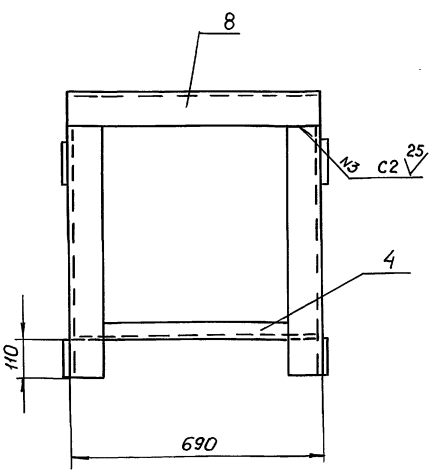

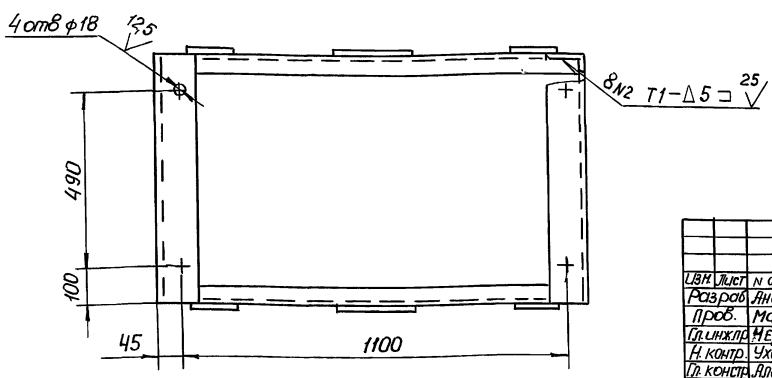

1. * Размеры для справок
2. $+t_2, \pm \frac{t_2}{2}$
3. Сварку производить ГОСТ 5264-80

Изм.	Лист	N докум.	Подп.	Дата
Разраб.		Андреева		
Пров.		Маркова		
Гл. инжлр.		Неркасова		
Н. контр.		Ухорская		
Гл. констр.		Алексанян		
Гл. инж.		Синяков		
Нач. маст.		Виноградов		

Б-1.02.000 СБ

Рама
Сборочный чертёж

Лит.	Масса	Масштаб
	87,4	1:10
Лист	Листов 1	

Главмосархитектура
Мосгорисполкома
Моспромпроект
Мастерская № 7

Формат А3

Б-1.02.001

Б-1.02.001

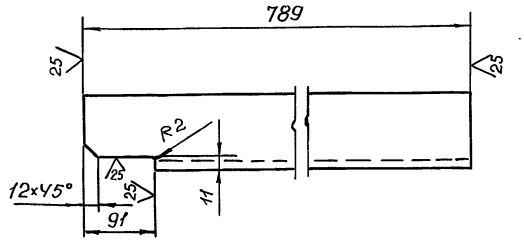

Б-1.02.001-01 - зеркальное отражение

Остальное - см. Б-1.02.001

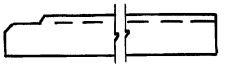

$-t_2, \pm \frac{t_2}{2}$

Изм.	Лист	№ докум.	Подп.	Дата	Б-1.02.001			
Разраб.		Андреева			Уголок.	Литера	Масса	Масштаб
Пров.		Маркова					11,9	1:5
Гл.инж.пр.		Ухорская				Лист	Листов 1	
Н.контр.		Ухорская			Уголок 100×100×10-Б-ГОСТ 8509-86 / Ст3сп-II-ГОСТ 535-79	Главмосархитектура Мосгорисполкома Моспромпроект Мастерская №7		

Инв.№подл. | Подп. и дата | Инв.№дубл. | Взам. инв.№ | Подп. и дата

формат А4

Б-1.01.009

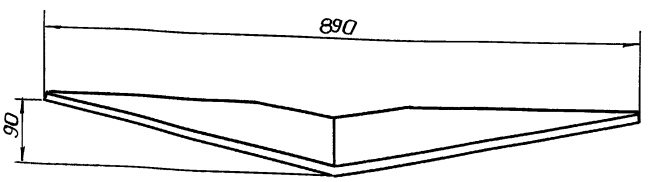

Развертка

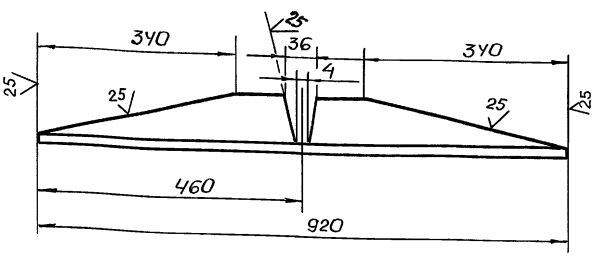

$-t_2, \pm \frac{t_2}{2}$

Изм.	Лист	№ докум.	Подп.	Дата	Б-1.01.009			
Разраб.		Андреева			Уголок	Лит	Масса	Масштаб
Пров.		Маркова					4,4	1:5
Гл.инж.		Ухорская				Лист	Листов 1	
Н. контр.		Ухорская			Уголок 75×75×5-Б-ГОСТ 8509-86 / Ст.3 сп-II-ГОСТ 535-79	Главмосархитектура Мосгорисполкома Моспромпроект Мастерская №7		

Инв.№подл. | Подп. и дата | Взам. инв. | Инв.№дубл. | Подп. и дата

Ф. А4

Б-1.03.001

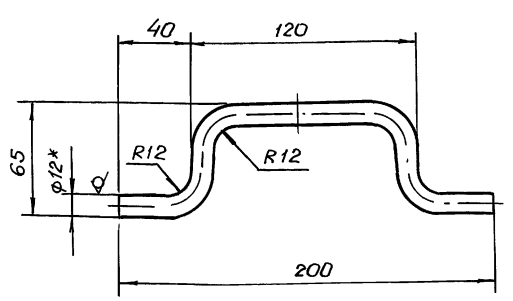

1* Размер для справок.

2. $-t_2, \pm \frac{t_2}{2}$

3. Длина развёртки ℓ = 275 мм.

Изм.	Лист	№ докум.	Подп.	Дата	Б-1.03.001			
Разраб.		Андреева			Ручка	Литера	Масса	Масштаб
Пров.		Маркова					0,24	1:2
Гл.инж.		Ухорская				Лист	Листов 1	
Н.контр.		Ухорская			Круг В-12 ГОСТ 2590-71 / Б. Ст3сп-II-ГОСТ 535-79	Главмосархитектура Мосгорисполкома Моспромпроект Мастерская №7		

Инв.№подл. | Подп. и дата | Взам. инв. | Инв.№дубл. | Подп. и дата

формат А4

Б-1.03.000

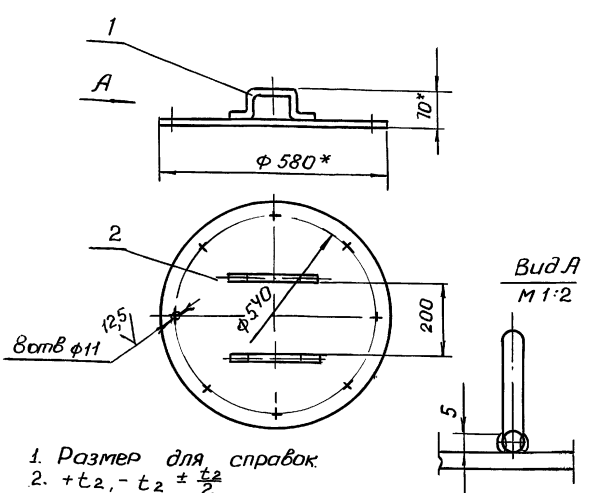

1. Размер для справок.
2. $+t_2, -t_2 \pm \frac{t_2}{2}$
3. Сварка ручная электродуговая.

Формат	Зона	Поз.	Обозначение	Наименование	Кол.	Примечание
				Детали		
А4		1	Б-1.03.001	Ручка	2	
Б4		2	Б-1.03.002	Круг Лист Б-ПН-5 ГОСТ 19903-74 / Ст3сп ГОСТ 14637-79		
				ф 580 h 14	1	10,4

Изм.	Лист	№ докум.	Подп.	Дата	Б-1.03.000			
Разраб.		Андреева			Крышка	Литер.	Масса	Масштаб
Пров.		Маркова					10,9	1:10
Гл.инж.		Ухорская				Лист	Листов 1	
Н. конт.		Ухорская				Главмосархитектура Мосгорисполкома Моспромпроект Мастерская №7		
Гл. конст.		Алексанин						
Гл.инж.		Синяков						
Нач. маст.		Виноградов						

Инв.№подл. | Подп. и дата | Взам. инв. | Инв.№дубл. | Подп. и дата

20337-04 25

формат А4

Серия 07.900-1 Выпуск 2

Б-14.01.010

$\sqrt{}^{25}$ (√)

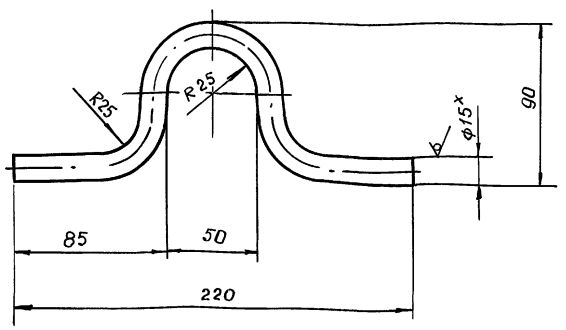

1* Размер для справок.

2. $-t_2, \pm \frac{t_2}{2}$

3. Длина развертки $\ell = 314$ мм.

Изм.	Лист	№ докум.	Подп.	Дата
Разраб.		Андреева		
Пров.		Маркова		
Гл. инж. пр.		Ухорская		
Н. контр.		Ухорская		

Б-1,Ч.01.010

Петля

Лит.	Масса	Масштаб
	0,47	1:2
Лист	Листов 1	

Круг В-15 ГОСТ 2590-72 / Б.Ст.3 сп-II-ГОСТ 535-79

Главмосархитектура Мосгорисполком Моспромпроект Мастерская №7

Формат А4

Серия 07.900-1 Выпуск 2

Б-0,5.00.002

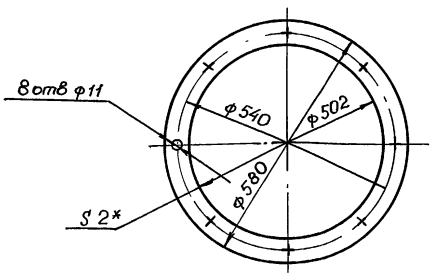

1.* Размер для справок

2. $+t_2, -t_2, \pm \frac{t_2}{2}$

Изм.	Лист	№ докум.	Подп.	Дата
Разраб.		Андреева		
Пров.		Маркова		
Гл. инж. пр.		Ухорская		
Гл. констр.		Алексанянц		
Гл. инж.		Синяков		
Нач. маст.		Виноградов		

Б-0,5.00.002

Прокладка

Паронит ПОН2 ГОСТ 481-80

Лит.	Масса	Масштаб
	0,4	1:10
Лист	Листов 1	

Главмосархитектура Мосгорисполкома Моспромпроект Мастерская №7

Формат А4

Серия 07.900-1 Выпуск 2

Б-1.01.010

$\sqrt{}^{25}$ (√)

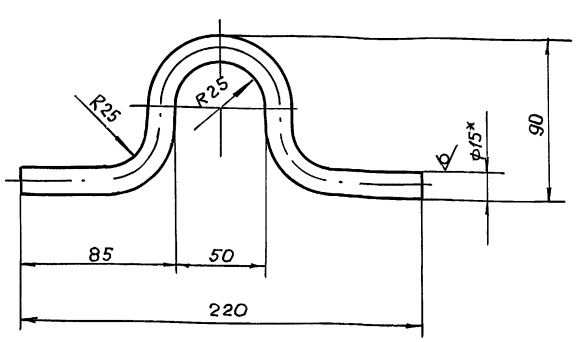

1.* Размер для справок.

2. $-t_2, \pm \frac{t_2}{2}$.

3. Длина развертки $\ell = 314$ мм.

Изм.	Лист	№ докум.	Подп.	Дата
Разраб.		Андреева		
Пров.		Маркова		
Гл. инж. пр.		Ухорская		
Н. контр.		Ухорская		

Б-1.01.010

Петля

Лит.	Масса	Масштаб
	0,47	1:2
Лист	Листов 1	

Круг В-15 ГОСТ 2590-71 / Б Ст3сп-II-ГОСТ 535-79

Главмосархитектура Мосгорисполкома Моспромпроект Мастерская №7

Формат А4

Серия 07.900-1 Выпуск 2

Б-1.00.002

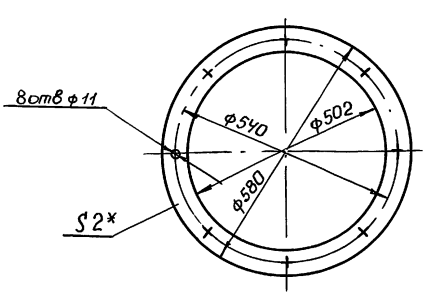

1* Размер для справок

2. $+t_2, -t_2, \pm \frac{t_2}{2}$

Изм.	Лист	№ докум.	Подп.	Дата
Разраб.		Андреева		
Пров.		Маркова		
Гл. инж. пр.		Ухорская		
Н. контр.		Ухорская		
Гл. констр.		Алексанянц		
Гл. инж.		Синяков		
Нач. маст.		Виноградов		

Б-1.00.002

Прокладка

Паронит ПОН2 ГОСТ 481-80

Лит.	Масса	Масштаб
	0,4	1:10
Лист	Листов 1	

Главмосархитектура Мосгорисполкома Моспромпроект Мастерская №7

Формат А4

Выпуск 2 Серия 07.900-1

Форм.	Зона	Поз.	Обозначение	Наименование	Кол.	Примечание
				Документация		
А2			Б-1,4. 00. 000 СБ	Сборочный чертеж		
			Выпуск	Технические условия		
				на изготовление топ-		
				ливных баков		
				Б-03; Б-0,5; Б-1; Б-1,4		
				Сборочный чертеж		
А4		1	Б-1,4. 01. 000	Бак	1	
А4		2	Б-1,4. 02. 000	Рама	1	
А4		3	Б-1,4. 03. 000	Крышка	1	
				Детали		
А4		4	Б-1,4. 00. 001	Компенсатор	2	
А4		5	Б-1,4. 00. 001	Прокладка	1	
				Стандартные изделия		
				Болт ГОСТ 7798-70		
		6		М 10- 6 g × 35. 58. 01	8	
		7		М 16- 6 g × 45. 58. 01	4	
				Гайка ГОСТ 5915-70		
		8		М 10-7Н. 5. 01	8	
		9		М 16-7Н. 5. 01	4	
				Шайба ГОСТ 11371-78		
		10		10. 02. 01	8	
		11		16. 02. 01	4	
				Материалы		
				Грунт ГФ-0-21		
				ГОСТ 25129-82		
				Эмаль НКО-21		
				ГОСТ 6631-74		

Подп. и дата | Инв. № подл. | Взам. инв. № | Инв. № дубл. | Подп. и дата

Изм.	Лист	№ докум.	Подп.	Дата
Разраб.		Андреева		
Пров.		Маркова		
Гл. инж. пр.		Ухорская		
Н. контр.		Ухорская		

Б-1,4. 000. 000

Бак для топлива Б-1,4

Лит	Лист.	Листов
		1

Главмосархитектура. Мосгорисполкома. Моспромпроект Мастерская № 7

Формат А4

Серия 07.900-1 Выпуск 2

Б-1,4. 00. 001

25 (V)

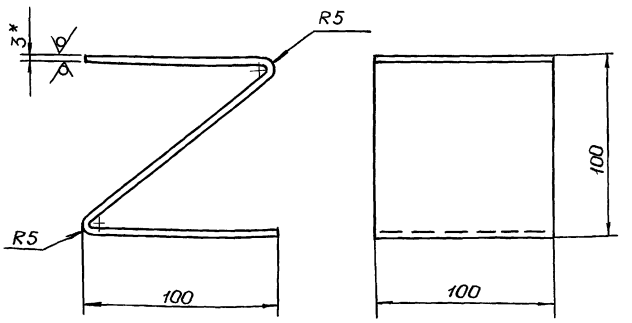

1.* Размер для справок

2. $-t_2$, $\pm \frac{t_2}{2}$

3. Длина развёртки $\ell = 330$ мм

Подп. и дата | Инв. № подл. | Взам. инв. № | Инв. № дубл. | Подп. и дата

Изм.	Лист	№ докум.	Подп.	Дата
Разраб.		Андреева		
Пров.		Маркова		
Т. инж.		Ухорская		
Н. контр.		Ухорская		

Б-1,4. 00. 001

Компенсатор

Литера	Масса	Масштаб
	0,8	1:2

Лист	Листов 1

Лист Б-ПН-3 ГОСТ 19903-74 / 3-IV-Ст3сп ГОСТ 16523-70

Главмосархитектура Мосгорисполкома Моспромпроект Мастерская № 7

Формат А4

Выпуск 2 Серия 07.900-1

Формат	Зона	Поз.	Обозначение	Наименование		Примечание
Б4		14	Б-1,4. 01. 013	Уголок		
				Уголок 75×75×5-Б ГОСТ 8509-86 / Ст3сп-IV ГОСТ 535-79		
				ℓ = 1238 h 14	4	28,7 кг
Б4		15	Б-1,4. 01. 014	Уголок		
				Уголок 75×75×5-Б ГОСТ 8509-86 / Ст3сп-IV ГОСТ 535-79		
				ℓ = 1189 h 14	4	27,6 кг
Б4		16	Б-1,4. 01. 015	Труба		
				Труба 18×3 ГОСТ 8734-75 / Б10 ГОСТ 8733-87		
				ℓ = 205 h 14	1	0,23 кг
Б4		17	Б-1,4. 01. 016	Труба		
				Труба 45×3 ГОСТ 8734-75 / Б10 ГОСТ 8733-87		
				ℓ = 110 h 14	1	0,34 кг
		18	Б-1,4. 01. 017	Труба		
				Труба 45×3 ГОСТ 8734-75 / Б10 ГОСТ 8733-87		
				ℓ = 1095 h 14	1	3,4 кг
Б4		19	Б-1,4. 01. 018	Труба		
				Труба 57×3,5 ГОСТ 8734-75 / Б10 ГОСТ 8733-87		
				ℓ = 110 h 14	1	0,44 кг
Б4		20	Б-1,4. 01. 019	Сетка полутомпаковая		
				1 ГОСТ 6613-86		
				(25×460) h 14	1	
				Стандартные изделия		
				фланец ГОСТ 12820-80		
		21		1-15- Б Ст 25	1	0,33 кг
		22		1-40- Б Ст 25	2	2,42 кг
		23		1-50- Б Ст 25	1	1,33 кг

Подп. и дата | Инв. № подл. | Взам. инв. № | Инв. № дубл. | Подп. и дата

Изм.	Лист	№ докум.	Подп.	Дата

Б-1,4. 01. 000

Лист 2

Формат А4

Серия 07.900-1 Выпуск 2

Формат	Зона	Поз.	Обозначение	Наименование		Примечание
				Документация		
А2			Б-1,4. 01. 000 СБ	Сборочный чертеж		
				Детали		
А4		1	Б-1,4. 01. 001	Лист	2	
А4		2	Б-1,4. 01. 002	Лист	1	
А4		3	Б-1,4. 01. 003	Дно	1	
А4		4	Б-1,4. 01. 004	Фланец	1	
А4		5	Б-1,4. 01. 005	Обечайка	1	
А4		6	Б-1,4. 01. 006	Обечайка	1	
А4		7	Б-1,4. 01. 007	Уголок	4	
		8	Б-1,4. 01. 007-01	Уголок	2	
А4		9	Б-1,4. 01. 008	Швеллер	2	
А4		10	Б-1,4. 01. 009	Уголок	2	
А4		11	Б-1,4. 01. 010	Петля	2	
Б4		12	Б-1,4. 01. 011	Круг		
				Лист Б-ПН-2 ГОСТ 19903-74 / 3-IV-Ст3сп ГОСТ 16523-70		
				ф 150 h 14	2	0,54 кг
Б4		13	Б-1,4. 01. 012	Лист		
				Лист Б-ПН-5 ГОСТ 19903-74 / Ст3сп ГОСТ 14637-79		
				(750×1100) h 14	2	64,8 кг

Подп. и дата | Инв. № подл. | Взам. инв. № | Инв. № дубл. | Подп. и дата

Изм.	Лист	№ докум.	Подп.	Дата
Разраб.		Андреева		
Пров.		Маркова		
Гл. инж. пр.		Ухорская		
Н. контр.		Ухорская		

Б-1,4. 01. 000

Бак

Лит.	Масс	Листов
	1	2

Главмосархитектура Мосгорисполкома Моспромпроект Мастерская № 7

Формат А4

Б-1,4. 00. 000СБ

Выпуск 2

Серия 4.900-1

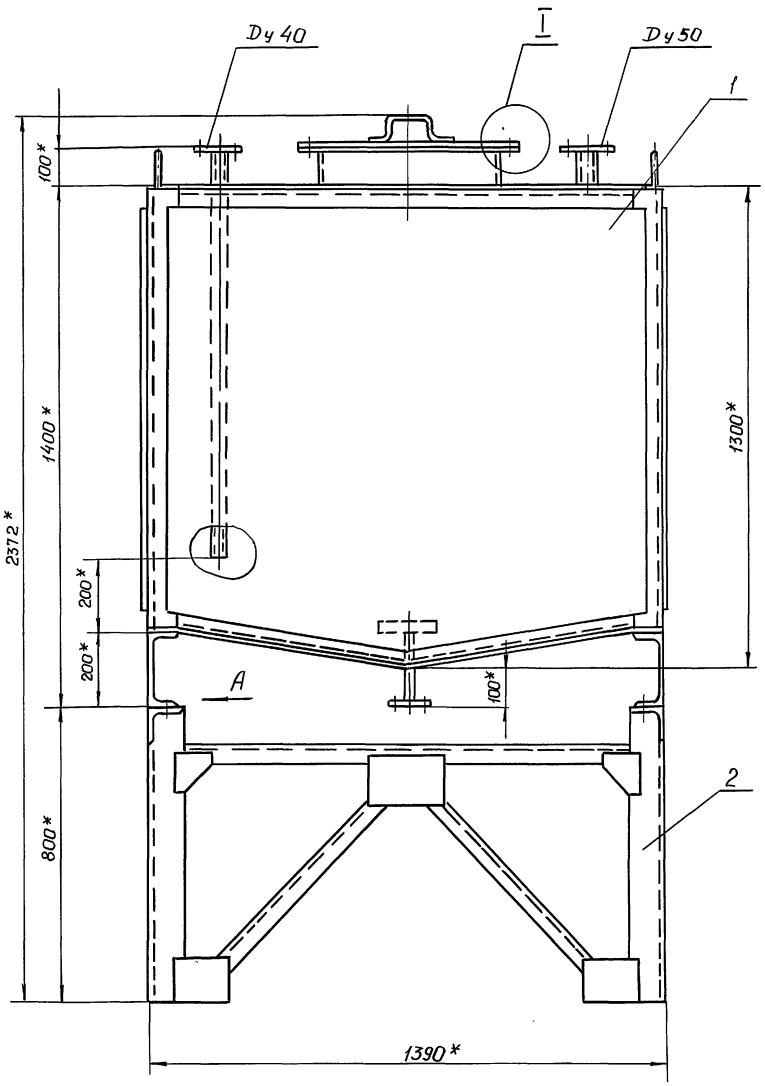

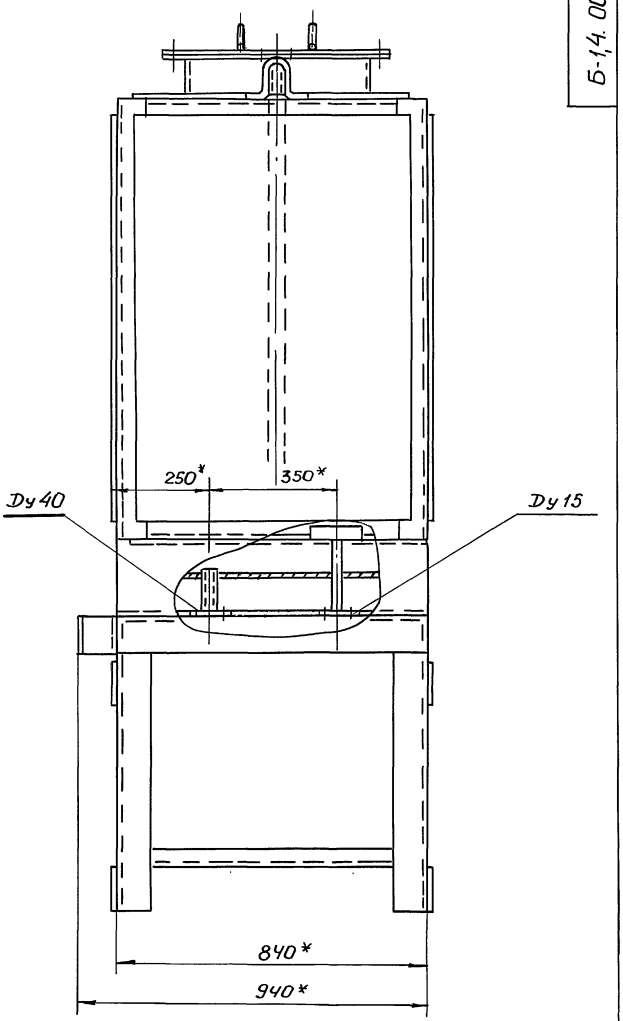

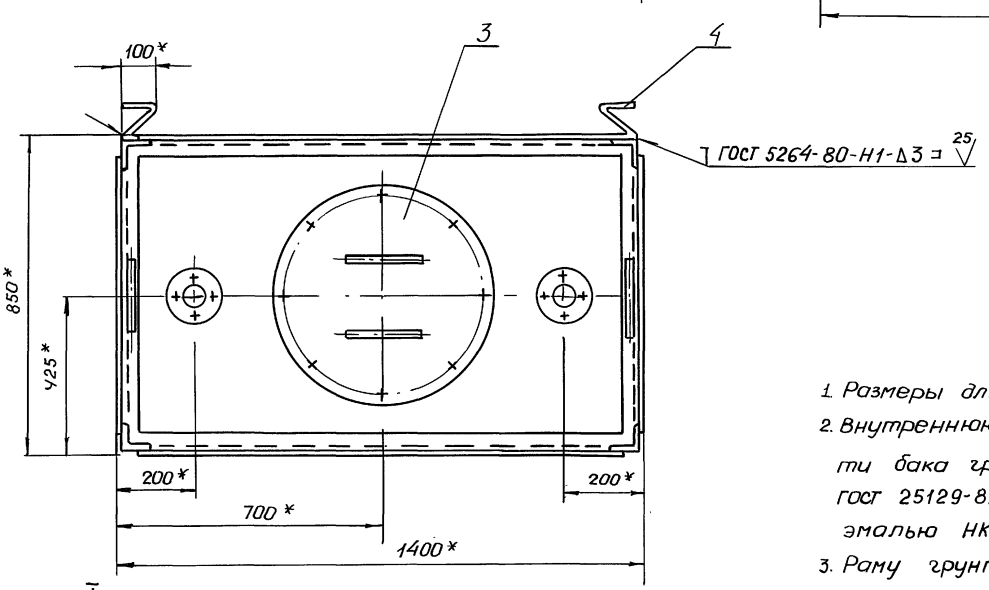

1. Размеры для справок.
2. Внутреннюю и наружную поверхности бака грунтовать грунтом ГФ-021 ГОСТ 25129-82 красить за 2 раза эмалью НКО-21 ГОСТ 6631-74.
3. Раму грунтовать грунтом ГФ-021 ГОСТ 25129-82.

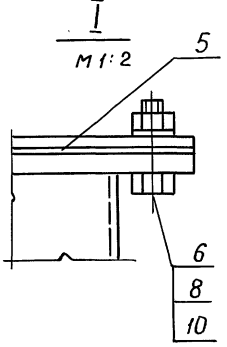

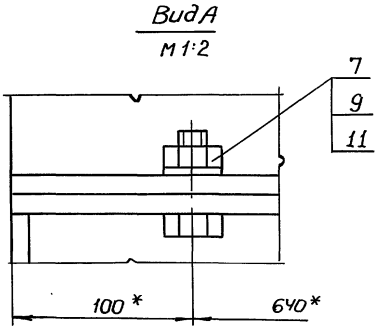

Изм.	Лист.	№ докум.	Подп.	Дата
Разраб.		Андреева		
Пров.		Маркова		
Гл. инж. пр.		Ухорская		
Н. контр.		Ухорская		
Гл. констр.		Аллеканяни		
Гл. инж.		Синяков		
Нач. маст.		Виноградов		

Б-1,4. 00. 000СБ

Бак для топлива Б-1,4. Сборочный чертеж

Лит.	Масса	Масштаб
	539,0	1:10

Лист | Листов 1

Главмосархитектура Мосгорисполкома Моспромпроект Мастерская № 7

Инв. № подл. | Подп. и дата | Взам. инв. № | Инв. № дубл. | Подп. и дата

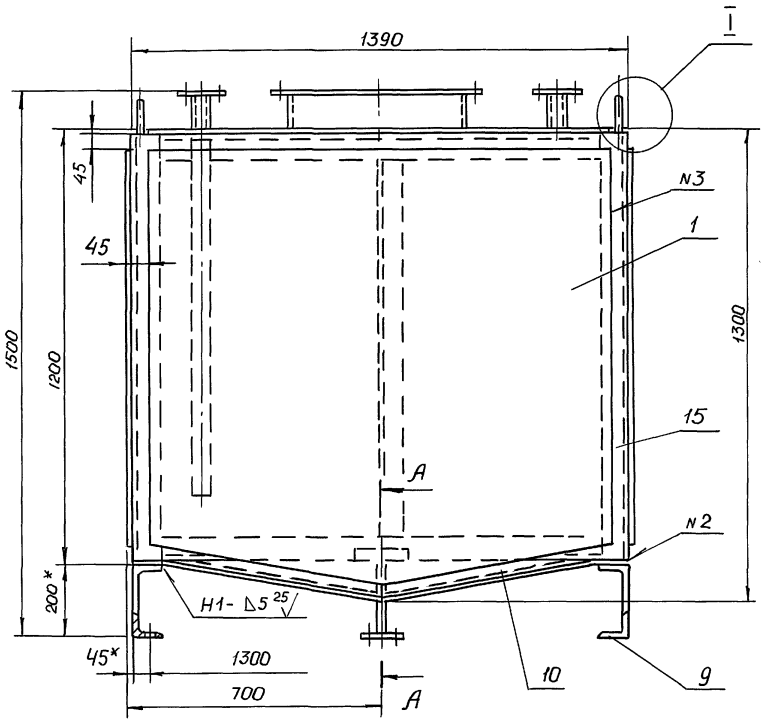

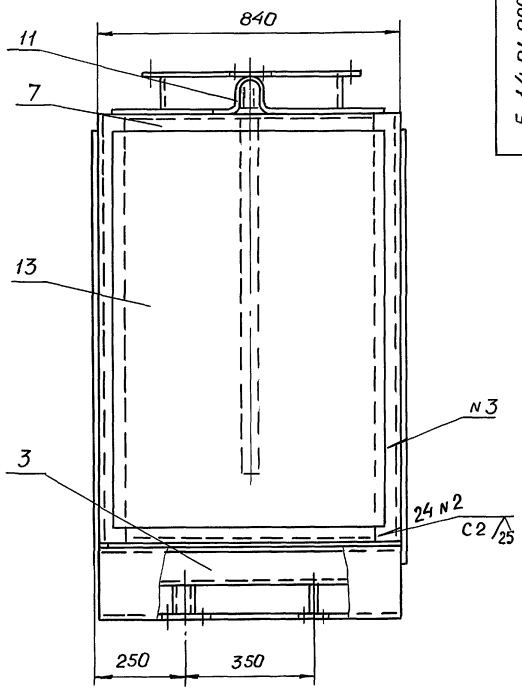

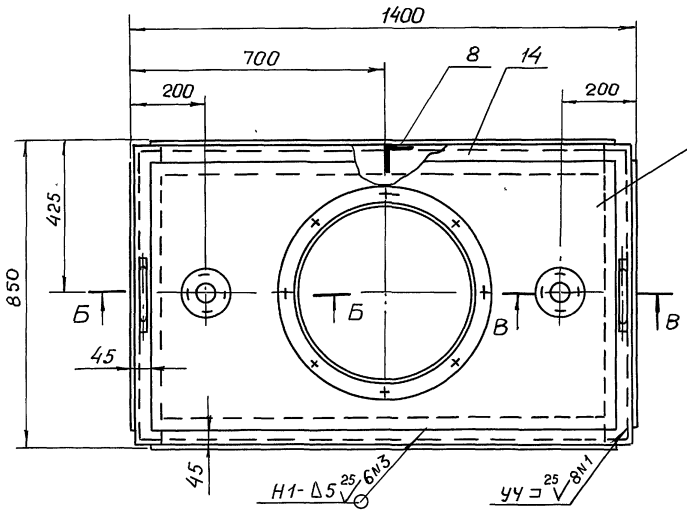

А-А
М 1:2

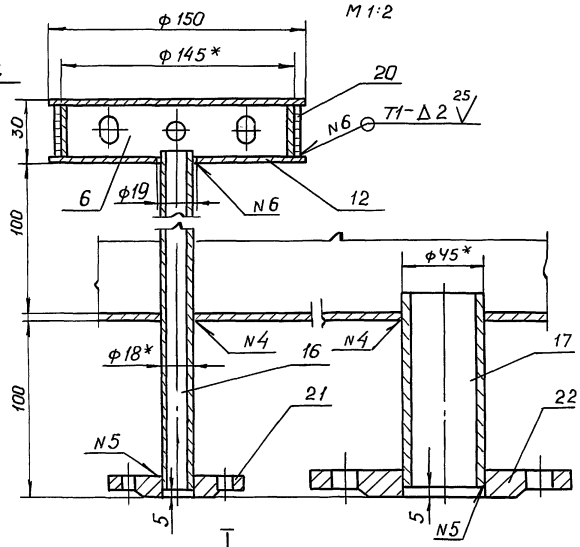

Б-Б
М 1:2

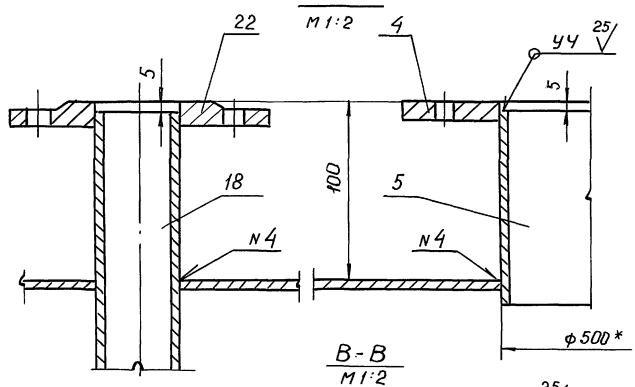

I
М 1:2

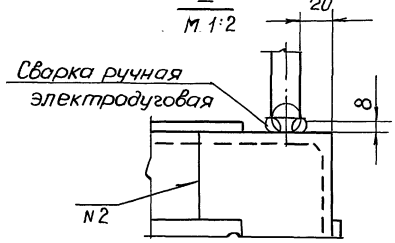

В-В
М 1:2

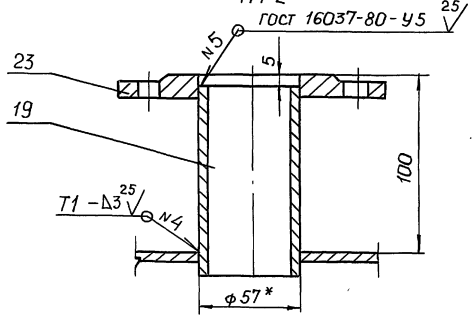

1.* Размеры для справок.

2. $\pm \frac{t_2}{2}$

3. Сварку производить по ГОСТ 5264-80.

4. Проверку сварных швов по ГОСТ 3242-79

					Б-1,4. 01. 000 СБ		
Изм.	Лист	N° докум.	Подп.	Дата			
Разраб.		Андреева			Бак Сборочный чертёж	Лит.	Масса 419,0 / Масштаб 1:10
Пров.		Маркова				Лист	Листов 1
Гл. инж. пр.		Ухорская				Главмосархитектура Мосгорисполкома Мосгорпроект Мастерская N 7	
Н. контр.		Ухорская					
Гл. констр.		Александрин					
Гл. инж.		Синяков					
Нач. маст.		Виноградов					

Инв. N подл. | Подп. и дата | Взам. инв. N | Инв. N дубл. | Подп. и дата

Серия 07.900-1 Выпуск 2

Б-1,4. 01. 004

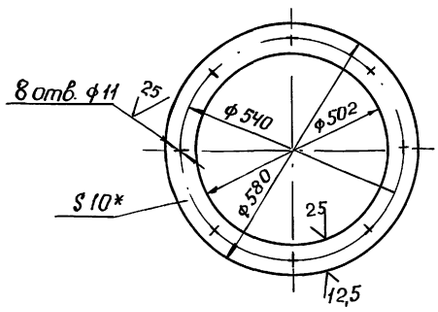

1. * Размер для справок.
2. $+t_2, -t_2, \pm \frac{t_2}{2}$.

Изм.	Лист	N докум.	Подп.	Дата	Б-1,4. 01. 004			
Разраб.		Андреева			Фланец	Лит.	Масса	Масштаб
Пров.		Маркова					5,3	1:10
Гл. инж. пр.		Ухорская				Лист	Листов 1	
Н. контр.		Ухорская				Главмосархитектура Мосгорисполкома Мосгорпромпроект Мастерская N 7		
					Лист Б-ПН-10 ГОСТ 19903-74 Ст 3 сп ГОСТ 14637-79			

Инв. N подл. | Подп. и дата | Взам. инв. | Инв. N дубл. | Подп. и дата

формат А4

Серия 07.900-1 Выпуск 2

Б-1,4. 01. 003

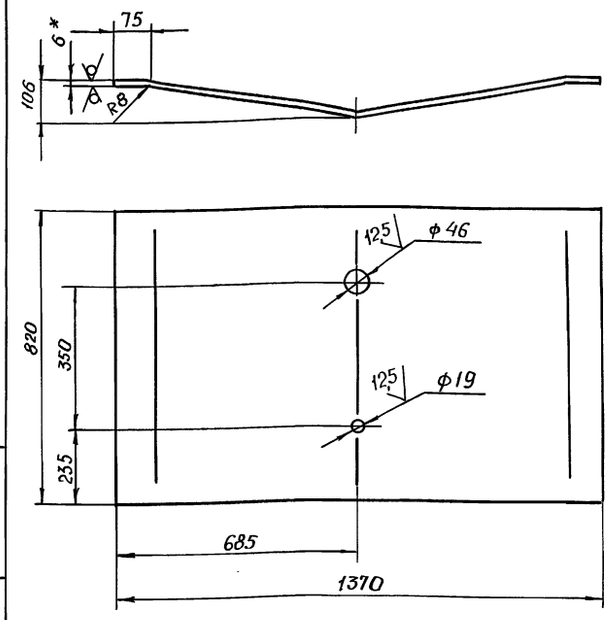

1. * Размер для справок
2. $+t_2, -t_2, \pm \frac{t}{2}$,
3. Длина развёртки $\ell = 1390$ мм

Изм.	Лист	N докум.	Подп.	Дата	Б-1,4. 01. 003			
Разраб.		Андреева			Дно	Лит.	Масса	Масштаб
Пров.		Маркова					53,8	1:10
Гл. инж. пр.		Ухорская				Лист	Листов 1	
Н. контр.		Ухорская				Главмосархитектура Мосгорисполкома Мосгорпромпроект Мастерская N 7		
					Лист Б-ПН-6 ГОСТ 19903-74 Ст. 3 сп ГОСТ 14637-79			

Инв. N подл. | Подп. и дата | Взам. инв. | Инв. N дубл. | Подп. и дата

формат А4

Серия 07.900-1 Выпуск 2

Б-1,4. 01. 002

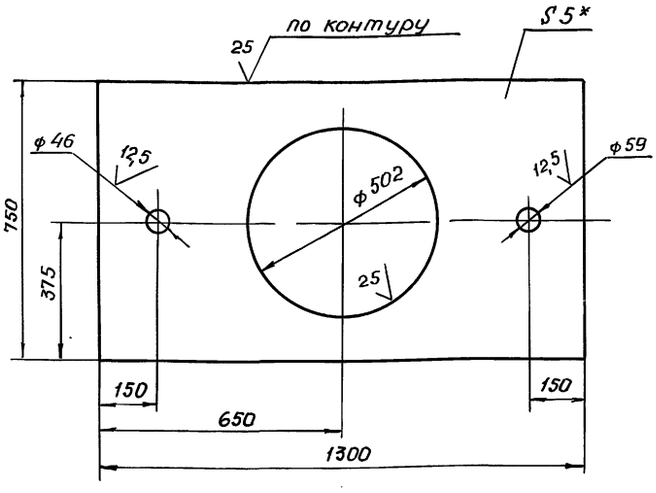

1* Размер для справок.
2. $+t_2, -t_2, \pm \frac{t_2}{2}$.

Изм.	Лист	N докум.	Подп.	Дата	Б-1,4. 01. 002			
Разраб.		Андреева			Лист	Лит.	Масса	Масштаб
Пров.		Маркова					30,6	1:10
Гл. инж. пр.		Ухорская				Лист	Листов	
Н. контр.		Ухорская				Главмосархитектура Мосгорисполкома Мосгорпромпроект Мастерская N 7		
					Лист Б-ПН-5 ГОСТ 19903-74 Ст 3 сп ГОСТ 14637-79			

Инв. N подл. | Подп. и дата | Взам. инв. | Инв. N дубл. | Подп. и дата

Серия 07.900-1 Выпуск 2

Б-1,4. 01. 001

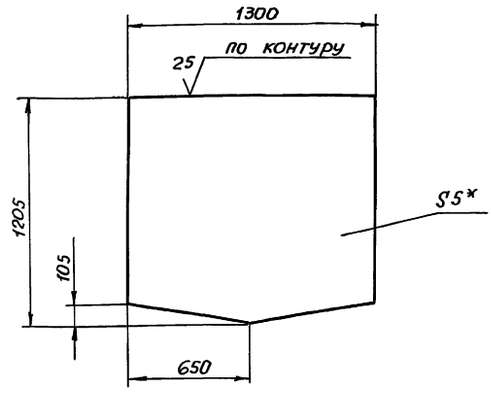

1* Размер для справок.
2. $-t_2, \pm \frac{t_2}{2}$

Изм.	Лист	N докум.	Подп.	Дата	Б-1,4. 01. 001			
Разраб.		Андреева			Лист	Лит.	Масса	Масштаб
Пров.		Маркова					58,9	1:20
Гл. инж. пр.		Ухорская				Лист	Листов 1	
Н. контр.		Ухорская				Главмосархитектура Мосгорисполкома Мосгорпромпроект Мастерская N 7		
Гл. констр.		Алексанин						
Гл. инж.		Синяков						
Нач. маст.		Виноградова			Лист Б-ПН-5 ГОСТ 19903-74 Ст. 3сп ГОСТ 14637-79			

Инв. N подл. | Подп. и дата | Взам. инв. | Инв. N дубл. | Подп. и дата

20337-04 30

формат А4

Серия 07.900-1 Выпуск 2

Б-1,4.01.008

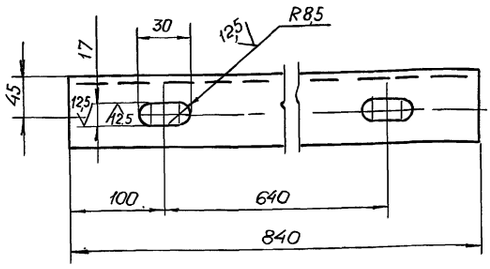

$+t_2, -t_2, \pm\frac{t_2}{2}$.

Изм.	Лист	№ докум.	Подп.	Дата
Разраб.		Андреева		
Пров.		Маркова		
Гл.инж.пр		Ухорская		
Н. контр.		Ухорская		

Б-1,4. 01. 008

Швеллер

Лит.	Масса	Масштаб
	15,4	1:4
Лист	Листов 1	

20 ГОСТ 8240-72
Швеллер В.Ст 3 сп-II ГОСТ 535-79

Главмосархитектура Мосгорисполкома Моспромпроект Мастерская № 7

Формат А4

Серия 07.900-1 Выпуск 2

Б-1,4.01.007

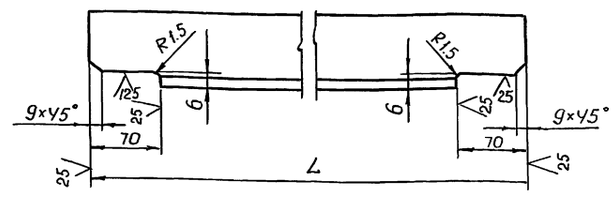

Обозначение	L, мм	Масса, кг.
Б-1,4.01.007	828	4,8
-01	1177	6,8

$-t_2, \pm\frac{t_2}{2}$

Изм.	Лист	№ докум.	Подп.	Дата
Разраб.		Андреева		
Пров.		Маркова		
Гл.инж.пр		Ухорская		
Н.контр.		Ухорская		

Б-1,4.01.007

Уголок

Лит.	Масса	Масштаб
		1:4
Лист	Листов 1	

Уголок 75×75×5-Б-ГОСТ 8509-86 / Ст.3 сп-II-ГОСТ 535-79

Главмосархитектура Мосгорисполкома Моспромпроект Мастерская № 7

Формат А4

Серия 07.900-1 Выпуск 2

Б-1,4.01.006

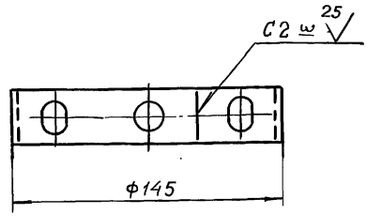

Развёртка.

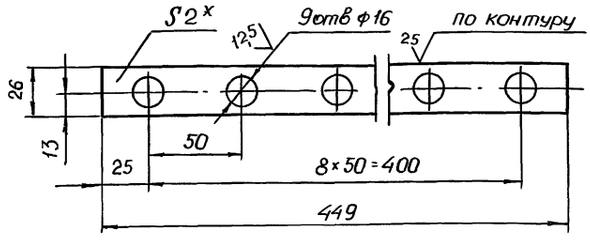

1* Размер для справок.

2. $+t_2, -t_2, \pm\frac{t_2}{2}$

Изм.	Лист	№ докум.	Подп.	Дата
Разраб.		Андреева		
Пров.		Маркова		
Гл. инж. пр		Ухорская		
Н. контр		Ухорская		

Б-1,4. 01. 006

Обечайка

Лит.	Масса	Масштаб
	0,15	1:2
Лист	Листов 1	

Лист 6-ПН-2 ГОСТ 19903-74
3-IV-Ст. 3 сп ГОСТ 16523-70

Главмосархитектура Мосгорисполкома Моспромпроект Мастерская № 7

Формат А4

Серия 07.900-1 Выпуск 2

Б-1,4.01.005

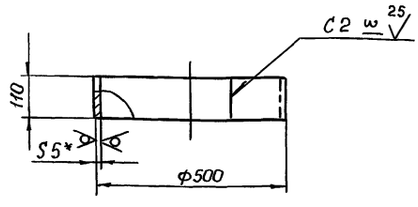

1.* Размер для справок.

2. $-t_2$

3. Длина развертки ℓ = 1554 мм

Изм.	Лист	№ докум.	Подп.	Дата
Разраб.		Андреева		
Пров.		Маркова		
Гл.инж.пр		Ухорская		
Н.контр.		Ухорская		
Гл.констр.		Алексанян		
Гл.инж.		Сунягов		
Нач.маст.		Виноградов		

Б-1,4.01.005

Обечайка

Лит.	Масса	Масштаб
	6,72	1:10
Лист	Листов 1	

Лист 6-ПН-5 ГОСТ 19903-74
Ст.3 сл. ГОСТ 14637-79

Главмосархитектура Мосгорисполкома Моспромпроект Мастерская № 7

Формат А4

Серия 07.900-1 Выпуск 2

Формат	Зона	Поз.	Обозначение	Наименование	Кол.	Примечание
				Документация		
А3			Б-1,4. 02. 000 СБ	Сборочный чертеж		
				Детали		
А4		1	Б-1,4. 02. 001	Уголок	2	
		2	-01	Уголок	2	
А4		3	Б-1,4. 02. 002	Уголок	2	
		4	-01	Уголок	2	
Б4		5	Б-1,4. 02. 003	Лист		
				Лист Б-ПН-5 ГОСТ 19903-74 / Ст.3 сп ГОСТ 14637-79		
				(110×150) h 14	4	2,6 кг
Б4		6	Б-1,4. 02. 004	Лист		
				Лист Б-ПН-5 ГОСТ 19903-74 / Ст3 сп ГОСТ 14637-79		
				(140×220) h 14	2	2,4 кг
Б4		7	Б-1,4. 02. 005	Раскос		
				Уголок 50×50×5-Б-ГОСТ 8509-86 / Ст3 сп-II-ГОСТ 535-79		
				ℓ = 670 h 14	4	11,6 кг
Б4		8	Б-1,4. 02. 006	Уголок		
				Уголок 100×100×10-Б-ГОСТ 8509-86 / Ст3 сп-II-ГОСТ 535-79		
				ℓ = 840 h 14	2	25,4 кг

Инв. № подл. | Подп. и дата | Взам. инв. № | Инв. № дубл. | Подп. и дата

Изм.	Лист	№ докум.	Подп.	Дата
Разраб.	Андреева			
Пров.	Маркова			
Гл. инж. пр.	Ухорская			
Н. контр.	Ухорская			

Б-1,4. 02. 000

Рама

Лит.	Лист	Листов
		1

Глав мосархитектура Мосгорисполкома Моспромпроект Мастерская № 7

формат А4

Б-1,4. 02. 002

Серия 07.400-1 Выпуск 2

А(√)

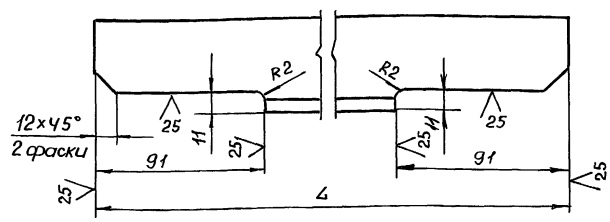

Обозначение	L, мм	Масса, кг
Б-1,4.02. 002	1368	5,2
-01	818	3,1

$-t_2, \pm \frac{t_2}{2}$

Инв. № подл. | Подп. и дата | Взам. инв. № | Инв. № дубл. | Подп. и дата

Изм.	Лист	№ докум.	Подп.	Дата
Разраб.	Андреева			
Пров.	Маркова			
Гл. инж. пр.	Ухорская			
Н. контр.	Ухорская			

Б-1,4. 02. 002

Уголок

Лит.	Масса	Масштаб
		1:2

Уголок 50×50×5-Б-ГОСТ 8509-86 / Ст3 сп-II-ГОСТ 535-79

Лист | Листов 1

Глав мосархитектура Мосгорисполкома Моспромпроект Мастерская № 7

формат А4

Серия 07.900-1 Выпуск 2

Б-1,4. 02. 000 СБ

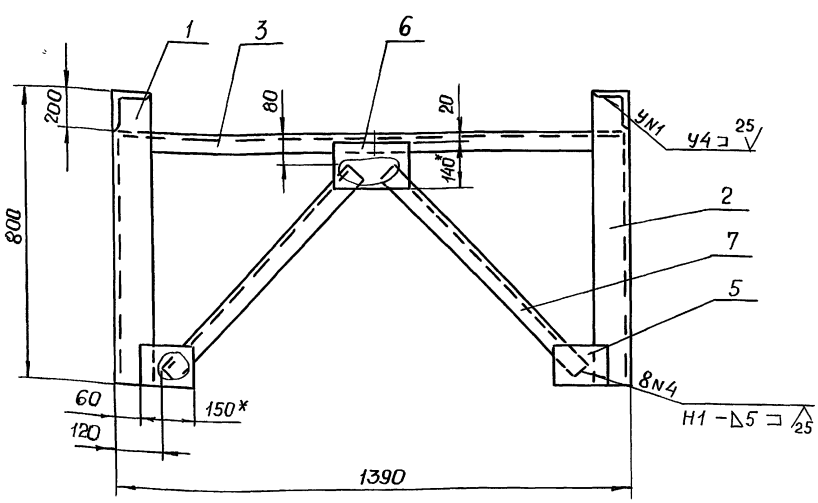

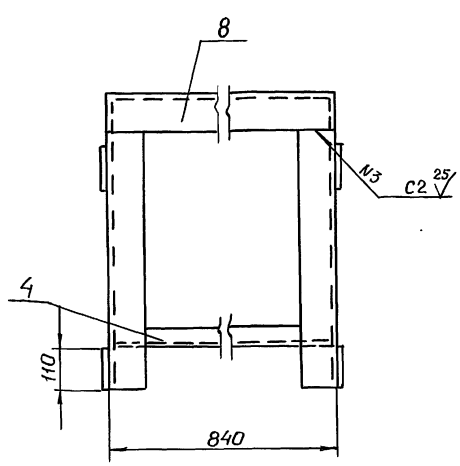

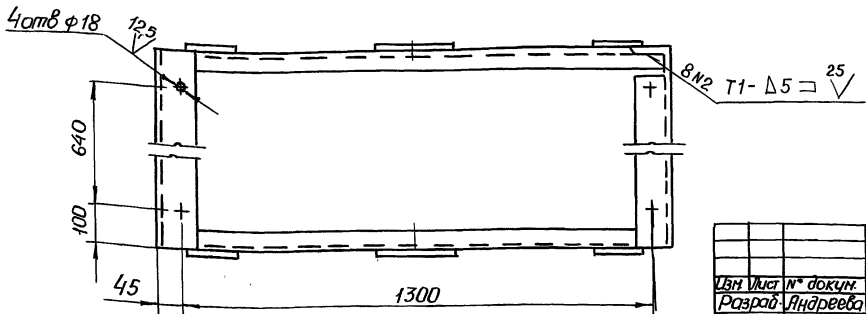

1* Размеры для справок.

2. $+t_2, \pm \frac{t_2}{2}$

3. Сварку производить по ГОСТ 5264-80

Инв. № подл. | Подп. и дата | Взам. инв. | Инв. № дубл. | Подп. и дата

Изм.	Лист	№ докум.	Подп.	Дата
Разраб.	Андреева			
Пров.	Маркова			
Гл. инж. пр.	Ухорская			
Н. контр.	Ухорская			
Гл. констр.	Алексанянц			
Гл. инж.	Синяков			
Нач. маст.	Виноградов			

Б-1,4. 02. 000 СБ

Рама
Сборочный чертёж.

Лит.	Масса	Масштаб
	106,2	1:10

Лист | Листов 1

Глав мосархитектура Мосгорисполкома Моспромпроект Мастерская № 7

20337-04 32

формат А3

Серия 07.900-1 Выпуск 2

Б-1,4. 02. 001

(√)

Б-1,4. 02. 001

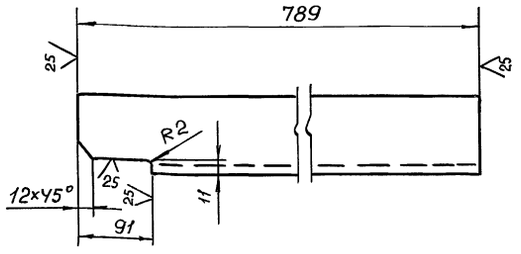

Б-1,4.02.001-01 - зеркальное отражение

Остальное - см. Б-1,4. 02.001

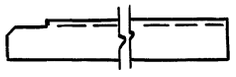

$-t_2, \pm \frac{t_2}{2}$

Изм.	Лист	№ докум.	Подп.	Дата
Разраб.		Андреева		
Пров.		Маркова		
Гл. инж.		Ухорская		
Н. контр.		Ухорская		

Б-1,4, 02. 001

Уголок.

Литер.	Масш.	Масштаб
	11,9	1:5
Лист	Листов	

Уголок 100×100×10-Б-ГОСТ 8509-86 / Ст.3 сп-II-ГОСТ 535-79

Главмосархитектура Мосгорисполкома Моспромпроект Мастерская №7

Подп. и дата | Инв. № дубл. | Взам. инв. № | Подп. и дата | Инв. № подл.

формат А4

Серия 07.900-1 Выпуск 2

Б-1,4. 01. 006

(√)

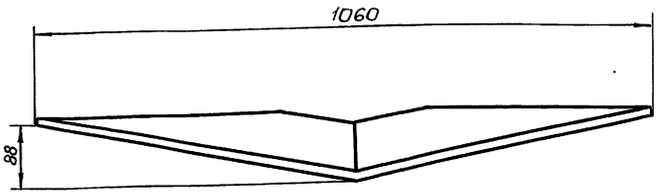

Развертка

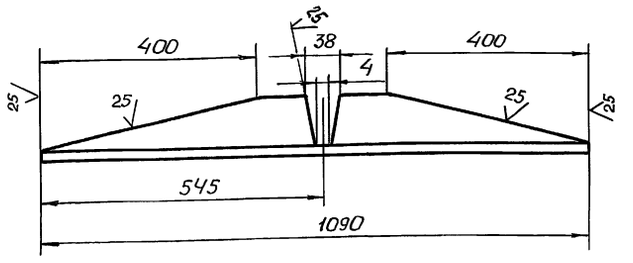

$-t_2 \pm \frac{t_2}{2}$.

Изм.	Лист	№ докум.	Подп.	Дата
Разраб.		Андреева		
Пров.		Маркова		
Гл. инж. пр.		Ухорская		
Н. контр.		Ухорская		

Б-1.4, 01. 006

Уголок

Лит.	Масса	Масштаб
	5,2	1:5
Лист	Листов 1	

Уголок 75×75×5-Б-ГОСТ 8509-86 / Ст.3 сп-II-ГОСТ 535-79

Главмосархитектура Мосгорисполкома Моспромпроект Мастерская №7

Подп. и дата | Инв. № дубл. | Взам. инв. № | Подп. и дата | Инв. № подл.

формат А4

Серия 07.900-1 Выпуск 2

Б-1,4. 03. 001

(√)

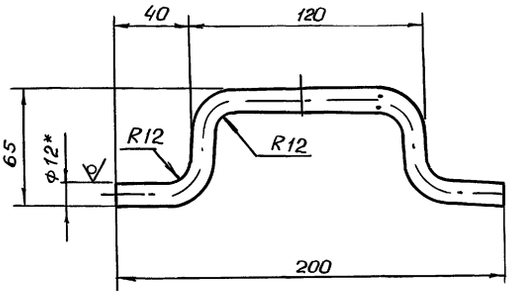

1.* Размер для справок.

2. $-t_2, \pm \frac{t_2}{2}$

3. Длина развертки ℓ = 275 мм.

Изм.	Лист	№ докум.	Подп.	Дата
Разраб.		Андреева		
Пров.		Маркова		
Гл. инж.		Ухорская		
Н. контр.		Ухорская		

Б-1,4. 03. 001

Ручка

Литера	Масса	Масштаб
	0,24	1:2
Лист	Листов 1	

Круг В-12 ГОСТ 2590-71 / Б Ст.3 сп-II-ГОСТ 535-79

Главмосархитектура Мосгорисполкома Моспромпроект Мастерская №7

Подп. и дата | Инв. № дубл. | Взам. инв. № | Подп. и дата | Инв. № подл.

формат А4

gost.e-ecolog.ru

Серия 07.900-1 Выпуск 2

Б-1,4. 03. 000

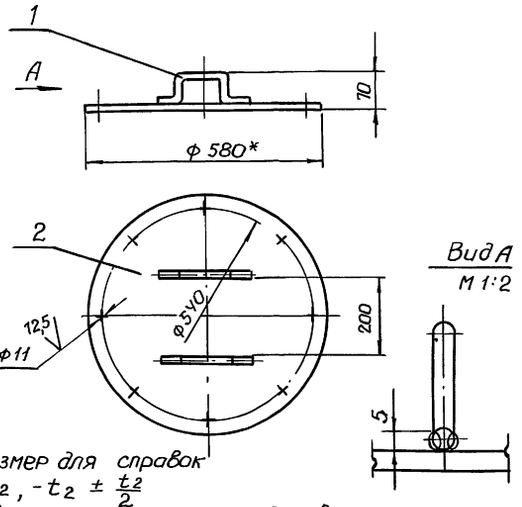

1. Размер для справок
2. $+t_2, -t_2 \pm \frac{t_2}{2}$
3. Сварка ручная электродуговая.

Формат	Зона	Поз.	Обозначение	Наименование	Кол.	Примечание
				Детали		
А4		1	Б-1,4. 03. 001	Ручка	2	
Б4		2	Б-1,4. 03. 002	Круг Лист Б-ПН-5 ГОСТ 19903-74 / Ст.3 сп ГОСТ 14637-79		
				ф 580 h 14	1	

Изм.	Лист	№ докум.	Подп.	Дата
Разраб.		Андреева		
Пров.		Маркова		
Гл. инж. пр.		Ухорская		
Н. контр.		Ухорская		
Гл. конст.		Алексанянц		
Гл. инж.		Синяков		
Нач. маст.		Виноградов		

Б-1,4. 03. 000

Крышка

Литера	Масса	Масштаб
	10,9	1:10
Лист	Листов 1	

Главмосархитектура Мосгорисполкома Моспромпроект Мастерская №7

Подп. и дата | Инв. № дубл. | Взам. инв. № | Подп. и дата | Инв. № подл.