ТИПОВЫЕ КОНСТРУКЦИИ И ДЕТАЛИ ЗДАНИЙ И СООРУЖЕНИЙ

Серия 07-000-1у

Выпуск 7

ОГОЛОВОК

С ЗАЩИТНЫМ УСТРОЙСТВОМ

ОЗУ

16979-07

ЦЕНА 0-76

gost.e-ecolog.ru

ЦЕНТРАЛЬНЫЙ ИНСТИТУТ ТИПОВОГО ПРОЕКТИРОВАНИЯ
ГОССТРОЯ СССР

Москва, А-445, Смольная ул., 22
Сдано в печать IX 1951 г.
Заказ № 9480 Тираж 50 экз.

ТИПОВЫЕ КОНСТРУКЦИИ И ДЕТАЛИ ЗДАНИЙ И СООРУЖЕНИЙ

СЕРИЯ 07.000-1у

ВЫПУСК 7

ОГОЛОВОК С ЗАЩИТНЫМ УСТРОЙСТВОМ ОЗЦ

РАБОЧИЕ ЧЕРТЕЖИ

РАЗРАБОТАН
Проектной организацией МО
главный инженер /Гусев/
главный инженер проекта /Лопатинский/

Утвержден Госстроем СССР
и штабом ГО СССР
протокол N1 от 19.02.80
введен в действие 1.04.80
проектной организацией МО
приказ N28 от 1.03.80

Содержание альбома

Обозначение	Наименование	№ стр.
КД. 01. 000ТУ	Оголовок с защитным устройством ОЗУ	2, 3
КД. 01. 012	Петля	3
КД. 01. 014	Ушко	3
КД. 01. 000	Оголовок з с защитным устройством ОЗУ	4
КД. 01. 001	Стенка короба	4
КД. 01. 002	Стенка короба	4
КД. 01. 000СБ	Оголовок с защитным устройством ОЗУ. Сборочный чертеж	5
КД. 01. 003	Доска крышки	6
КД. 01. 004	Брусок опорный	6
КД. 01. 005	Пружина	6
КД. 01. 006	Упор Клапана	7
КД. 01. 007	Скоба	7
КД. 01. 010	Клапан	7
КД 01. 013	Ось	7
КД. 01. 010	Клапан. Сборочный чертеж	8
КД 01. 011	Лопасть	8

Министерство Обороны СССР
Проектная организация

Оголовок с защитным устройством ОЗУ

Технические условия

Главный инженер /Гусев/
Главный инженер проекта /Лопатинский/
Начальник 3 отдела /Никонов/
Руководитель разработки /Магаляс/

1980 г.

Введение

Настоящие технические условия распространяются на изготовление оголовка с защитным устройством „ОЗУ", предназначенного для защиты убежищ от проникания взрывной волны. Настоящее изделие является упрощенным внутренним оборудованием убежищГО. Оголовок изготавливается из подручных материалов на промышленных предприятиях, предприятиях местной промышленности и мастерских.

Пример записи при заказе:

„Оголовок с защитным устройством ОЗУ.

1. Технические требования.

1.1. Общие требования.

1.1.1 Оголовок с защитным устройством должен соответствовать требованиям настоящих условий и комплекту рабочей документации, разработанных проектной организацией МО.

1.1.2. В зависимости от сроков изготовления можно допускать отступления от технических требований, не снижая технических характеристик изделия.

Изм	Лист	№ докум	Подп.	Дата	КД..01. 000ТУ			
Разраб.		Стецурина			Оголовок с защитным устройством ОЗУ	Лит.	Лист 2	Листов 5
Провер.		Магаляс						
Т. контр.		Коротков			Технические условия	Проектная организация МО		
Утв.		Лопатинский						

Инв. № подл. | Подп. и дата | Взам. инв. № | Инв. № дубл. | Подп. и дата

Форм. 11

1.2. Технические данные.

1. Индекс изделия — „ОЗУ"
2. Расход воздуха 100 — 300 м³/час
3. Аэродинамическое сопротивление ЗУ 5 — 25 кгс/см²
4. Габаритные размеры:
   - высота — 1200 мм
   - сечение оголовка — 150 × 150 (вн.)
   - вес — 14 кг
5. Рекомендуется к применению в сооружениях IV – V кл.

1.3. Требования к деталям.

1.3.1 Все детали изготовить из материала, указанного на чертежах и спецификациях.

1.3.2. Изготовление элементов и деталей должно осуществляться с применением приспособлений (шаблонов, кондукторов и др.), что обеспечит необходимую точность из размеров, а также точность сборочных операций.

1.4. Требования к механической обработке.

1.4.1. Все поверхности узлов и деталей, прошедших механическую обработку, должны соответствовать чистоте, указанной на чертежах.

На обработанных поверхностях деталей, участвующих в сопряжениях, не должно быть вмятин, забоин и следов коррозии.

1.4.2. Отклонения от геометрической формы поверхностей деталей и узлов в целом (конусность, неперпендикулярность, непараллельность, овальность) не должны выходить за пределы допуска 7 кл. точности.

Изм	Лист	№ докум	Подп	Дата	КД.01. 000ТУ	Лист 3

Инв. № подл. | Подп. и дата | Взам. инв. № | Инв. № дубл. | Подп. и дата

Коп. 2

Типовые конструкции Серия 07.000-1ув

КД. 01. 012

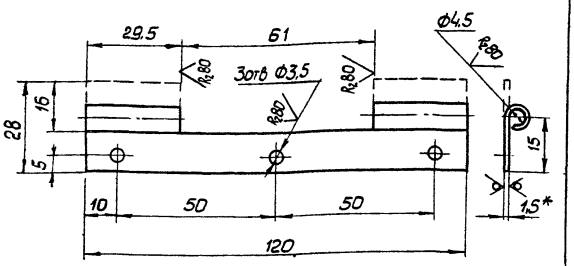

1. * Размер для справок
2. Предельные отклонения размеров: отверстий - по Н14, остальных - по $\pm \frac{JT14}{2}$

Изм.	Лист	№ докум.	Подп.	Дата	КД. 01. 012			
Разраб.		Стецурина			Петля	Литер	Масса 0,02	Масшт. 1:1
Провер.		Магаляс				Лист	Листов 1	
Т.контр.								
Н.контр.		Коротков			Лист В1.5 ГОСТ 19903-74 / IУ НВ Ст3кп2 ГОСТ 16523-70	Проектная организация МО		
Утв.		Крылова						

Инв. № подл. | Подп. и дата | Взам. инв. № | Инв. № дубл. | Подп. и дата

К1114 Копировал Формат 11

КД. 01. 014

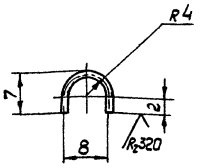

Предельные отклонения размеров по $\frac{JT14}{2}$.

Изм.	Лист	№ докум.	Подп.	Дата	КД. 01. 014			
Разраб.		Стецурина			Ушко	Литер	Масса 0,01	Масшт 2:1
Провер.		Магаляс				Лист	Листов 1	
Т.контр.								
Н.контр.		Коротков			Проволока стальная Ф2 ГОСТ 3282-74	Проектная организация МО		
Утв.		Крылова						

Инв. № подл. | Подп. и дата | Взам. инв. № | Инв. № дубл. | Подп. и дата

Копировал Формат 11

1.5. Требования к сборке.

1.5.1 Сборка должна обеспечивать заданную чертежами точность и правильную геометрическую форму, как отдельных сборочных единиц, так и оголовка в целом.

1.5.2. Детали и узлы, поступающие на сборку, должны быть чистыми, не иметь забоин, вмятин, следов коррозии и других дефектов.

1.6. Требования к антисептированию древесины.

1.6.1 Все деревянные детали перед сборкой должны быть подвергнуты антисептированию по СНиП III-19-76 т 3 п. 2.

1.7. Требование к окраске.

1.7.1 Окраске подвергаются все поверхности, за исключением трущихся

1.7.2. Окраску производить краской масляной готовой к употреблению для наружных работ ГОСТ 10503-71 с предварительной грунтовкой (ФЛ-03к ГОСТ 9109-76)

1.7.3. Качество окрашенных поверхностей должно соответствовать 3 классу покрытия ГОСТ 9 032-74.

1.7.4. Краска на поверхности изделий должна лежать ровным слоем без подтеков, пятен, пузырей и других дефектов.

1.7.5. Детали с невысохшей окрашенной поверхностью устанавливать на изделия не допускается.

2. Методы контроля

2.1. Все линейные размеры, а также радиусы проверяются инструментом, обеспечивающим замер размеров, указанных на чертежах (радиусомером ГОСТ 4126-66, линейкой ГОСТ 427-75).

2.2. Контроль качества окраски производить внешним осмотром.

Изм.	Лист	№ докум.	Подп.	Дата	КД .01. 000 ТУ	Лист 4

3. Транспортирование и хранение

3.1. Транспортирование изделий производится любым видом транспорта.

3.2. Транспортирование должно исключать поломку и повреждение, и обеспечивать сохранность изделий

3.3. Хранение изделия производится в закрытых помещениях, попадание влаги не допускается. Кратковременное хранение допускается под навесом. Попадание влаги не допускается.

Приложение:

Перечень документов, на которые даны ссылки в ТУ:

ГОСТ 427-75	Линейки измерительные, металлические
ГОСТ 4126-66	Шаблоны радиусные
ГОСТ 9.032-74	ЕСЗКС Покрытия лакокрасочные. Классификация и обозначение
ГОСТ 10503-71	Краски масляные и алкидные, готовые к применению.
ГОСТ 9109-76	Грунтовка ФЛ-03к и 25 ФЛ-03 ж ТУ.

Изм.	Лист	№ докум.	Подп.	Дата	КД .01. 000 ТУ	Лист 5

Формат	Зона	Поз.	Обозначение	Наименование	Кол.	Прим.
				Документация		
22			КД.01.000 СБ	Сборочный чертеж		
			КД.01.000 ТУ	Технические условия		
				Сборочные единицы		
11		1	КД.01.010	Клапан	1	
				Детали		
11		2	КД.01.001	Стенка короба	2	
11		3	КД.01.002	Стенка короба	2	
11		4	КД.01.003	Доска крышки	2	
11		5	КД.01.004	Брусок опорный	2	
11		6	КД.01.005	Пружина	1	
11		7	КД.01.006	Упор клапана	1	
11		8	КД.01.007	Скоба	1	
64		9	КД.01.008	Доска упорная 25×150; ℓ=750мм	4	
				Пиломатериал хвойных пород ГОСТ 8486-66		

КД.01.000

Изм. Лист № докум. Подп. Дата

Разраб. Стецурина

Провер. Магалас

Н.контр. Каротков

Утв. Лопатинкин

Головок с защитным устройством ОЗУ.

Лит. | Лист 1 | Листов 2

Проектная организация МО

Копировал 2 Формат 11

Формат	Зона	Поз.	Обозначение	Наименование	Кол.	Прим.
				Стандартные изделия		
		10		Шуруп А3×25.09.2 ГОСТ 1145-70		0,01кг
		11		Гвозди 2,5×50 ГОСТ 4028-63		0,2кг

КД.01.000

Изм. Лист № докум. Подп. Дата

Лист 2

Копировал Формат 11

КД.01.001

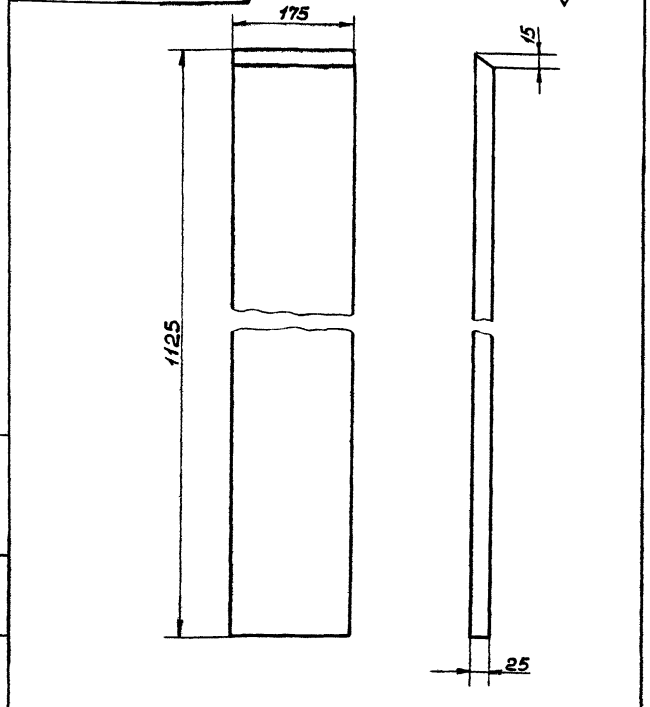

КД.01.001

Изм. Лист № докум. Подп. Дата

Разраб. Стецурина

Провер. Магалас

Т.контр.

Н.контр. Каротков

Утв. Крылова

Стенка короба

Лит. | Масса 3,0 | Масшт 1:5

Лист | Листов 1

Пиломатериал хвойных пород ГОСТ 8486-66

Проектная организация МО

Копировал Формат 11

КД.01.002

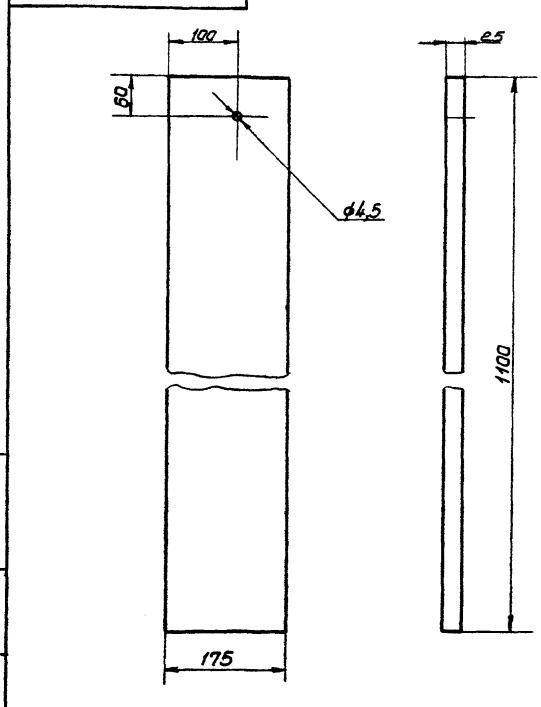

КД.01.002

Изм. Лист № докум. Подп. Дата

Разраб. Стецурина

Провер. Магалас

Т.контр.

Н.контр. Каротков

Утв. Крылова

Стенка короба

Лит. | Масса 2,9 | Масшт 1:5

Лист | Листов 1

Пиломатериал хвойных пород ГОСТ 8486-66

Проектная организация МО

Копировал 16979 07 5 Формат 11

А - А

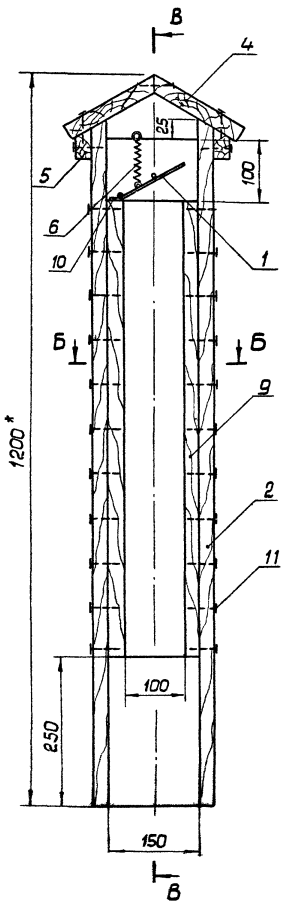

В — В

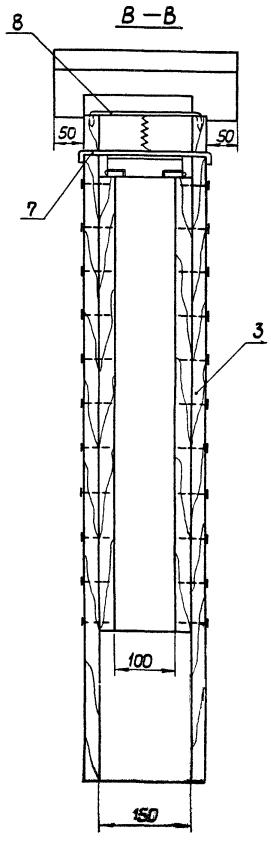

Б — Б

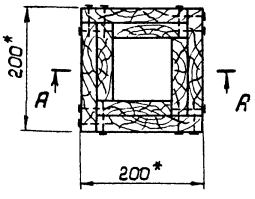

1. * Размеры для справок.

						КД. 01.000 СБ		
Изм.	Лист	N докум.	Подп.	Дата	Оголовок с защитным устройством ОЗУ сборочный чертеж	Лит	Масса	Масшт.
Разраб.		Спецурина					13,6	1:5
Провер.		Магомас				Лист	Листов 1	
Т.контр.					—	Проектная организация МО		
Н.контр.		Коротков						
Утв.		Никонов						

Копировал № 16379-07 6 Формат А2

Инв.№подл. | Подп. и дата | Взам.инв.№ | Инв.№дубл. | Подп. и дата

КД. 01. 003

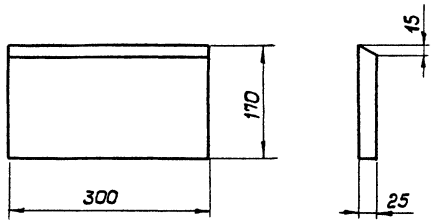

Изм.	Лист	№ докум.	Подп.	Дата
Разраб.		Стецурина		
Провер.		Магаляс		
Т.контр.				
Н.контр.		Коротков		
Утв.		Крылова		

КД. 01. 003

	Литер	Масса	Масшт.
Доска крышки		0,72	1:5
	Лист	Листов 1	
Пиломатериал хвойных пород ГОСТ 8486-66	Проектная организация МО		

Копировал

Формат А1

КД. 01. 004

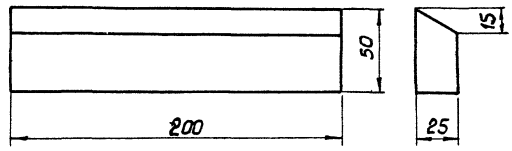

Изм.	Лист	№ докум.	Подп.	Дата
Разраб.		Стецурина		
Провер.		Магаляс		
Т.контр.				
Н.контр.		Коротков		
Утв.		Крылова		

КД. 01. 004

	Литер	Масса	Масшт.
Брусок опорный		0,15	1:2
	Лист	Листов 1	
Пиломатериал хвойных пород ГОСТ 8486-66	Проектная организация МО		

Копировал

Формат А1

КД. 01. 005

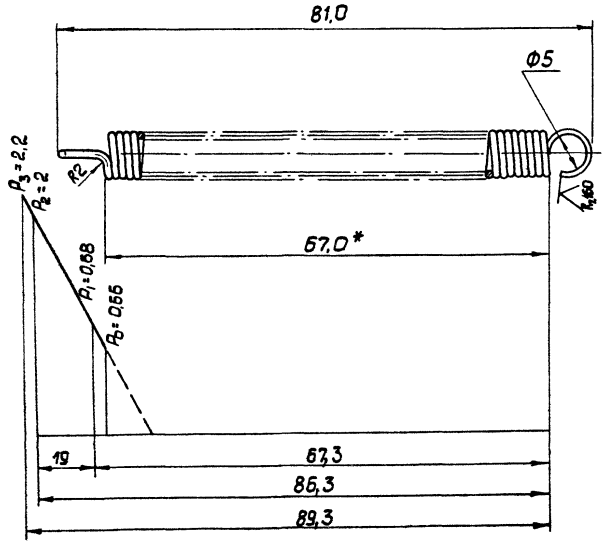

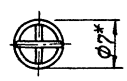

1. G = 8 000 кгс/мм²
2. L = 1308 мм
3. n = 67
4. Направление навивки - правое.
5. Усилие пружины при закрывании 2 кг.
6. Концы пружины притупить.
7. Пружина может быть принята готовая №219 ГОСТ 13766-68.
8. Предельные отклонения размеров по ±JT14/2
9. * Размеры для справок.

Изм.	Лист	№ докум.	Подп.	Дата
Разраб.		Стецурина		
Провер.		Магаляс		
Т.контр.				
Н.контр.		Коротков		
Утв.		Крылова		

КД. 01. 005

	Литер	Масса	Масшт.
Пружина		0,01	2:1
	Лист	Листов 1	
Проволока II-1,0 ГОСТ 9389-75	Проектная организация МО		

Копировал

16979-07 7

Формат А2

Инв. № подл. | Подп. и дата | Взам. инв. № | Инв. № дубл. | Подп. и дата

КД. 01. 006

$R_z 160$ √(√)

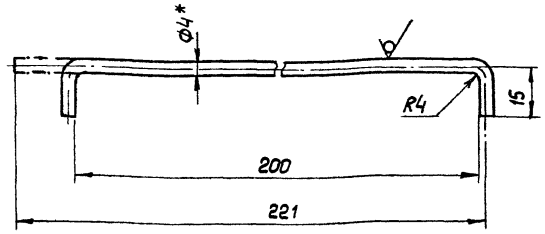

1. * Размер для справок.
2. Предельные отклонения размеров по $\pm \frac{JT14}{2}$

Изм.	Лист	№ докум.	Подп.	Дата	КД. 01. 006			
Разраб.		Стецурина			Упор клапана	Лит.	Масса	Масшт.
Провер.		Магалас					0,01	1:1
Т.контр.						Лист	Листов 1	
Н.контр.		Коротков			Проволока 4,0-Т ГОСТ 3282-74	Проектная организация МО		
Утв.		Крылова						

Копировал Формат 11

КД. 01. 007

$R_z 160$ √(√)

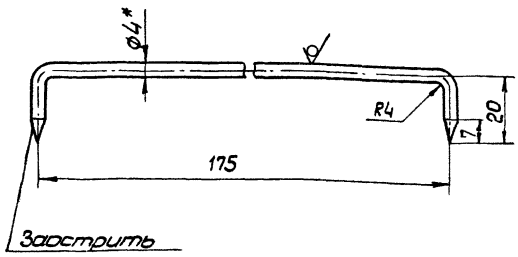

1. * Размер для справок.
2. Предельные отклонения размеров по $\pm \frac{JT14}{2}$

Изм.	Лист	№ докум.	Подп.	Дата	КД. 01. 007			
Разраб.		Стецурина			Скоба	Литер	Масса	Масшт.
Провер.		Магалас					0,01	1:1
Т.контр.						Лист	Листов 1	
Н.контр.		Коротков			Проволока 4,0-Т ГОСТ 3282-74	Проектная организация МО		
Утв.		Крылова						

Копировал Формат 11

Формат	Зона	Поз	Обозначение	Наименование	Кол.	Прим.
				Документация		
12			КД. 01.010 СБ	Сборочный чертеж		
				Детали		
12		1	КД. 01 011	Лопасть	1	
11		2	КД. 01. 012	Петля	1	
11		3	КД. 01. 013	Ось	1	
11		4	КД. 01. 014	Ушко	1	

Изм.	Лист	№ докум.	Подп.	Дата	КД. 01. 010			
Разраб.		Стецурина			Клапан	Лит.	Лист	Листов 1
Провер.		Магалас						
Н.контр.		Коротков				Проектная организация МО		
Утв.		Никонов						

КД. 01. 013

√(√)

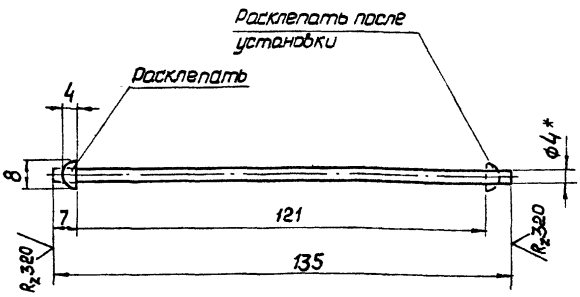

1. * Размер для справок.
2. Предельные отклонения размеров по $\pm \frac{JT14}{2}$

Изм.	Лист	№ докум.	Подп.	Дата	КД. 01. 013			
Разраб.		Стецурина			Ось	Лит.	Масса	Масшт.
Провер.		Магалас					0,02	1:1
Т.контр.						Лист	Листов 1	
Н.контр.		Коротков			Проволока 4,0-Т ГОСТ 3282-74	Проектная организация МО		
Утв.		Крылова						

Копировал 16279-07 8 Формат 11

Типовые конструкции. Серия 07.000-1у В.

КД. 01.010 СБ

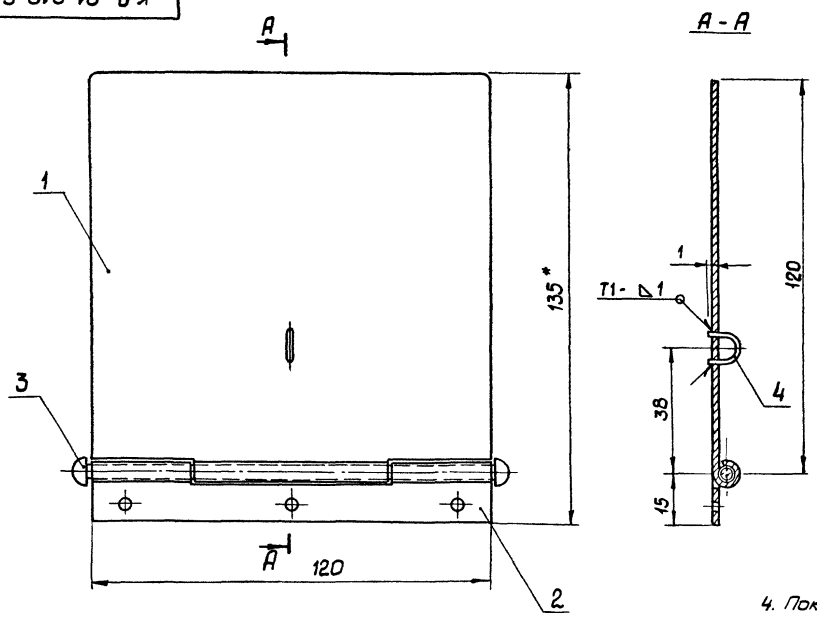

1 *Размер для справок.
2. Предельные отклонения размеров по $\pm \frac{JT14}{2}$
3. Сварной шов по ГОСТ 5264-69.
4. Покрытие краска масляная для наружных работ ГОСТ 10503-71
5. Полотно клапана (поз.1) должно свободно вращаться по оси (поз.3).

Изм	Лист	№ докум.	Подп	Дата	КД. 01. 010 СБ	Лит.	Масса	Масшт.
Разраб.		Стецурина			Клапан. Сборочный чертеж		0,17	1:1
Провер.		Магаляс				Лист	Листов 1	
Т.контр.								
Н.контр.		Коротков			—	Проектная организация МО		
Утв.		Крылова						

Копир. Формат 12

Инв. № подл. | Подп. и дата | Взам. инв. № | Инв. № дубл. | Подп. и дата

КД. 01. 011

$R_z 160$ √(√)

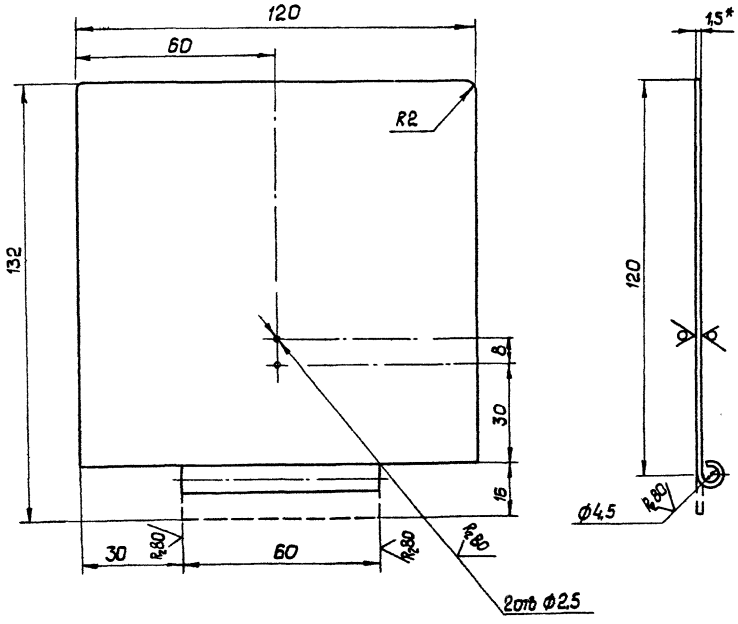

1* Размер для справок.
2. Предельные отклонения размеров: отверстий - по Н14, остальных - по $\pm \frac{JT14}{2}$

Изм	Лист	№ докум.	Подп.	Дата	КД. 01. 011	Литер	Масса	Масшт
Разраб.		Стецурина			Лопасть		0,12	1:1
Провер.		Магаляс				Лист	Листов 1	
Н.контр.		Коротков			Лист В1.5 ГОСТ 19903-74 / ⅄ НВ Ст3кп2 ГОСТ 16523-70	Проектная организация МО		
Утв.		Крылова						

Копир. Формат 12

Инв. № подл. | Подп. и дата | Взам. инв. № | Инв. № дубл. | Подп. и дата

gost.e-ecolog.ru