ТИПОВЫЕ КОНСТРУКЦИИ И ДЕТАЛИ ЗДАНИЙ И СООРУЖЕНИЙ

Серия 07-000-1у

Выпуск 5

БАК
ДЛЯ ПИТЬЕВОЙ ВОДЫ
V-0,1 м³ БВ-100

16979-05

ЦЕНА 0-91

gost.e-ecolog.ru

ЦЕНТРАЛЬНЫЙ ИНСТИТУТ ТИПОВОГО ПРОЕКТИРОВАНИЯ
ГОССТРОЯ СССР
Москва, А-445, Смольная ул., 22
Сдано в печать IX 1985г.
Заказ № 9482 Тираж 80 экз.

ТИПОВЫЕ КОНСТРУКЦИИ И ДЕТАЛИ ЗДАНИЙ И СООРУЖЕНИЙ

СЕРИЯ 07.000-1у

ВЫПУСК 5

БАК ДЛЯ ПИТЬЕВОЙ ВОДЫ

V=0,1м³ БВ-100

РАБОЧИЕ ЧЕРТЕЖИ

РАЗРАБОТАН
Проектной организацией МО
главный инженер /Гусев/
главный инженер проекта /Лопатинский/

Утвержден Госстроем СССР
и штабом ГО СССР
протокол N1 от 19.02.80
введен в действие 1.04.80
проектной организацией МО
приказ N28 от 1.03.80

Содержание альбома

Обозначение	Наименование	№ стр.
КМ. 01. 000 ТУ	Бак для воды. Технические	
	условия	3
КМ. 01. 000	Бак для воды	4
КМ. 01. 001	Бандаж	4
КМ. 01. 010	Корпус бака	4
КМ. 01. 000 СБ	Бак для воды. Сборочный	
	чертеж.	5
КМ. 01. 010 СБ	Корпус бака. Сборочный	
	чертеж.	6
КМ. 01. 011	Корпус	6
КМ. 01. 043	Ось	6
КМ. 01. 012	Штуцер	7
КМ. 01. 020	Крышка	7
КМ. 01. 020 СБ	Крышка. Сборочный чертеж	7
КМ. 01. 042	Петля	7
КМ. 01. 021	Крышка	8
КМ. 01. 022	Крышка с отверстиями	8
КМ. 01. 030	Бандаж	8
КМ. 01. 032	Ручка	8
КМ. 01. 030 СБ	Бандаж. Сборочный чертеж	9
КМ. 01. 031	Ушко правое	9
КМ. 01. 033	Ушко	10
КМ. 01. 040	Накладка	10
КМ. 01. 040 СБ	Накладка. Сборочный	
	чертеж.	10
КМ. 01. 041	Накладка	10

Министерство Обороны СССР
Проектная организация

Бак для питьевой воды
$V = 0{,}1 м^3$ БВ-100

Технические условия.

Главный инженер /Гусев/
Главный инженер проекта /Лопатинский/
Начальник 3 отдела /Никонов/
Руководитель разработки /Магаляс/

1980 г.

Вводная часть.

Настоящие технические условия распространяются на изготовление (и приемку) бака для питьевой воды, предназначенного для хранения запаса питьевой воды в убежище.

Настоящее изделие является упрощенным внутренним оборудованием убежищ ГО. Бак изготавливается из подручных материалов на промышленных предприятиях, предприятиях местной промышленности и мастерских.

1. Технические требования.

1.1. Общие требования.

1.1.1 Бак для питьевой воды должен соответствовать требованиям настоящих условий и комплекту рабочей документации, разработанной проектной организацией МО.

1.1.2. В зависимости от сроков изготовления можно допускать отступления от технических требований, не снижая технических характеристик изделия.

1.2. Технические данные.

1. Индекс изделия „БВ-100".
2. Емкость бака $V = 0{,}1 м^3$

Изм	Лист	№ докум.	Подп.	Дата	КМ. 01. 000 ТУ			
Разраб.		Стецурина			Бак для воды	Лит.	Лист 2	Листов 4
Провер.		Магаляс						
Т.контр.		Коротков			Технические условия	Проектная организация МО		
Утв.		Лопатинский						

Инв.№ подл. | Подп. и дата | Взам.инв.N | Инв.№ дубл. | Подп. и дата

Форм. 11

2. Габаритные размеры:

Высота	—	1020 мм
Диаметр	—	~500 мм
Вес	—	15,5 кг

1.3. Требования к деталям.

1.3.1. Все детали изготовить из материала, указанного на чертежах и спецификациях.

1.3.2. Изготовление элементов и деталей должно осуществляться с применением приспособлений (шаблонов, кондукторов и др.), что обеспечит необходимую точность их размеров, а также точность сборочных операций.

1.4. Требования к сварным соединениям.

1.4.1. Сварка сборочных единиц должна производиться по утвержденному в установленном порядке технологическому процессу или инструкции по технологии сварки изготовителя изделия, исходя из условий обеспечения высокого качества выполненных соединений.

1.4.2. Допускается правка сварных узлов, после чего они подвергаются дополнительному контролю для выявления трещин и отрывов швов.

1.5. Требования к механической обработке

1.5.1. Все поверхности узлов и деталей, прошедших механическую обработку, должны соответствовать чистоте, указанной на чертежах.

1.5.2. Резьба не должна иметь сорванных ниток, искаженного профиля, забоин и вырывов.

Изм	Лист	№ докум.	Подп.	Дата	КМ. 01. 000 ТУ	Лист 3

1.6. Требования к сборке.

1.6.1. Сборка должна обеспечить заданную чертежами точность и правильную геометрическую форму, как отдельных сборочных единиц, так и бака в целом.

1.6.2. Детали и узлы, поступающие на сборку, должны быть чистыми и не иметь забоин, вмятин, следов коррозии и других дефектов.

2. Методы контроля.

2.1. Все линейные размеры, а также радиусы проверяются инструментом, обеспечивающим замер размеров, указанных на чертежах (радиусомером ГОСТ 4126-66, линейкой ГОСТ 427-75.)

2.2. Отверстия под заклепочные соединения проверять на совпадение с отверстиями сопрягаемых элементов путем сборки с установкой заклепок.

3. Транспортирование и хранение.

3.1. Транспортирование изделий производится любым видом транспорта.

3.2. Транспортирование должно исключать поломку и повреждение и обеспечивать сохранность изделий.

3.3. Баки для воды должны храниться в закрытых сухих помещениях, а при транспортировке предохраняться от воздействия атмосферных осадков.

Примечание.

Перечень документов, на которые даны ссылки в ТУ. ГОСТ 427-75 линейки измерительные металлические ГОСТ 4126-66. Шаблоны радиусные.

Изм	Лист	№ докум.	Подп.	Дата	КМ. 01. 000 ТУ	Лист 4

Формат	Зона	Поз.	Обозначение	Наименование	Кол.	Прим.
				Документация		
11			КМ. 01. 000 ТУ	Технические условия		
22			КМ. 01. 000 СБ	Сборочный чертеж		
				Сборочные единицы		
11		1	КМ. 01. 010	Корпус бака	1	
11		2	КМ. 01. 020	Крышка	1	
11		3	КМ. 01. 030	Бандаж	1	
11		4	КМ. 01. 040	Накладка	1	
				Детали		
11		5	КМ. 01. 001	Бандаж	1	
Б4		6	КМ. 01. 002	Дно Лист В2 ГОСТ 19904-74 Ст3кп2 ГОСТ 14918-79		
				ф 414 СМ7	1	2,0 кг
				Стандартные изделия		
		7		Кран водоразборный ду 15 ГОСТ 20275-74	1	
		8		Муфта короткая 15 ГОСТ 8954-75	1	

Изм.	Лист	№ докум.	Подп.	Дата	КМ. 01. 000			
Разраб.		Стецурина			Бак для воды	Лит	Лист 1	Листов 2
Провер.		Магаляс				Проектная организация МО		
Н. контр.		Коротков						
Утв.		Крылова						

Копировал | Формат 11

Формат	Зона	Поз.	Обозначение	Наименование	Кол.	Прим.
		9		Заклепка 3х10. 0101 ГОСТ 10299-68	3	

Инв. № подл. | Подп. и дата | Взам. инв. № | Инв. № дубл. | Подп. и дата

Изм.	Лист	№ докум.	Подп.	Дата	КМ. 01. 000	Лист 2

Копировал | Формат 11

КМ. 01. 001

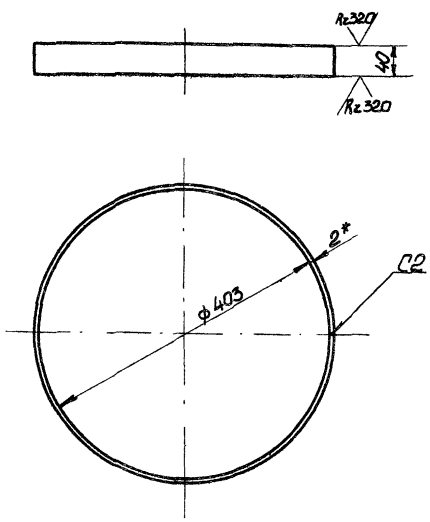

1. * Размер для справок.
2. Предельные отклонения размеров: отверстий - по H14, остальных - по $\pm \frac{IT14}{2}$
3. Сварной шов по ГОСТ 5264-69.

Изм.	Лист	№ докум.	Подп.	Дата	КМ. 01. 001			
Разраб.		Стецурина			Бандаж	Лит	Масса 0,78	Масшт. 1:5
Провер.		Магаляс				Лист	Листов 1	
Т. контр.						Проектная организация МО		
Н. контр.		Коротков			Лист В2 ГОСТ 19904-74 Ст3кп2 ГОСТ 14918-79			
Утв.		Крылова						

Копировал | Формат 11

Формат	Зона	Поз.	Обозначение	Наименование	Кол.	Прим.
				Документация		
12			КМ. 01. 010 СБ	Сборочный чертеж		
				Детали		
12		1	КМ. 01. 011	Корпус	1	
11		2	КМ. 01. 012	Штуцер	1	

Инв. № подл. | Подп. и дата | Взам. инв. № | Инв. № дубл. | Подп. и дата

Изм.	Лист	№ докум.	Подп.	Дата	КМ. 01. 010			
Разраб.		Стецурина			Корпус бака	Лит	Лист 1	Листов 1
Провер.		Магаляс				Проектная организация МО		
Н. контр.		Коротков						
Утв.		Крылова						

16979-05 5 Копировал | Формат 11

КМ. 01. 012

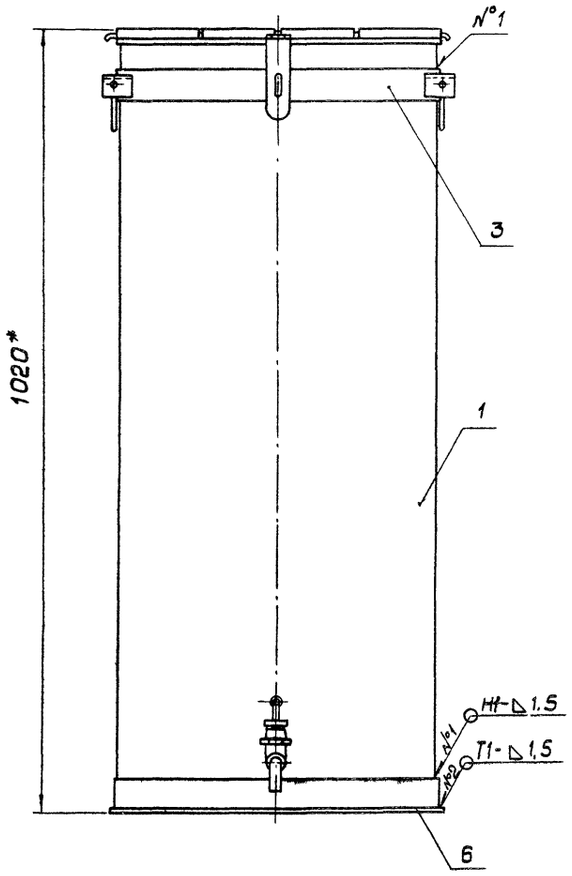

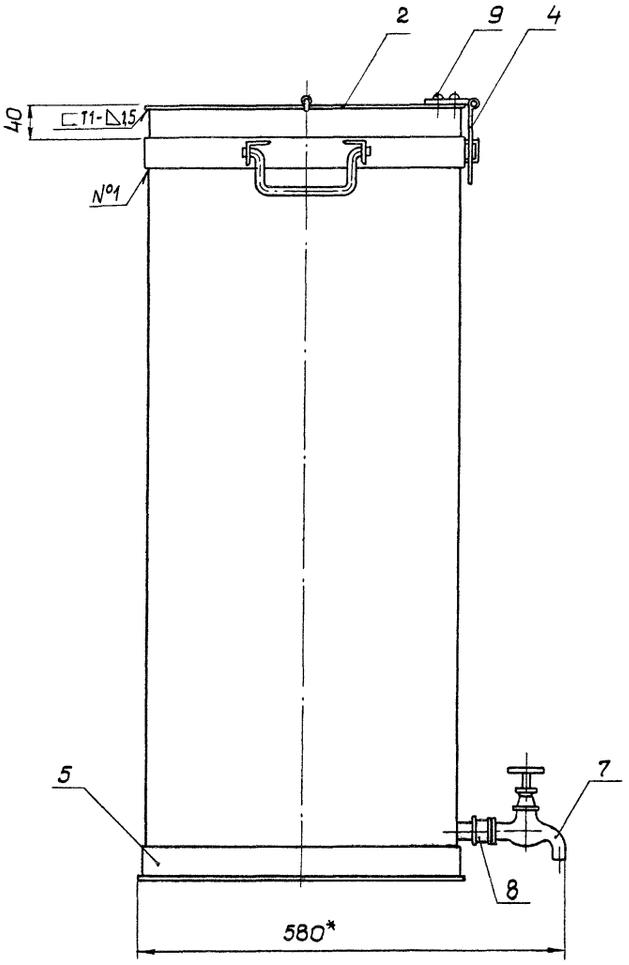

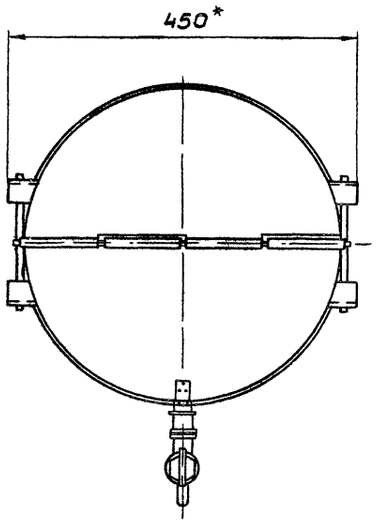

1. * Размеры для справок.
2. Сварные швы по ГОСТ 5264-69.

					КМ. 01. 000 СБ		
Изм.	Лист	№ докум.	Подп.	Дата	Бак для воды. Сборочный чертеж	Лит.	Масса 15,58 / Масштаб 1:5
Разраб.		Стецурина				Лист	Листов 1
Провер.		Магалис					
Т.контр.							
Н.контр.		Коротков			—	Проектная организация МО	
Утв.		Крылова					

Копировал 21 | 16979-05 6 | Формат А2

КМ. 01. 010СБ

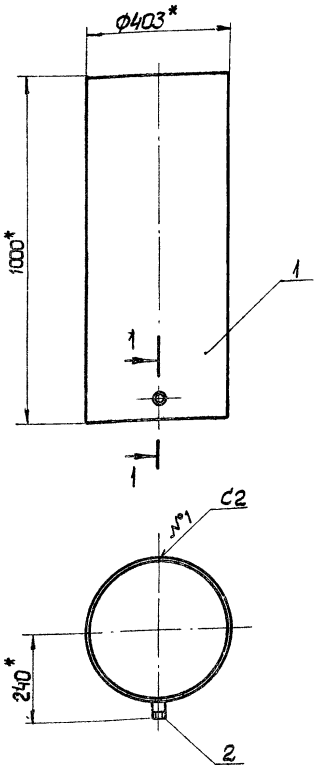

1-1
М1:1

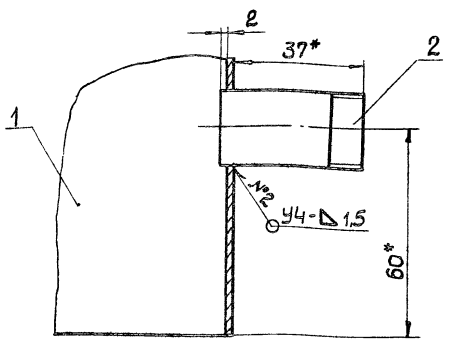

1. * размеры для справок.
2. Предельные отклонения размеров: по ± JT14/2
3. Сварной шов №1 по ГОСТ 5264-69; №2 - по ГОСТ 16037-70.

					КМ.01.010СБ			
Изм.	Лист	№ докум.	Подп.	Дата	Корпус бака. Сборочный чертеж	Литер	Масса	Масшт.
Разраб.		Стецурина					12,65	1:10
Провер.		Магаляс				Лист	Листов 1	
Т.контр.								
Н.контр.		Коротков				Проектная организация МО		
Утв.		Крылова						

Формат А2

КМ. 01. 011

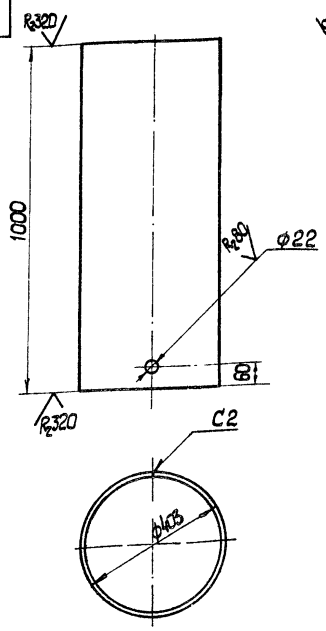

1. Предельные отклонения размеров: отверстий - по H14, остальных - по JT14/2
2. Сварной шов по ГОСТ 5264-69.

					КМ.01.011			
Изм.	Лист	№ докум.	Подп.	Дата	Корпус	Литер	Масса	Масшт.
Разраб.		Стецурина					12,5	1:10
Провер.		Магаляс				Лист	Листов 1	
Т.контр.								
Н.контр.		Коротков			Лист В1.6 ГОСТ 19904-74	Проектная организация МО		
Утв.		Крылова			Ст3кп2 ГОСТ 14918-79			

Формат А1

КМ. 01. 043

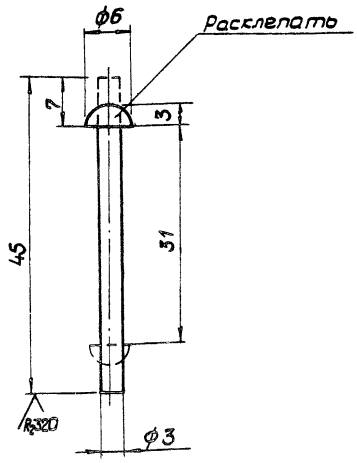

1. * размер для справок.
2. Предельные отклонения размеров: Валов - по h.14, остальных - по ± JT14/2

					КМ.01.043			
Изм.	Лист	№ докум.	Подп.	Дата	Ось	Литер	Масса	Масшт.
Разраб.		Стецурина					0,002	2:1
Провер.		Магаляс				Лист	Листов 1	
Т.контр.								
Н.контр.		Коротков			Круг В3 ГОСТ 2590-71	Проектная организация МО		
Утв.		Крылова			В Ст3кп2 ГОСТ 535-79			

Инв.№ подл. | Подп. и дата | Взам. инв.№ | Инв.№ дубл. | Подп. и дата

Формат А1

КМ. 01. 012

$\sqrt{}$

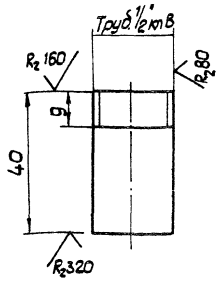

Предельные отклонения размеров - $\pm \frac{JT14}{2}$

Изм.	Лист	№ докум.	Подп.	Дата
Разраб.		Стецурина		
Провер.		Магалас		
Т. контр.				
Н. контр.		Коротков		
Утв.		Крылова		

Копир.

КМ. 01. 012

Штуцер

Лит.	Масса	Масшт.
	0,05	1:1
Лист	Листов 1	

Труба Ц-Р-15×2,5 ГОСТ 3262-75

Проектная организация МО

Формат А1

Формат	Зона	Поз.	Обозначение	Наименование	Кол.	Прим.
				Документация		
12			КМ. 01. 020 СБ	Сборочный чертеж		
				Детали		
11		1	КМ. 01. 021	Крышка	1	
11		2	КМ. 01. 022	Крышка с отверстиями	1	
64		3	КМ. 01. 023	Ось		
				Проволока ф 3 мм ГОСТ 3282-74		
				$\ell = 450$	1	0,02 кг

Инв. № подл. | Подп. и дата | Взам. инв. № | Инв. № дубл. | Подп. и дата

Изм.	Лист	№ докум.	Подп.	Дата
Разраб.		Стецурина		
Провер.		Магалас		
Н. контр.		Коротков		
Утв.		Крылова		

Коп.

КМ. 01. 020

Крышка

Лит.	Лист	Листов
		1

Проектная организация МО

Формат А1

КМ. 01. 020СБ

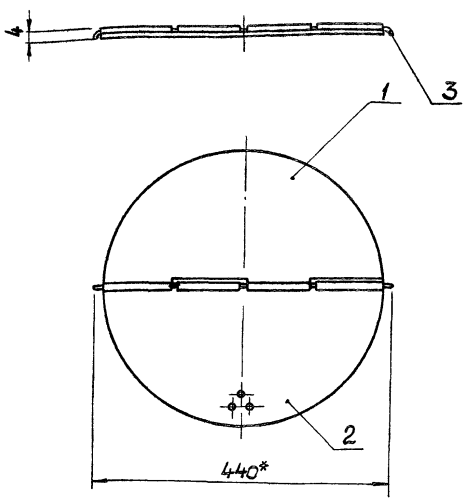

1. * Размер для справок.
2. Предельные отклонения размеров - $\pm \frac{JT14}{2}$.
3. Крышка соединяется осью поз. 3. Концы оси отгибаются после установки.

Изм.	Лист	№ докум.	Подп.	Дата
Разраб.		Стецурина		
Провер.		Магалас		
Т. контр.				
Н. контр.		Коротков		
Утв.		Крылова		

Копир.

КМ. 01. 020 СБ.

Крышка

Сборочный чертеж.

Лит.	Масса	М-б
	1,66	1:5
Лист	Листов 1	

Проектная организация МО

Формат А1

КМ. 01. 042

$R_2 80$ $\sqrt{}$ $(\sqrt{})$

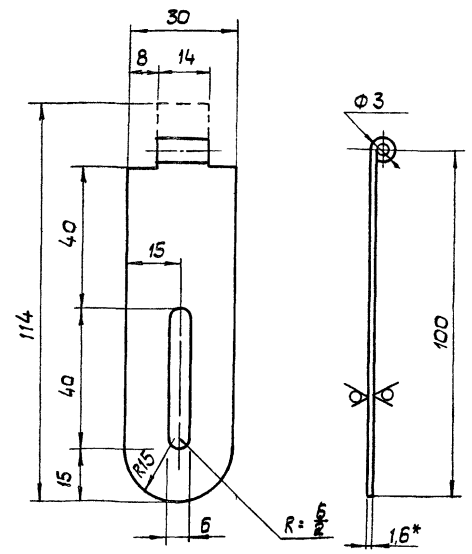

1. * Размеры для справок.
2. Предельные отклонения размеров: отверстий - по H14, остальных - по $\pm \frac{JT14}{2}$.

Инв. № подл. | Подп. и дата | Взам. инв. № | Инв. № дубл. | Подп. и дата

Изм.	Лист	№ докум.	Подп.	Дата
Разраб.		Стецурина		
Провер.		Магалас		
Т. контр.				
Н. контр.		Коротков		
Утв.		Крылова		

Коп.

КМ. 01. 042

Петля

Лист	Масса	Масшт.
	0,04	1:1
Лист	Листов 1	

Лист В1,6 ГОСТ 19904-74
N НВ ст 3кп2 ГОСТ 14918-79

Проектная организация МО

Формат А1

КМ. 01. 021

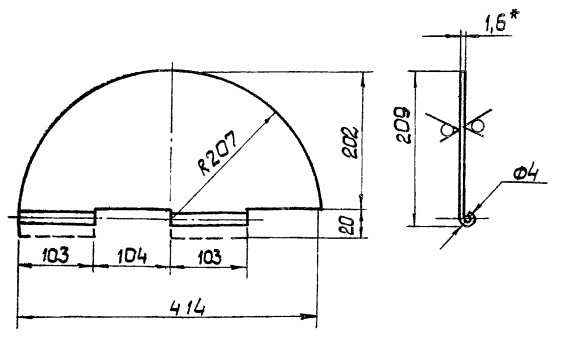

1 *Размер для справок.

2. Предельные отклонения размеров по $\pm \frac{IT14}{2}$

Изм.	Лист	№ докум.	Подп.	Дата
Разраб.		Стецурина		
Провер.		Магиляс		
Т. контр.				
Н. контр.		Коротков		
Утв.		Крылова		

КМ. 01. 021

Крышка

Литера	Масса	Масшт.
	0.82	1:5
Лист	Листов 1	

Лист В1,6 ГОСТ 19904-74 IV НВ ст3кп2 ГОСТ 14918-79

Проектная организация МО

Кап.

Формат А1

КМ. 01. 022

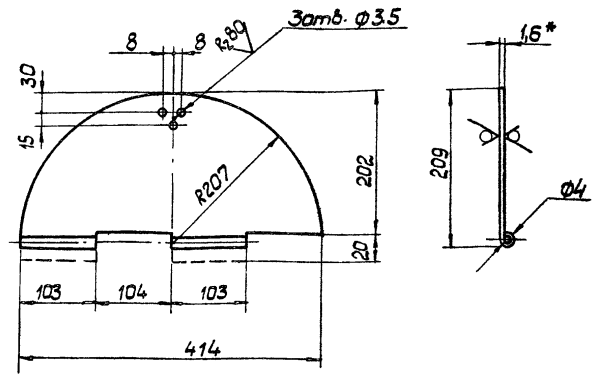

1. * Размер для справок.

2. Предельные отклонения размеров: отверстий - по H14, остальных - по $\pm \frac{IT14}{2}$

Изм.	Лист	№ докум.	Подп.	Дата
Разраб.		Стецурина		
Провер.		Магиляс		
Т. контр.				
Н. контр.		Коротков		
Утв.		Крылова		

КМ. 01. 022

Крышка с отверстиями

Литера	Масса	Масшт.
	0.82	1:5
Лист	Листов 1	

Лист В1,6 ГОСТ 19904-74 IV НВ ст3кп2 ГОСТ 14918-79

Проектная организация МО

Кап.

Формат А1

Формат	Зона	Поз.	Обозначение	Наименование	Кол.	Прим.
				Документация		
12			КМ. 01. 030 СБ	Сборочный чертеж		
				Детали		
11		1	КМ. 01. 001	Бандаж	1	
12		2	КМ. 01. 031	Ушко правое	2	
		3	-01	Ушко левое	2	
11		4	КМ. 01. 032	Ручка	2	
11		5	КМ. 01. 033	Ушко	1	

Изм.	Лист	№ докум.	Подп.	Дата
Разраб.		Стецурина		
Провер.		Магиляс		
Н. контр.		Коротков		
Утв.		Крылова		

КМ. 01. 030

Бандаж

Лит	Лист	Листов
		1

Проектная организация МО

Кап.

Формат А1

КМ. 01. 032

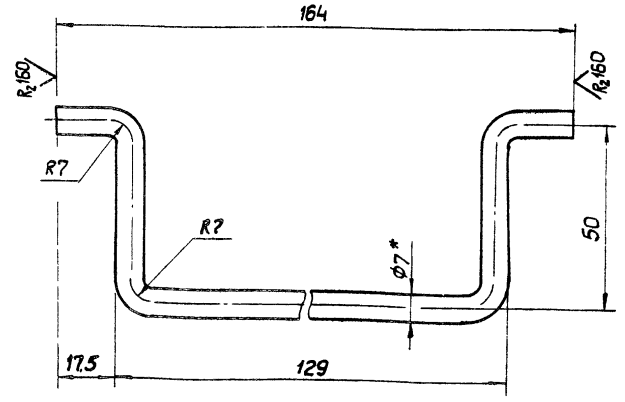

1. * Размер для справок.

2. Предельные отклонения размеров по $\pm \frac{IT14}{2}$

Изм.	Лист	№ докум.	Подп.	Дата
Разраб.		Стецурина		
Провер.		Магиляс		
Т. контр.				
Н. контр.		Коротков		
Утв.		Крылова		

КМ. 01. 032

Ручка

Литера	Масса	Масшт.
	0.07	1:1
Лист	Листов 1	

Круг В7 ГОСТ 2590-71 / В Ст3 кп2 ГОСТ 535-79

Проектная организация МО

Кап.

16979-05 9

Формат А1

Инв. № подл. | Подп. и дата | Взам. инв. № | Инв. № дубл. | Подп. и дата

КМ. 01. 030 СБ



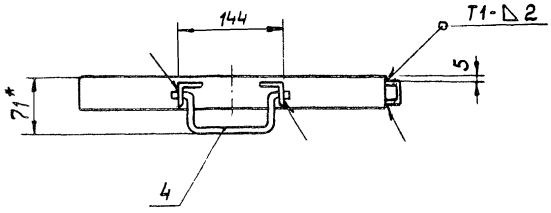

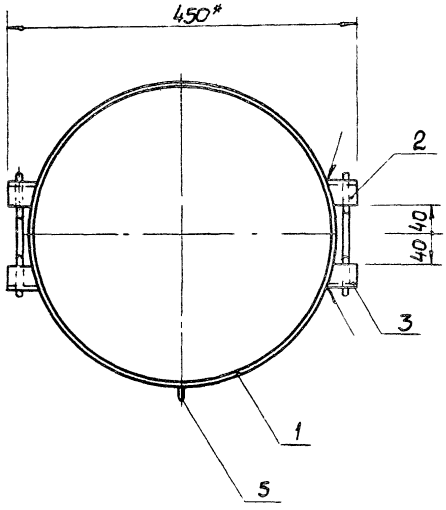

1. * Размеры для справок.
2. Предельные отклонения размеров $\pm \frac{JT14}{2}$
3. Сварные швы по ГОСТ 5264-69.

					КМ. 01. 030 СБ	
Изм.	Лист	№ докум.	Подп.	Дата	Бандаж. Сборочный чертеж	Лит. / Масса / Масшт.
Разраб.		Стецурина				1.21 / 1:5
Провер.		Магалас				Лист / Листов 1
Т. контр.						Проектная организация МО
Н. контр.		Коротков				
Утв.		Крылова				

Копир 21 Формат 12

КМ. 01. 031

√ (√)

КМ. 01. 031

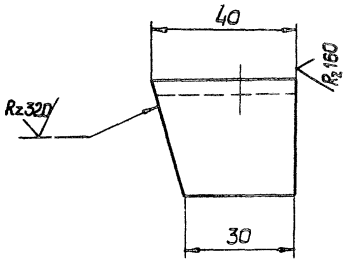

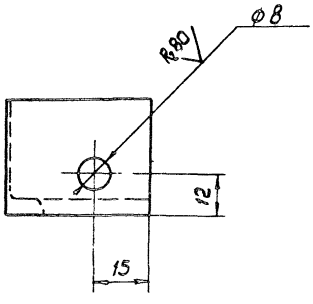

КМ. 01. 031 - 01

Зеркальное отражение остальное см. КМ. 01. 031

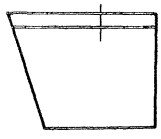

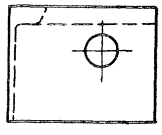

Предельные отклонения размеров: отверстий - по H14, остальных - по $\pm \frac{JT14}{2}$

					КМ. 01. 031	
Изм.	Лист	№ докум.	Подп.	Дата	Ушко правое	Литер / Масса / Масшт.
Разраб.		Стецурина				0,07 / 1:1
Провер.		Магалас				Лист / Листов 1
Т. контр.					Уго- Б-32×32×4 ГОСТ 8509-72	Проектная организация МО
Н. контр.		Коротков			Лак В С13 кл 2 ГОСТ 535-79	
Утв.		Крылова				

Копир 21 16979-05 10 Формат 12

КМ.01.033

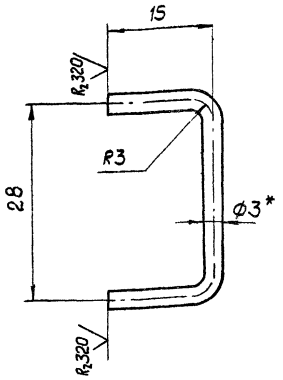

1. *Размер для справок.
2. Предельные отклонения размеров по $\pm \frac{JT14}{2}$

Изм.	Лист	№докум.	Подп.	Дата
Разраб.		Стецурина		
Провер.		Магаляс		
Т.контр.				
Н.контр.		Коротков		
Утв.		Крылова		

КМ.01.033

Ушко

Литер	Масса	Масшт.
	0,01	2:1

Лист | Листов 1

Проволока Ф3мм ГОСТ 3282-74

Проектная организация МО

Копир. | Формат 11

Формат	Зона	Поз.	Обозначение	Наименование	Кол.	Прим.
				Документация		
11			КМ.01.040 СБ	Сборочный чертеж		
				Детали		
11		1	КМ.01.041	Накладка	1	
11		2	КМ.01.042	Петля	1	
11		3	КМ.01.043	Ось	1	

Инв.№подл. | Подп. и дата | Взам.инв.N | Инв.№дубл. | Подп. и дата

Изм.	Лист	№докум.	Подп.	Дата
Разраб.		Стецурина		
Провер.		Магаляс		
Н.контр.		Коротков		
Утв.		Крылова		

КМ.01.040

Накладка

Лит.	Лист	Листов
		1

Проектная организация МО

Копир. | Формат 11

КМ.01.040СБ

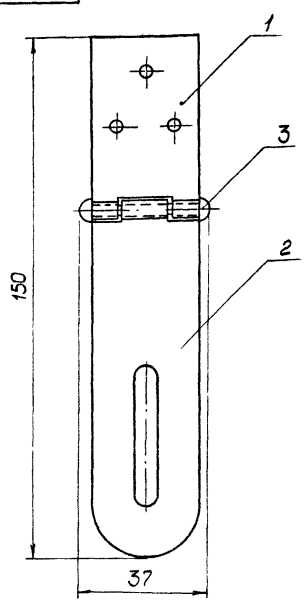

1. Размеры для справок.
2. Предельные отклонения размеров по $\pm \frac{JT14}{2}$
3. Ось поз 3 расклепать после установки.

Изм.	Лист	№докум.	Подп.	Дата
Разраб.		Стецурина		
Провер.		Магаляс		
Т.контр.				
Н.контр.		Коротков		
Утв.		Крылова		

КМ.01.040СБ

Накладка. Сборочный чертеж

Лит.	Масса	Масшт.
	0,6	1:1

Лист | Листов 1

Проектная организация МО

Копир. | Формат 11

КМ.01.041

$R_2$80

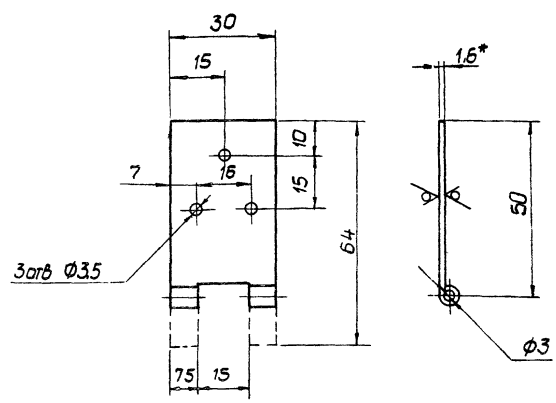

1. *Размер для справок
2. Предельные отклонения размеров отверстий - по Н14, остальных - по $\pm \frac{JT14}{2}$

Изм.	Лист	№докум.	Подп.	Дата
Разраб.		Стецурина		
Провер.		Магаляс		
Т.контр.				
Н.контр.		Коротков		
Утв.		Крылова		

КМ.01.041

Накладка

Лит.	Масса	Масшт.
	0,02	1:1

Лист | Листов 1

Лист В1,6ГОСТ 19904-74 IVНВст3кп2ГОСТ14918-79

Проектная организация МО

Копир. | Формат 11

16979 05 (-1)

gost.e-ecolog.ru