Серия 07.904.3

Типовая проектная документация
защитных сооружений гражданской обороны

Серия 07.904-3

Люк-вставка
ЛВ-2; ЛВ-3; ЛВ-4; ЛВ-6; ЛВ-8; ЛВ-10; ЛВ-2-6; ЛВ-3-6; ЛВ-4-7; ЛВ-6-8; ЛВ-8-10; ЛВ-10-8

Рабочие чертежи

gost.e-ecolog.ru

пров. [illegible] 2.8.89 г. Кот. [illegible]

Серия 07.904-3

Типовая проектная документация
защитных сооружений гражданской обороны

Серия 07.904-3

Люк-вставка
ЛВ-2; ЛВ-3; ЛВ-4;
ЛВ-6; ЛВ-8; ЛВ-10;
ЛВ-2-6; ЛВ-3-6; ЛВ-4-7;
ЛВ-6-8; ЛВ-8-10; ЛВ-10-8

Разработан
институтом Моспромпроект
Главный инженер
института подпись /Козлов/
Главный инженер
проекта подпись /Черкасова/

Утвержден
11 Управлением Г.О. СССР
письмо от 5 июля 1984 г.
N 235/11/1872
Введен в действие
институтом Моспромпроект
приказ N 96 от 11.07.84.

Содержание альбома

Обозначение	Наименование	NN стр
1-84.00.000 СБ	Люк-вставка ЛВ-2-6; ЛВ-3-6;	3
	ЛВ-4-7; ЛВ-6-8; ЛВ-8-10; ЛВ-10-8	
	Сборочный чертеж	
1-84.00.000	Люк-вставка ЛВ-2-6; ЛВ-3-6;	
	ЛВ-4-7; ЛВ-6-8; ЛВ-8-10; ЛВ-10-8	
	Лист 1	
1-84.00.000	Лист 2	
1-84.00.000	Лист 3	4
1-84.00.000	Лист 4	
1-84.00.000	Лист 5	
1-84.00.000	Лист 6	
1-84.01.000 СБ	Тройник. Сборочный чертеж	5
1-84.01.000	Тройник. Лист 1	
1-84.01.000	Лист 2	
1-84.01.000	Лист 3	6
1-84.01.000	Лист 4	
1-84.01.000	Лист 5	
1-84.01.000	Лист 6	
1-84.00.001	Прокладка	7
1-84.01.001	Труба	
1-84.01.002	Труба	
1-84.01.003	фланец	
1-84.02.000 СБ	Крышка. Сборочный чертеж	8
1-84.02.000	Лист 1	
1-84.02.000	Лист 2	
1-84.02.000	Лист 3	
1-84.02.002	Ручка	9
1-84.02.001	Диск	
1-84.02.000	Лист 4	
1-84.02.000	Лист 5	
2-84.00.000СБ	Люк-вставка ЛВ-2; ЛВ-3;	10
	ЛВ-4; ЛВ-6; ЛВ-8; ЛВ-10	
	Сборочный чертеж	
2-84.00.000	Люк-вставка ЛВ-2; ЛВ-3;	
	ЛВ-4; ЛВ-6; ЛВ-8; ЛВ-10	
	Лист 1	
2-84.00.000	Лист 2	
2-84.00.000	Лист 3	11
2-84.00.000	Лист 4	
2-84.00.000	Лист 5	
2-84.00.000	Лист 6	
2-84.01.000 СБ	Тройник. Сборочный чертеж	12
2-84.01.000	Тройник. Лист 1	
2-84.01.000	Лист 2	
2-84.01.000	Лист 3	13
2-84.01.000	Лист 4	
2-84.01.000	Лист 5	
2-84.01.000	Лист 6	
2-84.00.001	Прокладка	14
2-84.01.001	Труба	
2-84.01.002	Труба	
2-84.01.003	фланец	
2-84.02.000 СБ	Крышка. Сборочный чертеж	15
2-84.02.001	Диск	
2-84.02.002	Ручка	
2-84.02.000	Крышка	
2-84.02.001	Лист 2	16
2-84.02.001	Лист 3	
2-84.02.001	Лист 4	
2-84.02.001	Лист 5	

Инв.№подл. | Подп. и дата | Взам. инв.№ | Инв.№дубл. | Подп. и дата

Серия 07-904-3

Формат	Зона	Поз.	Обозначение	Наименование	Кол.	Примечание
				1-84.00.000-01		
				Сборочные единицы		
А3		1	1-84.01.000-01	Тройник	1	
А4		2	1-84.02.000-01	Крышка	1	
				Детали		
А4		3	1-84.00.001-01	Прокладка	1	
				Стандартные изделия		
		4		Болт М8×6q×30.58.01 ГОСТ 7798-70	8	
		5		Гайка М8-7Н.5.01 ГОСТ 5915-70	8	
		6		Шайба 8.02.01 ГОСТ 11371-78	8	

Инв. N подл. | Подп. и дата | Взам. инв. N | Инв. N дубл. | Подп. и дата

Изм.	Лист	N докум.	Подп.	Дата	1-84.00.000	Лист 2

формат А4

Формат	Зона	Поз.	Обозначение	Наименование	Кол.	Примечание
				Документация		
А3			1-84.00.000 СБ	Сборочный чертеж		
			Переменные данные для исполнений			
				1-84.00.000		
				Сборочные единицы		
А3		1	1-84.01.000	Тройник	1	
А4		2	1-84.02.000	Крышка	1	
				Детали		
А4		3	1-84.00.001	Прокладка	1	
				Стандартные изделия		
		4		Болт М8×6q×30.58.01 ГОСТ 7798-70	6	
		5		Гайка М8-7Н.5.01 ГОСТ 5915-70	6	
		6		Шайба 8.02.01 ГОСТ 11371-78	6	

Инв. N подл. | Подп. и дата | Взам. инв. N | Инв. N дубл. | Подп. и дата

Изм.	Лист	N докум.	Подп.	Дата	1-84.00.000			
Разраб.		Андреева	Подп.		Люк-вставка ЛВ-2-6; ЛВ-3-6; ЛВ-4-7; ЛВ-6-8; ЛВ-8-10; ЛВ-10-8	Лит.	Лист 1	Листов
Пров.		Ухорская	"			Глав АПУ Мосгорисполкома МОСПРОМПРОЕКТ Мастерская N 6		
Гл. инж. пр.		Черкасова	"					
Н. контр.		Рачкова	"					

формат А4

1-84.00.000 СБ

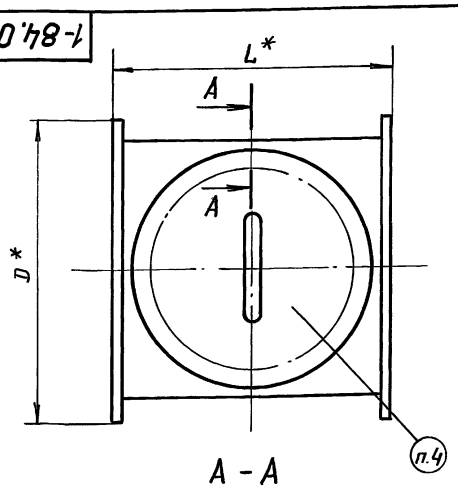

А - А

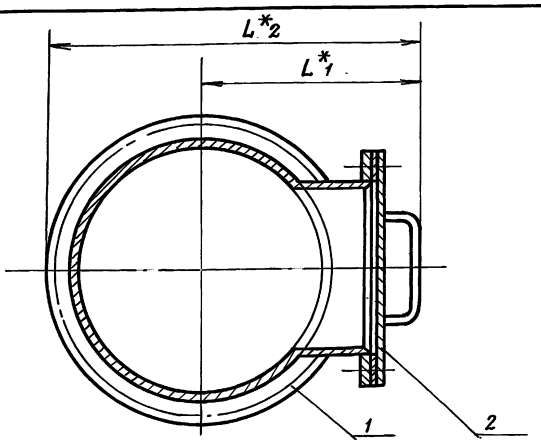

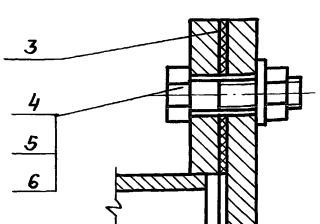

Обозначение	Размеры в мм L	L1	L2	D	Масса в кг
1-84.00.000	300	238	380	285	20.6
-01	360	288	502	428	32.8
-02	460	338	603	530	55.1
-03	540	440	802	725	99.8
-04	670	572	1064	985	218.6
-05		692	1307	1230	190.6

1. * Размеры габаритные.
2. При наличии на монтаже гермоклапанов с уменьшенным диаметром отверстий под фланцевые болты монтаж производить с применением нестандартных увеличенных шайб.
3. Наружную и внутреннюю поверхности красить за 2 раза эмалью КО-88 ГОСТ 15081-78 серебристого цвета.
4. Маркировка: прикрепить табличку по ГОСТ 12969-67 и ГОСТ 12971-67 с указанием: товарного знака завода; условного обозначения изделия; даты выпуска (месяц, год).

Изм.	Лист	N докум.	Подп.	Дата	1-84.00.000 СБ			
Разраб.		Андреева	Подп.		Люк-вставка ЛВ-2-6; ЛВ-3-6; ЛВ-4-7; ЛВ-6-8; ЛВ-8-10; ЛВ-10-8. Сборочный чертеж	Лит.	Масса	Масшт.
Пров.		Ухорская	"			Лист	Листов 1	
Гл. инж. пр.		Черкасова	"			Глав АПУ Мосгорисполкома МОСПРОМПРОЕКТ Мастерская N 6		
Н. контр.		Рачкова	"					
Гл. констр.		Григорьев	"					
Гл. спец.		Бычков	"					
Нач. маст.		Грибков	"					

Инв. N подл. | Подп. и дата | Взам. инв. N | Инв. N дубл. | Подп. и дата

пров. 2.8.89 г. Кон. Скирманов

20116 4 формат А3

Серия 07-904-3

Формат	Зона	Поз.	Обозначение	Наименование	Кол.	Примечание
				1-84.00.000-05		
				Сборочные единицы		
А3		1	1-84.01.000-05	Тройник	1	
А4		2	1-84.02.000-04	Крышка	1	
				Детали		
А4		3	1-84.00.001-04	Прокладка	1	
				Стандартные изделия		
		4		Болт М8-6q×40.58.01		
				ГОСТ 7798-70	12	
		5		Гайка М8-7Н.5.01		
				ГОСТ 5915-70	12	
		6		Шайба 8.02.01		
				ГОСТ 11371-78	12	

Подп. и дата | Инв. N дубл. | Взам. инв. N | Подп. и дата | Инв. N подл.

Изм. | Лист | N докум. | Подп. | Дата

1-84.00.000

Лист 6

формат А4

Формат	Зона	Поз.	Обозначение	Наименование	Кол.	Примечание
				1-84.00.000-04		
				Сборочные единицы		
А3		1	1-84.01.000-04	Тройник	1	
А4		2	1-84.02.000-04	Крышка	1	
				Детали		
А4		3	1-84.00.001-04	Прокладка	1	
				Стандартные изделия		
		4		Болт М8-6q×40.58.01		
				ГОСТ 7798-70	12	
		5		Гайка М8-7Н.5.01		
				ГОСТ 5915-70	12	
		6		Шайба 8.02.01		
				ГОСТ 11371-78	12	

Подп. и дата | Инв. N дубл. | Взам. инв. N | Подп. и дата | Инв. N подл.

Изм. | Лист | N докум. | Подп. | Дата

1-84.00.000

Лист 5

формат А4

Формат	Зона	Поз.	Обозначение	Наименование	Кол.	Примечание
				1-84.00.000-03		
				Сборочные единицы		
А3		1	1-84.01.000-03	Тройник	1	
А4		2	1-84.02.000-03	Крышка	1	
				Детали		
А4		3	1-84.00.001-03	Прокладка	1	
				Стандартные изделия		
		4		Болт М8-6q×35.58.01		
				ГОСТ 7798-70	8	
		5		Гайка М8-7Н.5.01		
				ГОСТ 5915-70	8	
		6		Шайба 8.02.01		
				ГОСТ 11371-78	8	

Подп. и дата | Инв. N дубл. | Взам. инв. N | Подп. и дата | Инв. N подл.

Изм. | Лист | N докум. | Подп. | Дата

1-84.00.000

Лист 4

Пров. Шаля 4.9.89 г. Кон. Скирмакова

формат А4

Формат	Зона	Поз.	Обозначение	Наименование	Кол.	Примечание
				1-84.00.000-02		
				Сборочные единицы		
А3		1	1-84.01.000-02	Тройник	1	
А4		2	1-84.02.000-02	Крышка	1	
				Детали		
А4		3	1-84.00.001-02	Прокладка	1	
				Стандартные изделия		
		4		Болт М8-6q×30.58.01		
				ГОСТ 7798-70	8	
		5		Гайка М8-7Н.5.01		
				ГОСТ 5915-70	8	
		6		Шайба 8.02.01		
				ГОСТ 11371-78	8	

Подп. и дата | Инв. N дубл. | Взам. инв. N | Подп. и дата | Инв. N подл.

Изм. | Лист | N докум. | Подп. | Дата

1-84.00.000

Лист 3

20116 5

формат А4

Серия 07-904-3

Формат	Зона	Поз.	Обозначение	Наименование	Кол.	Примечание
				1-84.01.000-01		
				Детали		
А4		1	1-84.01.001-01	Труба	1	
А4		2	1-84.01.002-01	Труба	1	
А4		3	1-84.01.003-06	фланец	1	
А4		4	1-84.01.003-10	фланец	2	

Инв.№ подл. | Подп. и дата | Взам. инв.№ | Инв.№ дубл. | Подп. и дата

Изм.	Лист	N докум.	Подп.	Дата

1-84.01.000 Лист 2

формат А4

Формат	Зона	Поз.	Обозначение	Наименование	Кол.	Примечание
				Документация		
А3			1-84.01.000 СБ	Сборочный чертеж		
			Переменные данные	для исполнений		
				1-84.01.000		
				Детали		
А4		1	1-84.01.001	Труба	1	
А4		2	1-84.01.002	Труба	1	
А4		3	1-84.01.003	фланец	1	
А4		4	1-84.01.003-09	фланец	2	

Инв.№ подл. | Подп. и дата | Взам. инв.№ | Инв.№ дубл. | Подп. и дата

Изм.	Лист	N докум.	Подп.	Дата
Разраб.		Андреева	Подп.	
Пров.		Ухорская	"	
Гл.инж.пр.		Черкасова	"	
Н.контр.		Рачкова		

1-84.01.000

Тройник

Лит. | Лист 1 | Листов

ГлавАПУ Мосгорисполкома Моспромпроект мастерская №6

формат А4

1-84.01.000СБ

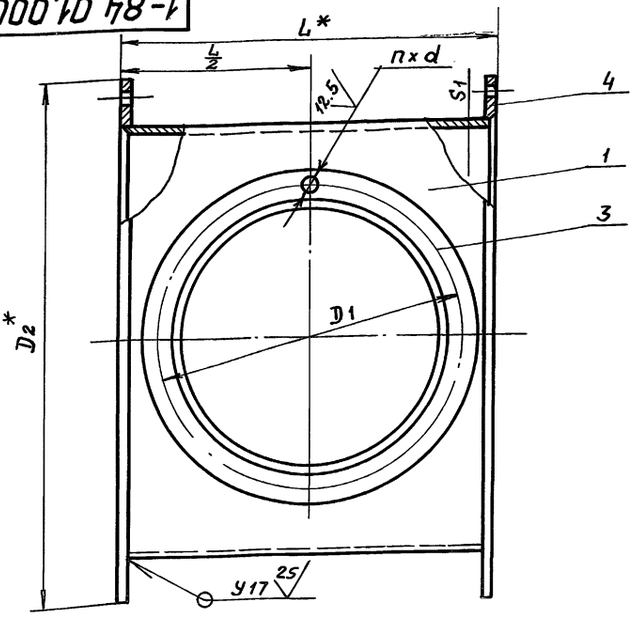

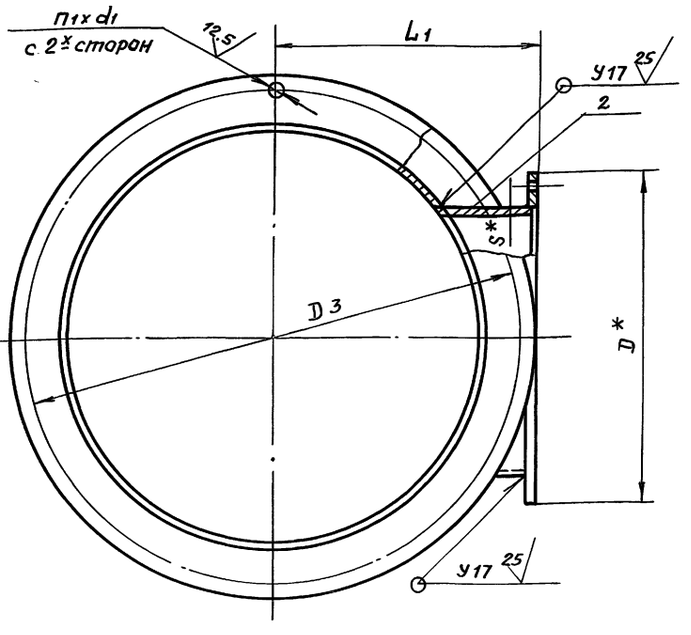

Обозначение	Размеры в мм										Кол. отв.		Масса в кг
	L	L1	D	D1	D2	D3	S	S1	d	d1	n	n1	
1-84.01.000	300	180	240	200	285	260	4	6	9	14	6	8	17.5
-01	360	230	300	260	428	403					8	12	28.6
-02	460	280	410	370	530	505	5	7				20	47.3
-03	540	380	480	440	725	700	6	8				24	86.0
-04	670	510	610	570	985	950	7	10	11	18	12		189.8
-05		630			1230	1198		8		22		32	161.8

1. * Размеры для справок.
2. $+t_2, -t_2, \pm\frac{t_2}{2}$
3. Сварку производить по ГОСТ 16037-80.
4. Сварные швы после сварки проверить на герметичность керосином по ГОСТ 3242-79.

Изм.	Лист	N докум.	Подп.	Дата
Разраб.		Андреева	Подп.	
Пров.		Ухорская	"	
Гл.инж.пр.		Черкасова	"	
Н.контр.		Рачкова	"	
Гл.констр.		Григорьев	"	
Гл.спец.		Бычков	"	
Нач.мас.		Гривков	"	

1-84.01.000 СБ

Тройник. Сборочный чертеж

Лит. | Масса | Масшт.: См. табл.

Лист | Листов 1

ГлавАПУ Мосгорисполкома Моспромпроект мастерская №6

формат А3

Инв.№ подл. | Подп. и дата | Инв.№ дубл. | Взам. инв.№ | Подп. и дата

Глав. спец. 2.8.84 Кол. Сеидман-Б

Серия 07-904-3

Формат	Зона	Поз.	Обозначение	Наименование	Кол.	Примечание
				1-84.01.000-05		
				Детали		
А4		1	1-84.01.001-05	Труба	1	
А4		2	1-84.01.002-05	Труба	1	
А4		3	1-84.01.003-12	Фланец	1	
А4		4	1-84.01.003-14	Фланец	2	

Инв. N подл. | Подп. и дата | Взам. инв. N | Инв. N дубл. | Подп. и дата

Изм. | Лист | N докум. | Подп. | Дата

1-84.01.000

Лист 6

Формат А4

Формат	Зона	Поз.	Обозначение	Наименование	Кол.	Примечание
				1-84.01.000-04		
				Детали		
А4		1	1-84.01.001-04	Труба	1	
А4		2	1-84.01.002-04	Труба	1	
А4		3	1-84.01.003-12	Фланец	1	
А4		4	1-84.01.003-15	Фланец	2	

Инв. N подл. | Подп. и дата | Взам. инв. N | Инв. N дубл. | Подп. и дата

Изм. | Лист | N докум. | Подп. | Дата

1-84.01.000

Лист 5

Формат А4

Формат	Зона	Поз.	Обозначение	Наименование	Кол.	Примечание
				1-84.01.000-03		
				Детали		
А4		1	1-84.01.001-03	Труба	1	
А4		2	1-84.01.002-03	Труба	1	
А4		3	1-84.01.003-08	Фланец	1	
А4		4	1-84.01.003-13	Фланец	2	

Инв. N подл. | Подп. и дата | Взам. инв. N | Инв. N дубл. | Подп. и дата

Изм. | Лист | N докум. | Подп. | Дата

1-84.01.000

Лист 4

Пров. Мала 2.8.89г Коп. Скопичева Формат А4

Формат	Зона	Поз.	Обозначение	Наименование	Кол.	Примечание
				1-84.01.000-02		
				Детали		
А4		1	1-84.01.001-02	Труба	1	
А4		2	1-84.01.002-02	Труба	1	
А4		3	1-84.01.003-07	Фланец	1	
А4		4	1-84.01.003-11	Фланец	2	

Инв. N подл. | Подп. и дата | Взам. инв. N | Инв. N дубл. | Подп. и дата

Изм. | Лист | N докум. | Подп. | Дата

1-84.01.000

Лист 3

Серия 07-904-3

1-84.01.003

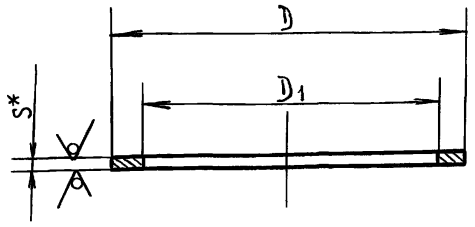

Обозначение.	Размеры в мм. D	D1	S	Материал.	Масса в кг.
1-84.01.003	240	160	8	Лист БПН8 ГОСТ 19903-74 / Ст.3 ГОСТ 14637-79	1.2
-06	300	220			2.1
-07	410	326			2.9
-08	480	404	10	Лист БПН10 ГОСТ 19903-74 / Ст3. ГОСТ 14637-79	3.9
-09	285	220			3.5
-10	428	326			4.7
-11	530	428			6.0
-12	610	532	12	Лист БПН12 ГОСТ 19903-74 / Ст3. ГОСТ 14637-79	6.6
-13	725	632			9.3
-14	1230	1022			11.1
-15	985	822	15	Лист БПН15 ГОСТ 19903-74 / Ст.3 ГОСТ 14637-79	27.1

1. * Размер для справок.
2. $+t_2, -t_2, \pm\frac{t_2}{2}$

Изм.	Лист	N докум.	Подп.	Дата
Разраб.		Андреева	Подп.	
Пров.		Ухорская	"	
Гл. инж. пр		Черкасова	"	
Н. контр.		Рачкова	"	

1-84.01.003

Фланец

Лит. | Масса | Масштаб

Лист | Листов 1

ГЛАВАПУ Мосгорисполкома Моспромпроект Мастерская N6

Подп. и дата | Инв. N дубл. | Взам. инв. N | Подп. и дата | Инв. N подл.

1-84.01.002

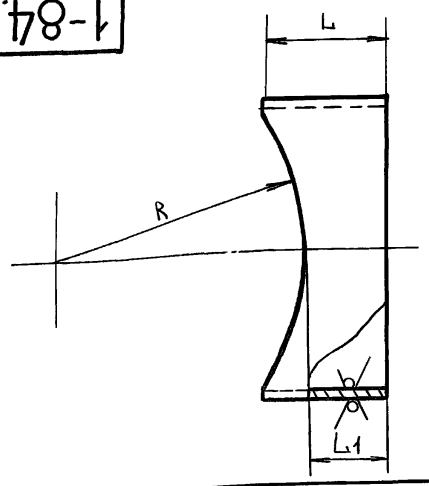

Обозначение.	Размеры в мм. L	L1	R	Материал	Масса в кг.
1-84.01.002	97	67	110	Труба 159х4 ГОСТ 10704-76 / Б-Б Ст3 сп ГОСТ 10706-76	1.2
-01	103	64	163	Труба 219х4 ГОСТ 10704-76 / Б-Б Ст3 сп ГОСТ 10706-76	2.0
-02	133	63	214	Труба 325х5 ГОСТ 10704-76 / Б-Б Ст3 сп ГОСТ 10706-76	3.9
-03	129	61	316	Труба 402х6 ГОСТ 10704-76 / Б-Б Ст3 сп ГОСТ 10706-76	5.1
-04	188	96	411	Труба 530х7 ГОСТ 10704-76 / Б-Б Ст.3 сп ГОСТ 10706-76	12.8
-05	186	116	511		13.6

$+t_2, -t_2, \pm\frac{t_2}{2}$

Изм	Лист	N докум.	Подп.	Дата
Разраб.		Андреева	"	
Пров.		Ухорская	"	
Гл. инж. пр		Черкасова	"	
Н. контр.		Рачкова	"	

1-84.01.002

Труба.

Лит. | Масса | Масштаб

Лист | Листов 1

ГЛАВАПУ Мосгорисполкома Моспромпроект Мастерская N6

Подп. и дата | Инв. N дубл. | Взам. инв. N | Подп. и дата | Инв. N подл.

1-84.01.001

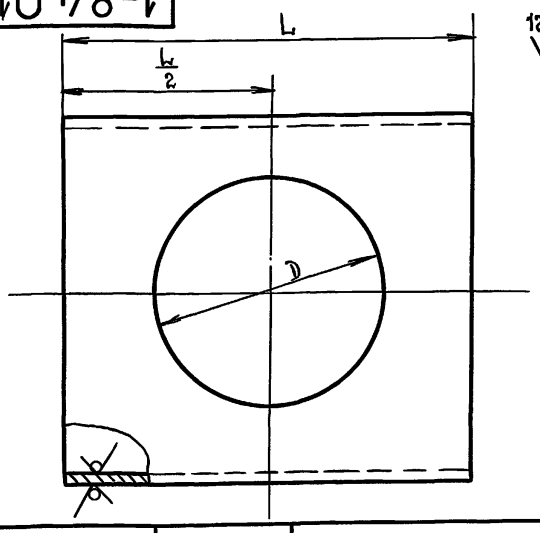

Обозначение.	Разм. в мм. L	D	Материал.	Масса в кг.
1-84.01.001	294	150	Труба 219х6 ГОСТ 10704-76 / Б-Б Ст.3 сп ГОСТ 10706-76	8.4
-01	354	210	Труба 325х6 ГОСТ 10704-76 / Б-Б Ст3 сп ГОСТ 10706-76	15.1
-02	454	315	Труба 426х7 ГОСТ 10704-76 / Б-Б Ст3 сп ГОСТ 10706-76	28.5
-03	534	380	Труба 630х8 ГОСТ 10704-76 / Б-Б Ст.3 сп ГОСТ 10706-76	58.4
-04	664	515	Труба 820х10 ГОСТ 10704-76 / Б-Б Ст3 сп ГОСТ 10706-76	116.2
-05			Труба 1020х8 ГОСТ 10704-76 / Б-Б Ст3 сп ГОСТ 10706-76	119.4

$+t_2, -t_2, \pm\frac{t_2}{2}$

Изм	Лист	N докум.	Подп.	Дата
Разраб.		Андреева	Подп.	
Пров.		Ухорская	"	
Гл. инж. пр		Черкасова	"	
Н. контр.		Рачкова	"	

1-84.01.001

Труба.

Лит. | Масса | Масштаб

Лист | Листов 1

ГЛАВАПУ Мосгорисполкома Моспромпроект Мастерская N6.

Подп. и дата | Инв. N дубл. | Взам. инв. N | Подп. и дата | Инв. N подл.

1-84.00.001

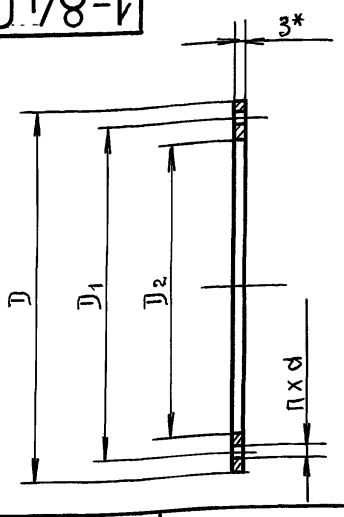

Обозначение.	Размеры в мм. D	D1	D2	d	Кол. отв. n	Масса в кг.
1-84.00.001	240	200	160	9	6	0.04
-01	300	260	220		8	0.1
-02	410	370	330			0.1
-03	480	440	400			0.1
-04	610	570	530	11	12	1.9

1. * Размер для справок.
2. $+t_2, -t_2, \pm\frac{t_2}{2}$

Изм	Лист	N докум.	Подп.	Дата
Разраб.		Андреева	Подп.	
Пров.		Ухорская	"	
Гл. инж. пр		Черкасова	"	
Н. контр.		Рачкова	"	
Гл. констр		Григорьев	"	
Гл. спец.		Бычков	"	
Нач. маст		Грибков	"	

1-84.00.001

Прокладка.

Паронит ПОНЗ ГОСТ 481-80

Лит. | Масса | Масштаб

Лист | Листов 1

ГЛАВАПУ Мосгорисполкома Моспромпроект Мастерская N6

Подп. и дата | Инв. N дубл. | Взам. инв. N | Подп. и дата | Инв. N подл.

Пров: [signature] 2.8.89 г Кон. Корнеева

20116 8

Серия 07-904-3

Формат	Зона	Поз.	Обозначение.	Наименование.	Кол.	Примечание.
				1-84.02.000-02		
				Детали		
А4		1	1-84.02.001-02	Диск	1	
А4		2	1-84.02.002	Ручка	1	

Инв. N подл. | Подп. и дата | Взам. инв. N | Инв. N дубл. | Подп. и дата

Изм | Лист | N докум. | Подп. | Дата

1-84.02.000

Лист 3

Формат	Зона	Поз.	Обозначение.	Наименование.	Кол.	Примечание.
				1-84.02.000-01		
				Детали.		
А4		1	1-84.02.001-01	Диск	1	
А4		2	1-84.02.002	Ручка	1	

Инв. N подл. | Подп. и дата | Взам. инв. N | Инв. N дубл. | Подп. и дата

Изм | Лист | N докум. | Подп. | Дата

1-84.02.000

Лист 2

Формат	Зона	Поз.	Обозначение.	Наименование.	Кол.	Примечание.
				Документация		
А4			1-84.02.000 СБ	Сборочный чертеж		
			Переменные данные для исполнений			
				1-84.02.000		
				Детали		
А4		1	1-84.02.001	Диск	1	
А4		2	1-84.02.002	Ручка.	1	

Инв. N подл. | Подп. и дата | Взам. инв. N | Инв. N дубл. | Подп. и дата

Изм	Лист	N докум.	Подп.	Дата
Разраб.		Андреева	подп.	
Пров.		Ухорская	»	
Гл. инж. пр		Черкасова	»	
Н. контр.		Рачкова	»	

1-84.02.000

Крышка.

Лит. | Лист 1 | Листов

Главапу Мосгорисполкома Моспромпроект Мастерская N6

кров: [signature] 2.8.89г Кон. Корнеева

1-84.02.000СБ

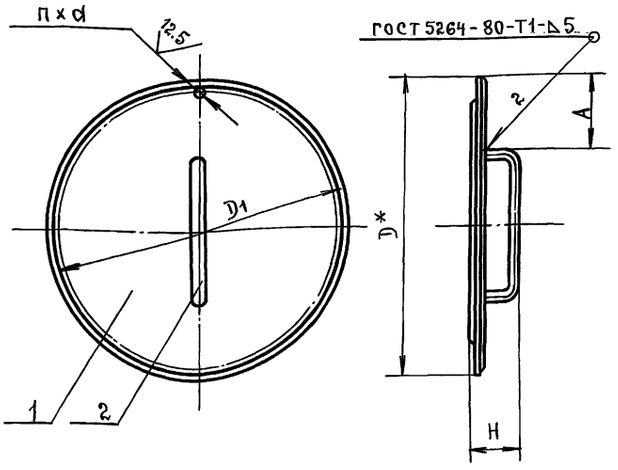

Обозначение.	Размеры в мм. A	D	D_1	H	d	Кол. отв. п	Масса в кг
1-84.02.000	45	240	200	58	9	6	2.6
-01	75	300	260			8	3.9
-02	130	410	370				7.5
-03	140	480	440	60			13.4
-04	205	610	570	62	11	12	26.4

1. * Размер для справок

$2 + t_2, -t_2, \pm \frac{t_2}{2}$

Инв. N подл. | Подп. и дата | Взам. инв. N | Инв. N дубл. | Подп. и дата

Изм	Лист	N докум.	Подп.	Дата
Разраб.		Андреева	подп.	
Пров.		Ухорская	»	
Гл. инж. пр		Черкасова	»	
Н. контр.		Рачкова	»	
Гл. констр.		Григорьев	»	
Гл. спец.		Бычков	»	
Нач. маст.		Грибков	»	

1-84.02.000 СБ

Крышка. Сборочный чертеж.

Лит. | Масса | Масштаб

Лист | Листов 1

Главапу Мосгорисполкома Моспромпроект Мастерская N6

Серия 07-904-3

Формат	Зона	Поз.	Обозначение.	Наименование	Кол.	Примечание.
				1-84.02.000-04		
				Детали		
А4		1	1-84.02.001-04	Диск	1	
А4		2	1-84.02.002-03	Ручка	1	

Подп. и дата | Инв. N дубл. | Взам. инв. N | Подп. и дата | Инв. N подл.

Изм	Лист	N докум.	Подп.	Дата	1-84.02.000	Лист 5

Формат	Зона	Поз.	Обозначение.	Наименование.	Кол.	Примечание.
				1-84.02.000-03		
				Детали		
А4		1	1-84.02.001-03	Диск	1	
А4		2	1-84.02.002-03	Ручка.	1	

Подп. и дата | Инв. N дубл. | Взам. инв. N | Подп. и дата | Инв. N подл.

Изм	Лист	N докум.	Подп.	Дата	1-84.02.000	Лист 4

1-84.02.001

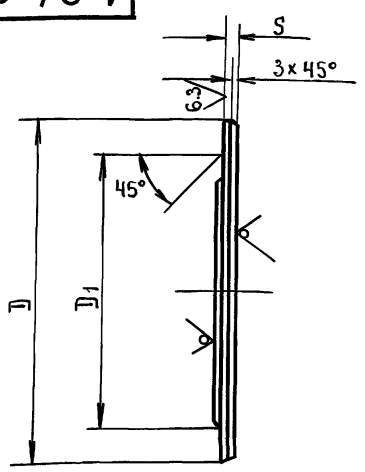

12.5 (✓)

Обозначение.	Размеры в мм. D	D1	S	Материал	Масса в кг.
1-84.02.001	240	150	6	Лист БПН8 ГОСТ 19903-74 / Ст.3 ГОСТ 14637-79	2.5
-01	300	210			3.8
-02	410	315			7.4
-03	480	390	8	Лист БПН10 ГОСТ 19903-74 / Ст.3 ГОСТ 14637-79	13.2
-04	610	520	10	Лист БПН12 ГОСТ 19903-74 / Ст.3 ГОСТ 14637-79	26.2

$+t_2, -t_2, \pm \frac{t_2}{2}$

Подп. и дата | Инв. N дубл. | Взам. инв. N | Подп. и дата | Инв. N подл.

Изм	Лист	N докум.	Подп.	Дата	1-84.02.001	Лист	Масса	Масштаб
Разраб.		Андреева	подп.		Диск.			
Пров.		Ухорская	"					
Гл.инж.пр.		Черкасова	"			Лист	Листов 1	
Н.контр.		Рачкова	"			Главапу Мосгорисполкома Моспромпроект Мастерская N6		

пров: [signature] 2.8.89г Ком. Корнеева

1-84.02.002

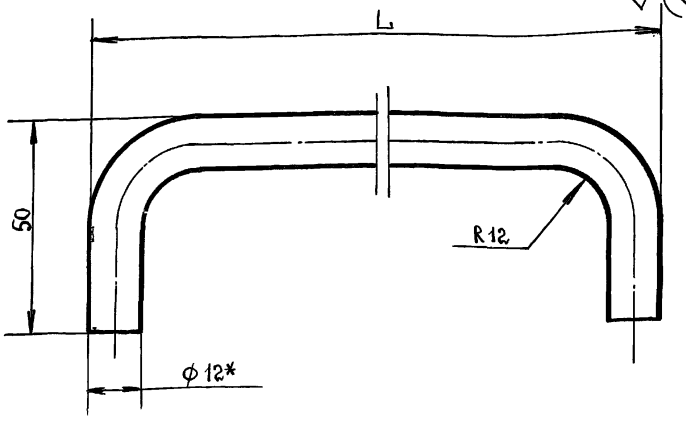

12.5 (✓)

Обозначение	L в мм.	Длина развертки в мм.	Масса в кг.
1-84.02.002	150	160	0.1
-03	200	210	0.2

1.* Размер для справок.

2. $+t_2, -t_2, \pm \frac{t_2}{2}$.

Подп. и дата | Инв. N дубл. | Взам. инв. N | Подп. и дата | Инв. N подл.

Изм	Лист	N докум.	Подп.	Дата	1-84.02.002	Лит.	Масса	Масштаб
Разраб.		Андреева	подп.		Ручка.			1:1
Пров.		Ухорская	"					
Гл.инж.пр.		Черкасова	"			Лист	Листов 1	
Н.контр.		Рачкова	"		Круг В12 ГОСТ 2590-72 / Ст.3 ГОСТ 535-79	Главапу Мосгорисполкома Моспромпроект Мастерская N6		
Гл.констр.		Григорьев	"					
Гл.спец.		Бычков	"					
Нач.маст		Грибков	"					

20116 10

Серия 07-904-3

Формат	Зона	Поз.	Обозначение.	Наименование.	Кол.	Примечание.
				2-84.00.000-01		
				Сборочные единицы		
А3		1	2-84.01.000-01	Тройник	1	
А4		2	2-84.02.000-01	Крышка	1	
				Детали		
А4		3	2-84.00.001-01	Прокладка	1	
				Стандартные изделия		
		4		Болт М6-6q×20.58.01		
				ГОСТ 7798-70	6	
		5		Гайка М6-7Н.5.01		
				ГОСТ 5915-70	6	
		6		Шайба 6-02.01		
				ГОСТ 11371-79	6	

Подп. и дата. | Инв. N дубл. | Взам. инв. N | Подп. и дата. | Инв. N подл.

Изм.	Лист	N докум.	Подп.	Дата

2-84.00.000

Лист 2

Формат	Зона	Поз.	Обозначение.	Наименование.	Кол.	Примечание.
				Документация.		
А3			2-84.00.000СБ	Сборочный чертеж		
			Переменные данные для исполнений.			
				2-84.00.000		
				Сборочные единицы		
А3		1	2-84.01.000	Тройник	1	
А4		2	2-84.02.000	Крышка.	1	
				Детали.		
А4		3	2-84.00.001	Прокладка	1	
				Стандартные изделия.		
		4		Болт М6-6q×20.58.01		
				ГОСТ 7798-70	6	
		5		Гайка М6-7Н.5.01		
				ГОСТ 5915-70	6	
		6		Шайба 6-02.01		
				ГОСТ 11371-79	6	

Подп. и дата. | Инв. N дубл. | Взам. инв. N | Подп. и дата | Инв. N подл.

Изм.	Лист	N докум.	Подп.	Дата
Разраб.		Андреева	подп.	
Пров.		Ухорская	"	
Гл. инж. пр.		Черкасова	"	
Н. контр.		Рачкова	"	

2-84.00.000

Люк-вставка ЛВ-2; ЛВ-3; ЛВ-4; ЛВ-6; ЛВ-8; ЛВ-10

Лит.	Лист	Листов
	1	

Главапу Мосгорисполкома Моспромпроект Мастерская N6

2-84.00.000СБ

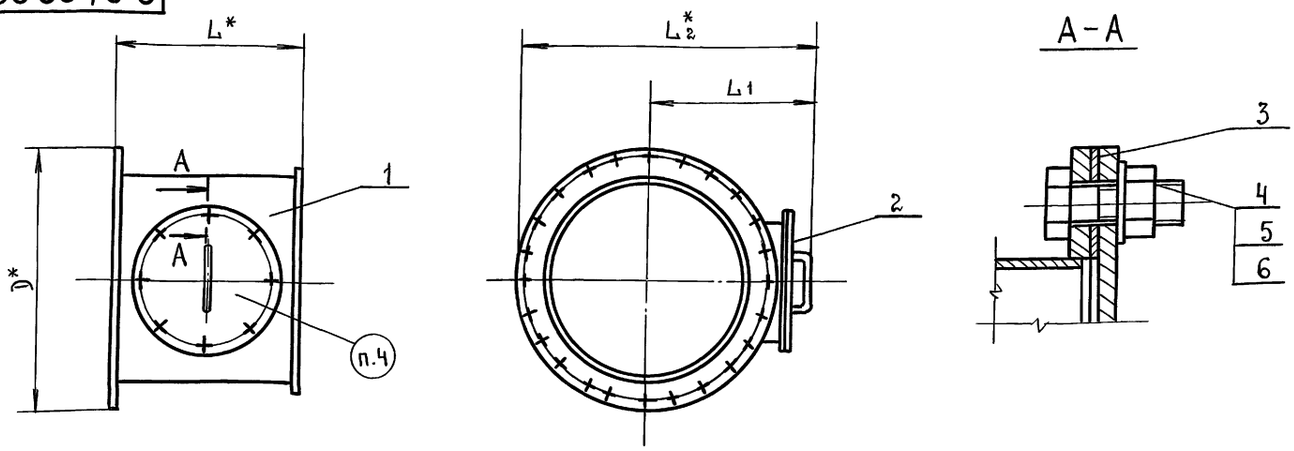

Обозначение.	Размеры в мм.				Масса в кг.
	L	L1	L2	D	
2-84.00.000	300	237	378	285	6.7
-01	360	287	500	428	11.9
-02	460	337	601	530	18.8
-03	540	437	798	725	32.4
-04	640	567	1058	985	55.7
-05	640	587	1301	1230	94.0

1.* Размеры габаритные.
2. Наружную и внутреннюю поверхности красить за 2 раза эмалью КО-88 ГОСТ 15081-78 серебристого цвета.
3. При наличии на монтаже гермоклапанов с уменьшенным диаметром отверстий под фланцевые болты монтаж производить с применением нестандартных увеличенных шайб.
4. Маркировка: прикрепить табличку по ГОСТ 12969-67 и ГОСТ 12971-67 с указанием:
товарного знака завода;
условного обозначения изделия;
даты выпуска (месяц, год).

Подп. и дата | Инв. N дубл. | Взам. инв. N | Подп. и дата | Инв. N подл.

Изм.	Лист	N докум.	Подп.	Дата
Разраб.		Андреева	подп.	
Пров.		Ухорская	"	
Гл. инж. пр.		Черкасова	"	
Н. контр.		Рачкова	"	
Гл. констр.		Григорьев	"	
Гл. спец.		Бычков	"	
Нач. маст.		Грибков	"	

2-84.00.000СБ

Люк-вставка ЛВ-2; ЛВ-3; ЛВ-4; ЛВ-6; ЛВ-8; ЛВ-10. Сборочный чертеж.

Лит.	Масса	Масштаб

Лист | Листов 1

Главапу Мосгорисполкома Моспромпроект Мастерская N6

Пров: 3.8.85г Кон. Котлеева

Серия 07-904-3

Формат	Зона	Поз.	Обозначение.	Наименование.	Кол.	Примечание.
				2-84.00.000-05		
				Сборочные единицы		
А3		1	2-84.01.000-05	Тройник	1	
А4		2	2-84.02.000-04	Крышка	1	
				Детали.		
А4		3	2-84.00.001-04	Прокладка.	1	
				Стандартные изделия		
		4		Болт М6-6q×25.58.01		
				ГОСТ 7798-70	10	
		5		Гайка М6-7Н.5.01		
				ГОСТ 5915-70	10	
		6		Шайба 6-02.01		
				ГОСТ 11371-79	10	

Подп. и дата | Инв. N дубл. | Взам. инв. N | Подп. и дата | Инв. N подл.

Изм. | Лист | N докум. | Подп. | Дата

2-84.00.000

Лист 6

Формат	Зона	Поз.	Обозначение.	Наименование.	Кол.	Примечание.
				2-84.00.000-04		
				Сборочные единицы		
А3		1	2-84.01.000-04	Тройник	1	
А4		2	2-84.02.000-04	Крышка.	1	
				Детали		
А4		3	2-84.00.001-04	Прокладка.	1	
				Стандартные изделия.		
		4		Болт М6-6q×25.58.01		
				ГОСТ 7798-70	10	
		5		Гайка М6-7Н.5.01		
				ГОСТ 5915-70	10	
		6		Шайба 6-02.01		
				ГОСТ 11371-79	10	

Подп. и дата | Инв. N дубл. | Взам. инв. N | Подп. и дата | Инв. N подл.

Изм. | Лист | N докум. | Подп. | Дата

2-84.00.000

Лист 5

Формат	Зона	Поз.	Обозначение.	Наименование.	Кол.	Примечание.
				2-84.00.000-03		
				Сборочные единицы		
А3		1	2-84.01.000-03	Тройник	1	
А4		2	2-84.02.000-03	Крышка	1	
				Детали.		
А4		3	2-84.00.001-03	Прокладка	1	
				Стандартные изделия.		
		4		Болт М6-6q×20.58.01		
				ГОСТ 7798-70	10	
		5		Гайка М6-7Н.5.01		
				ГОСТ 5915-70	10	
		6		Шайба 6-02.01		
				ГОСТ 11371-79	10	

Подп. и дата | Инв. N дубл. | Взам. инв. № | Подп. и дата | Инв. N подл.

Изм. | Лист | N докум. | Подп. | Дата

2-84.00.000

Лист 4

Формат	Зона	Поз.	Обозначение.	Наименование.	Кол.	Примечание.
				2-84.00.000-02		
				Сборочные единицы		
А3		1	2-84.01.000-02	Тройник	1	
А4		2	2-84.02.000-02	Крышка	1	
				Детали.		
А4		3	2-84.00.001-02	Прокладка	1	
				Стандартные изделия		
		4		Болт М6-6q×20.58.01		
				ГОСТ 7798-70	8	
		5		Гайка М6-7Н.5.01		
				ГОСТ 5915-70	8	
		6		Шайба 6-02.01		
				ГОСТ 11371-79	8	

Подп. и дата | Инв. N дубл. | Взам. инв. N | Подп. и дата | Инв. N подл.

Изм. | Лист | N докум. | Подп. | Дата

2-84.00.000

Лист 3

пров: [illegible] 2.8.89г кон. Корнеева

Серия 07-904-3

Формат	Зона	Поз.	Обозначение	Наименование	Кол.	Примечание
				2-84.01.000-01		
				Детали		
А4		1	2-84.01.001-01	Труба	1	
А4		2	2-84.01.002-01	Труба	1	
А4		3	2-84.01.003-06	Фланец	1	
А4		4	2-84.01.003-08	Фланец	1	
А4		5	2-84.01.003-09	Фланец	1	

Изм	Лист	№ докум	Подп.	Дата	2-84.01.000	Лист 2

Форм.	Зона	Поз.	Обозначение	Наименование	Кол.	Примечание
				Документация		
А3			2-84.01.000 СБ	Сборочный чертеж		
			Переменные данные для исполнений			
				2-84.01.000		
				Детали		
А4		1	2-84.01.001	Труба	1	
А4		2	2-84.01.002	Труба	1	
А4		3	2-84.01.003	Фланец	1	
А4		4	2-84.01.003-06	Фланец	1	
А4		5	2-84.01.003-07	Фланец	1	

Изм	Лист	№ докум	Подп.	Дата	2-84.01.000			
Разраб		Андреева	подп.		Тройник	Лит.	Лист 1	Листов
Пров.		Ухорская	"					
Гл.инж.пр		Черкасова	"			Глав АПУ Мосгорисполкома Моспромпроект Мастерская №6		
Н.контр.		Рачкова	"					

2-84.01.000 СБ

Вид А

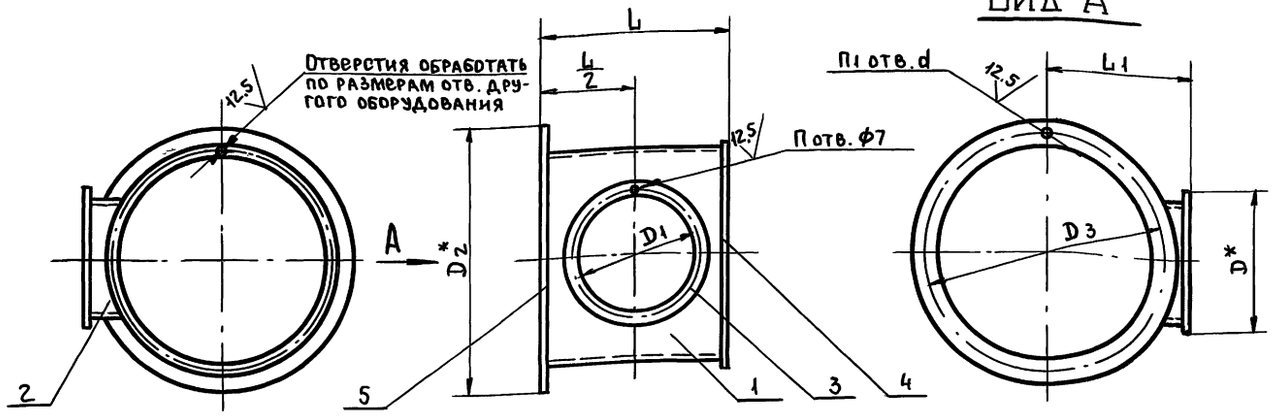

Обозначение	Размеры в мм							n	n1	Масса в кг
	L	L1	D	D1	D2	D3	d			
2-84.01.000	300	180	210	190	285	260	14	6	8	5.5
-01	360	230	250	230	428	403			12	10.2
-02	460	280	365	345	530	505		8	20	15.2
-03	540	380	450	430	725	700		10	24	27.1
-04	640	510	550	530	985	950	18			46.3
-05		630			1230	1198	22		32	84.6

1. *Размеры для справок.
2. $+t_2, -t_2, \pm\frac{t_2}{2}$.
3. Сварку производить по ГОСТ 16037-80.
4. Сварные швы после сварки проверить на герметичность керосином по ГОСТ 3242-79.

Изм	Лист	№ докум	Подп.	Дата	2-84.01.000 СБ			
Разраб.		Андреева	подп.		Тройник Сборочный чертеж	Лит.	Масса	Масшт.
Пров.		Ухорская	"					
Гл.ин.пр.		Черкасова	"					
Н.контр.		Рачкова	"			Лист	Листов 1	
Гл.конс.		Григорьев	"			Глав АПУ Мосгорисполкома Моспромпроект Мастерская №6		
Гл.спец.		Бычков	"					
Нач.маст.		Грибков	"					

Инв. № подл. | Подп. и дата | Взам. инв. № | Инв. № дубл. | Подп. и дата

Пров. [illegible] 2.9.90г. Кор. Петрук

серия 07-904-3

Формат	Зона	Поз.	Обозначение.	Наименование	Кол.	Примечание.
				2-84.01.000-05		
				Детали		
А4		1	2-84.01.001-05	ТРУБА	1	
А4		2	2-84.01.002-05	ТРУБА	1	
А4		3	2-84.01.003-12	ФЛАНЕЦ	1	
А4		4	2-84.01.003-17	ФЛАНЕЦ	1	
А4		5	2-84.01.003-18	ФЛАНЕЦ	1	

Инв. N подл. | Подп. и дата | Взам. инв. N | Инв. N дубл. | Подп. и дата

Изм | Лист | N докум. | Подп. | Дата

2-84.01.000

Лист 6

Формат	Зона	Поз.	Обозначение.	Наименование.	Кол.	Примечание.
				2-84.01.000-04		
				Детали.		
А4		1	2-84.01.001-04	ТРУБА.	1	
А4		2	2-84.01.002-04	ТРУБА.	1	
А4		3	2-84.01.003-12	ФЛАНЕЦ	1	
А4		4	2-84.01.003-15	ФЛАНЕЦ	1	
А4		5	2-84.01.003-16	ФЛАНЕЦ	1	

Инв. N подл. | Подп. и дата | Взам. инв. N | Инв. N дубл. | Подп. и дата

Изм | Лист | N докум. | Подп. | Дата

2-84.01.000

Лист 5

Формат	Зона	Поз.	Обозначение.	Наименование.	Кол.	Примечание.
				2-84.01.000-03		
				Детали.		
А4		1	2-84.01.001-03	ТРУБА	1	
А4		2	2-84.01.002-03	ТРУБА	1	
А4		3	2-84.01.003-10	ФЛАНЕЦ	1	
А4		4	2-84.01.003-13	ФЛАНЕЦ	1	
А4		5	2-84.01.003-14	ФЛАНЕЦ	1	

Инв. N подл. | Подп. и дата | Взам. инв. N | Инв. N дубл. | Подп. и дата

Изм | Лист | N докум. | Подп. | Дата

2-84.01.000

Лист 4

Формат	Зона	Поз.	Обозначение.	Наименование.	Кол.	Примечание.
				2-84.01.000-02		
				Детали.		
А4		1	2-84.01.001-02	ТРУБА	1	
А4		2	2-84.01.002-02	ТРУБА	1	
А4		3	2-84.01.003-08	ФЛАНЕЦ	1	
А4		4	2-84.01.003-10	ФЛАНЕЦ	1	
А4		5	2-84.01.003-11	ФЛАНЕЦ	1	

Инв. N подл. | Подп. и дата | Взам. инв. N | Инв. N дубл. | Подп. и дата

Изм | Лист | N докум. | Подп. | Дата

2-84.01.000

Лист 3

пров: [signature] 3. 8. 89 г Кон. Корнеева

серия 07-904-3

2-84.01.003

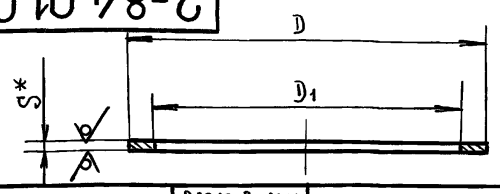

12.5 (√)

Обозначение.	Разм. в мм. D	Разм. в мм. D1	Материал S	Масса в кг.
2-84.01.003	210	162	Лист БПН4 ГОСТ 19903-74 / Ст.3 ГОСТ 14637-79	0.6
-06	250	202		0.7
-07	285			0.9
-08	365	317		1.1
-09	428			3.1
-10	450	402		1.8
-11	530			3.8
-12	550	502		1.8
-13	680	632	Лист БПН6 ГОСТ 19903-74 / Ст.3 ГОСТ 14637-79	2.3
-14	725			4.7
-15	850	802		2.8
-16	985			9.4
-17	1050	1002		3.8
-18	1230			18.8

1.* Размер для справок.
2. $+t_2, -t_2, \pm\frac{t_2}{2}$.

Изм.	Лист	N докум.	Подп.	Дата
Разраб.		Андреева	Подп.	
Пров.		Ухорская	»	
Гл.инж.пр.		Черкасова	»	
Н.контр.		Рачкова	»	

2-84.01.003

Фланец.

Лит. | Масса | Масштаб

Лист | Листов 1

ГЛАВАПУ МОСГОРИСПОЛКОМА МОСПРОМПРОЕКТ МАСТЕРСКАЯ N6

Подп. и дата | Инв. N дубл. | Взам. инв. N | Подп. и дата | Инв. N подл.

2-84.01.002

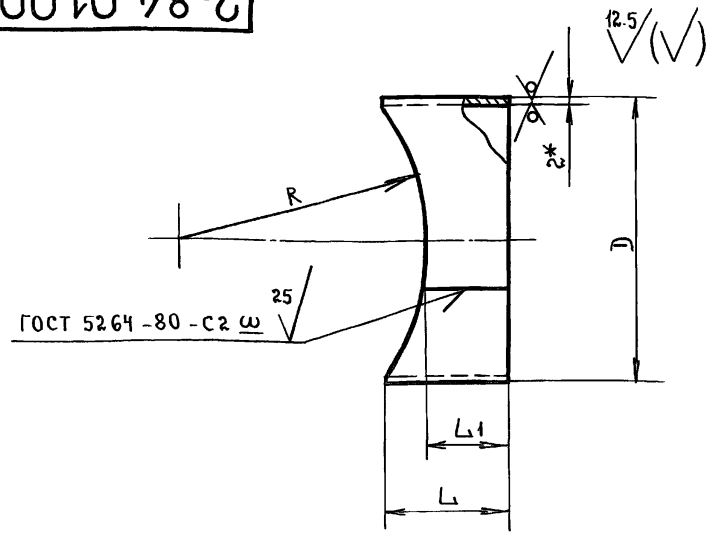

12.5 (√)

Обозначение.	Размеры в мм. L	L1	D	R	Длина развертки в мм.	Масса в кг.
2-84.01.002	115	77	160	101	496	0.7
-01	104	70	200	158	621	0.8
-02	157	77	315	201	982	1.8
-03	132	62	400	316	1229	1.7
-04	193	107	500	401	1563	3.7
-05	193	127		501		3.9

1.* Размер для справок.
2. $+t_2, -t_2, \pm\frac{t_2}{2}$

Изм.	Лист	N докум.	Подп.	Дата
Разраб.		Андреева	Подп.	
Пров.		Ухорская	»	
Гл.инж.пр.		Черкасова	»	
Н.контр.		Рачкова	»	

2-84.01.002

ТРУБА.

Лит. | Масса | Масштаб

Лист | Листов 1

Лист БПН2.0 ГОСТ 19903-74 / 3-IV-Ст.3 ГОСТ 16523-70

ГЛАВАПУ МОСГОРИСПОЛКОМА МОСПРОМПРОЕКТ МАСТЕРСКАЯ N6

Подп. и дата | Инв. N дубл. | Взам. инв. N | Подп. и дата | Инв. N подл.

2-84.01.001

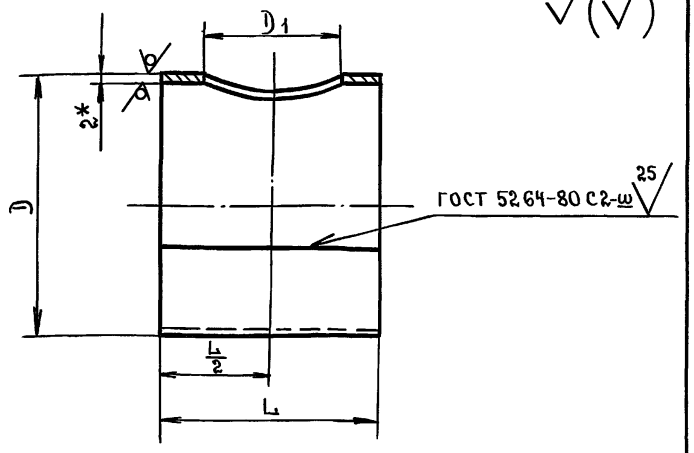

12.5 (√)

Обозначение.	Размеры в мм. D	D1	L	Длина развертки в мм.	Масса в кг.
2-84.01.001	200	150	296	621	2.6
-01	315	190	356	982	4.5
-02	400	305	456	1229	6.7
-03	630	390	536	1971	16.6
-04	800	490	636	2505	28.6
-05	1000	490	636	3133	46.3

1.* Размер для справок.
2. $+t_2, -t_2, \pm\frac{t_2}{2}$.

Изм.	Лист	N докум.	Подп.	Дата
Разраб.		Андреева	Подп.	
Пров.		Ухорская	»	
Гл.инж.пр.		Черкасова	»	
Н.контр.		Рачкова	»	

2-84.01.001

ТРУБА.

Лит. | Масса | Масштаб

Лист | Листов 1

Лист БПН2.0 ГОСТ 19903-74 / 3-IV-Ст.3 ГОСТ 16523-70

ГЛАВАПУ МОСГОРИСПОЛКОМА МОСПРОМПРОЕКТ МАСТЕРСКАЯ N6

Подп. и дата | Инв. N дубл. | Взам. инв. N | Подп. и дата | Инв. N подл.

2-84.00.001

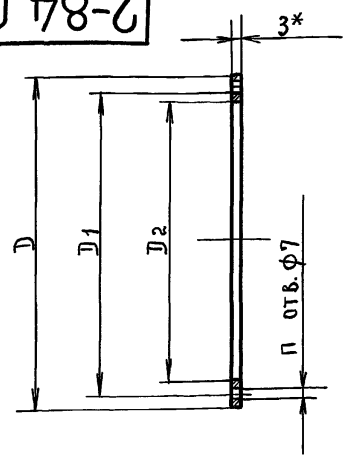

Обозначение.	Размеры в мм. D	D1	D2	Кол. П	Масса в кг.
2-84.00.001	210	190	160	6	0.04
-01	250	230	200		0.1
-02	365	345	315	8	0.1
-03	450	430	400	10	0.1
-04	550	530	500		1.7

1.* Размер для справок.
2. $+t_2, -t_2, \pm\frac{t_2}{2}$.

Изм.	Лист	N докум.	Подп.	Дата
Разраб.		Андреева	Подп.	
Пров.		Ухорская	»	
Гл.инж.пр.		Черкасова	»	
Н.контр.		Рачкова	»	
Гл.констр.		Григорьев	»	
Гл.спец.		Бычков	»	
Нач.маст.		Грибков	»	

2-84.00.001

ПРОКЛАДКА.

Лит. | Масса | Масштаб

Лист | Листов 1

ПАРОНИТ ПОН-3 ГОСТ 481-80

ГЛАВАПУ МОСГОРИСПОЛКОМА МОСПРОМПРОЕКТ МАСТЕРСКАЯ N6

Подп. и дата | Инв. N дубл. | Взам. инв. N | Подп. и дата | Инв. N подл.

пров: [signature] 3.8.89г Кон. Корнеева

Серия 07-904-3

Формат	Зона	Поз.	Обозначение	Наименование	Кол.	Примечание
				Документация		
А4			2-84.02.000СБ	Сборочный чертеж		
			Переменные данные для исполнений.			
				2-84.02.000		
А4		1	2-84.02.001	Диск	1	
А4		2	2-84.02.002	Ручка.	1	

Изм.	Лист	N докум.	Подп.	Дата
Разраб.		Андреева	подп.	
Пров.		Ухорская	"	
Гл.инж.пр.		Черкасова	"	
Н.контр.		Рачкова	"	

2-84.02.000

Крышка.

Лит.	Лист	Листов
	1	

ГЛАВАПУ Мосгорисполкома МОСПРОМПРОЕКТ Мастерская N6

Подп. и дата | Инв. N дубл. | Взам. инв. N | Подп. и дата | Инв. N подл.

2-84.02.002

12.5 (√)

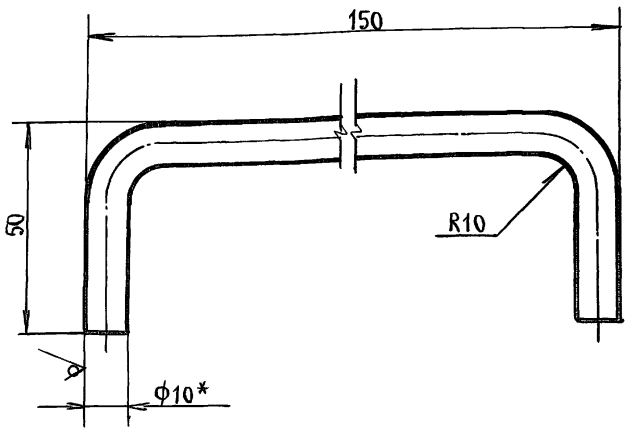

1.* Размер для справок.

2. $+t_2, -t_2, \pm\frac{t_2}{2}$.

3. Длина развертки L = 217 мм.

Изм.	Лист	N докум.	Подп.	Дата
Разраб.		Андреева	подп.	
Пров.		Ухорская	"	
Гл.инж.пр.		Черкасова	"	
Н.контр.		Рачкова	"	

2-84.02.002

Ручка.

Лит.	Масса	Масштаб
	0.1	1:2

Лист | Листов 1

Круг В10 ГОСТ 2590-71 / Ст3 ГОСТ 535-79

ГЛАВАПУ Мосгорисполкома МОСПРОМПРОЕКТ Мастерская N6

Подп. и дата | Инв. N дубл. | Взам. инв. N | Подп. и дата | Инв. N подл.

2-84.02.001

12.5 (√)

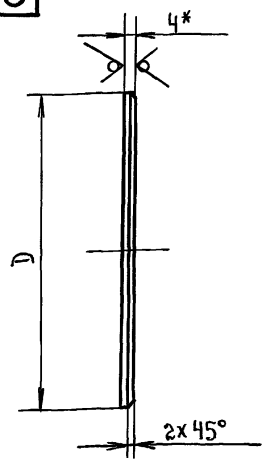

Обозначение.	D в мм.	Масса в кг.
2-84.02.001	210	1.0
-01	250	1.4
-02	365	3.3
-03	450	5.0
-04	550	7.5

1.* Размер для справок.

2. $+t_2, -t_2, \pm\frac{t_2}{2}$.

Изм.	Лист	N докум.	Подп.	Дата
Разраб.		Андреева	подп.	
Пров.		Ухорская	"	
Гл.инж.пр.		Черкасова	"	
Н.контр.		Рачкова	"	

2-84.02.001

Диск.

Лит.	Масса	Масштаб

Лист | Листов 1

Лист БПН4 ГОСТ 19903-74 / Ст.3 ГОСТ 14637-79

ГЛАВАПУ Мосгорисполкома МОСПРОМПРОЕКТ Мастерская N6

Подп. и дата | Инв. N дубл. | Взам. инв. N | Подп. и дата | Инв. N подл.

2-84.02.000СБ

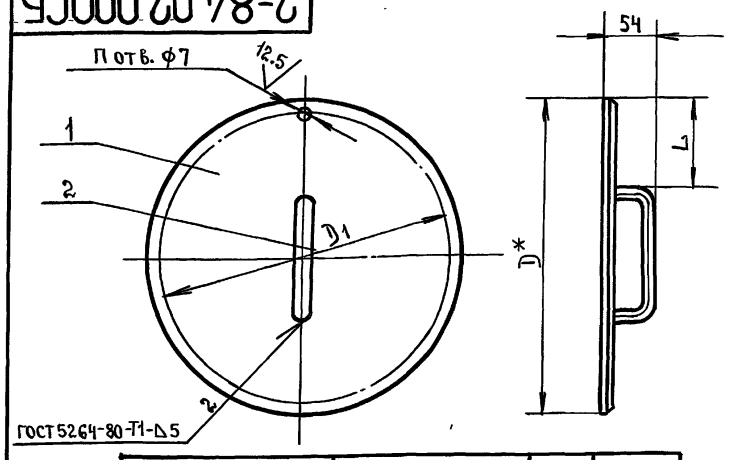

Обозначение	Размеры в мм. D	D1	L	Кол. п	Масса в кг.
2-84.02.000	210	190	30	6	1.1
-01	250	230	50		1.5
-02	365	345	107.5	8	3.4
-03	450	430	150	10	5.1
-04	550	530	200		7.6

1.* Размер для справок.

2. $+t_2, -t_2, \pm\frac{t_2}{2}$.

Изм.	Лист	N докум.	Подп.	Дата
Разраб.		Андреева	подп.	
Пров.		Ухорская	"	
Гл.инж.пр.		Черкасова	"	
Н.контр.		Рачкова	"	
Гл.констр.		Григорьев	"	
Гл.спец.		Бычков	"	
Нач.маст.		Грибков	"	

2-84.02.000СБ

Крышка. Сборочный чертеж.

Лит.	Масса	Масштаб

Лист | Листов 1

ГЛАВАПУ Мосгорисполкома МОСПРОМПРОЕКТ Мастерская N6

Подп. и дата | Инв. N дубл. | Взам. инв. N | Подп. и дата | Инв. N подл.

пров: [illegible] 3.8.89г [illegible]

Серия 07-904-3

Формат	Зона	Поз.	Обозначение.	Наименование.	Кол.	Примечание.
				2-84.02.000-04		
				Детали		
А4		1	2-84.02.001-04	Диск	1	
А4		2	2-84.02.002	Ручка.	1	

Подп. и дата | Инв. N дубл. | Взам. инв. N | Подп. и дата | Инв. N подл.

Изм | Лист | N докум. | Подп. | Дата

2-84.02.001

Лист 5

Формат	Зона	Поз.	Обозначение.	Наименование.	Кол.	Примечание.
				2-84.02.000-03		
				Детали		
А4		1	2-84.02.001-03	Диск	1	
А4		2	2-84.02.002	Ручка.	1	

Подп. и дата | Инв. N дубл. | Взам. инв. N | Подп. и дата | Инв. N подл.

Изм | Лист | N докум. | Подп. | Дата

2-84.02.001

Лист 4

Формат	Зона	Поз.	Обозначение.	Наименование.	Кол.	Примечание.
				2-84.02.000-02		
				Детали		
А4		1	2-84.02.001-02	Диск	1	
А4		2	2-84.02.002	Ручка.	1	

Подп. и дата | Инв. N дубл. | Взам. инв. N | П. и дата | Инв. N подл.

Изм. | Лист | N докум. | Подп. | Дата

2-84.02.001

Лист 3

Формат	Зона	Поз.	Обозначение.	Наименование.	Кол.	Примечание.
				2-84.02.000-01		
				Детали		
А4		1	2-84.02.001-01	Диск	1	
А4		2	2-84.02.002	Ручка.	1	

Подп. и дата | Инв. N дубл. | Взам. инв. N | Подп. и дата | Инв. N подл.

Изм | Лист | N докум. | Подп. | Дата

2-84.02.001

Лист 2

gost.e-ecolog.ru

пров: [signature] 3.8.89 г. Кон. Корнеева