Типовая проектная документация
защитных сооружений гражданской
обороны.

Серия 05.900-1

Оборудование для внутренних сантехнических систем и ДЭС сооружений гражданской обороны.

Выпуск 2

Резервуары металлические многосекционные на 3 и 5 м³ для внутренних сантехнических систем. Рабочие чертежи.

23112-03

Отпускная цена
на момент реализации
счет-накладной

gost.e-ecolog.ru

Типовая проектная документация
защитных сооружений гражданской
обороны.

Серия 05.900-1

Оборудование для внутренних сантехнических систем и ДЭС сооружений гражданской обороны

Выпуск 2.

Резервуары металлические многосекционные на 3 и 5 м³ для внутренних сантехнических систем.

Рабочие чертежи.

Разработан
институтом Гипрокоммундортранс
Главный инженер
института (Макаров)
Главный инженер
проекта (Козлов)

Утвержден
Управлением ГО СССР
Протокол от 06.05.88г. №31
Введен в действие институтом "Гипрокоммундортранс"
приказ от 10.05.88г. № 40

Содержание альбома

Обозначение	Наименование	Стр.
	Содержание	2-3
ГДТ550.00.000	Стальной 2-х секционный резервуар	
	емкостью 3 м³. Спецификация	3
ГДТ550.00.000 СБ	Стальной 2-х секционный резервуар	
	емкостью 3 м³. Сборочный чертеж.	4
ГДТ550.01.000	Корпус резервуара. Спецификация	5
ГДТ550.01.000 СБ	Корпус резервуара. Сборочный чертеж	6÷7
ГДТ550.01.001	Днище.	8
ГДТ550.01.002	Стенка передняя.	8
ГДТ550.01.003	Лист верхний.	9
ГДТ550.01.004	Платик.	9
ГДТ550.01.005	Воронка.	10
ГДТ550.01.006	Полка.	10
ГДТ550.01.007	Ступень.	11
ГДТ550.01.008	Петля.	11
ГДТ550.01.009	Патрубок.	12
ГДТ550.01.010	Перегородка	12
ГДТ550.02.000	Крышка. Спецификация	13
ГДТ550.02.000 СБ	Крышка. Сборочный чертеж	13
ГДТ550.02.001	Лист	14
ГДТ550.02.002	Скоба	14
ГДТ551.00.000	Стальной 2-х секционный резервуар	
	емкостью 5 м³. Спецификация.	15
ГДТ551.00.000 СБ	Стальной 2-х секционный резервуар	
	емкостью 5 м³. Сборочный чертеж.	16

Обозначение	Наименование	Стр.
ГДТ551.01.000	Корпус резервуара. Спецификация	17
ГДТ551.01.000 СБ	Корпус резервуара. Сборочный чер-	
	теж.	18÷20
ГДТ551.01.001	Днище.	21
ГДТ551.01.002	Стенка передняя.	21
ГДТ551.01.003	Лист верхний.	22
ГДТ551.01.004	Платик.	22
ГДТ551.01.005	Воронка.	23
ГДТ551.01.006	Полка.	23
ГДТ551.01.007	Ступень.	24
ГДТ551.01.008	Петля.	24
ГДТ551.01.009	Патрубок.	25
ГДТ551.01.010	Перегородка.	25
ГДТ551.02.000	Крышка. Спецификация.	26
ГДТ551.02.000 СБ	Крышка. Сборочный чертеж.	26
ГДТ551.02.001	Скоба.	27
ГДТ551.02.002	Лист.	27
ГДТ552.00.000	Стальной 5-ти секционный	
	резервуар емкостью 5 м³. Специ-	
	фикация.	28
ГДТ552.00.000 СБ	Стальной 5-ти секционный ре-	
	зервуар емкостью 5 м³. Сборочный	
	чертеж.	29

Серия 05.900-1. Выпуск 2.

Обозначение	Наименование	Стр.
ГДТ552.01.000	Корпус резервуара. Спецификация. (начало)	30
ГДТ552.01.000	Корпус резервуара. Спецификация. (окончание).	31
ГДТ552.01.000СБ	Корпус резервуара. Сборочный чертеж.	32÷34
ГДТ552.01.001	Днище	35
ГДТ552.01.002	Стенка передняя.	35
ГДТ552.01.003	Стенка задняя.	36
ГДТ552.01.004	Стенка боковая	36
ГДТ552.01.005	Перегородка	37
ГДТ552.01.006	Лист верхний	37
ГДТ552.01.007	Накладка	38
ГДТ552.01.008	Воронка	38
ГДТ552.01.009	Патрубок	39
ГДТ552.01.010	Патрубок	39
ГДТ552.01.011	Ступень	40
ГДТ552.01.012	Петля	40
ГДТ552.02.000	Крышка. Спецификация.	41
ГДТ552.02.000СБ	Крышка. Сборочный чертеж.	41
ГДТ552.02.001	Лист.	42
ГДТ552.02.002	Скоба.	42

Формат	Зона	Поз.	Обозначение	Наименование	Кол.	Прим.
				Документация		
А3			ГДТ550.00.000 СБ	Сборочный чертеж		
				Сборочные единицы		
А4		1	ГДТ550.01.000 СБ	Корпус резервуара	1	
А4		2	ГДТ550.02.000 СБ	Крышка	2	
				Покупные изделия		
		3		Кран пробно-спускной сальниковый латунный с цапфой 10Б8бк. Ду15; Ру1,0 МПа.	2	0,52кг
				Материалы		
				Резино-тканевые пластины ГОСТ 7338-77		
				Клей БФ-4 ГОСТ12172-74		

Подпись и дата | Инв. № дубл. | Взам. инв. № | Подпись и дата | Инв. № подл.

Изм	Лист	№ докум.	Подпись	Дата
Разраб.		Лудкова		12.87
Пров.		Французов		12.87
Нач.отд.		Федотов		12.87
Н.контр.		Усенков		12.87
Утв.		Козлов		12.87

ГДТ 550.00.000

Стальной 2-х секционный резервуар емкостью 3 м³

Стадия	Лист	Листов
		1

Гипрокоммундортранс г. Москва

Копировал: 23112-03 4 Формат: А4

ГДТ 550.00.000СБ

Серия 05.900-1. Выпуск 2.

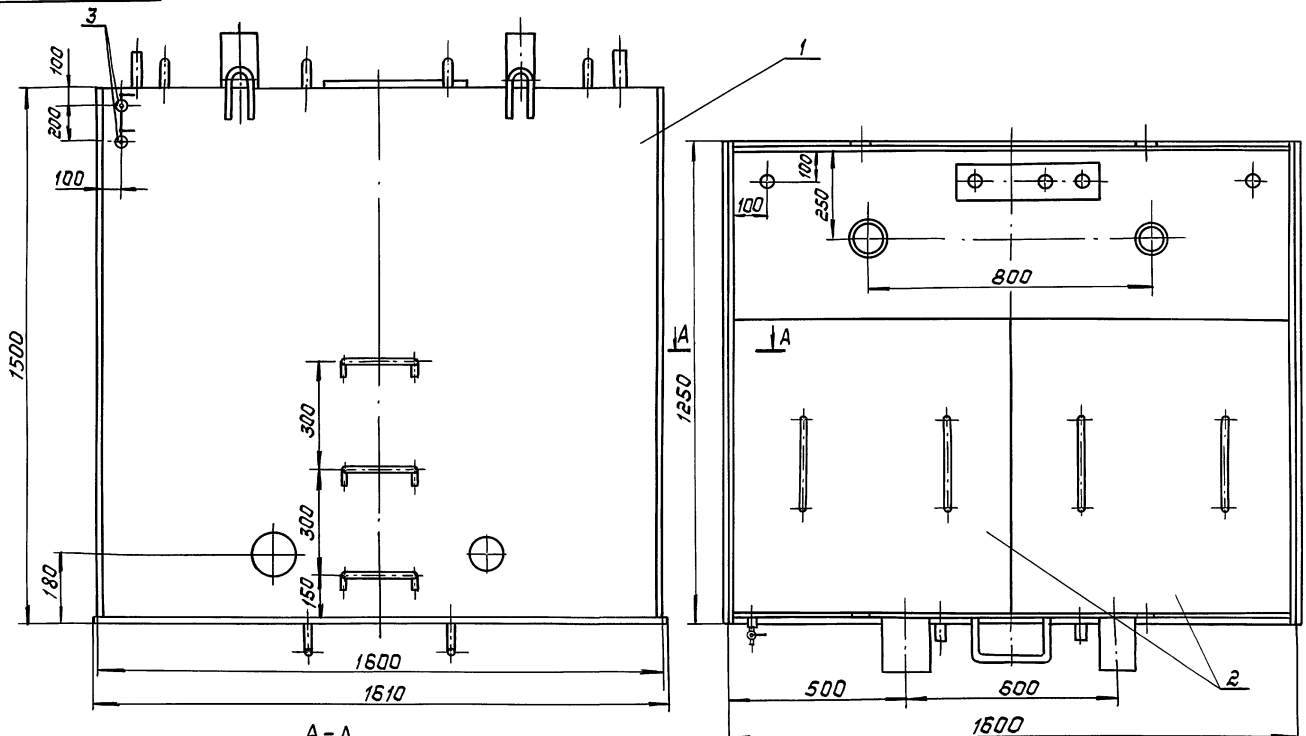

А-А
М1:1

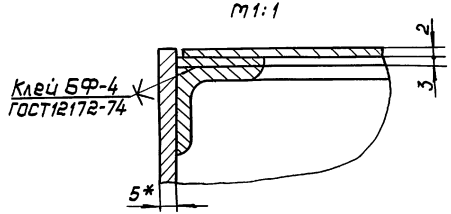

1. * Размер для справок

Изм	Лист	N докум.	Подп.	Дата	ГДТ 550.00.000СБ			
Разраб.		Лудкова		12.87	Стальной 2-х секционный резервуар емкостью 3 м³	Стадия	Масса	Масшт.
Провер.		Французов		12.87			705,1	1:20
Т.контр.		Усенков		12.87		Лист	Листов 1	
Нач.отд.		Федотов		12.87		МЖКХ РСФСР Гипрокоммундортранс г. Москва		
Н.контр.		Усенков		12.87				
Утверд.		Козлов		12.87				

Инв.№ подл. | Подп. и дата | Взам.инв.

23112-03 5 копировал: [signature] формат: А3

Формат	Зона	Поз	Обозначение	Наименование	Кол	Примеч.
				Документация		
А3			ГДТ550.01.000 СБ	Сборочный чертеж		
				Детали		
А4		1	ГДТ550.01.001	Днище	1	
А4		2	ГДТ550.01.002	Стенка передняя	1	
А4		3	ГДТ550.01.003	Лист верхний	1	
А4		4	ГДТ550.01.004	Платик	1	
А4		5	ГДТ550.01.005	Воронка	1	
		6	-01	Воронка	1	
А4		7	ГДТ550.01.006	Полка	1	
А4		8	ГДТ550.01.007	Ступень	3	
А4		9	ГДТ550.01.008	Петля	4	
А4		10	ГДТ550.01.009	Патрубок	2	
А4		11	ГДТ550.01.010	Перегородка	1	
Б4		12	ГДТ550.01.011	Стенка вакавая Лист Б-ПН-5 ГОСТ 19903-74 Ст3 ГОСТ 14637-79		
				(1250 х 1495) h 14	2	73,7
Б4		13	ГДТ550.01.012	Стенка задняя Лист Б-ПН-5 ГОСТ 19903-74 Ст3 ГОСТ 14637-79		
				(1600 х 1495) h 14	1	94,3кг
Б4		14	ГДТ550.01.013	Полка Уголок Б-25х25х4 ГОСТ 8509-86 Вст3 ГОСТ 535-79		

Инв.№ подл. | Подп. и дата | Взам. инв.№

Изм	Лист	№ докум.	Подп.	Дата
Разраб		Пудкова		11.87
Пров		Франчуз		11.87
Нач. отд.		Федотов		11.87
Н. контр.		Усенков		11.87
Утв		Казлов		11.87

ГДТ 550.01.000

Корпус резервуара

Литер	Лист	Листов
	1	2

Гипрокоммундортранс г. Москва

Формат А4

Формат	Зона	Поз	Обозначение	Наименование	Кол.	Примеч.
				(Р=1230) h14	5	1,79кг
Б4		15	ГДТ.550.01.014	Полка Уголок Б-25х25х4 ГОСТ 8509-86 Вст3 ГОСТ 535-79		
				(Р=745) h14	4	1,09кг
Б4		16	ГДТ 550.01.015	Стойка Уголок Б-50х50х4 ГОСТ 8509-86 Вст3 ГОСТ 535-79		
				(Р=1465) h14	4	4,47кг
Б4		17	ГДТ 550.01.016	Ребро Полоса Б-2 10х80 ГОСТ 103-76 Вст3 ГОСТ 535-79		
				(Р=1465) h14	12	9,2кг
Б4		18	ГДТ550.01.017	Патрубок Труба 25х3,2 ГОСТ 13262-75		
				(Р=150) h14	2	0,36кг
Б4		19	ГДТ 550.01.018	Патрубок Труба 89х4,5 ГОСТ 8732-78 В20 ГОСТ 8731-74		
				(Р=350) h14		
Б4		20	ГДТ550.01.019	Патрубок Труба 108х4 ГОСТ 8732-78 В20 ГОСТ 8731-74		
				(Р=350) h14	2	6,0кг
Б4		21	ГДТ 550.01.020	Патрубок Труба 133х5 ГОСТ 8732-78 В20 ГОСТ 8731-74		
				(Р=200) h14	1	6,3кг
				Стандартные изделия		
		22		Ниппель 1/2"х24 ГОСТ 8967-75	2	

Инв.№ подл. | Подп. и дата | Взам. инв.№

Изм	Лист	№ докум.	Подп.	Дата

ГДТ 550.01.000

Лист 2

Серия 05.900-1. Выпуск 2.

ГДТ 550.01.000 СБ

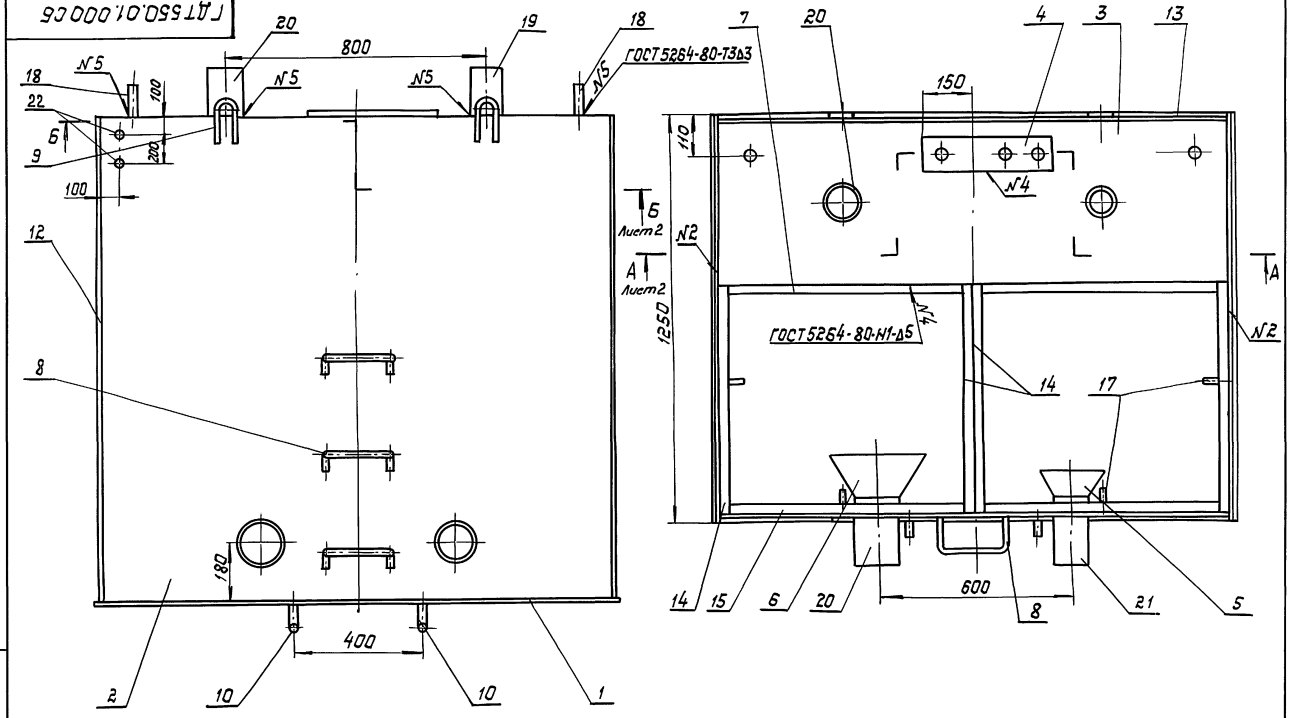

Изм	Лист	№ докум.	Подп.	Дата
Разраб.		Лудкова		12.87
Провер.		Французов		12.87
Т.контр.		Усенков		12.87
Нач.отд.		Федотов		12.87
Н.контр.		Усенков		12.87
Утв.		Козлов		12.87

ГДТ 550.01.000 СБ

Корпус резервуара

Стадия	Масса	Масшт.
	690,8	1:10

Лист 1 Листов 2

МЖКХ РСФСР
Гипрокоммундортранс
г. Москва

Инв.№ подл. | Подп. и дата | Взам. инв.

копировал: -23112-03 7 формат: А3

ГДТ 550.01.000С6

Серия 05.900-1. Выпуск 2.

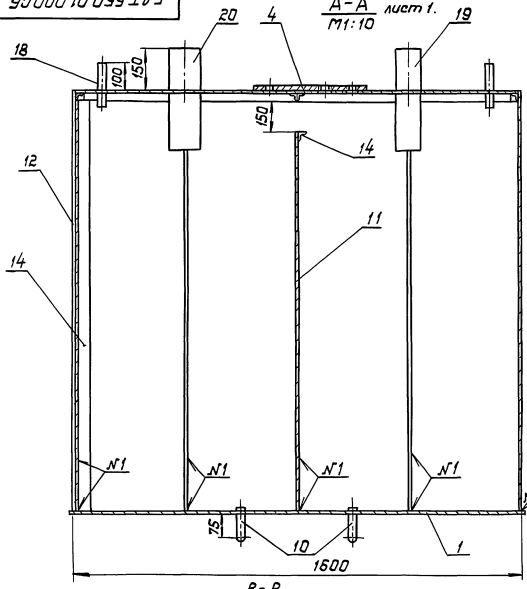

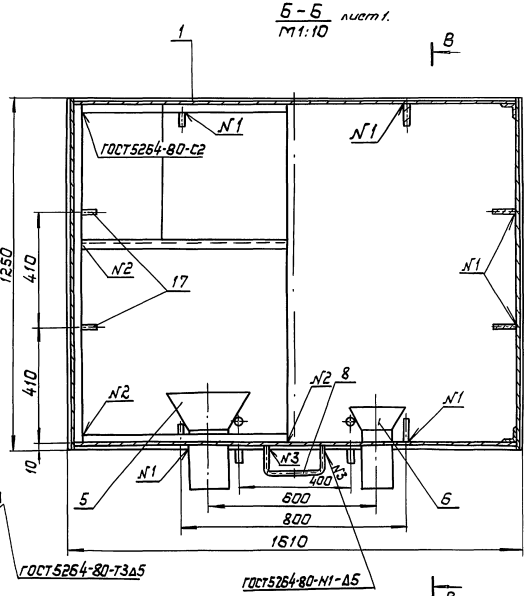

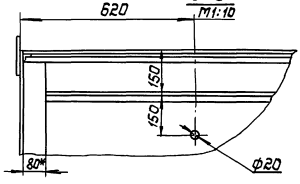

* Размер для справок.

Серия 05.900-1. Выпуск 2.

Инв.№подл. | Подп. и дата | Взам.инв.№

ГДТ 550.01.000С6

Лист 2

23112-03 8. Формат А3

ГДТ 550.01.001

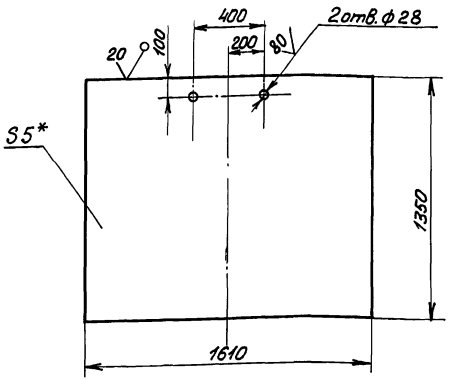

1.* Размер для справок.

2. $H14, \pm \frac{IT14}{2}$

Изм.	Лист	№ докум.	Подп.	Дата	ГДТ 550.01.001			
Разраб.		Лудкова		12.87	Днище	Стадия	Масса	Масштаб
Пров.		Французов		12.87			85,4	1:20
Т.контр.		Усенков		12.87		Лист	Листов 1	
Нач.отд.		Федотов		12.87	Б-ПН-5 ГОСТ 19903-74	МЖКХ РСФСР		
Н.контр.		Усенков		12.87	Лист Ст.3 ГОСТ 14637-79	Гипрокоммундортранс г.Москва		
Утв.		Козлов		12.87				

Копировал: Формат: А4

Инв.№подл. | Подпись и дата | Взам.инв.№

ГДТ 550.01.002

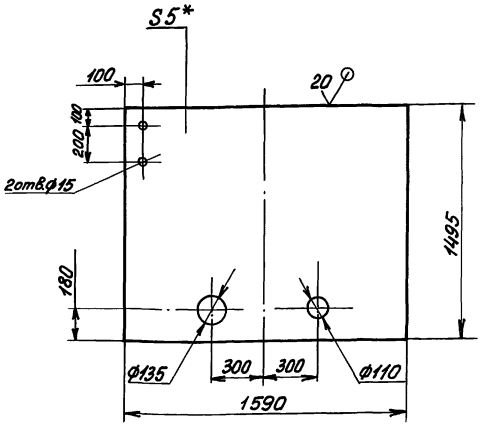

1.* Размер для справок.

2. $H14. \pm \frac{IT14}{2}$.

Изм.	Лист	№ докум.	Подп.	Дата	ГДТ 550.01.002			
Разраб.		Лудкова		12.87	Стенка передняя.	Стадия	Масса	Масштаб
Пров.		Французов		12.87			92,8	1:20
Н.контр.		Усенков		12.87		Лист	Листов 1	
Нач.отд.		Федотов		12.87	Б-ПН-5 ГОСТ 19903-74	МЖКХ РСФСР		
Н.контр.		Усенков		12.87	Лист Ст.3 ГОСТ 14637-79	Гипрокоммундортранс г.Москва		
Утв.		Козлов		12.87				

Копировал: 23112-03 9 Формат: А4

Инв.№подл. | Подпись и дата | Взам.инв.№

ГДТ 550.01.003

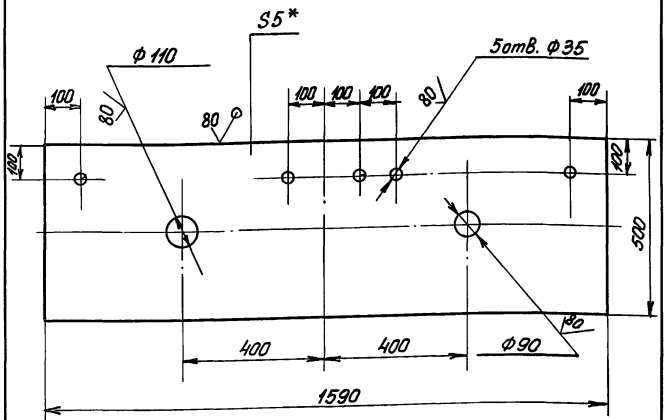

1.* Размер для справок.
2. H14, $\pm \frac{IT14}{2}$

Изм.	Лист	№ докум.	Подп.	Дата
Разраб.		Лудкова		12.87
Пров.		Французов		12.87
Т.контр.		Усенков		12.87
Нач.отд.		Федотов		12.87
Н.контр.		Усенков		12.87
Утв.		Козлов		12.87

ГДТ 550.01.003

Лист Верхний

Стадия	Масса	Масштаб
	29,1	1:10
Лист	Листов 1	

Лист Б-ПН-5 ГОСТ 19903-74
Ст3 ГОСТ 14637-79

МЖКХ РСФСР
Гипрокоммундортранс
г. Москва

Копировал: Сид

Формат: А4

Инв. № подл. | Подпись и дата | Взам. инв. №

ГДТ 550.01.004

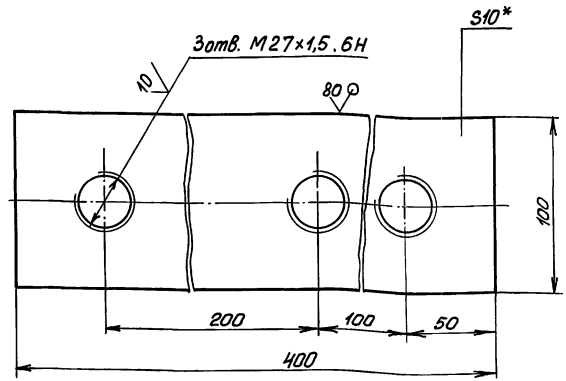

1.* Размер для справок.
2. H14, $\pm \frac{IT14}{2}$

Изм.	Лист	№ докум.	Подп.	Дата
Разраб.		Лудкова		12.87
Пров.		Французов		12.87
Т.контр.		Усенков		12.87
Нач.отд.		Федотов		12.87
Н.контр.		Усенков		12.87
Утв.		Козлов		12.87

ГДТ 550.01.004

Платик

Стадия	Масса	Масштаб
	3,0	1:2
Лист	Листов 1	

Лист Б-ПН-10 ГОСТ 19903-74
Ст3 ГОСТ 14637-79

МЖКХ РСФСР
Гипрокоммундортранс
г. Москва

Копировал: 23112-03 .10

Формат: А4

Инв. № подл. | Подпись и дата | Взам. инв. №

ГДТ 550.01.005

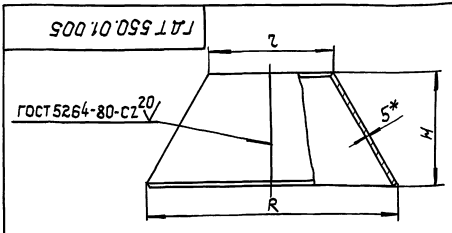

Развертка

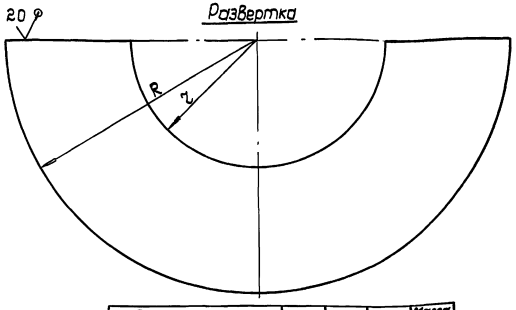

Обозначение	H, мм	R, мм	r, мм	Масса кг
ГДТ 550.01.005	95	220	110	2,24
-01	117	270	135	3,4

1. * Размер для справок
2. h14, h14, $\pm \frac{IT14}{2}$

Изм.	Лист.	N докум.	Подп.	Дата
Разраб.		Лудкова		12.87
Провер.		Французов		12.87
Т.контр.		Усенков		12.87
Нач.отд.		Федотов		12.87
Н.контр.		Усенков		12.87
Утверд.		Козлов		12.87

ГДТ 550.01.005

Воронка

Лит.	Масса	Масшт.
	см. табл.	—

Лист | Листов 1

Лист 6-ПН-5 ГОСТ 19903-74
Вст3 ГОСТ 14637-79

Гипрокоммундортранс г. Москва

Копировал: Формат: А4

Инв.№подл. | Подп. и дата | Взам.инв.№

ГДТ 550.01.006

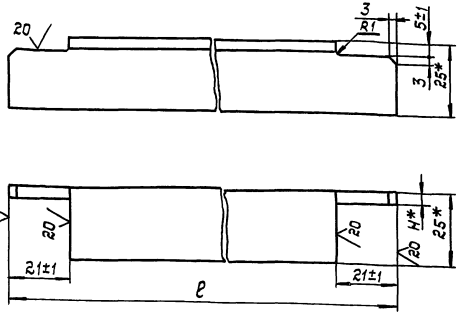

1. * Размеры для справок.
2. $\pm \frac{IT14}{2}$

Изм.	Лист.	N докум.	Подп.	Дата
Разраб.		Лудкова		12.87
Провер.		Французов		12.87
Т.контр.		Усенков		12.87
Нач.отд.		Федотов		12.87
Н.контр.		Усенков		12.87
Утверд.		Козлов		12.87

ГДТ 550.01.006

Полка

Лит.	Масса	Масшт.
	2,1	1:1

Лист | Листов 1

Уголок 6-25х25х4 ГОСТ 8509-86
Вст3 ГОСТ 535-79

Гипрокоммундортранс г. Москва

Копировал: 23112-03 11 Формат: А4

Инв.№подл. | Подп. и дата | Взам.инв.№

ГДТ 550.01.007

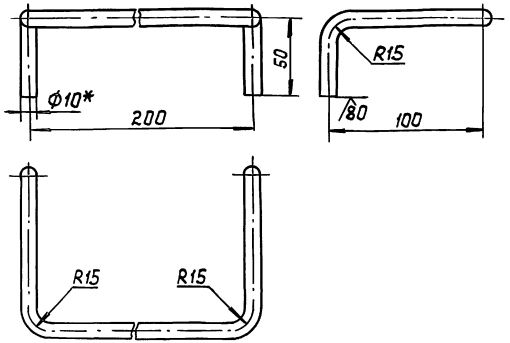

1. * Размер для справок.
2. $h14, \pm \frac{IT14}{2}$
3. Длина развернутой заготовки - 445 мм

Изм.	Лист	N докум.	Подп.	Дата	ГДТ 550.01.007			
Разраб.		Лудкова		12.87	Ступень	Лит.	Масса	Масшт.
Провер.		Французов		12.87			0,28	1:2
Т.контр.		Усенков		12.87		Лист	Листов 1	
Нач.отд.		Федотов		12.87	Круг В10 ГОСТ 2590-71 / Ст3 ГОСТ 535-79	Гипрокаммундортранс г. Москва		
Н.контр.		Усенков		12.87				
Утверд.		Козлов		12.87				

Инв.N подл. | Подп. и дата | Взам. инв.

Копировал: Лудкова Формат: А4

ГДТ 550.01.008

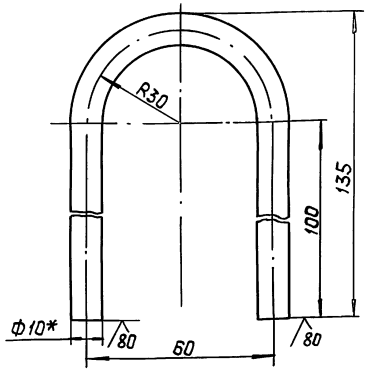

1. * Размер для справок.
2. $h14, \frac{IT14}{2}$
3. Длина развернутой заготовки - 295 мм.

Изм.	Лист	N докум.	Подп.	Дата	ГДТ 550.01.008			
Разраб.		Лудкова		12.87	Петля	Лит.	Масса	Масшт.
Провер.		Французов		12.87			0.18	1:1
Т.контр.		Усенков		12.87		Лист	Листов 1	
Нач.отд.		Федотов		12.87	Круг В10 ГОСТ 2590-71 / Ст3 ГОСТ 535-79	Гипрокаммундортранс г. Москва		
Н.контр.		Усенков		12.87				
Утверд.		Козлов		12.87				

Инв.N подл. | Подп. и дата | Взам. инв.

Копировал: Лудкова Формат: А4

Серия 05.900-1. Выпуск 2.

ГДТ 550.01.009

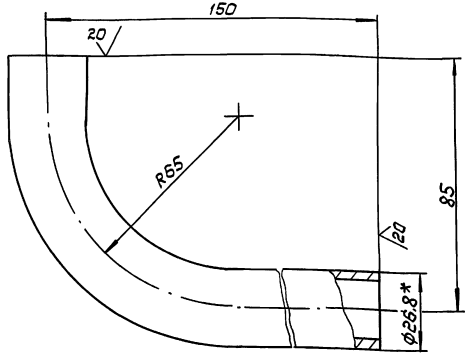

1. * Размеры для справок.
2. $\pm\frac{IT14}{2}$
3. Длина развернутой заготовки - 156 мм.

Изм	Лист	N докум.	Подп.	Дата	ГДТ 550.01.009	Лит.	Масса	Масшт.
Разраб.		Лудкова		12.87	Патрубок		0.26	1:1
Провер.		Французов		12.87		Лист	Листов 1	
Т.контр.		Усенков		12.87				
Нач.отд.		Федотов		12.87	Труба 20×2,8 ГОСТ 3262-75	Гипрокоммундортранс г. Москва		
Н.контр.		Усенков		12.87				
Утверд.		Козлов		12.87				

Инв. № подл. | Подп. и дата | Взам. инв.

копировал: [signature] формат: А4

ГДТ 550.01.010

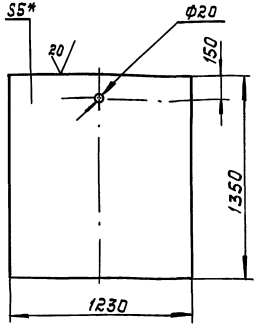

1. * Размер для справок.
2. $\pm\frac{IT14}{2}$

Изм	Лист	N докум.	Подп.	Дата	ГДТ 550.01.010	Литер.	Масса	Масшт.
Разраб.		Лудкова		12.87	Перегородка		65,1	1:20
Провер.		Французов		12.87		Лист	Листов 1	
Т.контр.		Усенков		12.87				
Нач.отд.		Федотов		12.87	Лист 6-ПН-5 ГОСТ 19903-74 / 8Ст3 ГОСТ 14637-79	Гипрокоммундортранс г. Москва		
Н.контр.		Усенков		12.87				
Утверд.		Козлов		12.87				

Инв. № подл. | Подп. и дата | Взам. инв.

23112-03 13 формат А4

Серия 05.900-1. Выпуск 2.

Форм	Зона	Поз.	Обозначение	Наименование	Кол.	Примечание
				Документация		
А4			ГДТ 550.02.000 СБ	Сборочный чертеж		
				Детали		
А4		1	ГДТ 550.02.001	Лист	1	
А4		2	ГДТ 550.02.002	Скоба	2	

Изм	Лист	N докум.	Подп.	Дата
Разраб.		Лудкова		12.87
Провер.		Французов		12.87
Нач.отд.		Федотов		12.87
Н.контр.		Усенков		12.87
Утверд.		Козлов		12.87

ГДТ 550.02.000

Крышка

Лит.	Лист	Листов
		1

Гипрокоммундортранс г. Москва

Инв.N подл. | Подп. и дата | Взам.инв.

копировал: [signature] формат: А4

ГДТ 550.02.000 СБ

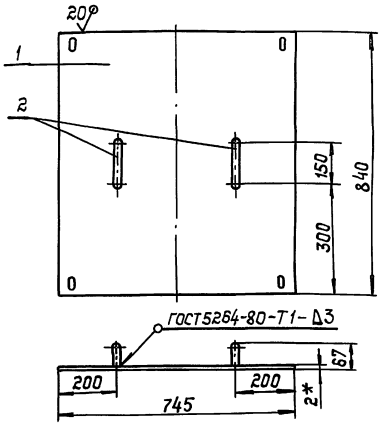

1. * Размер для справок
2. Острые кромки притупить.
3. $H14, h14 \pm \frac{IT14}{2}$

Изм	Лист	N докум.	Подп.	Дата
Разраб.		Лудкова		12.87
Провер.		Французов		12.87
Н.контр.		Усенков		12.87
Нач.отд.		Федотов		12.87
Н.контр.		Усенков		12.87
Утверд.		Козлов		12.87

ГДТ 550.02.000 СБ

Крышка

Стадия	Масса	Масшт
	10,15	1:10

Лист	Листов 1
МЖКХ РСФСР	

Гипрокоммундортранс г. Москва

Инв.N подл. | Подп. и дата | Взам.инв.N

23112-03 14 копировал: [signature] формат: А4

Серия 05.000-1. Выпуск 2.

ГДТ 550.02.001

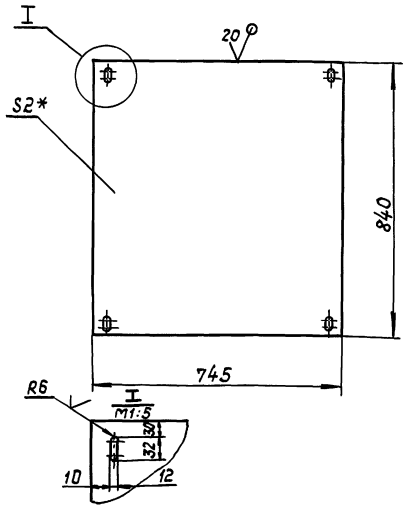

1. * Размер для справок.
2. H14, h14, $\pm \frac{IT14}{2}$

Изм.	Лист	№ докум.	Подп.	Дата	ГДТ 550.02.001			
Разраб.		Лудкова		12.87	Лист	Стадия	Масса	Масшт.
Пров.		Французов		12.87			9,8	1:10
Т.контр.		Усенков		12.87		Лист	Листов 1	
Нач.отд.		Федотов		12.87				
Н.контр.		Усенков		12.87	Лист Б-ПН-2 ГОСТ 19903-74 / Ст3 ГОСТ 16523-70	Гипрокоммундортранс г. Москва		
Утв.		Козлов		12.87				

Инв.№ подл. | Подп. и дата | Взам. инв.№

Копировал: Формат: А4

ГДТ 550.02.002

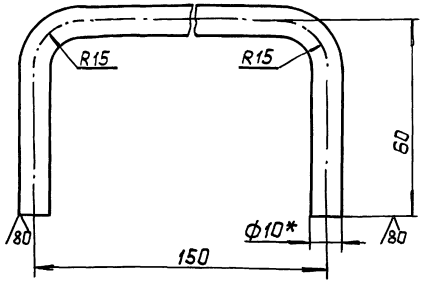

1. * Размер для справок
2. Длина развернутой заготовки - 257 мм
3. h14, $\pm \frac{IT14}{2}$

Изм.	Лист	№ докум.	Подп.	Дата	ГДТ 550.02.002			
Разраб.		Лудкова		12.87	Скоба	Лит.	Масса	Масшт.
Провер.		Французов		12.87			0,16	1:1
Т.контр.		Усенков		12.87		Лист	Листов 1	
Нач.отд.		Федотов		12.87				
Н.контр.		Усенков		12.87	Круг В10 ГОСТ 2590-71 / Ст3 ГОСТ 535-79	Гипракоммундортранс г. Москва		
Утв.		Козлов		12.87				

Инв.№ подл. | Подп. и дата | Взам. инв.№

Копировал: Формат: А4

Серия 05.900-1. Выпуск 2.

Формат	Зона	Поз.	Обозначение	Наименование	Кол.	Прим.
				Документация		
А3			ГДТ551.00.000 СБ	Сборочный чертеж		
				Сборочные единицы		
А4		1	ГДТ551.01.000 СБ	Корпус резервуара	1	
А4		2	ГДТ551.01.000 СБ	Крышка	4	
				Прочие изделия		
		3		Кран пробно-спускной латунный с цапфой 10Б8бк, Ду 15; Ру 1,0 МПа	2	0,52кг
				ГОСТ 22595-77		
				Материалы		
				Пластина I, лист ОМ6-М -3×250×2000-3.8		
				ГОСТ 7338-77	1	

Изм.	Лист	№ докум.	Подпись	Дата
Разраб.		Лудкова		12.87
Пров.		Французов		12.87
Нач.отд.		Федотов		12.87
Н.контр.		Усенков		12.87
Утв.		Козлов		12.87

ГДТ551.00.000

Стальной 2-х секционный резервуар емкостью 5 м³

Стадия	Лист	Листов
	1	2

Гипрокоммундортранс г.Москва

Инв.№подл. | Подпись и дата | Взам.инв.№

Копировал: Формат: А4

Формат	Зона	Поз.	Обозначение	Наименование	Кол.	Прим.
				Клей БФ-4		
				ГОСТ 12172-74		

Изм.	Лист	№ докум.	Подп.	Дата

ГДТ551.00.000

Лист 2

Инв.№подл. | Подпись и дата | Взам.инв.№

Копировал: 23112-03 16. Формат: А4

ГДТ 551.00.000 СБ

Серия 05.900-1. Выпуск 2.

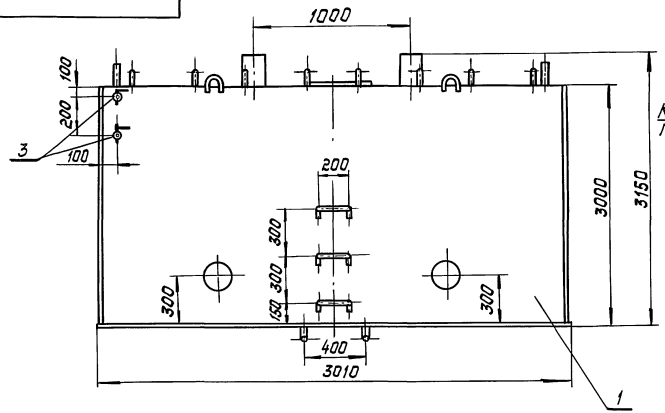

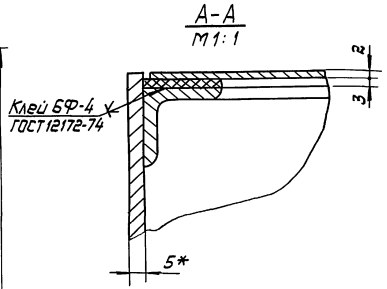

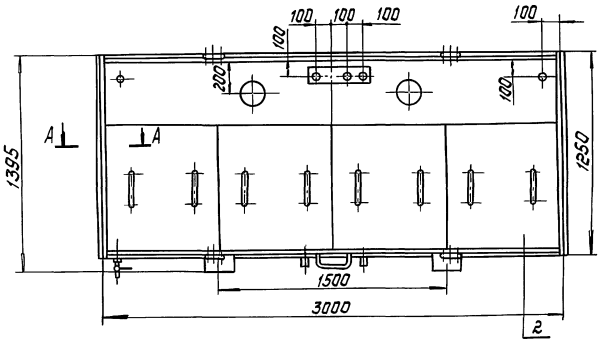

					ГДТ.551.00.000 СБ			
Изм	Лист	№ докум.	Подп.	Дата	Стальной 2-х секционный резервуар емкостью 5 м³	Стадия	Масса	Масшт.
Разраб.		Лудкова		12.87			917,7	1:20
Провер		Французов		12.87		Лист	Листов 1	
Т.контр.		Усенков		12.87		МЖКХ РСФСР Гипрокоммундортранс г. Москва		
Нач.отд.		Федотов		12.87				
Н.контр.		Усенков		12.87				
Утв.		Козлов		12.87				

Инв № подл. | Подп. и дата | Взам. инв.

23112-03 17 копировал: формат: А3

Серия 05.900-1. Выпуск 2.

Форм.	Зона	Позиц.	Обозначение	Наименование	Кол.	Прим.
				Документация		
А3			ГДТ 551.01.000 СБ	Сборочный чертеж		
				Детали		
А4		1	ГДТ 551.01.001	Днище	1	
А4		2	ГДТ 551.01.002	Стенка передняя	1	
А4		3	ГДТ 551.01.003	Лист верхний	1	
А4		4	ГДТ 551.01.004	Платик	1	
А4		5	ГДТ 551.01.005	Воронка	2	
А4		6	ГДТ 551.01.006	Полка	1	
А4		7	-01	Полка	1	
А4		8	ГДТ 551.01.007	Ступень	3	
А4		9	ГДТ 551.01.008	Петля	4	
А4		10	ГДТ 551.01.009	Патрубок	2	
А4		11	ГДТ 551.01.010	Перегородка	1	
Б.Ч		12	ГДТ 551.01.011	Стенка боковая		
				Лист Б-ПН-5 ГОСТ 19903-74 / Ст3 ГОСТ 14637-79		
				(1250×1495) h14	2	73,4кг
Б.Ч		13	ГДТ 551.01.012	Стенка задняя		
				Лист Б-ПН-5 ГОСТ 19903-74 / Ст3 ГОСТ 14637-79		
				(2990×1495) h14	1	175,7кг
Б.Ч		14	ГДТ 551.01.013	Полка		
				Уголок Б-25×25×4 ГОСТ 8509-86 / ВСт3 ГОСТ 535-79		

Изм.	Лист	№ докум.	Подп.	Дата
Разраб.		Лудкова		12.87
Провер.		Французов		12.87
Нач.отд.		Федотов		12.87
Н.контр.		Усенков		12.87
Утв.		Козлов		12.87

ГДТ 551.01.000

Корпус резервуара

Литер	Лист	Листов
	1	2

Гипрокоммундортранс г. Москва

Инв. № подл. | Подп. и дата | Взам. инв.

копировал: [signature] формат: А4

Форм.	Зона	Позиц.	Обозначение	Наименование	Кол.	Прим.
				(ℓ=1230) h14	5	1,8кг
Б.Ч		15	ГДТ 551.01.014	Полка		
				Уголок Б-25×25×4 ГОСТ 8509-86 / ВСт3 ГОСТ 535-79		
				(ℓ=1445) h14	4	2,1кг
Б.Ч		16	ГДТ 551.01.015	Стойка		
				Уголок Б-50×50×4 ГОСТ 8509-86 / ВСт3 ГОСТ 535-79		
				(ℓ=1465) h14	4	4,47кг
Б.Ч		17	ГДТ 551.01.016	Ребро		
				Полоса Б-2 10×80 ГОСТ 103-76 / ВСт3 ГОСТ 535-79		
				(ℓ=1465) h14	12	9,2кг
Б.Ч		18	ГДТ 551.01.017	Патрубок		
				Труба 25×3,2 ГОСТ 3262-75		
				(ℓ=150) h14	2	0,36кг
Б.Ч		19	ГДТ 551.01.018	Патрубок		
				Труба 159×4,5 ГОСТ 8732-78 / В20 ГОСТ 8731-74		
				(ℓ=350) h14	2	6,0кг
Б.Ч		20	ГДТ 551.01.019	Патрубок		
				Труба 219×6 ГОСТ 8732-78 / В20 ГОСТ 8731-74		
				(ℓ=200) h14	2	6,3кг
				Стандартные изделия		
		21		Ниппель 1/2" × 24		
				ГОСТ 8967-75	2	0,021кг

Изм.	Лист	№ докум.	Подп.	Дата

ГДТ 551.01.000

Лист 2

23112-03 18 копировал: [signature] формат: А4

Серия 05.900-1. Выпуск 2.

ГДТ 551.01.000 СБ

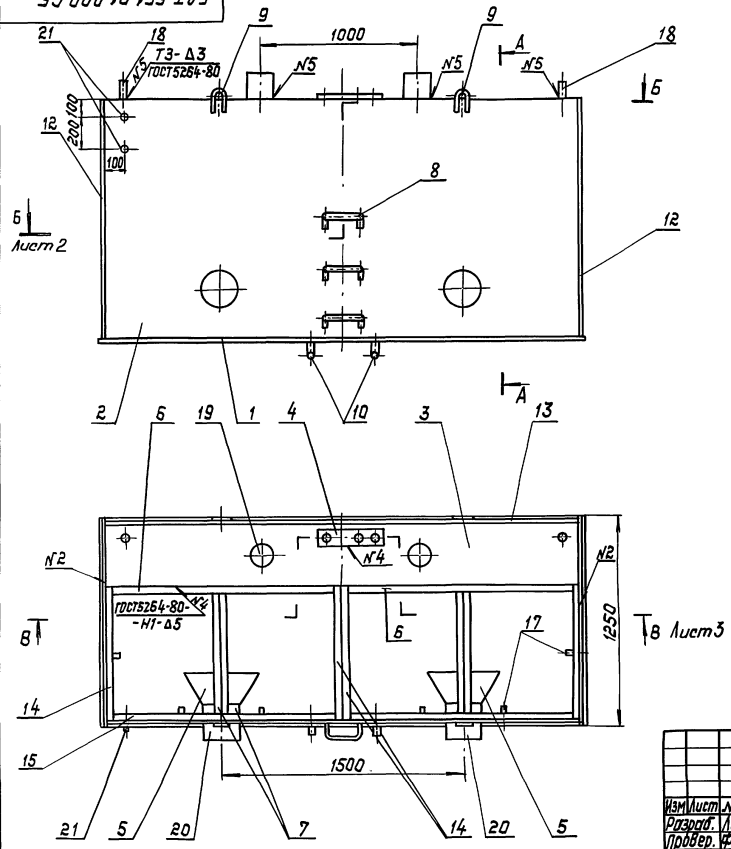

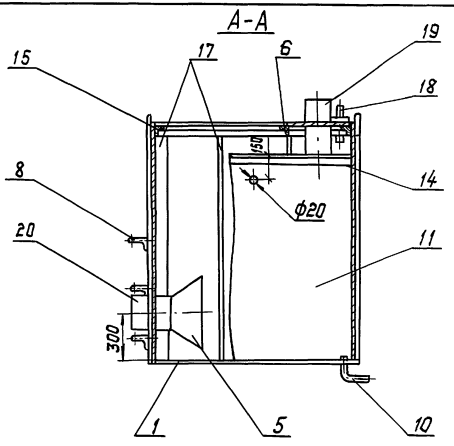

Изм	Лист	№ докум	Подп.	Дата
Разраб.		Лудкова		12.87
Провер.		Французов		12.87
Т.контр.		Усенков		12.87
Нач.отд.		Федотов		12.87
Н.контр.		Усенков		12.87
Утверд.		Козлов		12.87

ГДТ 551.01.000 СБ

Корпус резервуара

Стадия	Масса	Масшт.
	877.1	1:20

Лист 1 Листов 3

МЖКХ РСФСР
Гипрокоммундортранс
г. Москва

Инв.№ подл. | Подп. и дата | Взам. инв.

23112-03 19 копировал: Ахедаг- формат: А3

Б-Б
М1:10

Лист 1.

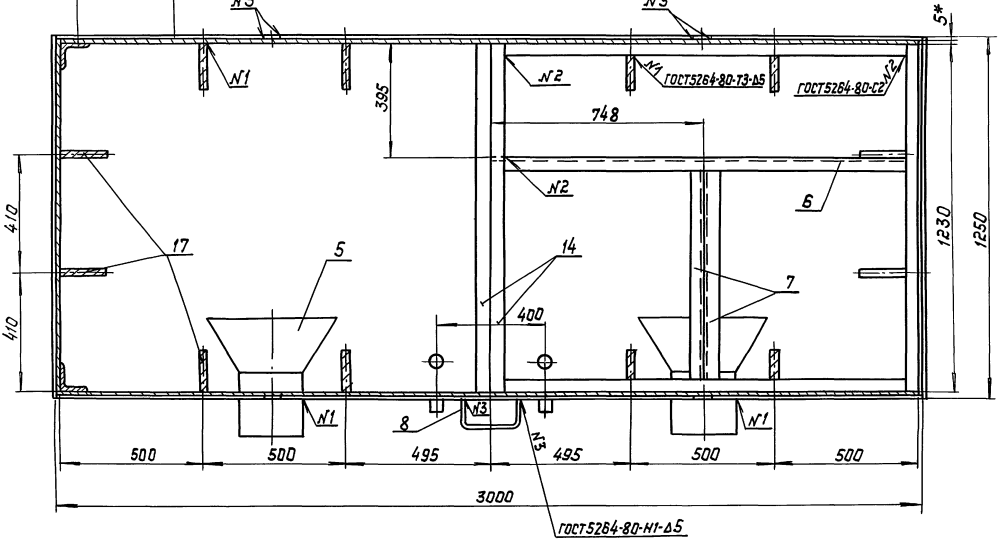

1. *Размер для справок.

Инв.№ подл. | Подп. и дата | Взам. инв.№

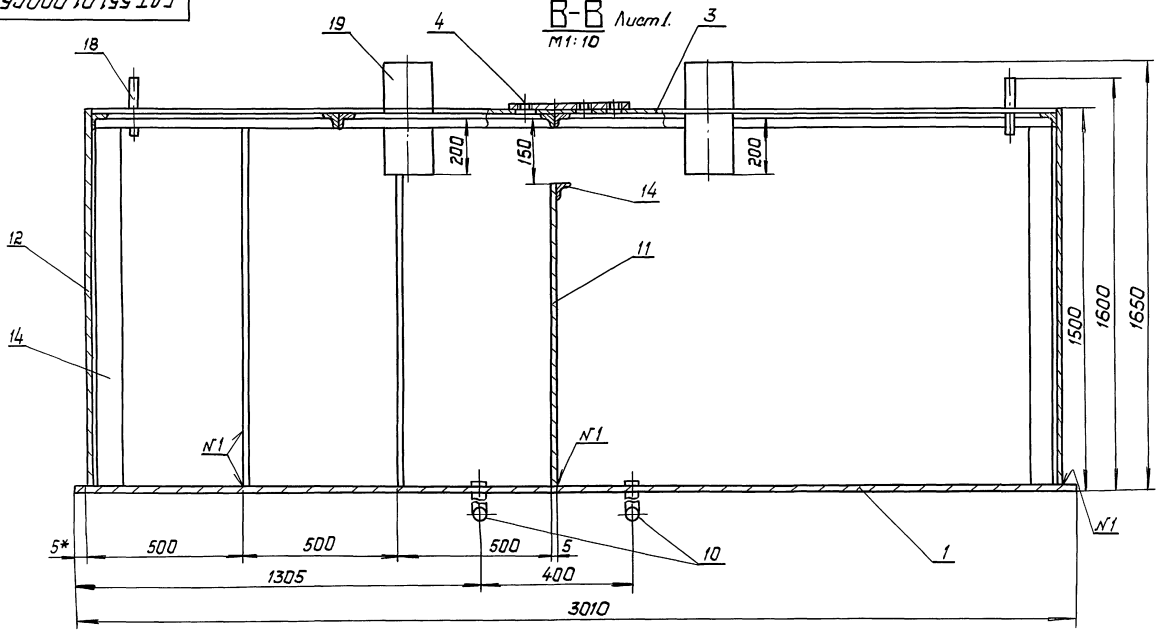

* Размер для справок

ГДТ 551.01.001

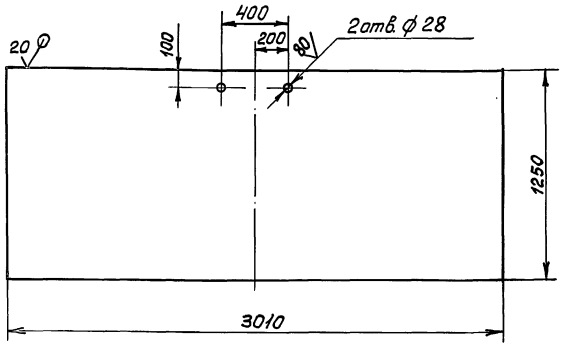

1. $H14, \pm \frac{IT14}{2}$

Изм.	Лист	№ докум.	Подп.	Дата	ГДТ 551.01.001			
Разраб.		Лудкова		12.87	Днище	Лит.	Масса	Масштаб
Провер.		Французов		12.87			148,0	1:20
Т.контр.		Усенков		12.87		Лист	Листов 1	
Нач.отд.		Федотов		12.87	Лист Б-ПН-5 ГОСТ 19903-74 / Ст3 ГОСТ 14637-79	Гипрокоммундортранс г. Москва		
Н.контр.		Усенков		12.87				
Утверд.		Козлов		12.87				

Копировал: Формат: А4

Инв.№ подл. | Подпись и дата | Взам.инв.№

ГДТ 551.01.002

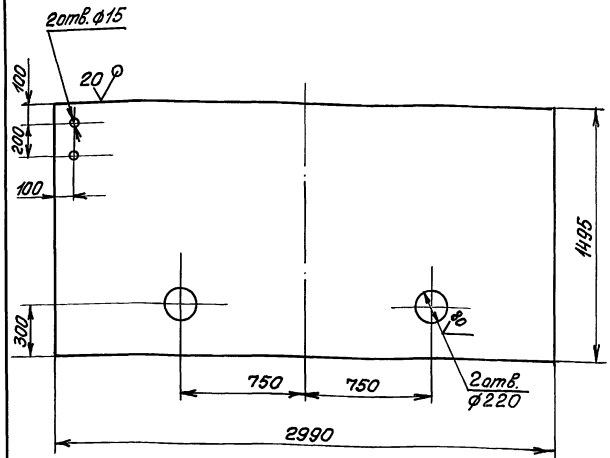

1. $H14, \pm \frac{IT14}{2}$

Изм.	Лист	№ докум.	Подп.	Дата	ГДТ 551.01.002			
Разраб.		Лудкова		12.87	Стенка передняя	Лит.	Масса	Масштаб
Пров.		Французов		12.87			172.0	1:20
Т.контр.		Усенков		12.87		Лист	Листов 1	
Нач.отд.		Федотов		12.87	Лист Б-ПН-5 ГОСТ 19903-74 / Ст3 ГОСТ 14637-79	Гипрокоммундортранс г. Москва		
Н.контр.		Усенков		12.87				
Утверд.		Козлов		12.87				

Копировал: 23112-03 22 Формат: А4

Инв.№ подл. | Подпись и дата | Взам.инв.№

Серия 05.900-1. Выпуск 2.

ГДТ551.01.003

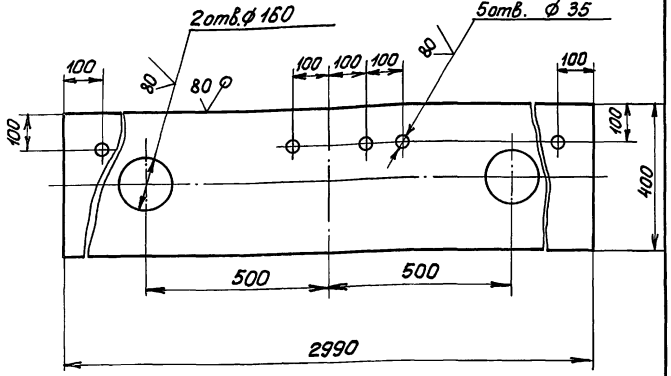

1. $H14, \pm\frac{IT14}{2}$

Изм.	Лист	№ докум.	Подп.	Дата	ГДТ551.01.003			
Разраб.		Лудкова		12.87	Лист Верхний	Лит.	Масса	Масштаб
Пров.		Французов		12.87			45,0	1:10
Т.контр.		Усенков		12.87		Лист	Листов 1	
Нач.отд.		Федотов		12.87				
Н.контр.		Усенков		12.87	Лист Б-ПН-5 ГОСТ19903-74 Ст3 ГОСТ14637-79	Гипрокоммундортранс г.Москва		
Утверд.		Козлов		12.87				

Копировал: Формат: А4

Инв.№подл. | Подпись и дата | Взам.инв.№

ГДТ551.01.004

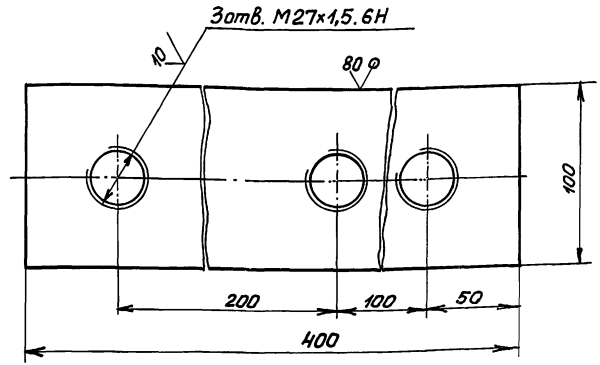

1. $\pm\frac{IT14}{2}$

Изм.	Лист.	№ докум.	Подп.	Дата	ГДТ551.01.004			
Разраб.		Лудкова		12.87	Платик	Лит.	Масса	Масштаб
Пров.		Французов		12.87			3,0	1:2
Т.контр.		Усенков		12.87		Лист	Листов 1	
Нач.отд.		Федотов		12.87				
Н.контр.		Усенков		12.87	Лист Б-ПН-10 ГОСТ19903-74 Ст3 ГОСТ14637-79	Гипрокоммундортранс г.Москва		
Утверд.		Козлов		12.87				

Копировал: 23112-03 23 Формат: А4

Инв.№подл. | Подпись и дата | Взам.инв.№

ГДТ 551.01.005

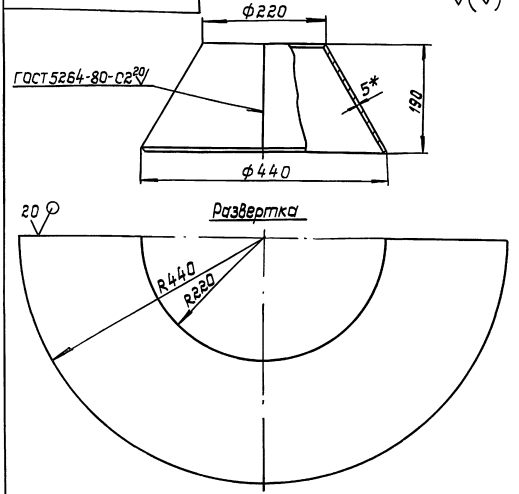

1. * Размеры для справок.
2. $H14, h14, \pm\frac{IT14}{2}$

Изм.	Лист	№ докум.	Подп.	Дата
Разраб.		Лудкова		12.87
Провер.		Французов		12.87
Т.контр.		Усенков		12.87
Нач.отд.		Федотов		12.87
Н.контр.		Усенков		12.87
Утверд.		Козлов		12.87

ГДТ 551.01.005

Воронка

Лит.	Масса	Масштаб
	8,96	1:5

Лист | Листов 1

Лист Б-ПН-5 ГОСТ 19903-74
Ст3 ГОСТ 14637-79

Гипрокоммундортранс г. Москва

Инв.№ подл. | Подп. и дата | Взам.инв.№

Копировал: Формат: А4

ГДТ 551.01.006

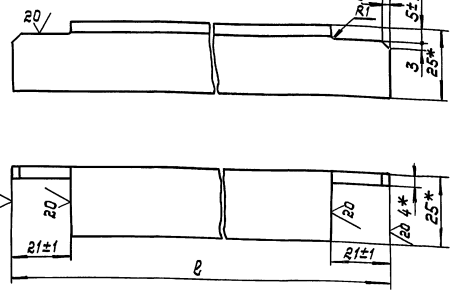

Обозначение	ℓ, мм	Масса, кг
ГДТ 551.01.006	1485	2.1
-01	825	1.17

1. * Размеры для справок.
2. $\pm\frac{IT14}{2}$

Изм.	Лист	№ докум.	Подп.	Дата
Разраб.		Лудкова		12.87
Провер.		Французов		12.87
Т.контр.		Усенков		12.87
Нач.отд.		Федотов		12.87
Н.контр.		Усенков		12.87
Утверд.		Козлов		12.87

ГДТ 551.01.006

Полка

Лит.	Масса	Масштаб
	—	1:1

Лист | Листов 1

Уголок Б-25х25х4 ГОСТ 8509-86
Ст3 ГОСТ 535-79

Гипрокоммундортранс г. Москва

Инв.№ подл. | Подп. и дата | Взам.инв.№

23112-03 24 Копировал: Формат: А4

Серия 05.900-1. Выпуск 2.

ГДТ 551.01.007

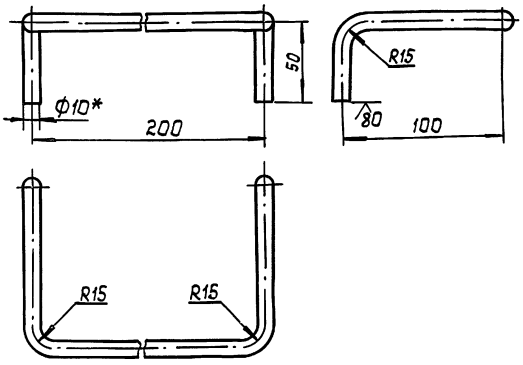

1. * Размер для справок
2. h14, $\pm\frac{IT14}{2}$
3. Длина развернутой заготовки - 445.

Изм	Лист	№ докум	Подп.	Дата
Разраб.		Лудкова		12.87
Провер.		Французов		12.87
Т.контр.		Усенков		12.87
Нач.отд.		Федотов		12.87
Н.контр.		Усенков		12.87
Утверд.		Козлов		12.87

ГДТ 551.01.007

Ступень

Лит.	Масса	Масшт.
	0,28	1:2

Лист | Листов 1

Круг 810 ГОСТ 2590-71 / Ст3 ГОСТ 535-79

Гипрокоммундортранс г. Москва

Инв № подл. | Подп. и дата | Взам. инв.

копировал: [signature] формат: А4

ГДТ 551.01.008

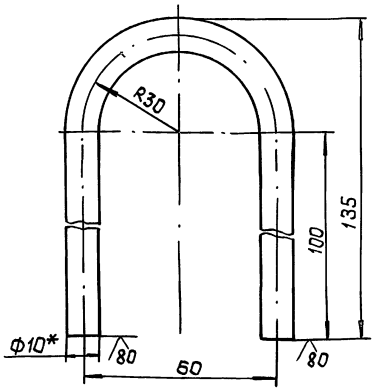

1. * Размер для справок.
2. h14, $\frac{IT14}{2}$
3. Длина развернутой заготовки - 295мм

Изм	Лист	№ докум	Подп.	Дата
Разраб.		Лудкова		12.87
Провер.		Французов		12.87
Т.контр.		Усенков		12.87
Нач.отд.		Федотов		12.87
Н.контр.		Усенков		12.87
Утверд.		Козлов		12.87

ГДТ 551.01.008

Петля

Лит	Масса	Масшт
	0,18	1:1

Лист | Листов 1

Круг 810 ГОСТ 2590-71 / Ст3 ГОСТ 535-79

Гипрокоммундортранс г. Москва

Инв № подл. | Подп. и дата | Взам. инв.

копировал: [signature] - 23112-03 25 формат: А4

Серия 05.900-1. Выпуск 2.

ГДТ 551.01.009

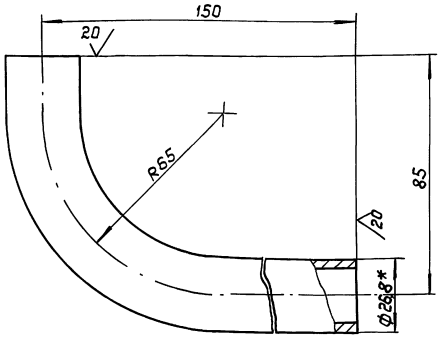

1. * Размеры для справок
2. $\pm \frac{IT14}{2}$
3. Длина развернутой заготовки - 156 мм

Изм.	Лист	№ докум.	Подп.	Дата	ГДТ 551.01.009			
Разраб.		Лудкова		12.87	Патрубок	Литер	Масса	Масшт.
Провер.		Французов		12.87			0,26	1:1
Т.контр.		Хренков		12.87		Лист	Листов 1	
Нач.отд.		Федотов		12.87				
Н.контр.		Усенков		12.87	Труба 20×2,8 ГОСТ 3262-75	Гипрокаттундортранс г. Москва		
Утверд.		Козлов		12.87				

Инв.№ подл. | Подп. и дата | Взам. инв.№

Копировал: Формат: А4

ГДТ 551.01.010

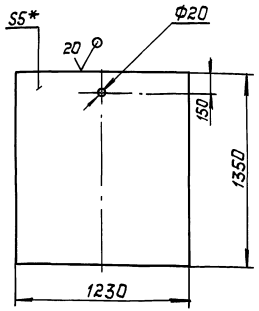

1. * Размер для справок.
2. $H14, h14, \pm \frac{JT14}{2}$

Изм.	Лист	№ докум.	Подп.	Дата	ГДТ 551.01.010			
Разраб.		Лудкова		12.87	Перегородка	Литер	Масса	Масшт.
Провер.		Французов		12.87			0,65	1:20
Т.контр.		Хренков		12.87		Лист	Листов 1	
Нач.отд.		Федотов		12.87				
Н.контр.		Усенков		12.87	Лист Б-ПН-5 ГОСТ 19903-74 Ст 3 ГОСТ 14637-79	Гипрокаттундортранс г. Москва		
Утверд.		Козлов		12.87				

Инв.№ подл. | Подп. и дата | Взам. инв.№

Копировал: 23112-03 26 Формат: А4

Формат	Зона	Поз.	Обозначение	Наименование	Кол.	Примечание
				Документация		
А4			ГДТ 551.02.000 СБ	Сборочный чертеж		
				Детали		
А4		1	ГДТ 551.02.001	Скоба	2	
А4		2	ГДТ 551.02.002	Лист	1	

Инв.№ подл. | Подп. и дата | Взам. инв.№

Изм.	Лист	№ докум.	Подп.	Дата
Разраб.		Лудкова		12.87
Провер.		Французов		12.87
Нач. отд.		Федотов		12.87
Н. контр.		Усенков		12.87
Утверд.		Козлов		12.87

ГДТ 551.02.000

Крышка

Лит	Лист	Листов
		1

Гипрокоммунавтотранс г. Москва

Копировал: Федоров — Формат А4

ГДТ 551.02.000 СБ

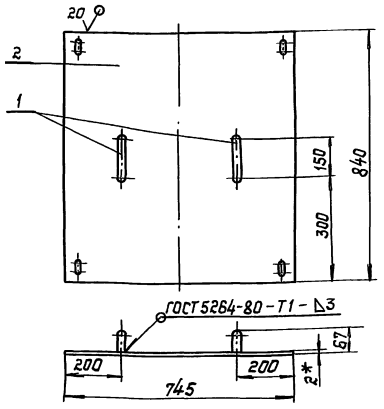

1. * Размер для справок
2. $\pm\frac{IT14}{2}$
3. Острые кромки притупить

Инв.№ подл. | Подп. и дата | Взам. инв.№

Изм.	Лист	№ докум.	Подп.	Дата
Разраб.		Лудкова		12.87
Провер.		Французов		12.87
Т. контр.		Усенков		12.87
Нач. отд.		Федотов		12.87
Н. контр.		Усенков		12.87
Утверд.		Козлов		12.87

ГДТ 551.02.000 СБ

Крышка

Литер	Масса	Масштаб
	10.15	1:10
Лист	Листов 1	

Гипрокоммунавтотранс г. Москва

Копировал: Федоров - 23112-03 27 Формат: А4

Серия 05.900-1. Выпуск 2.

ГДТ 551.02.001

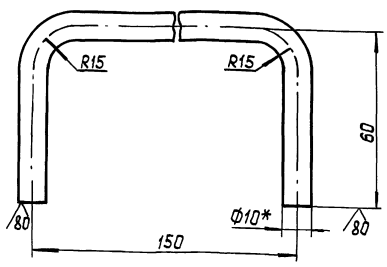

1.* Размеры для справок
2. $h14, \pm \frac{IT14}{2}$
3. Длина развернутой заготовки - 257мм

Изм	Лист	№ докум.	Подп.	Дата
Разраб.		Лудкова		12.87
Провер.		Французов		12.87
Т.контр.		Усенков		12.87
Нач.отд.		Федотов		12.87
Н.контр.		Усенков		12.87
Утверд.		Козлов		12.87

ГДТ 551.02.001

Скоба

Лит.	Масса	Масшт.
	0,16	1:1

Лист | Листов 1

Круг $\frac{\text{В 10 ГОСТ 2590-71}}{\text{Ст3 ГОСТ 535-79}}$

Гипрокоммундортранс г. Москва

Инв.№ подл. | Подп. и дата | Взам. инв.№

копировал: Лжедаг- формат: А4

ГДТ 551.02.002

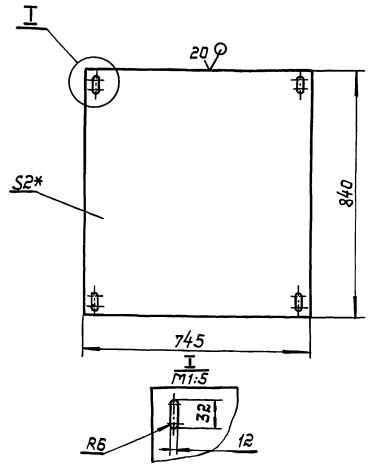

1. * Размер для справок
2. H14, h14

Изм	Лист	№ докум.	Подп.	Дата
Разраб.		Лудкова		12.87
Провер.		Французов		12.87
Т.контр.		Усенков		12.87
Нач.отд.		Федотов		12.87
Н.контр.		Усенков		12.87
Утверд.		Козлов		12.87

ГДТ 551.02.002

Лист

Литер	Масса	Масшт.
	9,83	1:10

Лист | Листов 1

Лист $\frac{\text{Б-ПН-2 ГОСТ 19903-74}}{\text{Ст3 ГОСТ 16523-70}}$

Гипрокоммундортранс г. Москва

Инв.№ подл. | Подп. и дата | Взам. инв.№

копировал: Лжедаг-23112-03 28 формат: А4

Формат	Зона	Поз.	Обозначение	Наименование	Кол.	Прим.
				Документация		
А3			ГДТ 552.00.000 СБ	Сборочный чертеж		
				Сборочные единицы		
А4		1	ГДТ 552.01.000 СБ	Корпус резервуара	1	
А4		2	ГДТ 552.02.000 СБ	Крышка	4	
				Прочие изделия		
		3		Запорное устройство указателя уровня кранового типа цапковое 12Б 15К Ру = 1,6 МПа ГОСТ 9852-68	1	
				Материалы		
		4		Пластина I, лист ОМБ-Н -3×250×2300-3,8		

Инв. № подл. | Подпись и дата | Взам. инв. №

Изм.	Лист	№ докум.	Подпись	Дата
Разраб.		Лукова		12.87
Пров.		Французов		12.87
Нач. отд.		Федотов		12.87
Н. контр.		Усенков		12.87
Утв.		Козлов		12.87

ГДТ 552.00.000

Стальной 5-ти секционный резервуар емкостью 5 м³

Стадия	Лист	Листов
	1	2

Гипрокоммундортранс г. Москва

Копировал: Формат А4

Формат	Зона	Поз.	Обозначение	Наименование	Кол.	Прим.
				ГОСТ 7338-77	1	
		5		Клей БФ-4 ГОСТ 12172-74		

Инв. № подл. | Подпись и дата | Взам. инв. №

Изм.	Лист	№ докум.	Подп.	Дата

ГДТ 552.00.000

Лист 2

Копировал:

ГДТ 552.00.000 СБ

Серия 05.900-1. Выпуск 2.

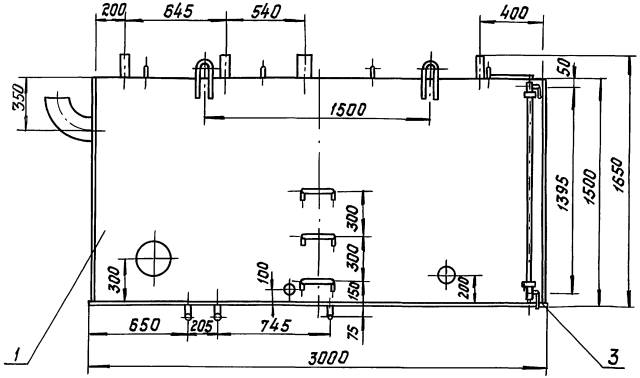

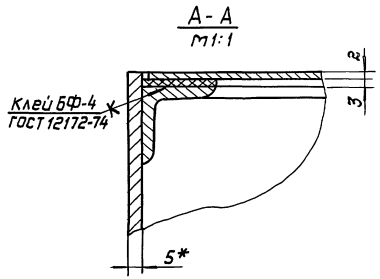

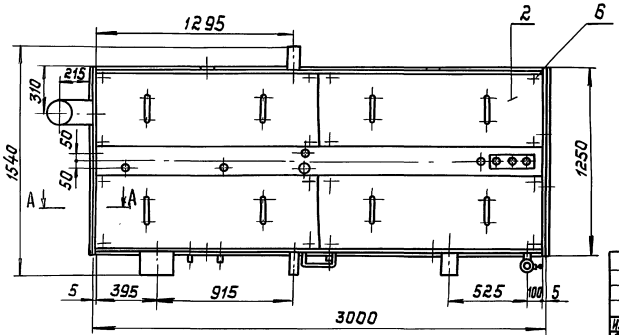

Изм.	Лист.	№ докум.	Подп.	Дата
Разраб.		Французов		12.87
Провер.		Кудкова		12.87
Т. контр.		Усенков		12.87
Нач. отд.		Федотов		12.87
Н. контр.		Усенков		12.87
Утверд.		Козлов		12.87

ГДТ 552.00.000 СБ

5 м³ стальной секционный резервуар емкостью 5 м³

Стадия	Масса	Масштаб
	1178,8	1:20

Лист	Листов 1

МЖКХ РСФСР Гипрокоммунавтотранс г. Москва

23112-03 30 Копировал: Формат: А3

Инв. № подл. | Подп. и дата | Взам. инв. №

Серия 05.000-1. Выпуск 2.

Форм	Зона	Поз.	Обозначение	Наименование	Кол.	Прим
				Документация		
А3			ГДТ 552.01.000 СБ	Сборочный чертеж		
				Детали		
А4		1	ГДТ 552.01.001	Днище	1	
А4		2	ГДТ 552.01.002	Стенка передняя	1	
А4		3	ГДТ 552.01.003	Стенка задняя	1	
А4		4	ГДТ 552.01.004	Стенка боковая	2	
А4		5	ГДТ 552.01.005	Перегородка	1	
А4		6	ГДТ 552.01.006	Лист верхний	1	
А4		7	ГДТ 552.01.007	Накладка	1	
А4		8	ГДТ 552.01.008	Воронка	1	
		9	-01	Воронка	1	
		10	-02	Воронка	1	
		11	-03	Воронка	1	
А4		12	ГДТ 552.01.009	Патрубок	1	
А4		13	ГДТ 552.01.010	Патрубок	1	
А4		14	ГДТ 552.01.011	Ступень	3	
А4		15	ГДТ 552.01.012	Петля	4	
Б4		16	ГДТ 552.01.013	Стенка боковая		
				Лист Б-ПН-5 ГОСТ 19903-74 / Вст3 ГОСТ 14637-79		
				(1250×1495) h14	1	73,4

Инв.№ подл. | Подп. и дата | Взам.инв.№

Изм	Лист	N докум.	Подп.	Дата
Разраб.		Чудкова		12.87
Провер.		Французов		12.87
Нач.отд.		Федотов		12.87
Н.контр.		Усенков		12.87
Утверд.		Козлов		12.87

ГДТ 552.01.000

Корпус резервуара

Литер	Лист	Листов
	1	4

Гипрокоммундортранс г. Москва

Копировал:

Формат: А4

Форм	Зона	Поз.	Обозначение	Наименование	Кол.	Прим.
Б4		17	ГДТ 552.01.014	Перегородка		
				Лист Б-ПН-5 ГОСТ 19903-74 / Вст3 ГОСТ 14637-79		
				(1485×1240) h14	1	72,4
Б4		18	ГДТ 552.01.015	Перегородка		
				Лист Б-ПН-5 ГОСТ 19903-74 / Вст3 ГОСТ 14637-79		
				(1490×613) h14	1	35,9
Б4		19	ГДТ 552.01.016	Перегородка		
				Лист Б-ПН-5 ГОСТ 19903-74 / Вст3 ГОСТ 14637-79		
				(1390×612)	1	33,4
Б4		20	ГДТ 552.01.017	Полка		
				Уголок Б-25×25×4 ГОСТ 8509-86 / Вст3 ГОСТ 535-79		
				(ℓ=612) h14	2	1,78
Б4		21	ГДТ 552.01.018	Полка		
				Уголок Б-25×25×4 ГОСТ 8509-86 / Вст3 ГОСТ 535-79		
				(ℓ=715) h14	2	2,1
Б4		22	ГДТ 552.01.019	Полка		
				Уголок Б-25×25×4 ГОСТ 8509-86 / Вст3 ГОСТ 535-79		
				(ℓ=745) h14	2	2,16
Б4		23	ГДТ 552.01.020	Полка		
				Уголок Б-25×25×4 ГОСТ 8509-86 / Вст3 ГОСТ 535-79		
				(ℓ=1230) h14	2	36
Б4		24	ГДТ 552.01.021	Полка		
				Уголок Б-25×25×4 ГОСТ 8509-86 / Вст3 ГОСТ 535-79		
				(ℓ=1450) h14	4	8,47

Инв.№ подл. | Подп. и дата | Взам.инв.№

Изм	Лист	N докум.	Подп.	Дата

ГДТ 552.01.000

Лист 2

Копировал:

Формат: А4

Форм.	Зона	Позиц.	Обозначение	Наименование	Кол.	Прим.
Б4		25	ГДТ 552.01.022	Полка		
				Уголок 5-25×25×4 ГОСТ 8509-86 / Ст3 ГОСТ 535-79		
				(ℓ=1460) h14	2	4,26
Б4		26	ГДТ 552.01.023	Стойка		
				Уголок 5-50×50×5 ГОСТ 8509-86 / Ст3 ГОСТ 535-79		
				(ℓ=1465) h14	4	8,56
Б4		27	ГДТ 552.01.024	Ребро		
				Полоса 5-280×10 ГОСТ 103-76 / Ст3 ГОСТ 535-79		
				(ℓ=1465) h14	8	9,2
Б4		28	ГДТ 552.01.025	Патрубок		
				Труба 25×3,2 ГОСТ 3262-75		
				(ℓ=200) h14	1	0,62
Б4		29	ГДТ 552.01.026	Патрубок		
				Труба 57×3,5 ГОСТ 8732-75 / В20 ГОСТ 8731-74		
				(ℓ=200) h14	1	0,92
Б4		30	ГДТ 552.01.027	Патрубок		
				Труба 57×3,5 ГОСТ 8732-75 / В20 ГОСТ 8731-74		
				(ℓ=450) h14	2	4,16
Б4		31	ГДТ 552.01.028	Патрубок		
				Труба 89×4,5 ГОСТ 8732-75 / В20 ГОСТ 8731-74		
				(ℓ=200) h14	1	1,48
Б4		32	ГДТ 552.01.029	Патрубок		
				Труба 89×4,5 ГОСТ 8732-75 / В20 ГОСТ 8731-74		
				(ℓ=450) h14	1	3,33

Инв.№ подл. | Подп. и дата | Взам. инв.№

Изм. Лист № докум. Подп. Дата

ГДТ 552.01.000

Лист 3

Копировал:

Формат: А4

Форм.	Зона	Позиц.	Обозначение	Наименование		Прим.
Б4		33	ГДТ 552.01.030	Патрубок		
				Труба 108×4 ГОСТ 8732-75 / В20 ГОСТ 8731-74		
				(ℓ=200) h14	1	2,3
Б4		34	ГДТ 552.01.031	Патрубок		
				Труба 219×8 ГОСТ 8732-75 / В20 ГОСТ 8731-74		
				(ℓ=200) h14	1	10,3
				Стандартные изделия		
		35		Ниппель приварной		
				3/4" × 27		0,030
				ГОСТ 8967-75	2	
		36		Отвод 90° 150С40.6		
				ГОСТ 17375×72	1	
		37		Шпилька М10-6g×20.58		
				ГОСТ 22034-76	16	

Инв.№ подл. | Подп. и дата | Взам. инв.№

Изм. Лист № докум. Подп. Дата

ГДТ 552.01.000

Лист 4

Копировал:

 Формат: А4

ГДТ 552.01.000 СБ

Серия 05.900-1. Выпуск 2.

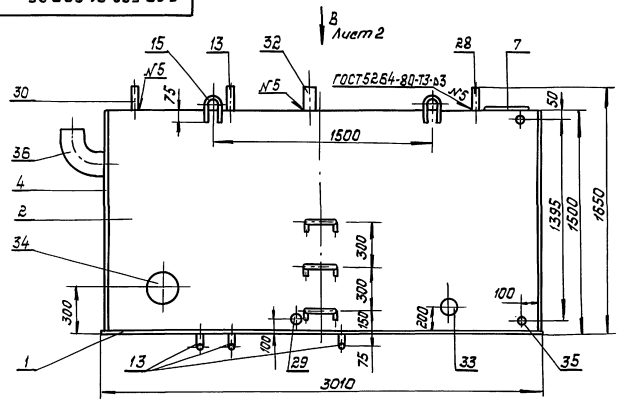

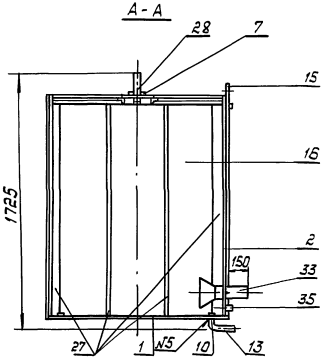

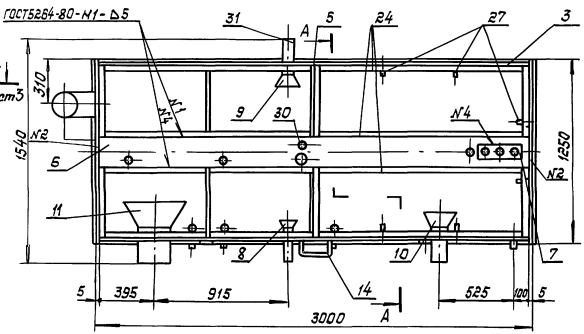

1. * Размеры для справок.
2. Вид В см. ГДТ 552.01.000 СБ лист 2
3. Разрез Б-Б см. ГДТ 552.01.000 СБ Лист 3.

					ГДТ 552.01.000 СБ		
Изм.	Лист	№ докум.	Подп.	Дата	Корпус резервуара	Стадия	Масса	Масшт.
Разраб.		Французов		12.87			1130,3	1:20
Провер.		Лукьянова		12.87		Лист 1	Листов 3	
Т.контр.		Усенков		12.87		МЖКХ РСФСР Гипрокоммундортранс г. Москва		
Нач. отд.		Федотов		12.87				
Н.контр.		Усенков		12.87				
Гл.вед.		Козлов		12.87				

Инв. № подл. | Подп. и дата | Взам. инв. №

Серия 05.900-1. Выпуск 2.

Вид В
Лист 1.
М1:10

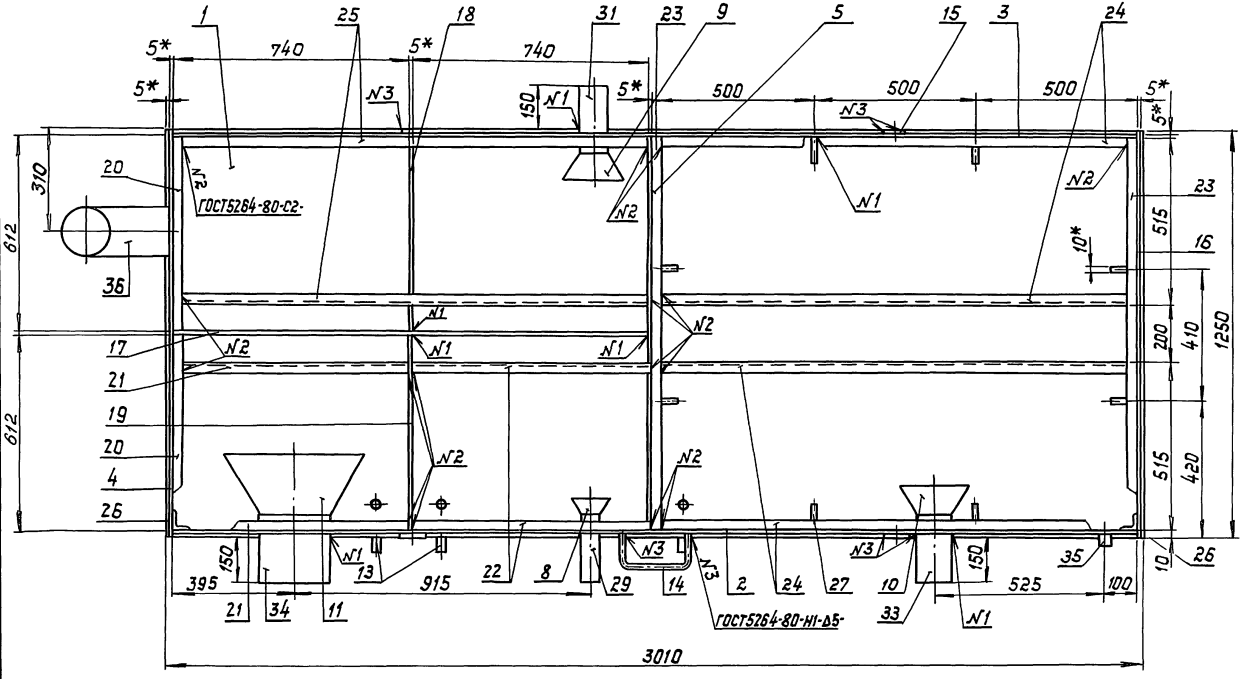

1. * Размер для справок
2. Лист верхний поз. 5 с накладкой и патрубками условно не показан.

Инв.№ подл. | Подп. и дата | Взам. инв.№

Б – Б лист 1.
М1:10

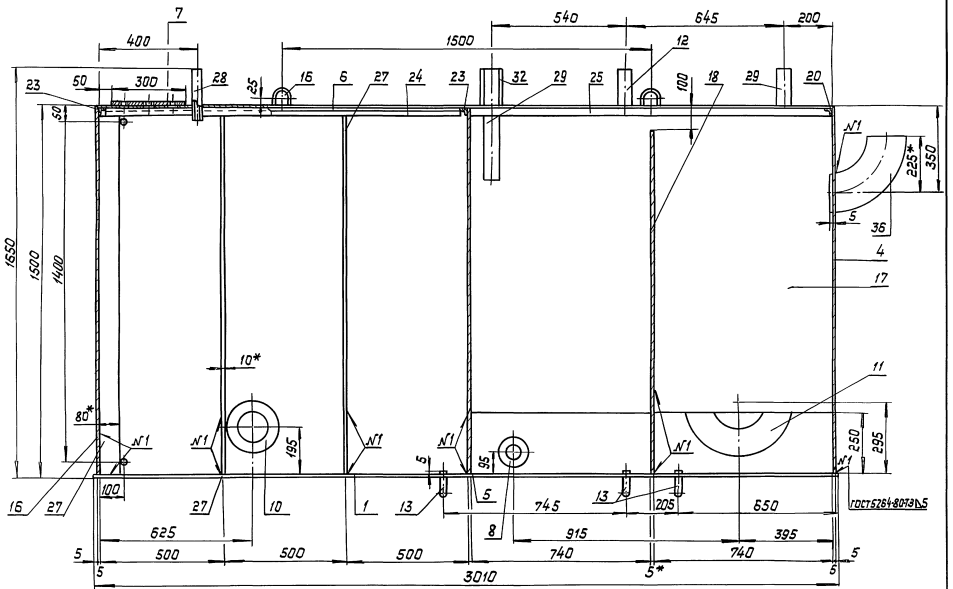

1. * Размер для справок

Инв.№ подл. | Подп. и дата | Взам. инв.№

ГДТ 552.01.001

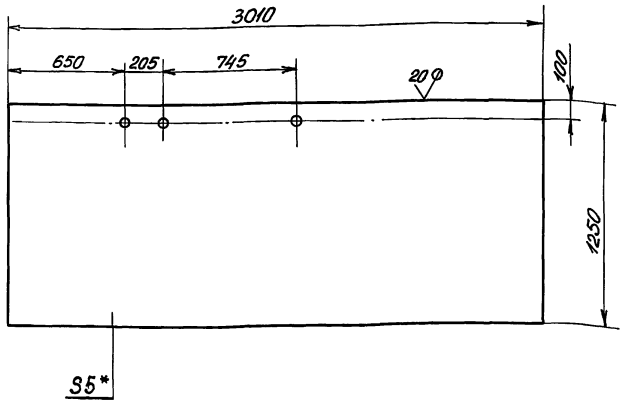

1.* Размер для справок.
2. H14, h14, $\pm \frac{IT14}{2}$

Изм.	Лист	№ докум.	Подпись	Дата
Разраб.		Лукова		12.87
Пров.		Французов		12.87
Т.контр.		Усенков		12.87
Нач.отд.		Федотов		12.87
Н.контр.		Усенков		12.87
Утв.		Козлов		12.87

Днище

Стадия	Масса	Масштаб
	147,5	1:20
Лист	Листов 1	

Лист Б-ПН-5 ГОСТ 19903-74 Вст3 ГОСТ 14637-79

МЖКХ РСФСР Гипрокоммундортранс г. Москва

Копировал: Сид Формат: А4

ГДТ 552.01.002

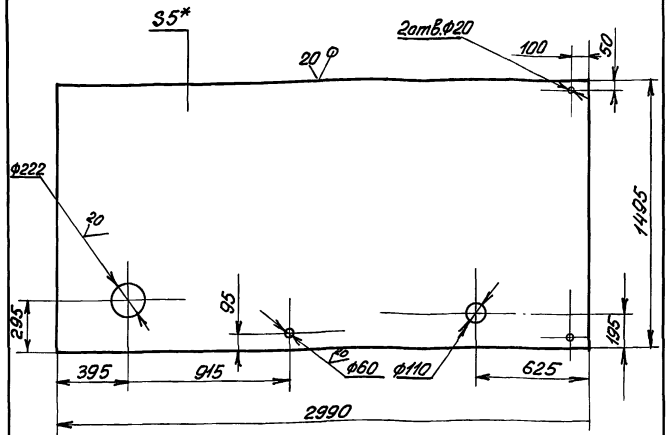

1.* Размер для справок.
2. H14, h14.

Изм.	Лист	№ докум.	Подпись	Дата
Разраб.		Лукова		12.87
Пров.		Французов		12.87
Т.контр.		Усенков		12.87
Нач.отд.		Федотов		12.87
Т.контр.		Усенков		12.87
Утв.		Козлов		12.87

Стенка передняя

Стадия	Масса	Масштаб
	174,8	1:20
Лист	Листов 1	

Лист Б-ПН-5 ГОСТ 19903-74 Вст3 ГОСТ 14637-79

МЖКХ РСФСР Гипрокоммундортранс г. Москва

Копировал: Сид 23112-03 36 Формат: А4

ГДТ 552.01.003

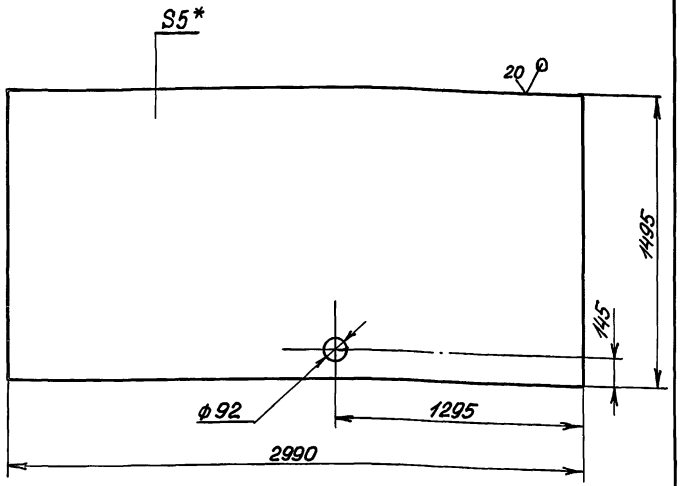

1.* Размер для справок
2. H14, h14.

Изм.	Лист	№ докум.	Подпись	Дата
Разраб.		Лудкова		12.87
Пров.		Французов		12.87
Т.контр.		Усенков		12.87
Нач.отд.		Федотов		12.87
Т. контр.		Усенков		12.87
Утв.		Козлов		12.87

ГДТ 552.01.003

Стенка задняя

Стадия	Масса	Масштаб
	175,5	1:10
Лист	Листов	

Лист Б-ПН-5 ГОСТ 19903-74 / В Ст3 ГОСТ 14637-79

МЖКХ РСФСР Гипрокоммундортранс г.Москва

Копировал: Формат: А4

Инв.№ подл. | Подпись и дата | Взам.инв.№

ГДТ 552.01.004

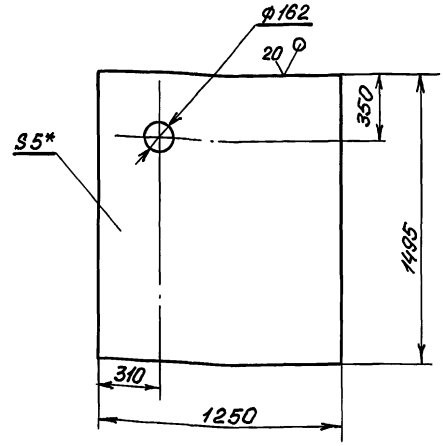

1.* Размер для справок
2. H14, h14

Изм.	Лист	№ докум.	Подпись	Дата
Разраб.		Лудкова		12.87
Пров.		Французов		12.87
Т.контр.		Усенков		12.87
Нач.отд.		Федотов		12.87
Т. контр.		Усенков		12.87
Утв.		Козлов		12.87

ГДТ 552.01.004

Стенка боковая

Стадия	Масса	Масштаб
	73,2	1:20
Лист	Листов 1	

Лист Б-ПН-5 ГОСТ 19903-74 / В Ст3 ГОСТ 14637-79

МЖКХ РСФСР Гипрокоммундортранс г.Москва

Копировал: 23112-03 37 Формат: А4

Инв.№ подл. | Подпись и дата | Взам.инв.№

ГДТ 552.01.005

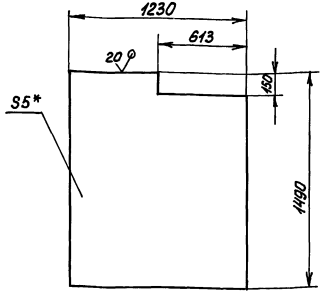

1. * Размер для справок.
2. H14, h14, $\pm \frac{IT14}{2}$

Изм.	Лист	№ докум.	Подпись	Дата
Разраб.	Лукьянова			12.87
Пров.	Французов			12.87
Т.контр.	Усенков			12.87
Нач.отд.	Федотов			12.87
Н.контр.	Усенков			12.87
Утв.	Козлов			12.87

ГДТ 552.01.005 — Перегородка

Стадия	Масса	Масштаб
	68,4	1:20
Лист	Листов 1	

Лист Б-ПН-5 ГОСТ 19903-74 Вст3 ГОСТ 14637-79

МЖКХ РСФСР Гипрокоммунтрансдор г. Москва

Копировал: Формат: А4

Инв. № подл. | Подпись и дата | Взам. инв. №

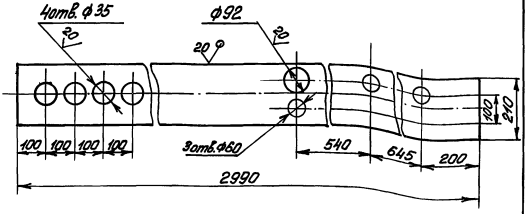

1. * Размер для справок.
2. H14, h14.

Изм.	Лист	№ докум.	Подпись	Дата
Разраб.	Лукьянова			12.87
Пров.	Французов			12.87
Т.контр.	Усенков			12.87
Нач.отд.	Федотов			12.87
Н.контр.	Усенков			12.87
Утв.	Козлов			12.87

ГДТ 552.01.006 — Лист верхний

Стадия	Масса	Масштаб
	23,9	1:10
Лист	Листов	

Лист Б-ПН-5 ГОСТ 19903-74 Вст3 ГОСТ 14637-79

МЖКХ РСФСР Гипрокоммунтрансдор г. Москва

Копировал: 23112-03 38 Формат: А4

Инв. № подл. | Подпись и дата | Взам. инв. №

ГДТ 552.01.007

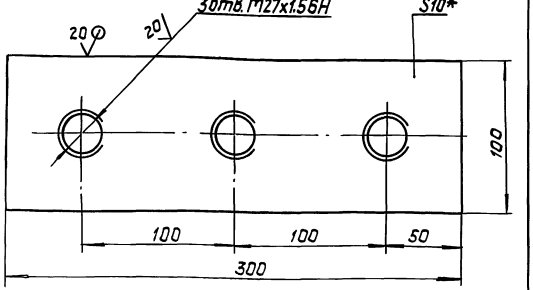

1. * Размер для справок.
2. H14, h14

Изм.	Лист	№ докум.	Подп.	Дата
Разраб.		Лудкова		12.87
Провер.		Французов		12.87
Т.контр.		Усенков		12.87
Нач.отд.		Федотов		12.87
Н.контр.		Усенков		12.87
Утв.		Козлов		12.87

ГДТ 552.01.007

Накладка

Стадия	Масса	Масшт.
	1,1	1:2

Лист | Листов 1

Б-ПН-10 ГОСТ 19903-74
Лист В Ст3 ГОСТ 14637-79

МЖКХ РСФСР
Гипрокоммунавтотранс
г. Москва

Инв.№подл. | Подп. и дата | Взам.инв.№

копировал: Федорова

формат: А4

ГДТ 552.01.008

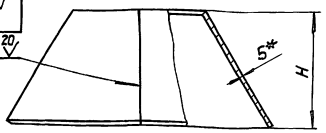

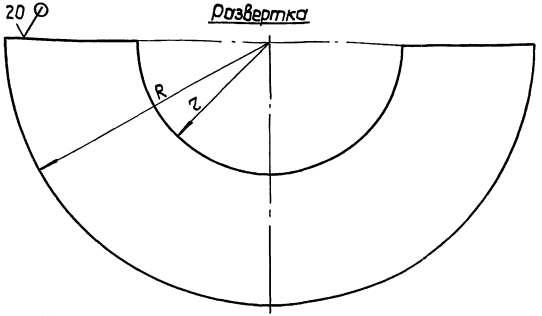

Обозначение	R, мм	r, мм	H, мм	Масса, кг
ГДТ 552.01.008	114	57	50	0,3
-01	180	90	78	1,5
-02	220	110	95	2,24
-03	440	220	190	8,96

1. * Размер для справок.
2. H14, $h14 \pm \frac{IT14}{2}$

Изм.	Лист	№ докум.	Подп.	Дата
Разраб.		Лудкова		12.87
Провер.		Французов		12.87
Т.контр.		Усенков		12.87
Нач.отд.		Федотов		12.87
Н.контр.		Усенков		12.87
Утв.		Козлов		12.87

ГДТ 552.01.008

Воронка

Стадия	Масса	Масшт.
	см. табл.	—

Лист | Листов 1

Б-ПН-5 ГОСТ 19903-74
Лист В Ст3 ГОСТ 14637-79

МЖКХ РСФСР
Гипрокоммунавтотранс
г. Москва

Инв.№подл. | Подп. и дата | Взам.инв.№

копировал: Федорова

формат: А4

Серия 05.900-1. Выпуск 2.

ГДТ 552.01.009

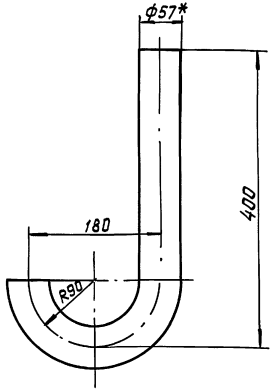

1. * Размер для справок
2. Заготовку гнуть в горячем состоянии.
3. $h14, h14, \pm \frac{IT14}{2}$
4. Длина развернутой заготовки - 590 мм

Изм.	Лист	№ докум.	Подп.	Дата
Разраб.		Лудкова		12.87
Провер.		Французов		12.87
Т.контр.		Усенков		12.87
Нач.отд.		Федотов		12.87
Н.контр.		Усенков		12.87
Утверд.		Козлов		12.87

ГДТ 552.01.009

Патрубок

Стадия	Масса	Масшт.
	2,73	1:4

Лист | Листов 1

МЖКХ РСФСР Гипрокоммундортранс г. Москва

Труба 57х3,5 ГОСТ 8732-78

Инв.№ подл. | Подп. и дата | Взам.инв.№

Копировал: Федорова

Формат: А4

ГДТ 552.01.010

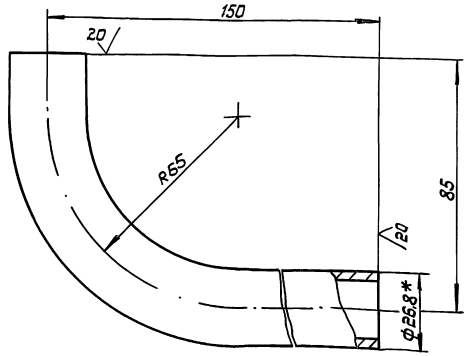

1. * Размеры для справок.
2. $\pm \frac{IT14}{2}$
3. Длина развернутой заготовки - 156 мм.

Изм.	Лист	№ докум.	Подп.	Дата
Разраб.		Лудкова		12.87
Провер.		Французов		12.87
Т.контр.		Чернов		12.87
Нач.отд.		Федотов		12.87
Н.контр.		Усенков		12.87
Утверд.		Козлов		12.87

ГДТ 552.01.010

Патрубок

Лит.	Масса	Масшт.
	0,26	1:1

Лист | Листов 1

Гипрокоммундортранс г. Москва

Труба 20х2,8 ГОСТ 3262-75

Инв.№ подл. | Подп. и дата | Взам.инв.№

Копировал: Федорова

Формат: А4

Серия 05.900-1. Выпуск 2.

ГДТ 552.01.011

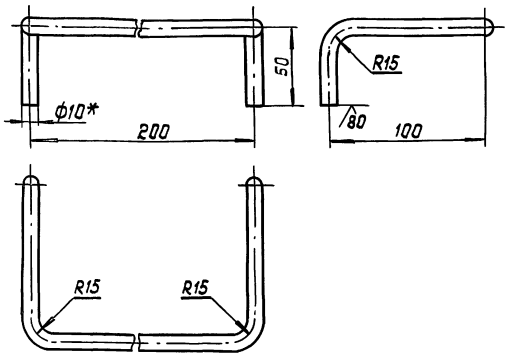

1. * Размер для справок
2. $h14, \pm \frac{IT14}{2}$
3. Длина развернутой заготовки - 445 мм

Изм	Лист	N докум.	Подп.	Дата
Разраб.		Лудкова		12.87
Провер.		Французов		12.87
Т.контр.		Усенков		12.87
Нач.отд.		Федотов		12.87
Н.контр.		Усенков		12.87
Утверд.		Козлов		12.87

ГДТ 552.01.011

Ступень

Лит.	Масса	Масшт.
	0.28	1:2

Лист | Листов 1

Круг В10 ГОСТ 2590-71 / Ст3 ГОСТ 535-79

Гипрокоммундортранс г. Москва

Инв.N подл. | Подп. и дата | Взам.инв.N

Копировал: [signature] Формат: А4

ГДТ 552.01.012

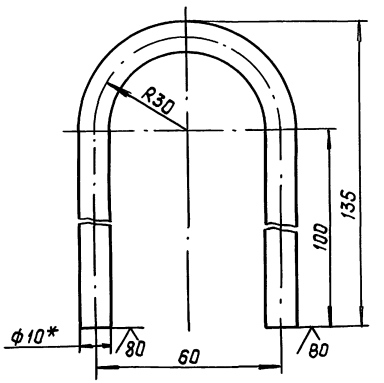

1. * Размер для справок
2. $h14, \frac{IT14}{2}$
3. Длина развернутой заготовки - 295 мм.

Изм	Лист	N докум.	Подп.	Дата
Разраб.		Лудкова		12.87
Провер.		Французов		12.87
Т.контр.		Усенков		12.87
Нач.отд.		Федотов		12.87
Н.контр.		Усенков		12.87
Утверд.		Козлов		12.87

ГДТ 552.01.012

Петля

Лит.	Масса	Масшт.
	0.18	1:1

Лист | Листов 1

Круг В10 ГОСТ 2590-71 / Ст3 ГОСТ 535-79

Гипрокоммундортранс г. Москва

Инв.N подл. | Подп. и дата | Взам.инв.N

23112-03 41 Копировал: [signature] Формат: А4

Серия 05.900-1. Выпуск 2.

Форм.	Зона	Позиц.	Обозначение	Наименование	Кол.	Прим.
				Документация		
А4			ГДТ 552.02.000СБ	Сборочный чертеж		
				Детали		
А4		1	ГДТ 552.02.001	Лист	1	
А4		2	ГДТ 552.02.002	Скоба	2	

Изм	Лист	N докум.	Подп.	Дата
Разраб.		Лудкова		12.87
Провер.		Французов		12.87
Нач.отд.		Федотов		12.87
Н.контр.		Усенков		12.87
Утв.		Козлов		12.87

ГДТ 552.02.000

Крышка

Литер	Лист	Листов
	1	1

Гипрокоммундортранс г. Москва

Инв N подл. | Подп. и дата | Взам. инв.

копировал:

Формат: А4

ГДТ 552.02.000СБ

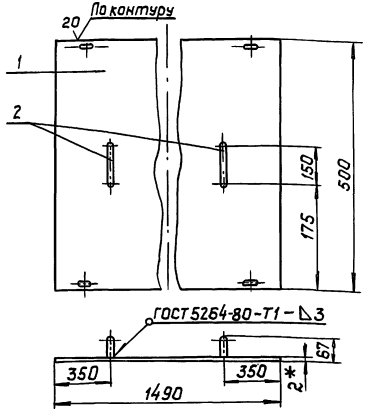

1. * Размер для справок.
2. $\pm\frac{IT14}{2}$
3. Острые кромки притупить

Изм	Лист	N докум.	Подп.	Дата
Разраб.		Лудкова		12.87
Провер.		Французов		12.87
Т.контр.		Усенков		12.87
Нач.отд.		Федотов		12.87
Н.контр.		Усенков		12.87
Утв.		Козлов		12.87

ГДТ 552.02.000СБ

Крышка

Литер	Масса	Масшт.
	11.6	1:10

Лист | Листов 1

Гипрокоммундортранс г. Москва

Инв N подл. | Подп. и дата | Взам. инв.

копировал: [signature] -23112-03 42 формат: А4

Серия 05.900-1. Выпуск 2.

ГДТ 552.02.001

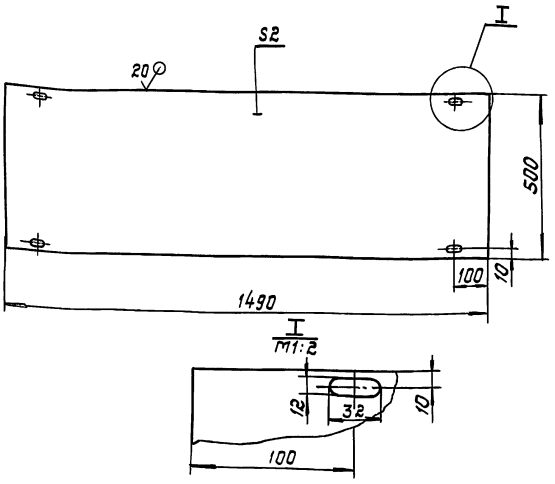

1. *Размер для справок.
2. H14, h14, $\pm\frac{IT14}{2}$

Разраб.	Лудкова		12.87	ГДТ 552.02.001	
Провер.	Французов		12.87	Лист	Стадия: 11,3; Масса: 1:10; Масшт.: 1:10
Т.контр.	Усенков		12.87		Лист; Листов
Нач.отд.	Федотов		12.87	Лист Б-ПН-2 ГОСТ 19903-74 / ВСт3 ГОСТ 16523-70	МЖКХ РСФСР Гипрокоммундортранс г.Москва
Н.контр.	Усенков		12.87		
Утв.	Козлов		12.87		

Инв.№ подл. | Подп. и дата | Взам.инв.

копировал: [signature] формат: А4

gost.e-ecolog.ru

ГДТ 552.02.002

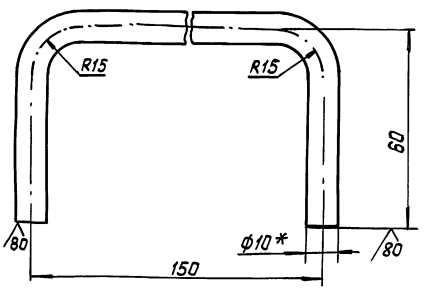

1. *Размеры для справок.
2. h14, $\pm\frac{IT14}{2}$
3. Длина развернутой заготовки - 257мм.

Изм.	Лист	N докум.	Подп.	Дата	ГДТ 552.02.002
Разраб.	Лудкова			12.87	Скоба
Провер.	Французов			12.87	Лит.: 0,16; Масса: 1:1; Масшт.: 1:1
Т.контр.	Усенков			12.87	Лист; Листов 1
Нач.отд.	Федотов			12.87	Круг 810 ГОСТ 2590-71 / Ст3 ГОСТ 535-79
Н.контр.	Усенков			12.87	Гипрокоммундортранс г.Москва
Утверд.	Козлов			12.87	

Инв.№ подл. | Подп. и дата | Взам.инв.

копировал: [signature] формат: А4