Типовая проектная документация
защитных сооружений гражданской
обороны.

Серия 05.900-1

Оборудование для внутренних сантехнических систем и ДЭС сооружений гражданской обороны.

Выпуск 1.

Изделия и узлы оборудования ДЭС
Рабочие чертежи.

23112-02
цена

Отпускная цена
на момент реализации
указана в счет-накладной

gost.e-ecolog.ru

Типовая проектная документация
защитных сооружений гражданской
обороны

Серия 05.900-1

Оборудование для внутренних сантехнических систем и ДЭС сооружений гражданской обороны

Выпуск I.

Изделия и узлы оборудования ДЭС Рабочие чертежи.

Разработан
институтом Гипрокоммундортранс
Главный инженер
института (Макаров)
Главный инженер
проекта (Козлов)

Утвержден
Управлением ГО СССР
Протокол от 06.05.88 г. №31
Введен в действие институтом
"Гипрокоммундортранс"
Приказ от 10.05.88 г. №40

Содержание альбома

Обозначение	Наименование	Стр
	Содержание	2
ГДТ 499.00.000	Блок насосов. Спецификация	3
ГДТ 499.01.001	Отвод	3
ГДТ 499.00.000 СБ	Блок насосов. Сборочный чертеж	4
ГДТ 500.00.000	Блок насосов. Спецификация.	5
ГДТ 500.01.000	Рама. Спецификация	5
ГДТ 500.02.00	Тройник. Спецификация	6
ГДТ 500.03.000	Тройник. Спецификация	6
ГДТ 500.04.000	Тройник. Спецификация	6
ГДТ 500.05.000	Муфта. Спецификация	6
ГДТ 500.00.000 СБ	Блок насосов. Сборочный чертеж.	7
ГДТ 500.01.000 СБ	Рама. Сборочный чертеж	8
ГДТ 500.02.000 СБ	Тройник. Сборочный чертеж	8
ГДТ 500.03.000 СБ	Тройник. Сборочный чертеж	9
ГДТ 500.04.000 СБ	Тройник. Сборочный чертеж	9
ГДТ 500.05.000 СБ	Муфта. Сборочный чертеж	10
ГДТ 501.00.000 СБ	Блок вспомогательного оборудования дизель-генератора АСДА-100(200)	10
	Спецификация	
ГДТ 501.01.000	Каркас. Спецификация	10
ГДТ 501.00.000. СБ	Блок вспомогательного оборудования дизель-генератора АСДА – 100 (200)	
	Сборочный чертеж	11
ГДТ 501.01.000	Каркас. Сборочный чертеж	11
ГДТ 501.01.001	Уголок	12
ГДТ 501.01.003	Уголок	12
ГДТ 501.01.004	Уголок	12
ГДТ 501.01.005	Уголок	12
ГДТ 502.00.000	Приемный фильтр топлива и масла. Спецификация	13
ГДТ 502.00.010	Ручка стакана	13
ГДТ 502.00.011	Бобышка	13
ГДТ 502.00.000СБ	Приемный фильтр топлива и масла. Сборочный чертеж	14
ГДТ 502.00.001	Корпус	15
ГДТ 502.00.002.	Дно корпуса	15
ГДТ 502.00.003	Фланец	15
ГДТ 502.00.004	Крышка фильтра	15

Обозначение	Наименование	Стр.
ГДТ. 502.00.005	Кольцо опорное	16
ГДТ. 502.00.006	Фланец стакана	16
ГДТ 502.00.007	Стакан фильтра	16
ГДТ 502.00.008	Втулка	16
ГДТ 502.00.009	Штуцер	17
ГДТ 503.00.000	Стеллаж на 8 аккумуляторных батарей. Спецификация	17
ГДТ 503.00.000СБ	Стеллаж на 8 аккумуляторных батарей. Сборочный чертеж	17
ГДТ 504.00.000	Стеллаж на 4 аккумуляторные батареи. Спецификация	18
ГДТ 504.00.000 СБ	Стеллаж на 4 аккумуляторные батареи. Сборочный чертеж	18
ГДТ 505.00.000	Рама топливного бака дизель-генератора АСДА-100. Спецификация	19
ГДТ 505.00.000 СБ	Рама топливного бака дизель-генератора АСДА-100. Сборочный чертеж	19
ГДТ 506.00.000	Рама топливного бака дизель-генератора АСДА-200. Спецификация	20
ГДТ.506.01.000	Рама. Спецификация	20
ГДТ 506.02.000	Хомут. Спецификация	20
ГДТ 506.00.000 СБ	Рама топливного бака дизель--генератора АСДА-200. Сборочный чертеж	21
ГДТ 506.01.000 СБ	Рама. Сборочный чертеж	21
ГДТ 506.01.001	Консоль	22
ГДТ 506.01.002	Полка	22
ГДТ 506.02.000СБ	Хомут. Сборочный чертеж	22
ГДТ 506.02.001	Шпилька	22
ГДТ 507.00.000	Рама масляного бака дизель-генератора АСДА-100. Спецификация	23
ГДТ 507.00.000 СБ	Рама. Сборочный чертеж	23
ГДТ 507.00.001	Полка	23
ГДТ 508.00.000	Рама для установки насосов типа БГ-11-11. Спецификация	24
ГДТ 508.00.000 СБ	Рама для установки насосов типа БГ-11-11. Сборочный чертеж	24
ГДТ 508.00.001	Швеллер	24

Серия 05.900-1. Выпуск 1.

Формат	Зона	Поз	Обозначение	Наименование	Кол.	Примеч.
				Документация		
А3			ГДТ 499.00.000	Сборочный чертеж		
				Сборочные единицы		
А4		1	ГДТ 500.01.000	Рама	1	
А4		2	ГДТ 500.02.000	Тройник	1	
А4		3	ГДТ 500.03.000	Тройник	1	
А4		4	ГДТ. 499.01.000	Отвод	1	
				Стандартные изделия		
		6		Болт М12х60.58	8	
				ГОСТ 7798-70*		
		7		Болт. М16х60.58	20	
				ГОСТ 7798-70*		
		8		Гайка М12.5	8	
				ГОСТ 5915-70*		
		9		Гайка М16.5	20	
				ГОСТ 5915-70*		
		10		Прокладка Б-40-10	5	
				ГОСТ 15180-70		

Инв.№ подл. | Подпись и дата | Взам. инв.№

ГДТ 499.00.000

Изм.	Лист	№докум.	Подпись	Дата
Разраб.		Лудкова		12.87
Пров.		Французов		12.87
Нач.отд.		Федотов		12.87
Н.контр.		Козлов		12.87
Утв.		Федотов		12.87

Блок насосов

Литера	Лист	Листов
	1	2

Гипрокоммундортранс г. Москва

Формат А4

Формат	Зона	Поз	Обозначение	Наименование	Кол.	Примеч.
		13		Шайба 16.01.05	20	
				ГОСТ 6958.-78*		
		14		Шайба 12.01.05	8	
				ГОСТ 10906-78*		
				Прочие изделия		
		15		Насос шестеренный	2	
				Ш8-25-5.8/2.56-5		
				Паспорт		
				Н42.637.00.000ПС		
				ТУ 26-08-1087-77		
		16		Кран пробковый проход	5	
				ной сальниковый		
				фланцевый 11ч85к;		
				Ду 40; Ру 10		
				ГОСТ 19193-73		

Инв.№ подл. | Подпись и дата | Взам. инв.№

ГДТ 499.00.000

Лист 2

Изм. | Лист | №докум. | Подп. | Дата

Копировал

Формат А4

Формат	Зона	Поз	Обозначение	Наименование	Кол.	Примеч.
				Документация		
А4			ГДТ 499.01.000 СБ	Сборочный чертеж		
				Детали		
Б.Ч.		1	ГДТ 499.01.001	Патрубок	1	0,18кг
				Труба 45х2.5 ГОСТ 8732-78* / Д ГОСТ 8731-74*		
				ℓ = 67.5		
Б.Ч.		2	ГДТ 499.01.002	Патрубок	1	0,52кг
				Труба 45х2.5 ГОСТ 8732-78* / Д ГОСТ 8731-74*		
				ℓ = 197.5		
				Стандартные изделия		
		3		Отвод 90° 40С 40	1	
				ГОСТ 17375-83*		
		4		Фланец Ду 40; Ру 10	2	
				ГОСТ 12817-80		

Инв.№ подл. | Подпись и дата | Взам. инв.№

ГДТ 499.01 000

Изм.	Лист	№докум.	Подпись	Дата
Разраб.		Лудкова		12.87
Пров.		Французов		12.87
Нач.отд.		Федотов		12.87
Н.контр.		Усенков		12.87
Утв.		Козлов		12.87

Отвод

Литера	Лист	Листов
	1	1

Гипрокоммундортранс г. Москва

Формат А4

ГДТ 499.01.001 СБ

12.5 √(√)

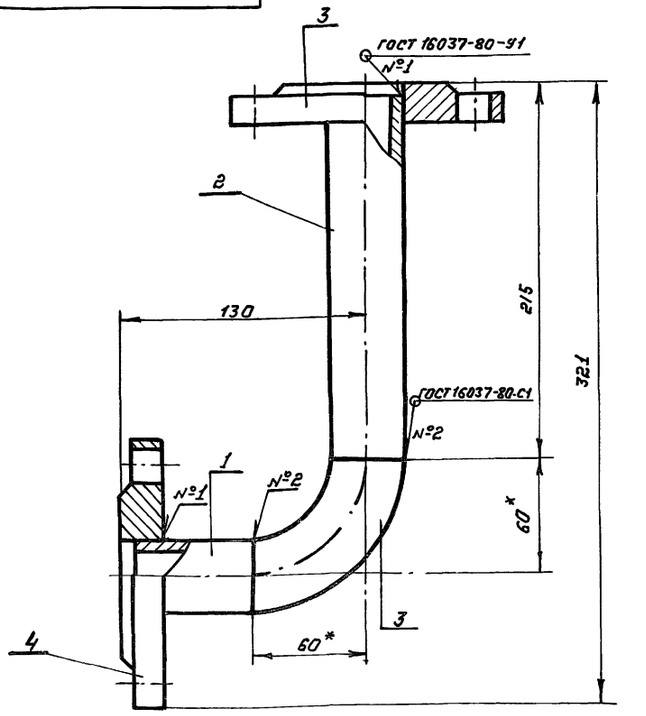

* 1. Размеры для справок

2. H14, h14, ± IT14/2

Инв.№ подл. | Подпись и дата | Взам. инв.№

ГДТ 499 01.001 СБ

Изм.	Лист	№докум.	Подпись	Дата
Разраб.		Лудкова		12.87
Пров.		Французов		12.87
Т.контр.		Французов		12.87
Нач.отд.		Федотов		12.87
Н.контр.		Усенков		12.87
Утв.		Козлов		12.87

Отвод

Литер	Масса	Масштаб
	4.0	1:2
Лист	Листов 1	

Гипрокоммундортранс г. Москва

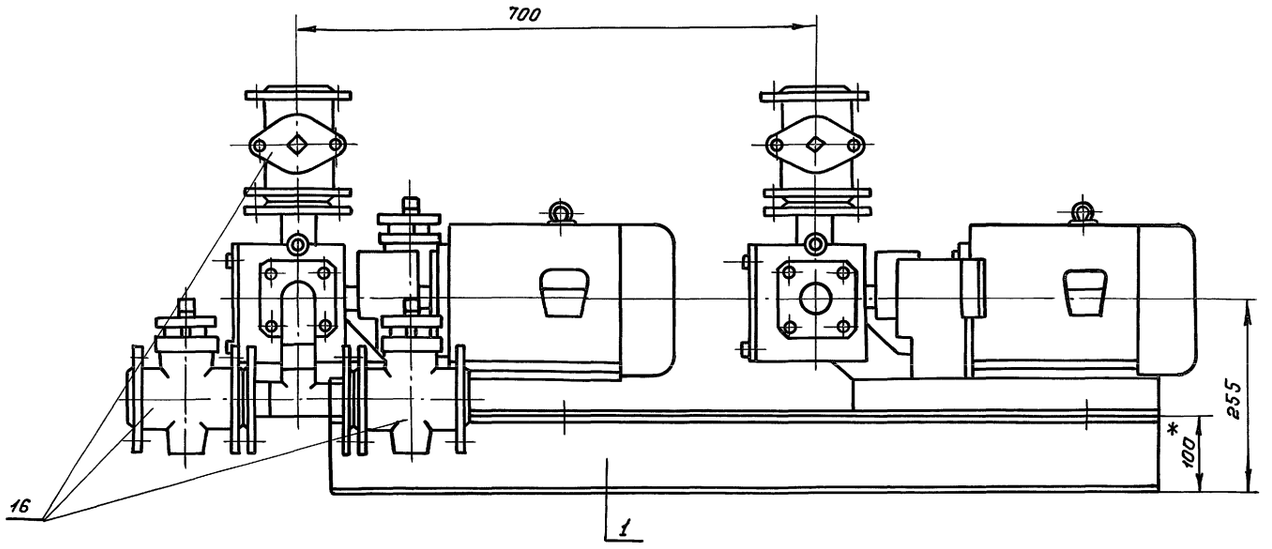

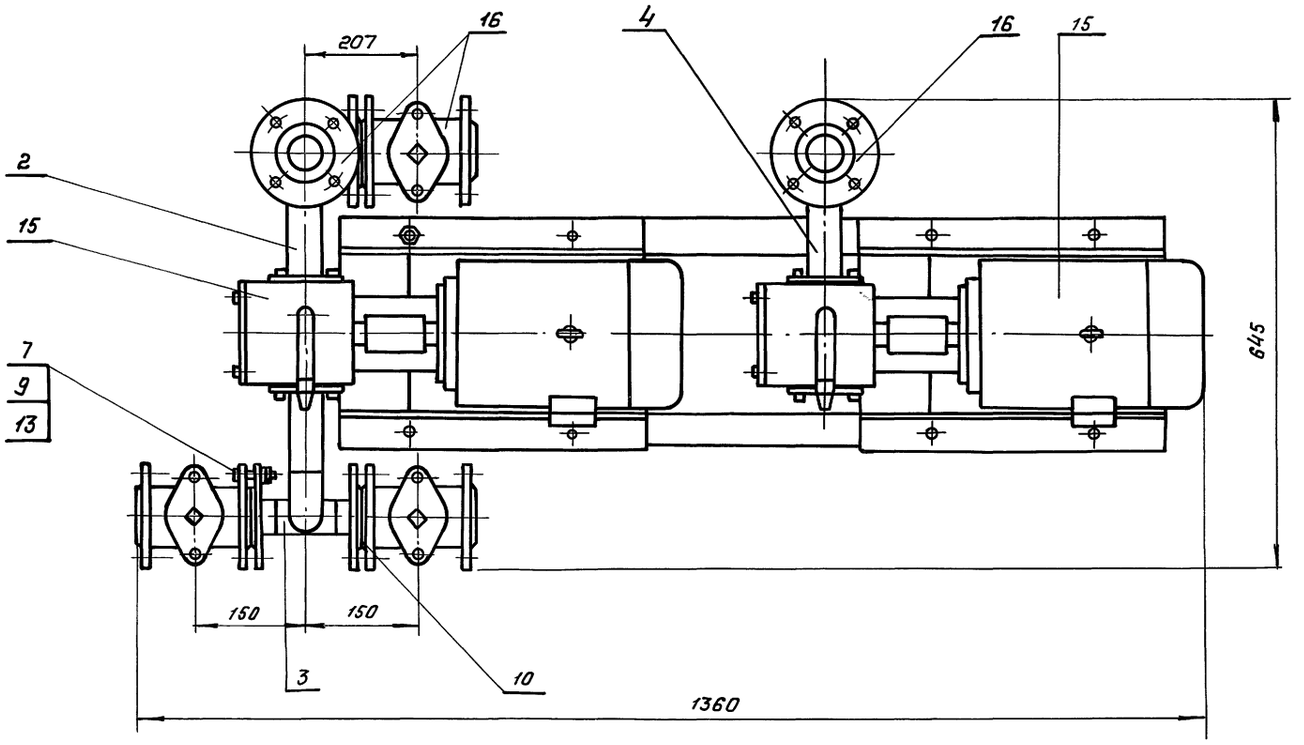

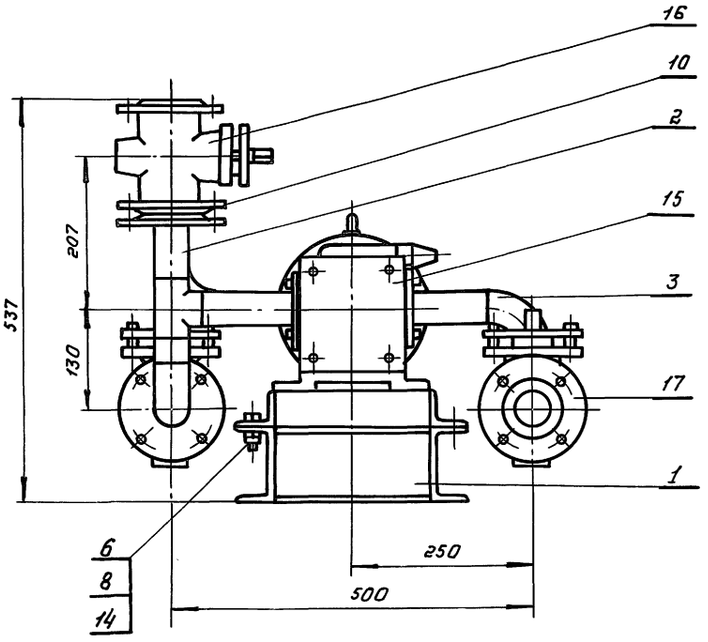

1.* Размеры для справок.

2. Раму, тройник и муфту грунтовать грунтом ГФ.020 ТУ-6.10-1642-77; красить за 2 раза нитроглифталевой эмалью НКО-21 ГОСТ 6631-74.

3. Пропуск жидкости во фланцевых соединениях и сварных швах не допускается.

4. При использовании в составе блока насосов типа 1Д и других типоразмеров (по мощности и производительности) уточнить размеры присоединительных патрубков.

Изм.	Лист	N° докум.	Подпись	Дата	ГДТ 499.00.000 СБ		
Разраб.		Французов		12.87	Блок насосов	Масса 154	Масштаб 1:5
Пров.		Лудкова		12.87		Лист	Листов 1
Т. контр.		Лудкова		12.87			
Нач. отд.		Федотов		12.87		ГИПРОКОММУНДОРТРАНС г. Москва	
Н. контр.		Козлов		12.87			
Утв.		Федотов		12.87			

Копировал: 2312-02 5 Формат А2

Инв. № подл. | Подпись и дата | Взам. инв. №

Серия 05.900-1. Выпуск 1.

Формат	Зона	Поз.	Обозначение	Наименование	Кол.	Примеч.
				Документация		
А3			ГДТ 500.00.000 СБ	Сборочный чертеж		
				Сборочные единицы		
А4		1	ГДТ 500.01.000	Рама	1	
А4		2	ГДТ 500.02.000	Тройник	2	
А4		3	ГДТ 500.03.000	Тройник	1	
А4		4	ГДТ 500.04.000	Тройник	1	
А4		5	ГДТ 500.05.000	Муфта	1	
				Стандартные изделия		
		6		Болт М12×60.58 ГОСТ 7798-70*	16	
		7		Болт М16×60.58 ГОСТ 7798-70*	32	
		8		Гайка М12.5 ГОСТ 5915-70*	16	

Изм	Лист	№докум.	Подпись	Дата
Разраб.		Лудкова		12.87
Пров.		Французов		12.87
Нач.отд.		Федотов		12.87
Н.контр.		Усенков		12.87
Утв.		Козлов		12.87

ГДТ 500.00.000

Блок насосов

Литер	Лист	Листов
И	1	3

ГИПРОКОММУНДОРТРАНС г. Москва

Взам.инв.№ | Подпись и дата | Инв.№подл.

копировал: Формат: А4

Формат	Зона	Поз	Обозначение	Наименование	Кол	Примеч.
		9		Гайка М16.5 ГОСТ 5915-70*	32	
		10		Прокладка Б-40-10 ГОСТ 15180-70	10	
		12		Шайба 12.01.05 ГОСТ 6958-78*	8	
		13		Шайба 16.01.05 ГОСТ 6958-78*	32	
		14		Шайба 12.01.05 ГОСТ 10906-78*	8	
				Прочие изделия		
		15		Насос шестеренный Ш8-25-5.8/2.5Б-5 Паспорт Н. 42.637.00.000 ПС ТУ26-06-1087-77	2	
		16		Вентиль запорный мембранный с электромагнитным приводом фланцевый 15кч833р СВМГ; Ду40	1	

Изм	Лист	№докум.	Подпись	Дата

ГДТ 500 00.000

Лист 2

Взам.инв.№ | Подпись и дата | Инв.№подл.

копировал: Формат А4

Формат	Зона	Поз.	Обозначение	Наименование	Кол.	Примеч.
				ТУ26-07-038-80		
		17		Кран пробковый проходной сальниковый фланцевый 11ч8бк; Ду40; Ру10 ГОСТ 19193-73	4	

Изм	Лист	№докум.	Подпись	Дата

ГДТ 500.00.000

Лист 3

Взам.инв.№ | Подпись и дата | Инв.№подл.

копировал: Формат: А4

Формат	Зона	Поз.	Обозначение	Наименование	Кол	Примеч.
				Документация		
А3			ГДТ 500.01.000 СБ	Сборочный чертеж		
				Детали		
Б.Ч.		1	ГДТ 500.01.001.	Швеллер Швеллер 10 ГОСТ 8240-72 ВСт3-2-I ГОСТ 535-79 ℓ= 1100±1 мм	2	9,46 кг
Б.Ч.		2	ГДТ 500.01.002	Швеллер Швеллер 10 ГОСТ 8240-72 ВСт3-2-I ГОСТ 535-79 ℓ=218±1 мм	4	1,87 кг

Изм	Лист	№докум.	Подпись	Дата
Разраб.		Лудкова		12.87
Пров.		Французов		12.87
Нач.отд.		Федотов		12.87
Н.контр.		Усенков		12.87
Утв.		Козлов.		12.87

ГДТ 500.01.000

Рама

Стадия	Лист	Листов
	1	1

ГИПРОКОММУНДОРТРАНС г. Москва

Взам.инв.№ | Подпись и дата | Инв.№подл.

копировал: 23112-02 6 Формат А4

Серия 05.900-1. Выпуск 1.

Формат	Зона	Поз	Обозначение	Наименование	Кол.	Примеч.
				Документация		
А3			ГДТ 500.02.000 СБ	Сборочный чертеж		
				Детали		
Б.Ч.		1	ГДТ 500.02.001	Патрубок	1	0,08 кг
				Труба 45×2,5 ГОСТ 8732-78* / Д ГОСТ 8731-74* ℓ=30-1		
Б.Ч.		2	ГДТ 500.02.002	Патрубок	1	0,18 кг
				Труба 45×2,5 ГОСТ 8732-78 / Д ГОСТ 8731-74 ℓ=67,5-1		
Б.Ч.		3	ГДТ 500.02.003	Патрубок	1	0,23 кг
				Труба 45×2,5 ГОСТ 8732-78 / Д ГОСТ 8731-74 ℓ=87,5-1		
Б.Ч.		4	ГДТ 500.02.004	Патрубок	1	0,34 кг
				Труба 45×2,5 ГОСТ 8732-78 / Д ГОСТ 8731-74 ℓ=130-1		
				Стандартные изделия		
		5		Тройник 40С40	1	
				ГОСТ 17376-83		
		6		Отвод 90° 40С40	1	
				ГОСТ 17375-83*		
		7		Фланец Ду 40; Ру 10	2	
				ГОСТ 12820-80		

Инв.№ подл. | Подпись и дата | Взам. инв.№

ГДТ 500.02.000

Изм.	Лист	№ докум.	Подп.	Дата
Разраб.		Лудкова		12.87
Пров.		Французов		12.87
Нач. отд.		Федотов		12.87
Н. контр.		Козлов		12.87
Утв.		Козлов		12.87

Тройник

Стадия	Лист	Листов
		1

Гипрокоммундортранс г. Москва

Копировал: Формат: А4

Формат	Зона	Поз	Обозначение	Наименование	Кол.	Примеч.
				Документация		
А3			ГДТ 500.03.000 СБ	Сборочный чертеж		
				Детали		
Б.Ч.		1	ГДТ 500.03.001	Патрубок	3	0,08 кг
				Труба 45×2,5 ГОСТ 8732-78 / Д ГОСТ 8731-74		
				ℓ=30-1 мм		
Б.Ч.		2	ГДТ 500.03.002	Патрубок	1	0,29 кг
				Труба 45×2,5 ГОСТ 8732-78 / Д ГОСТ 8731-74		
				ℓ=110-1 мм		
				Стандартные изделия		
		3		Тройник 80С40	1	
				ГОСТ 17376-83		
		4		Отвод 90° 80С40	1	
				ГОСТ 17375-83*		
		5		Фланец Ду 40, Ру 10	2	
				ГОСТ 12820-80		

Инв.№ подл. | Подпись и дата | Взам. инв.№

ГДТ 500.03.000

Изм.	Лист	№ докум.	Подп.	Дата
Разраб.		Лудкова		12.87
Пров.		Французов		12.87
Нач. отд.		Федотов		12.87
Н. контр.		Козлов		12.87
Утв.		Козлов		12.87

Тройник

Стадия	Лист	Листов
		1

Гипрокоммундортранс г. Москва

Копировал: Формат: А4

Формат	Зона	Поз	Обозначение	Наименование	Кол.	Примеч.
				Документация		
А3			ГДТ 500.04.000 СБ	Сборочный чертеж		
				Детали		
Б.Ч.		1.	ГДТ 500.04.001	Патрубок	3	0,08 кг
				Труба 45×2,5 ГОСТ 8732-78 / Д ГОСТ 8731-74		
				ℓ=30-1 мм		
Б.Ч.		2	ГДТ 500.04.002	Патрубок	1	0,29 кг
				Труба 45×2,5 ГОСТ 8732-78 / Д ГОСТ 8731-74		
				ℓ=110-1 мм		
				Стандартные изделия		
		3		Тройник 80С40	1	
				ГОСТ 17376-83		
		4		Отвод 90° 80С40	1	
				ГОСТ 17375-83*		
		5		Фланец Ду 40; Ру 10	1	
				ГОСТ 12820-80		
		6		Фланец Ду 40; Ру 6	1	
				ГОСТ 12817-80		

Инв.№ подл. | Подпись и дата | Взам. инв.№

ГДТ 500.04.000

Изм.	Лист	№ докум.	Подпись	Дата
Разраб.		Лудкова		12.87
Пров.		Французов		12.87
Нач. отд.		Федотов		12.87
Н. контр.		Козлов		12.87
Утв.		Козлов		12.87

Тройник

Стадия	Лист	Листов
		1

Гипрокоммундортранс г. Москва

Копировал: Формат: А4

Формат	Зона	Поз	Обозначение	Наименование	Кол	Примеч.
				Документация		
А4			ГДТ 500.05.000 СБ	Сборочный чертеж		
				Детали		
Б.Ч.		1	ГДТ 500.05.001	Патрубок	1	0,29 кг
				Труба 45×2,5 ГОСТ 8732-78 / Д ГОСТ 8731-74		
				ℓ=110-1 мм		
				Стандартные изделия		
		2		Фланец		
				Ду 40, Ру 10		
				ГОСТ 12820-80	1	
		3		Фланец		
				Ду 40; Ру 6		
				ГОСТ 12817-80	1	

Инв.№ подл. | Подпись и дата | Взам. инв.№

ГД 500.05.000

Изм.	Лист	№ докум.	Подп.	Дата
Разраб.		Лудкова		12.87
Пров.		Французов		12.87
Нач. отд.		Федотов		12.87
Н. контр.		Козлов		12.87
Утв.		Козлов		12.87

Муфта

Литера	Лист	Листов
		1

Гипрокоммундортранс г. Москва

Копировал: 28113-03 Формат: А4

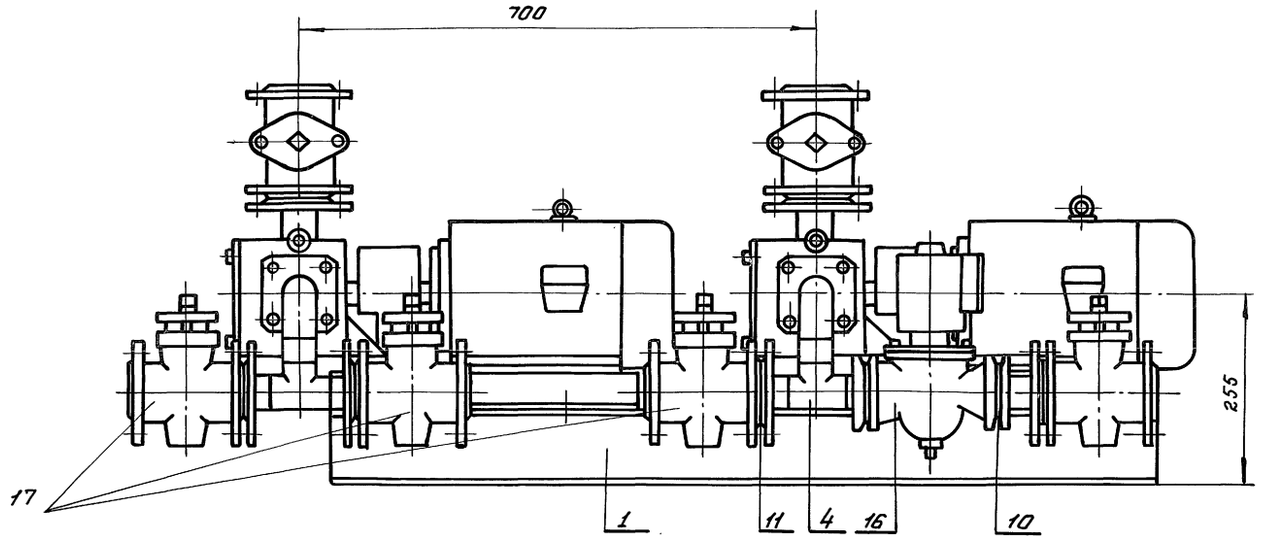

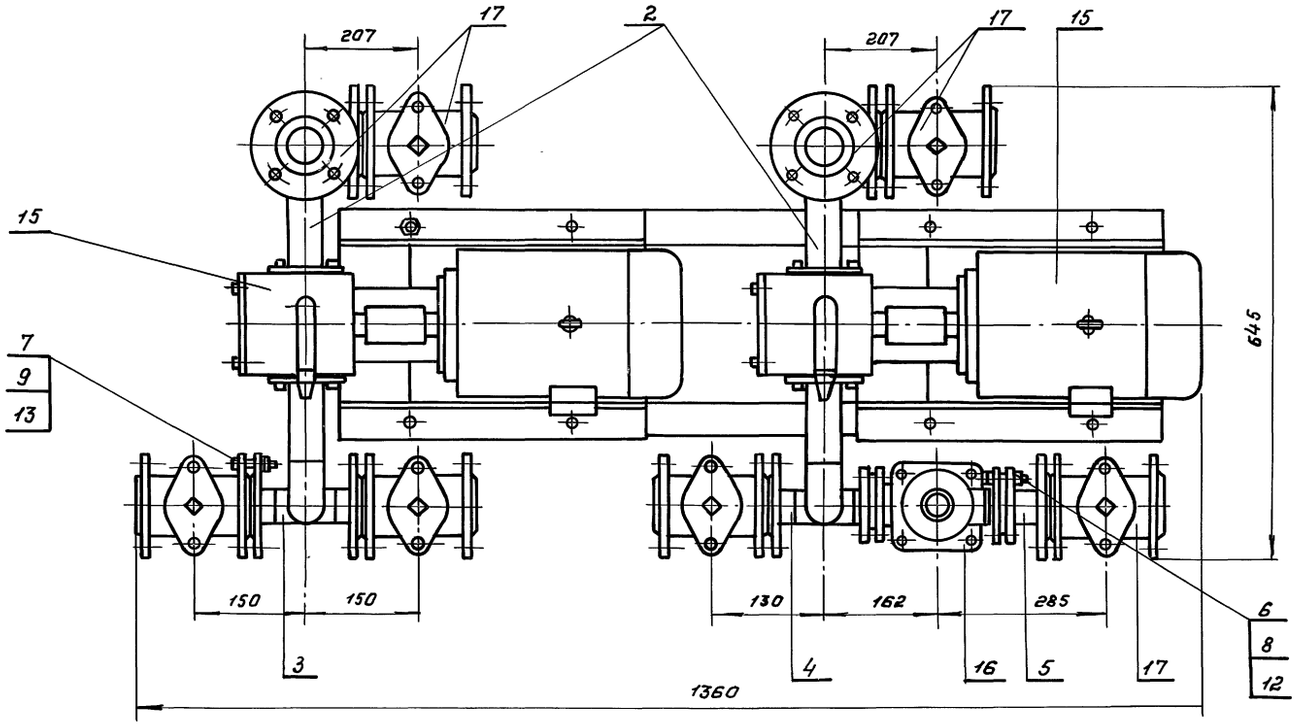

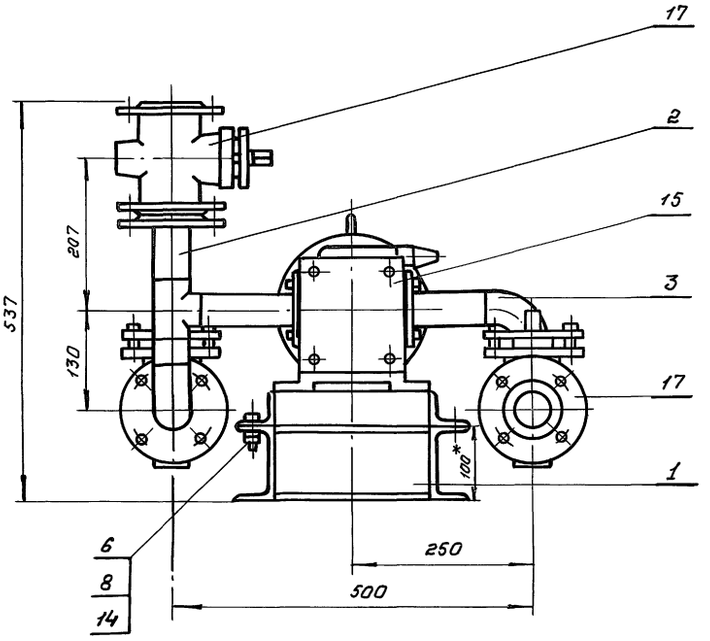

1*Размеры для справок.

2. Раму, тройник и муфту грунтовать грунтом ГФ-020 ТУ-6.10-1642-77; красить за 2 раза нитроглифталевой эмалью НКО-21 ГОСТ 6631-74.

3. Пропуск жидкости во фланцевых соединениях и сварных швах не допускается.

4. При использовании в составе блока насосов типа Ш8 других типоразмеров (по мощности и производительности) уточнить размеры присоединительных патрубков

Изм.	Лист	№ докум.	Подп.	Дата
Разраб.		Французов		12.87
Пров.		Лудкова		12.87
Т. контр.		Лудкова		12.87
Нач. отд.		Федатов		12.87
Н. контр.		Козлов		12.87
Утв.		Федатов		12.87

ГДТ 500.00.000 СБ

Блок насосов

Литер	Масса	Масштаб
	197.2	1:5
Лист	Листов 1	

Сипрокоммундортранс г. Москва

Инв. № подл. | Подпись и дата | Взам. инв. №

Формат А2

ГДТ 500.01.000 СБ

Серия 05.900-1. Выпуск 1.

25 √(V)

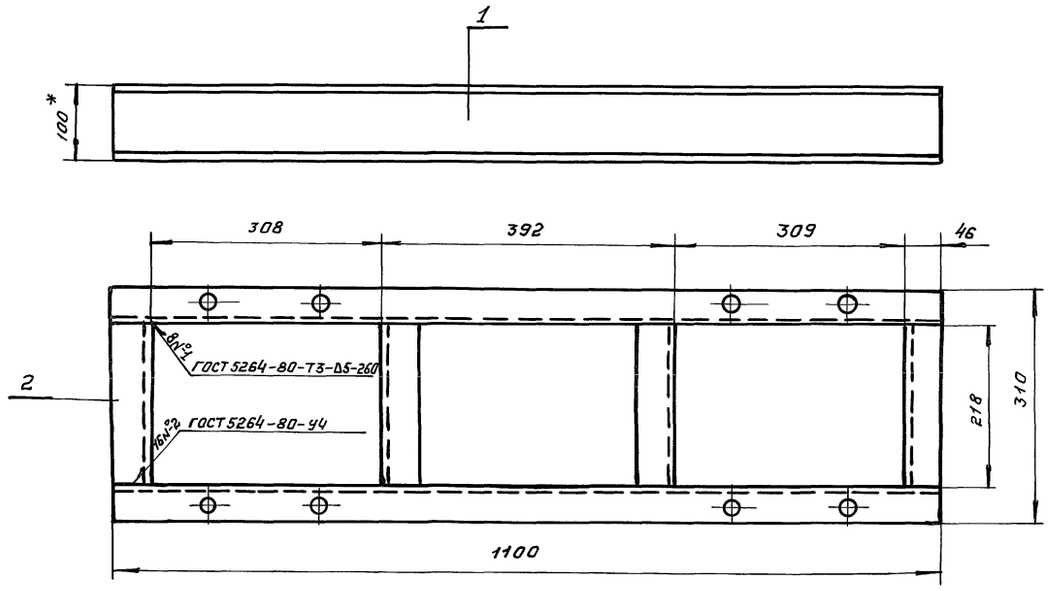

1. *Размеры для справок
2. $H14, h14, \pm \frac{JT14}{2}$
3. Отверстие под крепление насосов сверлить по месту при монтаже.

Изм.	Лист	№ докум.	Подпись	Дата
Разраб.		Лудкова		12.87
Пров.		Французов		12.87
Т. контр.		Французов		12.87
Нач. отд.		Федотов		12.87
Н. контр.		Козлов		12.87
Утв.		Федотов		12.87

ГДТ 500.01.000 СБ

Рама

Литера	Масса	Масштаб
	26.4	1:5

Лист | Листов 1

Гипракоммундартранс г. Москва

Копировал: Формат: А3

Инв. № подл. | Подпись и дата | Взамен инв. №

ГДТ 500.02.000 СБ

12.5 √(V)

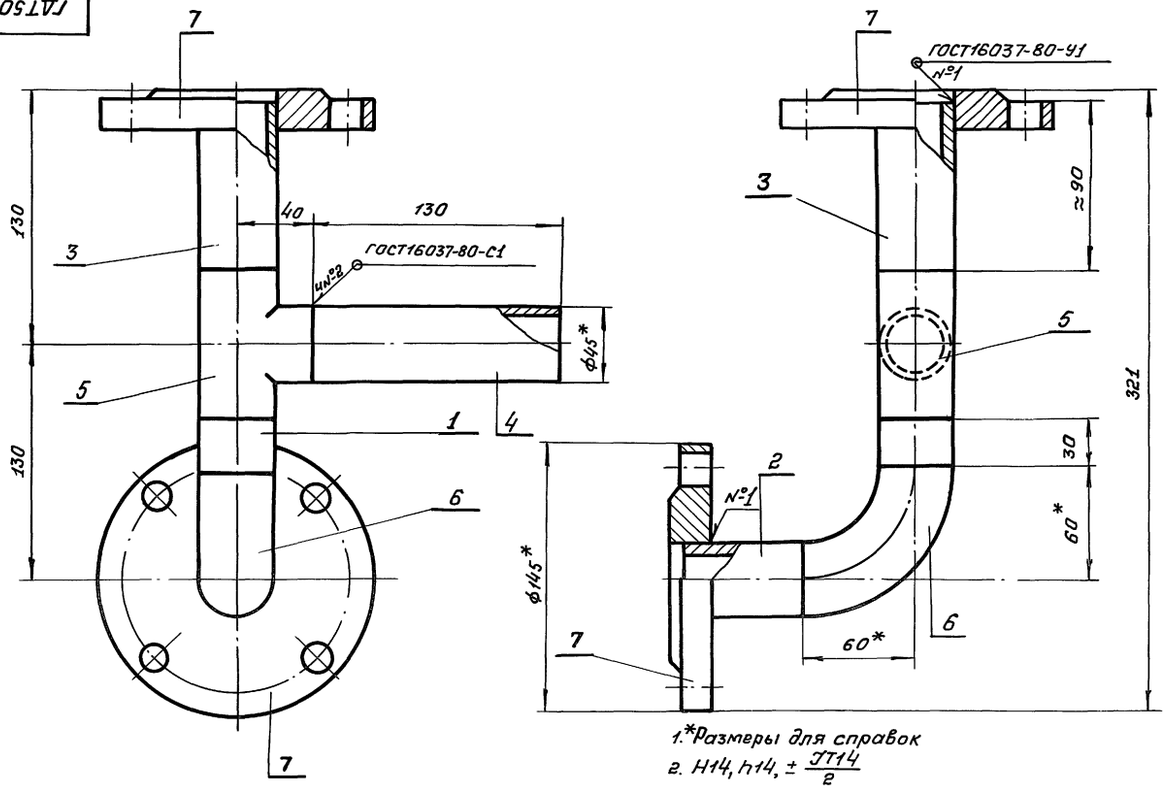

1. *Размеры для справок
2. $H14, h14, \pm \frac{JT14}{2}$

Изм.	Лист	№ докум	Подп.	Дата
Разраб		Лудкова		12.87
Пров.		Французов		12.87
Т.контр.		Французов		12.87
Нач.отд.		Федотов		12.87
Н.контр.		Козлов		12.87
Утв.		Федотов		12.87

ГДТ 500.02.000 СБ

Тройник

Литер.	Масса	Масштаб
	5.0	1:2

Лист | Листов 1

Гипракоммундартранс г. Москва

Копировал: 23112-02 0 Формат: А3

Инв. № подл. | Подпись и дата | Взамен инв. №

Серия 05.900-1. Выпуск 1.

ГДТ500.03.000 СБ

12.5 √ (√)

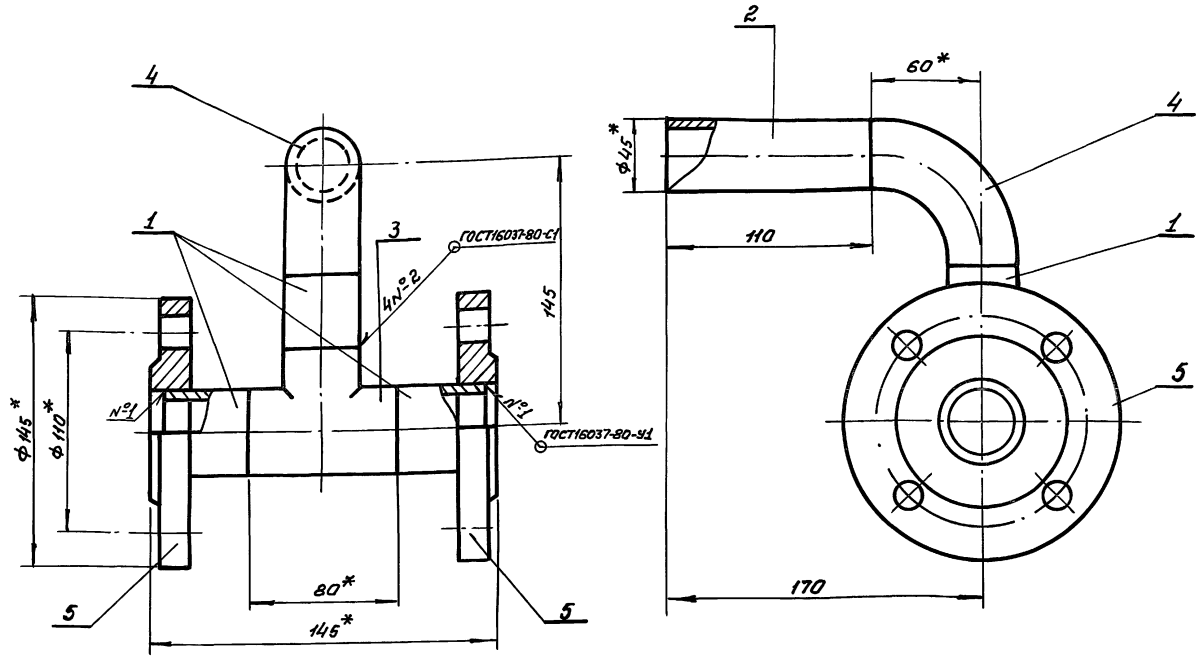

1.* Размеры для справок
2. H14, h14, ± JT14/2

Изм.	Лист	№докум.	Подп.	Дата	ГДТ 500.03.000 СБ			
Разраб.		Лудкова		12.87	Тройник	Литера	Масса	Масштаб
Пров.		Французов		12.87			5.2	1:2
Т.контр.		Французов		12.87		Лист	Листов 1	
Нач.отд.		Федотов		12.86		Гипрокоммундортранс г. Москва		
Н.контр.		Козлов		12.87				
Утв.		Федотов		12.87				

копировал: Формат: А3

Инв.№ подл. | Подпись и дата | Взамен инв.№

ГДТ500.04.000 СБ

12.5 √ (√)

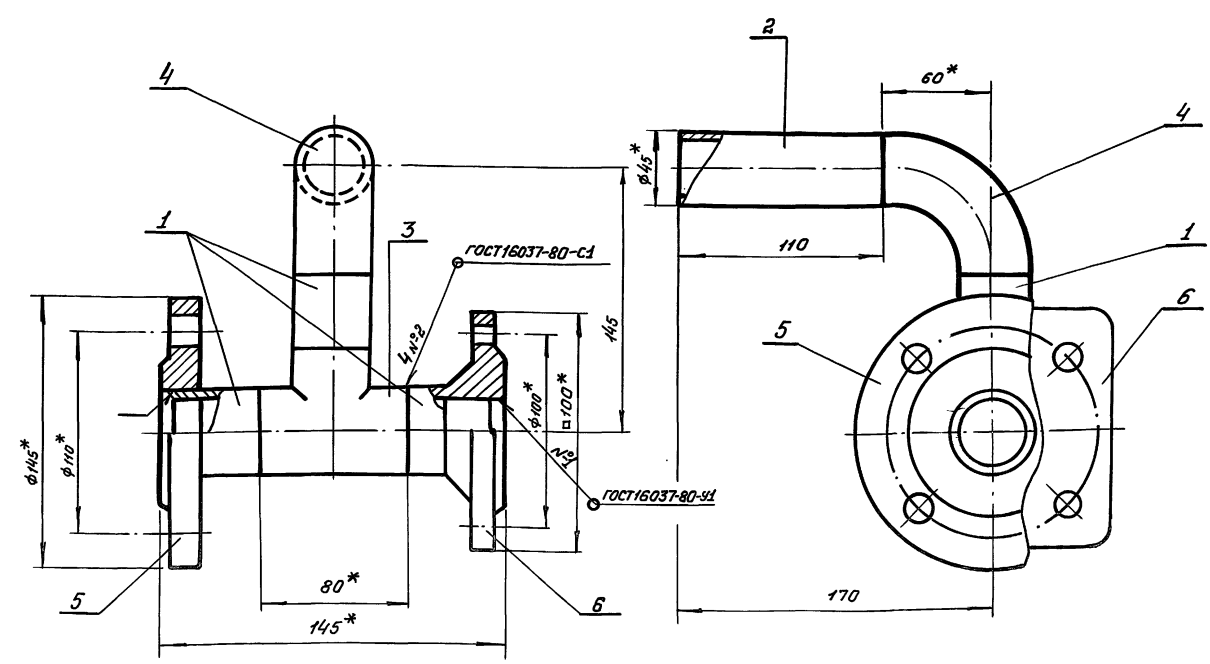

1.* Размеры для справок
2. H14. h14, ± JT14/2

Изм.	Лист	№докум.	Подп.	Дата	ГДТ500.04.000 СБ			
Разраб.		Лудакова		12.87	Тройник	Литера	Масса	Масштаб
Пров.		Французов		12.87			4.4	1:2
Т.контр.		Французов		12.87		Лист	Листов 1	
Нач.отд.		Федотов		12.87		Гипрокоммундортранс г. Москва		
Н.контр.		Козлов		12.87				
Утв.		Федотов		12.87				

копировал: 23112-02 10 Формат: А3

Инв.№ подл. | Подпись и дата | Взамен инв.№

Серия 05.900-1. Выпуск 1.

ГДТ 500.05.000 СБ

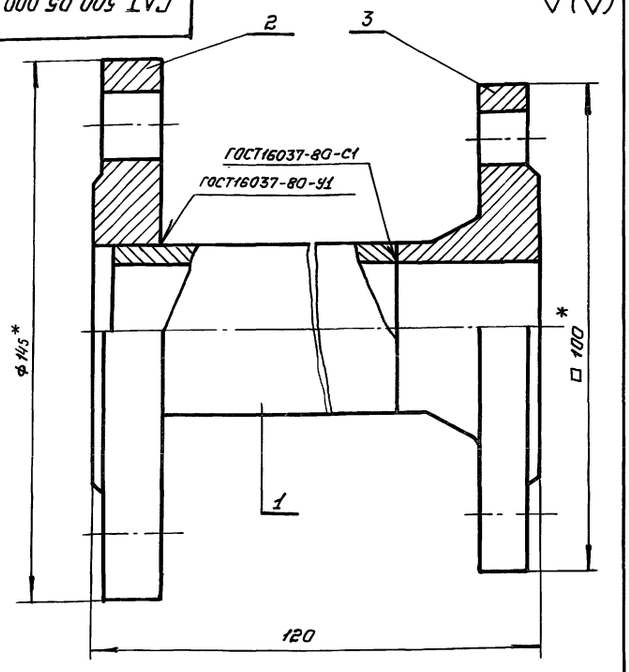

1. *Размеры для справок
2. Сварку производить электродом Э42А ГОСТ 9467-75
3. $H14; h14; \pm \frac{IT14}{2}$

Изм.	Лист	№ докум.	Подп.	Дата
Разраб.	Лудкова			12.87
Пров.	Французов			12.87
Т.контр.	Французов			12.87
Нач.отд.	Федотов			12.87
Н.контр.	Козлов			12.87
Утв.	Федотов			12.87

ГДТ 500.05.000 СБ

Муфта

Литер	Масса	Масштаб
	3,2	1:1
Лист	Листов 1	

Гипрокоммундортранс г. Москва

Формат А4

Инв.№ подл. | Подпись и дата | Взам. инв. №

10

Формат	Зона	Позиц.	Обозначение	Наименование	Кол.	Примеч.
				Документация		
А3			ГДТ 501.00.000 СБ	Сборочный чертеж		
				Сборочные единицы		
А3		1	ГДТ 501.01.000	Каркас	1	
				Стандартные изделия		
		2		Гайка М16.8		
				ГОСТ 5915-70*	6	
		3		Шайба 16.04		
				ГОСТ 11371-78*	6	
		4		Хомут 275		
				ГОСТ 24138-80	2	
		5		Хомут 430-Ст3СП		
				ГОСТ 24138-80	1	
				Прочие изделия		
		6		Бак расширительный		Комплект
				ОБЦ 306027	1	поставки
		7		Охладитель водомасля-		агрегата
				ный.		АСДА
				СБ. 575-00-20-1	1	100(200)

Инв.№ подл. | Подпись и дата | Взам. инв. №

ГДТ 501.00.000

Изм.	Лист	№ докум.	Подп.	Дата
Разраб.	Лудкова			12.87
Пров.	Французов			12.87
Нач.отд.	Федотов			12.87
Н.контр.	Козлов			12.87
Утв.	Федотов			12.87

Блок вспомогательного оборудования дизель-генератора АСДА 100 (200)

Литера	Масса	Листов
р	1	2

Гипрокоммундортранс г. Москва

Формат А4

Формат	Зона	Позиц.	Обозначение	Наименование	Кол.	Примеч.
		8		Охладитель водово-		ТУ.ОБЦ
				дяной		539.028.
				СБ. 575-00-10-1	1	
		9		Насос шестеренный		
				БГ-11-11		
				ТУ 84-554-75	1	

Инв.№ подл. | Подпись и дата | Взам. инв. №

Изм.	Лист	№ докум.	Подп.	Дата

ГДТ 501.00.000

Лист 2

Формат А4

Формат	Зона	Поз.	Обозначение	Наименование	Кол.	
				Документация		
А3			ГДТ 501.01.000 СБ	Сборочный чертеж		
				Детали		
А4		1	ГДТ 501.01.001	Уголок	2	
		2	-01	Уголок	2	
А4		3	ГДТ 501.01.002	Уголок	2	
А4		4	ГДТ 501.01.003	Уголок	2	
А4		5	ГДТ 501.01.004	Уголок	2	
		6	-01	Уголок	2	
Б4		7	ГДТ 501.01.005	Уголок	2	
				Уголок Б45×45×4 ГОСТ 8509-86 / Ст3сп ГОСТ 535-79		
				ℓ=220±1мм	6	0,6кг
Б4		8	ГДТ 501.01.006	Уголок		
				Уголок Б45×45×4 ГОСТ 8509-86 / Ст3сп ГОСТ 535-79		
				ℓ=810±1 мм	8	2,21

Инв.№ подл. | Подпись и дата | Взам. инв. №

ГДТ 501.01.000

Изм.	Лист	№ докум.	Подп.	Дата
Разраб.	Лудкова			12.87
Пров.	Французов			12.87
Нач.отд.	Федотов			12.87
Н.контр.	Козлов			12.87
Утв.	Федотов			12.87

Каркас

Литера	Лист	Листов
р		1

Гипрокоммундортранс г. Москва

Формат А4

ГДТ 501.00.000 СБ

Серия 05.900-1. Выпуск 1.

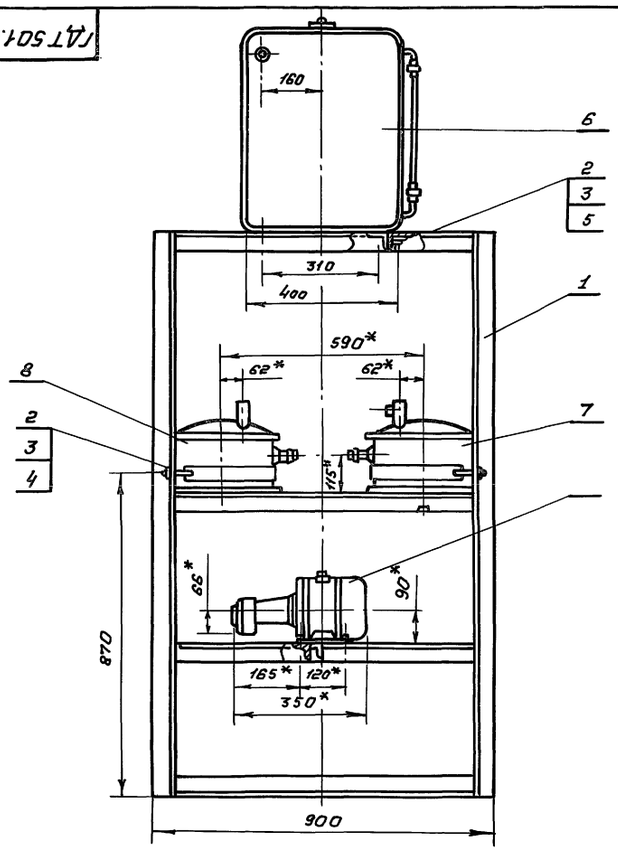

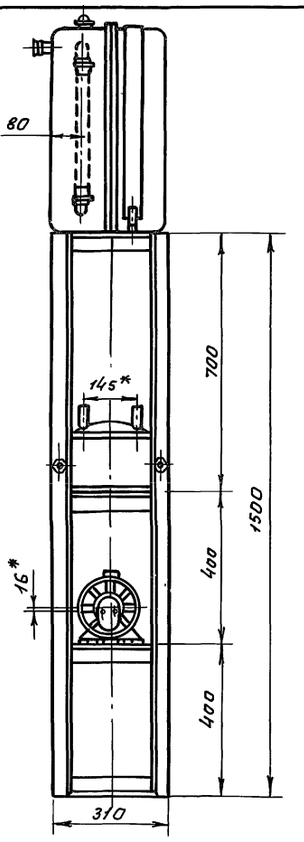

*Размеры уточнить при монтаже

Изм.	Лист	N докум.	Подп.	Дата	ГДТ.501.00.000 СБ			
Разраб.		Лудкова		12.87	Блок вспомогательного оборудования дизель-генератора АСДА 100 (200)	Литер.	Масса	Масштаб
							97.0	1:10
Пров.		Французов		12.87		Лист	Листов 1	
Нач.отд.		Федотов		12.87				
Т.контр.		Французов		12.87		Гипрокоммундортранс г. Москва		
Н.контр.		Козлов		12.87				
Утв.		Федотов		12.87				

Инв.№ подл. | Подпись и дата | Взам. инв.№

Формат А3

ГДТ 501.01.000.СБ

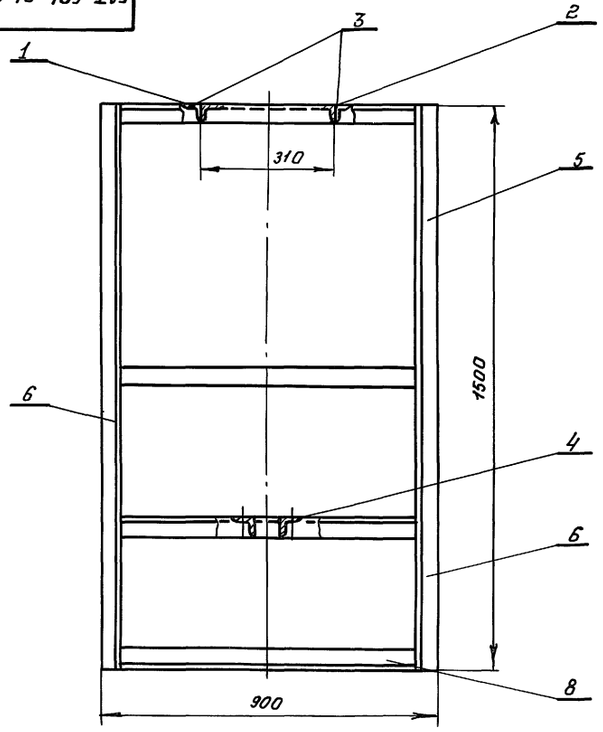

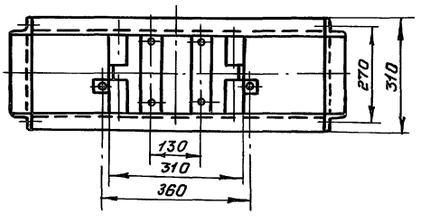

2.5 √(√)

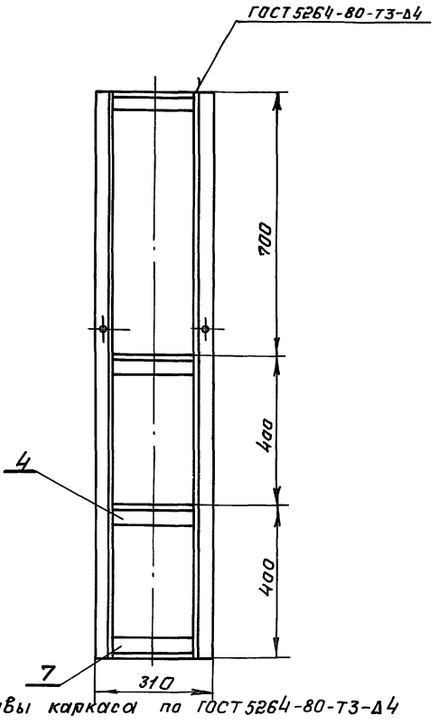

1. Сварные швы каркаса по ГОСТ 5264-80-Т3-Д4

Изм.	Лист	N докум.	Подп.	Дата	ГДТ 501.01.000 СБ			
Разраб.		Лудкова		12.87	Каркас	Литера	Масса	Масштаб
							32.9	1:10
Пров.		Французов		12.87		Лист	Листов 1	
Т.контр.		Французов		12.87				
Нач.отд.		Федотов		12.87		Гипрокоммундортранс г. Москва		
Н. контр.		Козлов		12.87				
Утв.		Федотов		12.87				

Инв.№ подл. | Подпись и дата | Взам. инв.№

Формат А3

Серия 05.900-1. Выпуск 1.

ГДТ501.01.001

ГДТ501.01.001 - изображена
ГДТ501.01.001-01 - зеркальное отражение

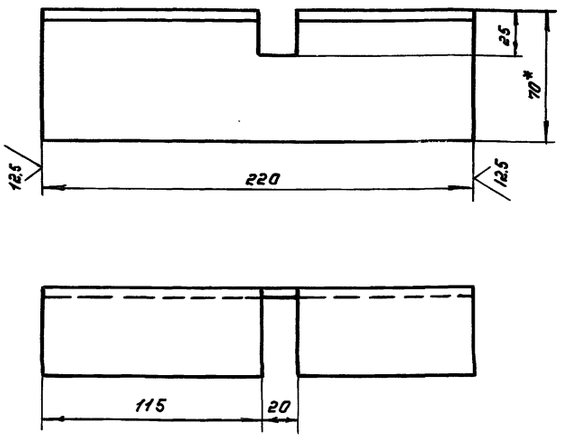

*Размер для справок

Изм.	Лист	№ докум.	Подп.	Дата	ГДТ 501.01.001			
Разраб.		Лудкова		12.87	Уголок	Литера	Масса 0.92	Масштаб 1:2
Пров.		Французов		12.87		Лист	Листов 1	
Т.контр.		Французов		12.87				
Нач.отд.		Федотов		12.87	Уголок 70×45×5 ГОСТ 8510-86 / Ст3СП ГОСТ 535-79	ГИПРОКОММУНДОРТРАНС г. Москва		
Н.контр.		Козлов		12.87				
Утв.		Федотов		12.87				

Копировал: Формат: А4

Инв.№ подл. | Подпись и дата | Взам. инв.№

ГДТ501.01.003

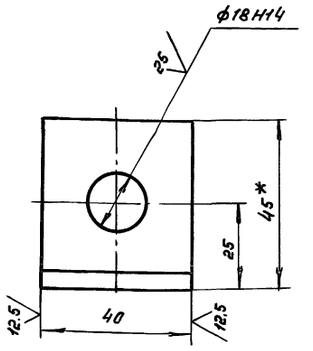

*Размер для справок

Изм.	Лист	№ докум.	Подп.	Дата	ГДТ 501.01.003			
Разраб.		Лудкова		12.87	Уголок	Литера	Масса 0.09	Масштаб 1:1
Пров.		Французов		12.87		Лист	Листов 1	
Т.контр.		Французов		12.87				
Нач.отд.		Федотов		12.87	Уголок 45×45×4 ГОСТ 8510-86 / Ст3СП ГОСТ 535-79	ГИПРОКОММУНДОРТРАНС г. Москва		
Н.контр.		Козлов		12.87				
Утв.		Федотов		12.87				

Копировал: Формат: А4

Инв.№ подл. | Подпись и дата | Взам. инв.№

ГДТ501.01.004

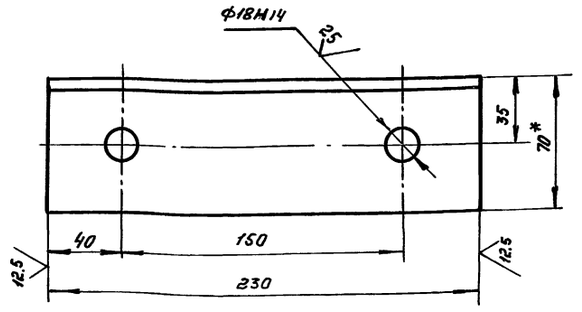

*Размер для справок

Изм.	Лист	№ докум.	Подп.	Дата	ГДТ 501.01.004			
Разраб.		Лудкова		12.87	Уголок	Литера	Масса 0.9	Масштаб 1:2
Пров.		Французов		12.87		Лист	Листов 1	
Т.контр.		Французов		12.87				
Нач.отд.		Федотов		12.87	Уголок 70×45×5 ГОСТ 8510-86 / Ст3СП ГОСТ 535-79	ГИПРОКОММУНДОРТРАНС г. Москва		
Н.контр.		Козлов		12.87				
Утв.		Федотов		12.87				

Копировал: Формат: А4

Инв.№ подл. | Подпись и дата | Взам. инв.№

ГДТ501.01.005

ГДТ501.01.005 - изображена
ГДТ501.01.005-01 - зеркальное отражение

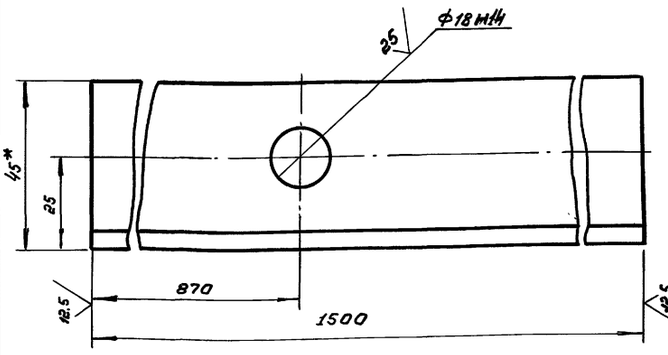

*Размер для справок

Изм.	Лист	№ докум.	Подп.	Дата	ГДТ 501.01.005			
Разраб.		Лудкова		12.87	Уголок	Литера	Масса 3.4	Масштаб 1:1
Пров.		Французов		12.87		Лист	Листов 1	
Нач.отд.		Федотов		12.87				
Т.контр.		Французов		12.87	Уголок 45×45×4 ГОСТ 8510-86 / Ст3СП ГОСТ 535-79	ГИПРОКОММУНДОРТРАНС г. Москва		
Н.контр.		Козлов		12.87				
Утв.		Федотов		12.87				

Копировал: Формат: А4

Инв.№ подл. | Подпись и дата | Взам. инв.№

Серия 05.900-1. Выпуск 1.

Формат	Зона	Позиц.	Обозначение	Наименование	Кол	Примеч.
				Документация		
А2				Сборочный чертеж		
				Детали		
А4		1	ГДТ 502.00.001	Корпус	1	
А4		2	ГДТ 502.00.002	Дно корпуса	1	
А4		3	ГДТ 502.00.003	Фланец	1	
А4		4	ГДТ 502.00.004	Крышка фильтра	1	
А4		5	ГДТ 502.00.005	Кольцо опорное	1	
А4		6	ГДТ 502.00.006	Фланец стакана	1	
А4		7	ГДТ 502.00.007	Стакан фильтра	1	
А4		8	ГДТ 502.00.008	Втулка	1	
А4		9	ГДТ 502.00.009	Штуцер	1	
А4		10	ГДТ 502.00.010	Ручка стакана	1	
А4		11	ГДТ 502.00.011	Бобышка	1	
Б.Ч.		12	ГДТ 502.00.012	Дно стакана	1	
				Лист Б-ПН-2 ГОСТ 19903-74 / ВСт3 ГОСТ 16523-70		
				ф95±1мм		
				Стандартные изделия		
		13		Болт М16×25.58 ГОСТ 7798-70	1	

Взам. инв. № | Подпись и дата | Инв. № подл.

Изм.	Лист	№ докум.	Подп.	Дата
Разраб.		Лудкова		12.87
Пров.		Французов		12.87
Нач. отд.		Федотов		12.87
Н. контр.		Козлов		12.87
Утв.		Федотов		12.87

ГДТ 502.00.000

Приемный фильтр топлива и масла

Стадия	Лист	Листов
	1	2

Гипрокоммундортранс г. Москва

Копировал: Формат А4

Формат	Зона	Поз.	Обозначение	Наименование	Кол.	Примеч.
		14		Болт М16×40.58 ГОСТ 7798-70	8	
		15		Гайка М5.35 ГОСТ 3032-76	2	
		16		Гайка М16.5 ГОСТ 5915-70	8	
		17		Шайба 16.01.05 ГОСТ 6958-78	8	
		18		Шпилька М5-6g×18.5.58 ГОСТ 22034-76	2	
		19		Прокладка А-150-10 ГОСТ 15180-86	1	
		20		Прокладка А-100-10 ГОСТ 15180-86	2	
		21		Прокладка А-20-10 ГОСТ 15180-86	1	
		22		Сетка полутампаковая 1 ГОСТ 6613-86	1	
		23		Фланец 80-2.5 ГОСТ 12817-80	1	
				Прочие изделия		
		24		Головка всасывающая ГМВ-80	1	
		25		Головка заглушка ГЗВ-80 Харцызский машиностроительный з-д.	1	

Взам. инв. № | Подпись и дата | Инв. № подл.

Изм.	Лист	№ подл.	Подп.	Дата

ГДТ 502.00.000 Лист 2

Копировал: Формат А4

ГДТ 502.00.010

12.5 (√)

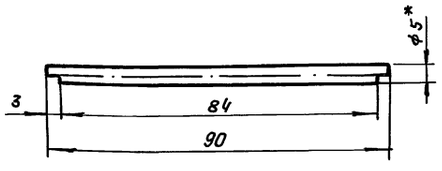

1* Размер для справок

2. $h14; \pm \frac{IT14}{2}$

Взам. инв. № | Подпись и дата | Инв. № подл.

Изм.	Лист	№ докум.	Подп.	Дата
Разраб.		Лудкова		12.87
Пров.		Французов		12.87
Т. контр.		Французов		12.87
Н. контр.		Козлов		12.87
Утв.		Федотов		12.87

ГДТ 502.00.010

Ручка стакана

Литера	Масса	Масшт.
	0.014	1:1
Лист	Листов 1	

Круг 85 ГОСТ 2590-71 / Ст3-2-I ГОСТ 535-79

Гипрокоммундортранс г. Москва

Копировал: Формат А4

ГДТ 502.00.011

12.5 (√)

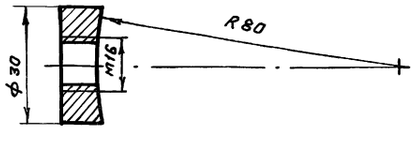

1. Сверлить и нарезать резьбу совместно с корпусом

2. $H14; h14, \pm \frac{IT14}{2}$

Взам. инв. № | Подпись и дата | Инв. № подл.

Изм.	Лист	№ докум.	Подп.	Дата
Разраб.		Лудкова		12.87
Пров.		Французов		12.87
Т. контр.		Французов		12.87
Н. контр.		Козлов		12.87
Утв.		Федотов		12.87

ГДТ 502.00.011

Бобышка

Литер	Масса	Масшт.
	0.03	1:1
Лист	Листов 1	

Круг В30 ГОСТ 2590-71 / Ст 3-2-I ГОСТ 535-79

Гипрокоммундортранс г. Москва

Копировал: Формат А4

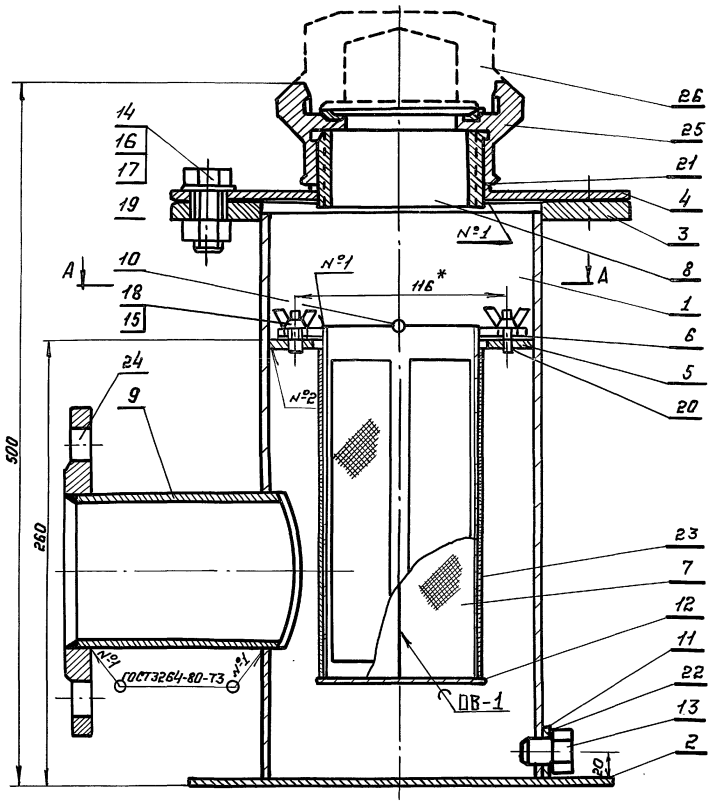

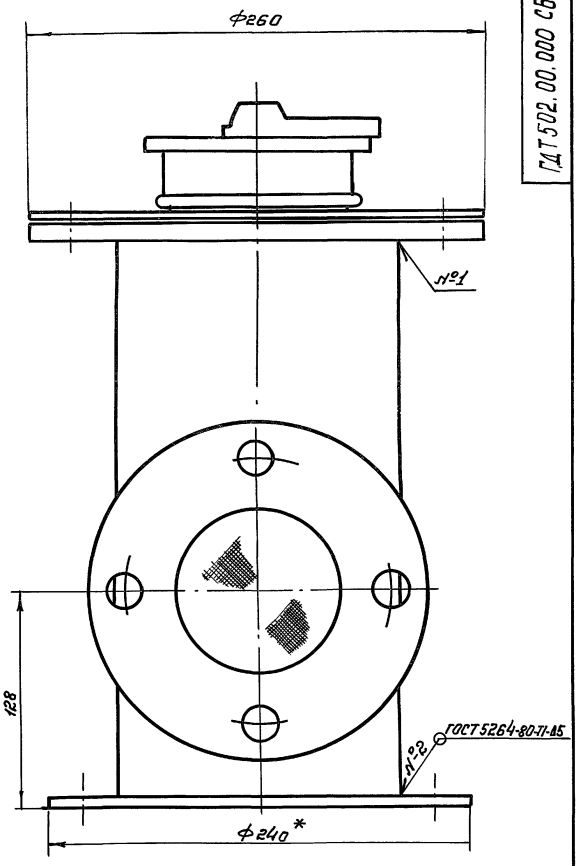

А-А

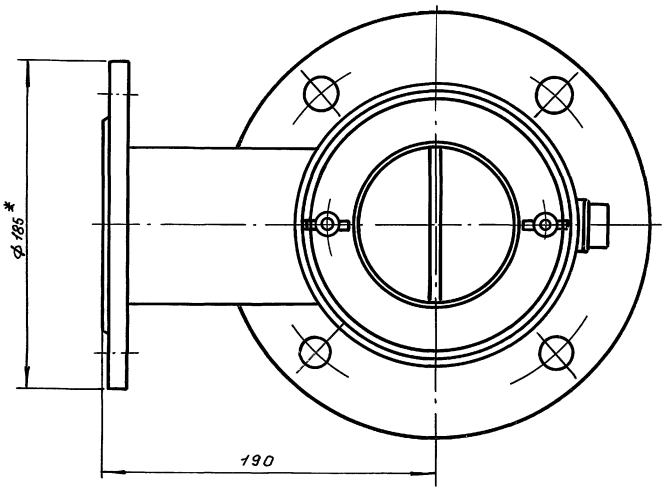

1. Размер для справок
2. Конструкция фильтра сборно-сварная. Сварку производить электродом Э42А ГОСТ 9467-75 по контуру прилегания деталей, катетом шва, равным наименьшей толщине свариваемых деталей. Сварные швы зачистить, заусенцы удалить.
3. Пайку фильтрующего элемента производить припаем ПОССУ 40-2.
4. Головка-заглушка поз. 25 служит для закрытия входной горловины.
5. Внутреннюю и наружную поверхности грунтовать грунтом ГФ-020 ТУ 6.10-1642-77, красить эмалью НКО-21 ГОСТ 6631-74 за 2 раза.
6. После слива топлива (масла) в ёмкости хранилища ГСМ произвести очистку и промывку фильтрующего элемента.

					ГДТ 502.00.000 СБ		
Изм.	Лист	№ докум.	Подп.	Дата	Приемный фильтр топлива и масла	Литера	Масса 18.6 / Масштаб 1:2
Разраб		Лудкова		12.87			
Пров.		Французов		12.87		Лист	Листов 1
Т.контр.		Французов		12.87			
Н.контр.		Козлов		12.87		Гипракоммундортранс г. Москва	
Утв.		Федотов		12.87			

Инв. № подл. | Подпись и дата | Взам. инв. №

ГАТ502.00.001

12.5

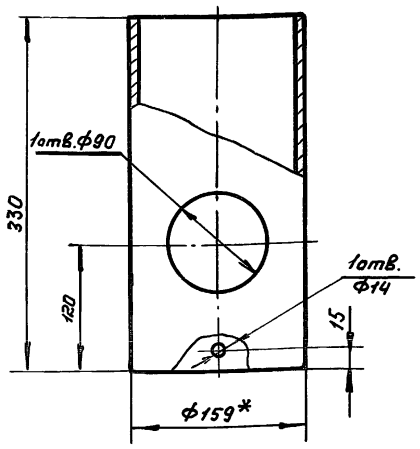

1.*Размер для справок

2. H14; h14, $\pm\frac{IT14}{2}$

Изм.	Лист	№докум.	Подп.	Дата
Разраб.		Лудкова		12.87
Пров.		Французов		12.87
Т.контр.		Французов		12.87
Н.контр		Козлов		12.87
Утв.		Федотов		12.87

ГДТ 502.00.001

Корпус

Литер	Масса	Масштаб
	6.4	1:4
Лист	Листов 1	

Труба 159×4,5×330 ГОСТ 8734-75* / А ГОСТ 8733-74

ГИПРОКОММУНДОРТРАНС г.Москва

Формат А4

Взам.инв.№ | Подпись и дата | Инв.№подл.

ГАТ502.00.002

12.5

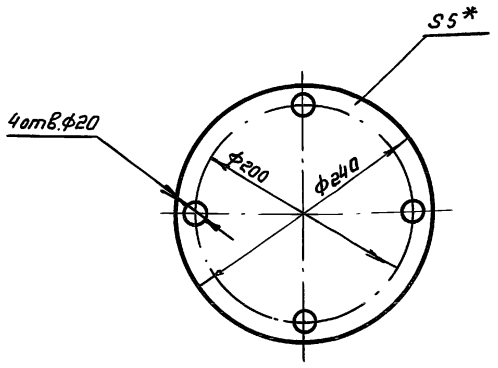

1* Размер для справок

2. H14, $\pm\frac{IT14}{2}$

Изм.	Лист	№докум.	Подпись	Дата
Разраб.		Лудкова		12.87
Пров.		Французов		12.87
Т.контр.		Французов		12.87
Н.контр		Козлов		12.87
Утв.		Федотов		12.87

ГДТ 502.00.002

Дно корпуса

Литер	Масса	Масштаб
	1.76	1:4
Лист	Листов 1	

Лист Б-ПН-5 ГОСТ 19903-74 / ВСт3 ГОСТ 14637-79

ГИПРОКОММУНДОРТРАНС г.Москва

Формат А4

Взам.инв.№ | Подп. и дата | Инв.№подл.

ГАТ502.00.003

12.5

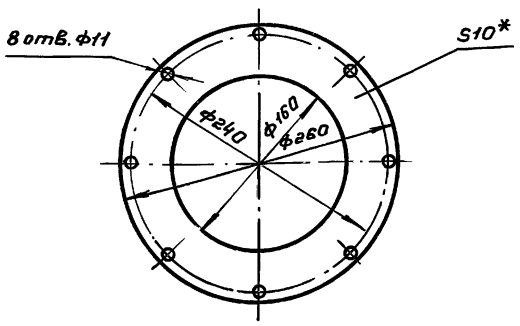

1.* Размер для справок

2. H14, $\pm\frac{IT14}{2}$

Изм.	Лист	№докум.	Подпись	Дата
Разраб.		Лудкова		12.87
Пров.		Французов		12.87
Т.контр.		Французов		12.87
Н.контр		Козлов		12.87
Утв.		Федотов		12.87

ГДТ 502.00.003

Фланец

Литера	Масса	Масштаб
	2.32	1:4
Лист	Листов 1	

Лист Б-ПН-10 ГОСТ 19903-74 / ВСт3 ГОСТ 14637-79

ГИПРОКОММУНДОРТРАНС г.Москва

Формат А4

Взам.инв.№ | Подп. и дата | Инв.№подл.

ГАТ502.00.004

12.5

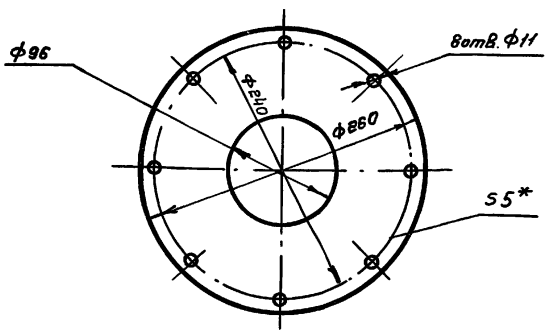

1. Размер для справок

2. H14; $\pm\frac{IT14}{2}$

Изм.	Лист	№докум.	Подп.	Дата
Разраб.		Лудкова		12.87
Пров.		Французов		12.87
Т.контр.		Французов		12.87
Н.контр		Козлов		12.87
Утв.		Федотов		12.87

ГДТ 502.00.004

Крышка фильтра

Литера	Масса	Масштаб
	1.48	1:4
Лист	Листов 1	

Лист Б-ПН-5 ГОСТ 19903-74 / ВСт3 ГОСТ 14637-79

ГИПРОКОММУНДОРТРАНС г.Москва

Формат А4

Серия 05.900-1. Выпуск 1.

ГДТ502.00.005

12.5 (А)

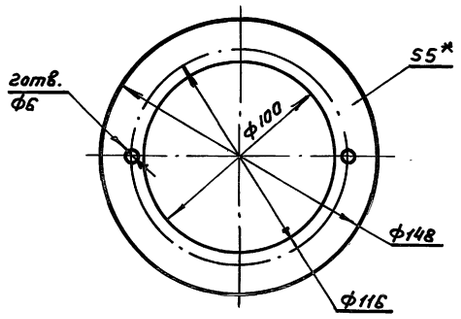

1.*Размер для справок

2. H14; $\pm \frac{IT14}{2}$

Изм.	Лист	№докум.	Подп.	Дата
Разраб.		Лудкова		12.87
Пров.		Французов		12.87
Т.контр.		Французов		12.87
Н.контр.		Козлов		12.87
Утв.		Федотов		12.87

ГДТ 502.00.005

Кольцо опорное

Литера	Масса	Масштаб
	0.36	1:2
Лист	Листов 1	

Лист Б-ПН-5 ГОСТ19903-74 / Вст3ГОСТ14637-79

Гипрокоммундортранс г.Москва

Формат А4

Инв.№подл. | Подп. и дата | Взам.инв.№

ГДТ502.00.006

12.5 (√)

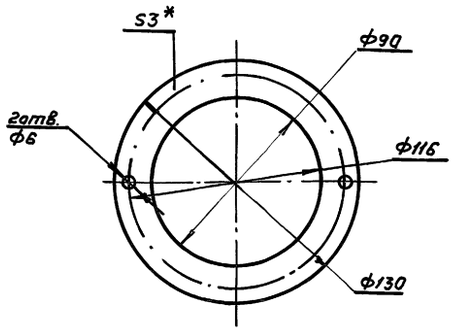

1.*Размер для справок

2. H14; $\pm \frac{IT14}{2}$

Изм.	Лист	№докум.	Подп.	Дата
Разраб.		Лудкова		12.87
Пров.		Французов		12.87
Т.контр.		Французов		12.87
Н.контр.		Козлов		12.87
Утв.		Федотов		12.87

ГДТ 502.00.00

Фланец стакана

Литера	Масса	Масштаб
	0.08	1:2
Лист	Листов 1	

Лист Б-ПН-3 ГОСТ19903-74 / Вст3ГОСТ16523-70

Гипрокоммундортранс г.Москва

Формат А4

Инв.№подл. | Подп. и дата | Взам.инв.№

ГДТ502.00.007

12.5 (А)

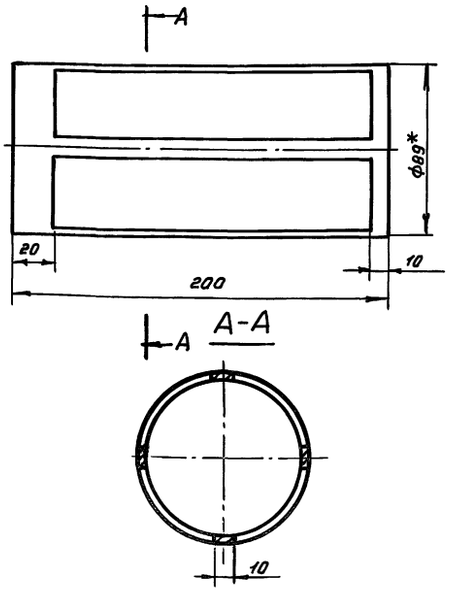

1. Размер для справок

2. H14, h14; $\pm \frac{IT14}{2}$

Изм.	Лист	№докум	Подпись	Дата
Разраб.		Лудкова		12.87
Пров.		Французов		12.87
Т.контр.		Французов		12.87
Н.контр		Козлов		12.87
Утв.		Федотов		12.87

ГДТ 502.00.007

Стакан фильтра

Литера	Масса	Масштаб
	0.95	1:2
Лист	Листов 1	

Труба 89×3.5 ГОСТ 8732-78 / Д ГОСТ 8731-74

Гипрокоммундортранс г.Москва

Формат: А4

Инв.№подл. | Подпись и дата | Взам.инв.№

ГДТ502.00.008

12.5 (А)

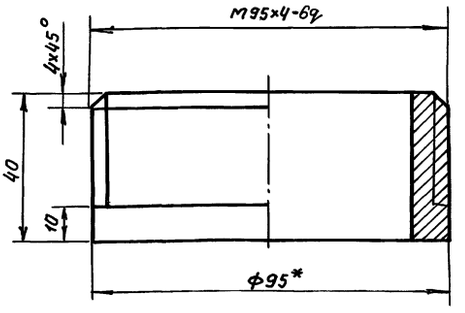

1. Размер для справок

2. H14; h14; $\pm \frac{IT14}{2}$

Изм.	Лист	№докум.	Подп.	Дата
Разраб.		Лудкова		12.87
Пров.		Французов		12.87
Т.контр.		Французов		12.87
Н.контр		Козлов		12.87
Утв.		Федотов		12.87

ГДТ 502.00.008

Втулка

Литера	Масса	Масштаб
	0.68	1:1
Лист	Листов 1	

Труба 95×3,5 ГОСТ 8732-78 / А ГОСТ 8731-74

Гипрокоммундортранс г.Москва

Формат А4

Серия 05.900-1. Выпуск 1.

ГДТ 502.00.009

12.5 (√)

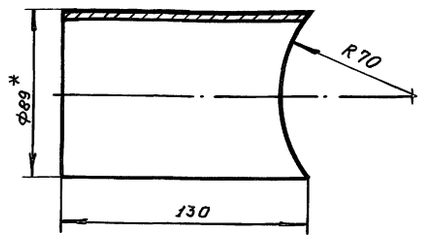

1. *Размер для справок
2. H14, h14, ±IT14/2

Изм.	Лист.	N°докум.	Подп.	Дата
Разраб.	Лудкова			12.87
Пров.	Французов			12.87
Т.контр.	Французов			12.87
Н.контр.	Козлов			12.87
Утв.	Федотов			12.87

ГДТ 502.00.009

Штуцер

Литера	Масса	Масшт.
	1,13	1:2
Лист	Листов 1	

Труба 89×3.5 ГОСТ 8732-78 / В20 ГОСТ 8731-74

Гипрокоммундортранс г. Москва

Формат А4

Инв.№подл. | Подпись и дата | Взам.инв.№

Формат	Зона	Поз.	Обозначение	Наименование	Кол.	Примеч.
				Документация		
А3			ГДТ 503.00.000 СБ	Сборочный чертеж		
				Детали		
Б.Ч.		1	ГДТ 503.00.001	Уголок	6	2,11 кг
				Уголок Б-45×45×5 ГОСТ 8510-86 / ВСт3-2-I ГОСТ 535-79		
				ℓ=625±1 мм		
Б.Ч.		2	ГДТ 503.00.002	Стойка	6	4,57 кг
				Швеллер 5 ГОСТ 8240-72 / ВСт3-2-I ГОСТ 535-79		
				ℓ=945±1 мм		
Б.Ч.		3	ГДТ 503.00.003	Швеллер	9	1,24 кг
				Швеллер 5 ГОСТ 8240-72 / ВСт3-2-I ГОСТ 535-79		
				ℓ=256±1 мм		
				Стандартные изделия		
		4		Болт М10×60.58 ГОСТ 7805-70	12	

Изм.	Лист	N°докум.	Подп.	Дата
Разраб.	Лудкова			12.87
Пров.	Французов			12.87
Нач.отд.	Федотов			12.87
Н.контр.	Козлов			12.87
Утв.	Федотов			12.87

ГДТ 503.00.000

Стеллаж на 6 аккумуляторных батарей

Литер.	Лист	Листов
	1	1

Гипрокоммундортранс г. Москва

Формат А4

ГДТ 503.00.000 СБ

12.5 (√)

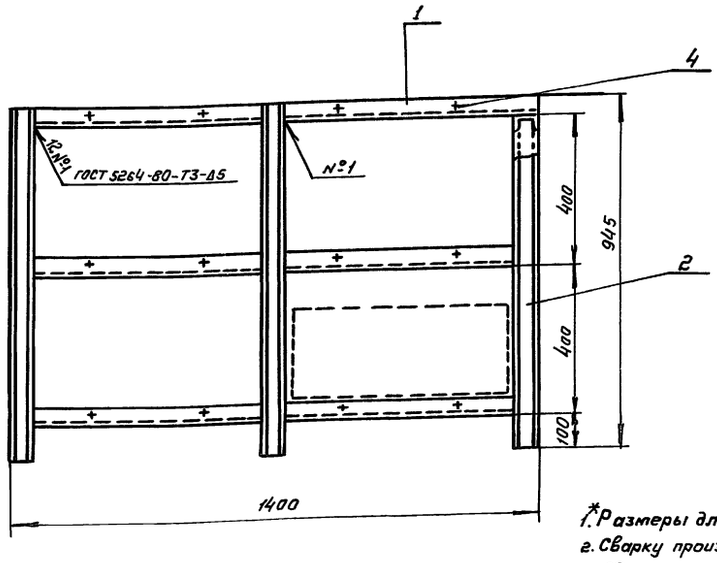

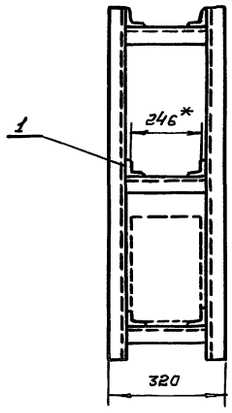

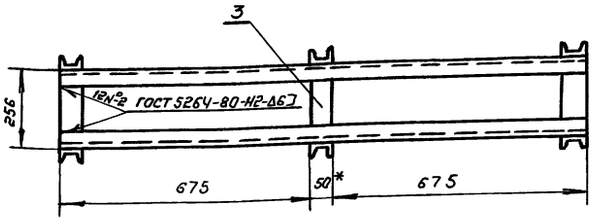

1. *Размеры для справок.
2. Сварку производить электродом Э42А ГОСТ 9467-75.
3. Сверление отверстий и нарезку резьбы под болты фиксации аккумуляторов производить после приварки боковин.
4. Габаритные размеры аккумуляторной батареи 576×236×240 мм.

Инв.№подл. | Подпись и дата | Взам.инв.№

ГДТ 503.00.000 СБ

Изм.	Лист	N°докум.	Подп.	Дата
Разраб.	Лудкова			12.87
Пров.	Французов			12.87
Т.контр.	Французов			12.87
Нач.отд.	Федотов			12.87
Н.контр.	Козлов			12.87
Утв.	Федотов			12.87

Стеллаж на 6 аккумуляторных батарей

Литера	Масса	Масштаб
	51.8	1:10
Лист	Листов 1	

Гипрокоммундортранс г. Москва

Формат А3

Серия 05.900-1. Выпуск 1.

Формат	Зона	Поз.	Обозначение	Назначение	Кол	Примеч.
				Документация		
А3			ГДТ 504. 00. 000 СБ	Сборочный чертеж		
				Детали		
Б.Ч.		1	ГДТ 504. 00. 001	Уголок	4	2,53 кг
				Уголок Б-45×45×5 ГОСТ 8510-86 / ВСт3-2-I ГОСТ 535-79		
				ℓ = 750±1 мм		
Б.Ч.		2	ГДТ 504. 00. 002	Стойка	4	6,53 кг
				Швеллер 5 ГОСТ 8240-72 / ВСт3-2-I ГОСТ 535-79		
				ℓ = 1350±1 мм		
Б.Ч.		3	ГДТ 504. 00. 003	Швеллер	8	1,51 кг
				Швеллер 5 ГОСТ 8240-72 / ВСт3-2-I ГОСТ 535-79		
				ℓ = 311±1 мм		

Инв. № подл. | Подпись и дата | Взам. инв. №

Изм.	Лист	№ докум.	Подп.	Дата
Разраб.		Лудкова		12.87
Пров.		Французов		12.87
Нач. отд.		Федотов		12.87
Н. контр.		Козлов		12.87
Утв.		Козлов		12.87

ГДТ 504. 00. 000

Стеллаж на 4 аккумуляторные батареи

Литер	Лист	Листов
	1	2

Гипрокоммундортранс г. Москва

Формат А4

Формат	Зона	Поз.	Обозначение	Наименование	Кол.	Примеч.
				Стандартные изделия		
		4		Болт М10×60.58 ГОСТ 7805-70	8	

Инв. № подл. | Подпись и дата | Взам. инв. №

Изм.	Лист	№ докум.	Подпись	Дата

ГДТ 504. 00. 000

Лист 2

Формат А4

ГДТ 504. 00. 000 СБ

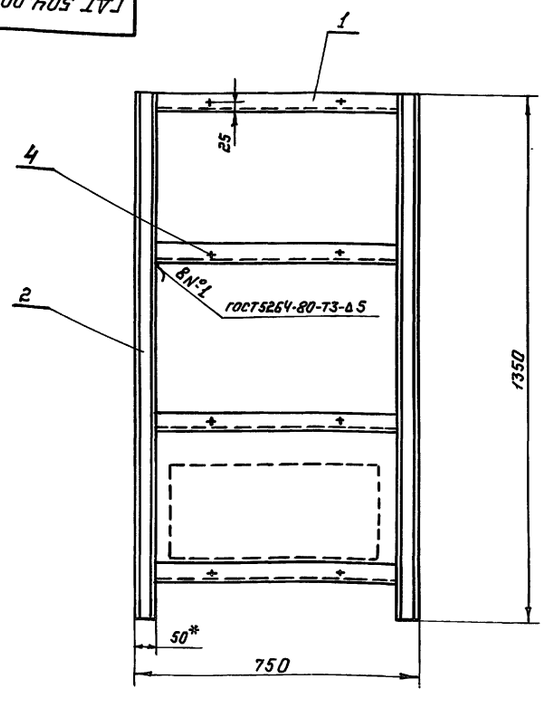

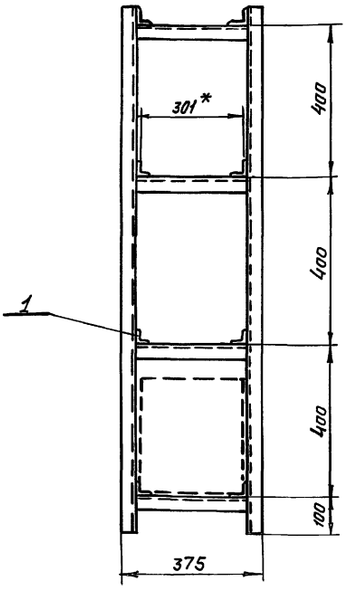

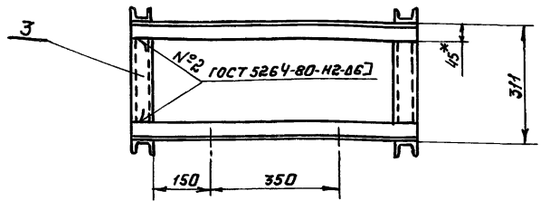

1. *Размеры для справок.
2. Сварку производить электродом Э42А ГОСТ 9467-75.
3. Сверление отверстий и нарезку резьбы под болты фиксации аккумуляторов производить после приварки боковин.
4. Габаритные размеры аккумуляторной батареи - 585×292×270 мм.

Инв. № подл. | Подпись и дата | Взам. инв. №

Изм.	Лист	№ докум.	Подп.	Дата
Разраб.		Лудкова		12.87
Пров.		Французов		12.87
Т. контр.		Французов		12.87
Нач. отд.		Федотов		12.87
Н. контр.		Козлов		12.87
Утв.		Козлов		12.87

ГДТ 504. 00. 000 СБ

Стеллаж на 4 аккумуляторные батареи.

Литер	Масса	Масштаб
	49.2	1:10
Лист	Листов 1	

Гипрокоммундортранс г. Москва

Формат А4

Серия 05.900-1. Выпуск 1.

Формат	Зона	Поз.	Обозначение	Наименование	Кол.	Примеч.
				Документация		
А3			ГДТ 505. 00. 000СБ	Сборочный чертеж		
				Детали		
Б.ч.		1	ГДТ 505.00.001	Стойка		
				Уголок Б-50×50×5 ГОСТ 8509-86 / Ст3сп ГОСТ 535-79		
				ℓ=1500±1мм	4	5,66кг
Б.ч.		2	ГДТ 505.00.002	Полка		
				Уголок Б-50×50×5 ГОСТ 8509-86 / Ст3сп ГОСТ 535-79		
				ℓ=900±1мм	2	3,39кг
Б.ч.		3	ГДТ 505.00.003	Полка		
				Уголок Б-50×50×5 ГОСТ 8509-86 / Ст3сп ГОСТ 535-79		
				ℓ=800±1мм	2	3,02кг
Б.ч.		4	ГДТ 505.00.004	Полка		
				Уголок Б-50×50×5 ГОСТ 8509-86 / Ст3сп ГОСТ 535-79		
				ℓ=505±1мм	4	1,9кг
Б.ч.		5	ГДТ 505.00.005	Растяжка		
				Уголок Б-20×20×3 ГОСТ 8509-86 / Ст3сп ГОСТ 535-79		
				ℓ=1500±1мм	1	1,34кг

Инв.№ подл. | Подп. и дата | Взам.инв.№

Изм.	Лист	№ докум.	Подп.	Дата
Разраб.		Французов		12.87
Пров.		Лудкова		12.87
Нач.отд.		Федотов		12.87
Н.контр.		Козлов		12.87
Утв.		Козлов		12.87

ГДТ 505.00.000

Рама топливного бака дизель-генератора АСДА-100

Стадия	Лист	Листов
Р	1	2

Гипрокоммундортранс г. Москва

Формат А4

Формат	Зона	Поз.	Обозначение	Наименование	Кол.	Примеч.
Б.ч.		6	ГДТ 505.00.005	Растяжка		
				Уголок Б-20×20×3 ГОСТ 8509-72 / Ст3сп ГОСТ 535-79		
				ℓ=1380±1мм	2	1,23кг

Инв.№ подл. | Подп. и дата | Взам.инв.№

Изм.	Лист	№ докум.	Подп.	Дата

ГДТ 505.00.006

Лист 2

Формат А4

ГДТ 505.00.000 СБ

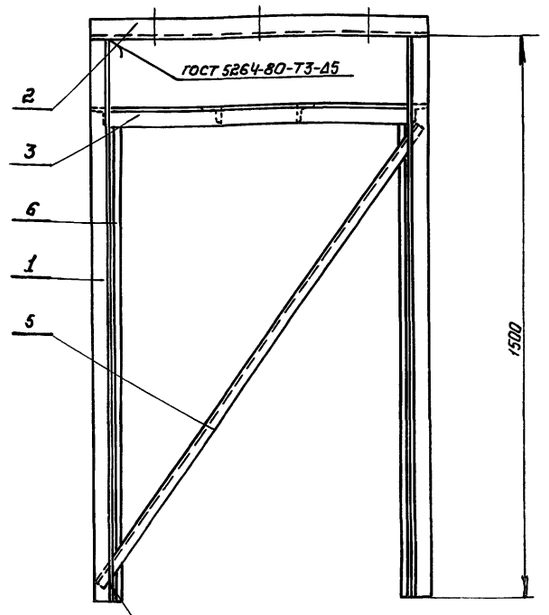

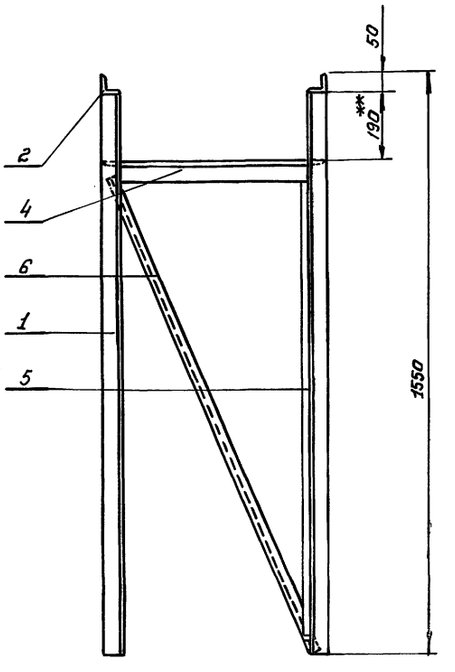

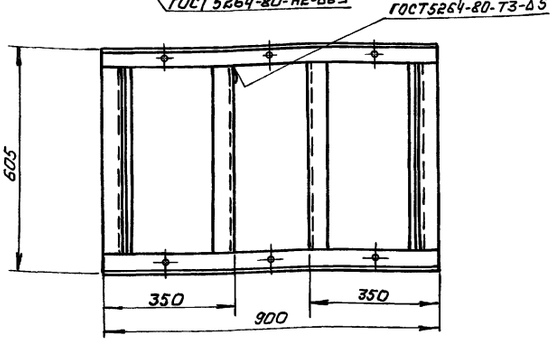

1. * Размер для справок
2. ** Размер уточнить при монтаже
3. Отверстия в полках (поз.2) под крепление бака сверлить при монтаже.

Инв.№ подл. | Подп. и дата | Взам.инв.№

Изм.	Лист	№ докум.	Подп.	Дата
Разраб.		Французов		12.87
Пров.		Лудкова		12.87
Нач.отд.		Федотов		12.87
Т.контр.		Лудкова		12.87
Н.контр.		Козлов		12.87
Утв.		Козлов		12.87

ГДТ 505.00.000 СБ

Рама топливного бака дизель-генератора АСДА-100

Стадия	Масса	Масштаб
Р	48.2	1:10
Лист	Листов 1	

Гипрокоммундортранс г. Москва

Формат А3

Серия 05.900-1. Выпуск 1.

Формат	Зона	Поз.	Обозначение	Наименование	Кол.	Примеч.
				Документация		
А3			ГДТ 506.00.000 СБ	Сборочный чертеж		
				Сборочные единицы		
А4		1	ГДТ 506.01.000	Рама	1	
А4		2	ГДТ 506.02.000	Хомут	2	

Взам. инв. № | Подпись и дата | Инв. № подл.

Изм.	Лист	№ докум.	Подпись	Дата	ГДТ 506.00.000			
Разраб.		Лудкова		12.87	Рама топливного бака дизель-генератора АСДА-200	Литер	Лист	Листов
Пров.		Французов		12.87		Р		1
Нач.отд.		Федотов		12.87		Гипрокоммундортранс г. Москва		
Н.контр.		Козлов		12.87				
Утв.		Козлов		12.87				

Формат А4

Формат	Зона	Поз.	Обозначение	Наименование	Кол.	Примеч
				Документация		
А3			ГДТ 506.01.000 СБ	Сборочный чертеж		
				Детали		
А4		1	ГДТ 506.01.001	Консоль	1	
		2	-01	Консоль	1	
А4		3	ГДТ 506.01.002	Полка	2	
Б.Ч.		4	ГДТ 506.01.003	Стойка		
				Уголок Б-50×50×5 ГОСТ 8509-86 / Ст 3сп ГОСТ 535-79		
				ℓ = 1495±1 мм	4	5,64 кг
Б.Ч.		5	ГДТ 506.01.004	Полка		
				Уголок Б-50×50×5 ГОСТ 8509-86 / Ст 3сп ГОСТ 535-79		
				ℓ = 300±1 мм	2	1,13 кг
Б.Ч.		6	ГДТ 506.01.005	Стяжка		
				Уголок Б-20×20×3 ГОСТ 8509-86 / Ст 3сп ГОСТ 535-79		
				ℓ = 1970±1 мм	1	1,75 кг

Взам. инв. № | Подпись и дата | Инв. № подл.

Изм.	Лист	№ докум.	Подпись	Дата	ГДТ 506.01.000			
Разраб.		Лудкова		12.87	Рама	Литер	Лист	Листов
Пров.		Французов		12.87		Р	1	2
Нач.отд.		Федотов		12.87		Гипрокоммундортранс г. Москва		
Н.контр.		Козлов		12.87				
Утв.		Козлов		12.87				

Формат: А4

Формат	Зона	Поз	Обозначение	Наименование	Кол.	Примеч.
Б.Ч.		7	ГДТ 506.01.006	Опорная пластина		
				Полоса Б-2 5×100 ГОСТ 103-76 / ВСт3 ГОСТ 535-79		
				ℓ = 350 мм.	2	

Взам. инв. № | Подпись и дата | Инв. № подл.

Изм.	Лист	№ докум.	Подпись	Дата	ГДТ 506.01.000	Лист 2

Формат: А4

Формат	Зона	Поз	Обозначение	Наименование	Кол.	Примеч.
				Документация		
А4			ГДТ 506.02.000 СБ	Сборочный чертеж		
				Детали		
А4		1	ГДТ 506.02.001	Шпилька	2	
Б.Ч.		2	ГДТ 506.02.002	Пластина		
				Полоса Б-2 4×40 ГОСТ 103-76 / ВСт3 ГОСТ 535-79		
				ℓ = 1500±1 мм	1	1,89 кг

Взам. инв. № | Подпись и дата | Инв. № подл.

Изм.	Лист	№ докум.	Подпись	Дата	ГДТ 506.02.000			
Разраб.		Лудкова		12.87	Хомут	Литер.	Лист	Листов
Пров.		Французов		12.87		Р		1
Нач.отд.		Федотов		12.87		Гипрокоммундортранс г. Москва		
Н.контр.		Козлов		12.87				
Утв.		Козлов		12.87				

Формат: А4

Серия 05.900-1. Выпуск 1.

ГДТ 506.00.000 СБ

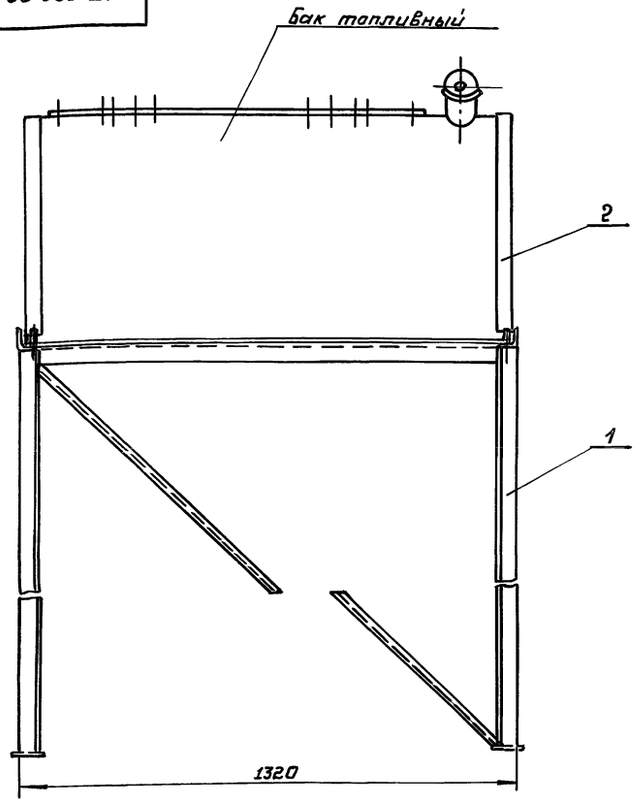

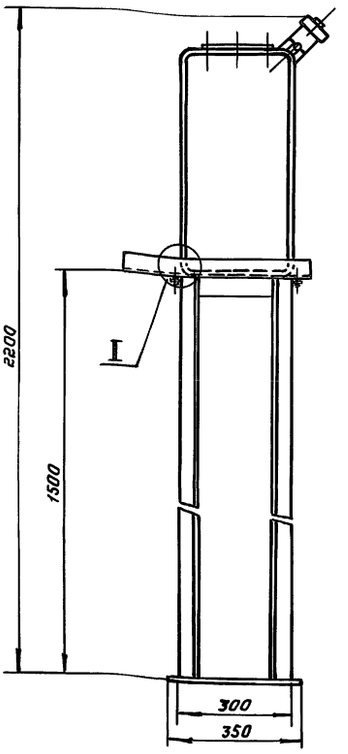

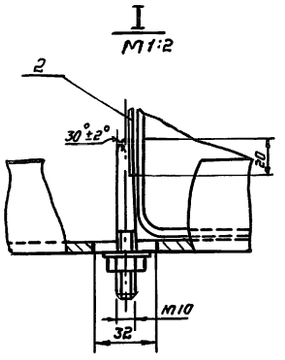

1.* Размер для справок

Изм.	Лист	N° докум.	Подпись	Дата	ГДТ 506.00.000 СБ			
Разраб.		Лудкова		12.87	Рама топливного бака дизель генератора АСДА-200.	Литер	Масса	Масштаб
Пров.		Французов		12.87		Р	37.9	1:10
Нач. отд.		Федотов		12.87		Лист	Листов 1	
Т. контр.		Французов		12.87				
Н. контр.		Козлов		12.87		Гипрокоммундортранс г. Москва		
Утв.		Козлов		12.87				

Инв. N° подл. | Подпись и дата | Взам. инв. N°

Формат А3

ГДТ 506.01.000 СБ

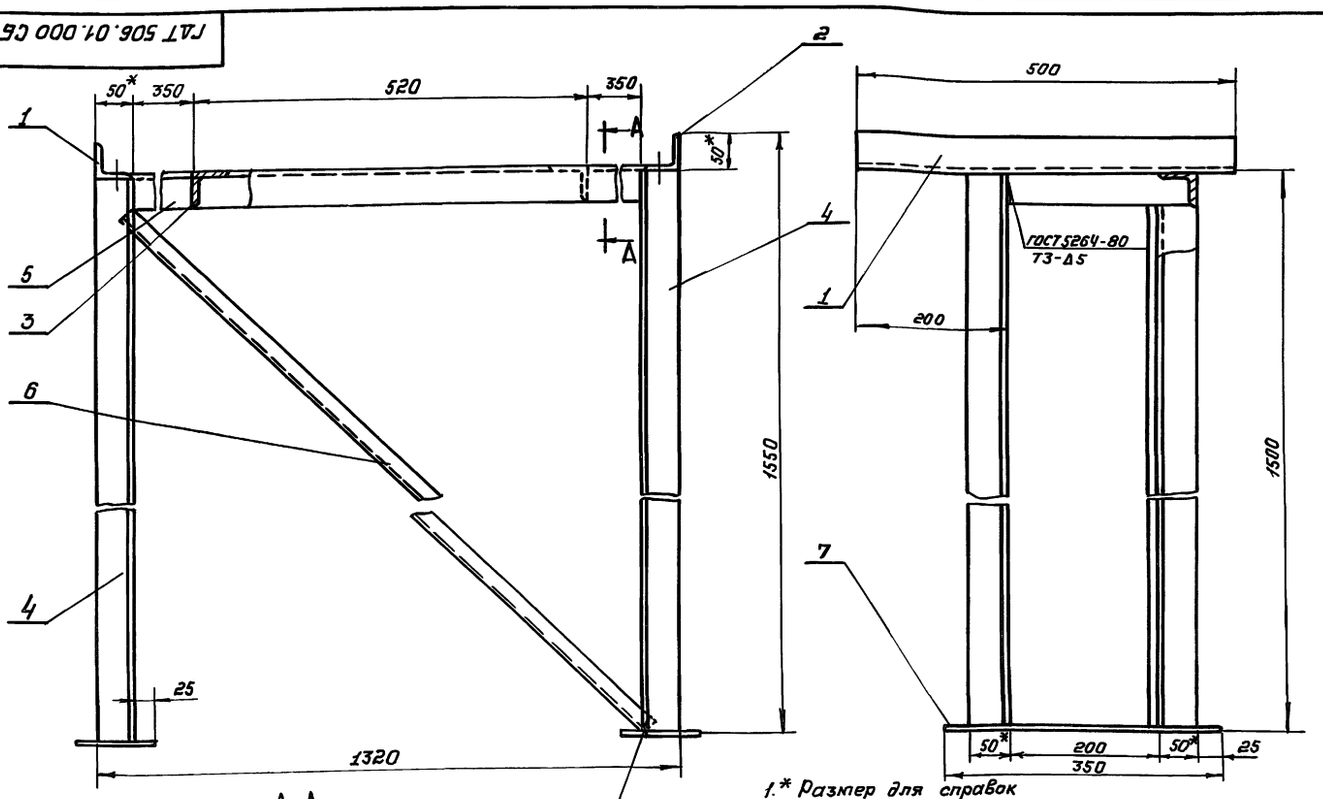

А-А
М1:2

ГОСТ 5264-80-Н2-Д6

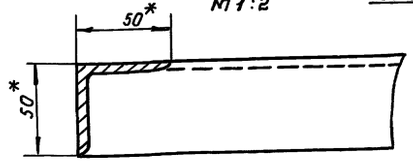

1.* Размер для справок

2. Сварку производить электродом Э42А по ГОСТ 9467-75
Сварные швы – по ГОСТ 5264-80.

3. ± $\frac{IT14}{2}$

Изм.	Лист	N° докум.	Подпись	Дата	ГДТ 506.01.000 СБ			
Разраб.		Лудкова		12.87	Рама	Литер	Масса	Масштаб
Пров.		Французов		12.87		Р	35.9	1:5
Нач. отд.		Федотов		12.87		Лист	Листов 1	
Т. контр.		Французов		12.87				
Н. контр.		Козлов		12.87		Гипрокоммундортранс г. Москва		
Утв.		Козлов		12.87				

Инв. N° подл. | Подпись и дата | Взам. инв. N°

23112-02 29 Формат А3

ГДТ 506.01.001

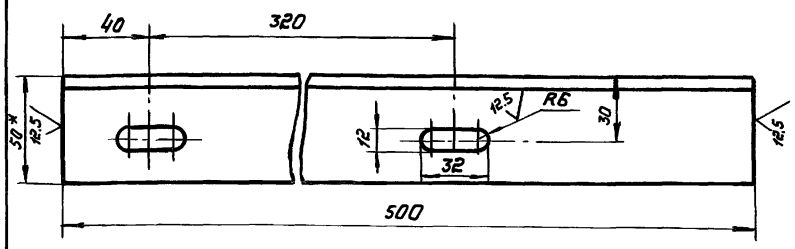

ГДТ 506.01.001-01. – зеркальное отражение
Остальное см. ГДТ 506.01.001
М 1:5

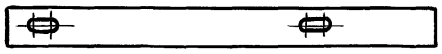

1. * Размер для справок
2. $H14, h14, \pm \frac{JT14}{2}$

Изм.	Лист	№ докум.	Подпись	Дата
Разраб.	Лудкова			12.87
Пров.	Французов			12.87
Нач.отд.	Федотов			12.87
Т.контр.	Французов			12.87
Н.контр.	Козлов			12.87
Утв.	Козлов			12.87

ГДТ 506.01.001

Консоль

Литер	Масса	Масштаб
Р	1.85	1:2
Лист	Листов 1	

Уголок Б-50×50×5 ГОСТ 8509-86 / Ст3Сп ГОСТ 535-79

Гипрокоммундортранс г. Москва

Формат А4

Взам. инв. №

Подпись и дата

Инв. № подл.

ГДТ 506.01.002

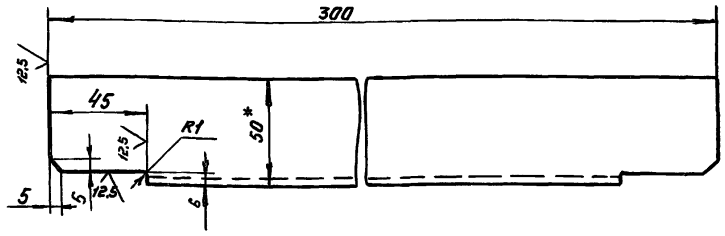

1. * Размер для справок
2. $H14, h14, \pm \frac{JT14}{2}$

Изм.	Лист	№ докум.	Подп.	Дата
разраб.	Лудкова			12.87
Пров.	Французов			12.87
Нач.отд.	Федотов			12.87
Т.контр.	Французов			12.87
Н.контр.	Козлов			12.87
Утв.	Козлов			12.87

ГДТ 506.01.002

Полка

Литер	Масса	Масштаб
Р	1.1	1:2
Лист	Листов 1	

Уголок Б-50×50×5 ГОСТ 8509-86 / Ст3Сп ГОСТ 535-79

Гипрокоммундортранс г. Москва

Формат: А4

Взам. инв. №

Подпись и дата

Инв. № подл.

ГДТ 506.02.000 СБ

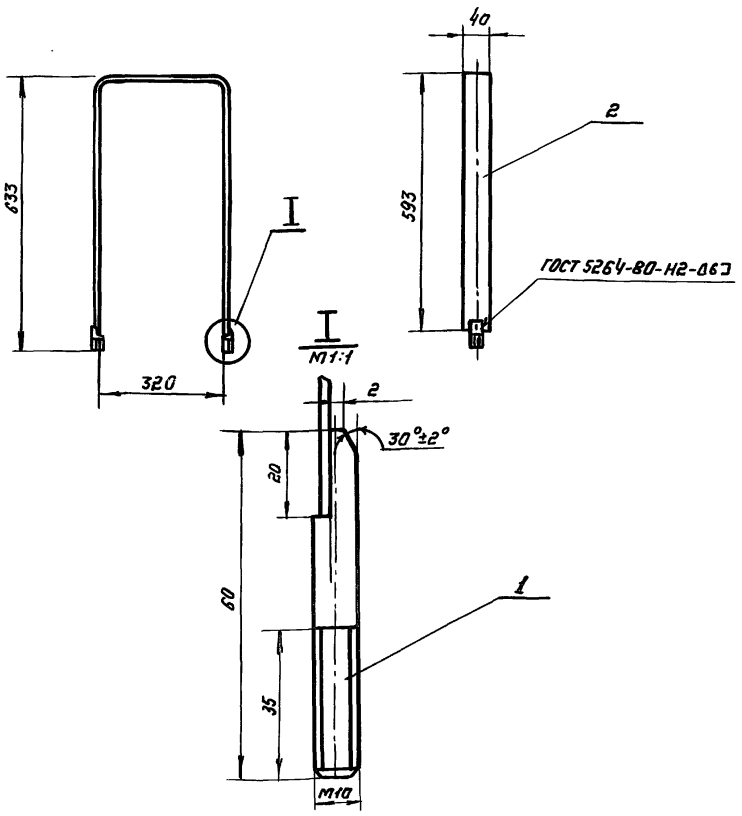

Изм.	Лист	№ докум.	Подпись	Дата
Разраб.	Лудкова			12.87
Пров.	Французов			12.87
Нач.отд.	Федотов			12.87
Т.контр.	Французов			12.87
Н.контр.	Козлов			12.87
Утв.	Козлов			12.87

ГДТ 506.02.000 СБ

Хомут

Литер	Масса	Масштаб
Р	1.97	1:10
Лист	Листов 1	

Гипрокоммундортранс г. Москва

Формат А4

Взам. инв. №

Подпись и дата

Инв. № подл.

ГДТ 506.02.001

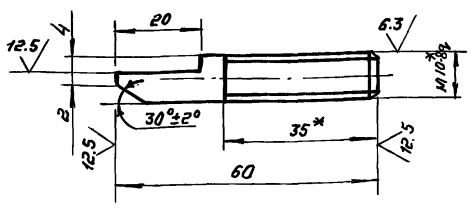

1. * Размеры для справок
2. $h14, \pm \frac{JT14}{2}$

Изм.	Лист	№ докум.	Подпись	Дата
Разраб.	Лудкова			12.87
Пров.	Французов			12.87
Нач.отд.	Федотов			12.87
Т.контр.	Французов			12.87
Н.контр.	Козлов			12.87
Утв.	Козлов			12.87

ГДТ 506.02.001

Шпилька

Литер	Масса	Масштаб
Р	0.04	1:1
Лист	Листов	

Круг В10 ГОСТ 2590-71 / Ст 3-2-I ГОСТ 535-79

Гипрокоммундортранс г. Москва

Взам. инв. №

Подпись и дата

Инв. № подл.

Серия 05.900-1. Выпуск 1.

Формат	Зона	Поз	Обозначение	Наименование	Кол.	Примеч.
				Документация		
А3			ГДТ 507.00.000 СБ	Сборочный чертеж		
				Детали		
А4		1	ГДТ 507.00.001	Полка	2	
Б.Ч.		2	ГДТ 507.00.002	Стойка		
				Уголок $\frac{Б\text{-}50\times50\times5\ ГОСТ\ 8509\text{-}86}{Ст\ 3\ Сп\ ГОСТ\ 535\text{-}79}$		
				ℓ = 1545 мм	2	
Б.Ч.		3	ГДТ 507.00.003	Консоль		
				Уголок $\frac{Б\text{-}50\times50\times5\ ГОСТ\ 8509\text{-}86}{Ст\ 3\ Сп\ ГОСТ\ 535\text{-}79}$		
				ℓ = 300 мм	2	
Б.Ч		4	ГДТ 507.00.004	Платик		
				Лист $\frac{Б\text{-}ПН\text{-}5\ ГОСТ\ 19903\text{-}74}{Ст\ 3\ ГОСТ\ 14637\text{-}79}$		
				(100 × 100) h14 – 50	2	
				Стандартные изделия		
		5		Болт М10 × 60.58		
				ГОСТ 7798-70	6	
		6		Гайка М 10.5		
				ГОСТ 5915-70	6	0.114
				Шайба 10.01.05		
				ГОСТ 6958-68	6	0.213

Изм.	Лист	№ докум.	Подп.	Дата
Разраб.		Лудкова		12.87
Пров.		Французов		12.87
Нач.отд.		Федотов		12.87
Н.контр.		Козлов		12.87
Утв.		Козлов		12.87

ГДТ 507.00.000

Рама масляного бака дизель-генератора АСДА-100

Литер	Лист	Листов
		1

ГИПРОКОММУНДОРТРАНС г. Москва

Формат А4

Взам.инв.№ | Подпись и дата | Инв.№ подл.

ГДТ 507.00.001

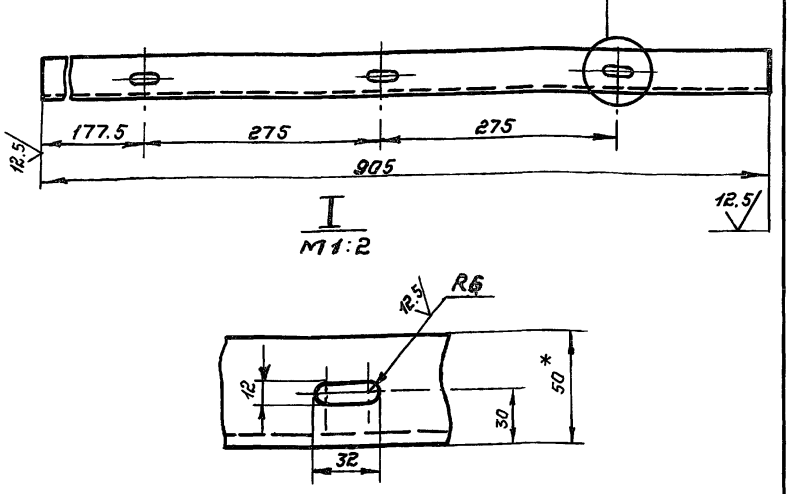

1. H14, h14, $\pm\frac{JT14}{2}$
2. * Размер для справок

Изм.	Лист	№ докум.	Подп.	Дата
Разраб.		Лудкова		12.87
Пров.		Французов		12.87
Нач.отд.		Федотов		12.87
Т.контр.		Французов		12.87
Н.контр.		Козлов		12.87
Утв.		Козлов		12.87

Полка

Литер	Масса	Масштаб
	3.03	1:5
Лист	Листов 1	

Уголок $\frac{Б\text{-}50\times50\times5\ ГОСТ\ 8509\text{-}86}{Ст\ 3\ Сп\ ГОСТ\ 535\text{-}79}$

ГИПРОКОММУНДОРТРАНС г. Москва

Формат А4

ГДТ 507.00.000 СБ

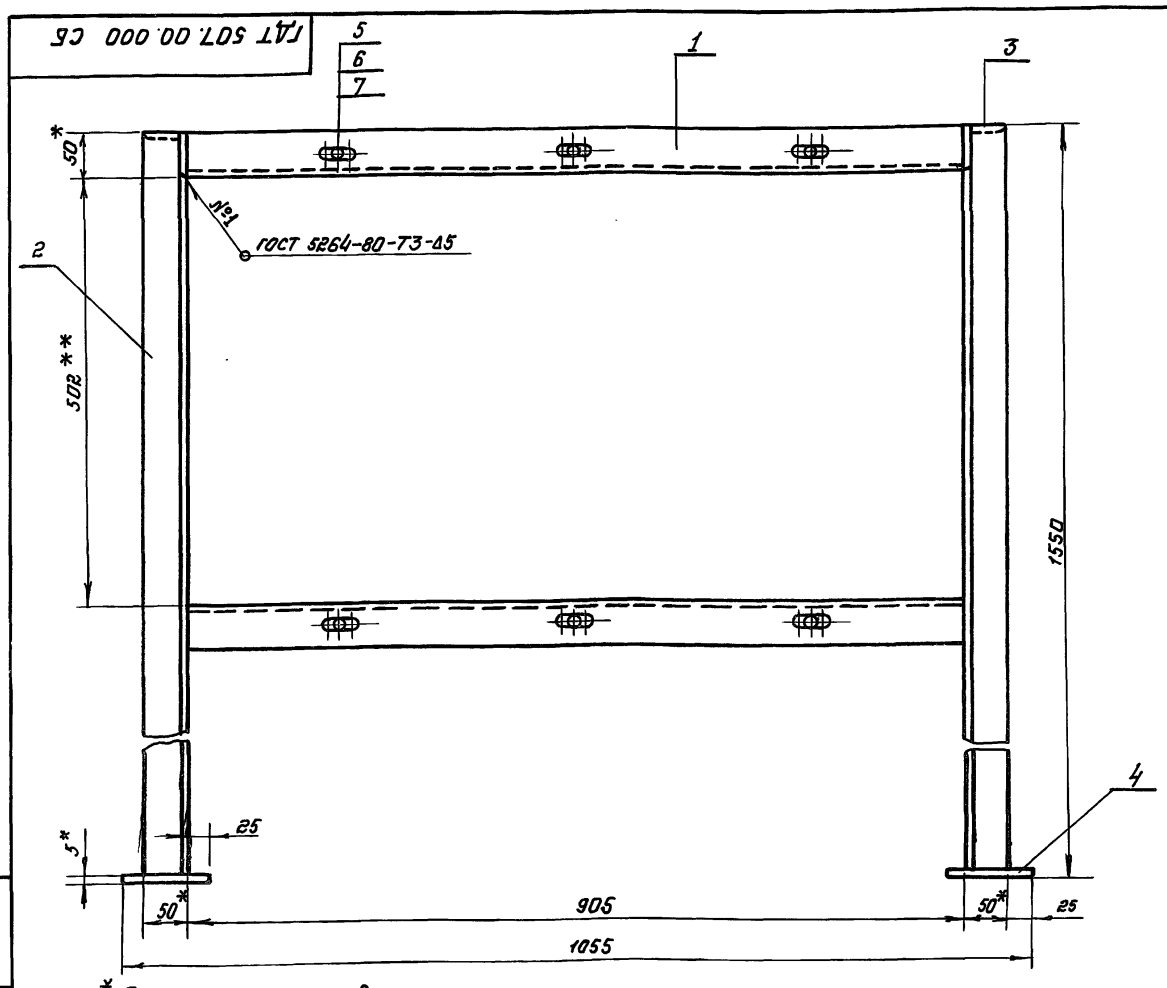

1. * Размеры для справок
2. H14, h14, $\pm\frac{JT14}{2}$
3. ** Размер уточнить при монтаже

Изм.	Лист	№ докум.	Подп.	Дата
Разраб.		Лудкова		12.87
Пров.		Французов		12.87
Нач.отд.		Федотов		12.87
Т.контр.		Французов		12.87
Н.контр.		Козлов		12.87
Утв.		Козлов		12.87

ГДТ 507.00.000 СБ

Рама масляного бака дизель генератора АСДА-100

Литер	Масса	Масштаб
	23.5	1:5
Лист	Листов 1	

Гипракоммундортранс г. Москва

Взам.инв.№ | Подпись и дата | Инв.№ подл.

Формат	Зона	Поз.	Обозначение	Наименование	Кол.	Примеч.
				Документация		
А3			ГДТ 508.00.000 СБ	Сборочный чертеж		
				Детали		
А4		1	ГДТ 508.00.001	Швеллер	2	
Б.Ч.		2	ГДТ 508.00.002	Уголок	2	0,2 кг
				Уголок Б-45×45 ГОСТ 8509-86 / Ст3 ГОСТ 535-79		
				ℓ = 60±0,5мм		

Изм.	Лист	№ докум.	Подпись	Дата
Разраб.	Лудкова			12.87
Пров.	Французов			12.87
Нач.отд.	Федотов			12.87
Н.контр.	Козлов			12.87
Утв.	Козлов			12.87

ГДТ 508.00.000

Рама для установки насосов типа БГ-11-11.

Литер	Лист	Листов
		1

Гипрокоммундортранс г. Москва

Формат: А4

ГДТ 508.00.001

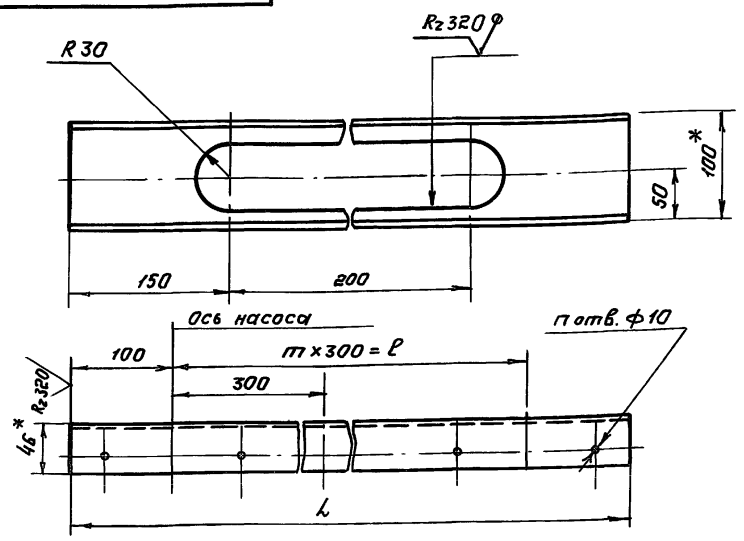

Обозначение	Кол-во насосов ℓ, N, шт	Кол. осей насосов m, шт	Кол. отв. крепл. насос. n, шт	ℓ, мм	L, мм	Масса кг
ГДТ 508.00.001	2	1	4	300	500	3,77
-01	3	2	6	600	800	5.7
-02	4	3	8	900	1100	8.5

1. * Размер для справок
2. H14, h14, $\pm \frac{IT14}{2}$.

Изм.	Лист	№ докум.	Подпись	Дата
Разраб.	Лудкова			12.87
Пров.	Французов			12.87
Т. контр.	Французов			12.87
Нач.отд.	Федотов			12.87
Н.контр.	Козлов			12.87
Утв.	Козлов			12.87

ГДТ 508.00.001

Швеллер

Литер	Масса	Масштаб
	см. табл.	1:4
Лист	Листов 1	

Швеллер 10 ГОСТ 8240-72 / Ст3 ГОСТ 535-79

Гипрокоммундортранс г. Москва

Формат: А4

ГДТ 508.00.000 СБ

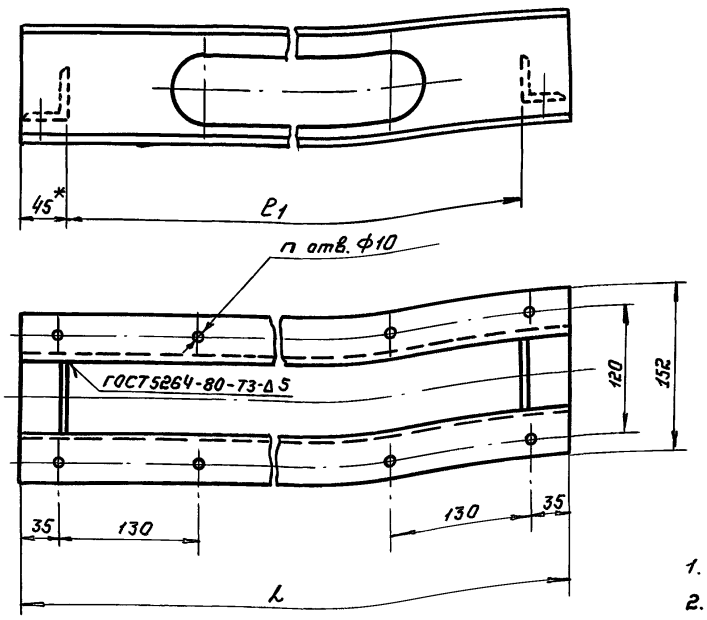

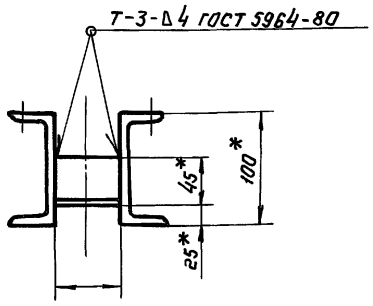

Обозначение	Кол-во насосов шт.	n, шт	ℓ1, мм	L, мм	Масса, кг
ГДТ 508.00.000	2	4	410	500	7.86
-01	3	6	710	800	11.8
-02	4	8	1010	1100	16.9

1. * Размер для справок
2. H14, h14, $\pm \frac{IT14}{2}$

Изм.	Лист	№ докум.	Подпись	Дата
Разраб.	Лудкова			12.87
Пров	Французов			12.87
Т. контр.	Французов			12.87
Нач.отд.	Федотов			12.87
Н. контр	Козлов			12.87
Утв.	Козлов			12.87

ГДТ 508.00.000 СБ

Рама для установки насосов типа БГ-11-11

Литер	Масса	Масштаб
	см. табл.	1:4
Лист	Листов 1	

Гипрокоммундортранс г. Москва

Формат: А4

gost.e-ecolog.ru