Типовая проектная документация
защитных сооружений гражданской обороны

Серия 07.904-2

Клапаны расходомеры отсекатели

Выпуск 3

Клапан расходомер отсекатель для вентилятора ЭРВ-600/300

Рабочие чертежи

gost.e-ecolog.ru

ЦЕНА

Типовая проектная документация
защитных сооружений гражданской обороны

Серия 07.904-2

Клапаны расходомеры отсекатели

Выпуск 3

Клапан расходомер отсекатель для вентилятора ЭРВ-600/300

Разработан
институтом Моспромпроект
Главный инженер
института /Козлов/
Главный инженер
проекта /Черкасова/

Утвержден
11 Управлением Г.О. СССР
письмо от 5 июля 1984 г.
№ 235/11/1872

Введен в действие
институтом Моспромпроект
приказ № 96 от 11.07.84.

Содержание альбома.

Обозначение	Наименование	NN стр.
КРО-1.00.000	Клапан расходомер отсекатель для вентилятора ЭРВ-600/300	3
КРО-1.00.001	Прокладка	
КРО-1.00.002	Противовес заслонки	
КРО-1.00.003	Противовес оси	
КРО-1.00.000СБ	Клапан расходомер отсекатель для вентилятора ЭРВ-600/300 сборочный чертеж	4
КРО-1.01.000	Корпус	5
КРО-1.01.002	Обечайка	
КРО-1.01.000СБ	Корпус. Сборочн. чертеж	
КРО-1.01.002	Конус	6
КРО-1.01.003	Шкала	
КРО-1.01.004	Фланец	
КРО-1.02.000	Клапан	7
КРО-1.02.001	Ось	
КРО-1.02.000СБ	Клапан сборочный чертеж	
КРО-1.02.002	Втулка	8
КРО-1.02.100	Заслонка подвижная	
КРО-1.02.101	Заслонка	
КРО-1.02.102	Планка	
КРО-1.03.003	Фланец	9
КРО-1.02.200	Заслонка неподвижная	
КРО-1.02.201	Заслонка	
КРО-1.02.202	Уголок	
КРО-1.03.000	Труба	10
КРО-1.03.000СБ	Труба сборочный чертеж	
КРО-1.03.001	Фланец	
КРО-1.03.002	Обечайка	

Серия 07-904-2 Выпуск 3

КРО-1.00.003

12,5 √ (√)

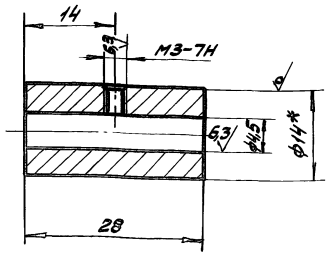

1. *) Размер для справок.
2. Неуказанные предельные отклонения размеров отверстий - Н14, валов - h14, остальных - $\pm \frac{IT14}{2}$.

Изм	Лист	№ докум.	Подп.	Дата	КРО-1.00.003	Лит.	Масса	Масштаб
Разраб.		Маркова			Противовес оси		0,03	2:1
Пров.		Ухорская				Лист	Листов 1	
Гл. инж. пр.		Черкасова						
Н. контр.		Черкасова			Круг В14 ГОСТ 2590-71 / Ст. 3 ГОСТ 535-79	Глав АПУ Мосгорисполкома Моспромпроект Мастерская №6		

Инв. № подл. | Подп. и дата | Взам. инв. № | Инв. № дубл. | Подп. и дата

Формат А4

КРО-1.00.002

12,5 √ (√)

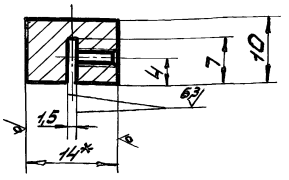

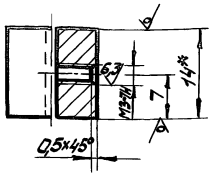

1. *) Размер для справок.
2. Неуказанные предельные отклонения размеров отверстий - Н14, валов - h14, остальных - $\pm \frac{IT14}{2}$.

Изм	Лист	№ докум.	Подп.	Дата	КРО-1.00.002	Лит.	Масса	Масштаб
Разраб.		Маркова			Противовес заслонки		0,01	2:1
Пров.		Ухорская				Лист	Листов 1	
Гл. инж. пр.		Черкасова						
Н. контр.		Черкасова			Квадрат В14х14 ГОСТ 2591-71 / Ст. 3 ГОСТ 535-79	Глав АПУ Мосгорисполкома Моспромпроект Мастерская №6		

Инв. № подл. | Подп. и дата | Взам. инв. № | Инв. № дубл. | Подп. и дата

Формат А4

КРО-1.00.001

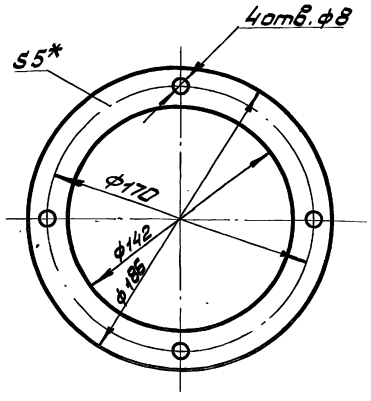

*) Размер для справок.

Изм	Лист	№ докум.	Подп.	Дата	КРО-1.00.001	Лит.	Масса	Масштаб
Разраб.		Маркова			Прокладка		0,1	1:2
Пров.		Ухорская				Лист	Листов 1	
Гл. инж. пр.		Черкасова						
Н. контр.		Черкасова			Пластина I, ТМКЩ-С-5 ГОСТ 7338-77	Глав АПУ Мосгорисполкома Моспромпроект Мастерская №6		

Инв. № подл. | Подп. и дата | Взам. инв. № | Инв. № дубл. | Подп. и дата

Формат А4

Формат	Зона	Поз.	Обозначение	Наименование	Кол.	Примечание
				Документация		
А2			КРО-1.00.000СБ	Сборочный чертеж		
				Сборочные единицы		
А4		1	КРО-1.01.000	Корпус		
А4		2	КРО-1.02.000	Клапан		
А4		3	КРО-1.03.000	Труба		
				Детали		
А4		4	КРО-1.00.001	Прокладка	1	
А4		5	КРО-1.00.002	Противовес		
				Заслонки	1	
А4		6	КРО-1.00.003	Противовес оси	1	
				Стандартные изделия		
		7		Болт М6-6g×30.58.01		
				ГОСТ 7798-70	4	
		8		Винт В.М3-6g×10.48.01		
				ГОСТ 17473-80	2	
		9		Гайка М6-7Н.5.01		
				ГОСТ 5915-70	4	
		10		Шайба 6.02.01		
				ГОСТ 11371-78	4	
		11		Шайба 3.65Г.		
				ГОСТ 11648-75	1	

Изм	Лист	№ докум.	Подп.	Дата	КРО-1.00.000	Лит.	Лист	Листов
Разраб.		Маркова			Клапан расходомер отсекатель для вентилятора ЭРВ-600/300			1
Пров.		Ухорская				Глав АПУ Мосгорисполкома Моспромпроект Мастерская №6		
Гл. инж. пр.		Черкасова						
Н. контр.		Черкасова						

Инв. № подл. | Подп. и дата | Взам. инв. № | Инв. № дубл. | Подп. и дата

20115-03 4

Формат А4

КРО-1.00.000СБ

Серия 07-904-2 Выпуск 3

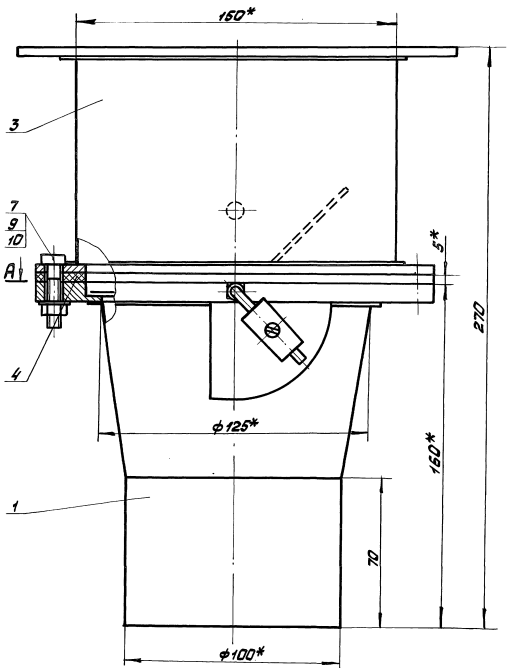

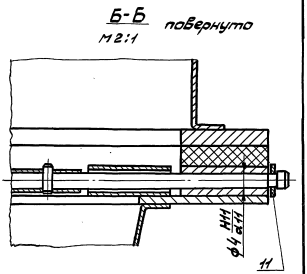

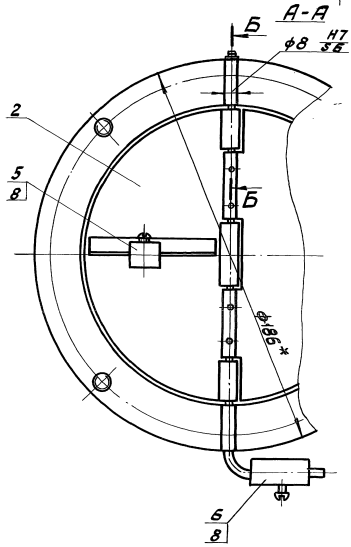

1. *Размеры для справок.
2. Изделие покрыть грунтом ГФ-0119 ГОСТ 23343-78 и покрасить нитроэмалью НЦ-25 ГОСТ 5406-73.
3. Градуировку шкалы отработать на опытных образцах и наносить белой нитроэмалью по трафарету. Аналогично наносить знак установки клапана.
   Этой же краской покрасить лицевую поверхность указателя.
4. Неуказанные предельные отклонения отверстий Н14, валов h 14, остальное $\pm \frac{\text{УТ14}}{2}$.

					КРО-1.00.000 СБ			
Изм.	Лист	№ докум.	Подп.	Дата	Клапан расходомер отсекатель для вентулятора ЭРВ-600/300	Лит.	Масса	Масштаб
Разраб.		Маркова					3,8	1:1
Пров.		Чекарская						
Гл. инж. пр.		Черкасова				Лист	Листов 1	
Н. контр.		Черкасова				Глав АПУ		
Гл. конструк.		Григорьев				Мосгорисполкома		
Гл. спец.		Бычков				Мостерская № 6		
Нач. мастер.		Грибков						

Инв. № подл. | Подп. и дата | Взам. инв. № | Инв. № дубл. | Подп. и дата

Серия 07-904-2 вып.3

КРО-1.01.000СБ

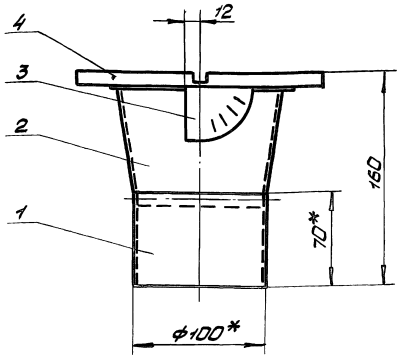

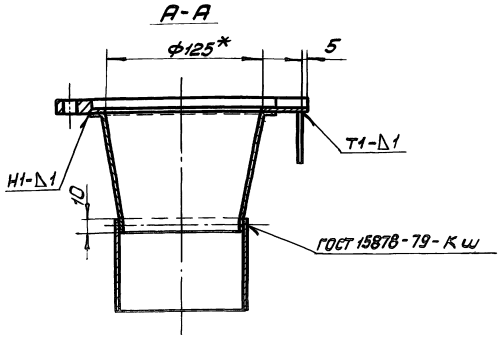

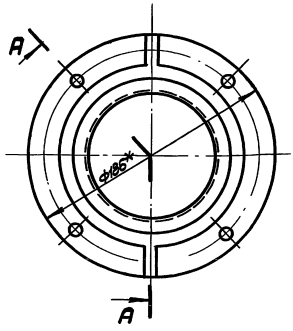

1.*) Размеры для справок.
2. Неуказанные предельные отклонения размеров: $h14$, $\pm\frac{IT14}{2}$.
3. Сварку производить по ГОСТ 14771-76.

Изм.	Лист	№ докум.	Подп.	Дата	КРО-1.01.000 СБ			
Разраб.		Маркова			Корпус сборочный чертеж	Лит.	Масса	Масштаб
Пров.		Ухорская					1,1	1:2
Гл.инж.пр.		Черкасова				Лист	Листов 1	
Н.контр.		Черкасова				Глав АПУ Мосгорисполкома Моспромпроект Мастерская № 6		

Формат А3

Инв.№ подл. | Подп. и дата | Взам.инв.№ | Инв.№ дубл. | Подп. и дата

КРО-1.01.001

√(√)

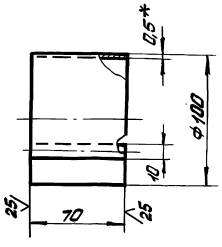

1.*) Размер для справок.
2. Неуказанные предельные отклонения размеров: $h14$, $\pm\frac{IT14}{2}$.
3. Длина развертки $l = 324$ мм.
4. Сварку производить по ГОСТ 15878-79.

Изм.	Лист	№ докум.	Подп.	Дата	КРО-1.01.001			
Разраб.		Маркова			Обечайка	Лит.	Масса	Масштаб
Пров.		Ухорская					0,1	1:2
Гл.инж.пр.		Черкасова				Лист	Листов 1	
Н.контр.		Черкасова				Глав АПУ Мосгорисполкома Моспромпроект Мастерская № 6		

Лист БПН 05 ГОСТ 1990374 3-IV-Ст. 3 ГОСТ 16523-70

Формат А4

Инв.№ подл. | Подп. и дата | Взам.инв.№ | Инв.№ дубл. | Подп. и дата

Формат	Зона	Поз.	Обозначение	Наименование	Кол.	Примечание
				Документация		
А3			КРО-1.01.000СБ	Сборочный чертеж		
				Детали		
А4		1	КРО-1.01.001	Обечайка	1	
А4		2	КРО-1.01.002	Конус	1	
А4		3	КРО-1.01.003	Шкала	1	
А4		4	КРО-1.01.004	Фланец	1	

Изм.	Лист	№ докум.	Подп.	Дата	КРО-1.01.000			
Разраб.		Маркова			Корпус	Лит.	Лист	Листов
Пров.		Ухорская					1	1
Гл.инж.пр.		Черкасова				Глав АПУ Мосгорисполкома Моспромпроект Мастерская № 6		
Н.контр.		Черкасова						

20115-03 6 Формат А4

Серия 07-904-2 Выпуск 3

КРО-1.01.004

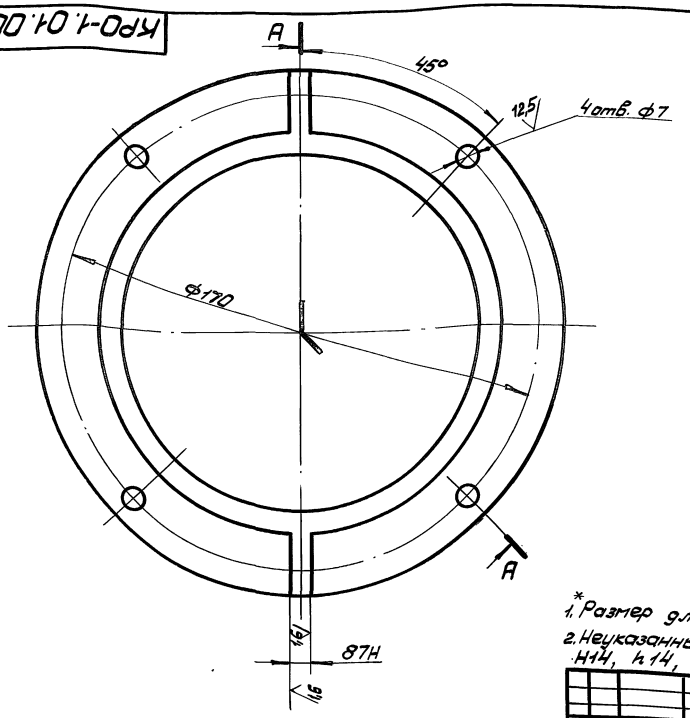

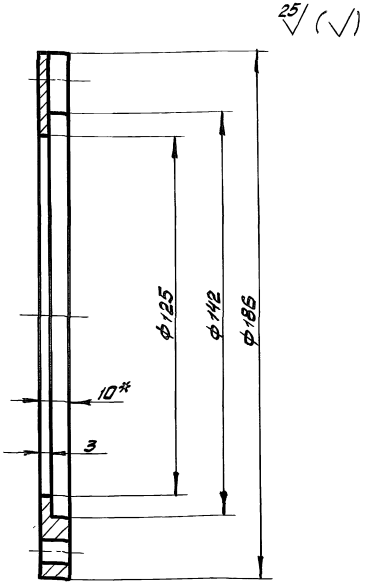

1.* Размер для справок.
2. Неуказанные предельные отклонения размеров: H14, h14, $\pm \frac{IT14}{2}$.

Изм.	Лист	№ докум.	Подп.	Дата	КРО-1.01.004			
Разраб.		Маркова			Фланец	Лит.	Масса 0,8	Масштаб 1:1
Пров.		Ухорская				Лист	Листов 1	
Гл.инж.пр.		Черкасова						
Н.контр.		Черкасова			Лист БПН10 ГОСТ 19903-74 / Ст3 ГОСТ 14637-79	Глав АПУ Мосгорисполкома Моспромпроект Мастерская №6		

Инв. № подл. | Подп. и дата | Взам. инв. № | Инв. № дубл. | Подп. и дата

Формат А4

КРО-1.01.003

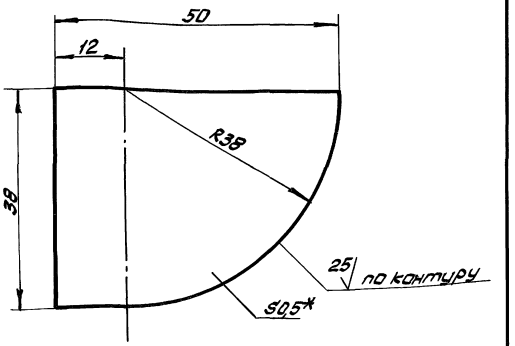

1.* Размер для справок.
2. Неуказанные предельные отклонения размеров валов - h14, остальных - $\pm \frac{IT14}{2}$.

Изм.	Лист	№ докум.	Подп.	Дата	КРО-1.01.003			
Разраб.		Маркова			Шкала	Лит.	Масса 0,01	Масштаб 2:1
Пров.		Ухорская				Лист	Листов 1	
Гл.инж.пр.		Черкасова						
Н.контр.		Черкасова			Лист БПН 0,5 ГОСТ 19903-74 / 3-IV-Ст.3 ГОСТ 16523-70	Глав АПУ Мосгорисполкома Моспромпроект Мастерская №6		

Инв. № подл. | Подп. и дата | Взам. инв. № | Инв. № дубл. | Подп. и дата

КРО-1.01.002

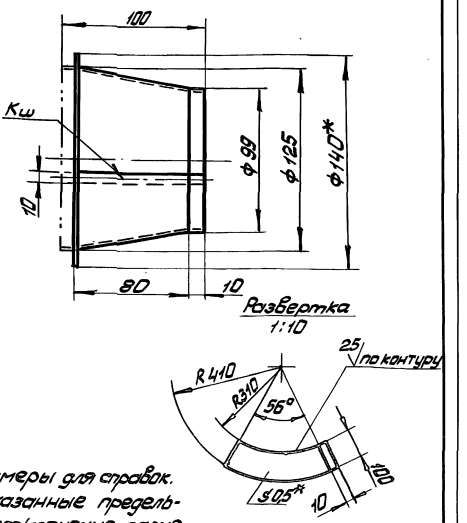

1.*) Размеры для справок.
2. Неуказанные предельные отклонения размеров валов - h14, остальных - $\pm \frac{IT14}{2}$.
3. Сварку производить по ГОСТ 13878-79.

Изм.	Лист	№ докум.	Подп.	Дата	КРО-1.01.002			
Разраб.		Маркова			Конус	Лит.	Масса 0,14	Масштаб 1:2
Пров.		Ухорская				Лист	Листов 1	
Гл.инж.пр.		Черкасова						
Н.контр.		Черкасова						
Гл.констр.		Григорьев			Лист БПН 0,5 ГОСТ 19903-74 / 3-IV-Ст.3 ГОСТ 16523-70	Глав АПУ Мосгорисполкома Моспромпроект Мастерская №6		
Гл.спец.		Бычков						
Нач.маст.		Грибков						

Инв. № подл. | Подп. и дата | Взам. инв. № | Инв. № дубл. | Подп. и дата

20115-03 7 Копировал Формат А4

Серия 07-904-2 выпуск 3

КРО-1.02.000СБ

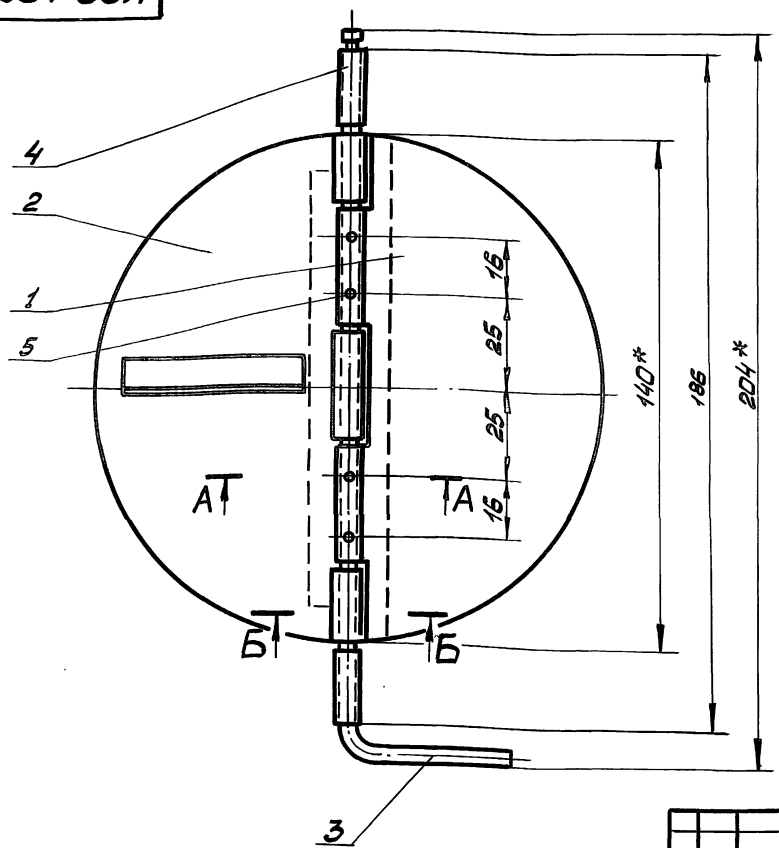

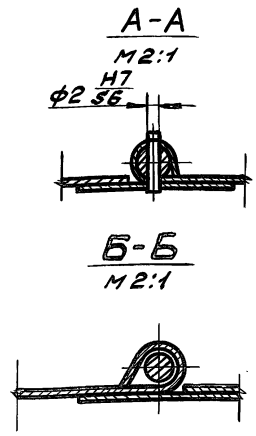

*Размеры для справок.

Изм.	Лист	№ докум.	Подп.	Дата	КРО-1.02.000СБ			
Разраб.		Маркова			Клапан Сборочный чертеж	Лит.	Масса 0,2	Масштаб 1:1
Пров.		Ухорская				Лист	Листов 1	
Гл.инж.пр.		Черкасова				Глав АПУ Мосгорисполкома Моспромпроект Мастерская №6		
Н.контр.		Черкасова						

Инв.№ подл. | Подп. и дата | Взам. инв.№ | Инв.№ дубл. | Подп. и дата

КРО-1.02.001

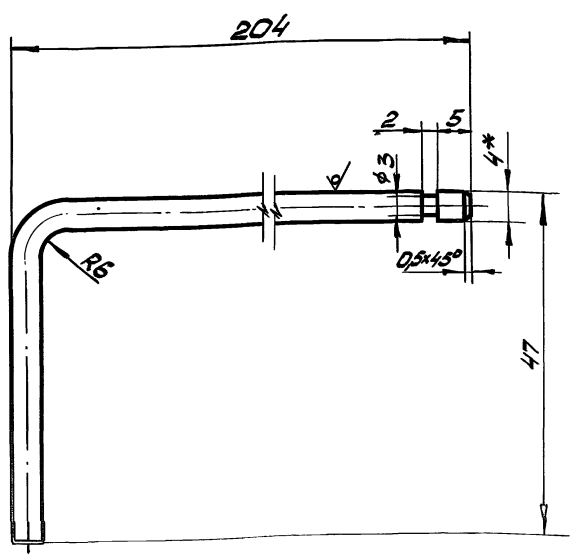

1. *) Размер для справок.
2. Неуказанные предельные отклонения размеров валов - h14, остальных - $\pm \frac{IT14}{2}$
3. Длина развертки $l = 244$ мм.

Изм.	Лист	№ докум.	Подп.	Дата	КРО-1.02.001			
Разраб.		Маркова			Ось	Лит.	Масса 0,04	Масштаб 2:1
Пров.		Ухорская				Лист	Листов 1	
Гл.инж.пр.		Черкасова			Круг В4 ГОСТ 2590-71 / Ст 3 ГОСТ 535-79	Глав АПУ Мосгорисполкома Моспромпроект Мастерская №6		
Н.контр.		Черкасова						

Формат А4

Формат	Зона	Поз.	Обозначение	Наименование	Кол.	Примечание
				Документация		
А3			КРО-1.02.000СБ	Сборочный чертеж		
				Сборочные единицы		
А4		1	КРО-1.02.100	Заслонка подвижная	1	
А4		2	КРО-1.02.200	Заслонка неподвижная	1	
				Детали		
А4		3	КРО-1.02.001	Ось	1	
А4		4	КРО-1.02.002	Втулка	2	
				Стандартные изделия		
		5		Штифт 2т 6×5 ГОСТ 3128-70	4	

Изм.	Лист	№ докум.	Подп.	Дата	КРО-1.02.000			
Разраб.		Маркова			Клапан	Лит.	Лист	Листов 1
Пров.		Ухорская				Глав АПУ Мосгорисполкома Моспромпроект Мастерская №6		
Гл.инж.пр.		Черкасова						
Н.контр.		Черкасова						

Инв.№ подл. | Подп. и дата | Взам. инв.№ | Инв.№ дубл. | Подп. и дата

Серия 07-904-2 выпуск 3

КРО-1.02.102

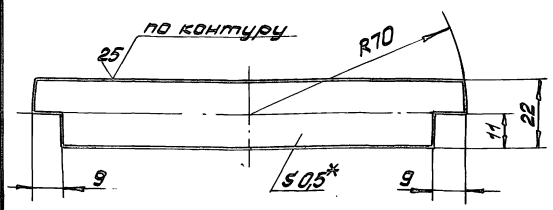

1. *) Размер для справок.
2. Неуказанные предельные отклонения размеров валов - h14, остальных - $\pm\frac{IT14}{2}$.

Изм	Лист	№ докум.	Подп.	Дата	КРО-1.02.102	Лит.	Масса	Масштаб
Разраб.		Маркова			Планка		0,05	1:1
Пров.		Ухорская				Лист	Листов 1	
Гл.инж.пр.		Черкасова						
Н.контр.		Черкасова						

Лист БПН 0,5 ГОСТ 19903-74 / 3-IV-Ст 3 ГОСТ 16523-70

Глав АПУ Мосгорисполкома Моспромпроект Мастерская №6

Формат А4

КРО-1.02.101

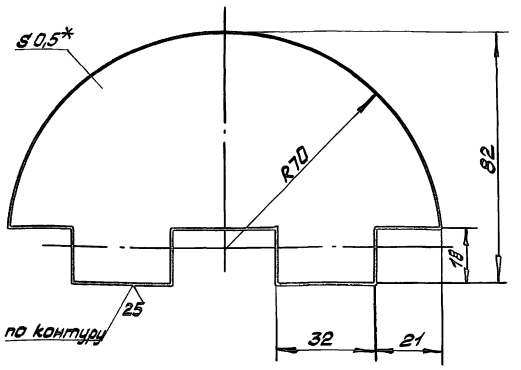

1. *) Размер для справок.
2. Неуказанные предельные отклонения размеров валов - h14, остальных - $\pm\frac{IT14}{2}$.

Изм	Лист	№ докум.	Подп.	Дата	КРО-1.02.101	Лит.	Масса	Масштаб
Разраб.		Маркова			Заслонка		0,03	1:1
Пров.		Ухорская				Лист	Листов 1	
Гл.инж.пр.		Черкасова						
Н.контр.		Черкасова						

Лист БПН 0,5 ГОСТ 19903-74 / 3-IV-Ст 3 ГОСТ 16523-70

Глав АПУ Мосгорисполкома Моспромпроект Мастерская №6

Формат А4

КРО-1.02.100

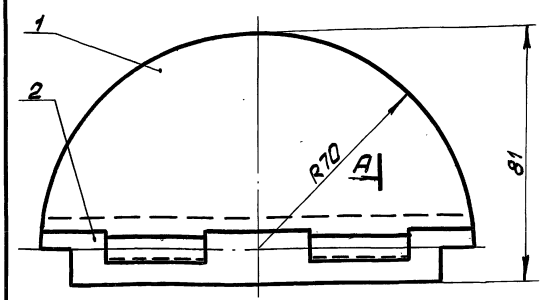

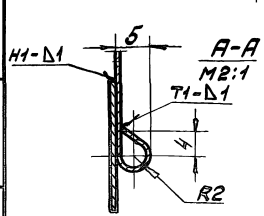

1. Неуказанные предельные отклонения размеров валов - h14, остальных - $\pm\frac{IT14}{2}$.
2. Сварку производить по ГОСТ 14771-76.

Формат	Зона	Поз.	Обозначение	Наименование	Кол.	Примечание
				Детали		
А4		1	КРО-1.02.101	Заслонка	1	
А4		2	КРО-1.02.102	Планка	1	

Изм	Лист	№ докум.	Подп.	Дата	КРО-1.02.100	Лит.	Масса	Масштаб
Разраб.		Маркова			Заслонка подвижная		0,05	1:1
Пров.		Ухорская				Лист	Листов 1	
Гл.инж.пр.		Черкасова						
Н.контр.		Черкасова						

Глав АПУ Мосгорисполкома Моспромпроект Мастерская №6

Формат А4

КРО-1.02.002

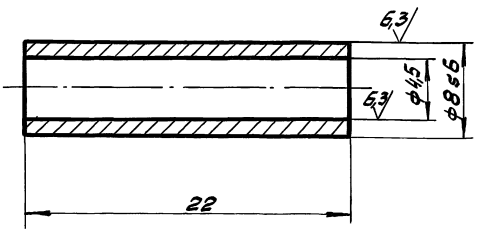

Неуказанные предельные отклонения размеров валов - h14.

Изм	Лист	№ докум.	Подп.	Дата	КРО-1.02.002	Лит.	Масса	Масштаб
Разраб.		Маркова			Втулка		0,002	5:1
Пров.		Ухорская				Лист	Листов 1	
Гл.инж.пр.		Черкасова						
Н.контр.		Черкасова						
Гл.констр.		Григорьев						
Гл.спец.		Бычков						
Нач.маст.		Грибков						

Ст 3 ГОСТ 380-71

Глав АПУ Мосгорисполкома Моспромпроект Мастерская №6

Формат А4

2011-5-03 9 Копировал

Серия 07-904-2 выпуск 3

КРО-1.02.202

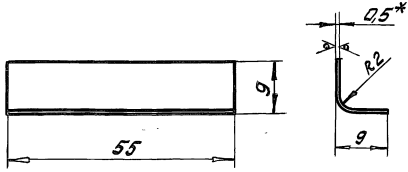

1.*) Размер для справок.
2. Неуказанные предельные отклонения размеров валов - h14, остальных - $\pm\frac{IT14}{2}$.
3. Длина развертки l=17мм.

Изм.	Лист	№ докум.	Подп.	Дата	КРО-1.02.202			
Разраб.		Маркова			Уголок	Лит.	Масса 0,003	Масштаб 2:1
Пров.		Ухорская						
Гл.инж.пр.		Черкасова				Лист	Листов 1	
Н.контр.		Черкасова			Лист БПН 0,5 ГОСТ 19903-74 3-IV-Ст.3 16523-70	Глав АПУ Мосгорисполкома Моспромпроект Мастерская № 6		

Формат А4

КРО-1.02.201

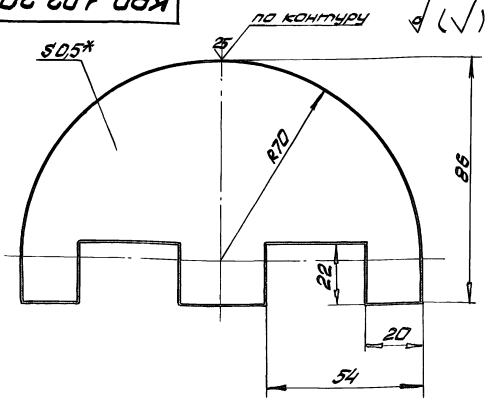

1.*) Размер для справок.
2. Неуказанные предельные отклонения размеров валов - h14, остальных - $\pm\frac{IT14}{2}$.

Изм.	Лист	№ докум.	Подп.	Дата	КРО-1.02.201			
Разраб.		Маркова			Заслонка	Лит.	Масса 0,3	Масштаб 1:1
Пров.		Ухорская						
Гл.инж.пр.		Черкасова				Лист	Листов 1	
Н.контр.		Рачкова			Лист БПН 0,5 ГОСТ 19903-74 3-IV-Ст.3 ГОСТ 16523-70	Глав АПУ Мосгорисполкома Моспромпроект Мастерская № 6		

Формат А4

КРО-1.02.200

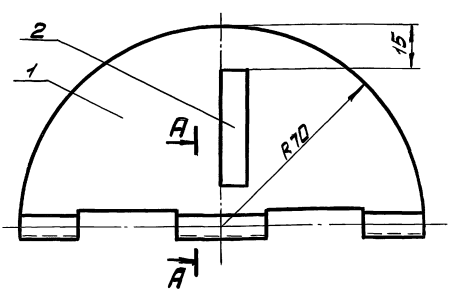

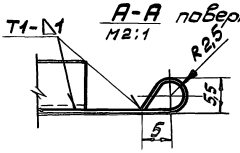

А-А повернуто
М2:1

1. Неуказанные предельные отклонения размеров $\pm\frac{IT14}{2}$.
2. Сварку производить по ГОСТ 14771-76.

Формат	Зона	Поз.	Обозначение	Наименование	Кол.	Прим.
				Детали		
А4		1	КРО-1.02.201	Заслонка	1	
А4		2	КРО-1.02.202	Уголок	1	

Изм.	Лист	№ докум.	Подп.	Дата	КРО-1.02.200			
Разраб.		Маркова			Заслонка неподвижная	Лит.	Масса 0,31	Масштаб 1:1
Пров.		Ухорская						
Гл.инж.пр.		Черкасова				Лист	Листов 1	
Н.контр.		Черкасова				Глав АПУ Мосгорисполкома Моспромпроект Мастерская № 6		

Формат А4

КРО-1.03.003

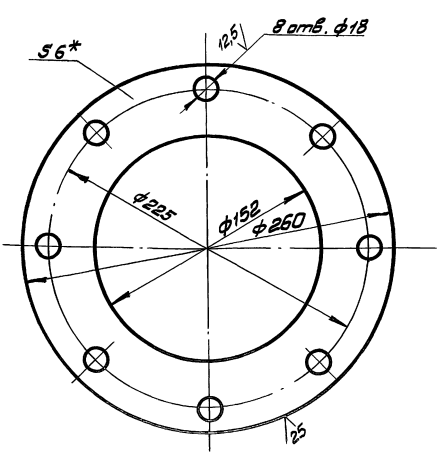

1.* Размер для справок.
2. Неуказанные предельные отклонения размеров: H14, h14, $\pm\frac{IT14}{2}$.

Изм.	Лист	№ докум.	Подп.	Дата	КРО-1.03.003			
Разраб.		Маркова			Фланец	Лит.	Масса 1,7	Масштаб 1:2
Пров.		Ухорская						
Гл.инж.пр.		Черкасова				Лист	Листов 1	
Н.контр.		Черкасова						
Гл.констр.		Григорьев			Лист БПН 6 ГОСТ 19903-74 Ст.3 ГОСТ 14637-79	Глав АПУ Мосгорисполкома Моспромпроект Мастерская № 6		
Гл.спец.		Быков						
Нач.маст.		Грибков						

20115-03 10 Копировал Формат А4

Серия 07-904-2 выпуск 3

КРО-1.03.002

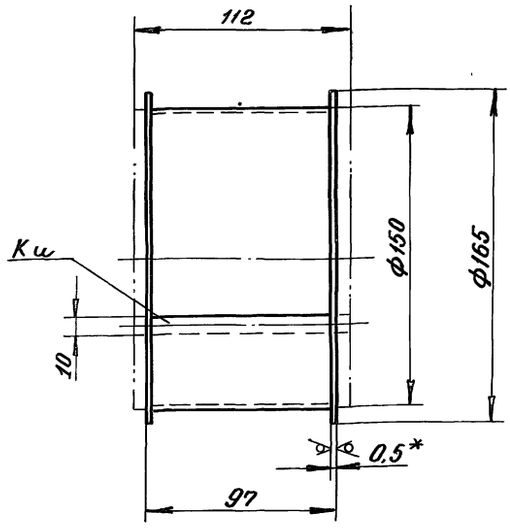

1. *) Размер для справок.
2. Неуказанные предельные отклонения размеров: h14; $\pm\frac{JT14}{2}$
3. Длина развертки $\ell = 481$ мм
4. Сварку производить по ГОСТ 15878-79

Изм	Лист	№ докум.	Подп.	Дата	КРО-1.03.002			
Разраб.		Маркова			Обечайка	Лит	Масса 0,2	Масштаб 1:2
Пров.		Ухорская				Лист	Листов 1	
Гл.инж.пр.		Черкасова			Лист БПН 0,5 ГОСТ 19903-74 / 3-IV-Ст3. ГОСТ 16523-70	Глав АПУ Мосгорисполкома Моспромпроект Мастерская №6		
Н.контр.		Черкасова						

Формат А4

КРО-1.03.001

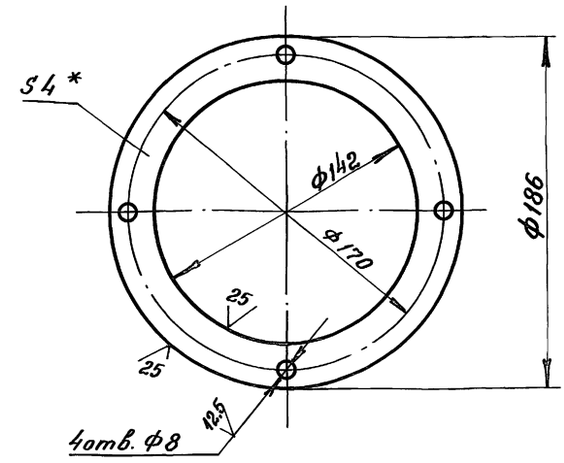

1. *) Размер для справок.
2. Неуказанные предельные отклонения размеров: H14, h14, $\pm\frac{JT14}{2}$

Изм	Лист	№ докум	Подп.	Дата	КРО-1.03.001			
Разраб.		Маркова			Фланец	Лит.	Масса 0,4	Масштаб 1:2
Пров.		Ухорская				Лист	Листов 1	
Гл.инж.пр.		Черкасова			Лист БПН 4 ГОСТ 19903-74 / Ст.3 ГОСТ 14637-79	Глав АПУ Мосгорисполкома Моспромпроект Мастерская №6		
Н.контр.		Черкасова						

Формат А4

КРО-1.03.000СБ

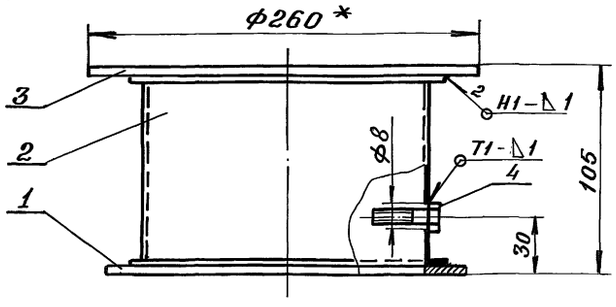

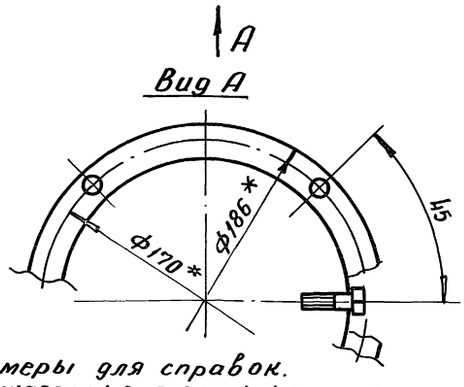

1. *Размеры для справок.
2. Неуказанные предельные отклонения размеров: H14, h14 $\pm\frac{JT14}{2}$
3. Сварку производить по ГОСТ 14771-75.

Изм	Лист	№ докум.	Подп.	Дата	КРО-1.03.000СБ			
Гл.инж.пр.		Черкасова			Труба Сборочный чертеж	Лит.	Масса 2,3	Масштаб 1:2
Н.контр.		Черкасова				Лист	Листов 1	
						Глав АПУ Мосгорисполкома Моспромпроект Мастерская №6		

Пров: Окопунов 17.11.87г Коп. Яковлев

Формат А4

Формат	Зона	Поз.	Обозначение	Наименование	Кол	Примечание
				Документация		
А4			КРО-1.03.000 СБ	Сборочный чертеж		
				Детали		
А4		1	КРО-1.03.001	Фланец		
А4		2	КРО-1.03.002	Обечайка		
А4		3	КРО-1.03.003	Фланец		
				Стандартные изделия		
		4		Болт М6х30.58.01 ГОСТ 7798-70	1	

Изм	Лист	№ докум.	Подп.	Дата	КРО-1.03.000			
Разраб.		Маркова			Труба	Лист	Лист	Листов 1
Пров.		Ухорская				Глав АПУ Мосгорисполкома Моспромпроект Мастерская №6		
Гл.инж.пр.		Черкасова						
Н.контр.		Черкасова						

Формат А4

20115-03 (11)

gost.e-ecolog.ru