Типовая проектная документация
защитных сооружений гражданской обороны

# Серия 07.904-2

# Клапаны расходомеры отсекатели

## Выпуск 1

# Клапан расходомер отсекатель для вентилятора ЭРВ-72-2

## Рабочие чертежи

gost.e-ecolog.ru

Цена

Типовая проектная документация
защитных сооружений гражданской обороны

# Серия 07.904-2

# Клапаны расходомеры отсекатели

## Выпуск 1

# Клапан расходомер отсекатель для вентилятора ЭРВ-72-2


Разработан
институтом Моспромпроект
Главный инженер института /Козлов/
Главный инженер проекта /Черкасова/



Утвержден
11 Управлением Г.О. СССР
письмо от 5 июля 1984 г.
N 235/11/1872
Введен в действие
институтом Моспромпроект
приказ N 96 от 11.07.1984 г.

# Содержание альбома


| Обозначение | Наименование | NN стр. |
|---|---|---|
| КРО-2.00.000 | Клапан расходомер отсекатель для вентилятора ЭРВ-72-2 | 3 |
| КРО-2.02.000 | Патрубок | |
| КРО-2.00.001 | Бабышка | |
| КРО-2.01.000 | Корпус | |
| КРО-2.00.000 СБ | Клапан расходомер отсекатель для вентилятора ЭРВ-72-2 Сборочный чертеж Лист1 | 4 |
| КРО-2.00.000 СБ | Клапан расходомер отсекатель для вентилятора ЭРВ-72-2 Сборочный чертеж Лист 2 | 5 |
| КРО-2.00.006 | Ось | 6 |
| КРО-2.00.007 | Лопасть | |
| КРО-2.01.000 СБ | Корпус Сборочный черт. | 7 |
| КРО-2.00.002 | Втулка | 8 |
| КРО-2.01.001 | Планка | |
| КРО-2.01.002 | Стенка | |
| КРО-2.01.003 | Стенка | |
| КРО-2.02.000 СБ | Патрубок Сборочный черт. | 9 |
| КРО-2.02.001 | Планка | |
| КРО-2.00.003 | Стрелка | |

Серия 07-904-2 выпуск 1

КРО-2.00.001

12,5

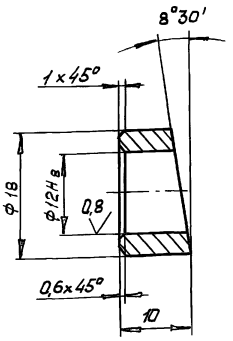


Предельные отклонения размеров валов h14, остальных $\pm \frac{JT14}{2}$.

| Изм. | Лист | № докум. | Подп. | Дата | КРО-2.00.001 | | | |
|---|---|---|---|---|---|---|---|---|
| Разраб. | | Андреева | | | Бобышка | Лит. | Масса | Масшт. |
| Пров. | | Ухорская | | | | | 0,010 | 2:1 |
| Гл.инж.пр. | | Черкасова | | | | Лист | Листов 1 | |
| Н.контр. | | Рачкова | | | Ст3 ГОСТ 380-71 | Глав АПУ Мосгорисполкома Моспромпроект Мастерская N6 | | |

Формат А4

| Формат | Зона | Поз. | Обозначение | Наименование | Кол. | Прим. |
|---|---|---|---|---|---|---|
| | | | | Документация | | |
| А2 | | | КРО-2.01.000 | Сборочный чертеж | | |
| | | | | Детали | | |
| А4 | | 1 | КРО-2.01.001 | Планка | 4 | |
| А4 | | 2 | КРО-2.01.002 | Стенка | 2 | |
| А4 | | 3 | КРО-2.01.003 | Стенка | 2 | |
| Б4 | | 4 | КРО-2.01.004 | Упор | | |
| | | | | Уголок Б-25×25×3 ГОСТ 8509-72 Ст3 ГОСТ 535-79 | | |
| | | | | $\ell$=20 h14 | 1 | 0,022 кг |

| Изм. | Лист | № докум. | Подп. | Дата | КРО-2.00.001 | | | |
|---|---|---|---|---|---|---|---|---|
| Разраб. | | Андреева | | | Корпус | Лит. | Лист | Листов 1 |
| Пров. | | Ухорская | | | | Глав АПУ Мосгорисполкома Моспромпроект Мастерская N6 | | |
| Гл.инж.пр. | | Черкасова | | | | | | |
| Н.контр. | | Рачкова | | | | | | |

Формат А4

| Формат | Зона | Поз. | Обозначение | Наименование | Кол. | Примеч. |
|---|---|---|---|---|---|---|
| | | | | Документация | | |
| А3 | | | КРО-2.02.000 | Сборочный чертеж | | |
| | | | | Детали | | |
| А4 | | 1 | КРО-2.02.001 | Планка | 4 | |
| Б4 | | 2 | КРО-2.02.002 | Стенка | | |
| | | | | Лист БПН2 ГОСТ 19903-74 3-IV Ст3 ГОСТ 16523-70 | | |
| | | | | (136×226) h14 | 4 | 1,96 кг |

| Изм. | Лист | № докум. | Подп. | Дата | КРО-2.02.000 | | | |
|---|---|---|---|---|---|---|---|---|
| Разраб. | | Андреева | | | Патрубок | Лит. | Лист | Листов 1 |
| Пров. | | Ухорская | | | | Глав АПУ Мосгорисполкома Моспромпроект Мастерская N6 | | |
| Гл.инж.пр. | | Черкасова | | | | | | |
| Н.контр. | | Рачкова | | | | | | |

Формат А4

| Формат | Зона | Поз. | Обозначение | Наименование | Кол. | Прим. |
|---|---|---|---|---|---|---|
| | | | | Документация | | |
| А2 | | | КРО-2.00.000 СБ | Сборочный чертеж | | |
| | | | | Сборочные единицы | | |
| А4 | | 1 | КРО-2.01.000 | Корпус | 1 | |
| А4 | | 2 | КРО-2.02.000 | Патрубок | 1 | |
| | | | | Детали | | |
| А4 | | 4 | КРО-2.00.001 | Бобышка | 2 | |
| А4 | | 5 | КРО-2.00.002 | Втулка | 2 | |
| А4 | | 6 | КРО-2.00.003 | Стрелка | 1 | |
| А3 | | 9 | КРО-2.00.006 | Ось | 1 | |
| А3 | | 10 | КРО-2.00.007 | Лопасть | 1 | |
| | | | | Стандартные изделия | | |
| | | 14 | | Винт ВМ3-6q×8.58.019 ГОСТ 17473-80 | 3 | |
| | | 15 | | Гайка М6-7Н.5.019 ГОСТ 5915-70 | 1 | |
| | | 16 | | Шайба 3.65Г.05 ГОСТ 6402-70 | 3 | |
| | | 17 | | Шайба 6.65Г.05 ГОСТ 6402-70 | 1 | |

| Изм. | Лист | № докум. | Подп. | Дата | КРО-2.00.000 | | | |
|---|---|---|---|---|---|---|---|---|
| Разраб. | | Андреева | | | Клапан расходомер отсекатель для вентилятора ЭРВ-72-2 | Лит. | Лист | Листов 1 |
| Пров. | | Ухорская | | | | Глав АПУ Мосгорисполкома Моспромпроект Мастерская N6 | | |
| Гл.инж.пр. | | Черкасова | | | | | | |
| Н.контр. | | Рачкова | | | | | | |

20115-01 4 Формат А4

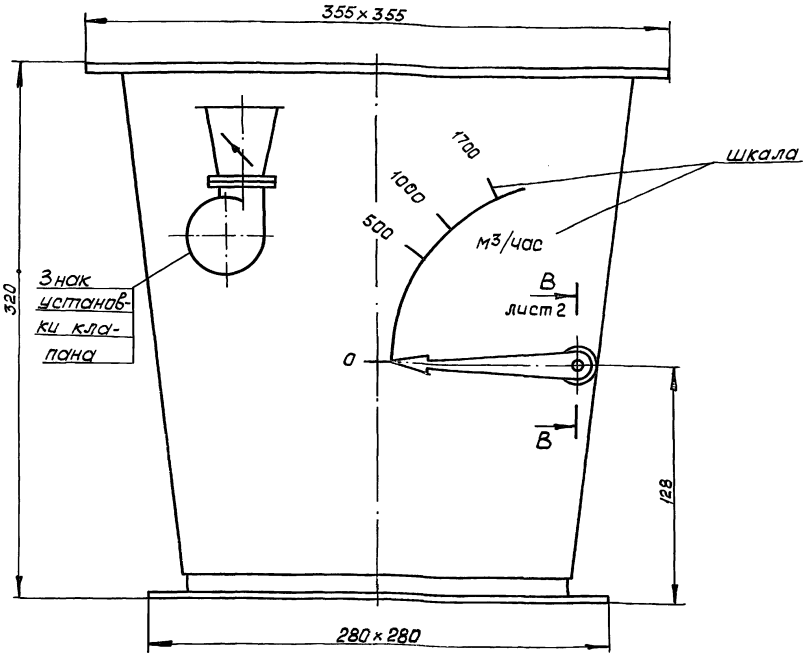


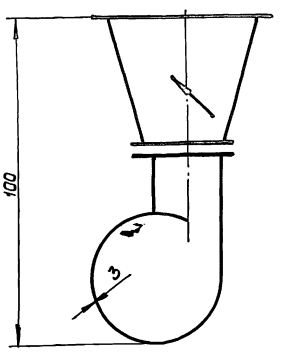


Б лист 2

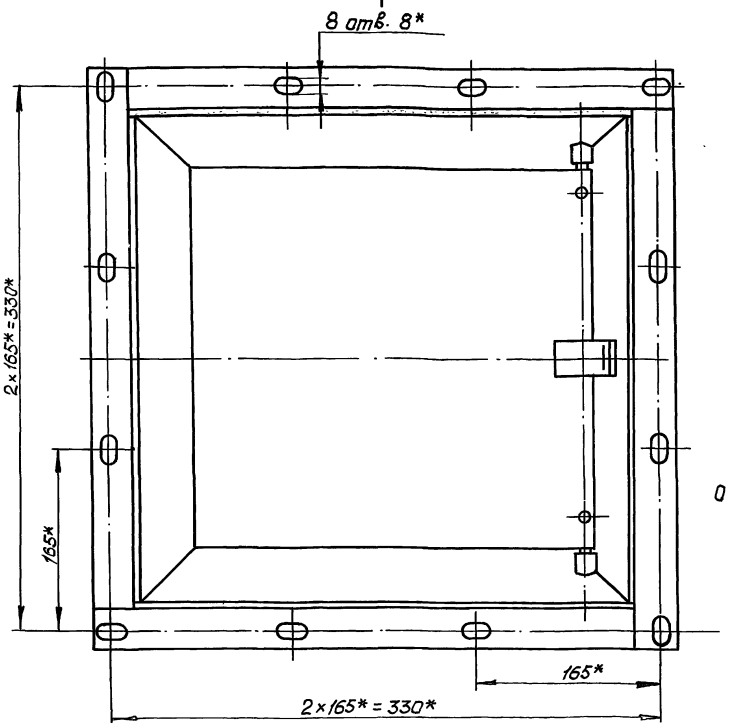


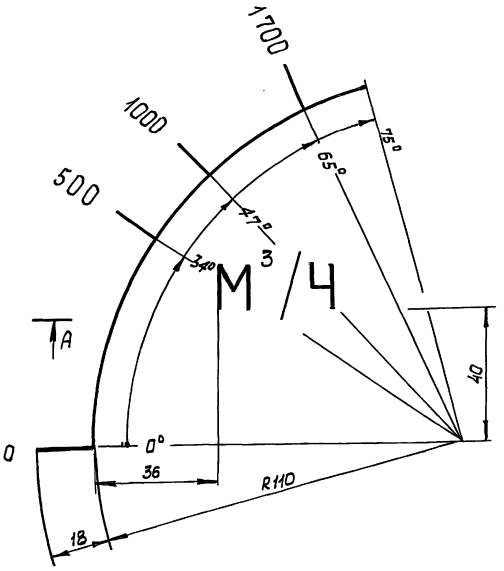


обеспечив прилегание лопасти поз. 10 к патрубку поз. 2 и свободное вращение оси.

4. Изделие покрыть грунтом ГФ-0119 ГОСТ 23343-78 и покрасить нитроэмалью НЦ-25 ГОСТ 5406-73. Лопасть поз. 10 от грунтовки и покраски предохранить.
5. Градуировку шкалы отработать на опытных образцах и наносить белой нитроэмалью по трафарету. Аналогично наносить знак установки клапана. Этой же краской покрасить лицевую поверхность стрелки поз. 6.
6. Технические условия на изготовление смотри ТУ 205 УССР 5.1-2-83.
7. Размер шрифта - N14, кроме цифры 3, выполняемой шрифтом N10.
8. Толщина линий, букв, цифр - 2 мм, цифры 3 - 1,5 мм.
9. Неуказанные предельные отклонения размеров отверстий H14, валов h14 остальных $\pm \frac{JT14}{2}$.

1.* Размеры для справок.

2.** Угол 69°30' соответствует максимальной производительности вентилятора и при упоре лопасти в уголок имеет значение на 5-6° больше номинала.

3. Бабышки поз. 4 предварительно собранные с втулками поз. 5, при монтаже одеть на ось поз. 9 и прихватить в трех точках к корпусу поз. 1,

| Изм. | Лист | № докум. | Подп. | Дата | КРО-2.00.000.СБ | | | |
|---|---|---|---|---|---|---|---|---|
| Разраб. | | Андреева | | | Клапан расходомер отсекатель для вентилятора ЭР8-72-2 Сборочный чертеж | Лит. | Масса | Масшт. |
| Пров. | | Ухарская | | | | | 9,1 | 1:2 |
| Гл. инж. пр. | | Черкасова | | | | Лист 1 | Листов 2 | |
| Н. контр. | | Радукова | | | | Главапу Мосгорисполкома Моспромпроект, мастерская N 6 | | |
| Гл. конст. | | Григорьев | | | | | | |
| Гл. спец. | | Бычков | | | | | | |
| Нач. маст. | | Грибков | | | | | | |



Инв. № подл. | Подпись и дата | Взам. инв. № | Инв. № дубл. | Подпись и дата

Серия 07-904-2 выпуск 1

КРО-2.00.000

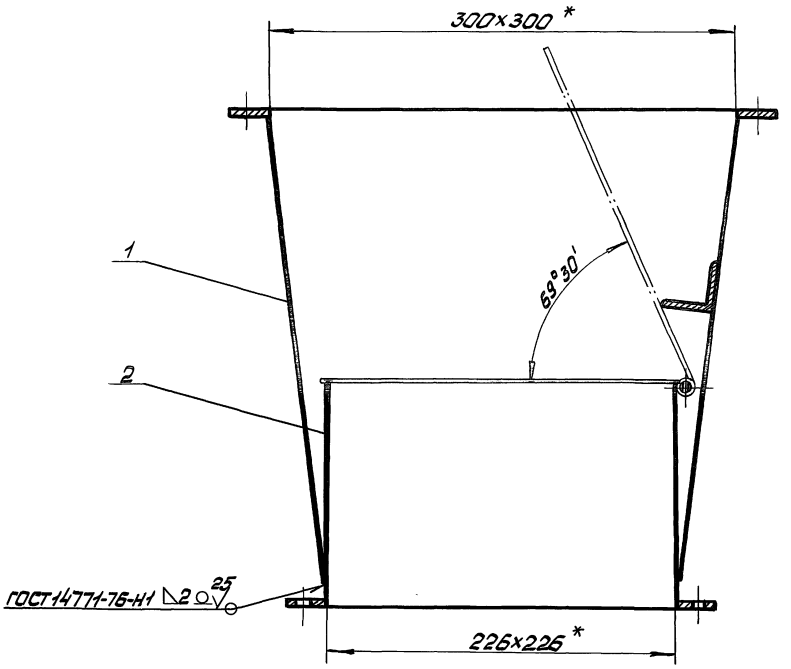


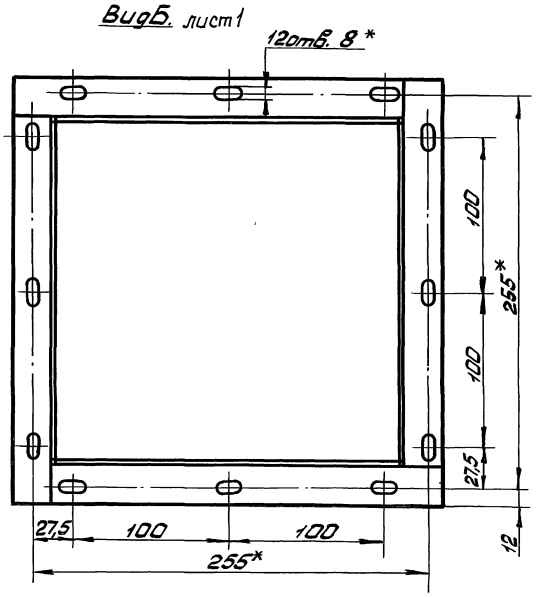


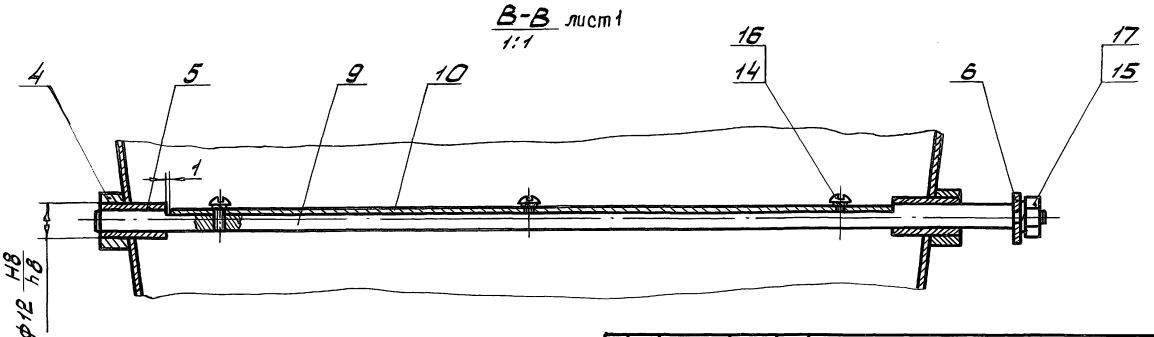


| | | | | | | | | |
|---|---|---|---|---|---|---|---|---|
| | | | | | КРО-2.00.000 | | | |
| Изм. | Лист | № докум. | Подпись | Дата | Клапан расходомер отсекатель для вентилятора ЭРВ-72-2 сборочный чертеж | Литера | Масса | Масштаб |
| Разраб. | | Андреева | | | | | | 1:2 |
| Пров. | | Ухорская | | | | | | |
| Гл.инж.пр. | | Черкасова | | | | Лист 2 | Листов | |
| Н.контр. | | Черкасова | | | | Глав АПУ Мосгорисполкома Мостромпроект Мастерская № 6 | | |
| Гл.контр. | | Григорьев | | | | | | |
| Гл.спец. | | Бычков | | | | | | |
| Нач.маст. | | Грибков | | | | | | |

Инв. № подл. | Подпись и дата | Взам. инв. № | Инв. № дубл. | Подпись и дата

20115-01 6 Копировал Формат А2

КРО-2.00.006

Серия 07-904-2 Выпуск 1

6,3

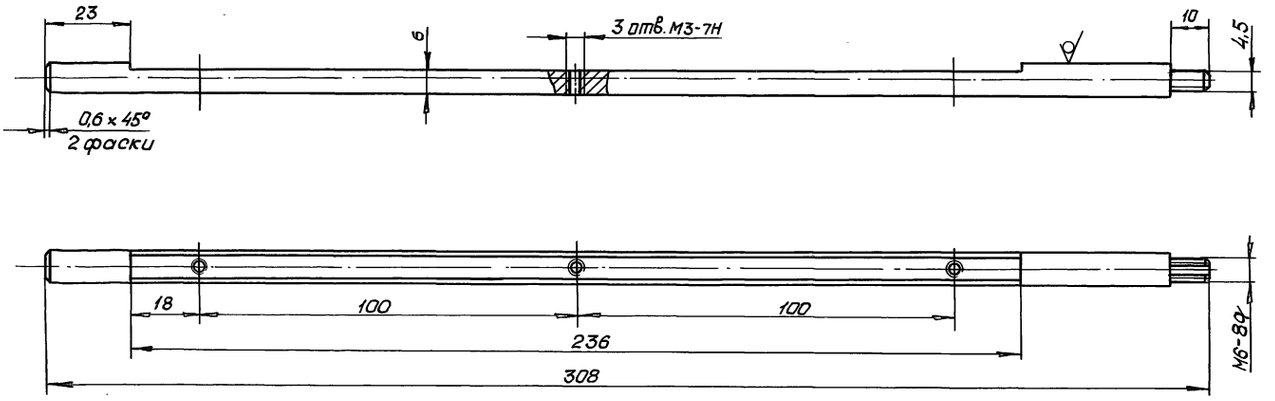


1. Неуказанные предельные отклонения размеров валов h14, остальных $\pm \frac{JT14}{2}$.
2. Ц.9хр.

| | | | | | | | |
|---|---|---|---|---|---|---|---|
| | | | | | КРО-2.00.006 | | |
| Изм | Лист | № докум. | Подп. | Дата | | | |
| Разраб. | | Андреева | | | Ось | Лит. | Масса 0,11 | Масшт. 1:1 |
| Пров. | | Укарская | | | | Лист | Листов |
| Гл. инж. пр. | | Черкасова | | | | | |
| Н. контр. | | Рачкова | | | Круг $\frac{В.В\ ГОСТ\ 7417-75}{35-Н-В\ ГОСТ\ 1051-73}$ | Глав АПУ Мосгорисполкома Моспромпроект мастерская №6 | |

Формат А3

КРО-2.00.007

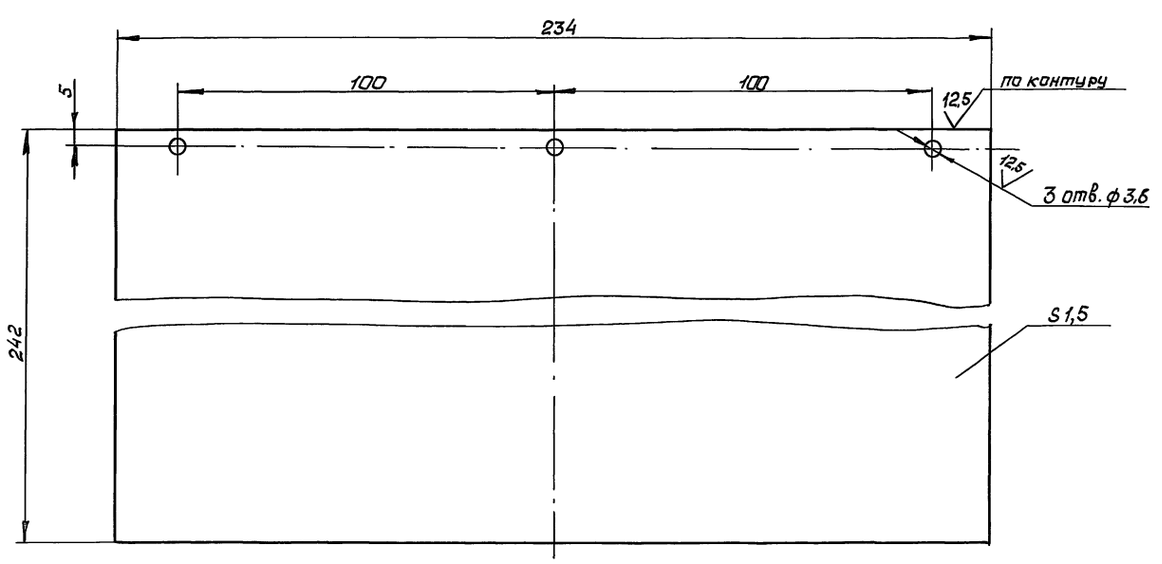


Неуказанные предельные отклонения отверстий H14, валов h14, остальных $\pm \frac{JT14}{2}$.

| | | | | | | | |
|---|---|---|---|---|---|---|---|
| | | | | | КРО-2.00.007 | | |
| Изм | Лист | № докум. | Подп. | Дата | | | |
| Разраб. | | Андреева | | | Лопасть | Лит. | Масса 0,23 | Масшт. 1:1 |
| Пров. | | Укарская | | | | Лист | Листов |
| Гл. инж. пр. | | Черкасова | | | | | |
| Н. контр. | | Рачкова | | | | | |
| Гл. конст. | | Григорьев | | | Лист Д16АТ-1,5 ГОСТ 21631-76 | Глав АПУ Мосгорисполкома Моспромпроект мастерская №6 | |
| Гл. спец. | | Бычков | | | | | |
| Нач. маст | | Грибков | | | | | |

Инв. № подл. | Подпись и дата | Взам. инв. № | Инв. № дубл. | Подп. и дата

Инв. № подл. | Подп. и дата | Взам. инв. № | Инв. № дубл. | Подп. и дата

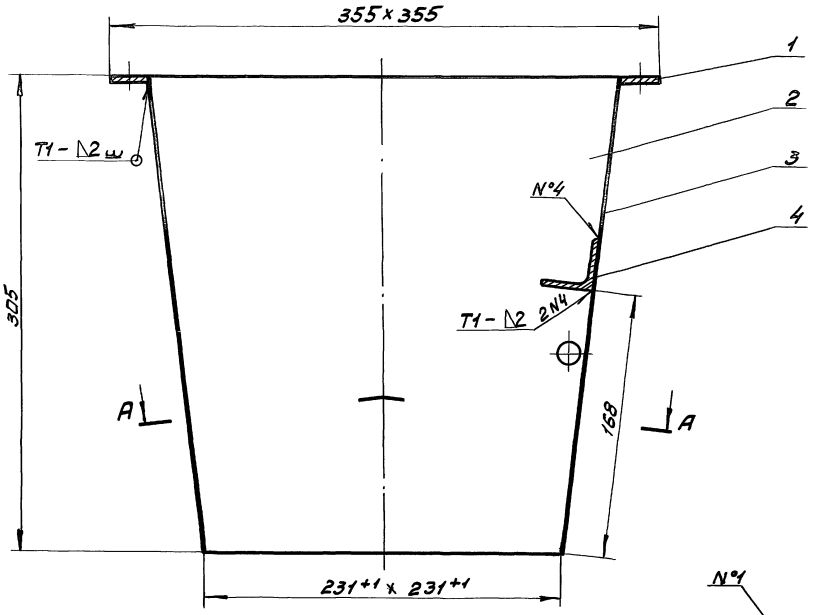


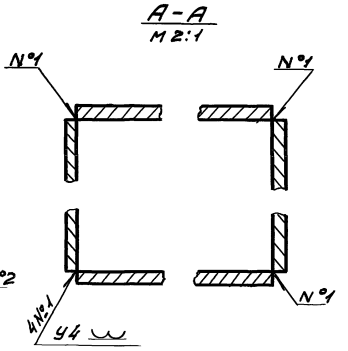


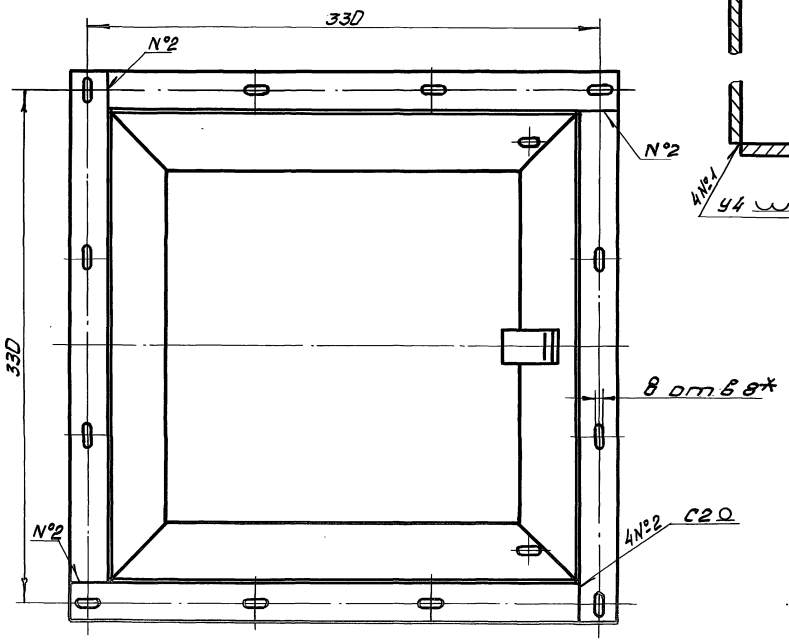


1. *Размер для справок.
2. Сварные швы по ГОСТ 14771-76.

| | | | | | | | |
|---|---|---|---|---|---|---|---|
| Изм. | Лист | № докум. | Подпись | Дата | КРО-2.01.000СБ | | |
| Разраб. | | Андреева | | | Корпус сборочный чертеж | Лит. | Масса 6,04 / Масштаб 1:2 |
| Пров. | | Удорская | | | | Лист | Листов 1 |
| Т. контр. | | Черкасова | | | | ГлавАПУ Мосгорисполкома и Госстроя Мосгорпроект Мастерская № 6 | |
| Н. контр. | | Рачкова | | | | | |
| Гл. констр. | | Григорьев | | | | | |
| Гл. спец. | | Бычков | | | | | |
| Нач. маст. | | Грибков | | | | | |

Инв. № подл. | Подпись и дата | Взам. инв. № | Инв. № дубл. | Подпись и дата

КРО-2.01.002

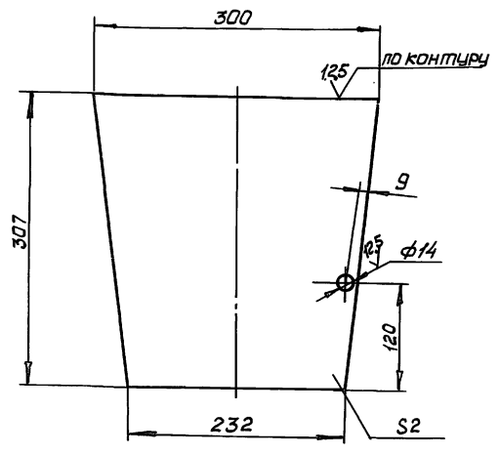


Предельные отклонения размеров отверстий H14, валов h14, остальных ± JT14/2.

| Изм. | Лист | № докум. | Подп. | Дата | КРО-2.01.002 | | | |
|---|---|---|---|---|---|---|---|---|
| Разраб. | | Андреева | | | Стенка | Лит. | Масса | Масшт. |
| Пров. | | Укорская | | | | | 1,28 | 1:4 |
| Гл. инж. пр. | | Черкасова | | | | Лист | Листов 1 | |
| Н. контр. | | Рачкова | | | Лист БПН2 ГОСТ 19903-74 / 3-IV Ст3 ГОСТ 16523-70 | Главапу Мосгорисполкома Моспромпроект мастерская №6 | | |

Формат А4

КРО-2.01.003

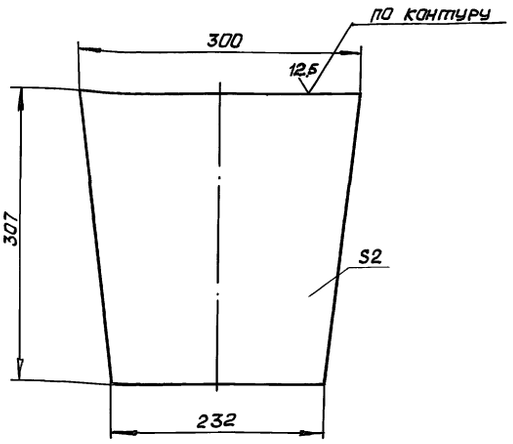


Предельные отклонения размеров h14.

| Изм. | Лист | № докум. | Подп. | Дата | КРО-2.01.003 | | | |
|---|---|---|---|---|---|---|---|---|
| Разраб. | | Андреева | | | Стенка | Лит. | Масса | Масшт. |
| Пров. | | Укорская | | | | | 1,28 | 1:4 |
| Гл. инж. пр. | | Черкасова | | | | Лист | Листов 1 | |
| Н. контр. | | Рачкова | | | Лист БПН2 ГОСТ 19903-74 / 3-IV Ст3 ГОСТ 16523-70 | Главапу Мосгорисполкома Моспромпроект мастерская №6 | | |

КРО-2.01.001

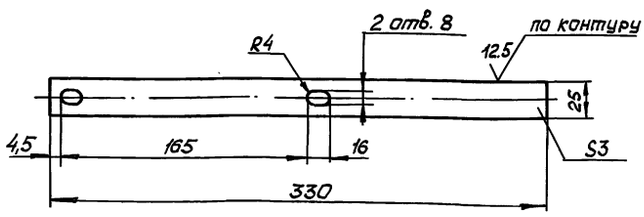


Предельные отклонения размеров отверстий H14, валов h14, остальных ± JT14/2.

| Изм. | Лист | № докум. | Подп. | Дата | КРО-2.01.001 | | | |
|---|---|---|---|---|---|---|---|---|
| Разраб. | | Андреева | | | Планка | Лит. | Масса | Масшт. |
| Пров. | | Укорская | | | | | 0,19 | 1:2,5 |
| Гл. инж. пр. | | Черкасова | | | | Лист | Листов 1 | |
| Н. контр. | | Рачкова | | | Лист БПН3 ГОСТ 19903-74 / 3-IV Ст3 ГОСТ 16523-70 | Главапу Мосгорисполкома Моспромпроект мастерская №6 | | |

Формат А4

КРО-2.00.002

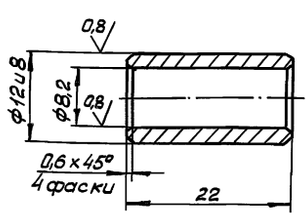


Предельные отклонения размеров отверстий H14, валов h14, остальных ± JT14/2.

| Изм. | Лист | № докум. | Подп. | Дата | КРО-2.00.002 | | | |
|---|---|---|---|---|---|---|---|---|
| Разраб. | | Андреева | | | Втулка | Лит. | Масса | Масшт. |
| Пров. | | Укорская | | | | | 0,011 | 2:1 |
| Гл. инж. пр. | | Черкасова | | | | Лист | Листов 1 | |
| Н. контр. | | Рачкова | | | Бр. АЖ9-4 ГОСТ 18175-78 | Главапу Мосгорисполкома Моспромпроект мастерская №6 | | |
| Гл. конст. | | Григорьев | | | | | | |
| Гл. спец. | | Бычков | | | | | | |
| Нач. маст. | | Грибков | | | | | | |

20115-01 9 Формат А4

Серия 07-904-2 выпуск 1

КРО-2.02.001

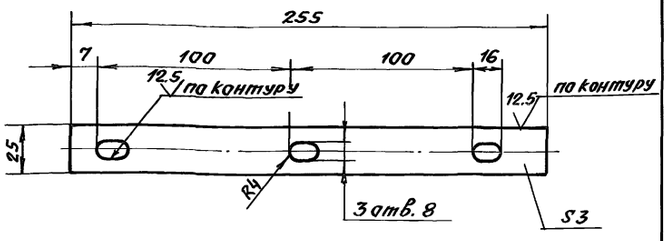


Предельные отклонения размеров отверстий H14, валов h14, остальных $\pm \frac{JT14}{2}$

| Изм. | Лист | № докум. | Подп. | Дата | КРО-2.02.001 | | | |
|---|---|---|---|---|---|---|---|---|
| Разраб. | | Андреева | | | Планка | Лит. | Масса 0.15 | Масшт. 1:2 |
| Пров. | | Ухорская | | | | Лист | Листов 1 | |
| Гл.инж.пр. | | Черкасова | | | | | | |
| Н.контр. | | Рачкова | | | Лист БПН3 ГОСТ 19903-74 / 3-IV Ст.3 ГОСТ 16523-70 | Глав АПУ Мосгорисполкома Моспромпроект мастерская N6 | | |

формат А4

КРО-2.00.003

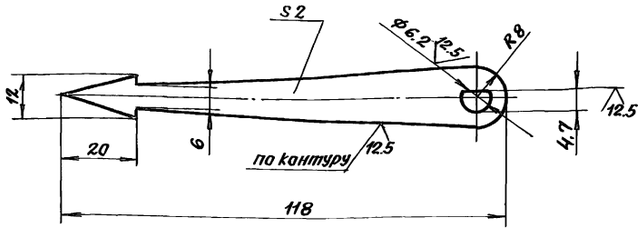


Предельные отклонения размеров отверстий H14, валов h14, остальных $\pm \frac{JT14}{2}$

| Изм. | Лист | № докум. | Подп. | Дата | КРО-2.00.003 | | | |
|---|---|---|---|---|---|---|---|---|
| Разраб. | | Андреева | | | Стрелка | Лит. | Масса 0.02 | Масшт. 1:2 |
| Пров. | | Ухорская | | | | Лист | Листов 1 | |
| Гл.инж.пр. | | Черкасова | | | | | | |
| Н.контр. | | Рачкова | | | Лист БПН2 ГОСТ 19903-74 / 3-IV Ст.3 ГОСТ 16523-70 | Глав АПУ Мосгорисполкома Моспромпроект мастерская N6 | | |

формат А4

КРО-2.02.000 СБ

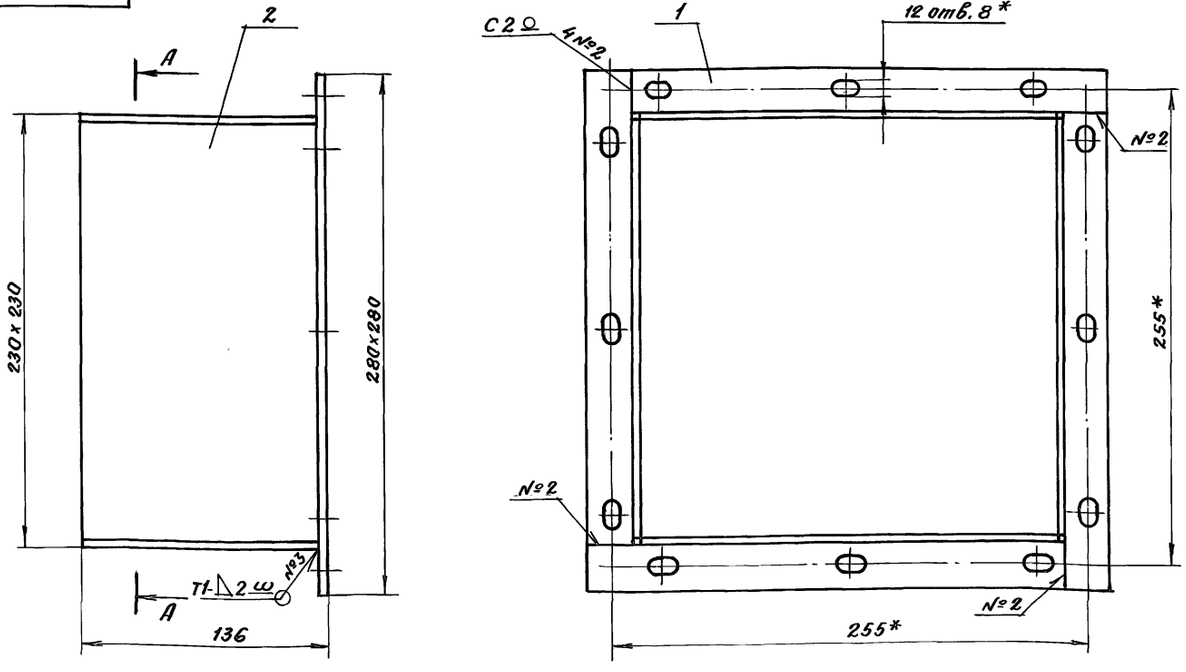


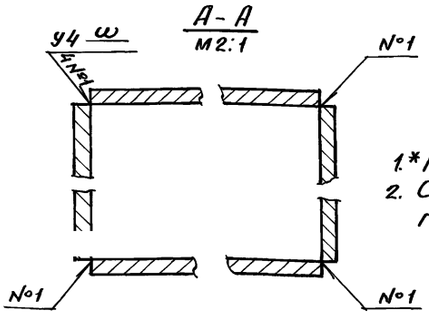


1.* Размер для справок.
2. Сварные швы по ГОСТ 14771-76.

| Изм. | Лист | № докум. | Подп. | Дата | КРО-2.02.000 СБ | | | |
|---|---|---|---|---|---|---|---|---|
| Разраб. | | Андреева | | | Патрубок Сборочный чертеж | Лит. | Масса 2.58 | Масшт. 1:2 |
| Пров. | | Ухорская | | | | Лист | Листов 1 | |
| Гл.инж.пр. | | Черкасова | | | | | | |
| Н.контр. | | Рачкова | | | | Глав АПУ Мосгорисполкома Моспромпроект мастерская N6 | | |
| Гл.инж.пр. | | Григорьев | | | | | | |
| Гл.спец. | | Бычков | | | | | | |
| Нач.мас. | | Грибков | | | | | | |

Инв. № подл. | Подпись и дата | Взам. инв. № | Инв. № дубл. | Подпись и дата

пров. Оленцова 17.11.87г. Коп. Скирмакова

20115-01 (10) формат А3

gost.e-ecolog.ru