Типовая проектная документация
защитных сооружений гражданской обороны

Серия 07.904-2

Клапаны расходомеры отсекатели

Выпуск 1

Клапан расходомер отсекатель для вентилятора ЭРВ-72-2

Рабочие чертежи

gost.e-ecolog.ru

Цена

Типовая проектная документация
защитных сооружений гражданской обороны

Серия 07.904-2

Клапаны расходомеры отсекатели

Выпуск 1

Клапан расходомер отсекатель для вентилятора ЭРВ-72-2

Разработан
институтом Моспромпроект
Главный инженер института /Козлов/
Главный инженер проекта /Черкасова/

Утвержден
11 Управлением Г.О. СССР
письмо от 5 июля 1984 г.
N 235/11/1872
Введен в действие
институтом Моспромпроект
приказ N 96 от 11.07.1984 г.

Содержание альбома

Обозначение	Наименование	NN стр.
КРО-2.00.000	Клапан расходомер отсекатель для вентилятора ЭРВ-72-2	3
КРО-2.02.000	Патрубок	
КРО-2.00.001	Бабышка	
КРО-2.01.000	Корпус	
КРО-2.00.000 СБ	Клапан расходомер отсекатель для вентилятора ЭРВ-72-2 Сборочный чертеж Лист1	4
КРО-2.00.000 СБ	Клапан расходомер отсекатель для вентилятора ЭРВ-72-2 Сборочный чертеж Лист 2	5
КРО-2.00.006	Ось	6
КРО-2.00.007	Лопасть	
КРО-2.01.000 СБ	Корпус Сборочный черт.	7
КРО-2.00.002	Втулка	8
КРО-2.01.001	Планка	
КРО-2.01.002	Стенка	
КРО-2.01.003	Стенка	
КРО-2.02.000 СБ	Патрубок Сборочный черт.	9
КРО-2.02.001	Планка	
КРО-2.00.003	Стрелка	

Серия 07-904-2 выпуск 1

КРО-2.00.001

12,5

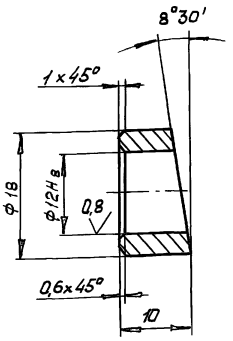

Предельные отклонения размеров валов h14, остальных $\pm \frac{JT14}{2}$.

Изм.	Лист	№ докум.	Подп.	Дата	КРО-2.00.001			
Разраб.		Андреева			Бобышка	Лит.	Масса	Масшт.
Пров.		Ухорская					0,010	2:1
Гл.инж.пр.		Черкасова				Лист	Листов 1	
Н.контр.		Рачкова			Ст3 ГОСТ 380-71	Глав АПУ Мосгорисполкома Моспромпроект Мастерская N6		

Формат А4

Формат	Зона	Поз.	Обозначение	Наименование	Кол.	Прим.
				Документация		
А2			КРО-2.01.000	Сборочный чертеж		
				Детали		
А4		1	КРО-2.01.001	Планка	4	
А4		2	КРО-2.01.002	Стенка	2	
А4		3	КРО-2.01.003	Стенка	2	
Б4		4	КРО-2.01.004	Упор		
				Уголок Б-25×25×3 ГОСТ 8509-72 Ст3 ГОСТ 535-79		
				ℓ=20 h14	1	0,022 кг

Изм.	Лист	№ докум.	Подп.	Дата	КРО-2.00.001			
Разраб.		Андреева			Корпус	Лит.	Лист	Листов 1
Пров.		Ухорская				Глав АПУ Мосгорисполкома Моспромпроект Мастерская N6		
Гл.инж.пр.		Черкасова						
Н.контр.		Рачкова						

Формат А4

Формат	Зона	Поз.	Обозначение	Наименование	Кол.	Примеч.
				Документация		
А3			КРО-2.02.000	Сборочный чертеж		
				Детали		
А4		1	КРО-2.02.001	Планка	4	
Б4		2	КРО-2.02.002	Стенка		
				Лист Б ПН2 ГОСТ 19903-74 3-IV Ст3 ГОСТ 16523-70		
				(136×226) h14	4	1,96 кг

Изм.	Лист	№ докум.	Подп.	Дата	КРО-2.02.000			
Разраб.		Андреева			Патрубок	Лит.	Лист	Листов 1
Пров.		Ухорская				Глав АПУ Мосгорисполкома Моспромпроект Мастерская N6		
Гл.инж.пр.		Черкасова						
Н.контр.		Рачкова						

Формат А4

Формат	Зона	Поз.	Обозначение	Наименование	Кол.	Прим.
				Документация		
А2			КРО-2.00.000 СБ	Сборочный чертеж		
				Сборочные единицы		
А4		1	КРО-2.01.000	Корпус	1	
А4		2	КРО-2.02.000	Патрубок	1	
				Детали		
А4		4	КРО-2.00.001	Бобышка	2	
А4		5	КРО-2.00.002	Втулка	2	
А4		6	КРО-2.00.003	Стрелка	1	
А3		9	КРО-2.00.006	Ось	1	
А3		10	КРО-2.00.007	Лопасть	1	
				Стандартные изделия		
		14		Винт ВМ3-6q×8.58.019 ГОСТ 17473-80	3	
		15		Гайка М6-7Н.5.019 ГОСТ 5915-70	1	
		16		Шайба 3.65Г.05 ГОСТ 6402-70	3	
		17		Шайба 6.65Г.05 ГОСТ 6402-70	1	

Изм.	Лист	№ докум.	Подп.	Дата	КРО-2.00.000			
Разраб.		Андреева			Клапан расходомер отсекатель для вентилятора ЭРВ-72-2	Лит.	Лист	Листов 1
Пров.		Ухорская				Глав АПУ Мосгорисполкома Моспромпроект Мастерская N6		
Гл.инж.пр.		Черкасова						
Н.контр.		Рачкова						

20115-01 4 Формат А4

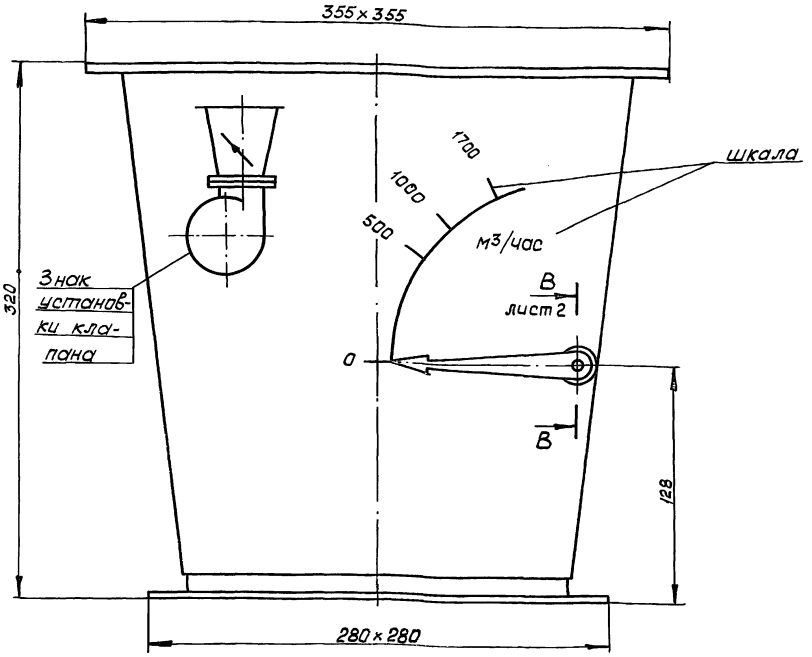

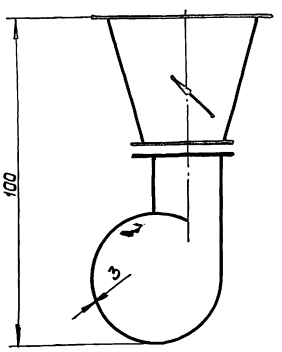

Б лист 2

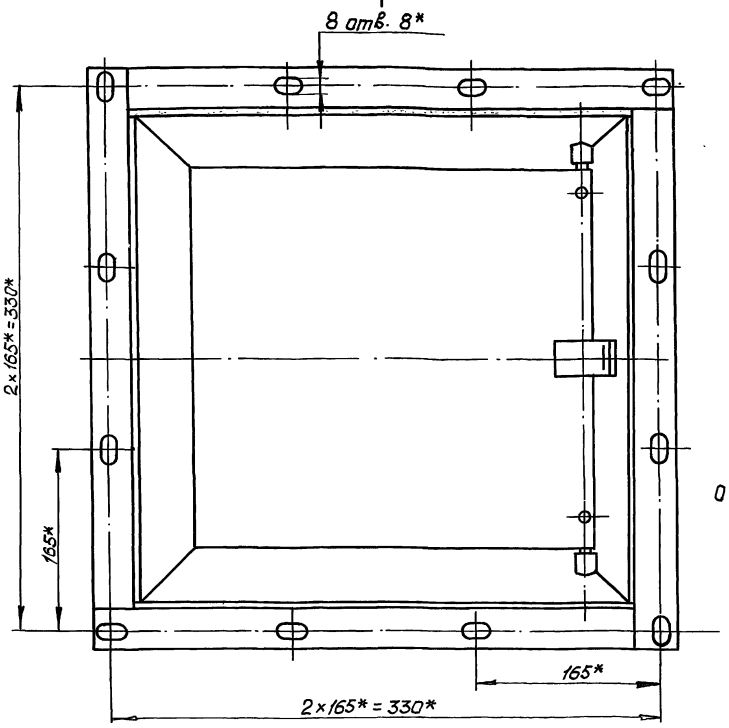

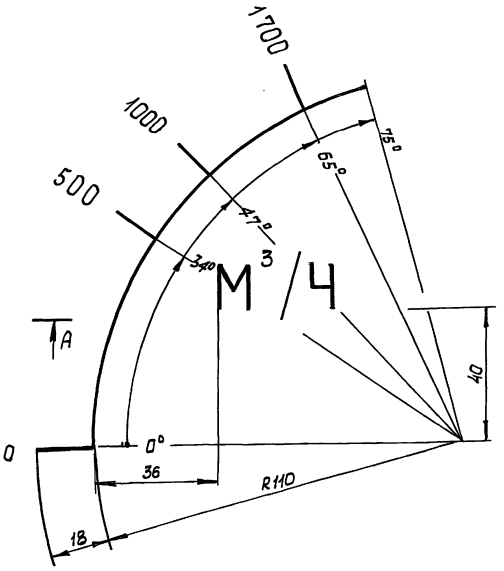

обеспечив прилегание лопасти поз. 10 к патрубку поз. 2 и свободное вращение оси.

4. Изделие покрыть грунтом ГФ-0119 ГОСТ 23343-78 и покрасить нитроэмалью НЦ-25 ГОСТ 5406-73. Лопасть поз. 10 от грунтовки и покраски предохранить.
5. Градуировку шкалы отработать на опытных образцах и наносить белой нитроэмалью по трафарету. Аналогично наносить знак установки клапана. Этой же краской покрасить лицевую поверхность стрелки поз. 6.
6. Технические условия на изготовление смотри ТУ 205 УССР 5.1-2-83.
7. Размер шрифта - N14, кроме цифры 3, выполняемой шрифтом N10.
8. Толщина линий, букв, цифр - 2 мм, цифры 3 - 1,5 мм.
9. Неуказанные предельные отклонения размеров отверстий H14, валов h14 остальных $\pm \frac{JT14}{2}$.

1.* Размеры для справок.

2.** Угол 69°30' соответствует максимальной производительности вентилятора и при упоре лопасти в уголок имеет значение на 5-6° больше номинала.

3. Бабышки поз. 4 предварительно собранные с втулками поз. 5, при монтаже одеть на ось поз. 9 и прихватить в трех точках к корпусу поз. 1,

Изм.	Лист	№ докум.	Подп.	Дата	КРО-2.00.000.СБ			
Разраб.		Андреева			Клапан расходомер отсекатель для вентилятора ЭР8-72-2 Сборочный чертеж	Лит.	Масса	Масшт.
Пров.		Ухарская					9,1	1:2
Гл. инж. пр.		Черкасова				Лист 1	Листов 2	
Н. контр.		Радукова				Главапу Мосгорисполкома Моспромпроект, мастерская N 6		
Гл. конст.		Григорьев						
Гл. спец.		Бычков						
Нач. маст.		Грибков						

Инв. № подл. | Подпись и дата | Взам. инв. № | Инв. № дубл. | Подпись и дата

Серия 07-904-2 выпуск 1

КРО-2.00.000

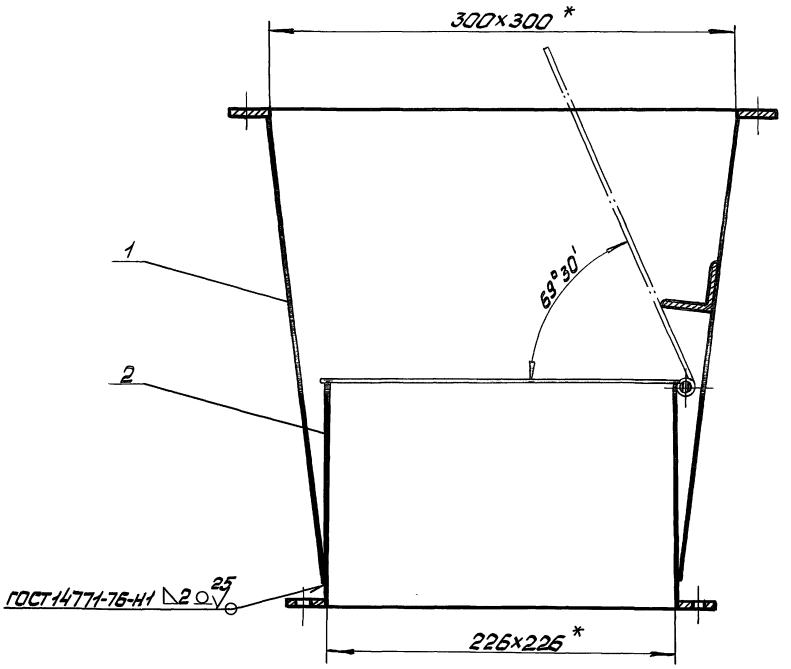

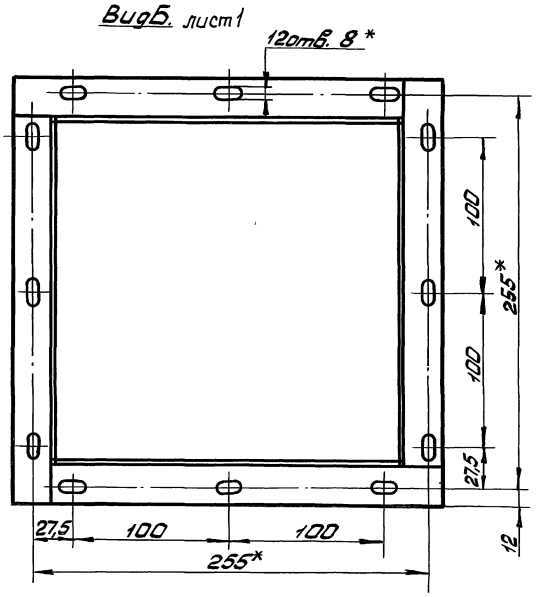

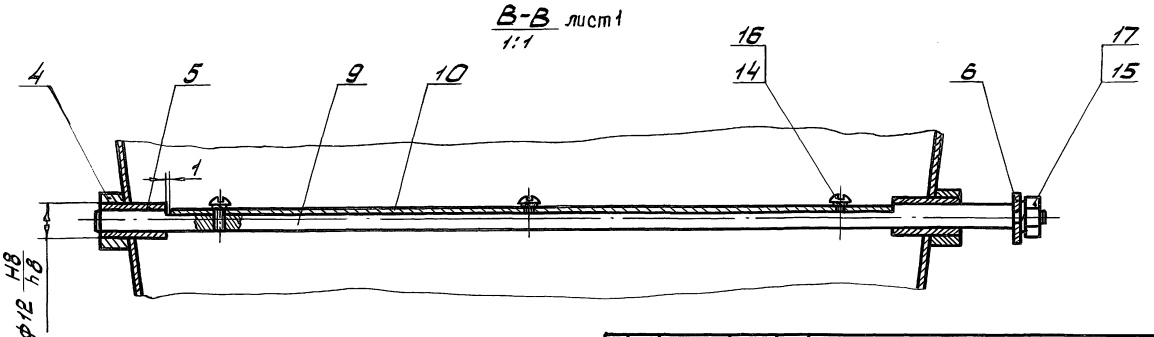

					КРО-2.00.000			
Изм.	Лист	№ докум.	Подпись	Дата	Клапан расходомер отсекатель для вентилятора ЭРВ-72-2 сборочный чертеж	Литера	Масса	Масштаб
Разраб.		Андреева						1:2
Пров.		Ухорская						
Гл.инж.пр.		Черкасова				Лист 2	Листов	
Н.контр.		Черкасова				Глав АПУ Мосгорисполкома Мостромпроект Мастерская № 6		
Гл.контр.		Григорьев						
Гл.спец.		Бычков						
Нач.маст.		Грибков						

Инв. № подл. | Подпись и дата | Взам. инв. № | Инв. № дубл. | Подпись и дата

20115-01 6 Копировал Формат А2

КРО-2.00.006

Серия 07-904-2 Выпуск 1

6,3

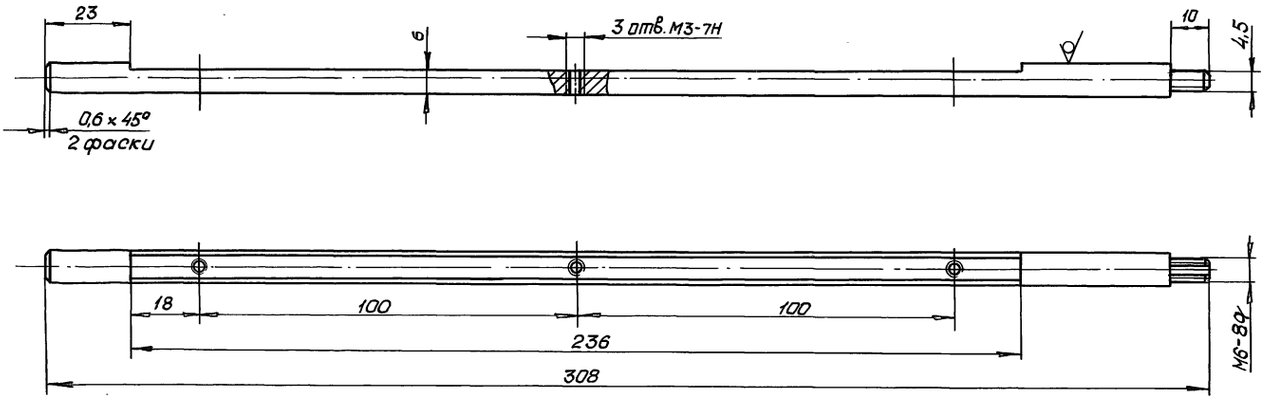

1. Неуказанные предельные отклонения размеров валов h14, остальных $\pm \frac{JT14}{2}$.
2. Ц.9хр.

					КРО-2.00.006		
Изм	Лист	№ докум.	Подп.	Дата			
Разраб.		Андреева			Ось	Лит.	Масса 0,11	Масшт. 1:1
Пров.		Укарская				Лист	Листов
Гл. инж. пр.		Черкасова					
Н. контр.		Рачкова			Круг $\frac{В.В\ ГОСТ\ 7417-75}{35-Н-В\ ГОСТ\ 1051-73}$	Глав АПУ Мосгорисполкома Моспромпроект мастерская №6	

Формат А3

КРО-2.00.007

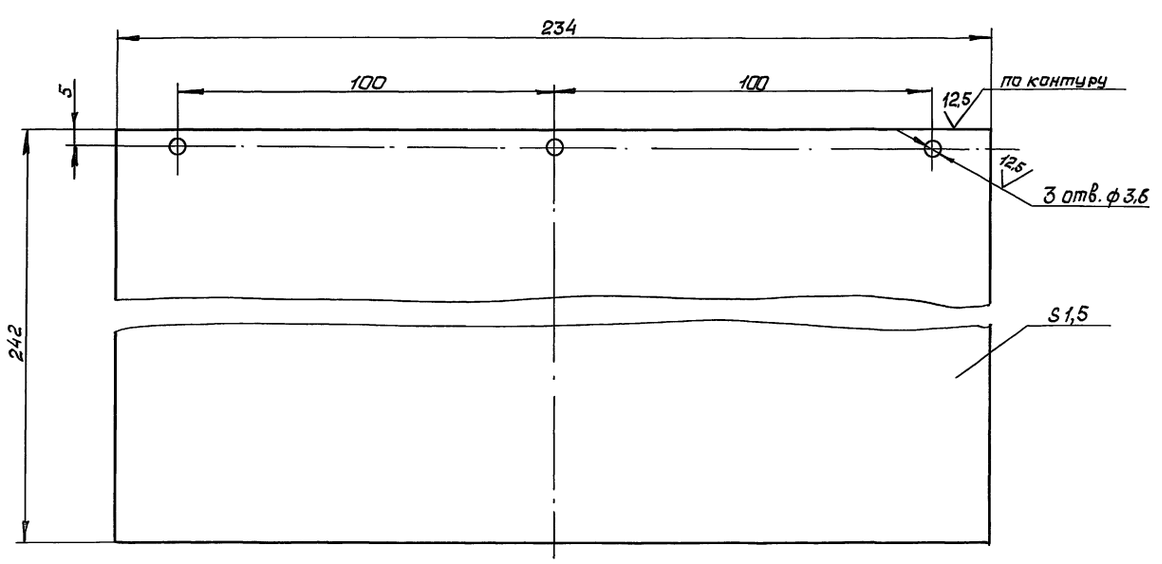

Неуказанные предельные отклонения отверстий H14, валов h14, остальных $\pm \frac{JT14}{2}$.

					КРО-2.00.007		
Изм	Лист	№ докум.	Подп.	Дата			
Разраб.		Андреева			Лопасть	Лит.	Масса 0,23	Масшт. 1:1
Пров.		Укарская				Лист	Листов
Гл. инж. пр.		Черкасова					
Н. контр.		Рачкова					
Гл. конст.		Григорьев			Лист Д16АТ-1,5 ГОСТ 21631-76	Глав АПУ Мосгорисполкома Моспромпроект мастерская №6	
Гл. спец.		Бычков					
Нач. маст		Грибков					

Инв. № подл. | Подпись и дата | Взам. инв. № | Инв. № дубл. | Подп. и дата

Инв. № подл. | Подп. и дата | Взам. инв. № | Инв. № дубл. | Подп. и дата

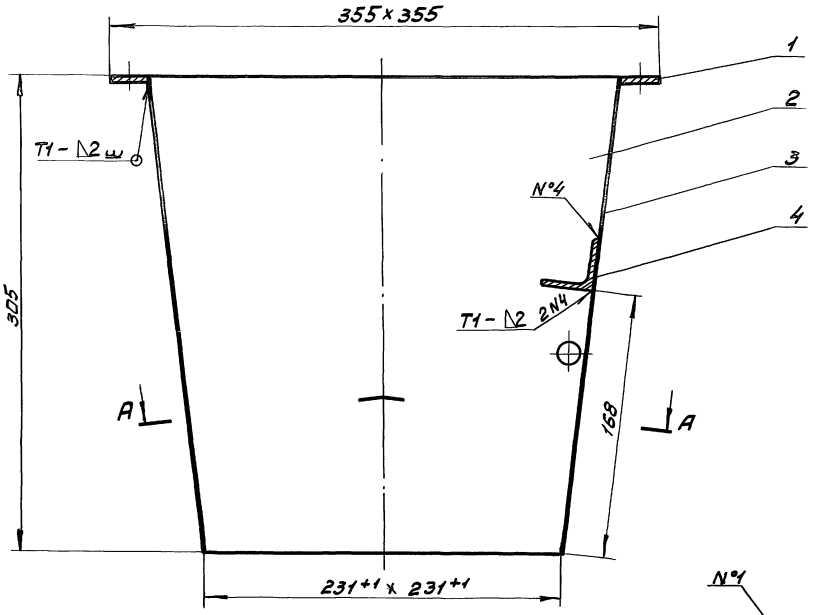

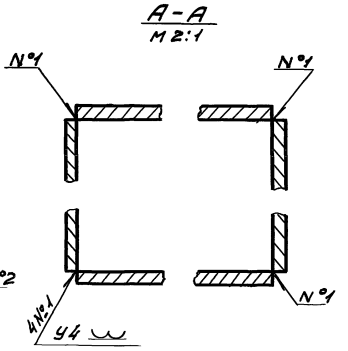

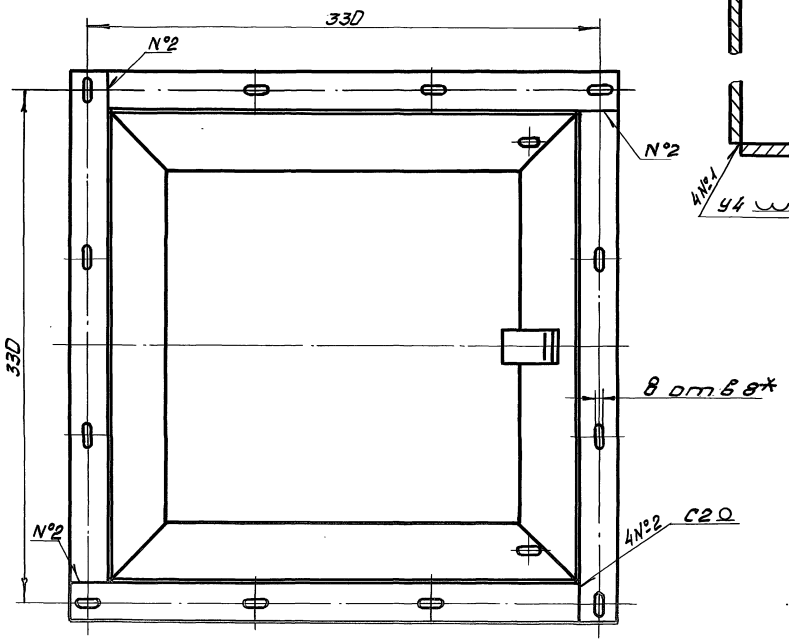

1. *Размер для справок.
2. Сварные швы по ГОСТ 14771-76.

Изм.	Лист	№ докум.	Подпись	Дата	КРО-2.01.000СБ		
Разраб.		Андреева			Корпус сборочный чертеж	Лит.	Масса 6,04 / Масштаб 1:2
Пров.		Удорская				Лист	Листов 1
Т. контр.		Черкасова				ГлавАПУ Мосгорисполкома и Госстроя Мосгорпроект Мастерская № 6	
Н. контр.		Рачкова					
Гл. констр.		Григорьев					
Гл. спец.		Бычков					
Нач. маст.		Грибков					

Инв. № подл. | Подпись и дата | Взам. инв. № | Инв. № дубл. | Подпись и дата

КРО-2.01.002

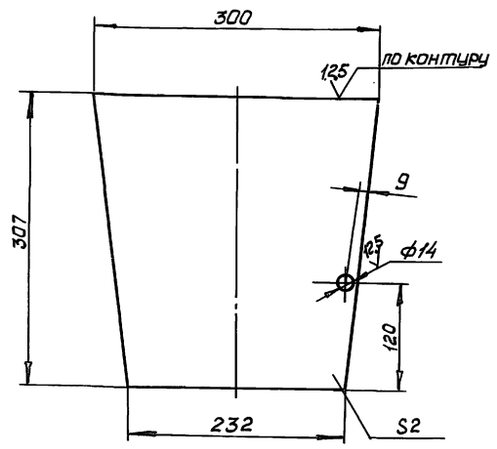

Предельные отклонения размеров отверстий H14, валов h14, остальных ± JT14/2.

Изм.	Лист	№ докум.	Подп.	Дата	КРО-2.01.002			
Разраб.		Андреева			Стенка	Лит.	Масса	Масшт.
Пров.		Укорская					1,28	1:4
Гл. инж. пр.		Черкасова				Лист	Листов 1	
Н. контр.		Рачкова			Лист БПН2 ГОСТ 19903-74 / 3-IV Ст3 ГОСТ 16523-70	Главапу Мосгорисполкома Моспромпроект мастерская №6		

Формат А4

КРО-2.01.003

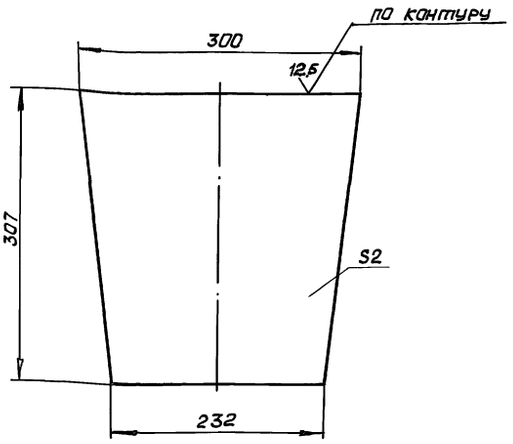

Предельные отклонения размеров h14.

Изм.	Лист	№ докум.	Подп.	Дата	КРО-2.01.003			
Разраб.		Андреева			Стенка	Лит.	Масса	Масшт.
Пров.		Укорская					1,28	1:4
Гл. инж. пр.		Черкасова				Лист	Листов 1	
Н. контр.		Рачкова			Лист БПН2 ГОСТ 19903-74 / 3-IV Ст3 ГОСТ 16523-70	Главапу Мосгорисполкома Моспромпроект мастерская №6		

КРО-2.01.001

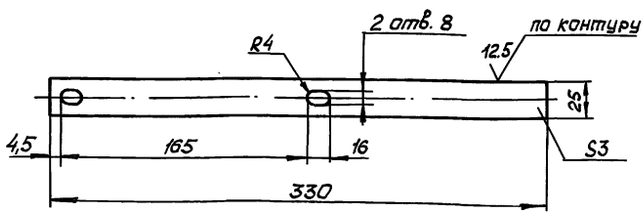

Предельные отклонения размеров отверстий H14, валов h14, остальных ± JT14/2.

Изм.	Лист	№ докум.	Подп.	Дата	КРО-2.01.001			
Разраб.		Андреева			Планка	Лит.	Масса	Масшт.
Пров.		Укорская					0,19	1:2,5
Гл. инж. пр.		Черкасова				Лист	Листов 1	
Н. контр.		Рачкова			Лист БПН3 ГОСТ 19903-74 / 3-IV Ст3 ГОСТ 16523-70	Главапу Мосгорисполкома Моспромпроект мастерская №6		

Формат А4

КРО-2.00.002

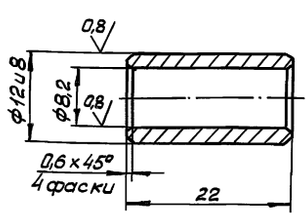

Предельные отклонения размеров отверстий H14, валов h14, остальных ± JT14/2.

Изм.	Лист	№ докум.	Подп.	Дата	КРО-2.00.002			
Разраб.		Андреева			Втулка	Лит.	Масса	Масшт.
Пров.		Укорская					0,011	2:1
Гл. инж. пр.		Черкасова				Лист	Листов 1	
Н. контр.		Рачкова			Бр. АЖ9-4 ГОСТ 18175-78	Главапу Мосгорисполкома Моспромпроект мастерская №6		
Гл. конст.		Григорьев						
Гл. спец.		Бычков						
Нач. маст.		Грибков						

20115-01 9 Формат А4

Серия 07-904-2 выпуск 1

КРО-2.02.001

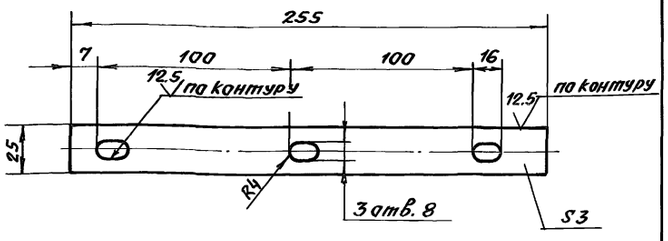

Предельные отклонения размеров отверстий H14, валов h14, остальных $\pm \frac{JT14}{2}$

Изм.	Лист	№ докум.	Подп.	Дата	КРО-2.02.001			
Разраб.		Андреева			Планка	Лит.	Масса 0.15	Масшт. 1:2
Пров.		Ухорская				Лист	Листов 1	
Гл.инж.пр.		Черкасова						
Н.контр.		Рачкова			Лист БПН3 ГОСТ 19903-74 / 3-IV Ст.3 ГОСТ 16523-70	Глав АПУ Мосгорисполкома Моспромпроект мастерская N6		

формат А4

КРО-2.00.003

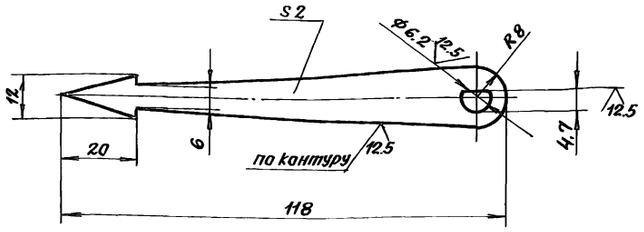

Предельные отклонения размеров отверстий H14, валов h14, остальных $\pm \frac{JT14}{2}$

Изм.	Лист	№ докум.	Подп.	Дата	КРО-2.00.003			
Разраб.		Андреева			Стрелка	Лит.	Масса 0.02	Масшт. 1:2
Пров.		Ухорская				Лист	Листов 1	
Гл.инж.пр.		Черкасова						
Н.контр.		Рачкова			Лист БПН2 ГОСТ 19903-74 / 3-IV Ст.3 ГОСТ 16523-70	Глав АПУ Мосгорисполкома Моспромпроект мастерская N6		

формат А4

КРО-2.02.000 СБ

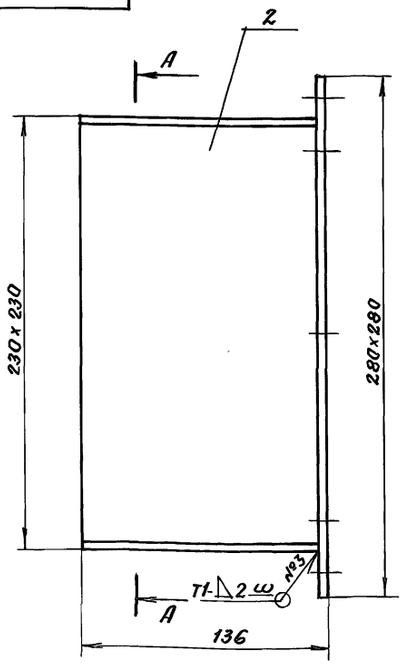

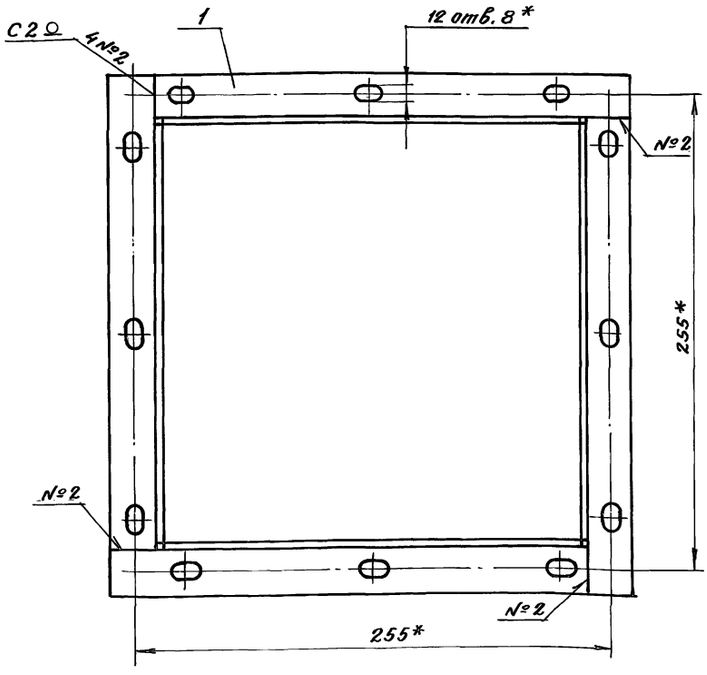

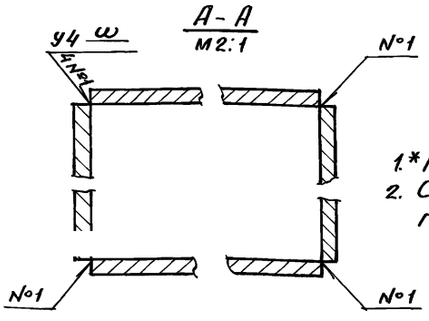

1.* Размер для справок.
2. Сварные швы по ГОСТ 14771-76.

Изм.	Лист	№ докум.	Подп.	Дата	КРО-2.02.000 СБ			
Разраб.		Андреева			Патрубок Сборочный чертеж	Лит.	Масса 2.58	Масшт. 1:2
Пров.		Ухорская				Лист	Листов 1	
Гл.инж.пр.		Черкасова						
Н.контр.		Рачкова				Глав АПУ Мосгорисполкома Моспромпроект мастерская N6		
Гл.инж.пр.		Григорьев						
Гл.спец.		Бычков						
Нач.мас.		Грибков						

Инв. № подл. | Подпись и дата | Взам. инв. № | Инв. № дубл. | Подпись и дата

пров. Оленцова 17.11.87г. Коп. Скирмакова

20115-01 (10) формат А3

gost.e-ecolog.ru