Типовые конструкции, изделия и узлы зданий и сооружений

Серия 01.036-5

Металлические конструкции для защитных устройств убежищ

Выпуск 1

Коробки УЗ-3, МЗ-2 для противовзрывных устройств

Коробка фильтров ФЯР

Расширительные камеры РК-0,5 РК-2I, РК-2II

Рабочие чертежи

gost.e-ecolog.ru

Типовые конструкции, изделия и узлы зданий и сооружений

Серия 01.036-5

Металлические конструкции для защитных устройств убежищ

Выпуск 1

Коробки У3-3, М3-2 для противовзрывных устройств

Коробка фильтров ФЯР

Расширительные камеры РК-0,5

РК-2I, РК-2II

Рабочие чертежи

Разработан
институтом Моспромпроект
Главный инженер
института /Гаврилов/
Главный инженер
проекта /Ухорская/

Утверждено
Управлением НГО СССР
от 8 июля 1982 г.
приказ N 235/11/1827.
Введен в действие
институтом Моспромпроект
приказ N463 от 10. ноября 1987г.

Содержание альбома РК-0,5; РК-2I; РК-2II

Обозначение	Наименование	
РК-0,5.00.000	Расширительная	3
	камера V=0,5м³	
РК-0,5.00.001	Лист	
РК-0,5.00.001-01	Лист	
РК-0,5.00.000СБ	Расширительная	
	камера V=0,5м³	
	Сборочный чертеж	
РК-0,5.00.002	Труба	4
РК-2I.00.000	Расширительная	
	камера V=2м³	
РК-2I.00.001	Дно	
РК-2I.00.002	Труба	
РК-2I.00.000СБ	Расширительная	5
	камера V=2м³	
	Сборочный чертеж	
РК-2I.00.003	Труба	6
РК-2II.00.000	Расширительная	
	камера V=2м³	
РК-2II.00.000СБ	Расширительная	
	камера V=2м³	
	Сборочный чертеж	
РК-2II.00.001	Труба	7
РК-2II.00.002	Крышка	
РК-2II.00.003	Труба	

РК-05.00.000СБ

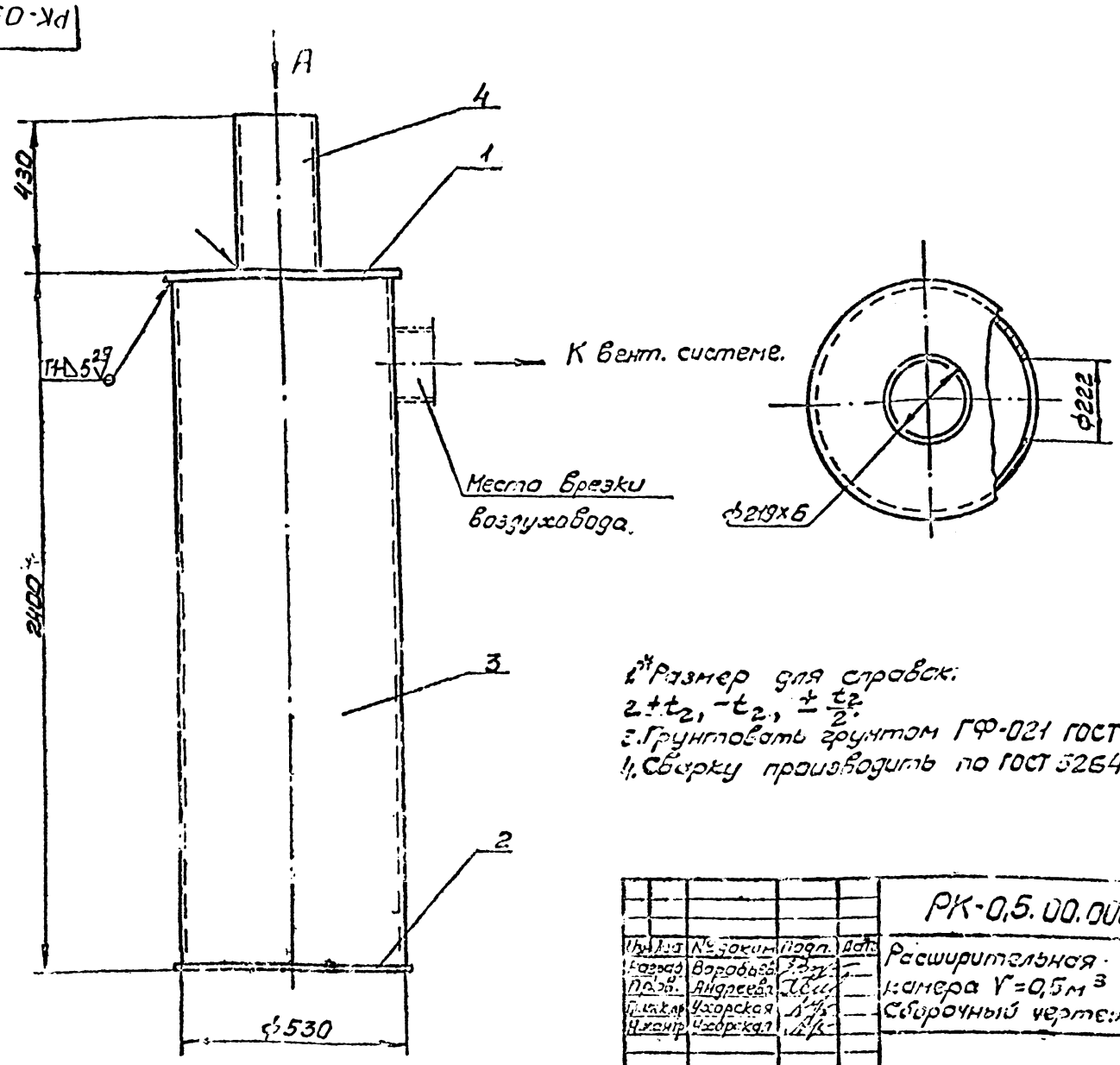

1.* Размер для справок:
2. $\pm t_2$, $-t_2$, $\pm \frac{t_2}{2}$.
3. Грунтовать грунтом ГФ-021 ГОСТ 25129-82.
4. Сварку производить по ГОСТ 5264-80.

Изм.	Лист	№ докум.	Подп.	Дата	РК-0,5.00.000СБ			
Разраб.		Воробьев			Расширительная камера V=0,5м³ Сборочный чертеж	Лит.	Масса	Масштаб
Пров.		Андреева					186	1:10
Гл.инж.пр.		Ухорская				Лист	Листов 1	
Н.контр.		Ухорская				Глав АПУ Мосгорисполкома Моспромпроект Мастерская № 6		

Формат А-3

Серия 01.030-5 Выпуск 1

РК-05.00.001

А(√)

*РК-0,5.00.001

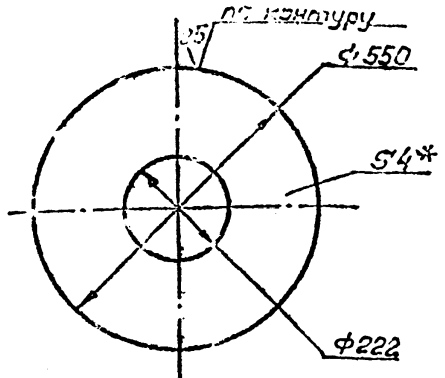

РК-0,5.00.001-01 - зеркальное отражение
Остальное - см. РК-0,5.00.001

М1:20

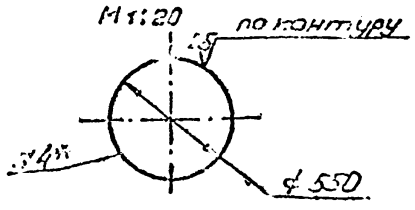

1.* Размер для справок.
2. $+t_2$; $-t_2$.

Изм.	Лист	№ докум.	Подп.	Дата	РК-0,5.00.001			
Разраб.		Воробьев			Лист	Лит.	Масса	Масштаб
Пров.		Андреева					7,8	1:10
Гл.инж.пр.		Ухорская				Лист	Листов 1	
Н.контр.		Ухорская			БПН-4 ГОСТ 19903-74 Лист Ст 3сп ГОСТ 14637-79	Глав АПУ Мосгорисполкома Моспромпроект Мастерская № 6		

Формат	Зона	Поз.	Обозначение	Наименование	Кол.	Примечание
				Документация		
А3			РК-0,5.00.000СБ	Сборочный чертеж		
				Детали		
А4		1	РК-0,5.00.001	Лист	1	
		2	-01	Лист	1	
А4		3	РК-0,5.00.002	Труба	1	
Б4		4	РК-0,5.00.003	Труба		
				Труба 219х6 ГОСТ 8732-78 Б Ст3сп ГОСТ 8731-74		
				ℓ=440 h14	1	14кг

Изм.	Лист	№ докум.	Подп.	Дата	РК-0,5.00.007			
Разраб.		Воробьев			Расширительная камера V=0,5м³	Лит.	Лист	Листов 1
Пров.		Андреева				Глав АПУ Мосгорисполкома Моспромпроект Мастерская № 6		
Гл.инж.пр.		Ухорская						
Н.контр.		Ухорская						

Формат А-4

РК-2I.00.002

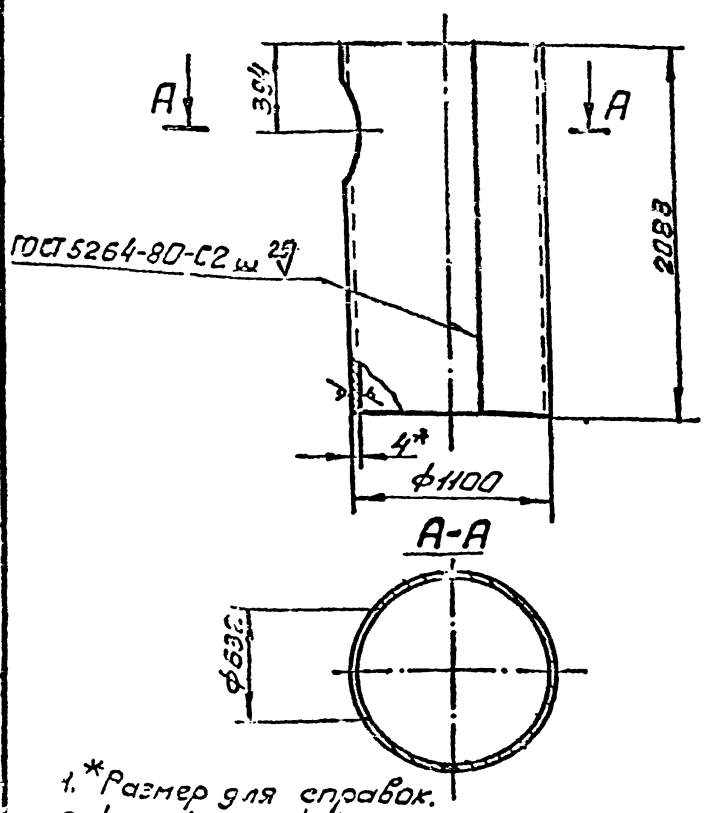

1. *Размер для справок.
2. t_2; $-t_2$; $\pm\frac{t_2}{2}$.
3. Длина развертки L=3440 мм.

Изм.	Лист	№ докум.	Подп.	Дата	РК-2I.00.002			
Разраб.		Воробьева			Труба	Лит.	Масса 118	Масштаб 1:25
Пров.		Андреева				Лист	Листов 1	
Гл. инж. пр.		Ухорская						
Н. контр.		Ухорская						

Лист Б-АН-4 ГОСТ 19903-74 Ст 3сп ГОСТ 14637-79

Глав АПУ Мосгорисполкома Мосгромпроект Мастерская № 6

Формат А 4

РК-2I-00.001

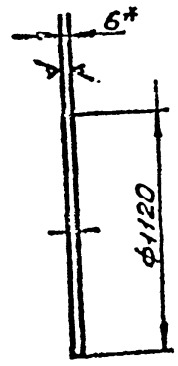

1. *Размер для справок.
2. $-t_2$.

Изм.	Лист	№ докум.	Подп.	Дата	РК-2I.00.001			
Разраб.		Воробьева			Дно	Лит.	Масса 118	Масштаб 1:25
Пров.		Андреева				Лист	Листов 1	
Гл. инж. пр.		Ухорская						
Н. контр.		Ухорская						

Лист Б-АН-6 ГОСТ 19903-74 Ст 3сп ГОСТ 14637-79

Глав АПУ Мосгорисполкома Мосгромпроект Мастерская № 6

Формат А 4

Серия 01.006-5 Выпуск 1

Формат	Зона	Поз.	Обозначение	Наименование	Кол.	Примечание
				Документация		
А2			РК-2I.00.000СБ	Сборочный чертеж		
				Детали		
А4		1	РК-2I.00.001	Дно	2	
А4		2	РК-2I.00.002	Труба	1	
А4		3	РК-2I.00.003	Труба	1	

Изм.	Лист	№ докум.	Подп.	Дата	РК-2I.00.000			
Разраб.		Воробьева			Расширительная камера V=2м³	Лит.	Лист	Листов 1
Пров.		Андреева						
Гл. инж. пр.		Ухорская						
Н. контр.		Ухорская						

Глав АПУ Мосгорисполкома Мосгромпроект Мастерская № 6

Формат А 4

РК-0,5.00.002

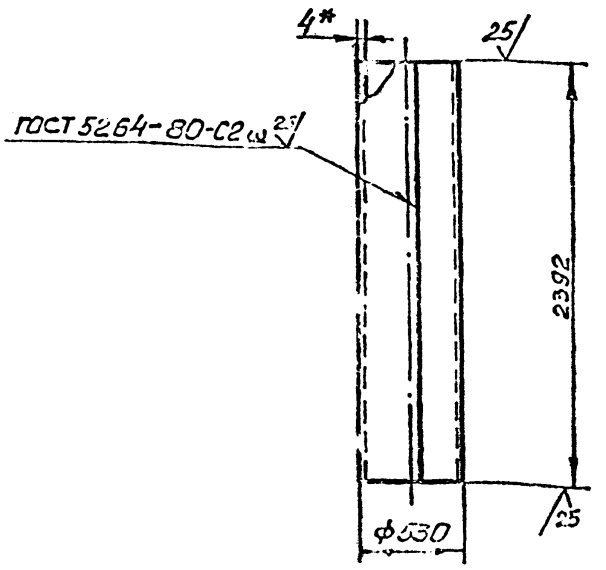

1. *Размер для справок.
2. t_2; $-t_2$; $\pm\frac{t_2}{2}$.
3. Длина развертки L=1650 мм.

Изм.	Лист	№ докум.	Подп.	Дата	РК-0,5.00.002			
Разраб.		Воробьева			Труба	Лит.	Масса 154,7	Масштаб 1:25
Пров.		Андреева				Лист	Листов 1	
Гл. инж. пр.		Ухорская						
Н. контр.		Ухорская						

Лист Б-АН-4 ГОСТ 19903-74 Ст 3сп ГОСТ 14637-79

Глав АПУ Мосгорисполкома Мосгромпроект Мастерская № 6

Формат А 4

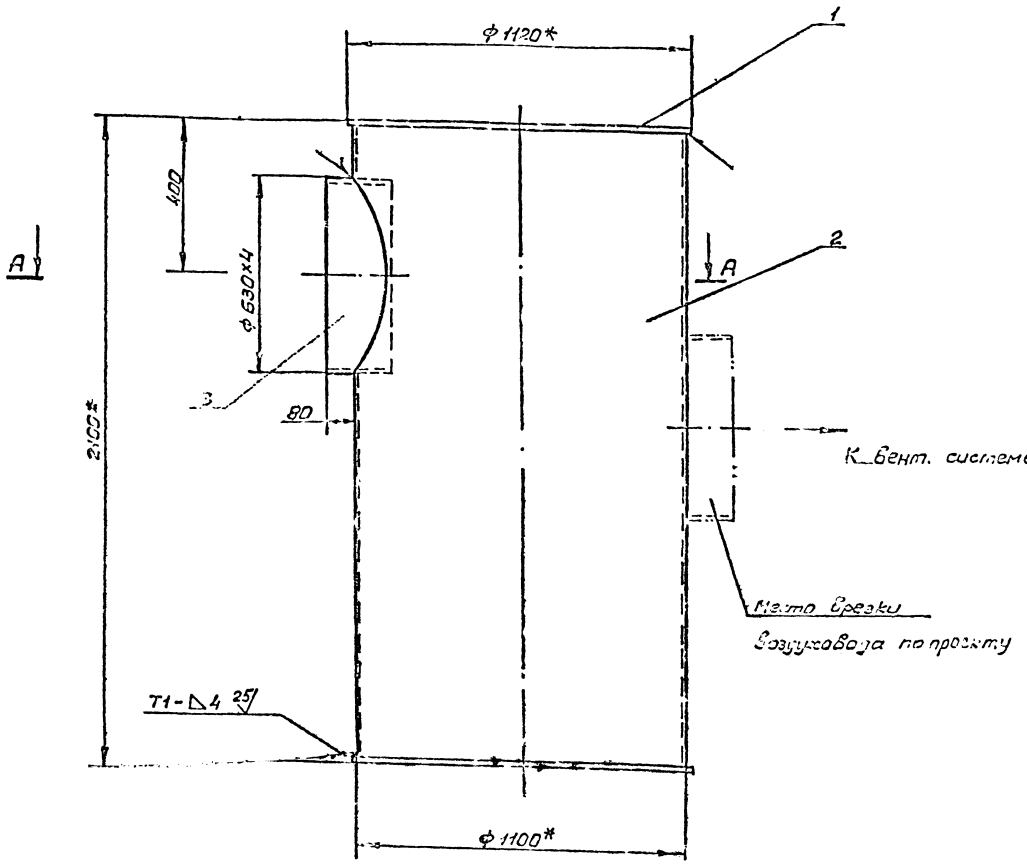

А-А

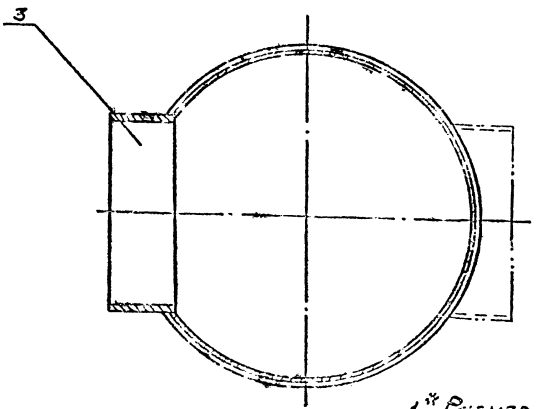

1.* Размер для справок.
2. Грунтовать грунтом ГФ-021 ГОСТ 25129-82
3. Сварку производить по ГОСТ 5264-80.

Изм.	Лист	№ докум.	Подп.	Дата	РК-2I.00.000СБ		
Разраб.		Воробьев			Расширительная камера V=2м³ Сборочный чертеж	Лит.	Масса 222,0 Масштаб 1:10
Пров.		Андреева				Лист	Листов 1
Гл.инж.пр.		Ухорская				Москоммунпроект	
Н.контр.		Ухорская					
Гл.конст.		Григорьев					
Гл.спец.		Гнилышев					
Инж.пр.		Гр. Б. ов					

Серия 01.036-5 Выпуск 1

Инв. № подл. | Подп. и дата | Взам. инв. № | Инв. № дубл. | Подп. и дата

РК-2II-00.000СБ

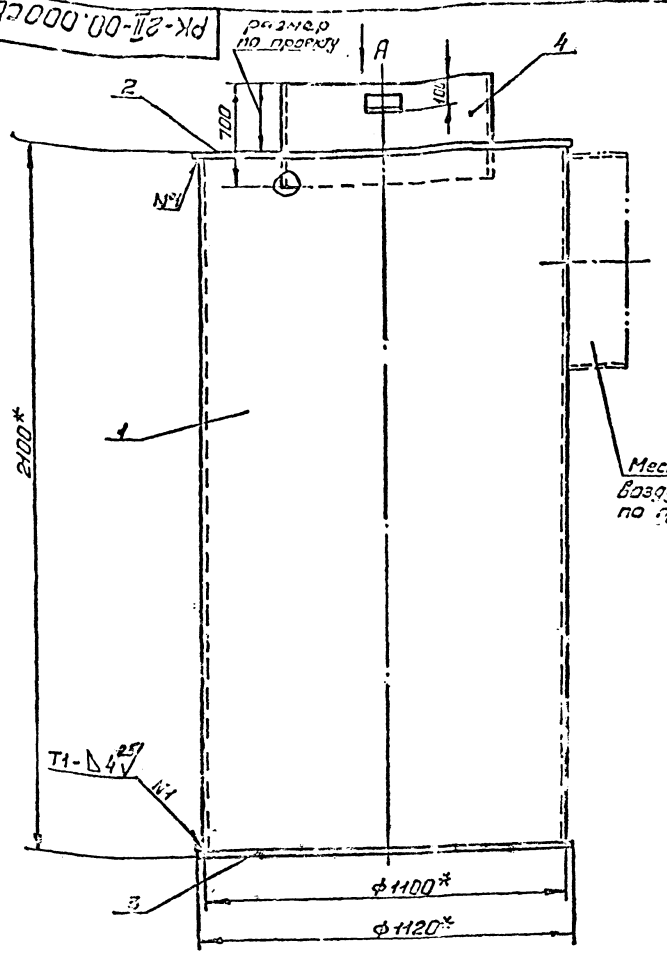

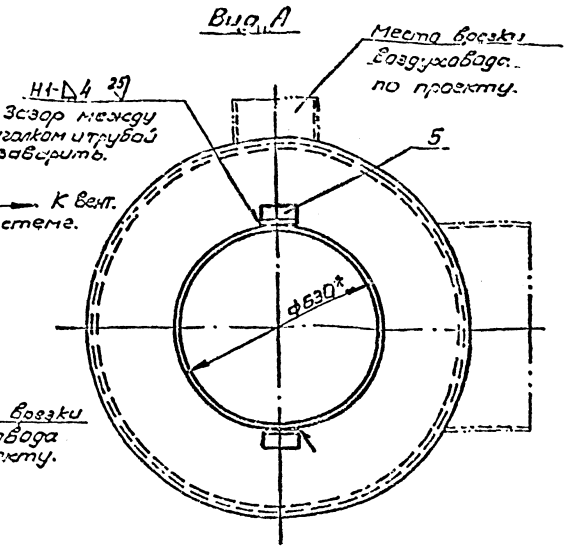

1. * Размеры для справок.
2. Сварку производить по ГОСТ 5264-80.
3. Грунтовать грунтом ГФ-021 ГОСТ 25129-82.

РК-2II.00.000СБ

Изм.	Лист	№ докум.	Подп.	Дата
Разраб.		Воробьев		
Пров.		Андреева		
Н.контр.		Усовская		
Гл.инж.		Усовская		

Расширительная камера V=2м³
Сборочный чертеж

Лит.	Масса	Масштаб
	236,5	1:10

Лист 1 Листов 1

Главпу Мосгорисполкома Мосстроевская мастерская № 6

Формат А3

Поз.	Обозначение	Наименование	Кол.	Прим.
		Документация		
	РК-2II.00.000СБ	Сборочный чертеж		
		Детали		
1	РК-2II.00.001	Труба	1	
2	РК-2II.00.002	Крышка	1	
3	РК-2I.00.001	Дно	1	
4	РК-2II.00.003	Труба	1	
5	РК-2I.00.004	Уголок		
		Уголок 80х50х5-5-ГОСТ 8.509-72 Ст3сп-1-ГОСТ 535-79		
		ℓ=100 А14	2	0,7кг

РК-2II.00.000

Изм.	Лист	№ докум.	Подп.	Дата
Разраб.		Воробьев		
Пров.		Андреева		
Гл.инж.		Усовская		
Н.контр.		Усовская		

Расширительная камера V=2м³

Лит.	Лист	Листов
	1	1

Главпу Мосгорисполкома Мосстроевская мастерская № 6

Формат А4

Серия 0.000.5 Выпуск 1

Инв. № подл. | Подп. и дата | Взам. инв. № | Инв. № дубл. | Подп. и дата

РК-2I.00.003

А(V)

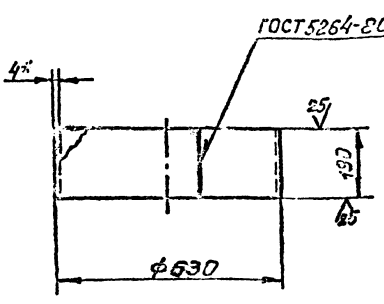

1. * Размер для справок.
2. $t_{a_1} - t_2$; $\pm \frac{t_2}{2}$.
3. Длина развертки L = 1965мм.

РК-2I.00.003

Изм.	Лист	№ докум.	Подп.	Дата
Разраб.		Воробьев		
Пров.		Андреева		
Н.контр.		Усовская		
Гл.инж.		Усовская		
Н.отд.		Григорьев		
Гл.спец.		Кельман		
Чертил		Голубцов		

Труба

Лит.	Масса	Масштаб
	11,7	1:10

Лист 1 Листов 1

Материал: Лист Б-ПН-4 ГОСТ 19903-74 Ст.3сп ГОСТ 14637-79

Главпу Мосгорисполкома Мосстроевская мастерская № 6

Формат А4

Инв. № подл. | Подп. и дата | Взам. инв. № | Инв. № дубл. | Подп. и дата

Серия 01.036-5 Выпуск 1

РК-2II.00.003

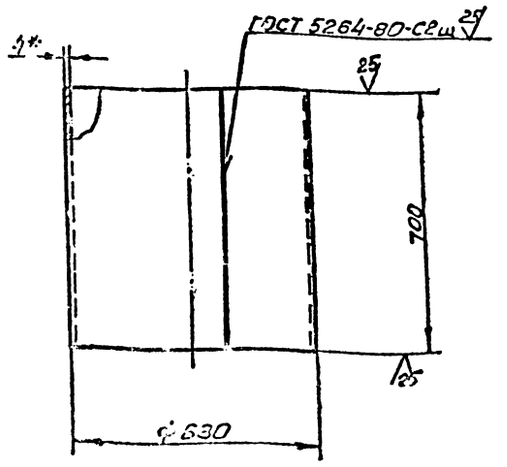

1. *Размер для справок.
2. t_2; $-t_2$; $\pm\frac{t_2}{2}$.
3. Длина развертки L = 1965 мм.

Изм.	Лист	№ докум.	Подп.	Дата
Разраб.		Воробьев		
Пров.		Андреева		
Гл. инж. пр.		Ухорская		
Н. контр.		Ухорская		

РК-2II.00.003

Труба

Лит.	Масса	Масштаб
	43,2	1:10

Лист | Листов 1

Лист Б-ПН-4 ГОСТ 19903-74 Ст 3сп ГОСТ 14637-79

Глав АПУ Мосгорисполкома Мосгорпроект Мастерская № 6

Формат А-4

РК-2II.00.002

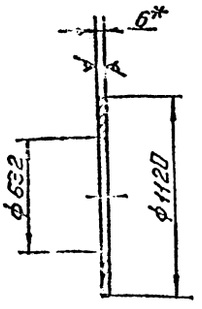

1. *Размер для справок.
2. $+t_2$; $-t_2$.

Изм.	Лист	№ докум.	Подп.	Дата
Разраб.		Воробьева		
Пров.		Андреева		
Гл. инж. пр.		Ухорская		
Н. контр.		Ухорская		

РК-2II.00.002

Крышка

Лит.	Масса	Масштаб
	30,1	1:20

Лист | Листов 1

Лист Б-ПН-6 ГОСТ 19903-74 Ст 3сп ГОСТ 14637-79

Глав АПУ Мосгорисполкома Мосгорпроект Мастерская № 6

Формат А4

РК-2II.00.001

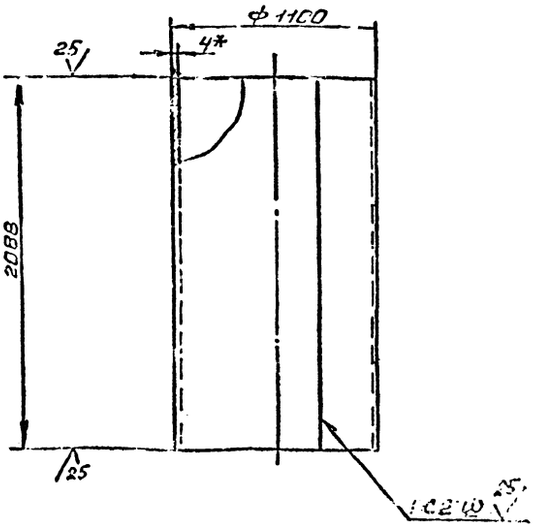

1. *Размеры для справок.
2. $-t_2$
3. Длина развертки l = 3450 мм.
4. Сварку производить по ГОСТ 5264-80

Изм.	Лист	№ докум.	Подп.	Дата
Разраб.		Воробьева		
Пров.		Андреева		
Гл. инж. пр.		Ухорская		
Н. контр.		Ухорская		
Гл. конт.		Григорьев		
Гл. спец.		Пчельников		
Начальн.		Грибков		

РК-2II.00.001

Труба

Лит.	Масса	Масштаб
	1111	1:20

Лист | Листов 1

Лист Б-ПН-4,0 ГОСТ 19903-74 Ст 3сп ГОСТ 14637-79

Глав АПУ Мосгорисполкома Мосгорпроект Мастерская № 6

Формат А4

Содержание альбома

Обозначение	Наименование	
УЗ-3.00.000	Коробка УЗ-3	3
УЗ-3.01.000	Коробка	
УЗ-3.00.000	Гайка прижимная	
УЗ-3.02.000	Крышка	
УЗ-3.00.000СБ	Коробка УЗ-3	4
	Сборочный чертеж	
УЗ-3.01.000СБ	Коробка	5
	Сборочный чертеж	
УЗ-3.00.001	Рамка	6
УЗ-3.00.003	Болт откидной	
УЗ-3.00.004	Палец	
УЗ-3.00.101	Гайка	
УЗ-3.00.002	Прижим	7
УЗ-3.00.002-01	Прижим	
УЗ-3.02.003	Упор	
УЗ-3.00.100СБ	Гайка прижимная	
	сборочный чертеж	
УЗ-3.00.102	Ручка	
УЗ-3.00.005	Палец левый	8
УЗ-3.01.005	Фланец нижний	
УЗ-3.01.006	Палец	
УЗ-3.01.002	Направляющая	9
УЗ-3.01.001	Направляющая	
УЗ-3.01.003	Уико	
УЗ-3.01.004	Фланец верхний	
УЗ-3.02.000СБ	Крышка	10
	Сборочный чертеж	
УЗ-3.02.001	Накладка	
УЗ-3.02.002	Полупетля	

Формат	Зона	Поз.	Обозначение	Наименование	Кол.	Примечание
				Документация		
А3			У3-3.00.100СБ	Сборочный чертеж		
				Детали		
А4		1	У3-3.00.101	Гайка	1	
А4		2	У3-3.00.102	Ручка	1	
				Стандартные изделия		
		3		Шайба 10.02.01 ГОСТ 11371-78	1	

Инв.№ подл. | Подп. и дата | Взам. инв.№ | Инв.№ дубл. | Подп. и дата

Изм.	Лист	№ докум.	Подп.	Дата
Разраб.		Маркова		
Пров.		Ухорская		
Гл.инж.пр.		Ухорская		
Н.контр.		Ухорская		

У3-3.00.100

Гайка прижимная

Лит.	Лист	Листов
	1	1

Главпу Мосгорисполкома МОСПРОМПРОЕКТ Мастерская №6

Формат А4

Формат	Зона	Поз.	Обозначение	Наименование	Кол.	Примечание
				Документация		
А3			У3-3.02.000СБ	Сборочный чертеж		
				Детали		
А4		1	У3-3.02.001	Накладка	1	
А4		2	У3-3.02.002	Полупетля	1	
А4		3	У3-3.02.003	Упор	1	
БЧ		4	У3-3.02.004	Полоса		
				Квадрат $\frac{3\text{-}8\ ГОСТ\ 2591\text{-}71}{Ст3сп\text{-}II\text{-}ГОСТ\ 535\text{-}79}$		
				L = 219 h14	2	0.2 кг
БЧ		6	У3-3.02.006	Лист		
				Лист $\frac{5\text{-}ПН\text{-}8\ ГОСТ\ 19903\text{-}74}{Ст3сп\ ГОСТ\ 14637\text{-}79}$		
				(255×750) h14	1	10.8 кг
БЧ		7	У3-3.02.007	Швеллер		
				Швеллер $\frac{6.5\ ГОСТ\ 8240\text{-}72}{ВСт3сп\text{-}II\text{-}ГОСТ\ 535\text{-}79}$		
				L = 850 h14	2	9.5 кг.
				Материалы		
		8		Пластина Т. лист ТМКЩ-С-4 17пп ГОСТ 7338-77		1.6 кг.

Инв.№ подл. | Подп. и дата | Взам. инв.№ | Инв.№ дубл. | Подп. и дата

Изм.	Лист	№ докум.	Подп.	Дата
Разраб.		Маркова		
Пров.		Ухорская		
Гл.инж.пр.		Ухорская		
Н.контр.		Ухорская		

У3-3.02.000

Крышка

Лит.	Лист	Листов
	1	1

Главпу Мосгорисполкома МОСПРОМПРОЕКТ Мастерская №6

Формат А4

Серия 01.036-5 Выпуск 1

Формат	Зона	Поз.	Обозначение	Наименование	Кол.	Примечание
				Документация		
А2			У3-3.01.000СБ	Сборочный чертеж		
				Детали		
А4		1	У3-3.01.001	Направляющая	1	
			-01	Направляющая	1	
А4		2	У3-3.01.002	Направляющая	1	
А4		3	У3-3.01.003	Ушко	4	
А4		4	У3-3.01.004	Фланец верхний	1	
А4		5	У3-3.01.005	Фланец нижний	1	
А4		6	У3-3.01.006	Палец	2	
БЧ		7	У3-3.01.007	Стенка		
				Лист $\frac{5\text{-}ПН\text{-}8\ ГОСТ\ 19903\text{-}74}{Ст3сп\ ГОСТ\ 14637\text{-}79}$		
				(155×680) h14	1	6.6 кг
БЧ		8	У3-3.01.008	Стенка		
				Лист $\frac{5\text{-}ПН\text{-}8\ ГОСТ\ 19903\text{-}74}{Ст3сп\ ГОСТ\ 14637\text{-}79}$		
				(155×678) h14	2	13.2кг
БЧ		9	У3-3.01.009	Полоса		
				Лист $\frac{5\text{-}ПН\text{-}12\ ГОСТ\ 19903\text{-}74}{Ст3сп\ ГОСТ\ 14637\text{-}79}$		
				(20×710) h14	1	1.34 кг
БЧ		10	У3-3.01.010	Полоса		
				Лист $\frac{5\text{-}ПН\text{-}12\ ГОСТ\ 19903\text{-}74}{Ст3сп\ ГОСТ\ 14637\text{-}79}$		
				(20×153) h14	2	0,58кг
БЧ		11	У3-3.01.011	Полоса		
				Лист $\frac{5\text{-}ПН\text{-}20\ ГОСТ\ 19903\text{-}74}{Ст3сп\ ГОСТ\ 14637\text{-}79}$		
				(78×496) h14	1	6.08кг

Инв.№ подл. | Подп. и дата | Взам. инв.№ | Инв.№ дубл. | Подп. и дата

Изм.	Лист	№ докум.	Подп.	Дата
Разраб.		Маркова		
Пров.		Ухорская		
Гл.инж.пр.		Ухорская		
Н.контр.		Ухорская		

У3-3.01.000

Коробка

Лит.	Лист	Листов
	1	1

Главпу Мосгорисполкома МОСПРОМПРОЕКТ Мастерская №6

Формат А4

Формат	Зона	Поз.	Обозначение	Наименование	Кол.	Примечание
				Документация		
А2			У3-3.00.000СБ	Сборочный чертеж		
				Сборочные единицы		
А4		1	У3-3.01.000	Коробка	1	
А4		2	У3-3.02.000	Крышка	1	
А4		3	У3-3.00.100	Гайка прижимная	2	
				Детали		
А4		4	У3-3.00.001	Рамка	1	
А4		5	У3-3.00.002	Прижим	1	
			-01	Прижим	1	
А4		6	У3-3.00.003	Болт откидной	2	
А4		7	У3-3.00.004	Палец правый	1	
А4		8	У3-3.00.005	Палец левый	1	
				Стандартные изделия		
		10		Винт В1.М12-6g×30.48.01 ГОСТ 17475-80	8	
		11		Гайка М12.7Н.5 ГОСТ 5915-70	8	
				Шайба ГОСТ 11371-78		
		12		24.02.01	3	
		13		12.02.01	4	
		14		Шайба 12.65Г.02.9 ГОСТ 6402-70	8	
				Шплинт ГОСТ 397-79		
		15		5×36.001	2	
		16		5×20.001	2	
				Материалы		
		17		Пластина Т. лист ТМКЩ-С-4 ГОСТ 7338-77		0.01 кг
				Прочие изделия		
		18		УЗС-1	1	43,0 кг

Инв.№ подл. | Подп. и дата | Взам. инв.№ | Инв.№ дубл. | Подп. и дата

Изм.	Лист	№ докум.	Подп.	Дата
Разраб.		Маркова		
Пров.		Ухорская		
Гл.инж.пр.		Ухорская		
Н.контр.		Ухорская		

У3-3.00.000

Коробка У3-3

Лит.	Лист	Листов
	1	1

Главпу Мосгорисполкома МОСПРОМПРОЕКТ Мастерская №6

Копировал

Формат А4

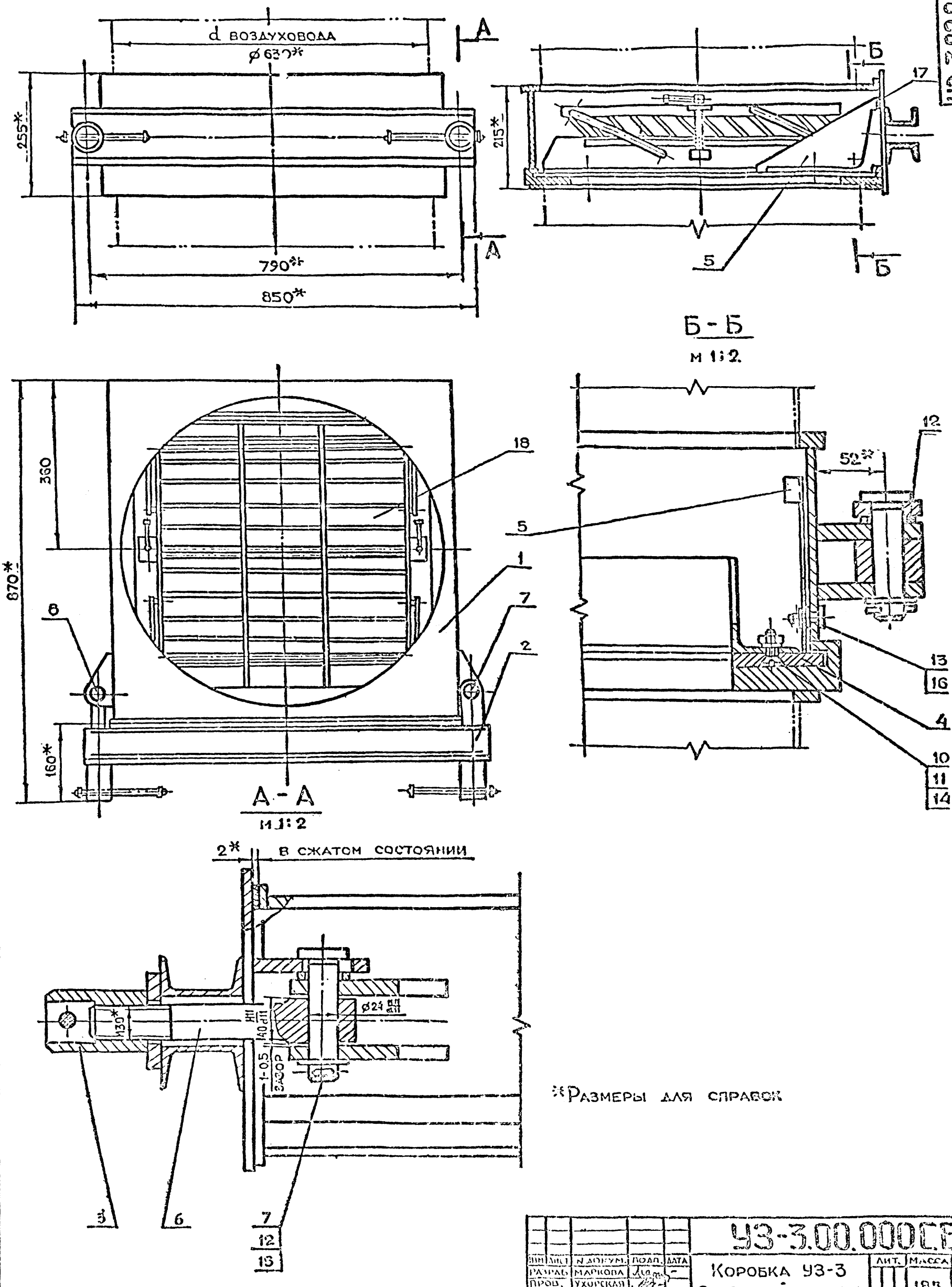

*Размеры для справок

Серия 01.036-5 Выпуск 1

					УЗ-3.00.000СБ		
ИЗМ.	ЛИСТ	N ДОКУМ.	ПОДП.	ДАТА	Коробка УЗ-3 Сборочный чертеж	ЛИТ.	МАССА	НАСШТАБ
РАЗРАБ.		МАРКОВА					185	1:5
ПРОВ.		УХОРСКАЯ				ЛИСТ	ЛИСТОВ 1
ГЛ.КОНС.ПР.		УХОРСКАЯ				ГЛАВАПУ Мосгорисполкома МОСПРОМПРОЕКТ МАСТЕРСКАЯ №6	
Н.КОНТР.		УХОРСКАЯ					
ГЛ.КОНСТР.		ГРИГОРЬЕВ					
ГЛ.СПЕЦ.		ПЧЕЛЬНИКОВ					
НАЧ.МАСТ.		ГРИБКОВ					

ИНВ.N ПОДЛ. | ПОДП.И ДАТА | ВЗАМ.ИНВ.N | ИНВ.N ДУБЛ. | ПОДП.И ДАТА

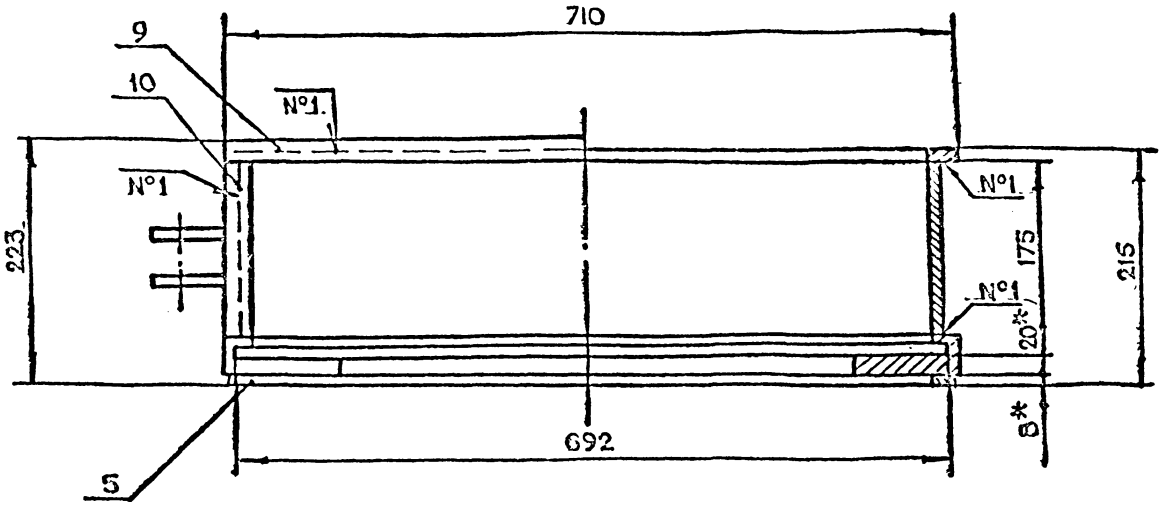

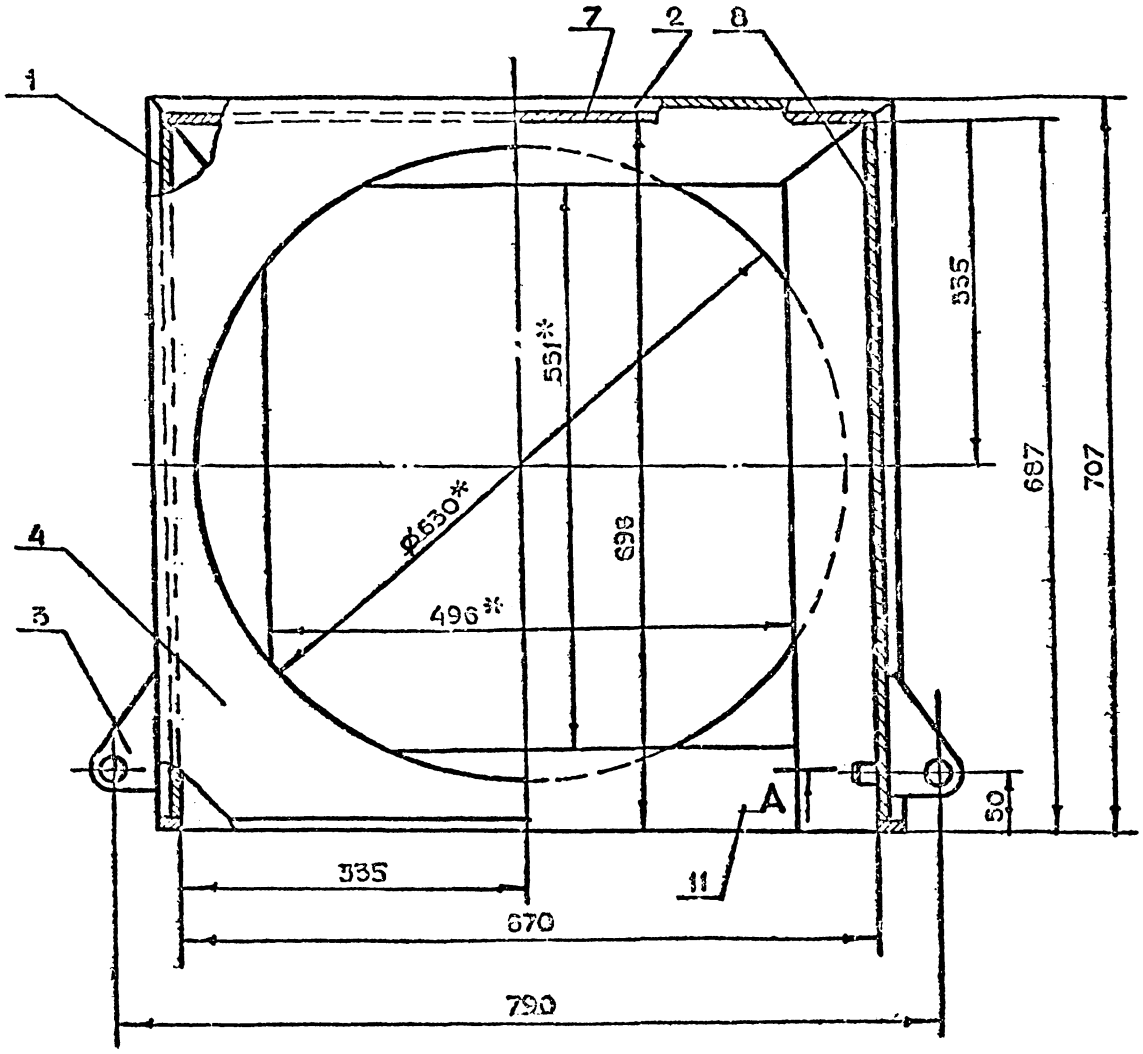

А-А
М 1:2

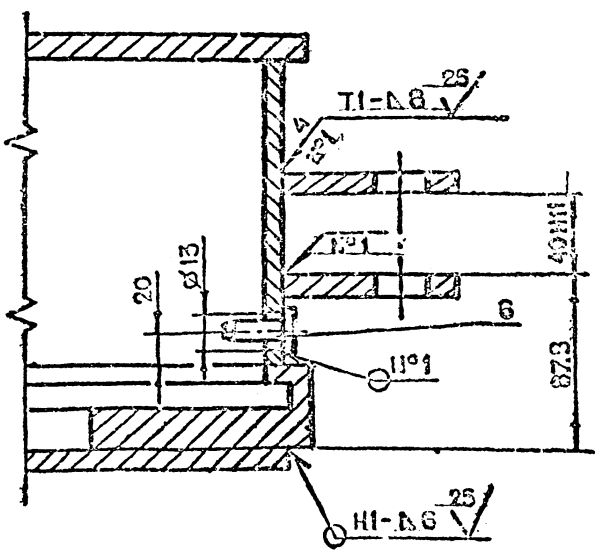

1.* Размеры для справок

2. $\pm t_2, -t_2, \pm \frac{t_2}{2}$

3. Сварку производить по ГОСТ 5264-80

				У3-3.01.000СБ		
Изм.	Лист	N докум.	Подп.	Дата		
Разраб.		Маркова			Коробка Сборочный чертеж	Лит. | Масса | Масштаб | 90.7 | 1:4
Пров.		Ухорская				Лист | Листов 1
Гл.инж.		Ухорская				
Н.контр.		Ухорская				Мосгорпромпроект Мастерская N0
Гл.констр.		Григорьев				
Гл.спец.		Пугальников				
Нач.маст.		Грибков				

Копировал Формат А2

Инв.N подл. | Подп. и дата | Взам.инв.N | Инв.N дубл. | Подп. и дата

Серия 04.036-5 Выпуск 1

У3-3.00.101

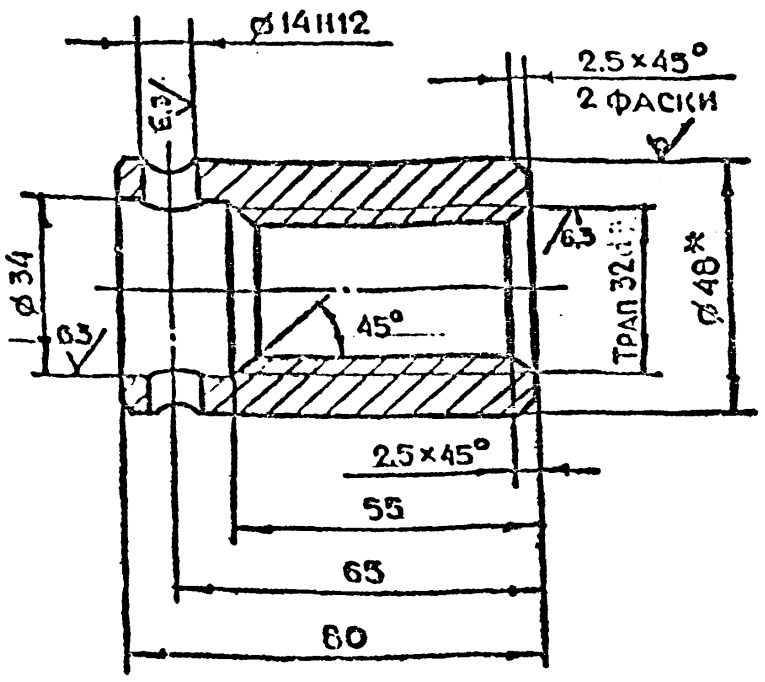

1.*Размер для справок

2. $+t_2, -t_2, \pm \frac{t_2}{2}$

Изм.	Лист	N докум.	Подп.	Дата
Разраб.		Маркова		
Пров.		Ухорская		
Гл.инж.пр.		Ухорская		
Н.контр.		Ухорская		

Гайка

Лит.	Масса	Масштаб
	0.65	1:1
Лист	Листов 1	

Круг В-48 ГОСТ 2590-71 / Ст3сп-II-ГОСТ535-79

Главлу Мосгорисполкома Моспромпроект мастерская №6

Формат А4

Инв.№ подл. | Подп. и дата | Взам.инв.№ | Инв.№ дубл. | Подп. и дата

У3-3.00.004

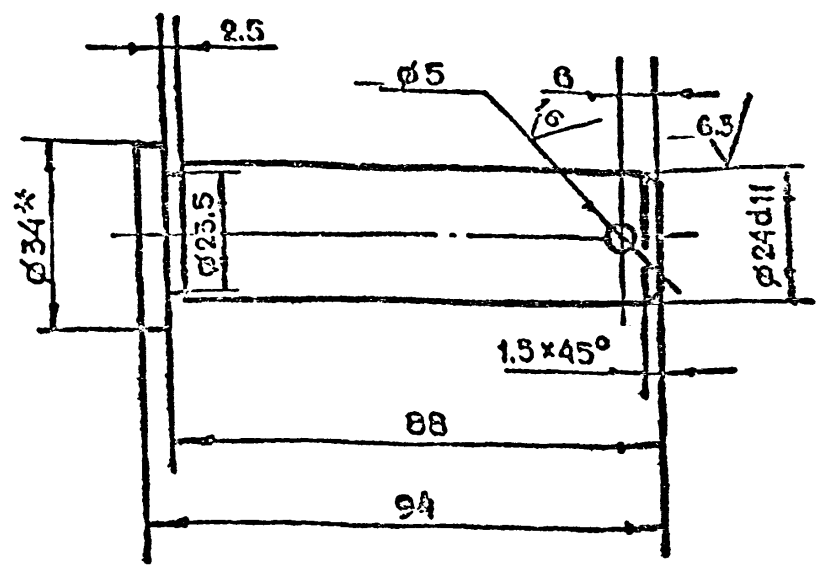

1.*Размер для справок

2. $+t_2, -t_2, \pm \frac{t_2}{2}$

Изм.	Лист	N докум.	Подп.	Дата
Разраб.		Маркова		
Пров.		Ухорская		
Гл.инж.пр.		Ухорская		
Н.контр.		Ухорская		

Палец

Лит.	Масса	Масштаб
	0.32	1:1
Лист	Листов 1	

Круг В-34 ГОСТ 2590-71 / Ст3сп-II-ГОСТ535-79

Главлу Мосгорисполкома Моспромпроект мастерская №6

Формат А4

Инв.№ подл. | Подп. и дата | Взам.инв.№ | Инв.№ дубл. | Подп. и дата

Серия 4.04.036-5 Выпуск 1

У3-3.00.003

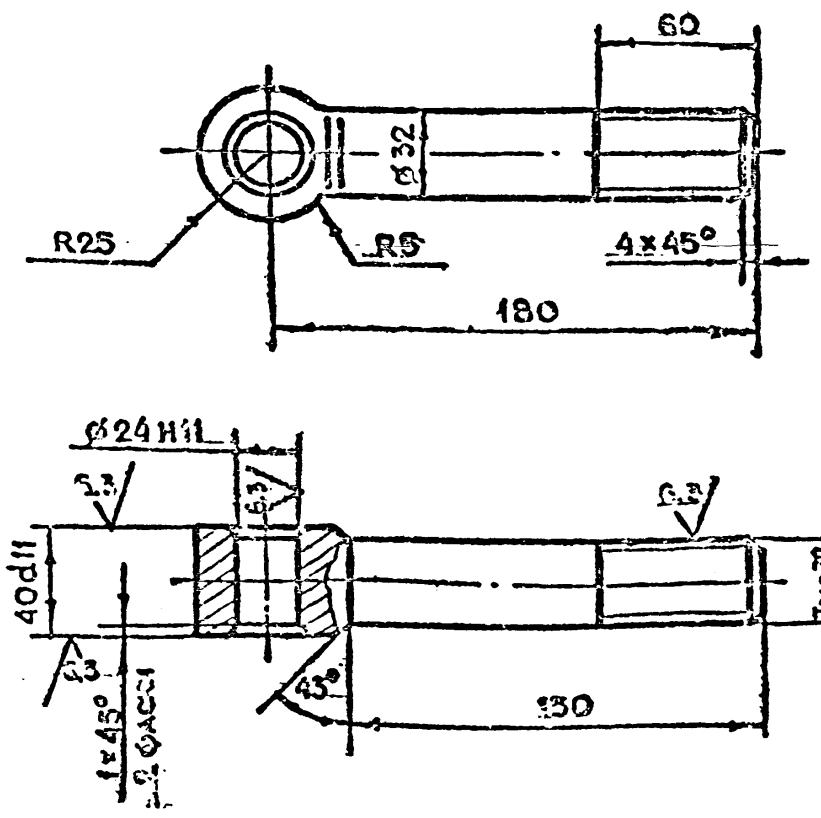

Изм.	Лист	N докум.	Подп.	Дата
Разраб.		Маркова		
Пров.		Ухорская		
Гл.инж.пр.		Ухорская		
Н.контр.		Ухорская		

Болт откидной

Лит.	Масса	Масштаб
	1.3	1:2
Лист	Листов 1	

Круг В-50 ГОСТ 2590-71 / Ст3сп-II-ГОСТ535-79

Главлу Мосгорисполкома Моспромпроект мастерская №6

Формат А4

Инв.№ подл. | Подп. и дата | Взам.инв.№ | Инв.№ дубл. | Подп. и дата

У3-3.00.001

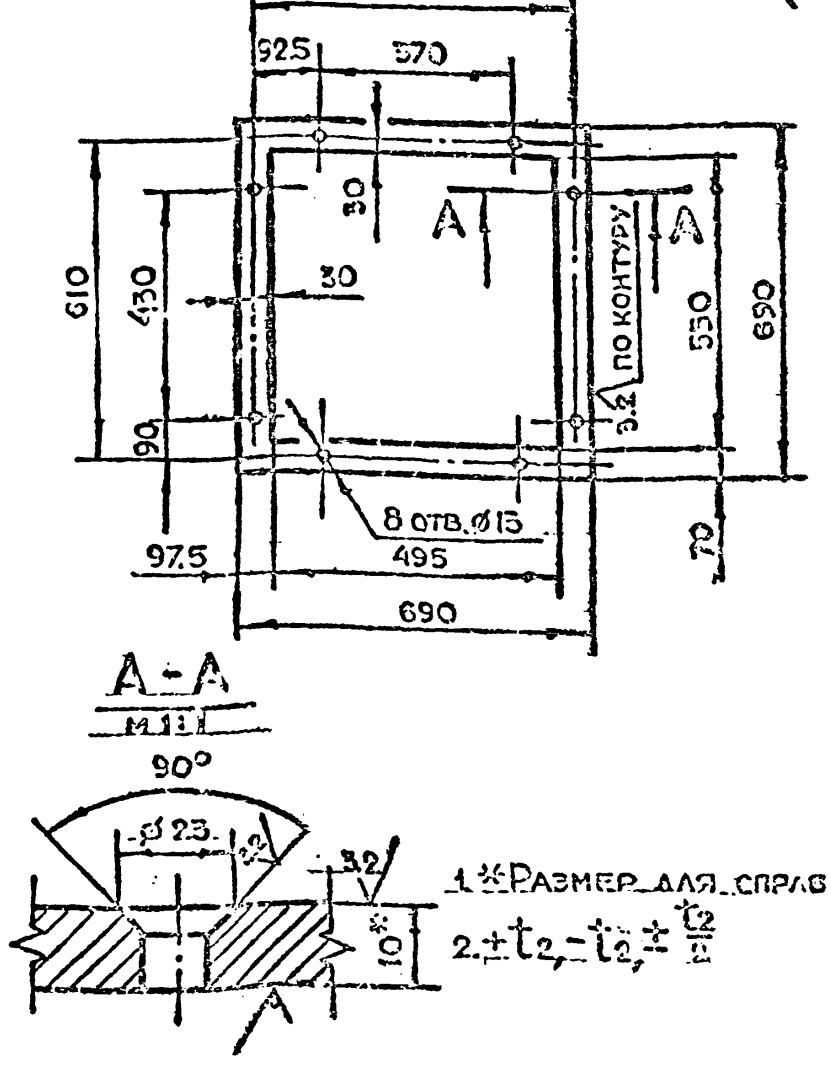

Изм.	Лист	N докум.	Подп.	Дата
Разраб.		Маркова		
Пров.		Ухорская		
Гл.инж.пр.		Ухорская		
Н.контр.		Ухорская		
Гл.констр.		Григорьев		
Гл.спец.		Мельников		
Нач.маст.		Грибков		

Рамка

Лит.	Масса	Масштаб
	16.02	1:10
Лист	Листов 1	

Лист Б-ПН-10 ГОСТ 19903-74 / Ст3сп ГОСТ 14637-79

Главлу Мосгорисполкома Моспромпроект мастерская №6

Копировал

Формат А4

Инв.№ подл. | Подп. и дата | Взам.инв.№ | Инв.№ дубл. | Подп. и дата

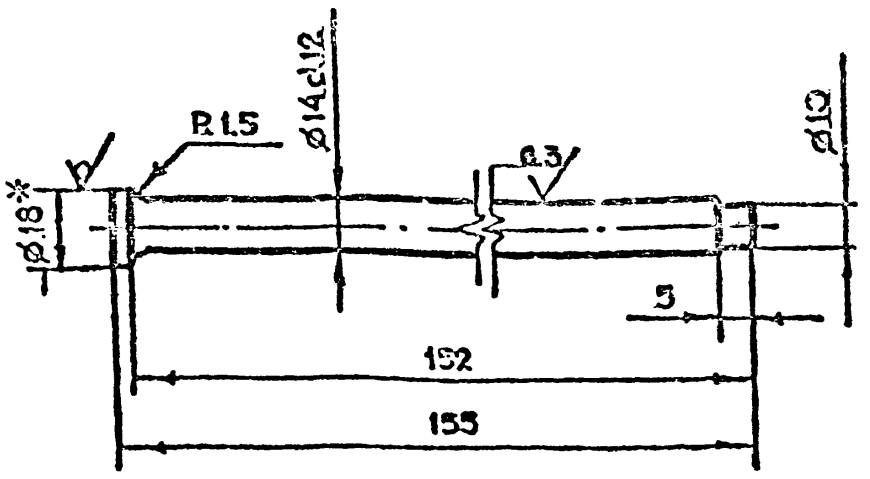

1.*Размер для справок

2. $t_2 \pm \frac{t_2}{2}$

Изм.	Лист	N докум.	Подп.	Дата	УЗ-3.00.102	
Разраб.	Маркова				Ручка	Лит. / Масса 0.36 / Масштаб 1:1
Пров.	Ухорская					Лист / Листов 1
Гл.инж.пр.	Ухорская					
Н.контр.	Ухорская				Круг В-1 ГОСТ 2590-71 / Б-ст3сп ГОСТ 535-79	Главпу Мосгорисполкома МОСПРОМПРОЕКТ Мастерская №6

Инв.№ подл. | Подп. и дата | Взам.инв.№ | Инв.№ дубл. | Подп. и дата

Формат А4

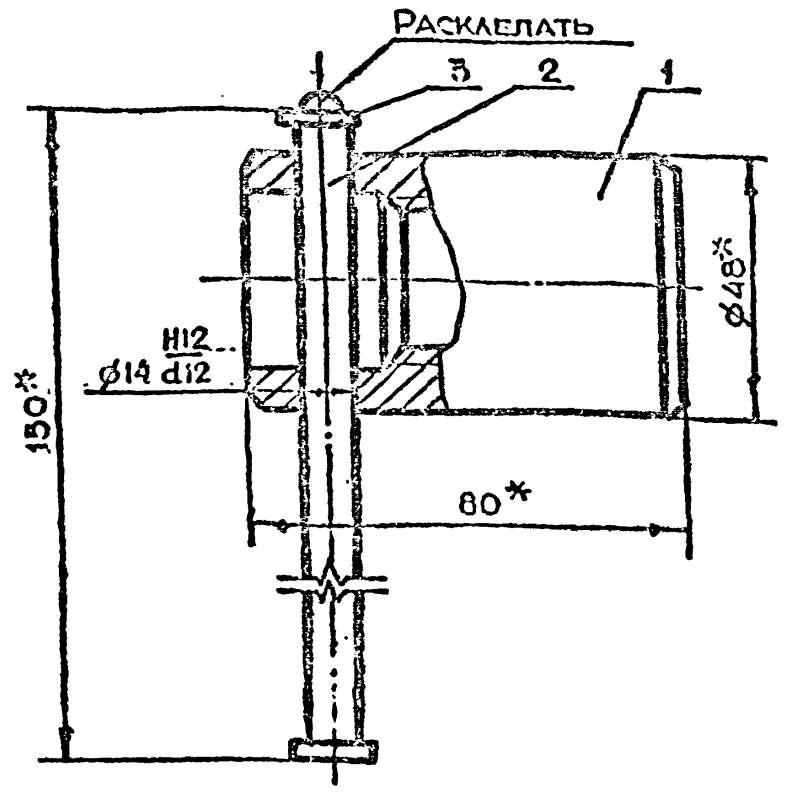

*Размеры для справок

Изм.	Лист	N докум.	Подп.	Дата	УЗ-3.00.100СБ	
Разраб.	Маркова				Гайка прижимная	Лит. / Масса 1.0 / Масштаб 1:1
Пров.	Ухорская				Сборочный чертеж	Лист / Листов 1
Гл.инж.пр.	Ухорская					
Н.контр.	Ухорская					Главпу Мосгорисполкома МОСПРОМПРОЕКТ Мастерская №6

Инв.№ подл. | Подп. и дата | Взам.инв.№ | Инв.№ дубл. | Подп. и дата

Формат А4

Серия 01.036-5 Выпуск 1

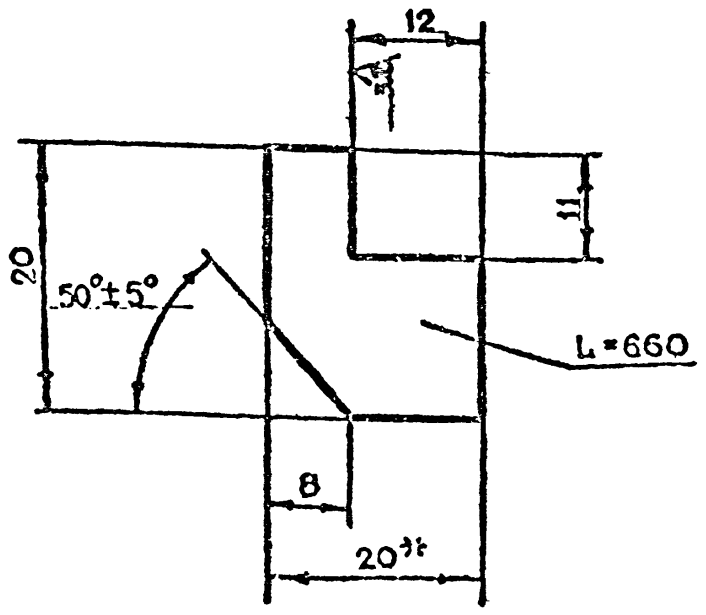

1.*Размер для справок

2. $t_2 \pm \frac{t_2}{2}$

Изм.	Лист	N докум.	Подп.	Дата	УЗ-3.02.003	
Разраб.	Маркова				Упор	Лит. / Масса 1.7 / Масштаб 2:1
Пров.	Ухорская					Лист / Листов 1
Гл.инж.пр.	Ухорская					
Н.контр.	Ухорская				Лист б-пн-20 ГОСТ 19903-74 / Ст3сп ГОСТ 14637-79	Главпу Мосгорисполкома МОСПРОМПРОЕКТ Мастерская №6

Инв.№ подл. | Подп. и дата | Взам.инв.№ | Инв.№ дубл. | Подп. и дата

Формат А4

УЗ-3.00.002

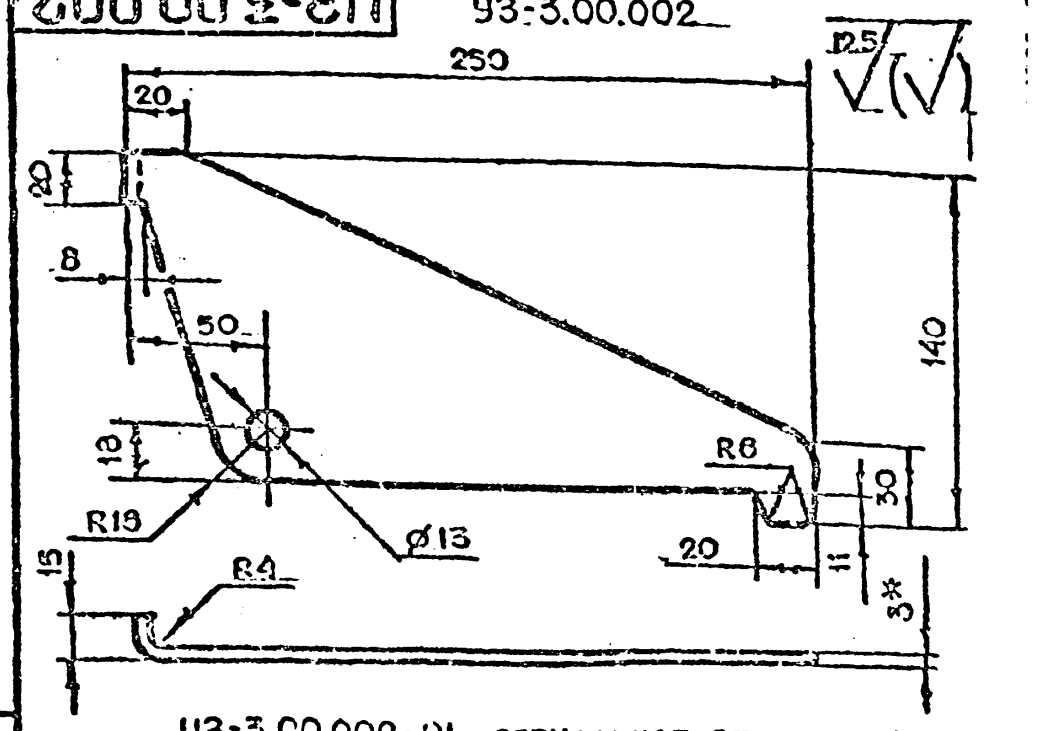

УЗ-3.00.002-01 - зеркальное отражение

М 1:5.

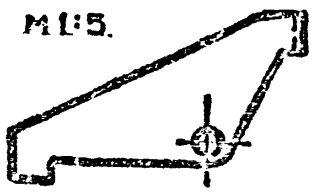

Остальное - см. УЗ-3.00.002

1.*Размер для справок

2. $t_2 + t_{2,} - t_{2,} \pm \frac{t_2}{2}$

3. Развернутая длина L = 264 мм

Изм.	Лист	N докум.	Подп.	Дата	УЗ-3.00.002	
Разраб.	Маркова				Прижим	Лит. / Масса 0.35 / Масштаб 1:2
Пров.	Ухорская					Лист / Листов 1
Гл.инж.пр.	Ухорская					
Н.контр.	Ухорская					
Гл.констр.	Григорьев				Лист б-пн-30 ГОСТ 19903-74 / 3-IV-Ст3сп ГОСТ 16523-70	Главпу Мосгорисполкома МОСПРОМПРОЕКТ Мастерская №6
Гл.спец.	Пчельников					
Материал	Грибков					

Инв.№ подл. | Подп. и дата | Взам.инв.№ | Инв.№ дубл. | Подп. и дата

Копировал

Формат А4

У3-3.01.006

12.5 √(√)

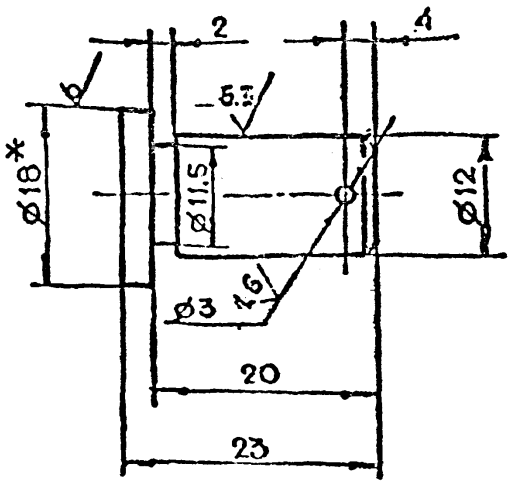

1. * Размер для справок
2. $+t_2, -t_2, \pm \frac{t_2}{2}$

					У3-3.01.006			
Изм.	Лист	N докум.	Подп.	Дата		Лит.	Масса	Масштаб
Разраб.		Маркова			Палец		0.01	2:1
Пров.		Ухорская				Лист	Листов 1	
Гл.инж.пр		Ухорская						
Н.контр.		Ухорская			Круг В-18 ГОСТ 2590-71 / Б-Ст3сп-II-ГОСТ 535-79	Главпу Мосгорисполкома МОСПРОМПРОЕКТ Мастерская №5		

Инв.N подл. | Подп. и дата | Взам.инв.N | Инв.N дубл. | Подп. и дата

Формат А4

Серия 01.036-5 Выпуск 1

У3-3.01.005

√(√)

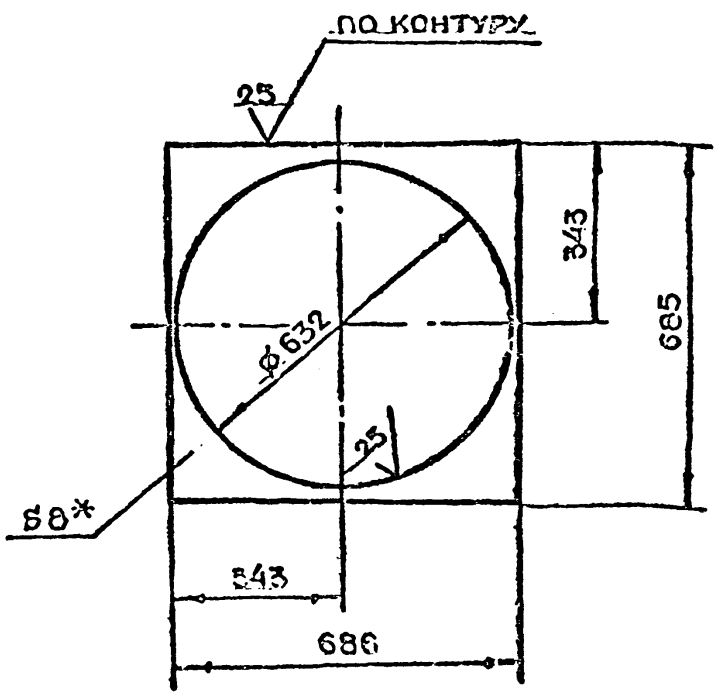

1. * Размер для справок
2. $+t_2, -t_2, \pm \frac{t_2}{2}$

					У3-3.01.005			
Изм.	Лист	N докум.	Подп.	Дата		Лит.	Масса	Масштаб
Разраб.		Маркова			Фланец нижний		9.4	1:1
Пров.		Ухорская				Лист	Листов 1	
Гл.инж.пр		Ухорская						
Н.контр.		Ухорская			Лист Б-ПН-8 ГОСТ 19903-74 / Ст3сп ГОСТ 14637-79	Главпу Мосгорисполкома МОСПРОМПРОЕКТ Мастерская №5		

Инв.N подл. | Подп. и дата | Взам.инв.N | Инв.N дубл. | Подп. и дата

У3-3.00.005

12.5 √(√)

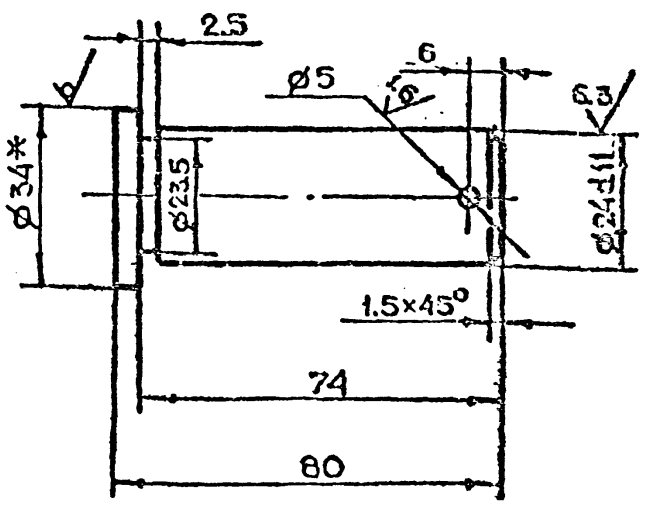

1. * Размер для справок:
2. $+t_2, -t_2, \pm \frac{t_2}{2}$

					У3-3.00.005			
Изм.	Лист	N докум.	Подп.	Дата		Лит.	Масса	Масштаб
Разраб.		Маркова			Палец левый		0.28	1:1
Пров.		Ухорская				Лист	Листов 1	
Гл.инж.пр		Ухорская						
Н.контр.		Ухорская			Круг В-34 ГОСТ 2590-71 / Б-Ст3сп-II-ГОСТ 535-79	Главпу Мосгорисполкома МОСПРОМПРОЕКТ Мастерская №5		
Гл.констр.		Григорьев						
Гл.спец.		Пчельников						
Нач.маст.		Грибков						

Инв.N подл. | Подп. и дата | Взам.инв.N | Инв.N дубл. | Подп. и дата

УЗ-3.01.004

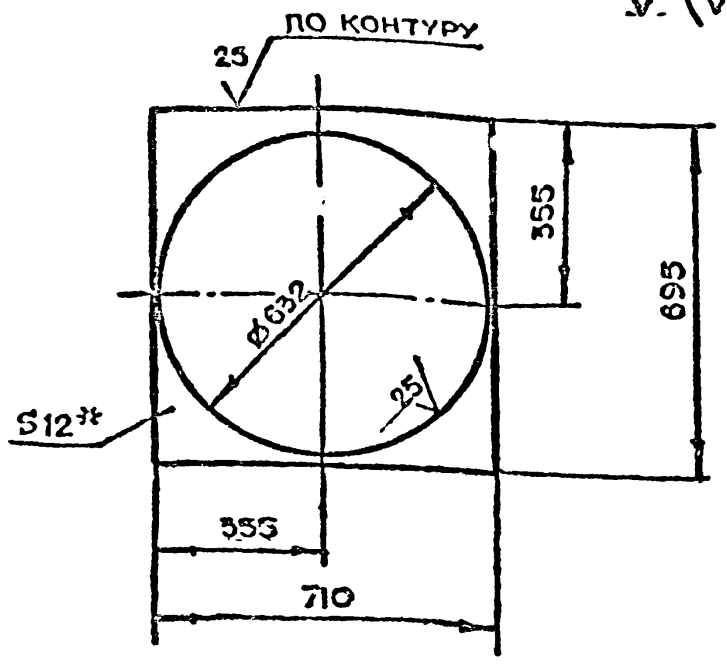

1* Размер для справок

$2 + t_2, - t_2, \pm \frac{t_2}{2}$

ИЗМ	ЛИСТ	N ДОКУМ.	ПОДП.	ДАТА	УЗ-3.01.004			
РАЗРАБ.		МАРКОВА			ФЛАНЕЦ ВЕРХНИЙ	ЛИТ.	МАССА	МАСШТАБ
ПРОВ.		УХОРСКАЯ					14.0	1:10
ГЛ.ИНЖ.ПР.		УХОРСКАЯ				ЛИСТ	ЛИСТОВ 1	
Н.КОНТР.		УХОРСКАЯ			Лист Б-ПН-12 ГОСТ 19903-74 Ст3сп ГОСТ 14637-79	ГЛАВАПУ Мосгорисполкома МОСПРОМПРОЕКТ МАСТЕРСКАЯ №6		

ФОРМАТ А4

УЗ-3.01.003

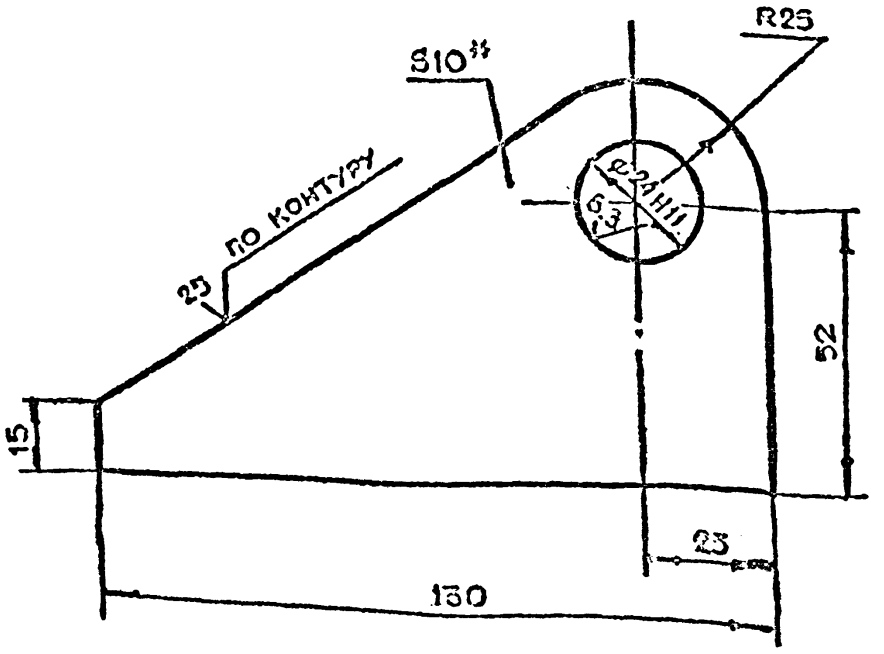

1* Размер для справок

$2 - t_2, \pm \frac{t_2}{2}$

ИЗМ	ЛИСТ	N ДОКУМ.	ПОДП.	ДАТА	УЗ-3.01.003			
РАЗРАБ.		МАРКОВА			УШКО	ЛИТ.	МАССА	МАСШТАБ
ПРОВ.		УХОРСКАЯ					0.58	1:1
ГЛ.ИНЖ.ПР.		УХОРСКАЯ				ЛИСТ	ЛИСТОВ 1	
Н.КОНТР.		УХОРСКАЯ			Лист Б-ПН-10 ГОСТ 19903-74 Ст3сп ГОСТ 14637-79	ГЛАВАПУ Мосгорисполкома МОСПРОМПРОЕКТ МАСТЕРСКАЯ №6		

ФОРМАТ А4

УЗ-3.01.001

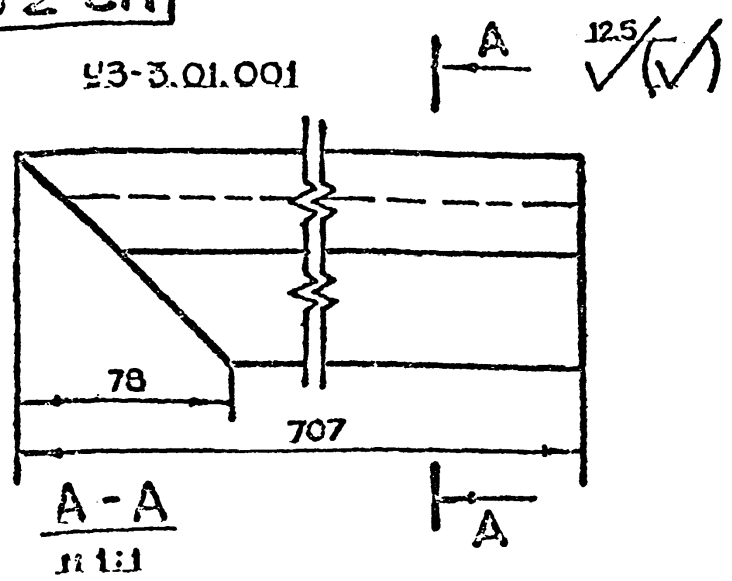

А-А

М 1:1

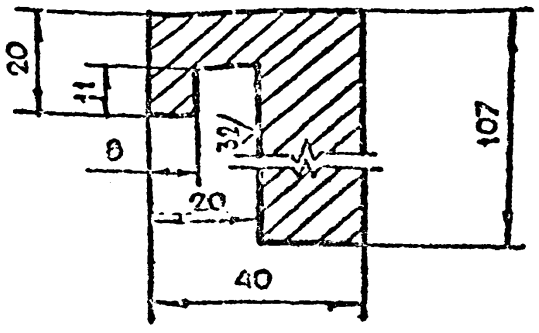

УЗ-3.01.001-01 - М 1:5

- ЗЕРКАЛЬНОЕ ОТРАЖЕНИЕ. ОСТАЛЬНОЕ - СМ. УЗ-3.01.001

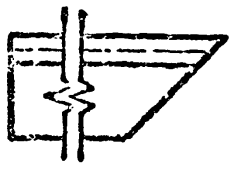

$-t_2, \pm \frac{t_2}{2}$

ИЗМ	ЛИСТ	N ДОКУМ.	ПОДП.	ДАТА	УЗ-3.01.001			
РАЗРАБ.		МАРКОВА			НАПРАВЛЯЮЩАЯ	ЛИТ.	МАССА	МАСШТАБ
ПРОВ.		УХОРСКАЯ					14.2	1:2
ГЛ.ИНЖ.ПР.		УХОРСКАЯ				ЛИСТ	ЛИСТОВ 1	
Н.КОНТР.		УХОРСКАЯ			Ст3сп ГОСТ 380-71	ГЛАВАПУ Мосгорисполкома МОСПРОМПРОЕКТ		

УЗ-3.01.002

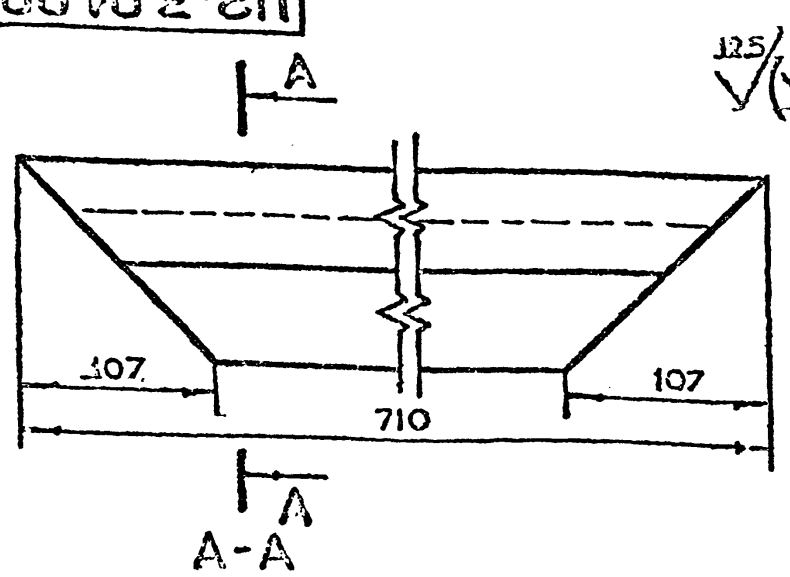

А-А

М 1:1

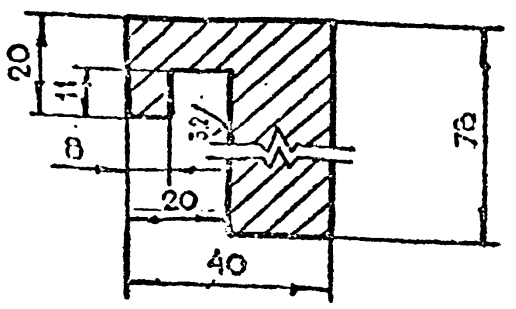

$-t_2, \pm \frac{t_2}{2}$

ИЗМ	ЛИСТ	N ДОКУМ.	ПОДП.	ДАТА	УЗ-3.01.002			
РАЗРАБ.		МАРКОВА			НАПРАВЛЯЮЩАЯ	ЛИТ.	МАССА	МАСШТАБ
ПРОВ.		УХОРСКАЯ					8.76	1:2
ГЛ.ИНЖ.ПР.		УХОРСКАЯ				ЛИСТ	ЛИСТОВ 1	
Н.КОНТР.		УХОРСКАЯ			Ст3сп ГОСТ 380-71	ГЛАВАПУ Мосгорисполкома МОСПРОМПРОЕКТ		
ГЛ.КОНСТР.		ГРИГОРЬЕВ						
ГЛ.СПЕЦ.		ПЧЕЛЬНИКОВ						

Серия 01.036-5 Выпуск 1

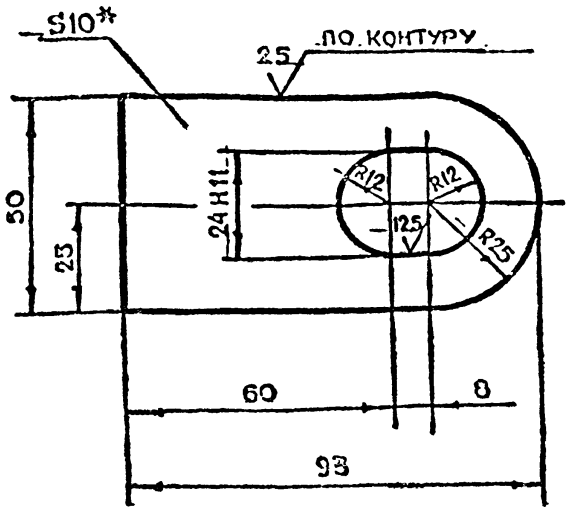

1. *Размер для справок
2. $-t_2, \pm \frac{t_2}{2}$

ИЗМ	ЛИСТ	N ДОКУМ.	ПОДП.	ДАТА	УЗ-3.02.002			
РАЗРАБ		МАРКОВА			ПОЛУПЕТЛЯ	ЛИТ.	МАССА 0.3	МАСШТАБ 1:1
ПРОВ.		УХОРСКАЯ				ЛИСТ	ЛИСТОВ 1	
ГЛ.ИНЖ.ПР.		УХОРСКАЯ						
Н.КОНТР.		УХОРСКАЯ						

Лист Б-ПН-10 ГОСТ 19903-74 Ст3сп ГОСТ 14637-79

ГЛАВАПУ Мосгорисполкома МОСПРОМПРОЕКТ МАСТЕРСКАЯ N6

ФОРМАТ А4

ИНВ.N ПОДЛ. | ПОДП.И ДАТА | ВЗАМ.ИНВ.N | ИНВ.N ДУБЛ. | ПОДП.И ДАТА

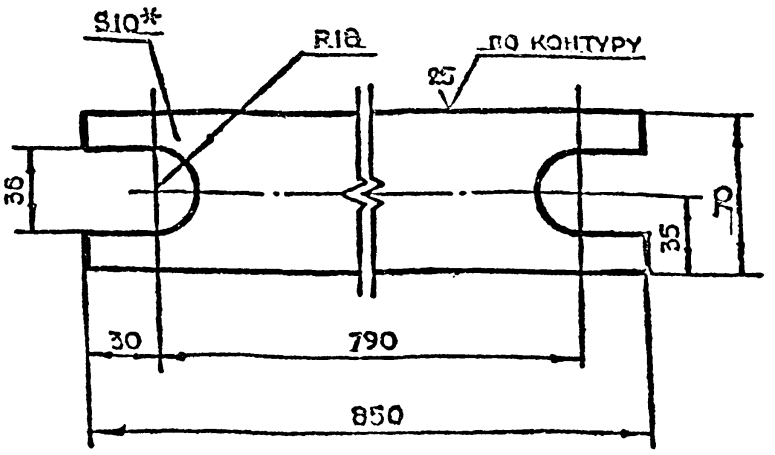

1. *Размер для справок
2. $-t_2, \pm \frac{t_2}{2}$

ИЗМ	ЛИСТ	N ДОКУМ.	ПОДП.	ДАТА	УЗ-3.02.001			
РАЗРАБ		МАРКОВА			НАКЛАДКА	ЛИТ.	МАССА 4.25	МАСШТАБ 1:1
ПРОВ.		УХОРСКАЯ				ЛИСТ	ЛИСТОВ 1	
ГЛ.ИНЖ.ПР.		УХОРСКАЯ						
Н.КОНТР.		УХОРСКАЯ						

Лист Б-ПН-10 ГОСТ 19903-74 Ст3сп ГОСТ 14637-79

ГЛАВАПУ Мосгорисполкома МОСПРОМПРОЕКТ МАСТЕРСКАЯ N6

ФОРМАТ А4

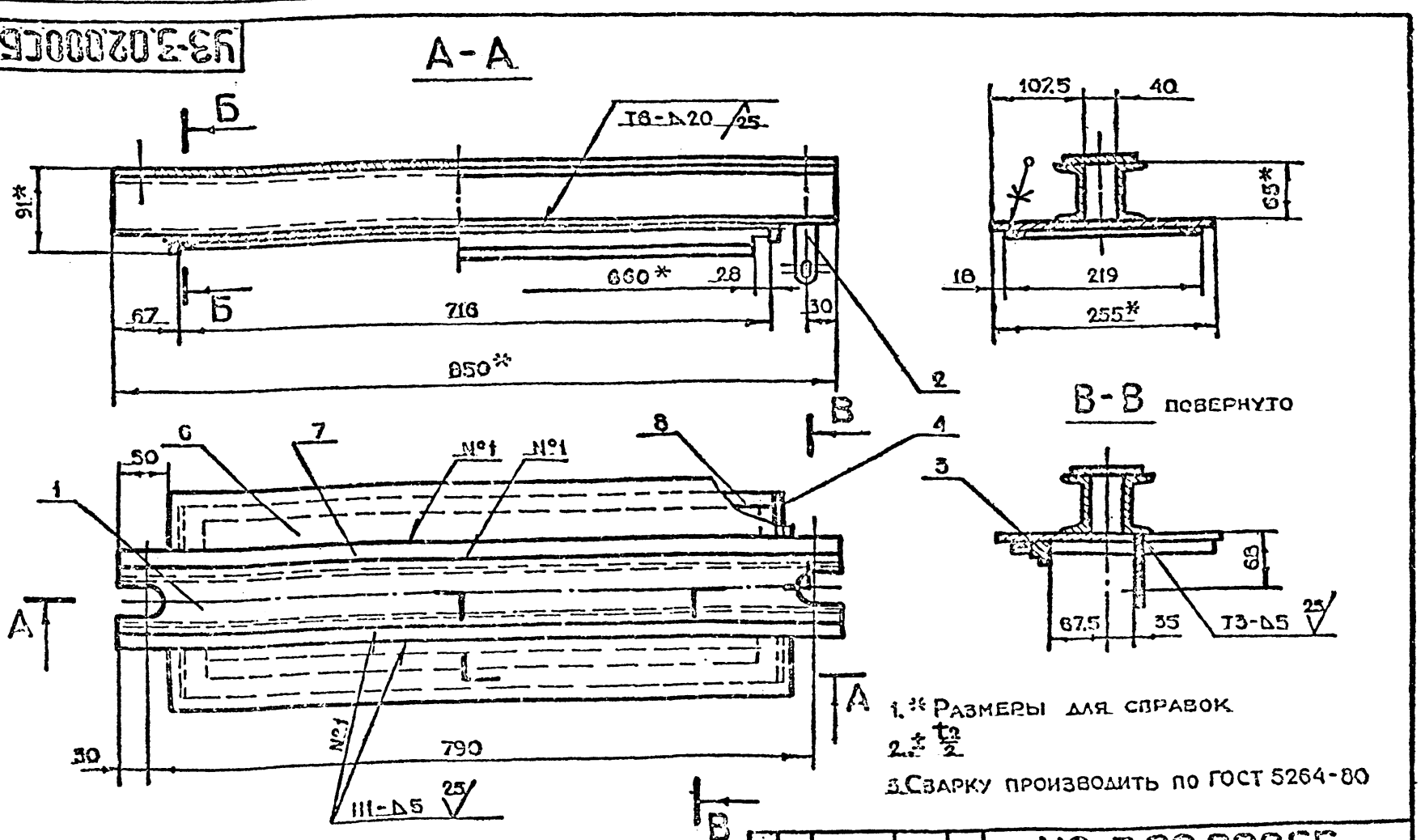

1. *Размеры для справок
2. $\pm \frac{t_2}{2}$
3. Сварку производить по ГОСТ 5264-80

ИЗМ	ЛИСТ	N ДОКУМ.	ПОДП.	ДАТА	УЗ-3.02.000СБ			
РАЗРАБ		МАРКОВА			КРЫШКА СБОРОЧНЫЙ ЧЕРТЕЖ	ЛИТ.	МАССА 30.0	МАСШТАБ 1:4
ПРОВ.		УХОРСКАЯ				ЛИСТ	ЛИСТОВ 1	
ГЛ.ИНЖ.ПР.		УХОРСКАЯ						
Н.КОНТР.		УХОРСКАЯ						
ГЛ.КОНСТР.		ГРИГОРЬЕВ						
ГЛ.СПЕЦ.		ПЧЕЛЬНИКОВ						
НАЧ.МАСТ.		ГРИЗКОВ						

ГЛАВАПУ Мосгорисполкома МОСПРОМПРОЕКТ МАСТЕРСКАЯ N6

КОПИРОВАЛ

ФОРМАТ А3

Серия 01.036-5 Выпуск 1

ИНВ.N ПОДЛ. | ПОДП.И ДАТА | ВЗАМ.ИНВ.N | ИНВ.N ДУБЛ. | ПОДП.И ДАТА

Содержание альбома

Обозначение	Наименование	
М3-2.00.000	Коробка М3-2	3
М3-2.01.000	Коробка	
М3-2.02.000	Крышка	
М3-2.03.000	Гайка прижимная	
М3-2.00.000СБ	Коробка М3-2	4
	Сборочный чертеж	
М3-2.00.002	Прижим	5
М3-2.02.001	Упор	
М3-2.00.005	Палец	
М3-2.01.007	Палец	
М3-2.01.000СБ	Коробка	6
	Сборочный чертеж	
М3-2.01.001	Лист	7
М3-2.01.002	Направляющая	
М3-2.01.003	Направляющая	
М3-2.01.004	Лист	
М3-2.01.005	Лист	8
М3-2.01.006	Ушко	
М3-2.00.001	Рамка	
М3-2.00.003	Болт откидной	
М3-2.02.000СБ	Крышка	9
	Сборочный чертеж	
М3-2.02.002	Пластина	
М3-2.02.003	Ушко	
М3-2.03.000СБ	Гайка прижимная	10
	Сборочный чертеж	
М3-2.03.001	Гайка	
М3-2.03.002	Ручка	
М3-2.00.004	Палец	

Формат	Зона	Поз.	Обозначение	Наименование	Кол.	Примечание
				Документация		
А4			МЗ-2.03.000СБ	Сборочный чертеж		
				Детали		
А4	-	1	МЗ-2.03.001	Гайка	1	
А4	-	2	МЗ-2.03.002	Ручка	2	
				Стандартные изделия		
		3		Шайба Б8 ГОСТ 13439-68	1	

Изм.	Лист	N докум.	Подп.	Дата
Разраб.		Андреева		
Пров.		Ухорская		
Гл.инж.пр.		Ухорская		
Н.контр.		Ухорская		

МЗ-2.03.000

Гайка прижимная

Лит.	Лист	Листов
		1

Главалу Мосгорисполкома МОСПРОМПРОЕКТ Мастерская №6

Формат А4

Формат	Зона	Поз.	Обозначение	Наименование	Кол.	Примечание
				Документация		
А3			МЗ-2.02.000СБ	Сборочный чертеж		
				Детали		
А4	-	1	МЗ-2.02.001	Упор	1	
А4	-	2	МЗ-2.02.002	Пластина	2	
А4	-	3	МЗ-2.02.003	Ушко	1	
Б4	-	4	МЗ-2.02.004	Полоса. Лист Б-ПН-8 ГОСТ 19903-74 / Ст3сп ГОСТ 14637-79		
				(60×290) h14	1	1.1 кг.
Б4		5	МЗ-2.02.005	Крышка. Лист Б-ПН-8 ГОСТ 19903-74 / Ст3сп ГОСТ 14637-79		
				(150×390) h14	1	3.7 кг
Б4		6	МЗ-2.02.006	Полоса. Лист Б-ПН-5 ГОСТ 19903-74 / Ст3сп ГОСТ 14637-79		
				(10×140) h14	2	0.1 кг
				Материалы		
		7		Пластина I, лист ТНКШ-С-4 ГОСТ 7338-77		0.3 кг

Изм.	Лист	N докум.	Подп.	Дата
Разраб.		Андреева		
Пров.		Ухорская		
Гл.инж.пр.		Ухорская		
Н.контр.		Ухорская		

МЗ-2.02.000

Крышка

Лит.	Лист	Листов
		1

Главалу Мосгорисполкома МОСПРОМПРОЕКТ Мастерская №6

Формат А4

Серия 01.036-5 Выпуск 1

Формат	Зона	Поз.	Обозначение	Наименование	Кол.	Примечание
				Документация		
А2			МЗ-2.01.000СБ	Сборочный чертеж		
				Детали		
А4		1	МЗ-2.01.001	Лист	1	
А4		2	МЗ-2.01.002	Направляющая	1	
А4		3	МЗ-2.01.003	Направляющая	1	
			МЗ-2.01.003-01	Направляющая	1	
А4		4	МЗ-2.01.004	Лист	1	
А4		5	МЗ-2.01.005	Лист	2	
А4		6	МЗ-2.01.006	Ушко	4	
А4		7	МЗ-2.01.007	Палец	2	
Б4		8	МЗ-2.01.008	Полоса. Лист Б-ПН-20 ГОСТ 19903-74 / Ст3сп ГОСТ 14637-79		
				(57×208) h14	1	1.9 кг.
Б4		9	МЗ-2.01.009	Лист. Лист Б-ПН-8 ГОСТ 19903-74 / Ст3сп ГОСТ 14637-79		
				(85×341) h14	1	1.82 кг
Б4		10	МЗ-2.01.010	Полоса. Лист Б-ПН-8 ГОСТ 19903-74 / Ст3сп ГОСТ 14637-79		
				(12×85) h14	2	0.07 кг

Изм.	Лист	N докум.	Подп.	Дата
Разраб.		Андреева		
Пров.		Ухорская		
Гл.инж.пр.		Ухорская		
Н.контр.		Ухорская		

МЗ-2.01.000

Коробка

Лит.	Лист	Листов
		1

Главалу Мосгорисполкома МОСПРОМПРОЕКТ Мастерская №6

Формат А4

Формат	Зона	Поз.	Обозначение	Наименование	Кол.	Примечание
				Документация		
А2			МЗ-2.00.000СБ	Сборочный чертеж		
				Сборочные единицы		
А4		1	МЗ-2.01.000	Коробка	1	
А4		2	МЗ-2.02.000	Крышка	1	
А4		3	МЗ-2.03.000	Гайка прижимная	2	
				Детали		
А4		4	МЗ-2.00.001	Рамка	1	
А4		5	МЗ-2.00.002	Прижим	1	
			МЗ-2.00.002-01	Прижим	1	
А4		6	МЗ-2.00.003	Болт откидной	2	
А4		7	МЗ-2.00.004	Палец	1	
А4		8	МЗ-2.00.005	Палец	1	
				Стандартные изделия		
		11		Винт В1.М10-6g×30.48.01 ГОСТ 17474-80	8	
		12		Гайка М10-7Н.5 ГОСТ 5915-70	10	
		13		Шайба 10.65Г.029 ГОСТ 6402-70	8	
		14		Шайба 10.02.01 ГОСТ 11371-78	4	
		15		Шайба 16.02.01 ГОСТ 11371-78	4	
				Шплинт ГОСТ 397-79		
		16		4×25-001	2	
		17		2×15-001	2	
				Материалы		
		18		Пластина I, лист ТНКШ-С-4 ГОСТ 7338-77		0.01 кг
				Прочие изделия		
		19		МЗС	1	Готовое изделие

Изм.	Лист	N докум.	Подп.	Дата
Разраб.		Андреева		
Пров.		Ухорская		
Гл.инж.пр.		Ухорская		
Н.контр.		Ухорская		

МЗ-2.00.000

Коробка МЗ-2

Лит.	Лист	Листов
		1

Главалу Мосгорисполкома МОСПРОМПРОЕКТ Мастерская №6

Копировал

Формат А4

МЗ-2.00.000СБ

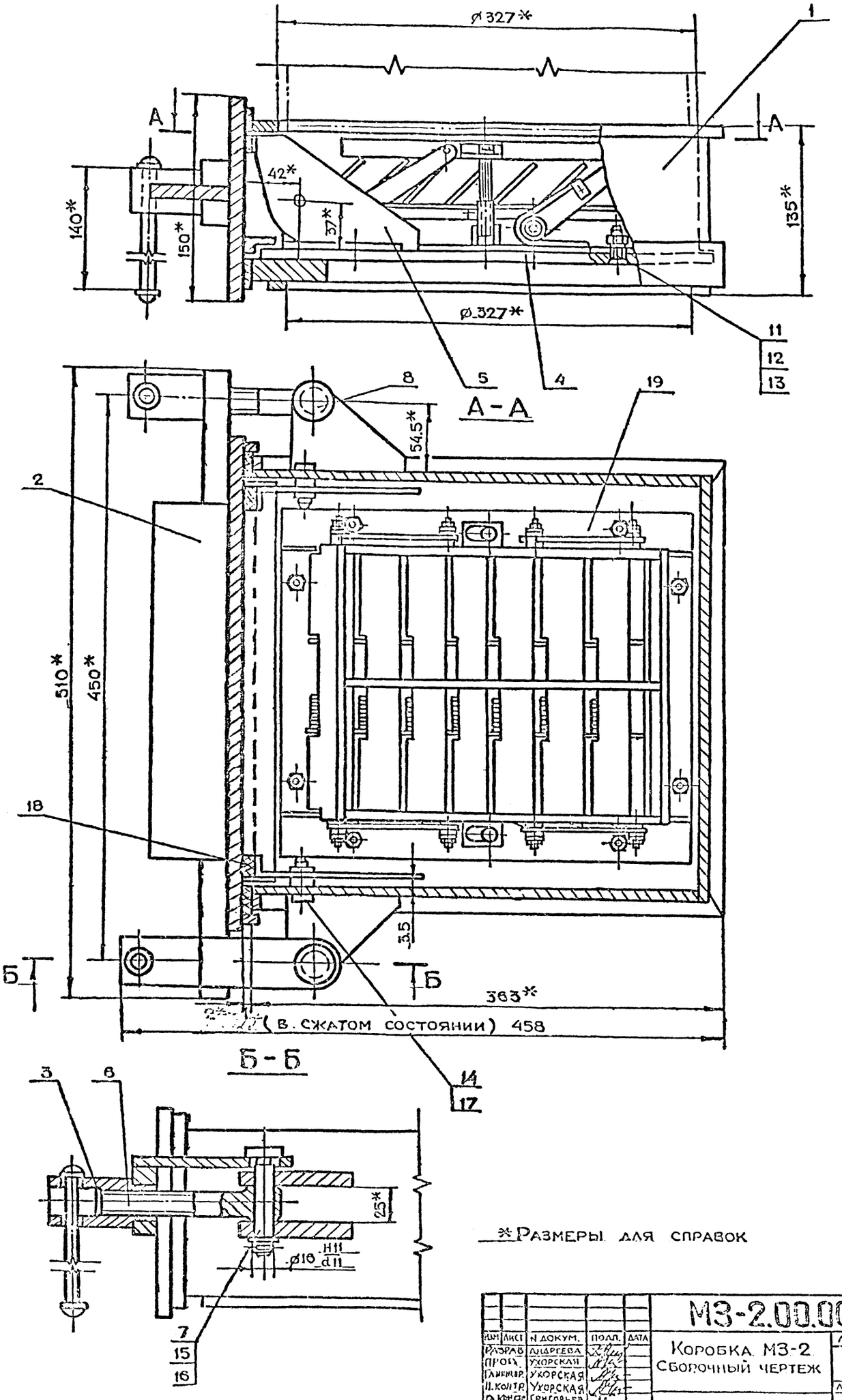

*Размеры для справок

					МЗ-2.00.000СБ			
Изм	Лист	N докум.	Подп.	Дата	Коробка МЗ-2 Сборочный чертеж	Лит.	Масса	Масштаб
Разраб		Андреева					42,0	1:2
Пров.		Ухорская				Лист	Листов 1	
Гл.инженер.		Ухорская				Главмосгорисполкома Мосгорпромпроект Мастерская №6		
Н.контр.		Ухорская						
Гл.конст.		Григорьев						
Гл.спец.		Пчельников						
Нач.маст.		Грибков						

Копировал [signature] Формат А2

М3-2.00.005

6.3

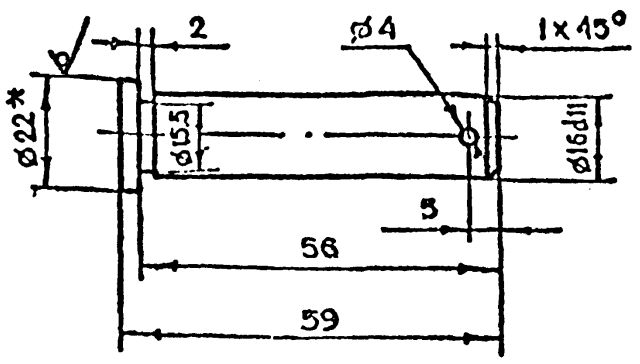

1. *Размер для справок
2. $-t_2, \pm \frac{t_2}{2}$

Изм	Лист	N докум.	Подп.	Дата	М3-2.00.005			
Разраб		Андреева			Палец	Лит.	Масса	Масштаб
Пров		Ухорская					0.1	1:1
Гл.инж.пр		Ухорская				Лист	Листов 1	
Н.контр.		Ухорская			Круг В-22 ГОСТ 2590-71 / БСт3сп-II-ПТ535-79	ГлавАПУ Мосгорисполкома МОСПРОМПРОЕКТ Мастерская №6		

Инв.N подл. | Подп. и дата | Взам.инв.N | Инв.N дубл. | Подп. и дата

Формат А4

М3-2.01.007

6.3

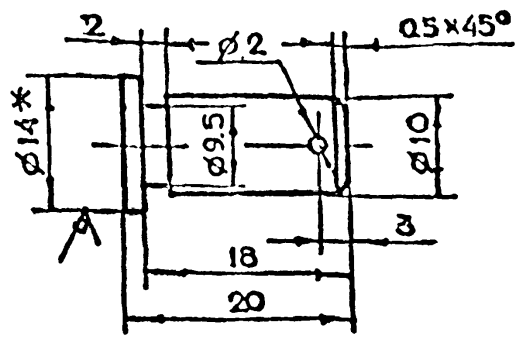

1. *Размер для справок
2. $-t_2, \pm \frac{t_2}{2}$

Изм	Лист	N докум.	Подп.	Дата	М3-2.01.007			
Разраб		Андреева			Палец	Лит.	Масса	Масштаб
Пров		Ухорская					0.02	2:1
Гл.инж.пр		Ухорская				Лист	Листов 1	
Н.контр.		Ухорская			Круг В-14 ГОСТ 2590-71 / БСт3сп-II-ПТ535-79	ГлавАПУ Мосгорисполкома МОСПРОМПРОЕКТ Мастерская №6		

Инв.N подл. | Подп. и дата | Взам.инв.N | Инв.N дубл. | Подп. и дата

Формат А4

Серия 01.035-5 Выпуск 1

М3-2.02.001

12.5

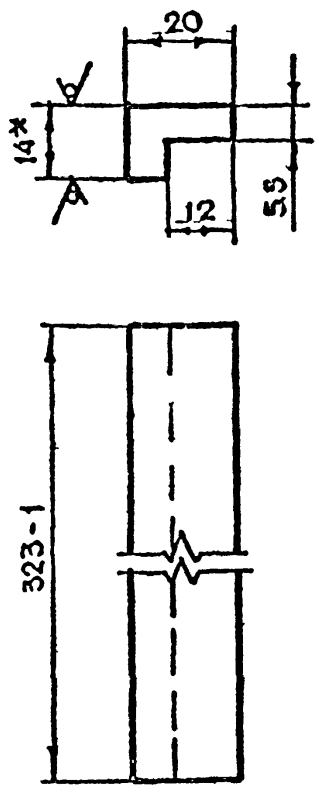

*Размер для справок

Изм	Лист	N докум.	Подп.	Дата	М3-2.02.001			
Разраб		Андреева			Упор	Лит.	Масса	Масштаб
Пров		Ухорская					0.53	1:1
Гл.инж.пр		Ухорская				Лист	Листов 1	
Н.контр.		Ухорская			Лист Б-ПН-14 ГОСТ 19903-74 / Ст3сп ГОСТ 14637-79	ГлавАПУ Мосгорисполкома МОСПРОМПРОЕКТ Мастерская №6		

Инв.N подл. | Подп. и дата | Взам.инв.N | Инв.N дубл. | Подп. и дата

Формат А4

М3-2.00.002

М3-2.00.002

12.5

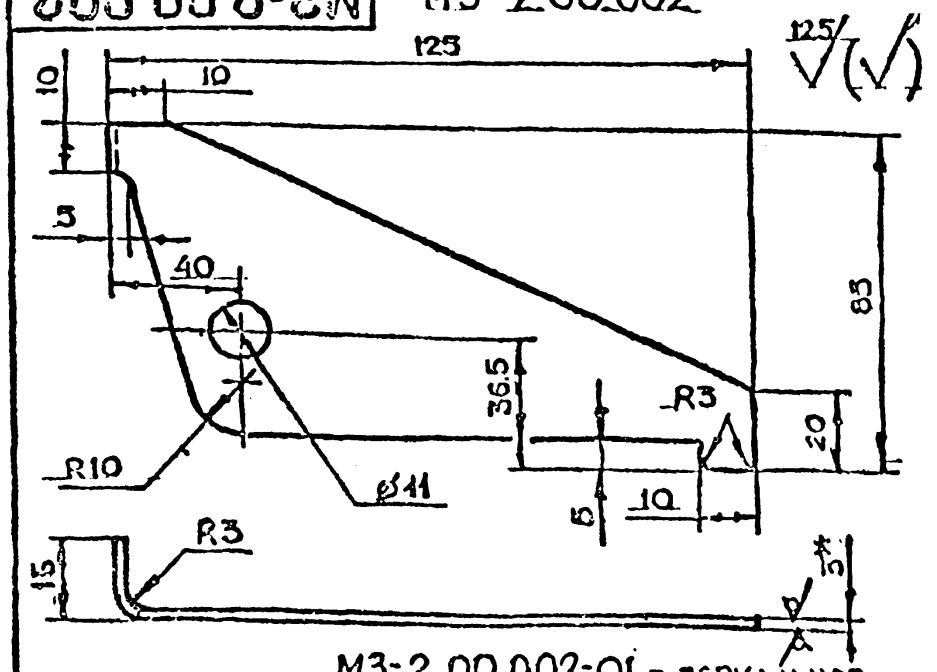

М3-2.00.002-01 - зеркальное отражение остальное - см. М3-2.00.002

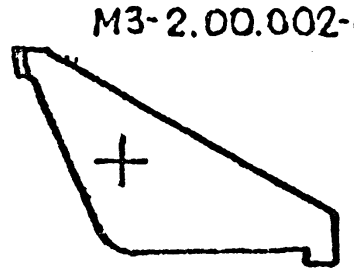

1. *Размер для справок
2. $+t_2. -t_2, \pm \frac{t_2}{2}$
3. Развернутая длина L=136 мм.

Изм	Лист	N докум.	Подп.	Дата	М3-2.00.002			
Разраб		Андреева			Прижим	Лит.	Масса	Масштаб
Пров		Ухорская					0.2	1:1
Гл.инж.пр		Ухорская				Лист	Листов 1	
Н.контр.		Ухорская			Лист Б-ПН-30 ГОСТ 19903-74 / 3-II-Ст3сп ГОСТ 16523-70	ГлавАПУ Мосгорисполкома МОСПРОМПРОЕКТ Мастерская №6		
Гл.констр.		Григорьев						
Гл.спец.		Пчельников						
Нач.маст.		Грибков						

Инв.N подл. | Подп. и дата | Взам.инв.N | Инв.N дубл. | Подп. и дата

Копировал | Формат А4

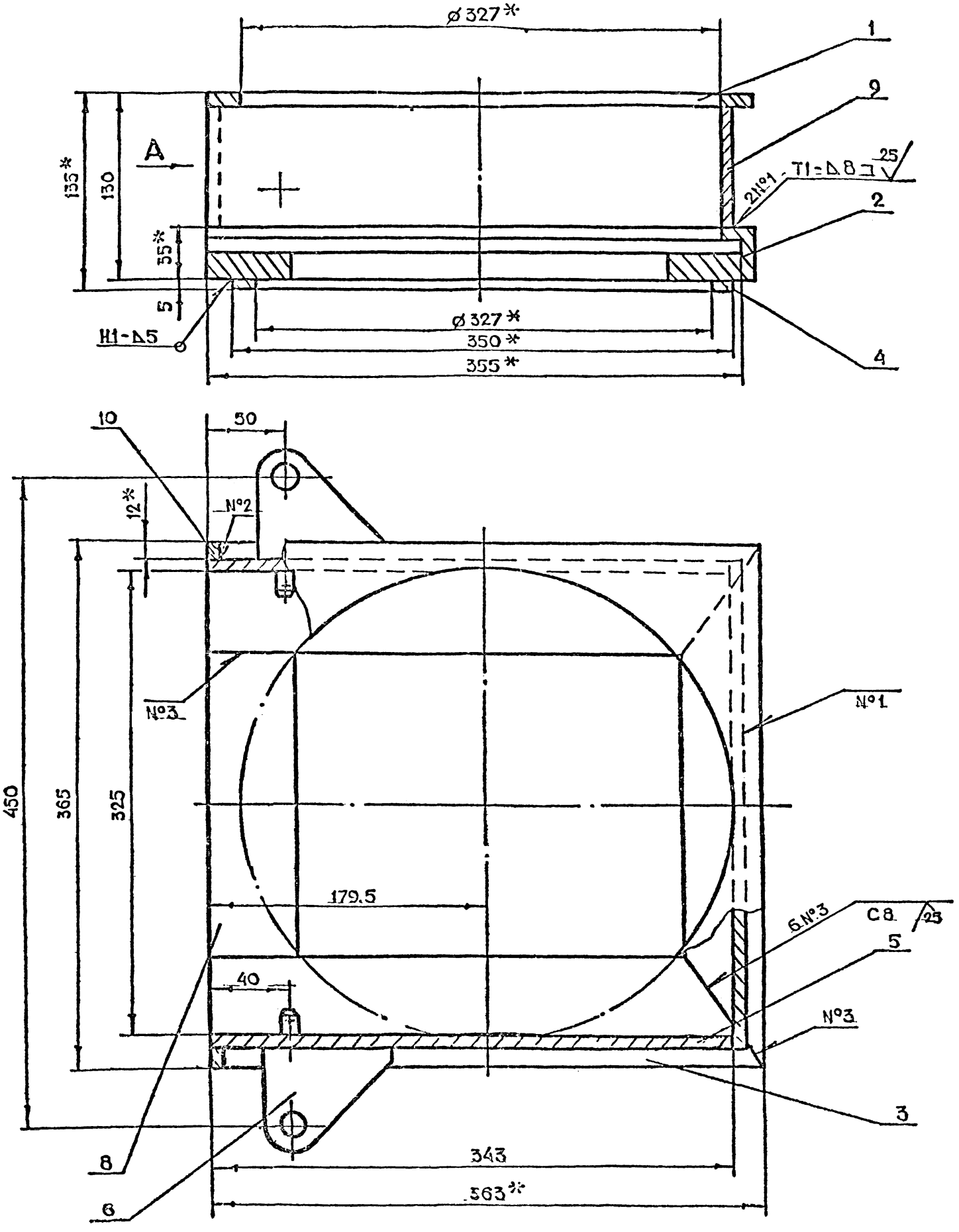

Вид А

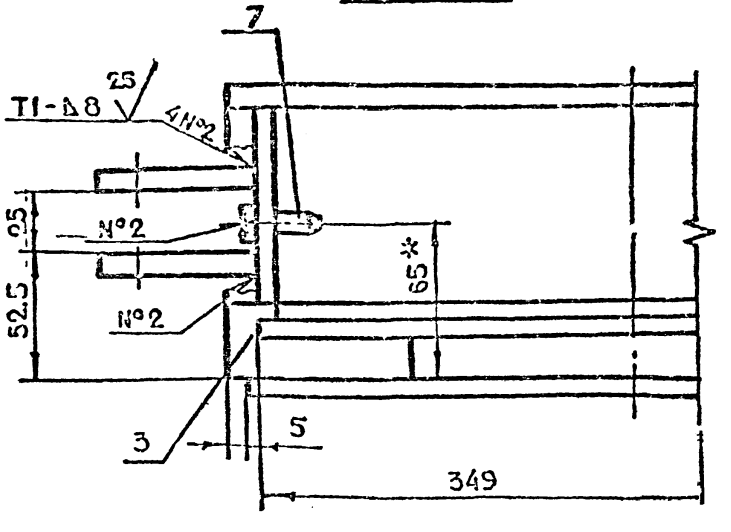

1.* Размеры для справок

2. $\pm \frac{t_2}{2}$

3. Сварку производить по ГОСТ 5264-80

					МЗ-2.01.000СБ			
ИЗМ	ЛИСТ	N ДОКУМ.	ПОДП.	ДАТА	Коробка Сборочный чертеж	ЛИТ.	МАССА	МАСШТАБ
РАЗРАБ		АНДРЕЕВА					26.8	1:2
ПРОВ.		УХОРСКАЯ				ЛИСТ	ЛИСТОВ 1	
ГЛ.ИНЖ.ПР.		УХОРСКАЯ				ГЛАВАПУ Мосгорисполкома МОСПРОМПРОЕКТ МАСТЕРСКАЯ №8		
Н.КОНТР.		УХОРСКАЯ						
ГЛ.КОНСТР.		ГРИГОРЬЕВ						
ГЛ.СПЕЦ.		ПЧЕЛЬНИКОВ						
НАЧ.МАСТ.		ГРИБКОВ						

КОПИРОВАЛ [illegible] ФОРМАТ А2

Серия 01.036-5 Выпуск 1

МЗ-2.01.000СБ

М3-2.01.004

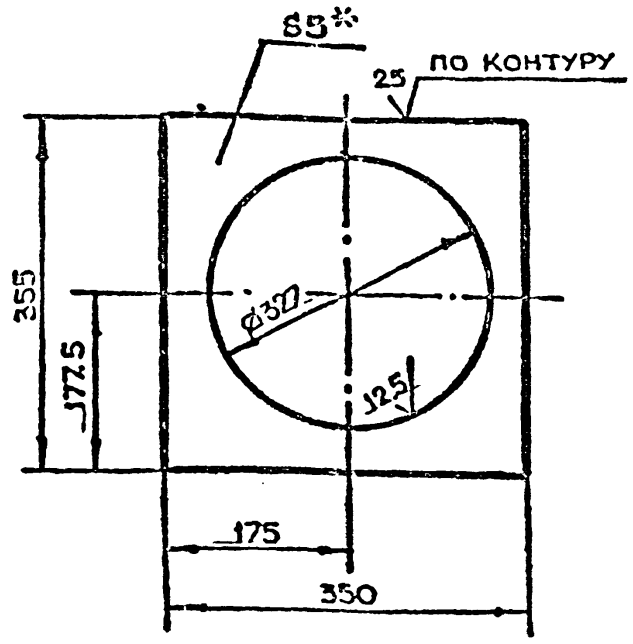

1* Размер для справок

$2.+t_{2,}-t_{2,}\pm\frac{t_2}{2}$

Изм.	Лист	N докум.	Подп.	Дата	М3-2.01.004			
Разраб.	Андреева			Лист	Лит.	Масса	Масштаб	
Пров.	Ухорская					2.9	1:1	
Гл.инж.пр	Ухорская				Лист	Листов 1		
Н.контр.	Ухорская			Лист Б-ПВ-5 ГОСТ 19903-74 Ст3сп ГОСТ 14637-79	Главалу Мосгорисполкома МОСПРОМПРОЕКТ мастерская №6			

Инв.N подл. | Подп. и дата | Взам.инв.N | Инв.N дубл. | Подп. и дата

Формат А4

М3-2.01.003

М3-2.01.003

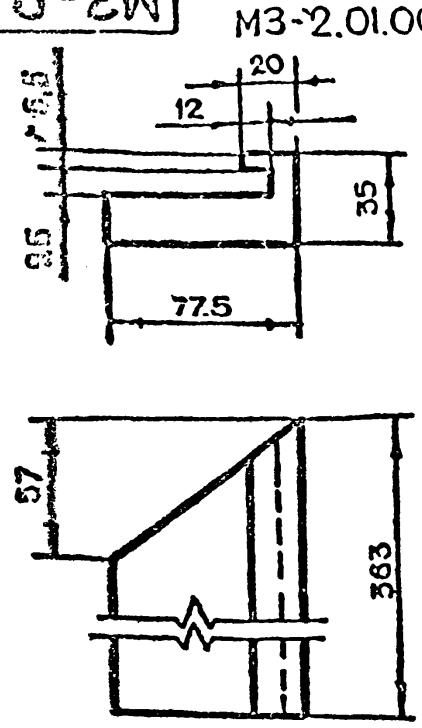

М3-2.01.003-01 - зеркальное отражение

Остальное - см. М3-2.01.003



$-t_{2,}\pm\frac{t_2}{2}$

Изм.	Лист	N докум.	Подп.	Дата	М3-2.01.003			
Разраб.	Андреева			Направляющая	Лит.	Масса	Масштаб	
Пров.	Ухорская					4.8	1:1	
Гл.инж.пр	Ухорская				Лист	Листов 1		
Н.контр.	Ухорская			Ст3сп ГОСТ 380-71	Главалу Мосгорисполкома МОСПРОМПРОЕКТ мастерская №6			

Инв.N подл. | Подп. и дата | Взам.инв.N | Инв.N дубл. | Подп. и дата

Формат А4

М3-2.01.002

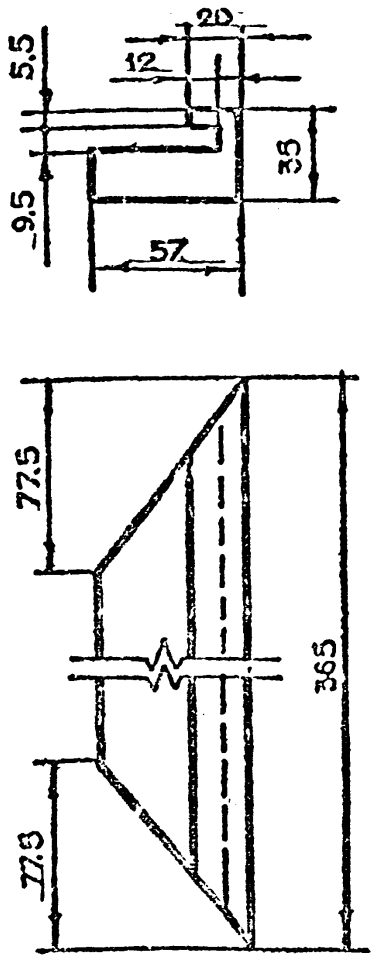

$-t_{2,}\pm\frac{t_2}{2}$

Изм.	Лист	N докум.	Подп.	Дата	М3-2.01.002			
Разраб.	Андреева			Направляющая	Лит.	Масса	Масштаб	
Пров.	Ухорская					2.9	1:1	
Гл.инж.пр	Ухорская				Лист	Листов 1		
Н.контр.	Ухорская			Ст3сп ГОСТ 380-71	Главалу Мосгорисполкома МОСПРОМПРОЕКТ мастерская №6			

Инв.N подл. | Подп. и дата | Взам.инв.N 1010 | Инв.N дубл. | Подп. и дата

Серия 01.036-5 Выпуск 1

Формат А4

М3-2.01.001

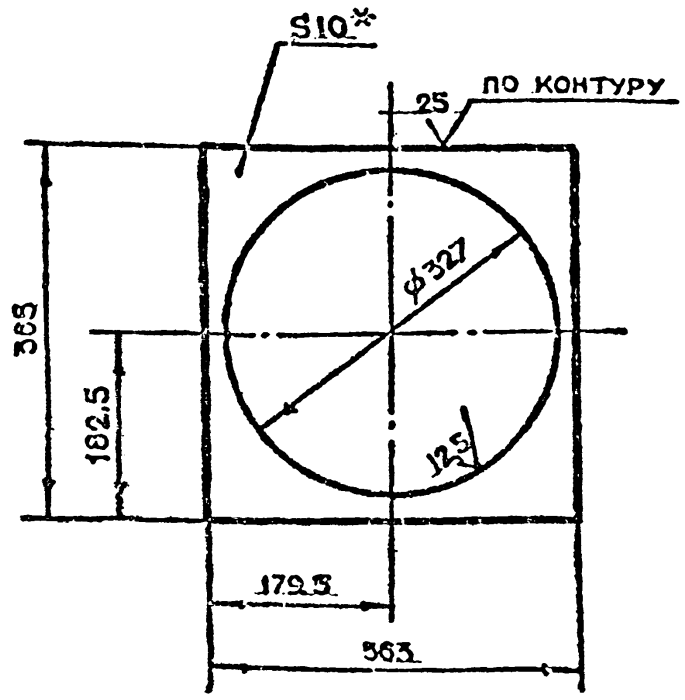

1* Размер для справок

$2.+t_{2,}-t_{2,}\pm\frac{t_2}{2}$

Изм.	Лист	N докум.	Подп.	Дата	М3-2.01.001			
Разраб.	Андреева			Лист	Лит.	Масса	Масштаб	
Пров.	Ухорская					4.3	1:5	
Гл.инж.пр	Ухорская				Лист	Листов 1		
Н.контр.	Ухорская			Лист Б-ПВ-10 ГОСТ 19903-74 Ст3сп ГОСТ 14637-79	Главалу Мосгорисполкома МОСПРОМПРОЕКТ мастерская №6			
Гл.инж.пр	Григорьев							
Гл.спец.	Пчельников							
Нач.маст.	Грибков							

Инв.N подл. | Подп. и дата | Взам.инв.N | Инв.N дубл. | Подп. и дата

Копировал [illegible] Формат А1

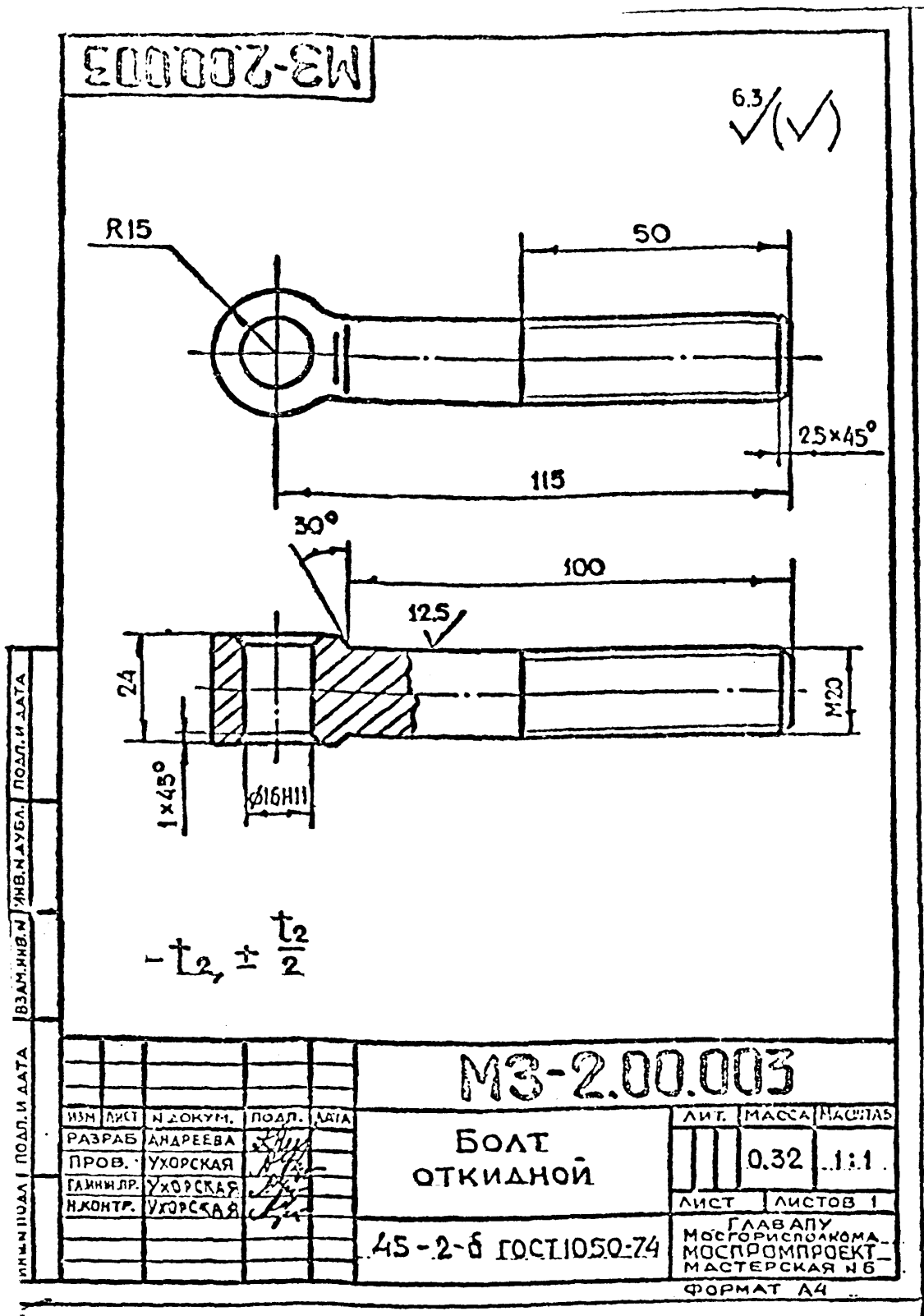

М3-2.00.003
6.3
R15
50
2.5×45°
115
30°
100
12.5
24
1×45°
Ø16Н11
М20
$-t_2, \pm \frac{t_2}{2}$
М3-2.00.003
Болт откидной
Лит. Масса 0.32 Масштаб 1:1
Лист Листов 1
45-2-б ГОСТ 1050-74
Главапу Мосгорисполкома Моспромпроект Мастерская № 6
Формат А4

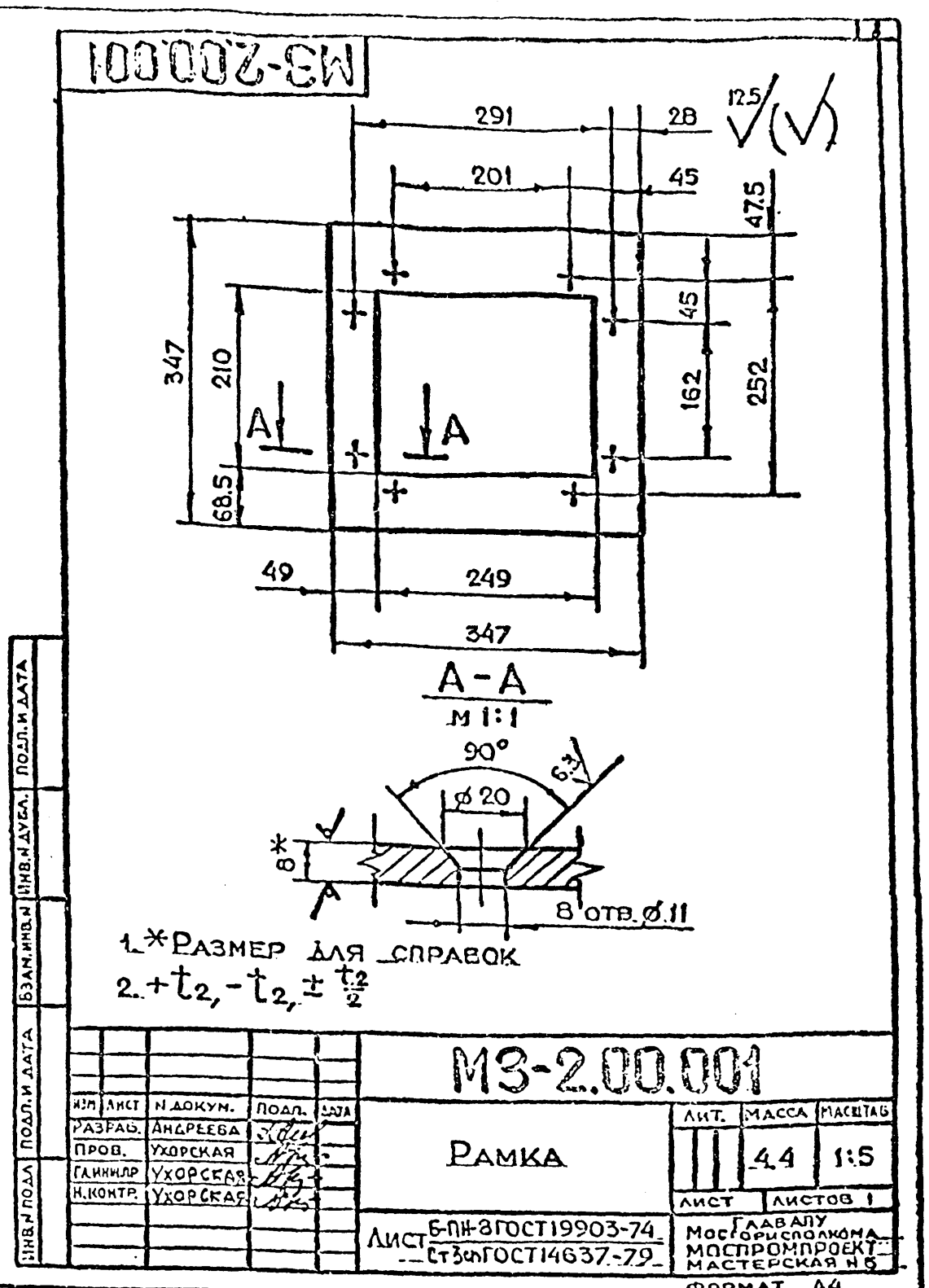

М3-2.00.001
12.5
291
28
201
45
47.5
347
210
45
162
252
68.5
49
249
347
А-А
М 1:1
90°
Ø 20
6.3
8*
8 отв. Ø11
1.* Размер для справок
2. $+t_2, -t_2, \pm \frac{t_2}{2}$
М3-2.00.001
Рамка
Лит. Масса 4.4 Масштаб 1:5
Лист Листов 1
Лист Б-ПН-8 ГОСТ 19903-74 Ст3сп ГОСТ 14637-79
Главапу Мосгорисполкома Моспромпроект Мастерская № 6
Формат А4

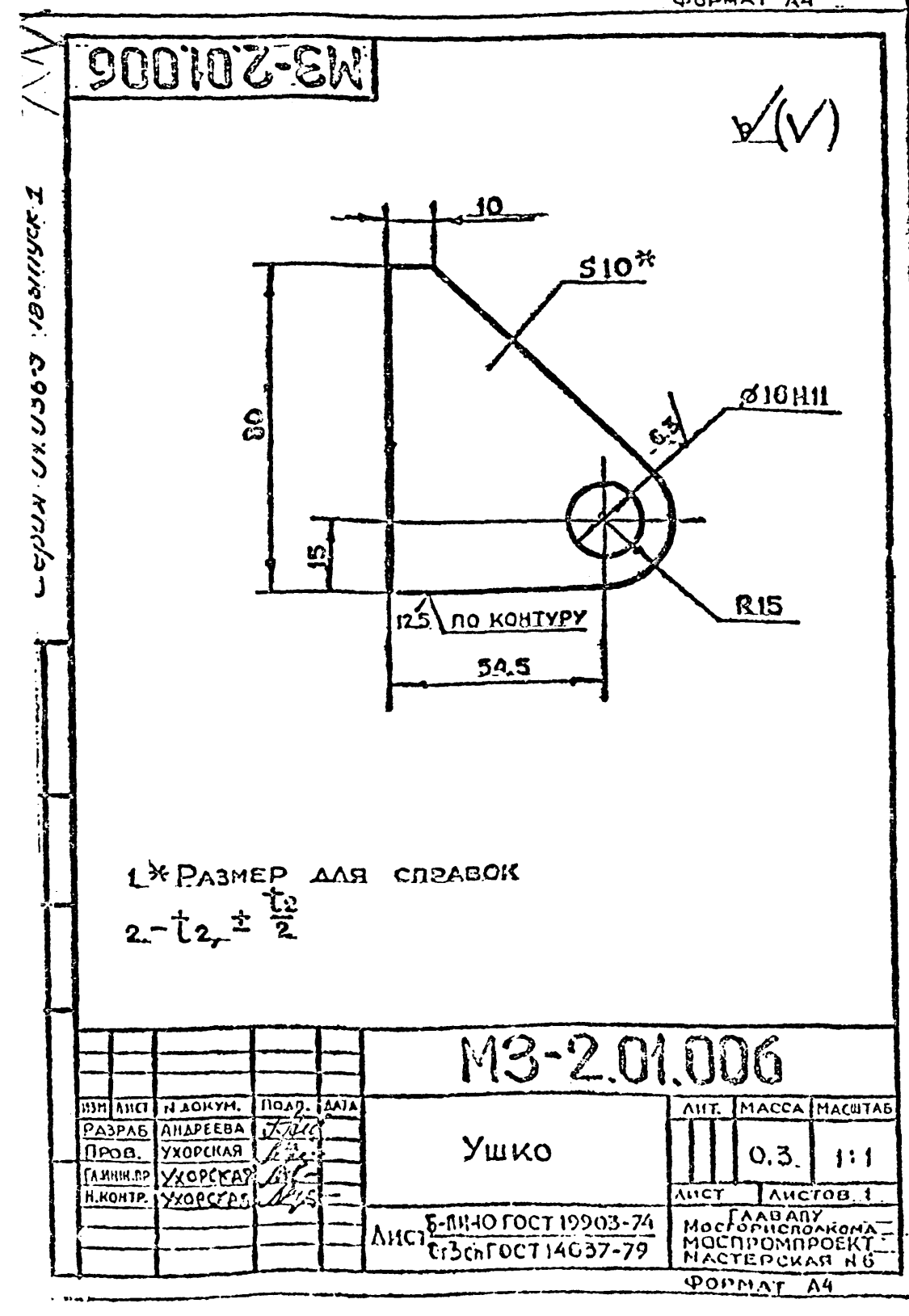

М3-2.01.006
10
S10*
Ø16Н11
6.3
80
15
12.5 по контуру
R15
54.5
1.* Размер для справок
2. $-t_2, \pm \frac{t_2}{2}$
М3-2.01.006
Ушко
Лит. Масса 0.3 Масштаб 1:1
Лист Листов 1
Лист Б-ПН-10 ГОСТ 19903-74 Ст3сп ГОСТ 14637-79
Главапу Мосгорисполкома Моспромпроект Мастерская № 6
Формат А4

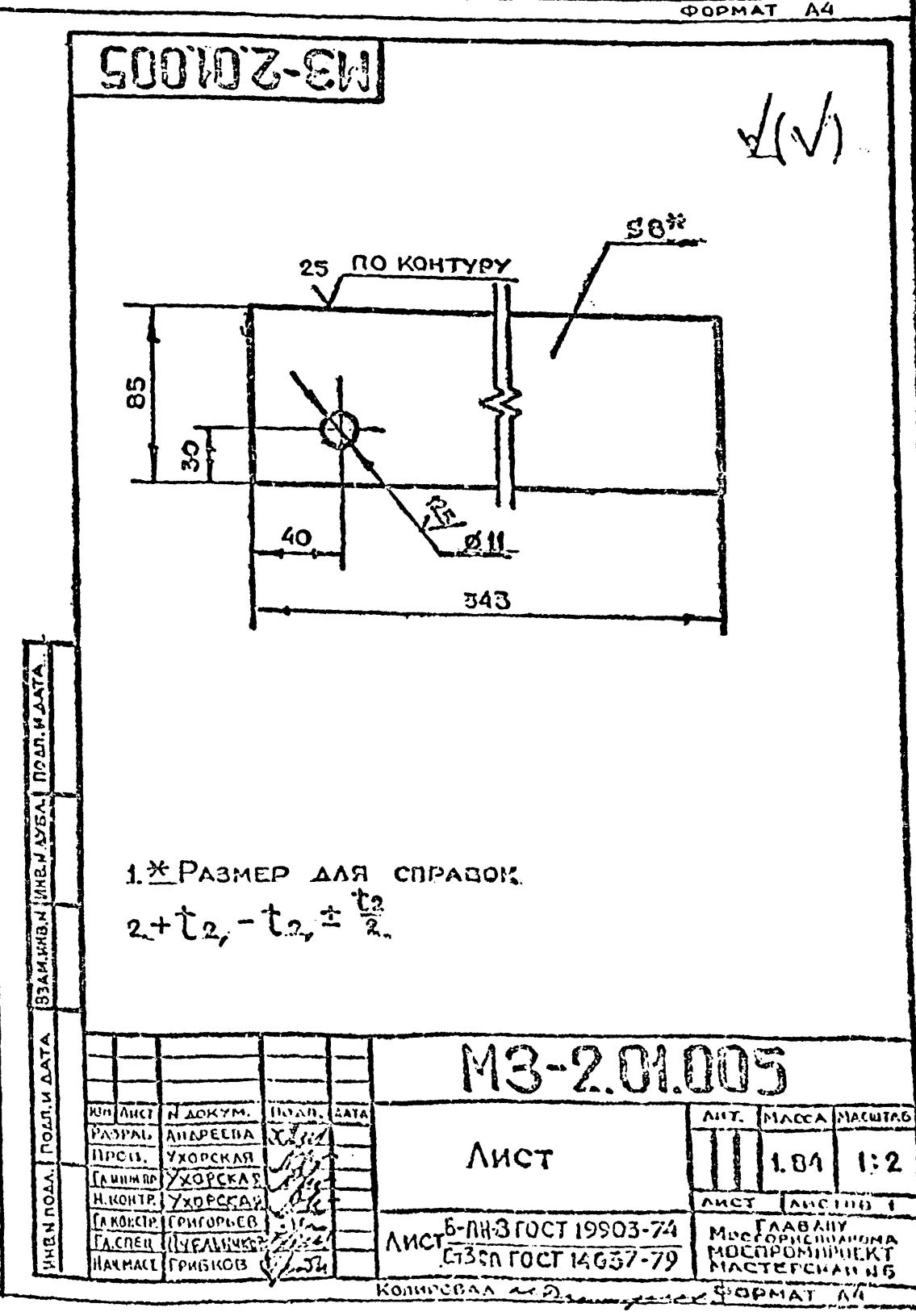

М3-2.01.005
25 по контуру
S8*
85
30
40
Ø11
343
1.* Размер для справок
2. $+t_2, -t_2, \pm \frac{t_2}{2}$
М3-2.01.005
Лист
Лит. Масса 1.84 Масштаб 1:2
Лист Листов 1
Лист Б-ПН-3 ГОСТ 19903-74 Ст3сп ГОСТ 14637-79
Главапу Мосгорисполкома Моспромпроект Мастерская № 6
Формат А4

М3-2.02.002

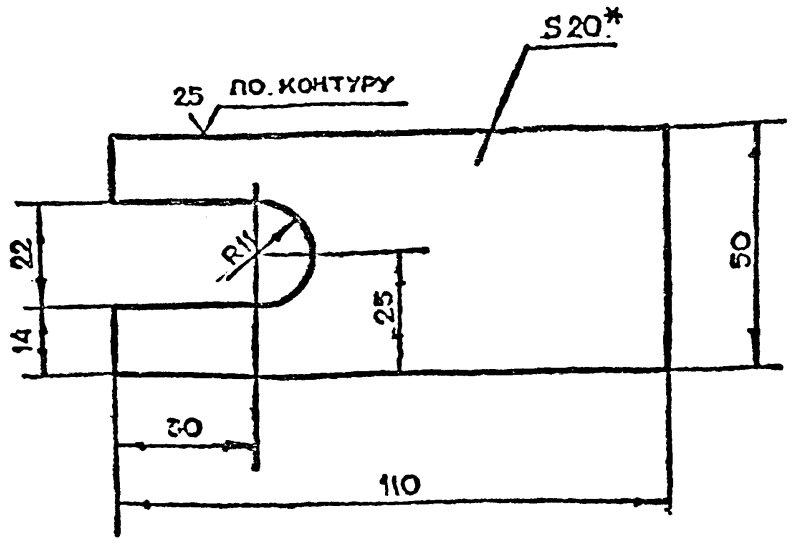

1.* Размер для справок

2. $+t_2, -t_2, \pm \frac{t_2}{2}$

Изм.	Лист	№ докум.	Подп.	Дата
Разраб.	Андреева			
Пров.	Ухорская			
Гл.инж.пр.	Ухорская			
Н.контр.	Ухорская			

М3-2.02.002

Пластина

Лит.	Масса	Масштаб
	0.85	1:1

Лист | Листов 1

Лист Б-ПН-20 ГОСТ 19903-74 / Ст3сп ГОСТ 14637-79

Главпу Мосгорисполкома МОСПРОМПРОЕКТ Мастерская №8

Формат А4

М3-2.02.003

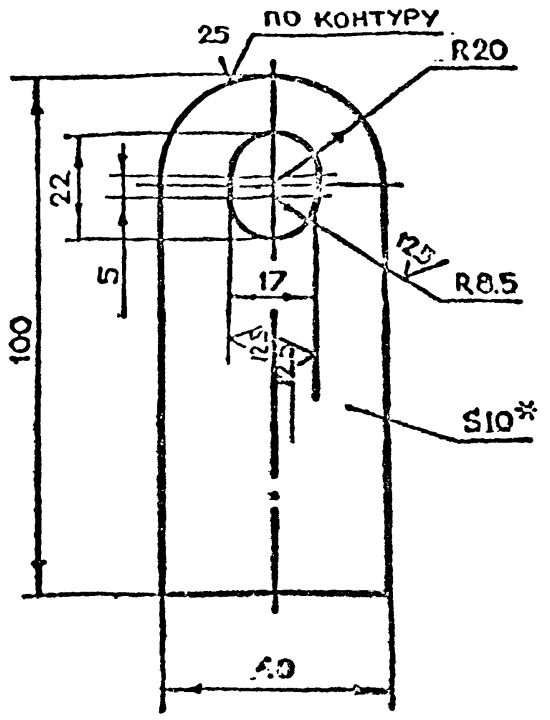

1.* Размер для справок

2. $+t_2, -t_2, \pm \frac{t_2}{2}$

Изм.	Лист	N докум.	Подп.	Дата
Разраб.	Андреева			
Пров.	Ухорская			
Гл.инж.пр.	Ухорская			
Н.контр.	Ухорская			

М3-2.02.003

Ушко

Лит.	Масса	Масштаб
	0.3	1:1

Лист | Листов 1

Лист Б-ПН-10 ГОСТ 19903-74 / Ст3сп ГОСТ 14637-79

Главпу Мосгорисполкома МОСПРОМПРОЕКТ Мастерская №8

Формат А4

М3-2.02.000СБ

Серия 01.036-5 Выпуск 1

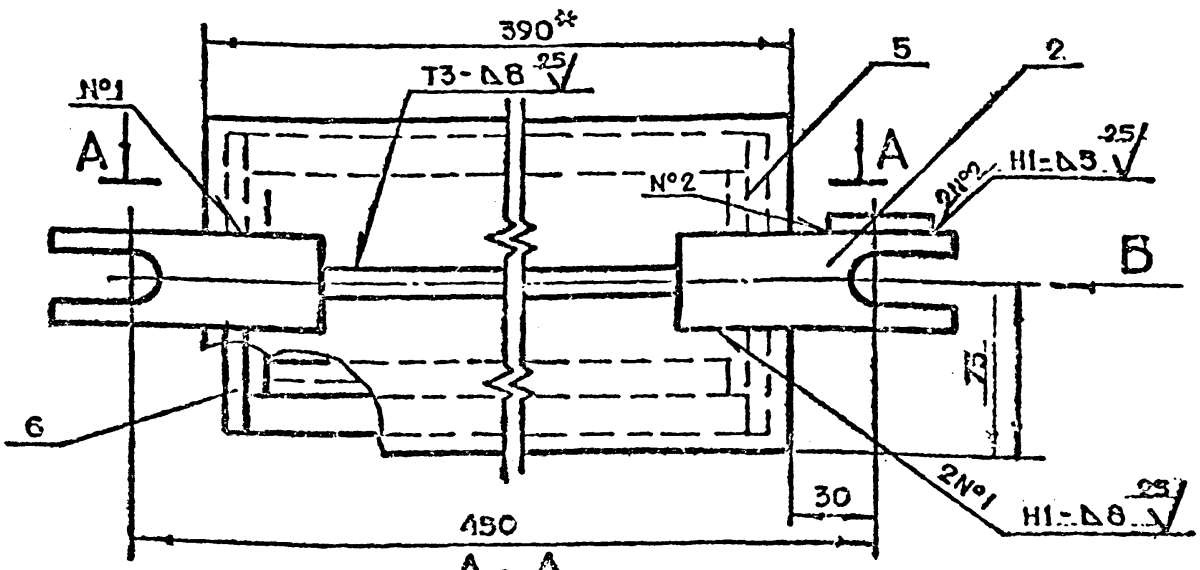

Вид Б

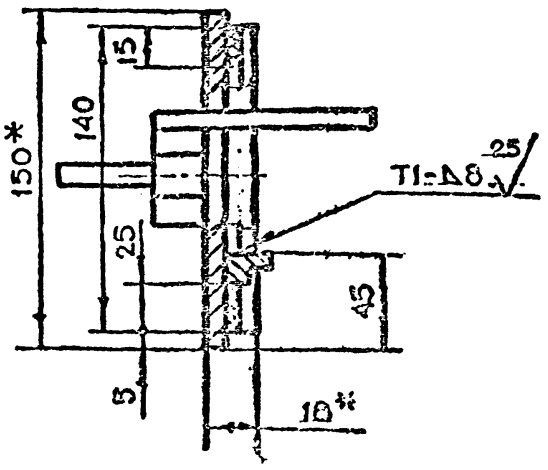

А-А

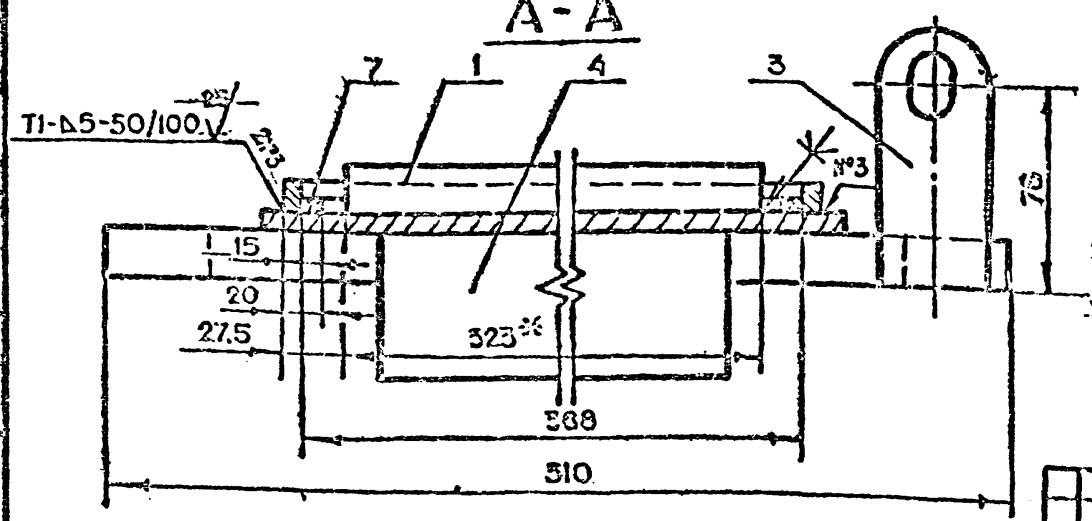

1.* Размеры для справок

2. $\pm \frac{t_3}{2}$

3. Сварку производить по ГОСТ 5264-80

Изм.	Лист	N докум.	Подп.	Дата
Разраб.	Андреева			
Пров.	Ухорская			
Гл.инж.пр.	Ухорская			
Н.контр.	Ухорская			
Гл.констр.	Григорьев			
Гл.спец.	Пчельников			
Нач.маст.	Грибков			

М3-2.02.000СБ

Крышка
Сборочный чертеж

Лит.	Масса	Масштаб
	8.0	1:2

Лист | Листов 1

Главпу Мосгорисполкома МОСПРОМПРОЕКТ Мастерская №6

Копировал | Формат А3

МЗ-2.00004

6.3

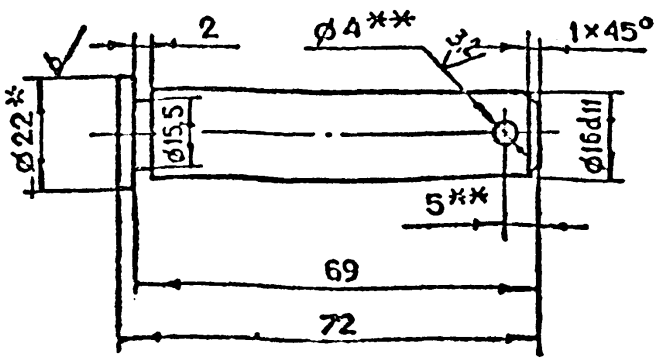

1. * Размер для справок
2. ** Обработать при сборке.
3. $+t_2 \quad -t_2 \quad \pm \frac{t_2}{2}$

Изм.	Лист	N докум.	Подп.	Дата
Разраб.		Андреева		
Пров.		Ухорская		
Гл.инж.пр.		Ухорская		
Н.контр.		Ухорская		

МЗ-2.00.004

Палец

Лит.	Масса	Масштаб
	0.12	1:1
Лист	Листов 1	

Круг В-22 ГОСТ 2590-71 / Ст3сп-II-ГОСТ 535-79

Главапу Мосгорисполкома МОСПРОМПРОЕКТ Мастерская №6

Формат А4

МЗ-2.03.002

12.5

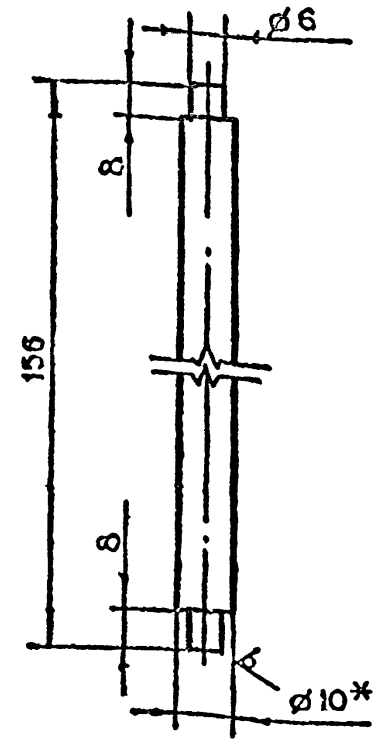

1. * Размер для справок
2. $-t_2 \pm \frac{t_2}{2}$

Изм.	Лист	N докум.	Подп.	Дата
Разраб.		Андреева		
Пров.		Ухорская		
Гл.инж.пр.		Ухорская		
Н.контр.		Ухорская		

МЗ-2.03.002

Ручка

Лит.	Масса	Масштаб
	0.09	1:1
Лист	Листов 1	

Круг В-10 ГОСТ 2590-71 / Ст3сп-II-ГОСТ 535-79

Главапу Мосгорисполкома МОСПРОМПРОЕКТ Мастерская №6

Формат А4

МЗ-2.03.001

12.5

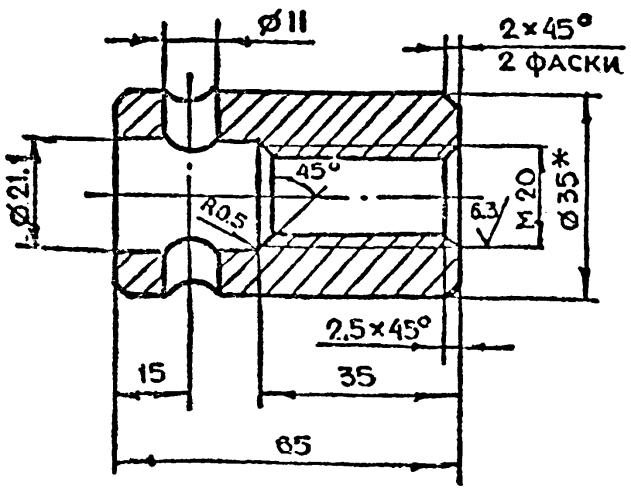

1. * Размер для справок
2. $+t_2 \quad -t_2 \quad \pm \frac{t_2}{2}$

Изм.	Лист	N докум.	Подп.	Дата
Разраб.		Андреева		
Пров.		Ухорская		
Гл.инж.пр.		Ухорская		
Н.контр.		Ухорская		

МЗ-2.03.001

Гайка

Лит.	Масса	Масштаб
	0.3	1:1
Лист	Листов 1	

Круг В-35 ГОСТ 2590-71 / Ст3сп-II-ГОСТ 535-79

Главапу Мосгорисполкома МОСПРОМПРОЕКТ Мастерская №6

Формат А4

МЗ-2.03.000СБ

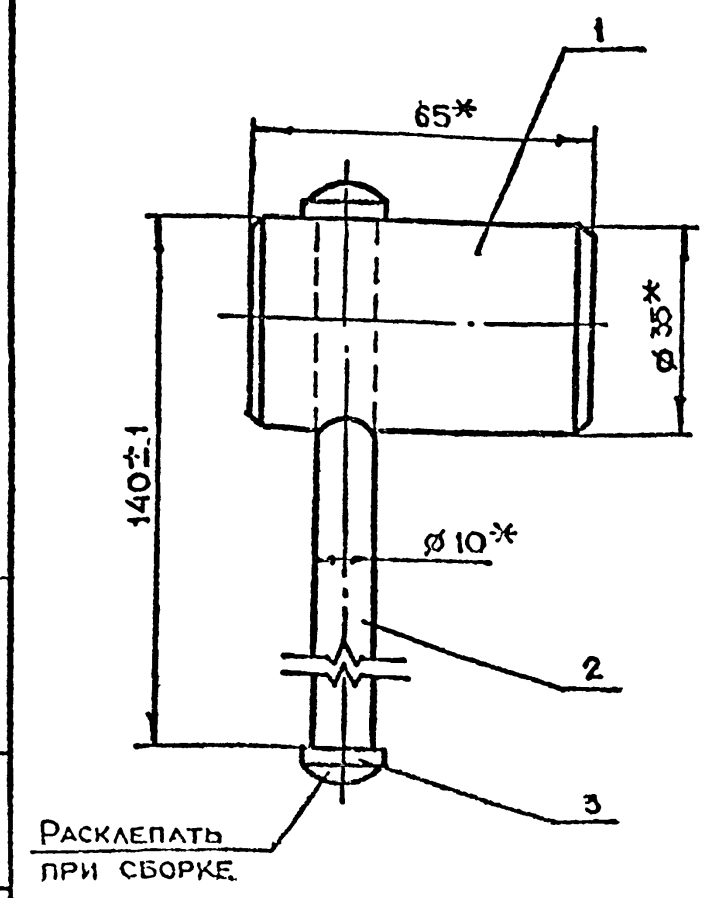

* Размеры для справок

Изм.	Лист	N докум.	Подп.	Дата
Разраб.		Андреева		
Пров.		Ухорская		
Гл.инж.пр.		Ухорская		
Н.контр.		Ухорская		
Гл.конструктор		Григорьев		
Гл.спец.		Пчельников		
Нач.маст.		Грибков		

МЗ-2.03.000СБ

Гайка прижимная
Сборочный чертеж

Лит.	Масса	Масштаб
	0.4	1:1
Лист	Листов 1	

Главапу Мосгорисполкома МОСПРОМПРОЕКТ Мастерская №6

Копировал

Формат А4

Серия 01.036-5 Выпуск 1

Инв.№ подл. | Подп. и дата | Взам.инв.№ | Инв.№ дубл. | Подп. и дата

Содержание альбома

Обозначение	Наименование	
ФМ.00.000	Коробка для	3
	фильтра ФЯР. Лист 1,2.	
ФМ.01.000	Коробка	
ФМ.01.000	Основание	
ФМ.00.000 СБ	Коробка для	4
	фильтра ФЯР	
	Сборочный чертеж	
ФМ.00.001	Болт откидной	5
ФМ.00.002	Палец	
ФМ.00.003	Болт откидной	
ФМ.00.004	Палец	
ФМ.01.000 СБ	Коробка	6
	Сборочный чертеж	
ФМ.01.001	Ушко	7
ФМ.01.002	Уголок	
ФМ.01.003	Уголок	
ФМ.01.101	Вилка	
ФМ.01.103	Уголок	8
ФМ.01.102	Уголок	
ФМ.01.100 СБ	Основание	
	Сборочный чертеж	
ФМ.02.000	Крышка	9
ФМ.02.001	Ручка	
ФМ.02.001-01	Ручка	
ФМ.02.002	Упор	
ФМ.03.003	Полоса	
ФМ.02.000 СБ	Крышка	10
	Сборочный чертеж	
ФМ.03.000 СБ	Рама прижимная	11
	Сборочный чертеж	
ФМ.03.002	Уголок	
ФМ.03.000	Рама прижимная	

Формат	Зона	Поз.	Обозначение	Наименование	Кол.	Примечание
				Документация		
А3			ФМ 01.100СБ	Сборочный чертеж		
				Детали		
А4		1	ФМ 01.101	Вилка	4	
А4		2	ФМ 01.102	Уголок	2	
А4		3	ФМ 01.103.	Уголок	2	

Изм.	Лист	№ докум.	Подп.	Дата
Разраб.		Маркова		
Пров.		Ухорская		
Т.инж.		Ухорская		
Н.контр.		Ухорская		

ФМ 01.100

Основание

Лит. | Лист | Листов 1

Глав АПУ Мосгорисполкома Мосгорпроект Мастерская № 6

Формат А4

Формат	Зона	Поз.	Обозначение	Наименование	Кол.	Примечание
				Документация		
А2			ФМ 01.000 СБ	Сборочный чертеж		
				Сборочные единицы		
А4		1	ФМ 01.100	Основание	1	
				Детали		
А4		2	ФМ 01.001	Ушко	15	
А4		3	ФМ 01.002	Уголок	2	
А4		4	ФМ 01.003	Уголок	2	
Б4		5	ФМ 01.004	Лист		
				Лист $\frac{Б\text{-}ПН\text{-}3\ ГОСТ\ 19903\text{-}74}{3\text{-}IV\ Ст3сп\ ГОСТ\ 16523\text{-}70}$		
				(510×540) h14	1	6,5кг
Б4		6	ФМ 01.005	(544×477) h14	2	12,2кг
Б4		7	ФМ 01.006	(510×477) h14	2	11,16кг

Изм.	Лист	№ докум.	Подп.	Дата
Разраб.		Маркова		
Пров.		Ухорская		
Т.инж.		Ухорская		
Н.контр.		Ухорская		

ФМ 01.000

Коробка

Лит. | Лист | Листов 1

Глав АПУ Мосгорисполкома Мосгорпроект Мастерская № 6

Формат А4

Серия 01.036-5 Выпуск 1

Формат	Зона	Поз.	Обозначение	Наименование	Кол.	Примечание
				Шплинт ГОСТ 397-79		
		15		1,5×10.2.019	4	
		16		2,0×15.2.019	8	
				Материалы		
		17		Резина губчатая		
				ТУ38-105.867-75		
				(10×20) h14	2,0 п.м	0,3кг
		18		Войлок ППРВ		
				ГОСТ 6308-71	2,2 п.м	0,2кг
				50 h14		

Изм.	Лист	№ докум.	Подп.	Дата

ФМ 00.000

Лист 2

Формат А4

Формат	Зона	Поз.	Обозначение	Наименование	Кол.	Примечание
				Документация		
А2			ФМ.00.000СБ	Сборочный чертеж		
				Сборочные единицы		
А4		1	ФМ.01.000	Коробка	1	
А4		2	ФМ.02.000	Крышка	1	
А4		3	ФМ.03.000	Рама	1	
				Детали		
А4		4	ФМ.00.001	Болт откидной	8	
А4		5	ФМ.00.002	Палец	8	
А4		6	ФМ.00.003	Болт откидной	4	
А4		7	ФМ.00.004	Палец	4	
Б4		8	ФМ.00.005	Прокладка		
				Пластина I		
				ТМКЩ-С-3		
				(10×546) h14	2	0,15кг
Б4		9	ФМ.00.006	(10×566) h14	2	0,15кг
Б4		10	ФМ.00.007	(40×475) h14	4	0,3кг
				Стандартные изделия		
				Гайка ГОСТ 3032-81		
		11		М8-7Н 5.01	4	
		12		М12-7Н 5.01	8	
				Шайба ГОСТ 11371-78		
		13		6 02.01	4	
		14		10.02.01	8	

Изм.	Лист	№ докум.	Подп.	Дата
Разраб.		Маркова		
Пров.		Ухорская		
Т.инж.		Ухорская		
Н.контр.		Ухорская		

ФМ 00.000

Коробка для фильтра ФЯР

Лит. | Лист 1 | Листов 2

Глав АПУ Мосгорисполкома Мосгорпроект Мастерская № 6

Формат А4

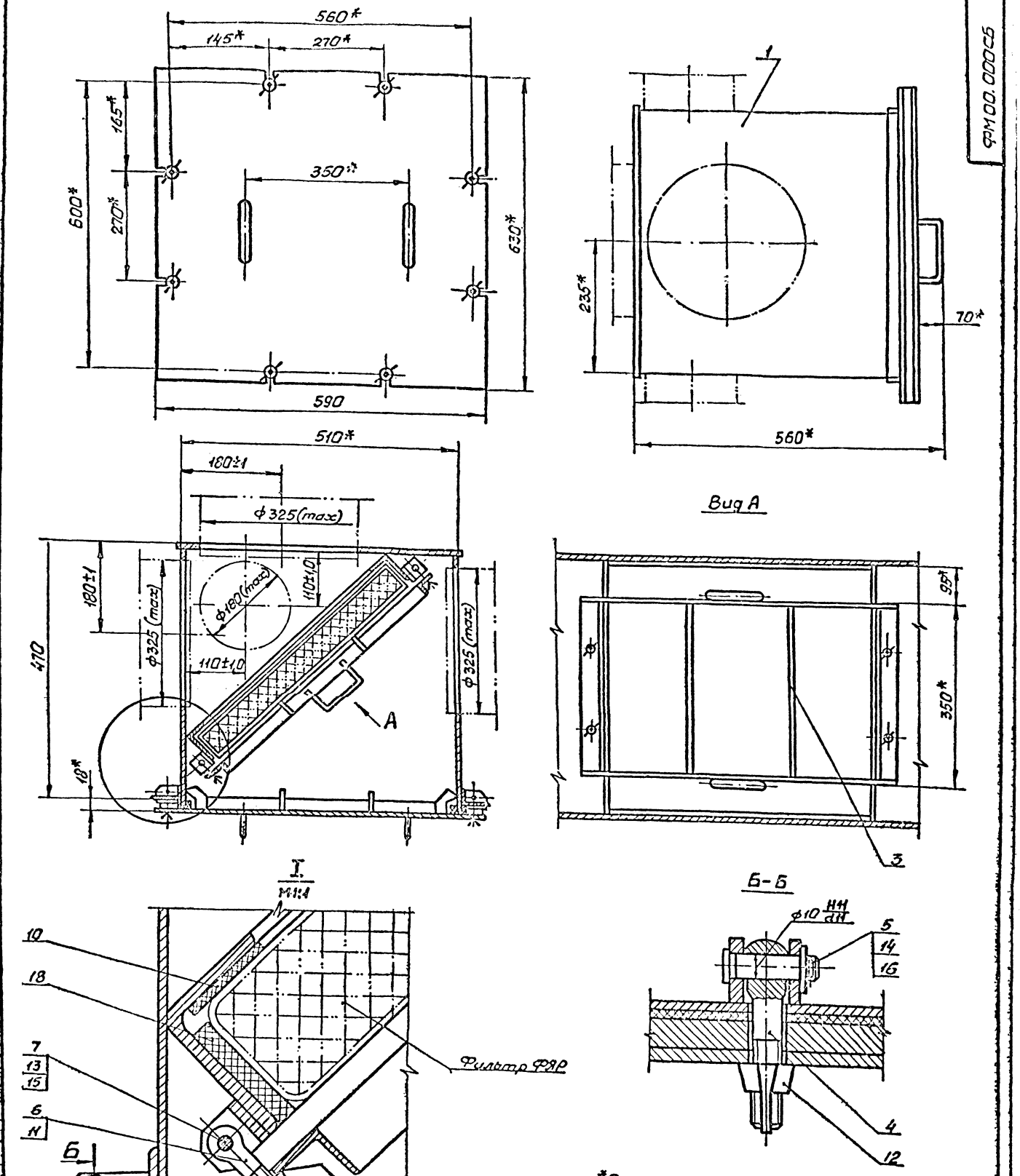

1.*Размеры для справок.
2. Все отверстия (штрих-пунктирной линией) обработать по проекту.

					ФМ 00.000 СБ			
Изм.	Лист	№ докум.	Подп.	Дат.	Коробка для фильтра ФЯР Сборочный чертеж	Лит.	Масса	Масштаб
Разраб.		Воробьева					59,5	1:5
Пров.		Маркова				Лист	Листов 1	
Гл.инж.пр.		Ухорская				Глав.АПУ Мосгорисполкома Моспромпроект Мастерская №6		
Н.контр.		Ухорская						
Гл.конструктор		Григорьев						
Гл.спец.		Пушкинов						
Нач.мост.		Грибков						

Серия 01.036-5 Выпуск 1

Формат А 2

ФМ 00.004

6,3 (√)

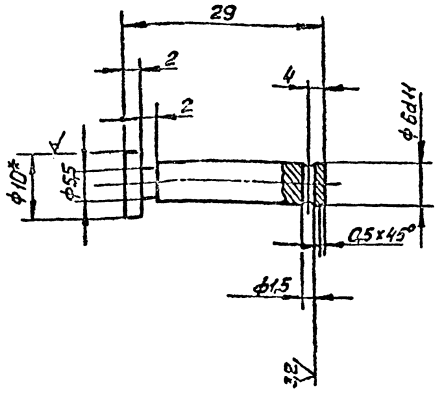

1.* Размер для справок.
2. $+t_2, -t_2, \pm\frac{t_2}{2}$.

Изм	Лист	№ докум	Подп.	Дата		Лит.	Масса	Масштаб
Разраб.		Воробьев			Палец		0,01	2:1
Пров.		Маркова				Лист	Листов 1	
Гл.инж.пр.		Ухорская			Круг В-10 ГОСТ 2590-71 / Б Ст 3 сп-II ГОСТ 535-79	Глав АПУ Мосгорисполкома Мосгорпромпроект Мастерская № 6		
Н.контр.		Ухорская						

Формат А 4

ФМ 00.003

12,5 (√)

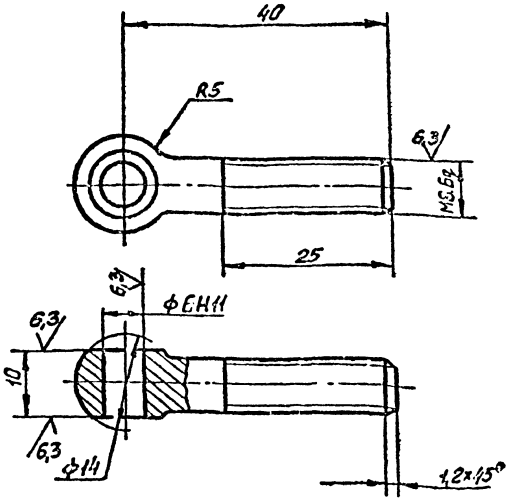

$-t_2, \pm\frac{t_2}{2}$

Изм	Лист	№ докум	Подп.	Дата		Лит.	Масса	Масштаб
Разраб.		Воробьев			Болт откидной		0,02	2:1
Пров.		Маркова				Лист	Листов 1	
Гл.инж.пр.		Ухорская			Круг В-14 ГОСТ 2590-71 / Б Ст 3 сп-II ГОСТ 535-79	Глав АПУ Мосгорисполкома Мосгорпромпроект Мастерская № 6		
Н.контр.		Ухорская						

Формат А 4

ФМ 00.002

6,3 (√)

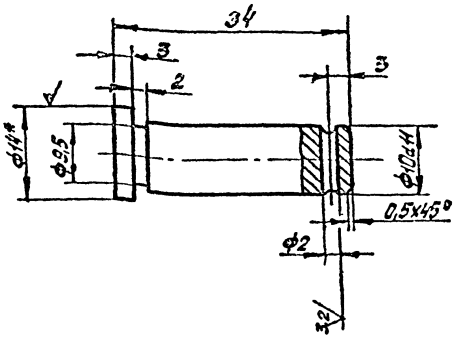

1. Размер для справок.
2. $+t_2, -t_2, \pm\frac{t_2}{2}$

Изм	Лист	№ докум	Подп.	Дата		Лит.	Масса	Масштаб
Разраб.		Воробьев			Палец		0,03	2:1
Пров.		Маркова				Лист	Листов 1	
Гл.инж.пр.		Ухорская			Круг В-14 ГОСТ 2590-71 / Б Ст 3 сп-II ГОСТ 535-79	Глав АПУ Мосгорисполкома Мосгорпромпроект Мастерская № 6		
Н.контр.		Ухорская						

Формат А 4

ФМ 00.001

12,5 (√)

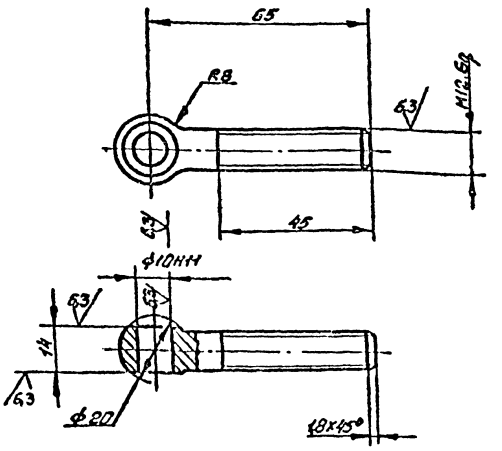

$-t_2, \pm\frac{t_2}{2}$.

Изм	Лист	№ докум	Подп.	Дата		Лит.	Масса	Масштаб
Разраб.		Воробьев			Болт откидной		0,06	1:1
Пров.		Маркова				Лист	Листов 1	
Н.контр.		Ухорская			Круг В-20 ГОСТ 2590-71 / Б Ст 3 сп-II ГОСТ 535-79	Глав АПУ Мосгорисполкома Мосгорпромпроект Мастерская № 6		
Гл.констр.		Григорьев						
Гл.спец.		Пчельников						
Нач.мех.		Грибкав						

Формат А 4

Серия 01.036-5 Выпуск 1

ФМ 01.000СБ

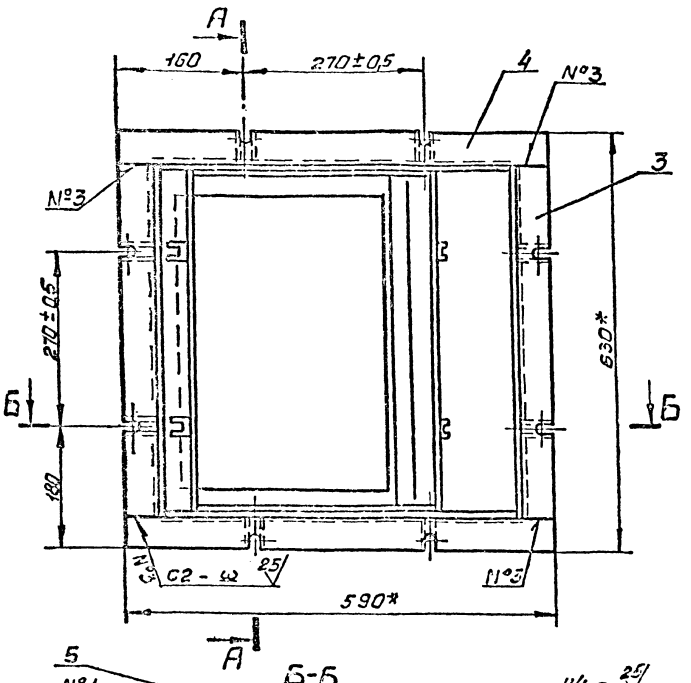

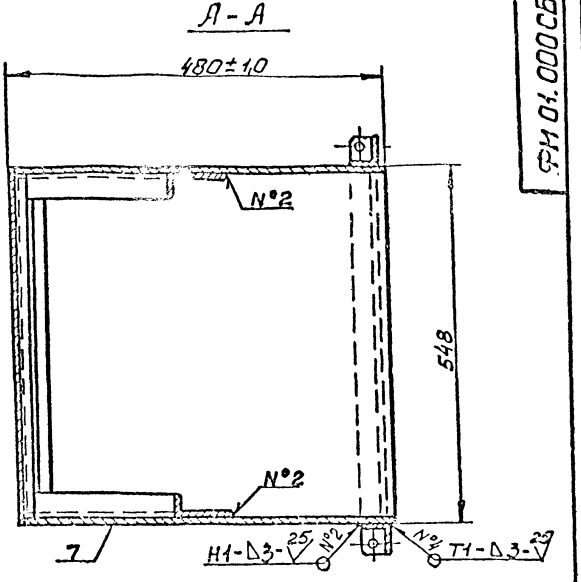

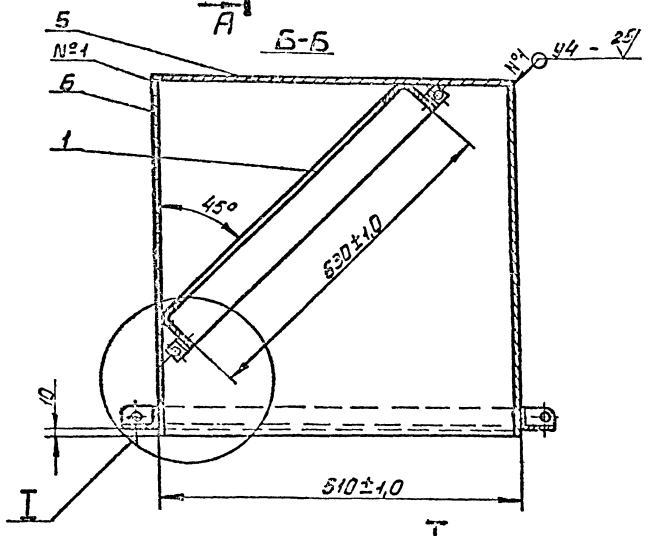

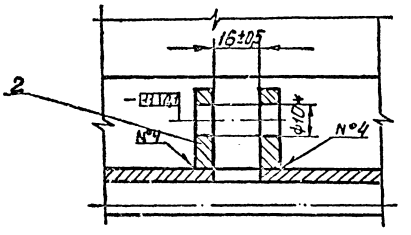

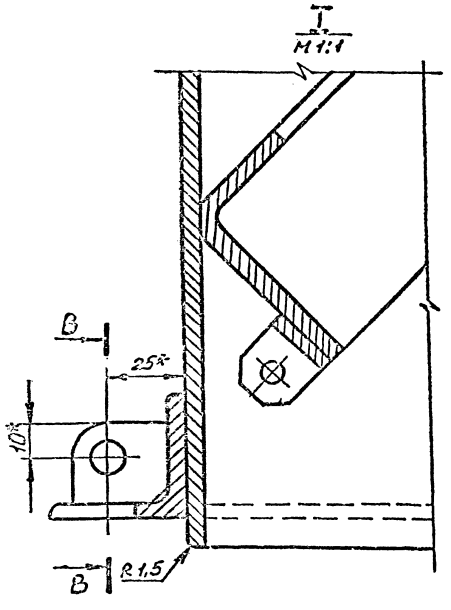

1. *Размеры для справок.
2. Сварку производить по ГОСТ 5264-80.
3. После сварки коробки к основанию сварные швы надо проверить на герметичность керосином в соответствии с ГОСТ 3242-79.
Грунтовать грунтом ГФ-021 ГОСТ 25129-82 и красить за 2 раза эмалью ГФ-230 ГОСТ 64-77.

Серия 01.036-5. Выпуск 1

Изм.	Лист	№ докум.	Подп.	Дата	ФМ 01.000СБ			
Разраб.		Воробьев			Коробка Сборочный чертеж	Лит.	Масса	Масштаб
Пров.		Маркова					41,0	1:5
Гл. инж. пр.		Ухорская				Лист	Листов 1	
Н. контр.		Ухорская				Глав АПУ Москорисполкома Мосгорпроект Мастерская № 6		
Гл. конст.		Григорьев						
Гл. спец.		Пчельников						
Нач. мас.		Грибков						

Формат А 2

ФМ 01.101

125 (√)

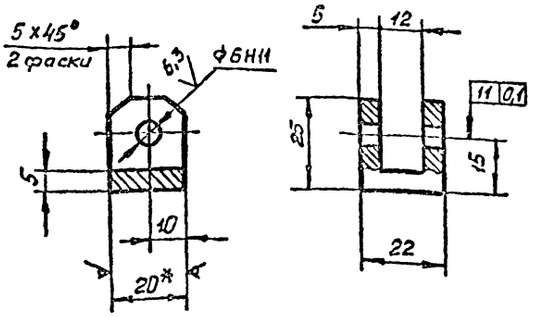

1.* Размер для справок.
2. $+t_2, -t_2, \pm\frac{t_2}{2}$.

Изм.	Лист	№ докум.	Подп.	Дата
Разраб.		Воробьев		
Пров.		Маркова		
Гл.инж.пр.		Ухорская		
Н.контр.		Ухорская		

ФМ 01.101

Вилка

Лит.	Масса	Масштаб
	0,04	1:1

Лист | Листов 1

Лист Б-ПН-20 ГОСТ 19903-74
Ст 3 сп ГОСТ 14637-79

Глав АПУ Мосгорисполкома Мосгрупроект Мастерская № 6

Формат А 4

ФМ 01.003

25 (√)

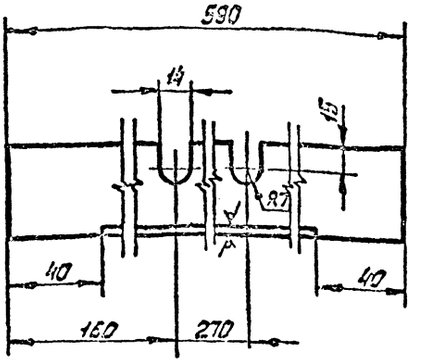

$+t_2, -t_2, \pm\frac{t_2}{2}$

Изм.	Лист	№ докум.	Подп.	Дата
Разраб.		Воробьев		
Пров.		Маркова		
Гл.инж.пр.		Ухорская		
Н.контр.		Ухорская		

ФМ 01.003

Уголок

Лит.	Масса	Масштаб
	1,43	1:2

Лист | Листов 1

Уголок 40x40x4-Б ГОСТ 8509-72
Ст 3 сп-II ГОСТ 535-79

Глав АПУ Мосгорисполкома Мосгрупроект Мастерская № 6

Формат А 4

ФМ 01.002

25 (√)

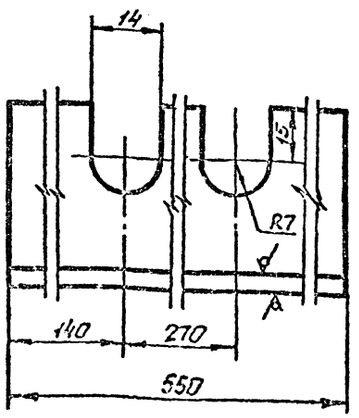

$+t_2, -t_2, \pm\frac{t_2}{2}$.

Изм.	Лист	№ докум.	Подп.	Дата
Разраб.		Воробьев		
Пров.		Маркова		
Гл.инж.пр.		Ухорская		
Н.контр.		Ухорская		

ФМ 01.002

Уголок

Лит.	Масса	Масштаб
	1,23	1:1

Лист | Листов 1

Уголок 40x40x4-Б ГОСТ 8509-72
Ст 3 сп-II ГОСТ 535-79

Глав АПУ Мосгорисполкома Мосгрупроект Мастерская № 6

Формат А 4

ФМ 01.001

(√)

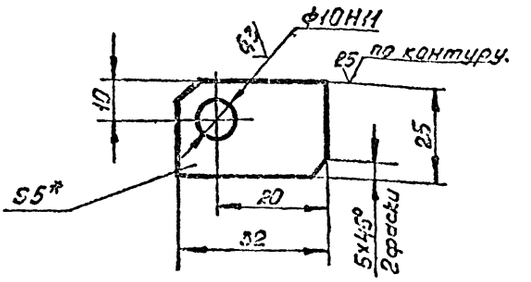

1.* Размер для справок.
2. $-t_2, \pm\frac{t_2}{2}$.

Изм.	Лист	№ докум.	Подп.	Дата
Разраб.		Воробьев		
Пров.		Маркова		
Гл.инж.пр.		Ухорская		
Н.контр.		Ухорская		
Гл.конст.		Григорьев		
Гл.спец.		Лукьянов		
Нач.мост.		Грибков		

ФМ 01.001

Ушко

Лит.	Масса	Масштаб
	0,03	1:1

Лист | Листов 1

Лист Б-ПН-5 ГОСТ 19903-74
Ст 3 сп ГОСТ 14637-79

Глав АПУ Мосгорисполкома Мосгрупроект Мастерская № 6

Серия 01.036-5 Выпуск 1

ФМ 01.100 СБ

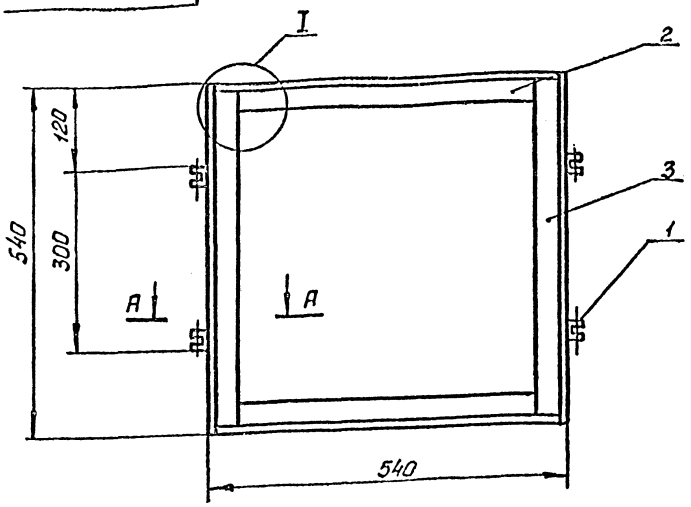

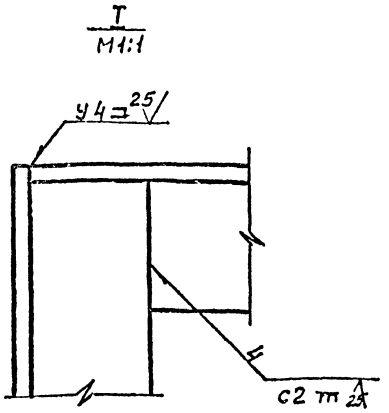

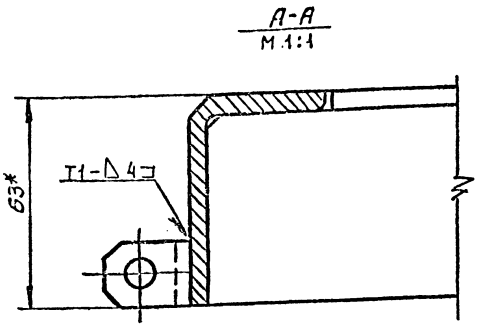

1.* Размер для справок.
2. $-t_2$; $\pm\frac{t_2}{2}$.
3. Сварку производить по ГОСТ 5264-80

Изм	Лист	№ докум	Подп.	Дата	ФМ 01.100 СБ	Лит	Масса	Масштаб
Разраб		Воробьева			Основание		6,0	1:5
Пров		Маркова			Сборочный чертеж	Лист	Листов 1	
Гл.инж.пр		Ухорская				Глав АПУ Мосгорисполкома Мосгорпроект Мастерская № 6		
Н.контр		Ухорская						

Формат А3

Серия 01.036-5 Выпуск 1

ФМ 01.102

25√ (√)

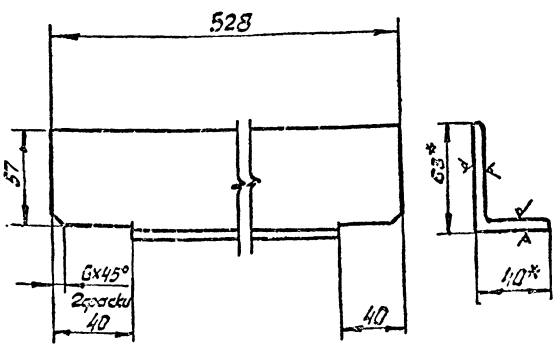

1.* Размеры для справок.
2. $-t_2$; $\pm\frac{t_2}{2}$.

Изм	Лист	№ докум	Подп.	Дата	ФМ 01.102	Лит.	Масса	Масштаб
Разраб		Воробьева			Уголок		1,86	1:2
Пров		Маркова				Лист	Листов 1	
Гл.инж.пр		Ухорская				Глав АПУ Мосгорисполкома Мосгорпроект Мастерская № 6		
Н.контр		Ухорская						

Уголок 63х40-5-Б ГОСТ 8510-72 Ст3 сп-II ГОСТ 535-79

Формат А4

ФМ 01.103

25√ (√)

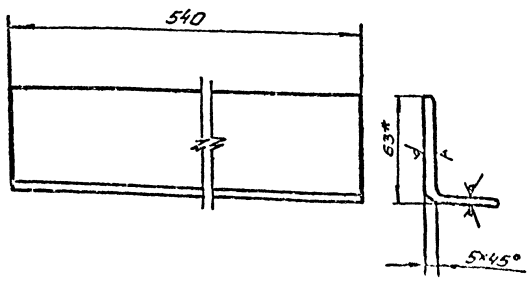

1.* Размер для справок.
2. $-t_2$; $\pm\frac{t_2}{2}$.

Изм	Лист	№ докум	Подп.	Дата	ФМ 01.103	Лит.	Масса	Масштаб
Разраб		Воробьева			Уголок		2,05	1:2
Пров		Маркова				Лист	Листов 1	
Гл.инж.пр		Ухорская				Глав АПУ Мосгорисполкома Мосгорпроект Мастерская № 6		
Н.контр		Ухорская						
Гл.констр		Григорьев						
Гл.спец		Пчельников						
Гл.инж.пр		Трибков						

Уголок 63х40х5-Б ГОСТ 8510-72 Ст3 сп-II ГОСТ 835-79

Формат А4

ФМ 03.003

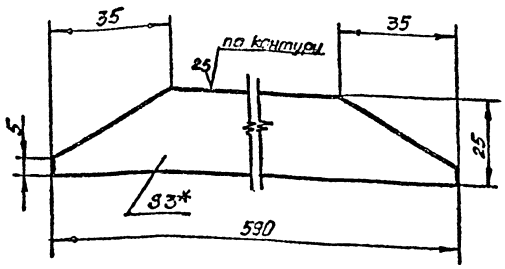

1.* Размер для справок.
2. $+t_2$, $\pm\frac{t_2}{2}$.

Изм.	Лист	№ докум.	Подп.	Дата
Разраб.		Воробьева		
Пров.		Маркова		
Гл. инж. пр.		Ухорская		
Н. контр.		Ухорская		

ФМ 03.003

Полоса

Лит.	Масса	Масштаб
	0,53	1:1

Лист | Листов 1

Лист Б-ПН-3 ГОСТ 19903-74
3-IV-Ст3сп ГОСТ 16523-70

Глав АПУ Мосгорисполкома Моспромпроект Мастерская № 6

Формат А 4

ФМ 02.002

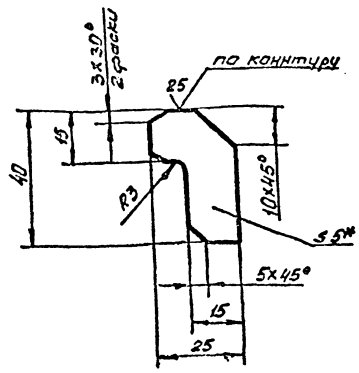

1.* Размер для справок.
2. $-t_2$, $\pm\frac{t_2}{2}$.

Изм.	Лист	№ докум.	Подп.	Дата
Разраб.		Воробьева		
Пров.		Маркова		
Гл. инж. пр.		Ухорская		
Н. контр.		Ухорская		

ФМ 02.002

Упор

Лит.	Масса	Масштаб
	0,08	1:1

Лист | Листов 1

Лист Б-ПН-5 ГОСТ 19903-74
Ст3сп ГОСТ 14637-79

Глав АПУ Мосгорисполкома Моспромпроект Мастерская № 6

Формат А 4

ФМ 02.001

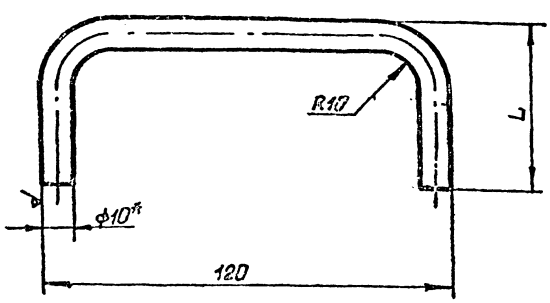

Обозначение	Размер, мм		Масса, кг
	L	Длина развертки	
ФМ 02.001	50	187	0,11
-01	70	227	0,14

1.* Размер для справок.
2. $-t_2$; $\pm\frac{t_2}{2}$.

Изм.	Лист	№ докум.	Подп.	Дата
Разраб.		Воробьева		
Пров.		Маркова		
Гл. инж. пр.		Ухорская		
Н. контр.		Ухорская		

ФМ 02.001

Ручка

Лит.	Масса	Масштаб
	0,11	1:1

Лист | Листов 1

Круг В-10 ГОСТ 2590-71
Б Ст3сп-II ГОСТ 535-79

Глав АПУ Мосгорисполкома Моспромпроект Мастерская № 6

Формат А 4

Формат	Зона	Поз.	Обозначение	Наименование	Кол.	Примечание
				Документация		
А4			ФМ.02.000	Сборочный чертеж		
				Детали		
А4		1	ФМ.02.001	Ручка	2	
А4		2	ФМ.02.002	Упор	4	
Б4		3	ФМ.02.003	Полоса		
				Лист Б-ПН-3 ГОСТ 19903-74 3-IV Ст3сп ГОСТ 16523-70		
				(20x520) h14	2	0,5кг
Б4		4	ФМ 02.004	Полоса		
				Лист Б-ПН-3 ГОСТ 19903-74 3-IV Ст3сп ГОСТ 16523-70		
				(6,30x590) h14	1	8,76кг
Б4		5	ФМ 02.005	Полоса		
				Лист Б-ПН-10 ГОСТ 19903-74 Ст3сп ГОСТ 14637-79		
				(10x546) h14	2	0,85кг
Б4		6	ФМ 02.006	Полоса		
				Лист Б-ПН-3 ГОСТ 19903-74 3-IV Ст3сп ГОСТ 16523-70		
				(20x486) h14	2	0,46кг
Б4		7	ФМ 02.007	Полоса		
				Лист Б-ПН-10 ГОСТ 19903-74 Ст3сп ГОСТ 16523-79		
				(10x566) h14	2	0,88кг

Изм.	Лист	№ докум.	Подп.	Дата
Разраб.		Воробьева		
Пров.		Маркова		
Гл. инж. пр.		Ухорская		
Н. контр.		Ухорская		

ФМ. 02.000

Крышка

Лит.	Лист	Листов

Глав АПУ Мосгорисполкома Моспромпроект Мастерская № 6

Формат А 4

Серия 01.036-5 Выпуск 1

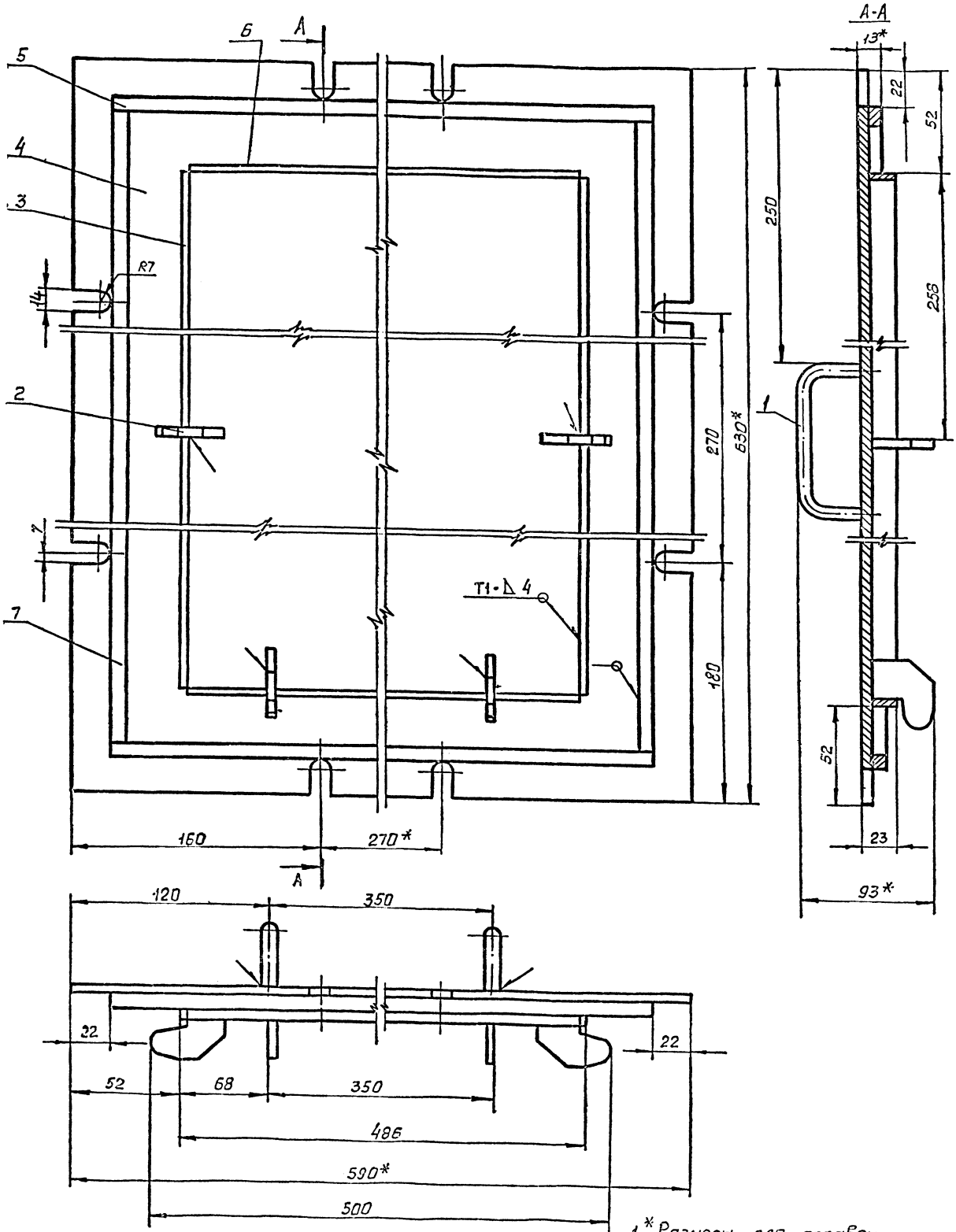

1.* Размеры для справок.

2. $+t_2, -t_2, \pm\frac{t_2}{2}$.

3. Сварку производить по ГОСТ 5264-80.

				ФМ 02.000 СБ			
Изм.	Лист	№ докум.	Подп.	Дата	Крышка Сборочный чертеж	Лит.	Масса	Масштаб
Разраб.		Воробьев					12,53	1:2
Пров.		Маркова						
Гл.инж.пр.		Ухорская				Лист	Листов 1
Н.контр.		Ухорская				Глав НПУ Мосгорисполкома Моспромпроект Мастерская №1	
Гл.конст.		Григорьев					
Гл.спец.		Пчельников					
Нач.пос.		Грибков					

Формат А2

Серия 01.036-5 Выпуск 1

ФМ 02.000 СБ

Формат	Зона	Поз.	Обозначение	Наименование	Кол.	Примечание
				Документация		
А3			ФМ.03.000СБ	Сборочный чертеж		
				Детали		
А4		1	ФМ.02.001-01	Ручка	2	
А4		2	ФМ.03.002	Уголок	2	
А4		3	ФМ.03.003	Полоса	2	
Б4		4	ФМ.03.004	Полоса		
				Лист Б-ПН-3 ГОСТ 19903-74 / 3-IV Ст 3 сл ГОСТ 16523-70		
				(25×340) h14	2	0,7кг

Изм.	Лист	№ докум.	Подп.	Дата
Разраб.		Воробьев		
Пров.		Маркова		
Гл. инж. пр.		Ухорская		
Н. контр.		Ухорская		

ФМ.03.000

Рама прижимная

Лит.	Лист	Листов
		1

Глав АПУ Мосгорисполкома Моспромпроект Мастерская № 6

Формат А4

ФМ.03.002

25 (√)

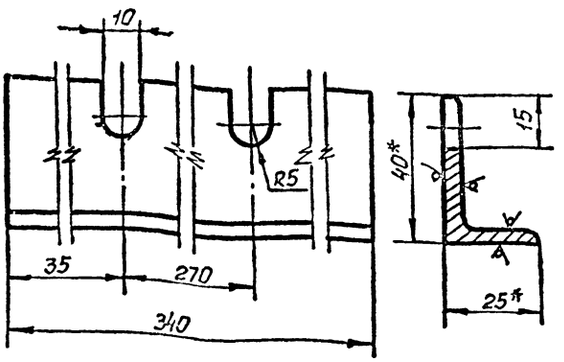

1.* Размеры для справок.
2. $-t_2$, $\pm\frac{t_2}{2}$.

Изм.	Лист	№ докум.	Подпись	Дата
Разраб.		Воробьева		
Пров.		Маркова		
Гл. инж. пр.		Ухорская		
Н. контр.		Ухорская		

ФМ.03.002

Уголок

Лит.	Масса	Масштаб
	0,65	1:1

Лист | Листов 1

Уголок 40-25×4-Б-ГОСТ 8510-72 / Ст 3 сл-II-ГОСТ 535-79

Глав АПУ Мосгорисполкома Моспромпроект Мастерская № 6

Формат А4

ФМ.03.000СБ

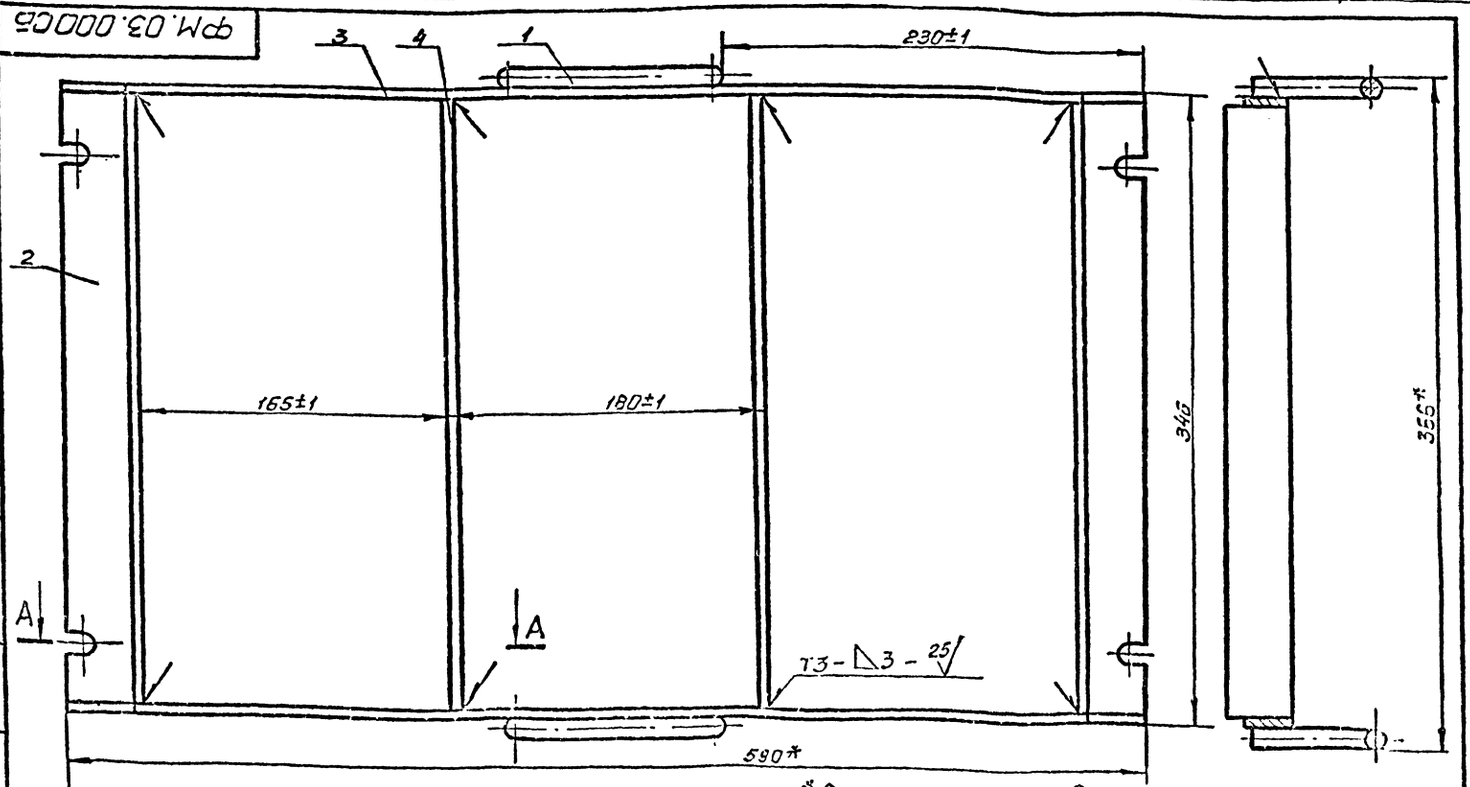

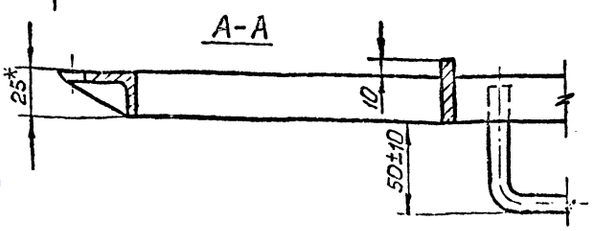

1.* Размеры для справок.
2. Сварку производить по ГОСТ 5264-80.

Изм.	Лист	№ докум.	Подп.	Дата
Разраб.		Воробьева		
Пров.		Маркова		
Гл. инж. пр.		Ухорская		
Н. контр.		Ухорская		
Гл. конст.		Григорьев		
Гл. спец.		Пчельников		
Нач. мост.		Грибков		

ФМ.03.000СБ

Рама прижимная Сборочный чертеж

Лит.	Масса	Масштаб
	2,5	1:2

Лист | Листов 1

Глав АПУ Мосгорисполкома Моспромпроект Мастерская № 6

Формат А3

Серия 01.036-5 Выпуск 1

Инв. № подл. | Подп. и дата | Взам. инв. № | Инв. № дубл. | Подп. и дата

gost.e-ecolog.ru