ТИПОВЫЕ КОНСТРУКЦИИ

СЕРИЯ 01.0179-1

УНИФИЦИРОВАННЫЕ НАРЫ ДЛЯ ЗАЩИТНЫХ СООРУЖЕНИЙ ГРАЖДАНСКОЙ ОБОРОНЫ

ВЫПУСК 2

ОДНОЯРУСНЫЕ, ДВУХЯРУСНЫЕ И ТРЁХЯРУСНЫЕ НАРЫ С МЕТАЛЛИЧЕСКИМ КАРКАСОМ И ДЕРЕВЯННЫМИ НАСТИЛАМИ

РАБОЧИЕ ЧЕРТЕЖИ

22247-03
ЦЕНА

Отпускная цена
на заводских заказчиках

gost.e-ecolog.ru

Пров.

Коп.

ТИПОВЫЕ КОНСТРУКЦИИ

СЕРИЯ 01.0179-1

УНИФИЦИРОВАННЫЕ НАРЫ
ДЛЯ ЗАЩИТНЫХ СООРУЖЕНИЙ
ГРАЖДАНСКОЙ ОБОРОНЫ

ВЫПУСК 2

ОДНОЯРУСНЫЕ, ДВУХЯРУСНЫЕ И ТРЁХЯРУСНЫЕ НАРЫ С МЕТАЛЛИЧЕСКИМ КАРКАСОМ И ДЕРЕВЯННЫМИ НАСТИЛАМИ

РАБОЧИЕ ЧЕРТЕЖИ

Разработаны
в/ч 06514

Главный инженер в/ч 06514 В.И.Самсонов

Главный инженер проекта А.А.Облов

Утверждены 11 Управлением
Гражданской обороны СССР
протокол от 30.03.87 г. №1

Серия 01.0179-1 вып. 2

СОДЕРЖАНИЕ ВЫПУСКА

Обозначение	Наименование	Стр.
	Титульный лист	1
	Содержание выпуска	2
В-948.00.00 000	Нары металлические тип IV	3
В-948.00.00 000СБ	Нары металлические тип IV	4÷5
В-948 01.00 000СБ	Лежак	6
В-948 01.00.000	Лежак	6
В-948.00.00.001	Стяжка	6
В-948.01.00.001	Уголок	7
В-948.01 00.002	Уголок	7
В-948 01 00 003	Кронштейн	7
В-948 01.00.004	Рейка	7
В-948.02 00.000	Стойка	8
В-948.02 00 001	Косынка	8
В-948.02.00 004	Кронштейн	8
В-948.02.00.000СБ	Стойка	9,10
В-948 03.00.000СБ	Стойка	11.12
В-948.03.00.000	Стойка	13
В-948.04.00 000	Лежак	13
В-948.05.00.000	Подголовник	13
В-948.04 00.000СБ	Лежак	14
В-948.05.00.000СБ	Подголовник	14
В-948.06 00.000.СБ	Стремянка	15
В-948.06.00.000	Стремянка	15
В-948.06.01.002	Кронштейн	15
В-948.06.01.000СБ	Лестница	16
В-948 06.01.000	Лестница	16
В-948.06 01.001	Стойка	16
В-949.00.00.000.	Нары металлические тип V	17
В-949.00.00.000.СБ	Нары металлические тип V	18÷20
В-949 01 00.000	Стойка	21
В-949.01.00.001	Косынка	21
В-949 01.00.003	Труба	21
В-949 01 00.000СБ	Стойка	22,23
В-949 02 00.000.СБ	Раскос	24
В-949.02 00.000.	Раскос	24
В-949 02 00.001	Труба	24
В-949 02 00 002	Кронштейн	25
В-949.02 00 003	Пластина	25
В-949.03 00.000	Вставка	25
В-949.03 00 000.СБ	Вставка	25
В-949.04.00.000.СБ	Подголовник	26
В-949.04 00.000	Подголовник	26
В-949 04 00 001	Кронштейн	26
В-949.04.00 002	Доска	27
В-949 04 00.003	Доска	27
В-949.05.00 000	Раскос	27
В-949.05.00.000.СБ	Раскос	27
В-950.00.00.000	Нары металлические тип VI	28
В-950.00.00.000.СБ	Нары металлические тип VI	29,30
В-950 00 00.001	Ригель	31
В-950 00.00.002	Подножка	31
В-950.01.00.000	Лежак	31
В-950 01.00.000.СБ	Лежак	32
В-948.05.00.002	Рейка	32
В-950.02 00.001	Пята	32
В-950 02.00.000	Стойка	33
В-950.02 00.003	Ригель	33
В-950.02.00.004	Кронштейн	33
В-950.02 00.000. СБ	Стойка	34
В-950.03.00.000.СБ	Лежак	35
В-950.03.00.000	Лежак	35
В-948.05.00.001	Доска	35
В-950.04.00000.СБ	Подголовник	36
В-950.04.00.000	Подголовник	36
В-950.04 00.002	Доска	36

Обозначение	Наименование	Стр.
В-951.00.00.000.	Нары металлические тип VII	37
В-951.00.00.000.СБ	Нары металлические тип VII	38.39
В-951.01.00.000	Лежак	40
В-951.00.00.001	Ригель	40
В-951.01.00.000.СБ	Лежак	40
В-951.02.00.000	Стойка	41
В-951.02.00.002	Ригель	41
В-951.02 00.003	Кронштейн	41
В-951.02.00.000.СБ	Стойка	42
В-951.03.00.000.СБ	Лежак	43
В-951.03.00.000	Лежак	43
В-951 04.00.000	Подголовник	43
В-951.04.00.000.СБ	Подголовник	44

Серия 01.0179-1 вып. 2

Формат	Зона	Поз.	Обозначение	Наименование	Кол.	Примечание
				Документация		
А2			В-948.00.00.000 СБ	Сборочный чертеж		
				Сборочные единицы		
А4		1	В-948 01.00 000	Лежак	1	
				Переменные данные для исполнений:		
				В-948.00 00 000		
				См СБ, рис 1		
				Сборочные единицы		
А4		2	В-948 02 00 000	Стойка	1	
А4		3	В-948 03 00 000	Стойка	1	
А4		4	В-948 04 00 000	Лежак	2	
А4		5	В-948 05 00 000	Подголовник	2	
				Детали		
А4		6	В-948.00.00.001	Стяжка	6	

Подл. и дата | Инв. № дубл. | Взам. инв. № | Подл. и дата | Инв. № подл.

Изм	Лист	№ докум	Подп.	Дата
Разраб		Яковлев		
Пров.				
Н. контр.		Мартынюк		
Утв.		Симонов		

В-948.00 00.000

Нары металлические тип IV

Лит.	Лист	Листов
	1	4

в/ч 06514

Формат	Зона	Поз.	Обозначение	Наименование	Кол.	Примечание
				Стандартные изделия		
		7		Ось 22-14в12×22 Ст3	18	
				ГОСТ 9650-80		
		8		Шайба-14 01 01	18	
				ГОСТ 11371-78		
		9		Шплинт 32×22	18	
				ГОСТ 397-79		
				Комплекты		
А4			В-948 08 00.000	Стремянка	–	одна стрем. на 3 комп нар
				В-948.00 00 000-01		
				См. СБ, рис. 2		
				Сборочные единицы		
А4		2	В-948 02 00.000-01	Стойка	1	
А4		3	В-948 03 00 000-01	Стойка	1	
А4		4	В-948 04 00.000	Лежак	1	
А4		5	В-948 05. 00 000	Подголовник	1	
				Детали		
А4		6	В-948.00.00.001	Стяжка	4	

Подл. и дата | Инв. № дубл. | Взам. инв № | Подл. и дата | Инв № подл.

Изм	Лист	№ докум	Подп.	Дата

В-948.00.00.000

Лист 2

Формат	Зона	Поз.	Обозначение	Наименование	Кол	Примечание
				Стандартные изделия		
		7		Ось 22-14в12×22 Ст3	12	
				ГОСТ 9650-80		
		8		Шайба 14.01.01	12	
				ГОСТ 11371-78		
		9		Шплинт 3,2×22	12	
				ГОСТ 397-79		
				Комплекты		
А4			В-948.06.00.000	Стремянка	–	одна стрем. на 3 комп нар
				В-948 00.00.000-02		
				См. СБ, рис. 3		
				Сборочные единицы		
А4		2	В-948.02 00 000-02	Стойка	1	
А4		3	В-948.03 00 000-02	Стойка	1	
				Детали		
А4		6	В-948.00.00 001	Стяжка	2	

Подл. и дата | Инв. № дубл. | Взам. инв. № | Подл. и дата | Инв. № подл.

Изм	Лист	№ докум.	Подп.	Дата

Пров

Коп. Гаф

В-948.00.00.000

Лист 3

Формат	Зона	Поз.	Обозначение	Наименование	Кол	Примечание
				Стандартные изделия		
		7		Ось 22-14в12×22Ст3	6	
				ГОСТ 9650-80		
		8		Шайба 14 01 01	6	
				ГОСТ 11371-78		
		9		Шплинт 3,2×22	6	
				ГОСТ 397-79		

Подл. и дата | Инв. № дубл. | Взам. инв № | Подл. и дата | Инв № подл.

Изм	Лист	№ докум	Подп.	Дата

В-948.00.00.000

Лист 4

Рис.1

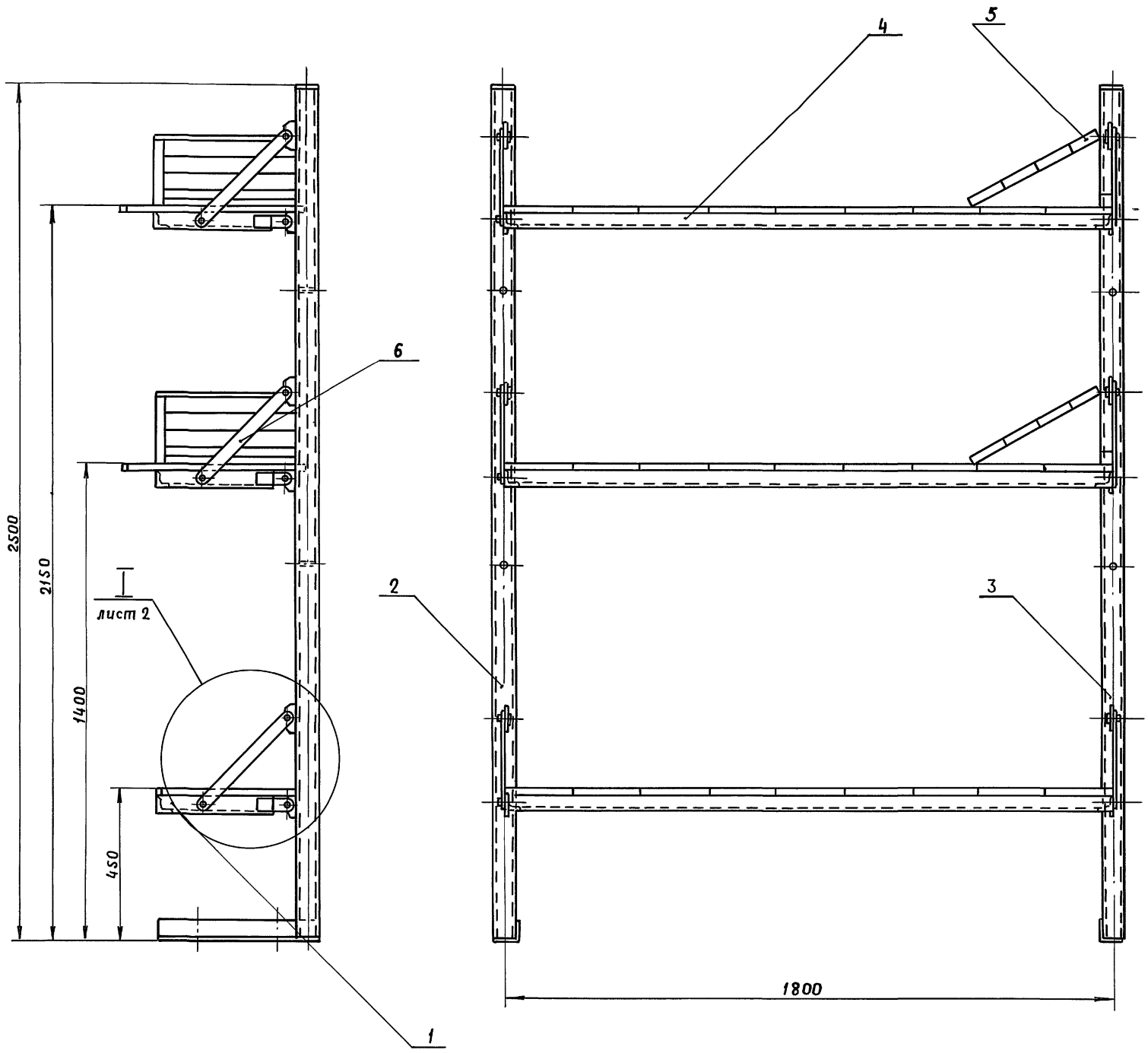

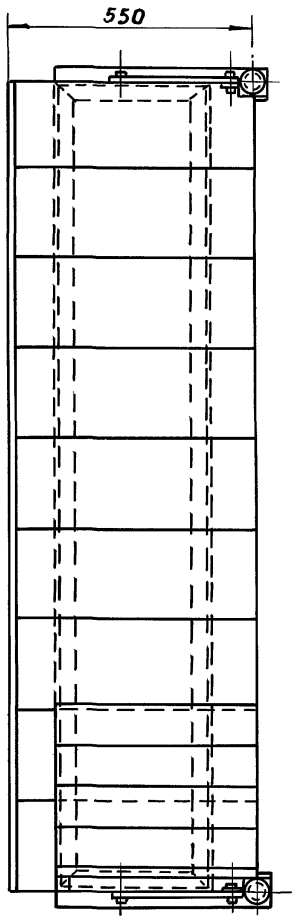

Наименование	Обозначение	Рис.	Масса,кг
Нары металлические трехъярусные	В-948.00.00.000	1	119
Нары металлические двухъярусные	-01	2	82
Нары металлические одноярусные	-02	3	42

1. Для крепления нар к полу и к стене в стойках предусмотрены отверстия ф1
2. Покрытие: грунтовка ФЛ-03к ГОСТ 9109-81;
эмаль МЛ-12 коричневая ГОСТ 9754-76 (кроме деревянных конструкций).

Изм.	Лист	№ докум.	Подп.	Дата
Разраб.		Печерников		
Пров.		Ассоров		
Т.контр.		Ассоров		
Н.контр.		Мартынюк		
Утв.		Симонов		

В-948.00.00.000 СБ

Нары металлические тип IV. Сборочный чертеж

Лит	Масса	Масшт.
	см. табл.	1:10
Лист 1	Листов 3	

в/ч 06514

Инв.№ подл. | Подп. и дата | Взам.инв.№ | Инв.№ дубл. | Подп. и дата

Пров. Коп. [illegible]

Рис. 2

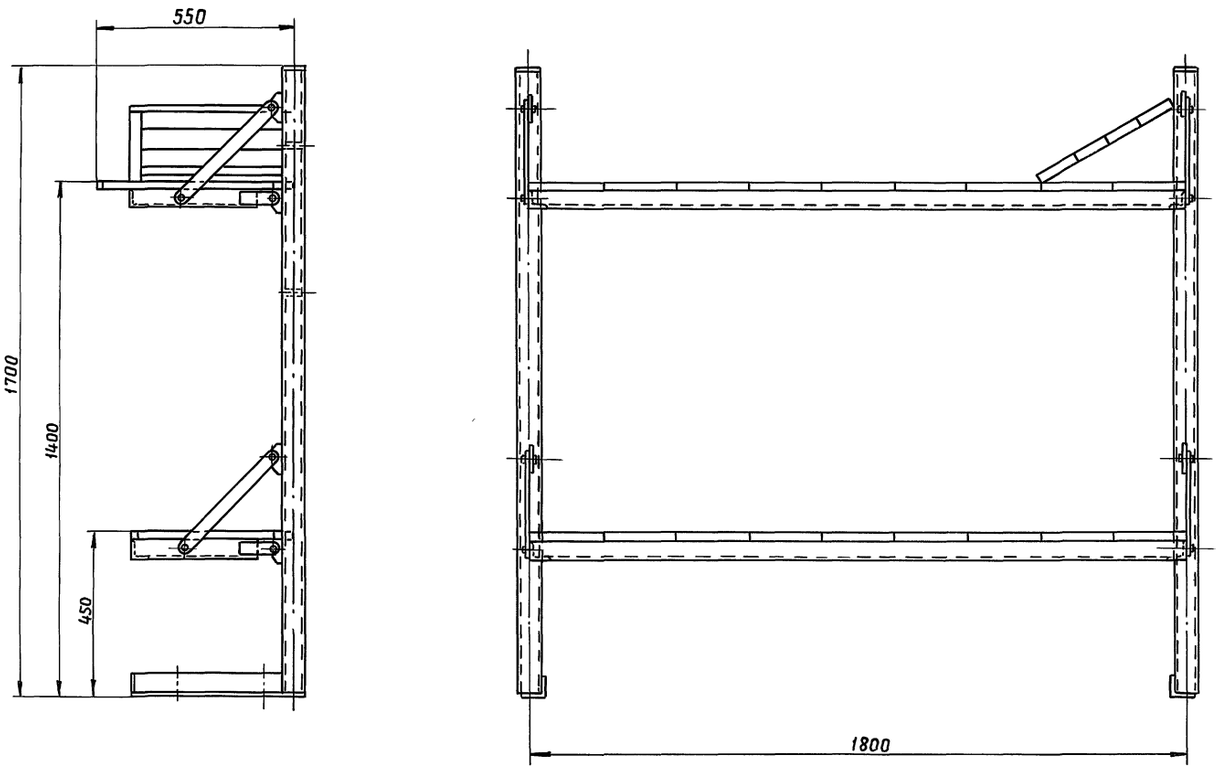

Рис. 3

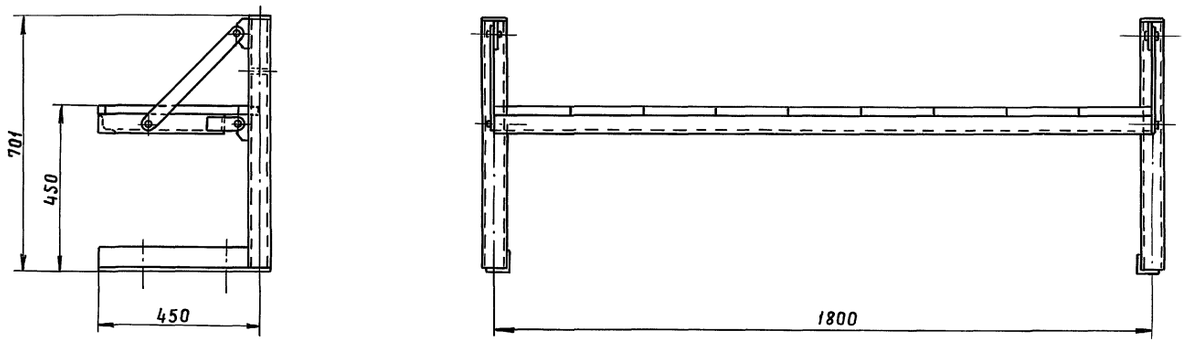

I
м 1:4
лист 1

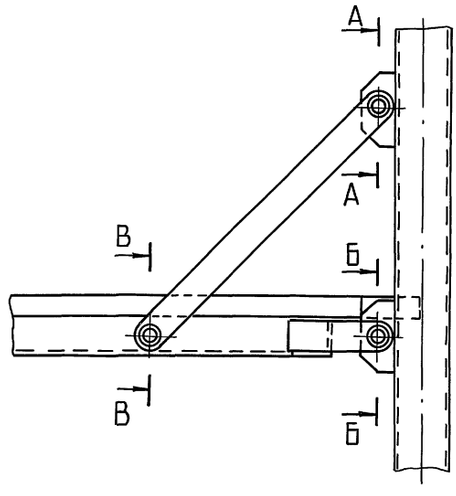

А–А
м 1:2

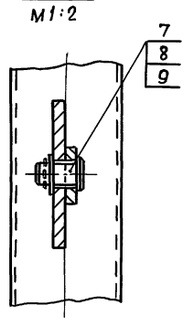

Б–Б
м 1:2

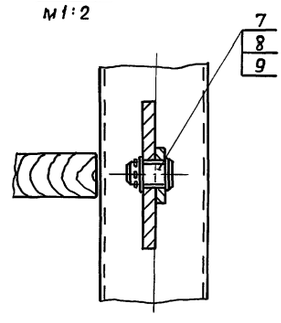

В–В
м 1:2

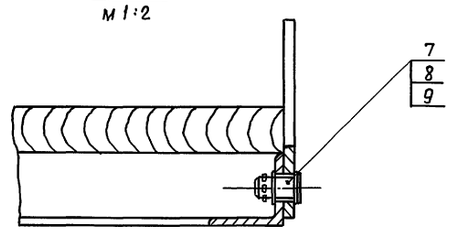

Изм.	Лист	№ докум.	Подп.	Дата	В-948.00 00 000СБ	Лист 2

Инв. № подл. | Подп. и дата | Взам. инв. № | Инв. № дубл. | Подп. и дата

Пров

Кол

В-948.01.00.000СБ

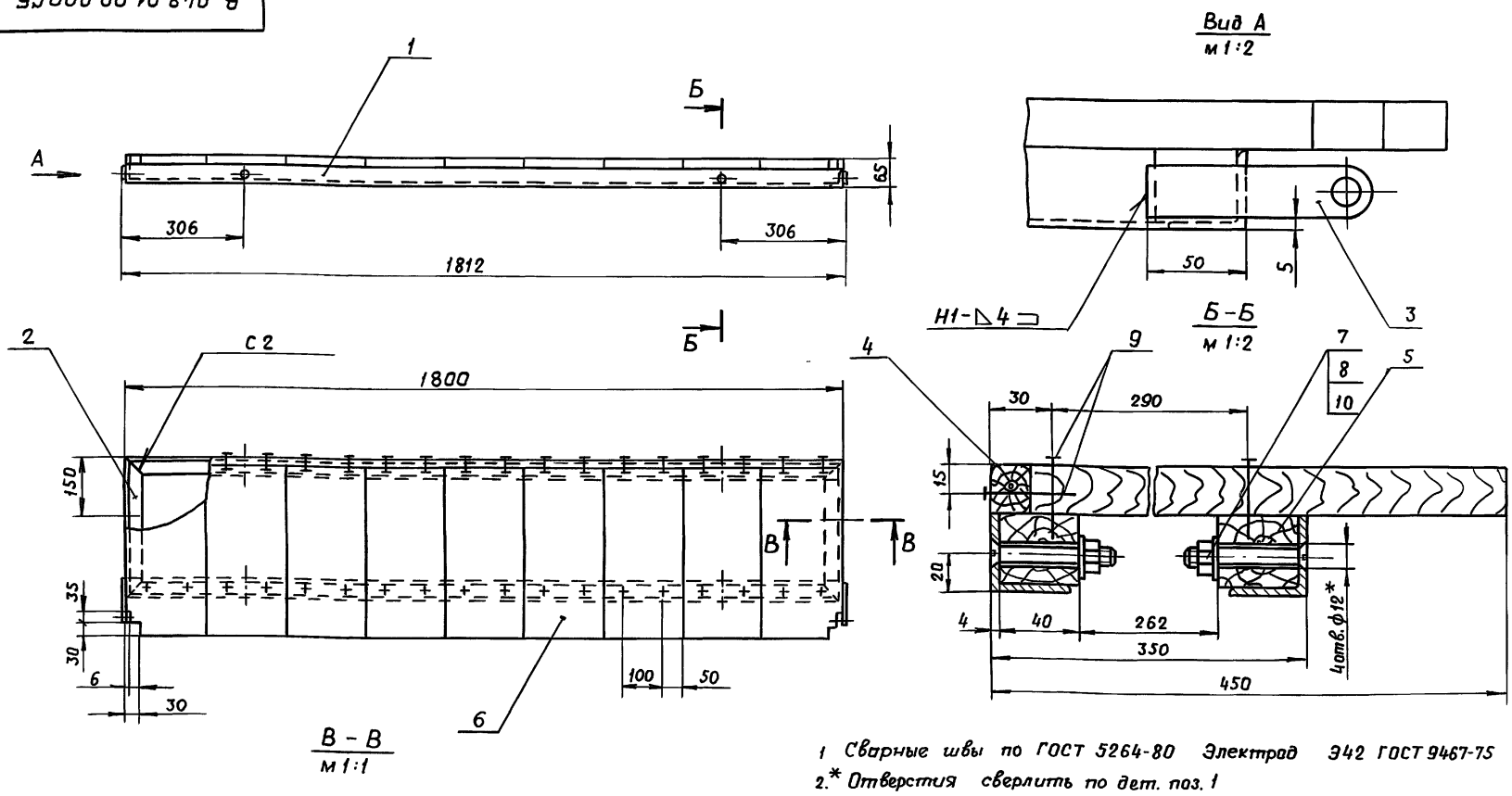

1 Сварные швы по ГОСТ 5264-80 Электрод Э42 ГОСТ 9467-75

2.* Отверстия сверлить по дет. поз. 1

Изм	Лист	№ докум	Подп	Дата	В-948 01.00.000 СБ			
Разраб		Яковлев	"		Лежак	Лит	Масса	Масшт
Пров		Ассоров	"		Сборочный чертеж		24.5	1 10
Т.контр.		Ассоров	"			Лист	Листов 1	
Н.конт.		Мартынюк	"			в/ч 06514		
Утв		Симонов	"					

Серия 01.0179-1 вып. 2

Инв № подл | Подп и дата | Взам.инв № | Инв № дубл | Подп. и дата

Формат	Зона	Поз	Обозначение	Наименование	Кол	Примечание
				Документация		
А3			В-948.01.00.000СБ	Сборочный чертеж		
				Детали		
А4		1	В-948 01 00.001	Уголок	2	
А4		2	В-948 01 00 002	Уголок	2	
А4		3	В-948 01.00.003	Кронштейн	2	
А4		4	В-948 01.00 004	Рейка	1	
Б4		5	В-948 01 00 005	Брусок 36×40×1790		
				Пиломатериалы хвойных		
				пород ГОСТ 24454-80Е	2	1.32кг
Б4		6	В-948.01.00 006	Доска L=430		
				Доска 25×200 ГОСТ24454-80Е	9	1.1кг
				Стандартные изделия		
		7		Винт М10×55.58 01		
				ГОСТ17475-72	4	
		8		Гайка М10.5.01		
				ГОСТ5915-70	4	
		9		Гвозди К1.8×50 ГОСТ4028-63	54	
		10		Шайба 10 01.01		
				ГОСТ 11371-78	4	

Изм	Лист	№ докум.	Подп	Дата	В-948.01 00 000			
Разраб		Яковлев	"		Лежак	Лит.	Лист	Листов 1
Пров.		Ассоров	"			в/ч 06514		
Н контр		Мартынюк	"					
Утв.		Симонов	"					

Инв.№ подл. | Подп и дата | Взам.инв № | Инв.№ дубл | Подп и дата

Пров. Коп

В-948.00 00.001

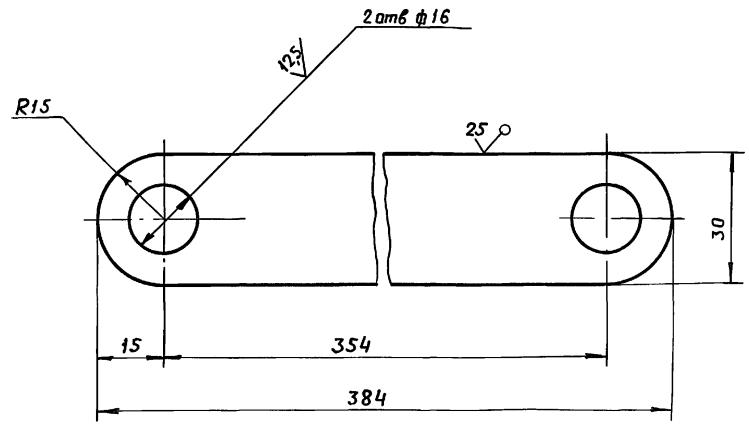

Предельные отклонения размеров отверстий Н14, валов h14, остальных $\pm \frac{IT14}{2}$

Изм	Лист	№ докум.	Подп	Дата	В-948.00 00 001			
Разраб.		Яковлев	"		Стяжка	Лит	Масса	Масшт
Пров.		Ассоров	"				0.52	1.1
Т контр		Ассоров	"			Лист	Листов 1	
Н.контр		Мартынюк	"		Лист 6 ГОСТ 19903-74 / ВСт3кп2 ГОСТ14637-79	в/ч 06514		
Утв		Симонов	"					

Инв.№ подл. | Подп и дата | Взам.инв № | Инв.№ дубл | Подп и дата

Серия 01.0179-1 Вып 2

В-948.01.00.001

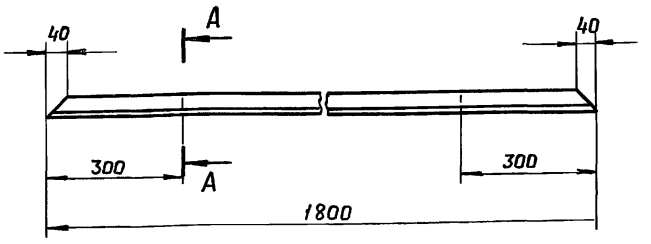

А - А
М 1:1

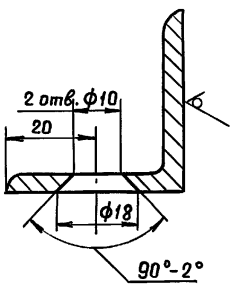

Неуказанные предельные отклонения размеров. отверстий H14, валов h14, остальных $\pm \frac{IT14}{2}$.

Изм	Лист	№ докум	Подп	Дата	B-948.01.00.001			
Разраб		Яковлев			Уголок	Лит	Масса	Масшт
Пров.		Ассоров					4,25	1:10
Т.контр		Ассоров				Лист	Листов 1	
Н.контр		Мартынюк			Уголок 40×40×4 ГОСТ 8509-72 / Ст3кп2 ГОСТ 535-79	в/ч 06514		
Утв.		Симонов						

Подп. и дата | Инв.№ дубл. | Взам.инв.№ | Подп. и дата | Инв.№ подл.

В-948.01.00.002

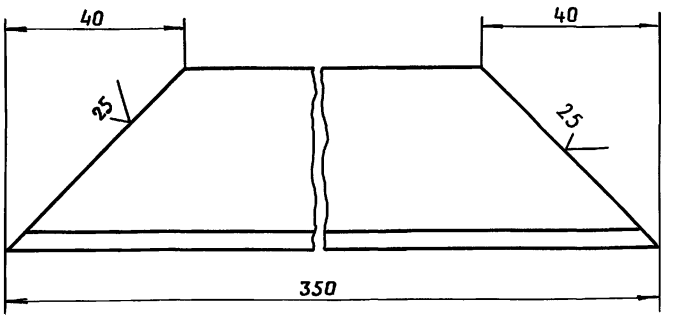

Предельные отклонения размеров: валов h14, остальных $\pm \frac{IT14}{2}$.

Изм	Лист	№ докум	Подп	Дата	B-948 01 00.002			
Разраб		Яковлев			Уголок	Лит	Масса	Масшт.
Пров.		Ассоров					0,75	1:1
Т.контр.		Ассоров				Лист	Листов 1	
Н.контр.		Мартынюк			Уголок 40×40×4 ГОСТ 8509-72 / Ст3кп2 ГОСТ 535-79	в/ч 06514		
Утв		Симонов						

Подп. и дата | Инв.№ дубл. | Взам.инв.№ | Подп. и дата | Инв.№ подл.

В-948.01.00.003

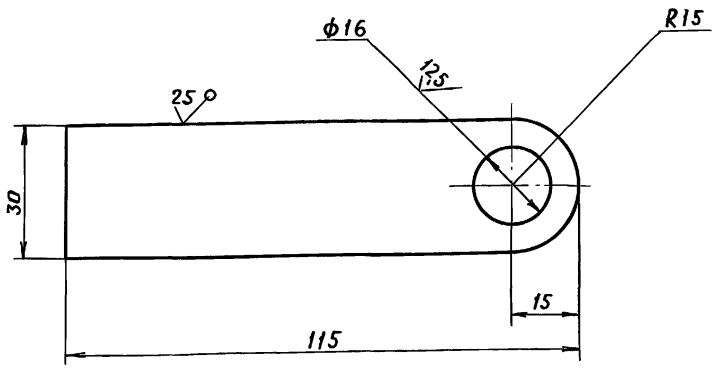

Предельные отклонения размеров: отверстий H14, валов h14, остальных $\pm \frac{IT14}{2}$.

Изм	Лист	№ докум.	Подп.	Дата	B-948.01.00.003			
Разраб		Яковлев			Кронштейн	Лит.	Масса	Масшт
Пров		Ассоров					0,15	1:1
Т контр		Ассоров				Лист	Листов 1	
Н. контр		Мартынюк			Лист 6 ГОСТ 19903-74 / Ст3кп2 ГОСТ 14637-79	в/ч 06514		
Утв.		Симонов						

Подп. и дата | Инв.№ дубл. | Взам.инв.№ | Подп. и дата | Инв.№ подл.

Пров.

Коп.

В-948.01.00.004

Rz max 500

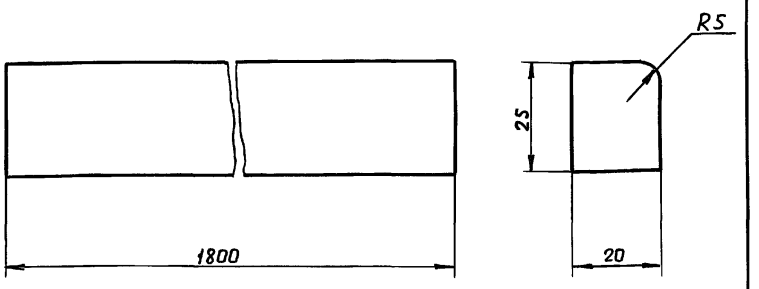

Обозначение	L, мм	Масса, кг
B-948 01 00 004	1800	0,46
-01	1790	0,44
-02	1740	0,4

Изм	Лист	№ докум.	Подп	Дата	B-948.01.00.004			
Разраб		Яковлев			Рейка	Лит	Масса	Масшт.
Пров		Ассоров					см табл	1:1
Т.контр		Ассоров				Лист	Листов 1	
Н.контр		Мартынюк			Пиломатериалы хвойных пород ГОСТ 24454-80Е	в/ч 06514		
Утв.		Симонов						

Подп. и дата | Инв.№ дубл. | Взам.инв.№ | Подп. и дата | Инв.№ табл.

Формат	Зона	Поз	Обозначение	Наименование	Кол.	Примечание
				Документация		
А2			В-948.02 00.000 СБ	Сборочный чертеж		
				Детали		
А4		1	В-948.02 00.001	Косынка	1	
Б.Ч.		2	В-948 02 00 002	Уголок L = 480		
				Уголок 63×63×6 ГОСТ 8509-72		
				Ст3кп2 ГОСТ 535-79	1	2,75 кг
Б.Ч.		3	В-948 02 00.003	Заглушка ф56 h14		
				Лист 6 ГОСТ 19903-74		
				Ст3кп2 ГОСТ 14637-79	1	0,12 кг
			Переменные данные	для исполнений:		
				В-948 02 00 000		
				См СБ, рис 1		
				Детали		
А4		4	В-948 02 00 004	Кронштейн	6	
Б.Ч.		5	В-948.02 00.005	Труба L = 2488 h14		
				Труба 60×3 ГОСТ 8734-75		
				Ст3 ГОСТ 8733-74	1	10,5 кг

Серия 01 0179-1 вып 2

Подп. и дата | Взам. инв. № | Инв. № дубл. | Подп. и дата | Инв. № подл.

Изм	Лист	№ докум.	Подп	Дата
Разраб		Яковлев		
Пров		Ассоров		
Н контр		Мартынюк		
Утв		Симонов		

В-948.02.00 000

Стойка

Лит.	Лист	Листов
	1	2

в/ч 06514

Формат	Зона	Поз.	Обозначение	Наименование	Кол	Примечание
				В-948 02 00 000-01		
				См СБ, рис. 2		
				Детали		
А4		4	В-948 02 00 004	Кронштейн	4	
Б.Ч.		5	В-948.02.00 005	Труба L = 1688 h14		
				Труба 60×3 ГОСТ 8734-75		
				Ст3 ГОСТ 8733-74	1	7,13 кг
				В-948.02 00 000-02		
				См СБ, рис.3		
				Детали		
А4		4	В-948 02.00.004	Кронштейн	2	
Б.Ч.		5	В-948 02 00 005	Труба L = 689 h14		
				Труба 60×3 ГОСТ 8734-75		
				Ст3 ГОСТ 8733-74	1	2,9 кг

Подп. и дата | Взам. инв. № | Инв. № дубл. | Подп. и дата | Инв. № подл.

Изм	Лист	№ докум.	Подп	Дата

В-948 02.00 000

Лист 2

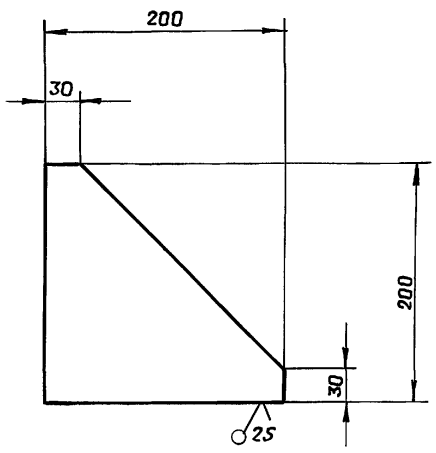

(√)

В-948.02.00.001

Предельные отклонения размеров $\pm \frac{IT14}{2}$.

Подп. и дата | Взам. инв. № | Инв. № дубл. | Подп. и дата | Инв. № подл.

Изм	Лист	№ докум.	Подп	Дата
Разраб		Яковлев		
Пров		Ассоров		
Т контр		Ассоров		
Н контр		Мартынюк		
Утв.		Симонов		

Пров.

Коп

В-948.02.00 001

Косынка

Лит	Масса	Масшт
	1,89	1 4
Лист	Листов 1	

Лист 6 ГОСТ 19903-74 / Ст3кп2 ГОСТ 14637-79

в/ч 06514

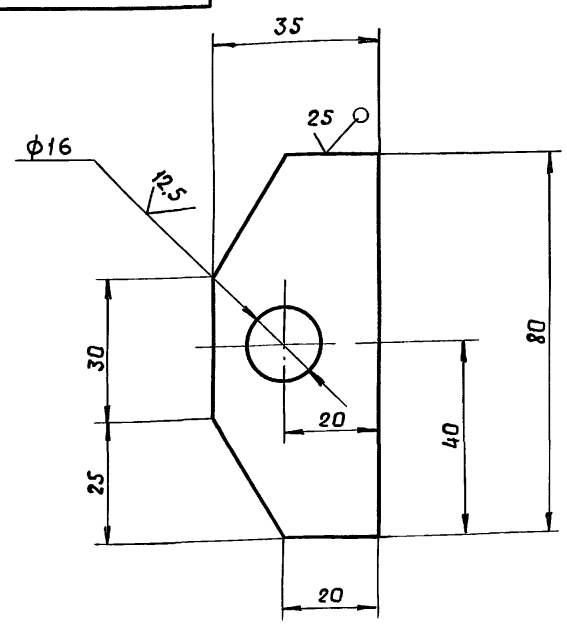

(√)

В-948.02 00.004

Предельные отклонения размеров $\pm \frac{IT14}{2}$

Подп. и дата | Взам. инв. № | Инв. № дубл. | Подп. и дата | Инв. № подл.

Изм	Лист	№ докум.	Подп	Дата
Разраб		Яковлев		
Пров		Ассоров		
Т контр		Ассоров		
Н.контр.		Мартынюк		
Утв		Симонов		

В-948 02 00 004

Кронштейн

Лит	Масса	Масшт.
	0,16	1:1
Лист	Листов 1	

Лист 6 ГОСТ 19903-74 / Ст3кп2 ГОСТ 14637-79

в/ч 06514

Рис. 1

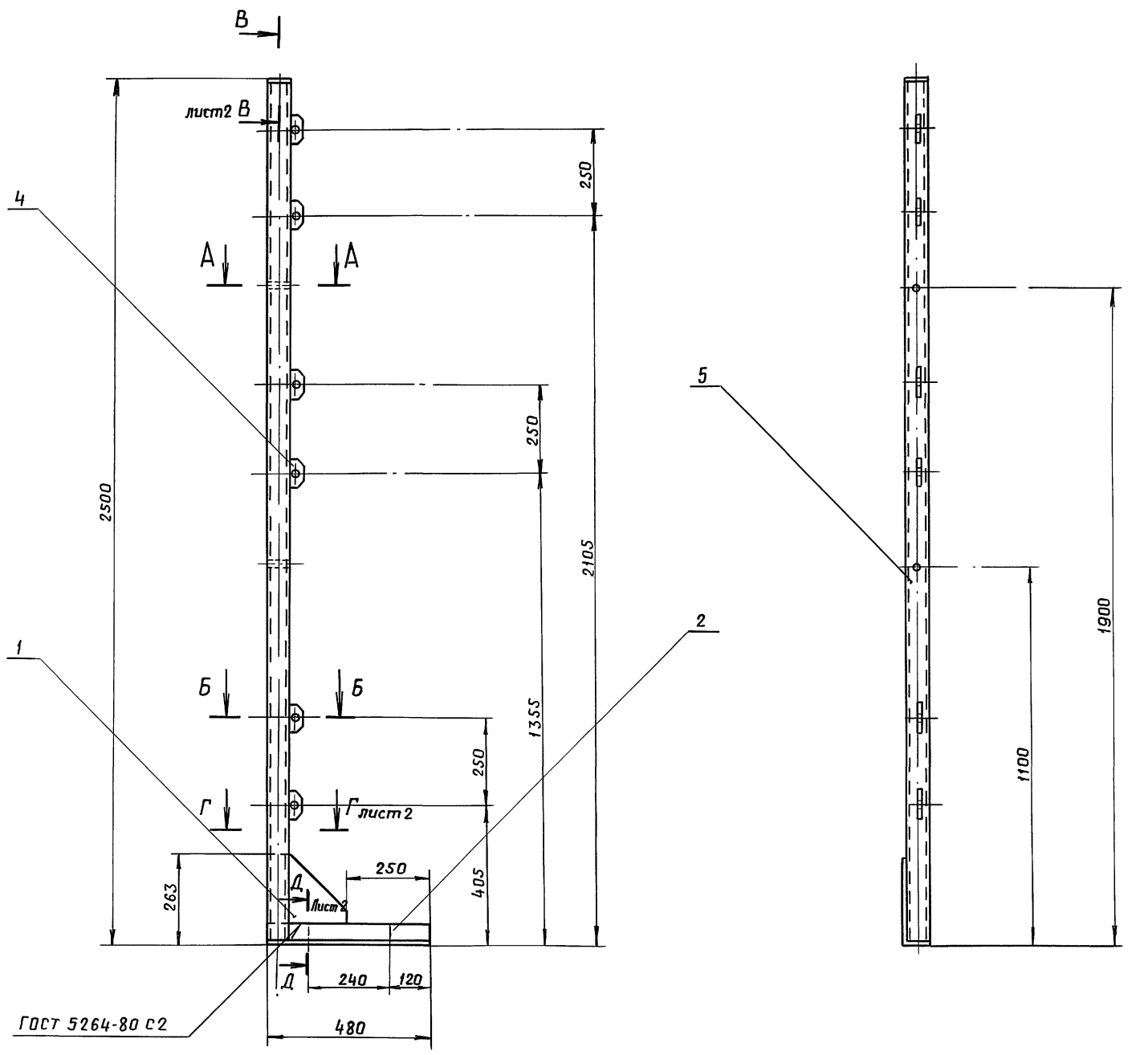

А-А
м1:1

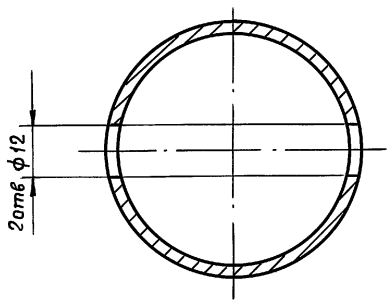

Б-Б
м1:1

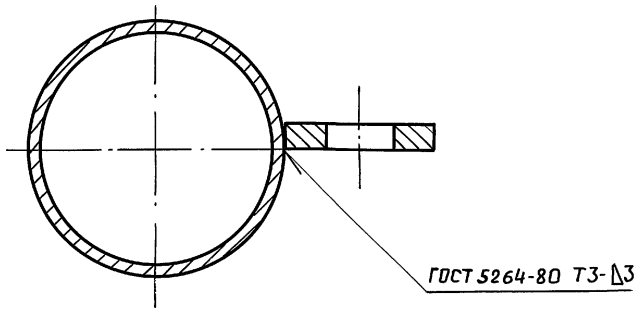

Обозначение	Рис.	Масса,кг
В-948 02 00.000	1	15,5
-01	2	12,1
-02	3	7,9

1. Сварка ручная электродуговая
Электрод тип Э42 ГОСТ 9467-75.

Изм.	Лист	№ докум.	Подп.	Дата
Разраб.		Яковлев		
Провер.		Ассоров		
Т.контр.		Ассоров		
Н.контр.		Мартынюк		
Утв.		Симонов		

В-948.02.00 000 СБ

Стойка
Сборочный чертеж

Лит	Масса	Масшт.
	см.табл	1:10

Лист 1 | Листов 2

в/ч 06514

Серия 01 0179-1 Вып 2

Инв.№ подл. | Подп. и дата | Взам. инв.№ | Инв.№ дубл. | Подп. и дата

Пров. Коп.

В-В
м 1:1 лист 1

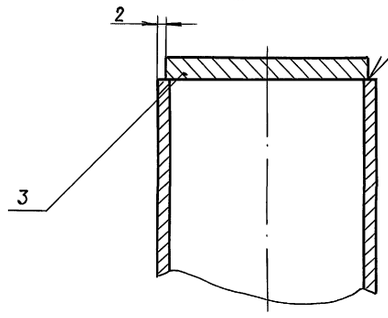

Г-Г
м 1:1 лист 1

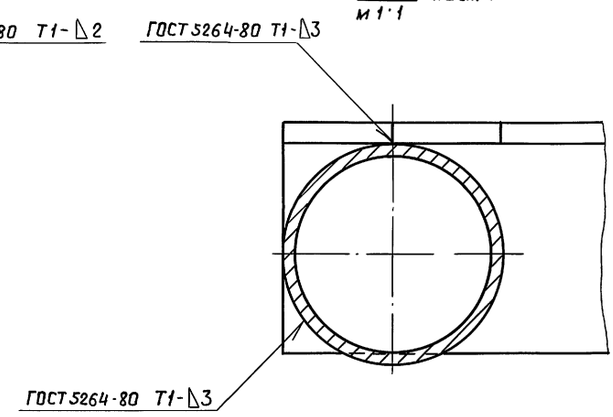

Д-Д
м 1:1 лист 1

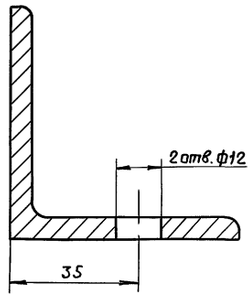

Рис. 2

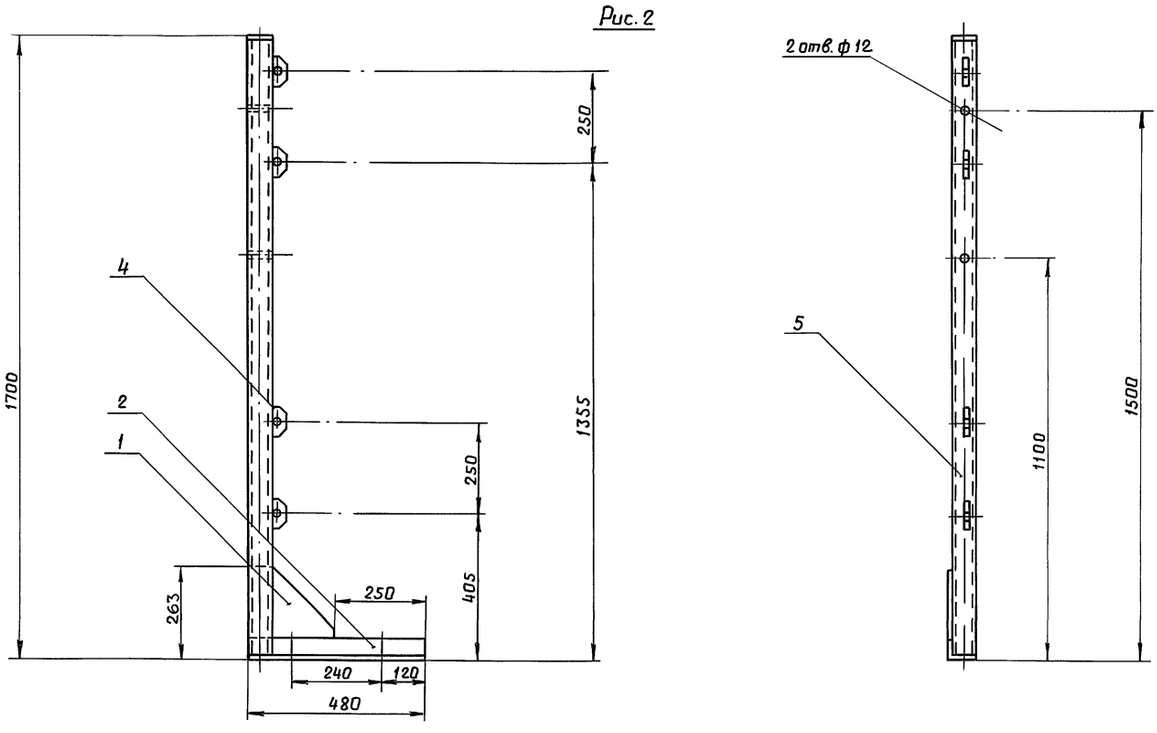

Рис. 3

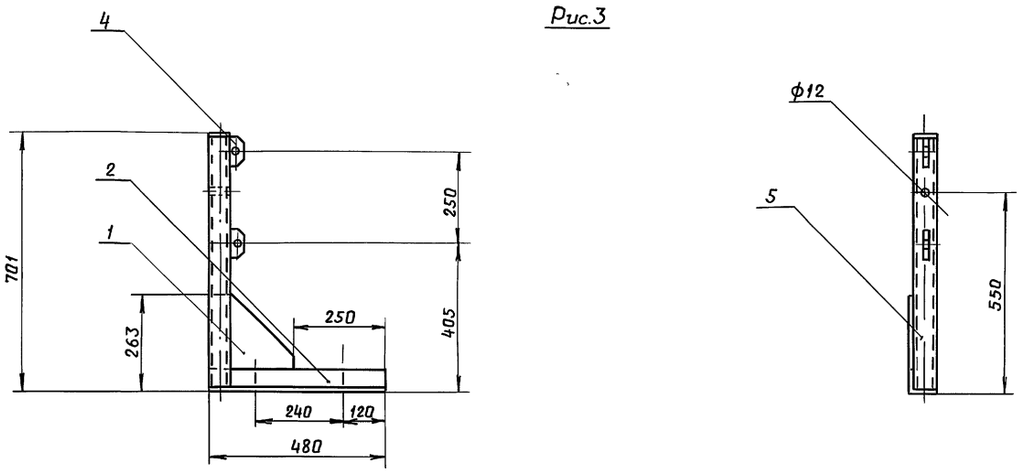

Инв. № подл.	Подп. и дата	Взам. инв. №	Инв. № дубл.	Подп. и дата

Изм.	Лист	№ докум.	Подп.	Дата	В-948 02.00.000СБ	Лист 2

Рис.1

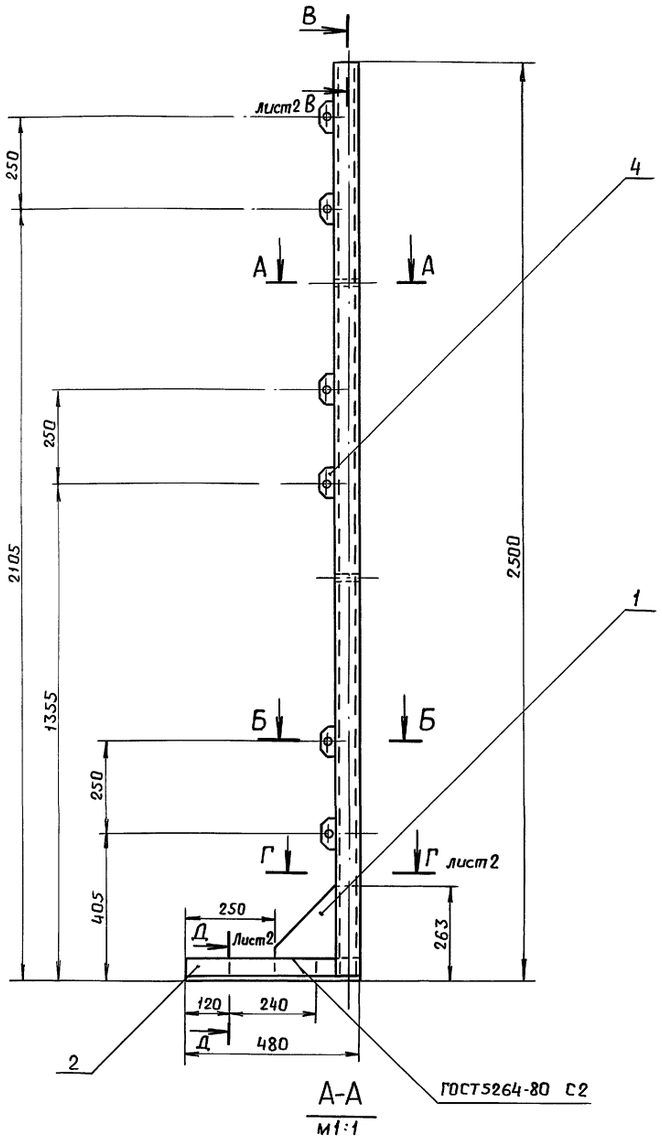

А-А
м1:1

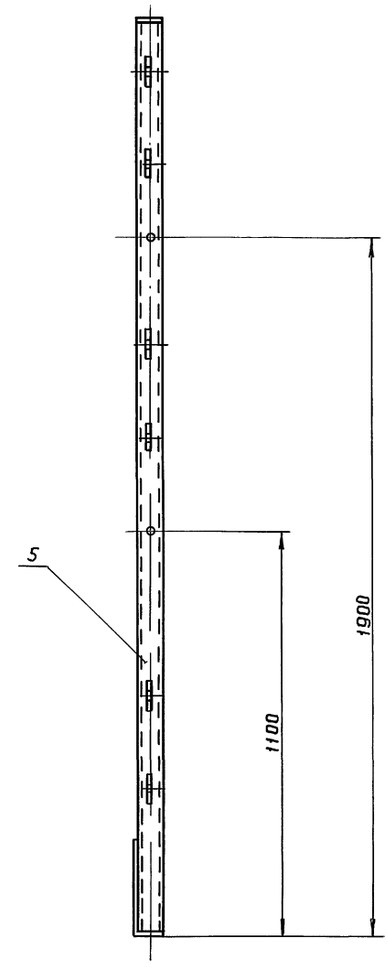

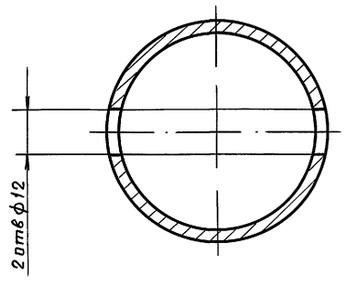

Б-Б
м1:1

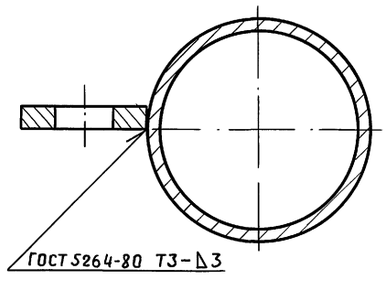

Обозначение	Рис.	Масса,кг
В-948.03.00.000	1	15,5
-01	2	12,1
-02	3	7,9

Сварка ручная электродуговая.
Электрод тип Э42 ГОСТ 9467-75.

					В-948.03.00.000СБ	
Изм.	Лист	№ докум.	Подп.	Дата	Стойка	Лит. / Масса / Масштаб
Разраб.		Яковлев	"			см табл. / 1:10
Пров.		Ассаров	"		Сборочный чертеж	Лист 1 / Листов 2
Т.контр.		Ассаров	"			
Н.контр.		Мартынюк	"			8/4 06514
Утв.		Симонов	"			

Серия 01.0179-1 вып.2

Инв.№ подл. | Подп. и дата | Взамин.№ | Инв.№ дубл. | Подп. и дата

Пров. Коп.

В – В
м 1:1 лист 1

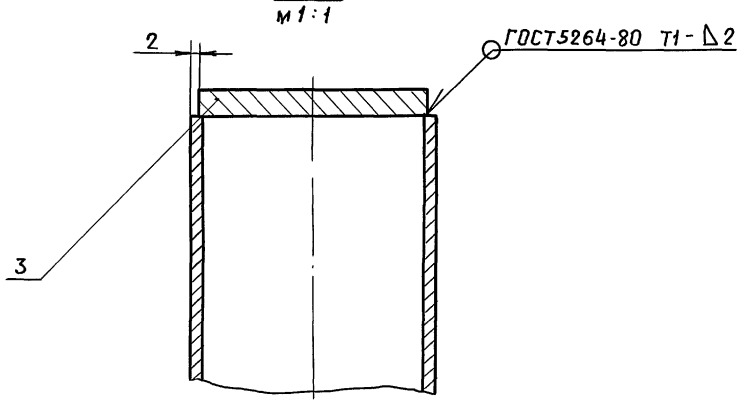

Г – Г
м 1:1 лист 1

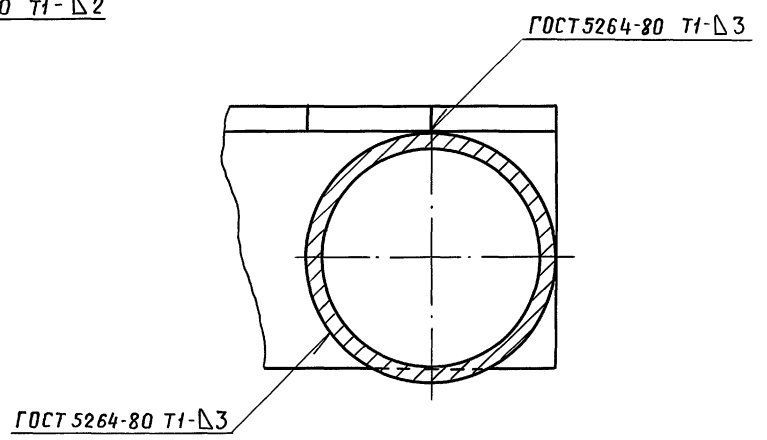

Д – Д
м 1:1 лист 1

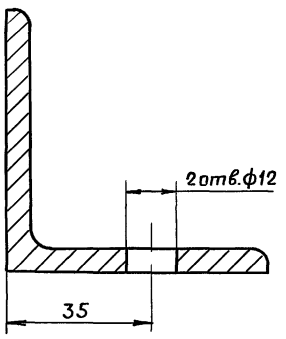

Рис. 2

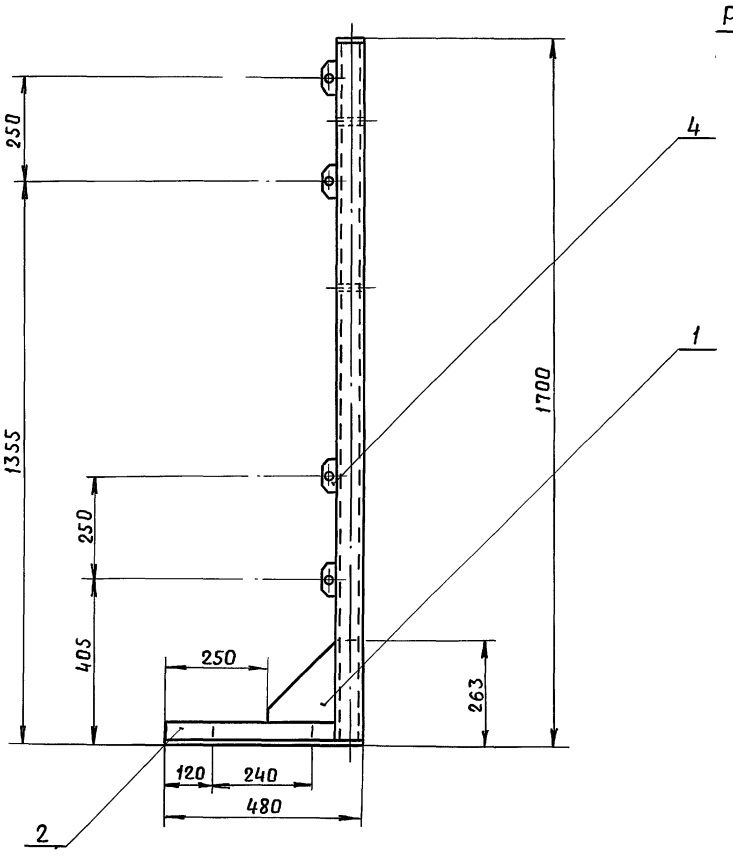

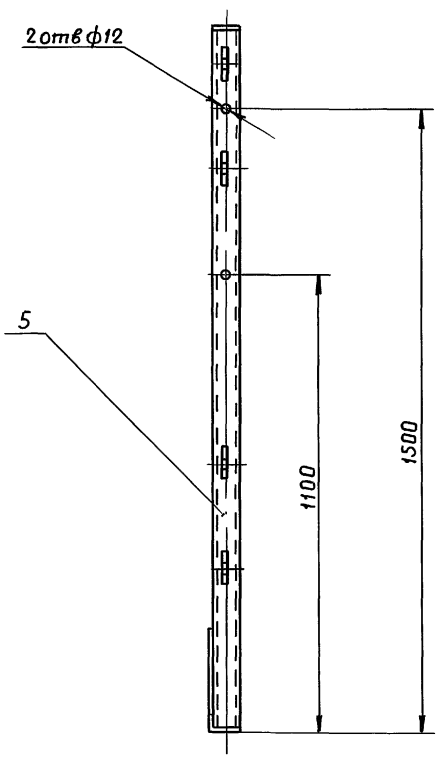

Рис. 3

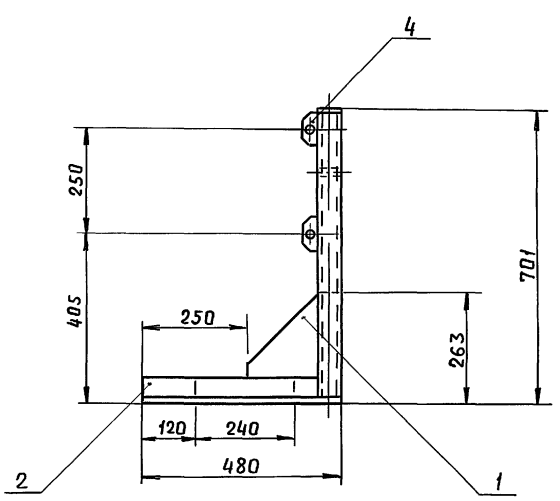

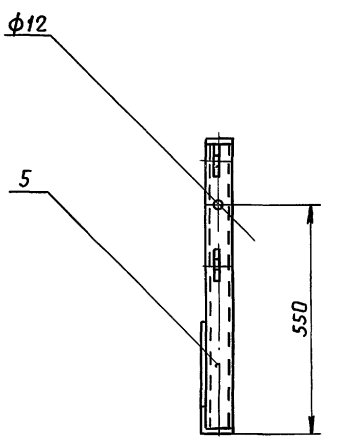

Изм.	Лист	№ докум.	Подп.	Дата	В-948.03.00.000СБ	Лист 2

Инв.№ подл. | Подп. и дата | Взам. инв.№ | Инв.№ дубл. | Подп. и дата

Пров. Коп. fas

Серия 01.0179-1 вып 2

Формат	Зона	Поз.	Обозначение	Наименование	Кол.	Примечание
				Документация		
А2			В-948.03.00.000СБ	Сборочный чертеж		
				Детали		
А4		1	В-948.02 00.001	Косынка	1	
Б4		2	В-948.03 00.001	Уголок L = 480		
				Уголок 63×63×6 ГОСТ8509-72		
				Вст3кп2ГОСТ535-79	1	2,75кг
Б4		3	В-948.03.00.002	Заглушка ф 56 h14		
				Лист 6 ГОСТ 19903-74		
				Вст3кп2 ГОСТ14637-79	1	0,12 кг
			Переменные данные для исполнений:			
				В-948.03 00 000		
				См. СБ, рис. 1		
				Детали		
А4		4	В-948.02.00.002	Кронштейн	6	
Б4		5	В-948 03 00.003	Труба L = 2488 h14		
				Труба 60×3 ГОСТ8734-75		
				Вст3 ГОСТ8733-74	1	10,5 кг

Подп. и дата | Инв. № дубл. | Взам. инв. № | Подп. и дата | Инв. № подл.

Изм	Лист	№ докум	Подп.	Дата
Разраб.		Яковлев	"	
Пров.		Ассоров	"	
Н.контр.		Мартынюк	"	
Утв.		Симонов	"	

В-948.03.00 000

Стойка

Лит.	Лист	Листов
	1	2

В/4 06514

Формат	Зона	Поз	Обозначение	Наименование	Кол.	Примечание
				В-948 03 00.000-01		
				См СБ, рис. 2		
				Детали		
А4		4	В-948.02 00 002	Кронштейн	4	
Б4		5	В-948.03 00 004	Труба L = 1688 h14		
				Труба 60×3 ГОСТ8734-75		
				Вст3 ГОСТ8733-74	1	7.13кг
				В-948.03.00.000-02		
				См СБ, рис. 3		
				Детали		
А4		4	В-948 02 00 002	Кронштейн	2	
Б4		5	В-948.03 00.005	Труба L = 689 h14		
				Труба 60×3 ГОСТ8734-75		
				Вст3 ГОСТ 8733-74	1	2,9 кг

Подп. и дата | Инв. № дубл. | Взам. инв. № | Подп. и дата | Инв. № подл.

Изм	Лист	№ докум.	Подп.	Дата

В-948.03.00 000

Лист 2

Формат	Зона	Поз	Обозначение	Наименование	Кол.	Примечание
				Документация		
А3			В-948.04.00 000СБ	Сборочный чертеж		
				Детали		
А4		1	В-948 01.00 001	Уголок	2	
А4		2	В-948 01 00.002	Уголок	2	
А4		3	В-948 01.00 003	Кронштейн	2	
А4		4	В-948.01 00 004	Рейка	1	
Б4		5	В-948.04 00 001	Брусок 36×40×1790		
				Пиломатериалы хвойных		
				пород ГОСТ 24454-80Е	2	1,32кг
Б.4		6	В-948.04.00 002	Доска L = 530		
				Доска 25×200 ГОСТ24454-80Е	9	1,4кг
				Стандартные изделия		
		7		Винт М10×53.58.01		
				ГОСТ17475-72	4	
		8		Гайка М10.5.01		
				ГОСТ6915-70	4	
		9		Гвозди К1.8×50 ГОСТ4028-63	54	
		10		Шайба 10.01.01		
				ГОСТ11371-78	4	

Подп. и дата | Инв. № дубл. | Взам. инв. № | Подп. и дата | Инв. № подл.

Изм	Лист	№ докум	Подп.	Дата
Разраб.		Яковлев	"	
Пров.		Ассоров	"	
Н.контр.		Мартынюк	"	
Утв.		Симонов	"	

В-948.04.00 000

Лежак

Лит.	Лист	Листов
		1

В/4 06514

Пров. [illegible] 7.5.91г Коп. [illegible]

Формат	Зона	Поз	Обозначение	Наименование	Кол.	Примечание
				Документация		
А3			В-948.05.00.000СБ	Сборочный чертеж		
				Детали		
А4		1	В-948.05.00.001	Доска	2	
А4		2	В-948.05.00.002	Доска	1	
Б.4		3	В-948.00.00.003	Доска L = 450		
				Доска 13×100 ГОСТ24454-80Е	4	0,3кг
				Стандартные изделия		
		4		Гвозди К1.8×50 ГОСТ4028-63	20	

Подп. и дата | Инв. № дубл. | Взам. инв. № | Подп. и дата | Инв. № подл.

Изм	Лист	№ докум	Подп.	Дата
Разраб		Яковлев	"	
Пров.		Ассоров	"	
Н.контр.		Мартынюк	"	
Утв.		Симонов	"	

В-948.05.00.000

Подголовник

Лит	Лист	Листов
		1

В/4 06514

В-948.04.00.000СБ

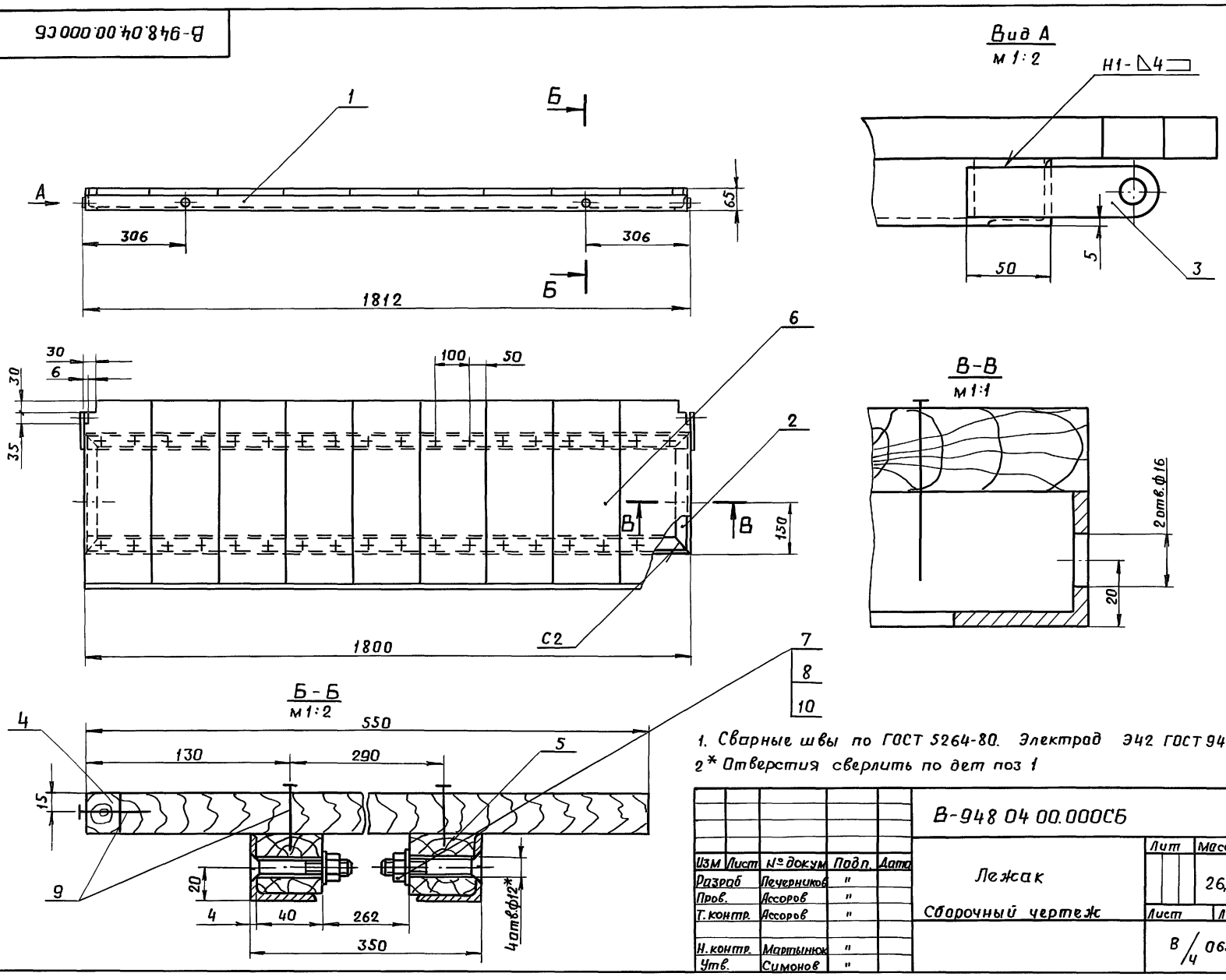

1. Сварные швы по ГОСТ 5264-80. Электрод Э42 ГОСТ 9467-75.
2* Отверстия сверлить по дет поз 1

Изм	Лист	№ докум	Подп.	Дата	В-948 04 00.000СБ			
Разраб		Печерников	"		Лежак	Лит	Масса	Масшт.
Пров.		Ассоров	"				26,5	1:10
Т.контр.		Ассоров	"		Сборочный чертеж	Лист	Листов 1	
Н.контр.		Мартынюк	"			В/4 06514		
Утв.		Симонов	"					

Серия 01 01.79-1 вып 2

Инв № подл. | Подп. и дата | Взам инв № | Инв № дубл. | Подп. и дата

В-948.05.00.000 СБ

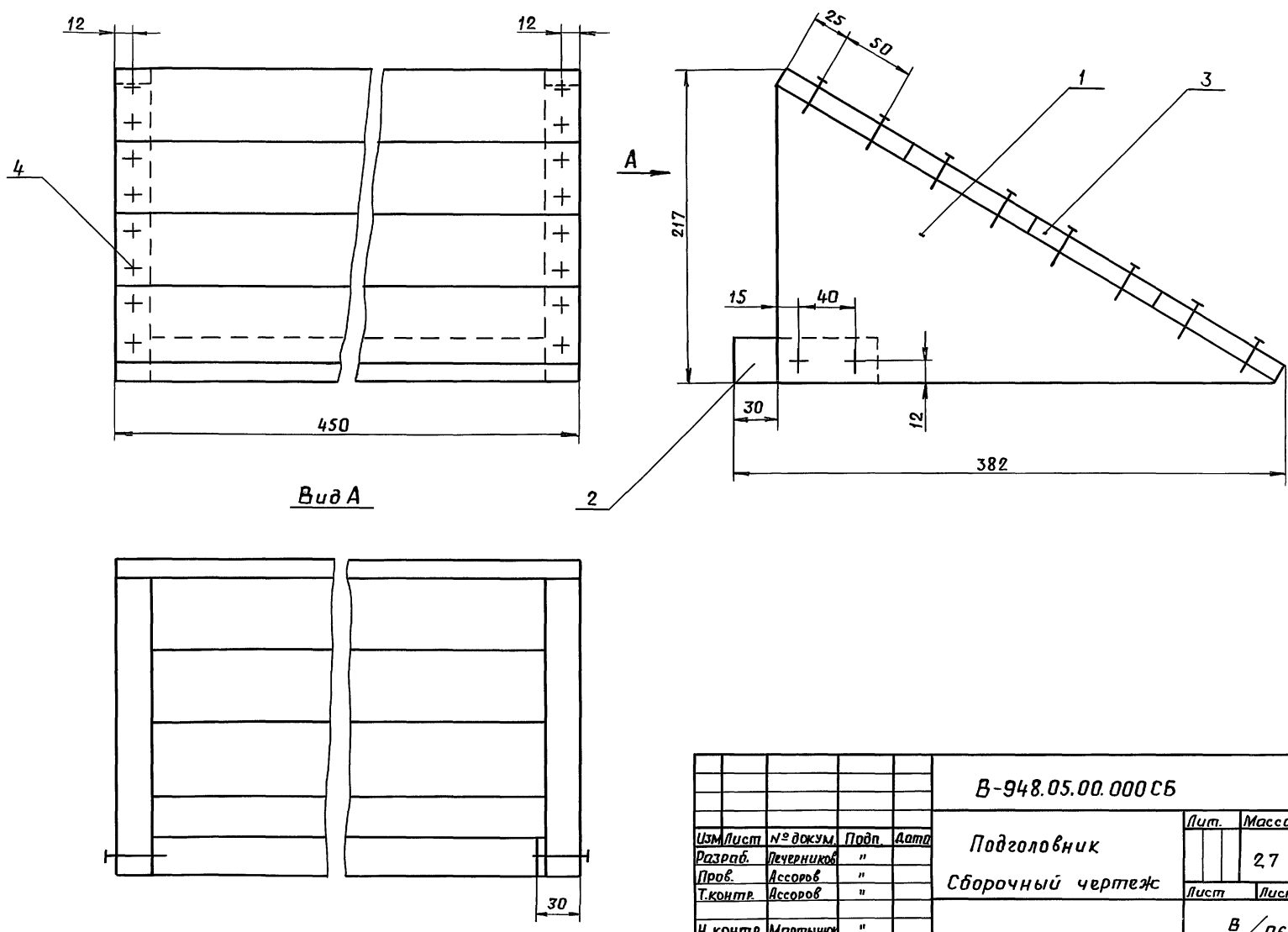

Изм	Лист	№ докум	Подп.	Дата	В-948.05.00.000СБ			
Разраб.		Печерников	"		Подголовник	Лит.	Масса	Масшт.
Пров.		Ассоров	"				2,7	1:2,5
Т.контр.		Ассоров	"		Сборочный чертеж	Лист	Листов 1	
Н.контр.		Мартынюк	"			В/4 06514		
Утв.		Симонов	"					

Инв № подл. | Подп. и дата | Взам инв № | Инв № дубл. | Подп. и дата

Пров. 7.5.91г Коп.

В-948.06.00 000СБ

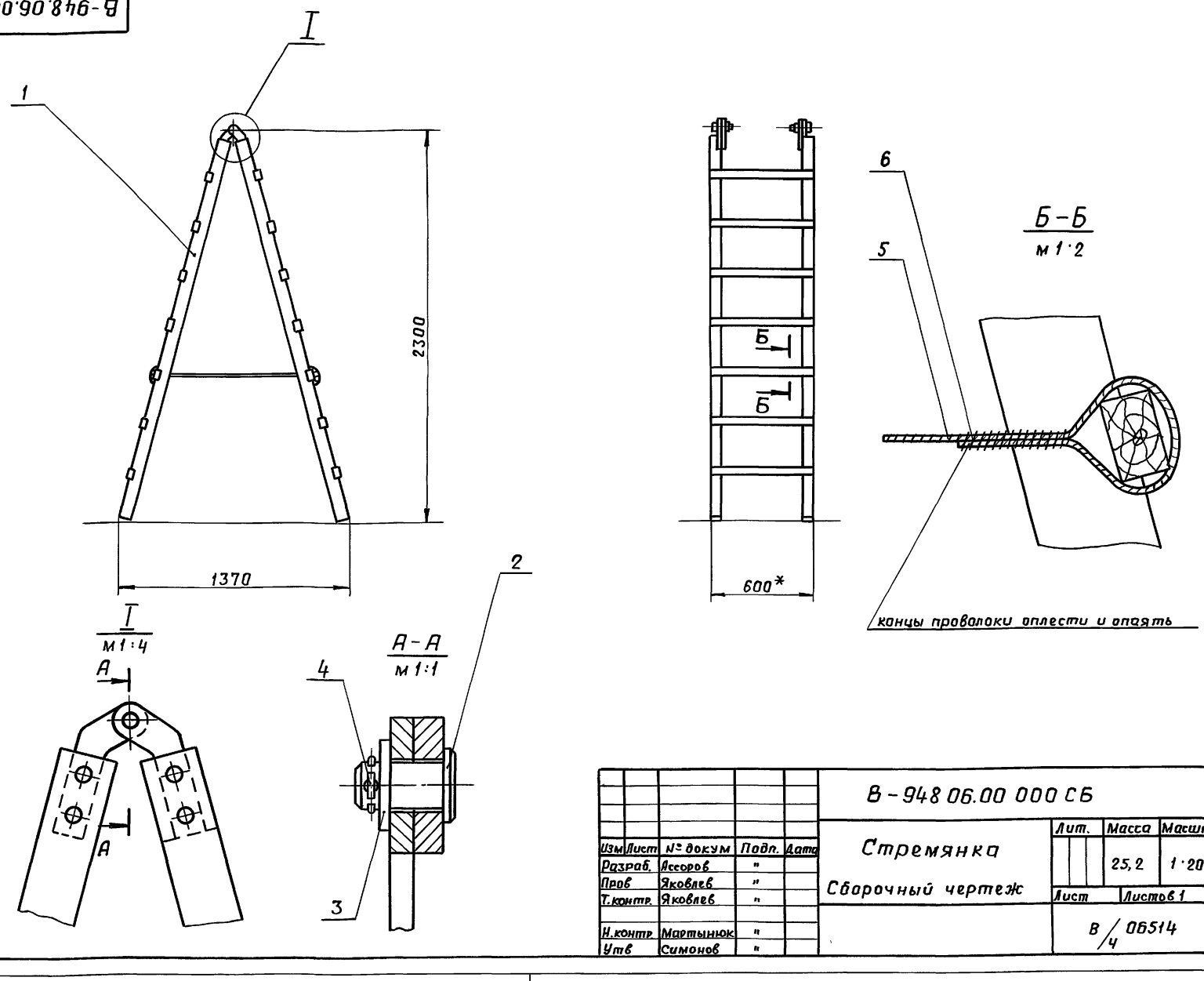

Изм	Лист	№ докум	Подп.	Дата
Разраб.		Ассоров	"	
Пров		Яковлев	"	
Т.контр.		Яковлев	"	
Н.контр		Мартынюк	"	
Утв		Симонов	"	

В-948 06.00 000 СБ

Стремянка

Сборочный чертеж

Лит.	Масса	Масшт
	25,2	1:20

Лист | Листов 1

В/4 06514

Серия 01 0179-1 вып 2

Инв.№ подл | Подп и дата | Взам.инв № | Инв.№ дубл | Подп и дата

Формат	Зона	Поз.	Обозначение	Наименование	Кол.	Примечание
				Документация		
А3			В-948.06.00 000СБ	Сборочный чертеж		
				Сборочные единицы		
А4		1	В-948.06.01.000	Лестница	2	
				Стандартные изделия		
		2		Ось 22-14в12х30.Ст3		
				ГОСТ9650-80	2	
		3		Шайба 14.01.01		
				ГОСТ11371-78	2	
		4		Шплинт 3,2х22		
				ГОСТ 397-79	2	
				Материалы		
		5		Канат 3,1-Г-I-Ж-Л-Р-160		
				ГОСТ 3062-80	0,07кг	1,4 м
		6		Проволока 1,2-I		
				ГОСТ 3282-74	0,01кг	1м

Изм	Лист	№ докум.	Подп.	Дата
Разраб		Ассоров	"	
Пров.		Мартынюк	"	
Н.контр		Мартынюк	"	
Утв		Симонов	"	

В-948.06.00 000

Стремянка

Лит.	Лист	Листов
		1

В/4 06514

Пров. Мар 7.5 9/г Коп [illegible]

В-948.06.01.002

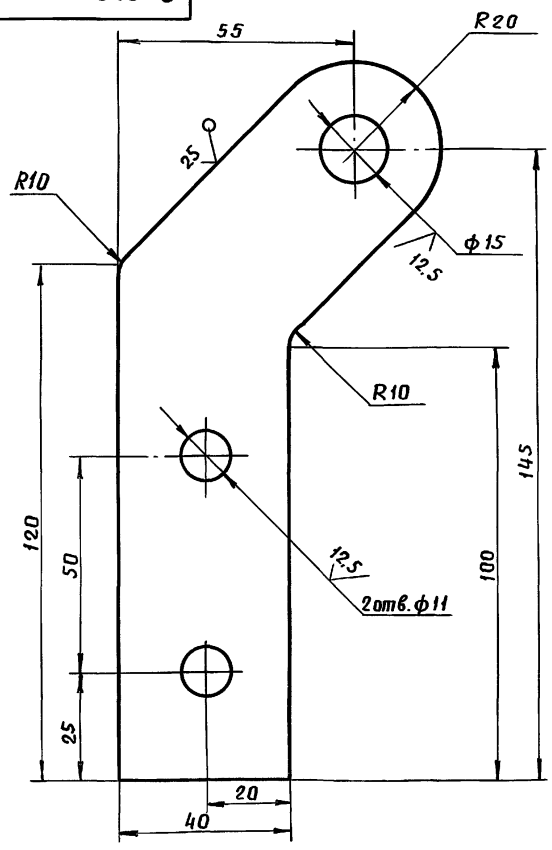

Предельные отклонения размеров $\pm \frac{IT14}{2}$

Изм	Лист	№ докум	Подп	Дата
Разраб.		Ассоров	"	
Пров.		Яковлев	"	
Т.контр.		Яковлев	"	
Н.контр		Мартынюк	"	
Утв.		Симонов	"	

В-948.06.01.002

Кронштейн

Лит	Масса	Масшт.
	0,43	1:1

Лист | Листов 1

Лист 8 ГОСТ 19903-74 / ВСт3кп2 ГОСТ 14637-79

В/4 06514

22247-03 16

В-948.06.01.000СБ

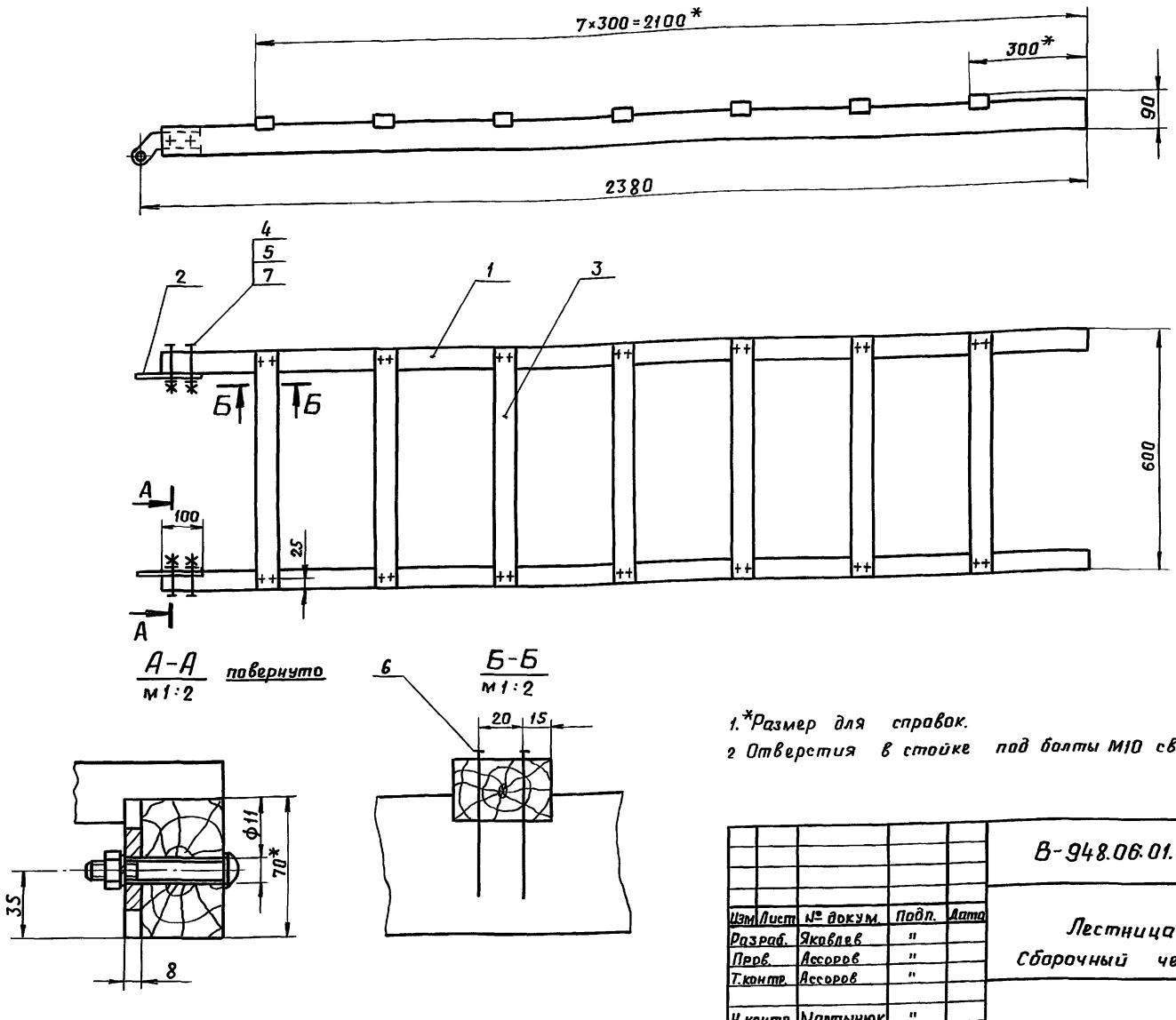

1.*Размер для справок.
2 Отверстия в стойке под болты М10 сверлить по дет поз 2

Изм	Лист	№ докум.	Подп.	Дата
Разраб.		Яковлев	"	
Пров.		Ассоров	"	
Т.контр.		Ассоров	"	
Н.контр.		Мартынюк	"	
Утв.		Симонов	"	

В-948.06.01.000 СБ

Лестница
Сборочный чертеж

Лит	Масса	Масшт.
	12,5	1:10

Лист | Листов 1

В/ч 06514

Серия 01 0179-1 вып 2

Инв.№подл. | Подп и дата | Взам.инв.№ | Инв.№дубл. | Подп и дата

Формат	Зона	Поз.	Обозначение	Наименование	Кол.	Примечание
				Документация		
А3			В-948.06 01 000 СБ	Сборочный чертеж		
				Детали		
А4		1	В-948 06 01 001	Стойка	2	
А4		2	В-948 06 01 002	Кронштейн	2	
Б4		3	В-948 06.01.003	Брусок 32×50×600		
				Пиломатериалы хвойных		
				пород ГОСТ24454-80Е	7	0,49кг
				Стандартные изделия:		
		4		Болт М10×70 58.01		
				ГОСТ 7783-81	4	
		5		Гайка М10 4.01		
				ГОСТ 5915-70	4	
		6		Гвозди К3×70 ГОСТ 4028-63	28	
		7		Шайба 10.65Г.01		
				ГОСТ 6402-70	4	

Изм	Лист	№ докум.	Подп.	Дата
Разраб		Яковлев	"	
Пров.		Ассоров	"	
Н.контр.		Мартынюк	"	
Утв.		Симонов	"	

В-948.06.01.000

Лестница

Лит	Лист	Листов
		1

В/ч 06514

Пров. 7.5.91г Коп

В-948.06.01.001

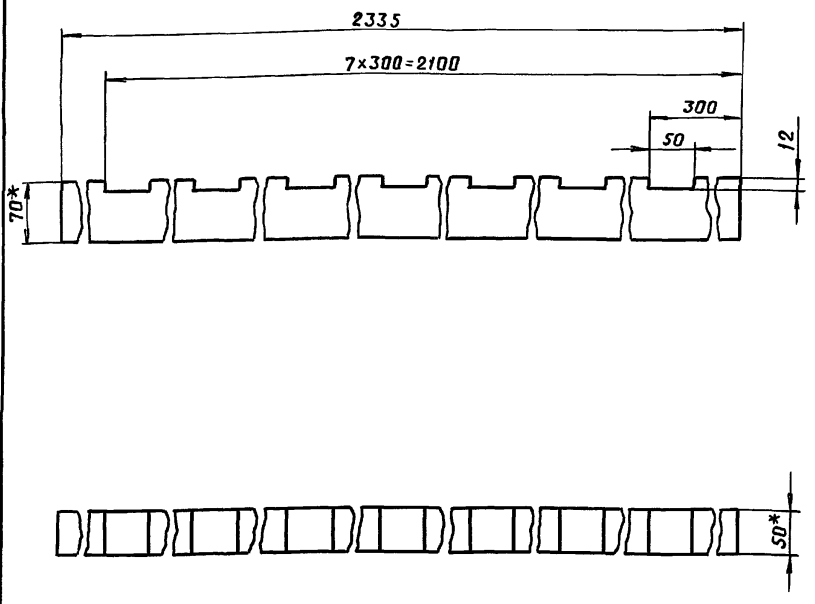

1.*Размеры для справок

Изм	Лист	№ докум	Подп	Дата
Разраб.		Яковлев	"	
Пров.		Ассоров	"	
Т.контр.		Ассоров	"	
Н.контр.		Мартынюк	"	
Утв.		Симонов	"	

В-948.06.01.001

Стойка

Лит.	Масса	Масшт.
	4,06	1:5

Лист | Листов 1

Пиломатериалы хвойных пород ГОСТ24454-80Е

В/ч 06514

22247-03 17

Формат	Зона	Поз	Обозначение	Наименование	Кол.	Примечание
				Документация		
А2			В-949.00.00 000 СБ	Сборочный чертеж		
				Сборочные единицы		
А4		1	В-948.01.00.000	Лежак	2	
			Переменные данные для исполнений:			
				В-949.00.00.000		
				См. СБ, рис. 1		
				Сборочные единицы		
А4		2	В-949 01.00.000	Стойка	2	
А4		3	В-949.02 00.000	Раскос	2	
А4		4	В-949.03 00. 000	Вставка	2	
А4		5	В-949 04.00. 000	Подголовник	2	
А4		6	В-948 04.00 000	Лежак	4	
				Детали		
А4		7	В-948 00.00.001	Стяжка	12	

Подп. и дата | Инв. № дубл. | Взам. инв. № | Подп. и дата | Инв. № подл.

Изм	Лист	№ докум.	Подп.	Дата
Разраб.		Ассаров		
Пров.		Малушкин		
Н. контр.		Мартынюк		
Утв.		Симонов		

В-949.00.00.000

Нары металлические тип V

Лит.	Лист	Листов
	1	4

В/Ч 06514

Формат	Зона	Поз	Обозначение	Наименование	Кол.	Примечание
				Стандартные изделия		
		8		Ось 22-14В12×22 Ст3		
				ГОСТ 9650-80	36	
		9		Ось 22-14В12×70 Ст3		
				ГОСТ 9650-80	2	
		10		Шайба 14.01.01		
				ГОСТ 11371-78	38	
		11		Шплинт 3,2×22		
				ГОСТ 397-79	38	
				Комплекты		
А4			В-948 06 00.000	Стремянка	–	одна стрем. на 3 комп. нар.
				В-949.00.00.000-01		
				См. СБ, рис. 2		
				Сборочные единицы		
А4		2	В-949 01.00.000-01	Стойка	2	
А4		3	В-949 02 00 000	Раскос	2	
А4		4	В-949 03.00.000	Вставка	2	
А4		5	В-949.04.00.000	Подголовник	2	
А4		6	В-948.04 00.000	Лежак	1	
				Детали		
А4		7	В-948.00.00 001	Стяжка	8	

Подп. и дата | Инв. № дубл. | Взам. инв. № | Подп. и дата | Инв. № подл.

Изм	Лист	№ докум	Подп.	Дата

В-949 00.00 000

Лист 2

Формат	Зона	Поз	Обозначение	Наименование	Кол.	Примечание
				Стандартные изделия		
		8		Ось 22-14В12×22 Ст3		
				ГОСТ 9650-80	24	
		9		Ось 22-14В12×70 Ст3		
				ГОСТ 9650-80	2	
		10		Шайба 14.01.01		
				ГОСТ 11371-78	26	
		11		Шплинт 3,2×22		
				ГОСТ 397-79	26	
				Комплекты		
А4			В-948.06.00.000	Стремянка	–	одна стрем. на 3 комп. нар.
				В-949.00.00.000-02		
				См. СБ рис. 3		
				Сборочные единицы		
А4		2	В-949.01.00.000-02	Стойка	2	
А4		12	В-949 05.00.000	Раскос	1	
				Детали		
А4		7	В-948.00.00.001	Стяжка	4	

Подп. и дата | Инв. № дубл. | Взам. инв. № | Подп. и дата | Инв. № подл.

Изм	Лист	№ докум.	Подп.	Дата

В-949 00.00.000

Лист 3

Пров. 7.5.91 Коп.

Формат	Зона	Поз	Обозначение	Наименование	Кол.	Примечание
				Стандартные изделия		
		8		Ось 22-14В12×22 Ст3		
				ГОСТ 9650-80	12	
		10		Шайба 14.01.01		
				ГОСТ 11371-78	12	
		11		Шплинт 3,2×22		
				ГОСТ 397-79	12	

Подп. и дата | Инв. № дубл. | Взам. инв. № | Подп. и дата | Инв. № подл.

Изм	Лист	№ докум.	Подп.	Дата

В-949.00.00.000

Лист 4

Рис. 1

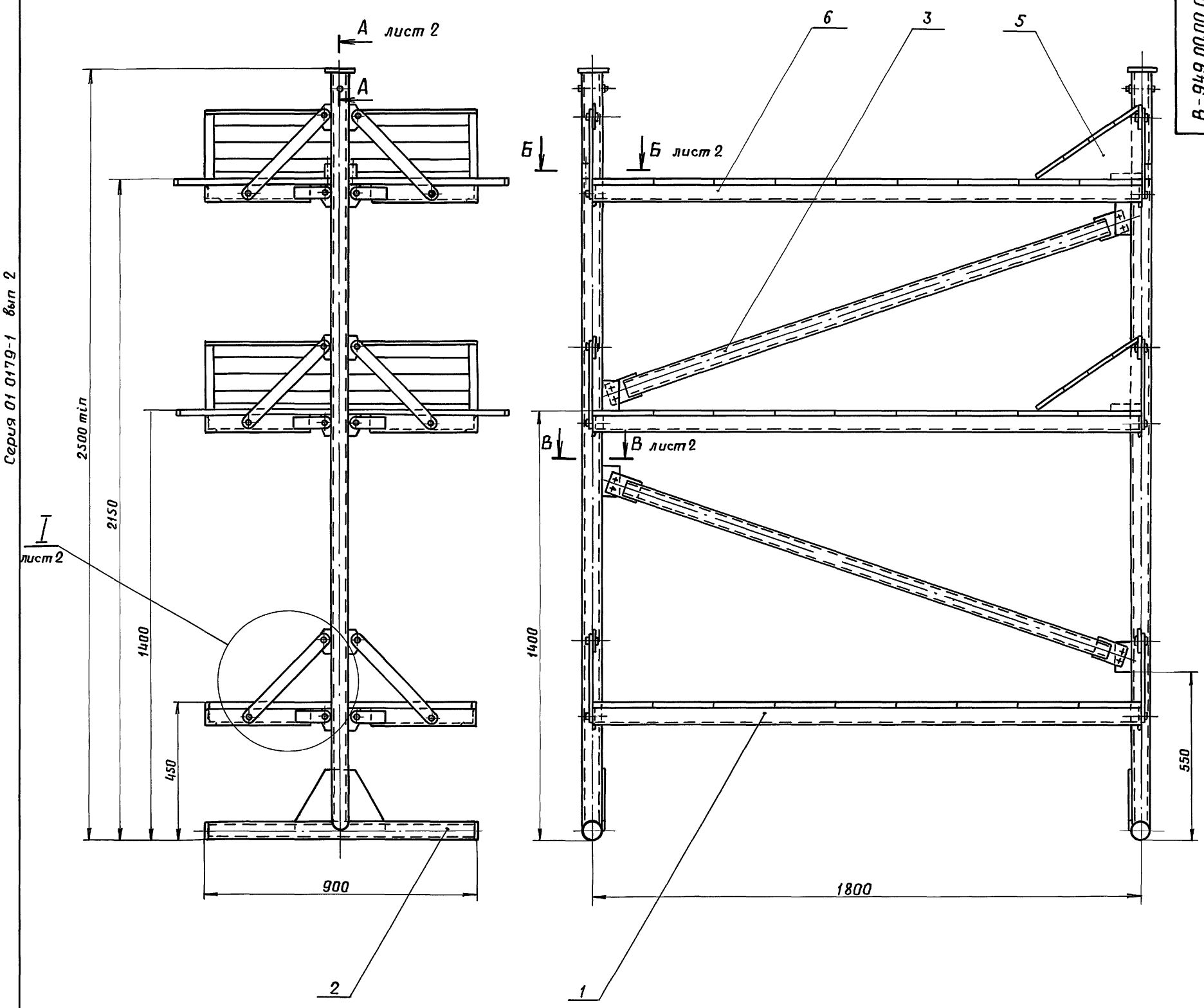

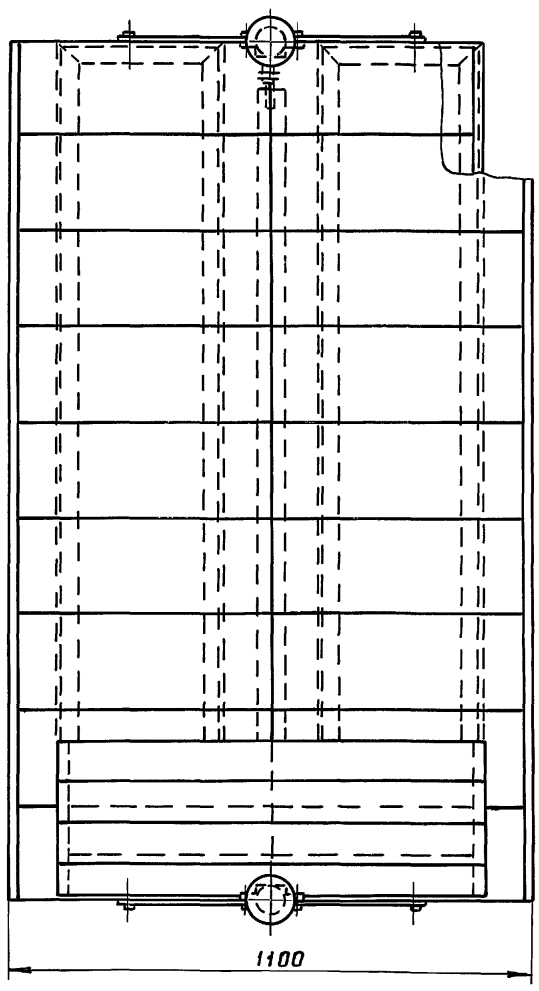

Наименование	Обозначение	Рис.	Масса, кг
Нары металлические трехярусные	В-949 00 00.000	1	231
Нары металлические двухярусные	-01	2	169
Нары металлические одноярусные	-02	3	79

1. Электрод Э-42 ГОСТ 9467-75.
2. Покрытие: грунтовка ФЛ-03к ГОСТ 9109-81; эмаль МЛ-12 коричневая ГОСТ 9754-76 (кроме деревянных конструкций).
3. * Размер переменный.

Изм.	Лист	№ докум.	Подп.	Дата	В-949.00.00.000 СБ			
Разраб.		Ассоров	"		Нары металлические тип V	Лит	Масса	Масшт.
Пров.		Макушкин	"				см. табл.	1:10
Т.контр.		Макушкин	"		Сборочный чертеж	Лист 1	Листов 3	
Н.контр.		Мартынюк	"			в/ц 06514		
Утв.		Симонов	"					

Серия 01 0179-1 Вып 2

Инв.№ подл. | Подп. и дата | Взам.инв.№ | Инв.№ дубл. | Подп. и дата

Пров. 7 5 91г Коп.

А – А
м 1:2 лист 1

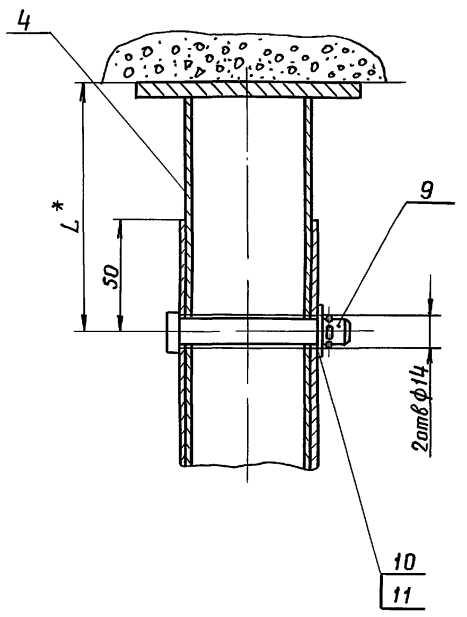

Б – Б
м 1:1 лист 1

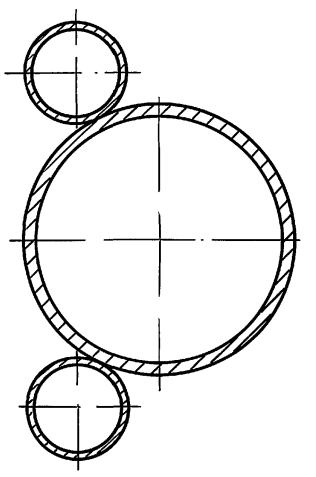

В – В
м 1:2 лист 1

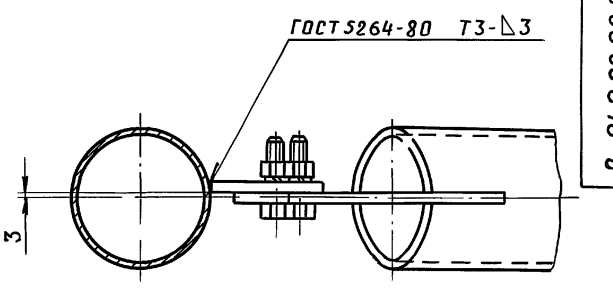

I
м 1:2 лист 1

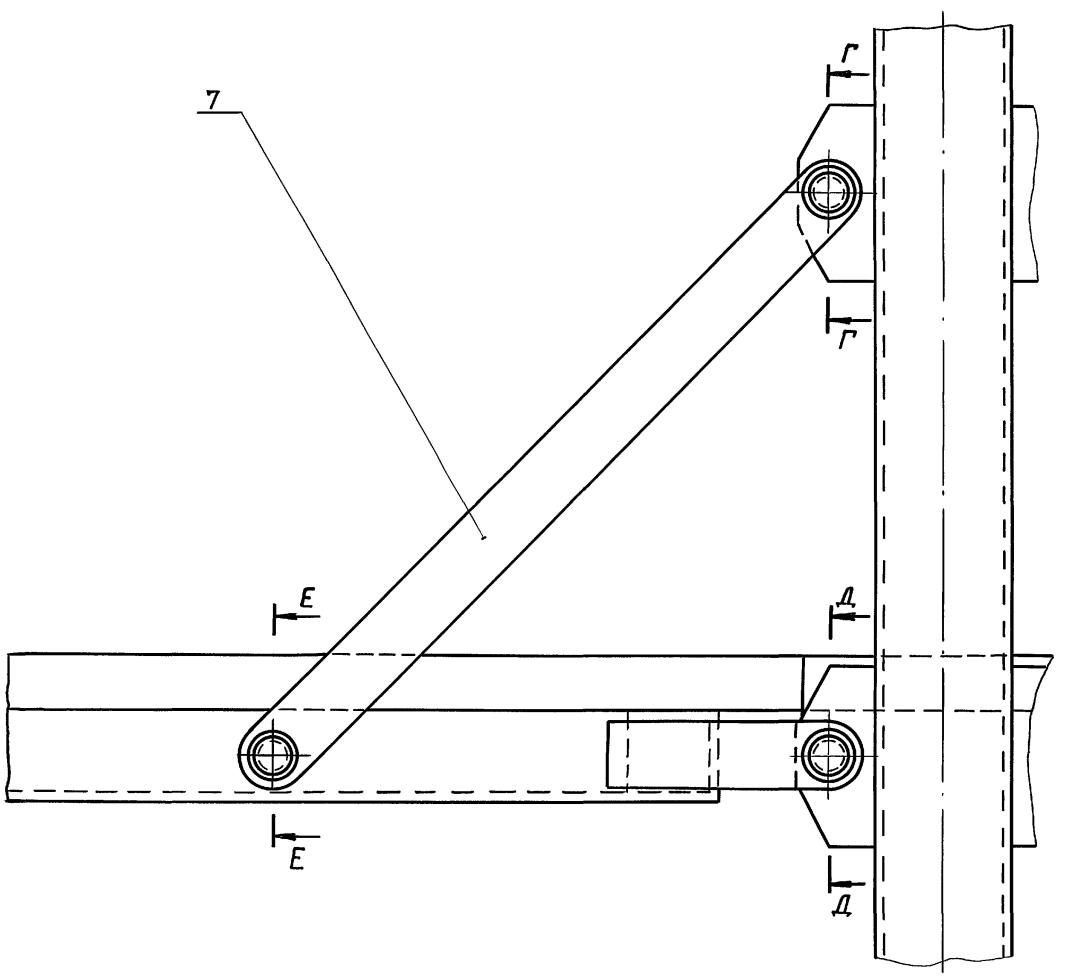

Г – Г
м 1:1

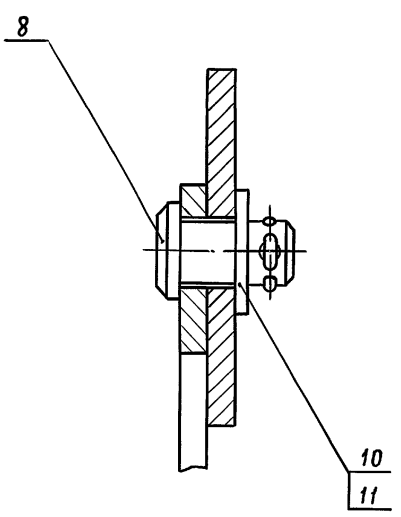

Д – Д
м 1:1

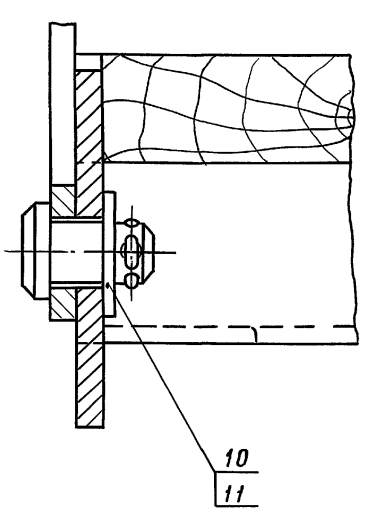

Е – Е
м 1:1

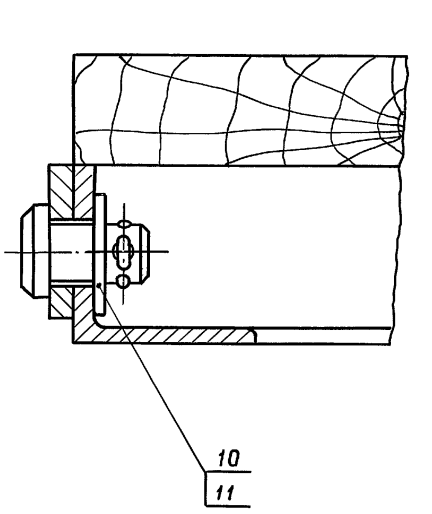

Изм.	Лист	№ докум.	Подп.	Дата	В-949.00.00 000СБ	Лист 2

Инв. № подл. | Подп. и дата | Взам. инв. № | Инв. № дубл. | Подп. и дата

Пров. Коп.

Рис. 2

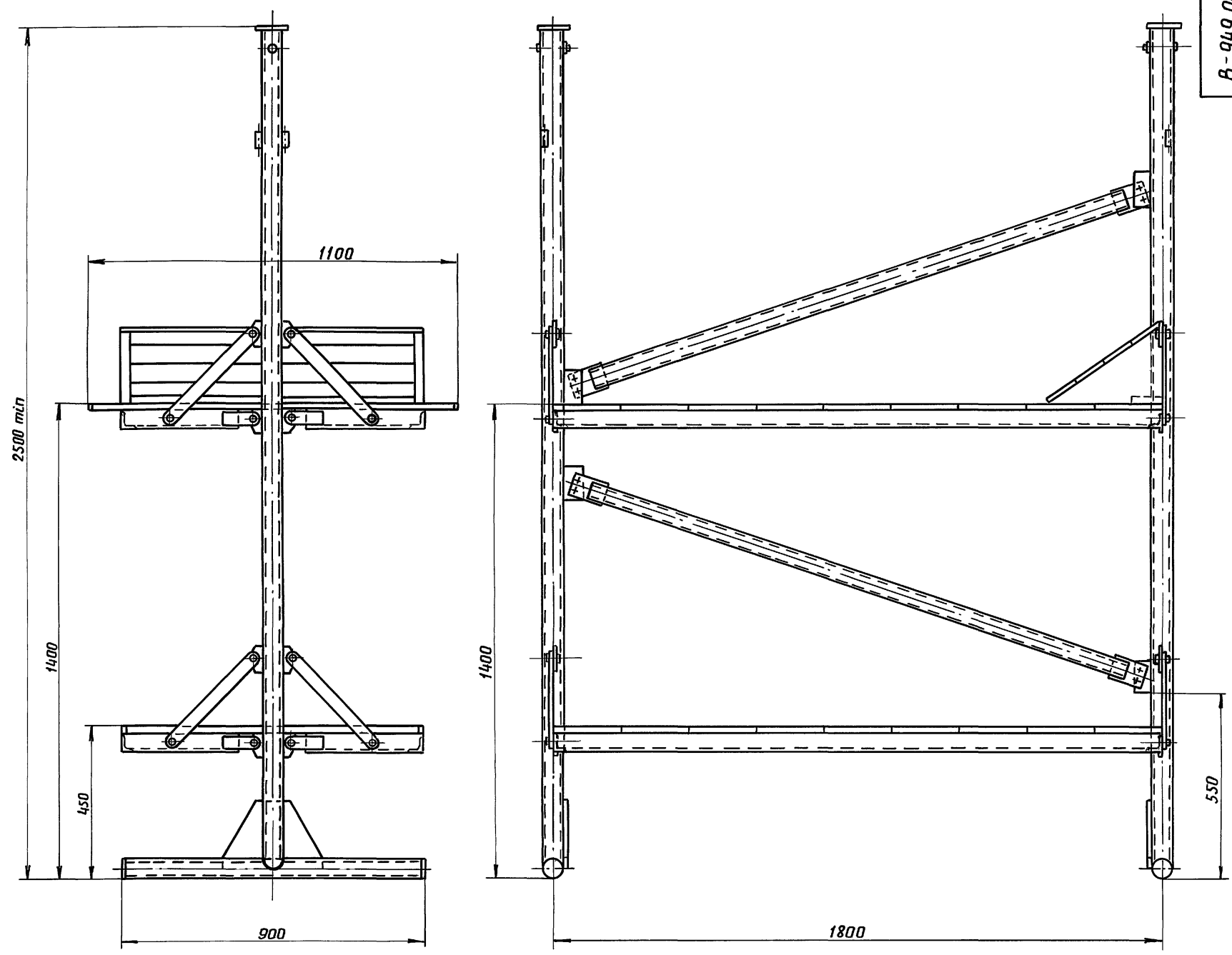

Рис. 3

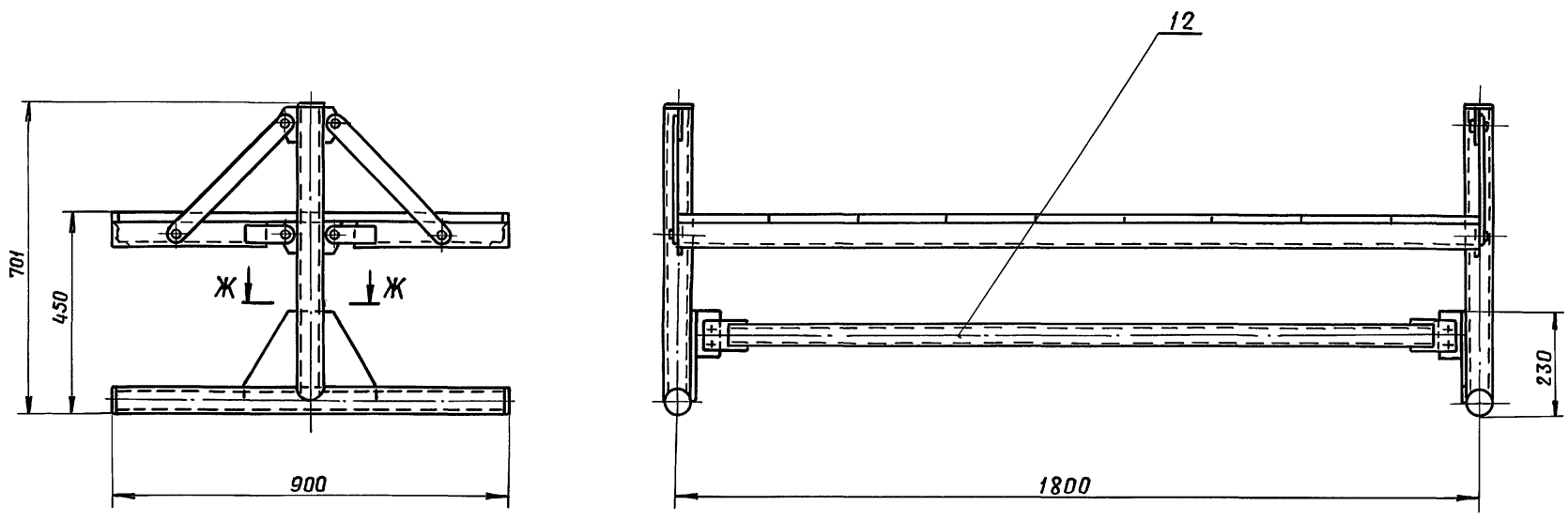

Ж – Ж
м 1:4

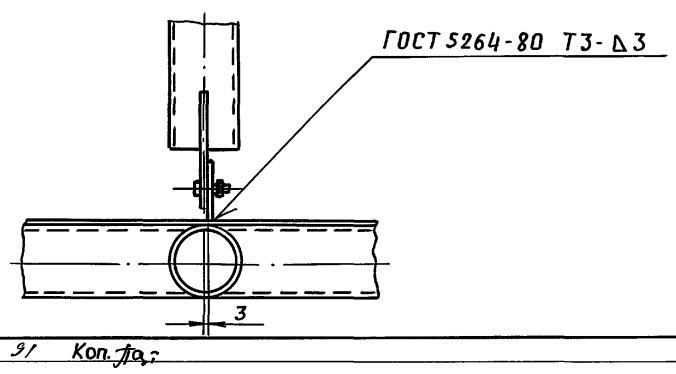

Изм	Лист	№ докум.	Подп	Дата	В-949.00.00.000СБ	Лист 3

Пров. 7.5 91 Коп.

Подп. и дата | Инв. № дубл. | Взам. инв. № | Подп. и дата | Инв. № подл.

Серия 01.0179-1 Вып 2

Формат	Зона	Поз.	Обозначение	Наименование	Кол.	Примечание
				Документация		
А2			В-949.01.00.000СБ	Сборочный чертеж		
				Детали		
А4		1	В-949.01.00.001	Косынка	1	
Б.Ч		2	В-949.01.00.002	Труба L = 888 h14		
				Труба 60×3 ГОСТ 8734-75		
				Ст3 ГОСТ 8733-74	1	3,75 кг
				Переменные данные для исполнений:		
				В-949.01.00.000		
				См СБ, рис. 1		
				Детали		
А4		3	В-949.01.00.003	Труба	1	
А4		4	В-948.02.00.004	Кронштейн	12	
Б.Ч		5	В-949.01.00.005	Заглушка ф56 h14		
				Лист 6 ГОСТ 19903-74		
				Ст3кп2 ГОСТ 14637-79	2	0,12 кг
Б.Ч		6	В-949.01.00.006	Труба L = 50 h14		
				Труба 22×2 ГОСТ 8734-75		
				Ст3 ГОСТ 8733-74	2	0,05 кг

Подп. и дата | Инв. № дубл. | Взам. инв. № | Подп. и дата | Инв. № подл.

Изм.	Лист	№ докум.	Подп.	Дата
Разраб.		Ассоров		
Пров.		Малушкин		
Н. контр.		Мартынюк		
Утв.		Симонов		

В-949.01.00.000

Стойка

Лит.	Лист	Листов
	1	2

в/ч 06514

Формат	Зона	Поз	Обозначение	Наименование	Кол.	Примечание
				В-949.01.00.000-01		
				См СБ, рис. 2		
				Детали		
А4		3	В-949.01.00.003	Труба	1	
А4		4	В-948.02.00.004	Кронштейн	8	
Б.Ч		5	В-949.01.00.007	Заглушка ф56 h14		
				Лист 6 ГОСТ 19903-74		
				Ст3кп2 ГОСТ 14637-79	2	0,12 кг
Б.Ч		6	В-949.01.00.008	Труба L = 50 h14		
				Труба 22×2 ГОСТ 8734-75		
				Ст3 ГОСТ 8733-74	2	0,05 кг
				В-949.01.00.000-02		
				См СБ, рис. 3		
				Детали		
А4		3	В-949.01.00.003-01	Труба	1	
А4		4	В-948.02.00.004	Кронштейн	4	
Б.Ч		5	В-949.01.00.009	Заглушка ф56 h14		
				Лист 6 ГОСТ 19903-74		
				Ст3кп2 ГОСТ 14637-79	3	0,12 кг

Подп. и дата | Инв. № дубл. | Взам. инв. № | Подп. и дата | Инв. № подл.

Изм.	Лист	№ докум.	Подп.	Дата

В-949.01.00.000

Лист 2

В-949.01.00.001

(√)

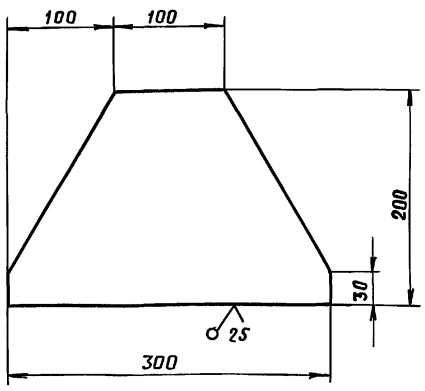

Предельные отклонения размеров ± IT14/2.

Подп. и дата | Инв. № дубл. | Взам. инв. № | Подп. и дата | Инв. № подл.

Изм.	Лист	№ докум.	Подп.	Дата
Разраб.		Ассоров		
Пров.		Малушкин		
Т. контр.		Малушкин		
Н. контр.		Мартынюк		
Утв.		Симонов		

В-949.01.00.001

Косынка

Лит.	Масса	Масшт.
	2,03	1:4
Лист	Листов 1	

Лист 6 ГОСТ 19903-74 / Ст3кп2 ГОСТ 14637-79

в/ч 06514

Пров. [illegible] 7.5.91г Коп.

В-949.01.00.003

25 (√)

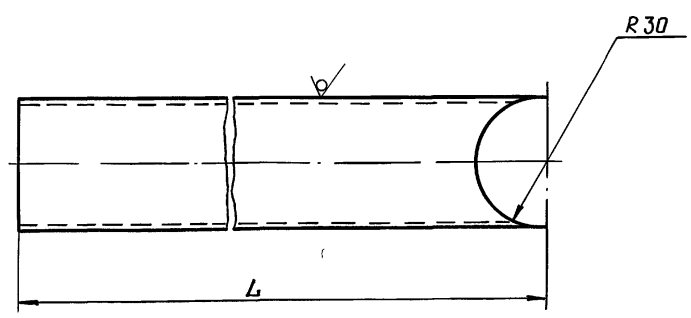

Обозначение	L, мм	Масса, кг
В-949.01.00.003	2464	10,4
-01	665	2,8

Предельные отклонения размеров ± IT14/2.

Подп. и дата | Инв. № дубл. | Взам. инв. № | Подп. и дата | Инв. № подл.

Изм.	Лист	№ докум.	Подп.	Дата
Разраб.		Ассоров		
Пров.		Малушкин		
Т. контр.		Малушкин		
Н. контр.		Мартынюк		
Утв.		Симонов		

В-949.01.00.003

Труба

Лит.	Масса	Масшт.
	см. табл.	1:2
Лист	Листов 1	

Труба 60×3 ГОСТ 8734-75 / Ст3 ГОСТ 8733-74

в/ч 06514

В-949.01.00.000СБ

Серия 01 0179-1 вып 2

Рис. 1

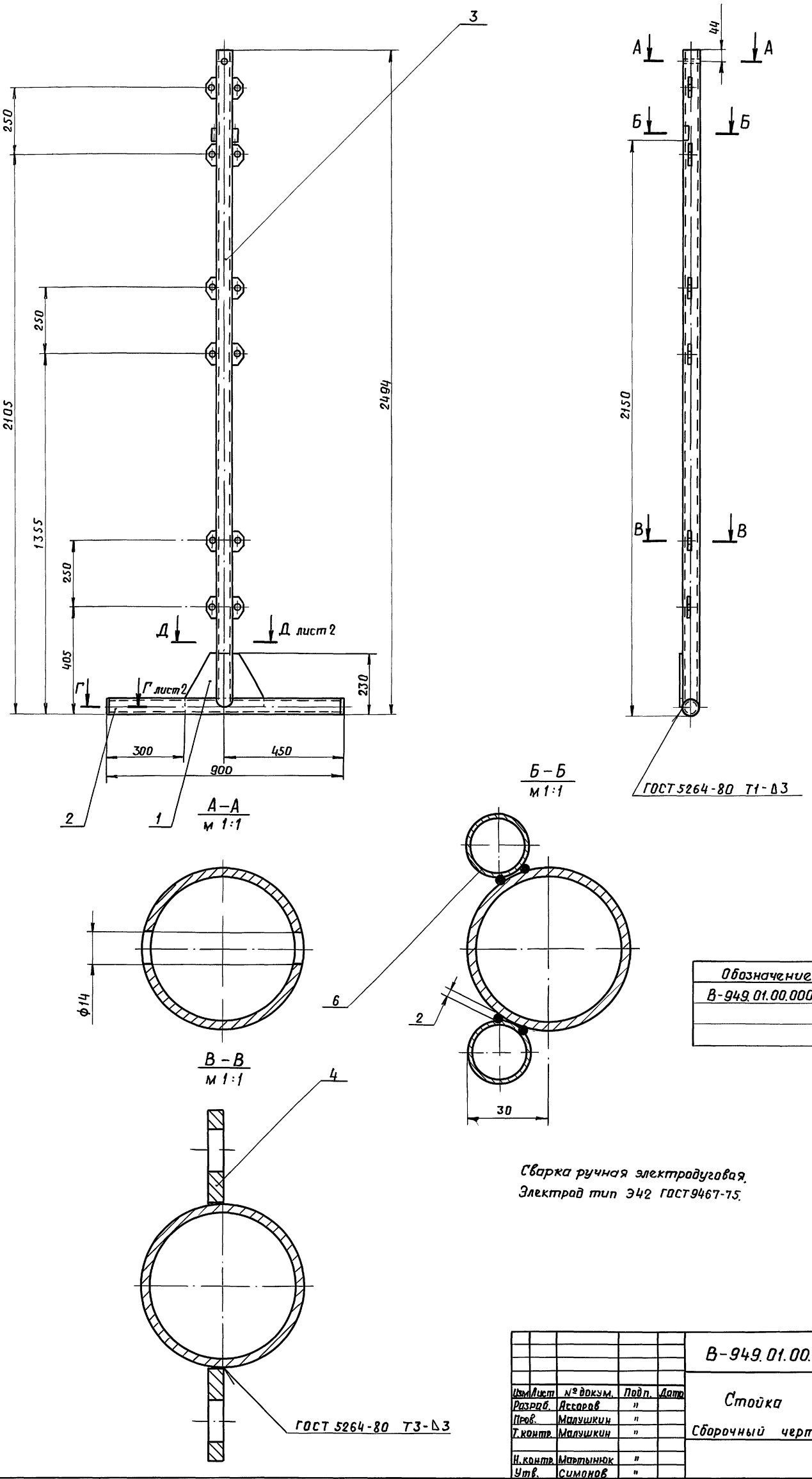

Обозначение	Рис	Масса, кг
В-949.01.00.000	1	18,1
-01	2	17,7
-02	3	9,5

Сварка ручная электродуговая.
Электрод тип Э42 ГОСТ 9467-75.

Изм	Лист	№ докум.	Подп.	Дата
Разраб.		Ассаров	"	
Пров.		Малушкин	"	
Т.контр.		Малушкин	"	
Н.контр.		Мартынюк	"	
Утв.		Симонов	"	

В-949.01.00.000 СБ

Стойка

Сборочный чертеж

Лит	Масса	Масшт.
	см.табл	1:10

Лист 1 | Листов 2

В/ч 06514

Инв № подл | Подп и дата | Взам. инв. № | Инв № дубл. | Подп и дата

Пров Шаш 7.5.91г Кап. Пов.

22247-03 23

В-949 01.00.000СБ

Серия 01 0179-1 вып 2

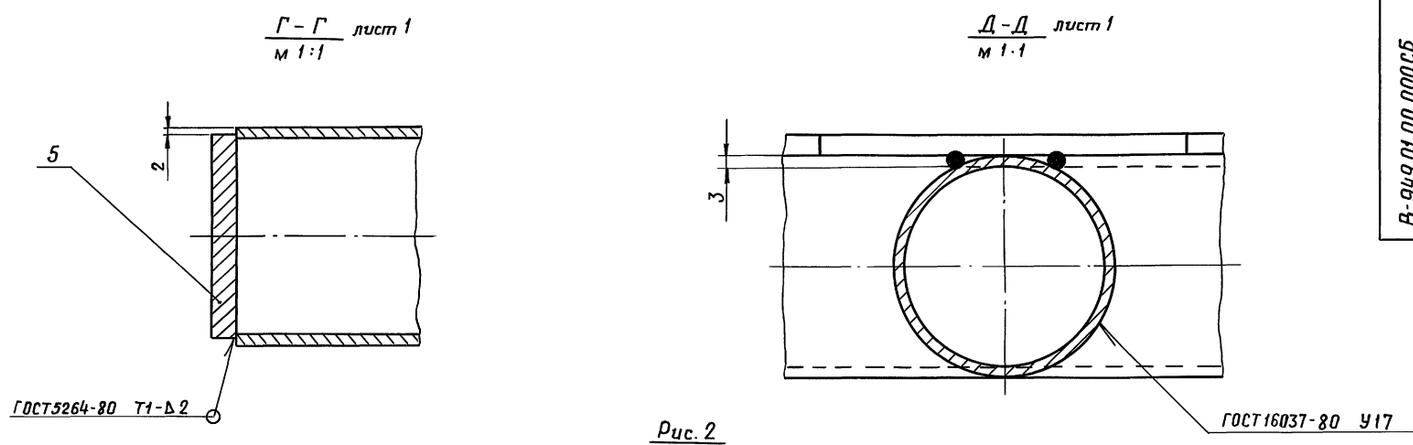

Рис. 2

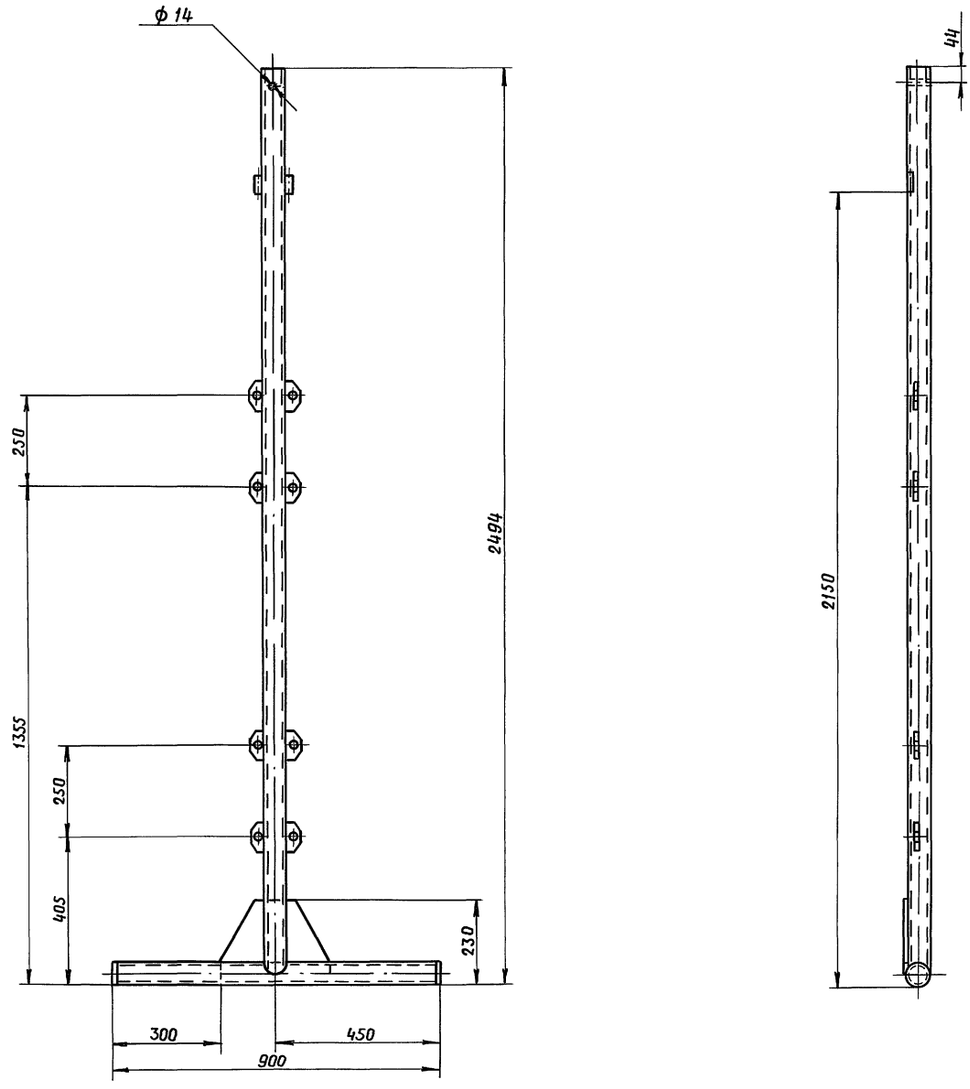

Рис. 3

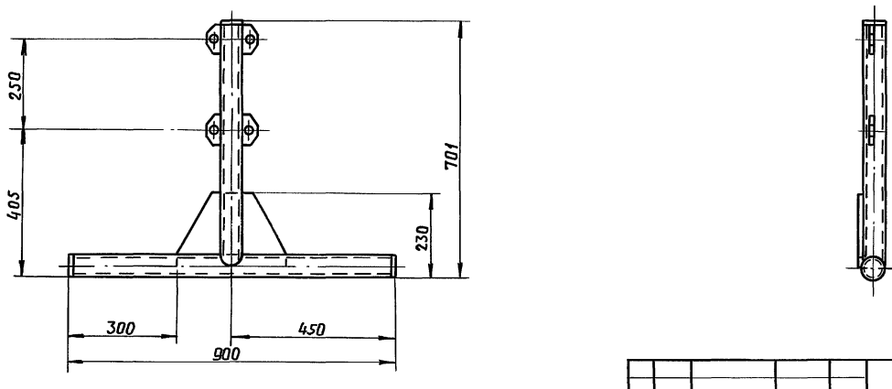

Изм	Лист	№ докум.	Подп.	Дата	В-949.01.00 000 СБ	Лист 2

Инв № подл | Подп и дата | Взам инв № | Инв № дубл. | Подп. и дата

Пров. 7.5.91г Копир.

В-949.02.00.000СБ

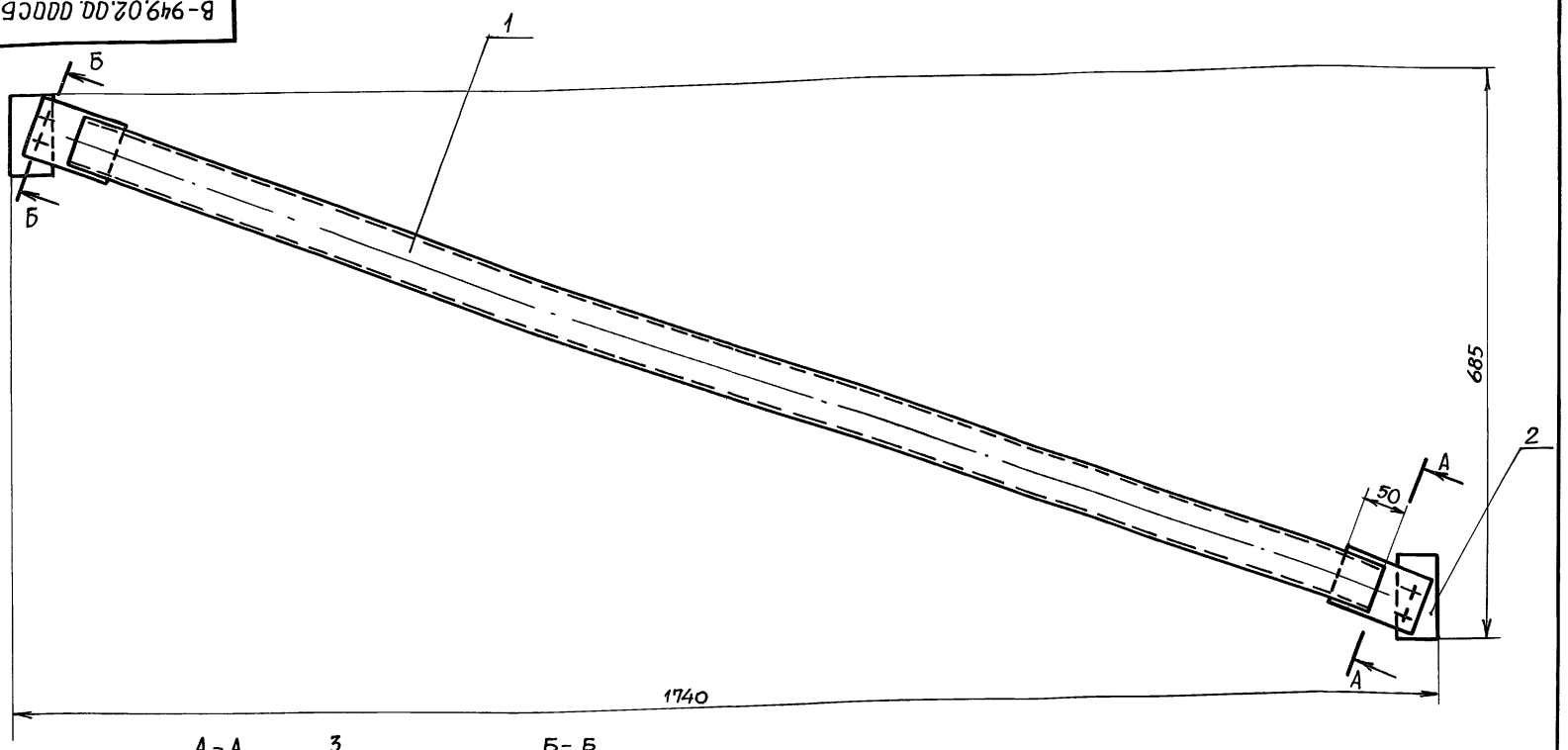

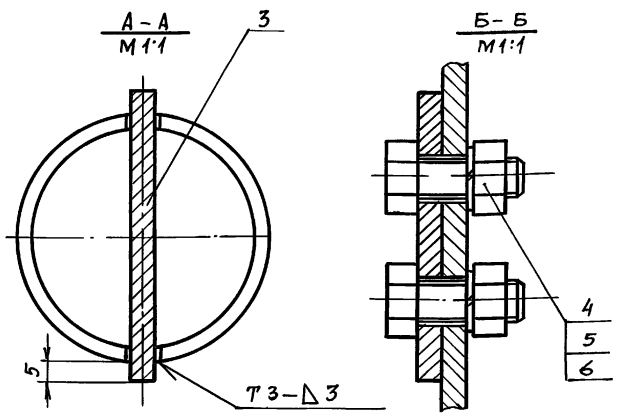

Сварные швы по ГОСТ 5264-80 Электрод Э42 ГОСТ 9467-75.

Изм	Лист	№докум	Подп	Дата
Разраб		Печерников	"	
Пров		Малушкин	"	
Т контр		Малушкин	"	
Н контр		Мартынюк	"	
Утв.		Симонов	"	

В-949.02.00.000 СБ

Раскос

Сборочный чертеж

Лит.	Масса	Масшт.
	8,5	1:5

Лист | Листов 1

В/ч 06514

Серия 01 0179-1 вып. 2

Инв. № подл. | Подп. и дата | Взам инв № | Инв № дубл. | Подп. и дата

Формат	Зона	Поз.	Обозначение	Наименование	Кол	Примечание
				Документация		
А3			В-949.02.00.000СБ	Сборочный чертеж		
				Детали		
А4		1	В-949.02.00.001	Труба	1	
А4		2	В-949.02.00.002	Кронштейн	2	
А4		3	В-949.02.00.003	Пластина	2	
				Стандартные изделия		
		4		Болт М10х25.		
				ГОСТ 7798-70	4	
		5		Гайка М10.5.01		
				ГОСТ 5915-70	4	
		6		Шайба 10.65Г.01		
				ГОСТ 6402-70	4	

Изм	Лист	N докум	Подп.	Дата
Разраб.		Печерников	"	
Пров.		Малушкин	"	
Н. контр.		Мартынюк	"	
Утв		Симонов		

В-949.02.00.000

Раскос

Лит	Лист	Листов
		1

В/ч 06514

Пров Mall 6.5.91г Копир. Брок

В-949.02.00.001

25 √(√)

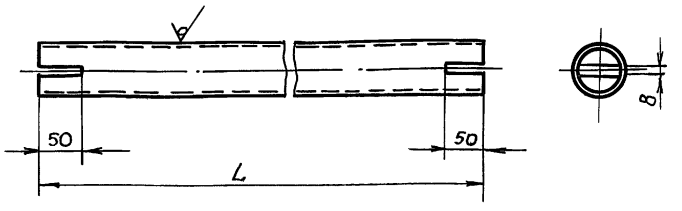

Обозначение	L, мм	Масса, кг
В-949.02.00.001	1686	7,1
-01	1588	6,7

Предельные отклонения размеров $\pm \frac{IT14}{2}$.

Изм	Лист	№докум	Подп	Дата
Разраб		Печерников	"	
Пров		Малушкин	"	
Т.контр		Малушкин	"	
Н.контр		Мартынюк	"	
Утв.		Симонов	"	

В-949.02.00.001

Труба

Лит	Масса	Масшт.
	см табл.	1:5

Лист | Листов 1

Труба $\frac{60х3\ ГОСТ 8734-75}{ВСт3\ ГОСТ 8733-74}$

В/ч 06514

22247-03 25

В-949.02.00.002

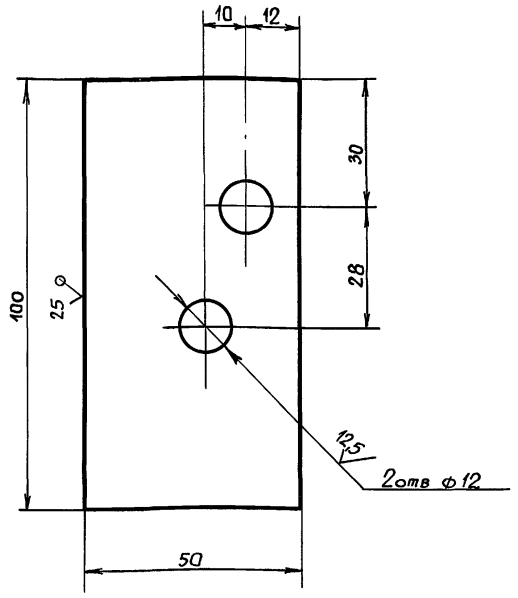

Предельные отклонения размеров: отверстий H14; валов h14, остальных $\pm \frac{IT14}{2}$.

Изм	Лист	№ докум.	Подп	Дата
Разраб	Печерников			
Пров	Малушкин			
Т. контр.	Малушкин			
Н. контр.	Мартынюк			
Утв	Симонов			

В-949.02.00.002

Кронштейн

Лит	Масса	Масшт
	0,23	1:1
Лист	Листов 1	

Лист — В ГОСТ 19903-74 / ВСт 3кп2 ГОСТ 14637-79

В/ч 06514

Серия 01 0179-1 Вып. 2

Инв. № подл. | Подп. и дата | Взам. инв. № | Инв. № дубл. | Подп. и дата

В-949.02.00.003

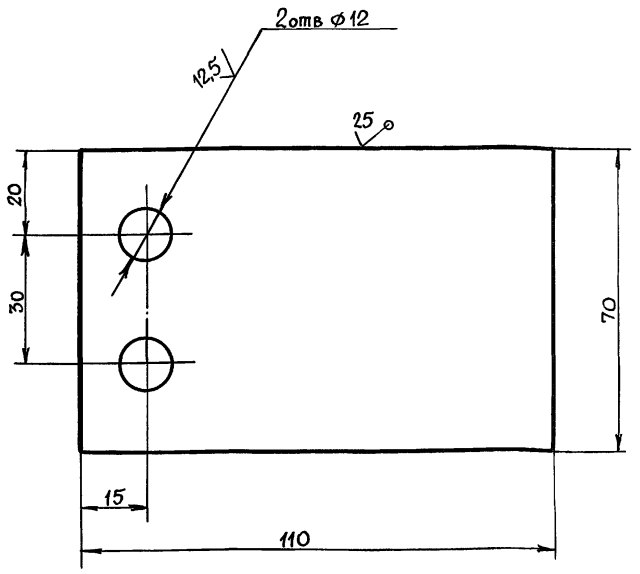

Предельные отклонения размеров: отверстий H14; валов h14, остальных $\pm \frac{IT14}{2}$

Изм	Лист	№ докум	Подп	Дата
Разраб	Печерников			
Пров	Малушкин			
Т. контр	Малушкин			
Н. контр	Мартынюк			
Утв.	Симонов			

В-949.02.00.003

Пластина

Лит	Масса	Масшт.
	0,36	1:1
Лист	Листов 1	

Лист — В ГОСТ 19903-74 / ВСт 3кп 2 ГОСТ 14637-79

В/ч 06514

Инв. № подл. | Подп. и дата | Взам. инв. № | Инв. № дубл. | Подп. и дата

Формат	Зона	Поз.	Обозначение	Наименование	Кол	Примечание
				Документация		
А4			В-949 03 00 000СБ	Сборочный чертеж		
				Детали		
Б4		1	В-949.03 00 001	Пластина L=6 h14		
				Круг В 100 ГОСТ 2590-71 / ВСт 3кп 2 ГОСТ 535-79	1	0,37кг
Б4		2	В-949.03.00 002	Труба L=680 h14		
				Труба 53х2 ГОСТ 8734-75 / ВСт 3 ГОСТ 8735-74	1	1,73кг

Изм	Лист	N докум.	Подп.	Дата
Разраб	Печерников			
Пров.	Малушкин			
Н. контр.	Мартынюк			
Утв.	Симонов			

В-949.03.00.000

Вставка

Лит.	Лист	Листов
		1

В/ч 06514

Пров Жал 6 5 91г Копир.

Инв. № подл. | Подп. и дата | Взам. инв. № | Инв. № дубл. | Подп. и дата

В-949.03.00.000СБ

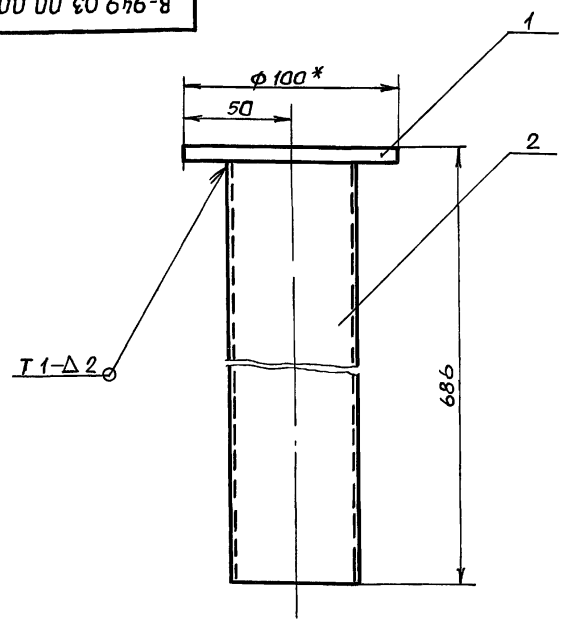

1.* Размер для справок.

2. Сварной шов по ГОСТ 5264-80 Электрод Э42 ГОСТ 9467-75.

Изм	Лист	№ докум	Подп	Дата
Разраб.	Печерников			
Пров.	Малушкин			
Т контр	Малушкин			
Н. контр.	Мартынюк			
Утв	Симонов			

В-949.03.00.000СБ

Вставка

Сборочный чертеж

Лит	Масса	Масшт.
	2,1	1:2
Лист	Листов 1	

В/ч 06514

В-949.04.00.000 СБ

Серия 01 0 179-1 вып. 2

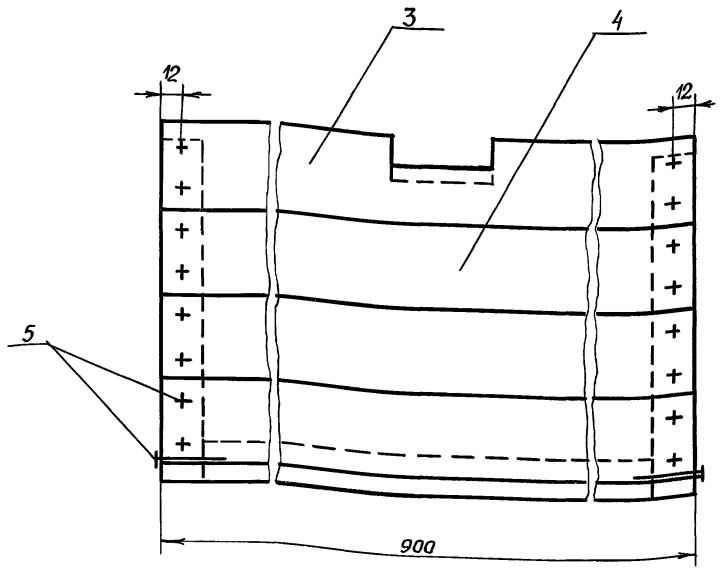

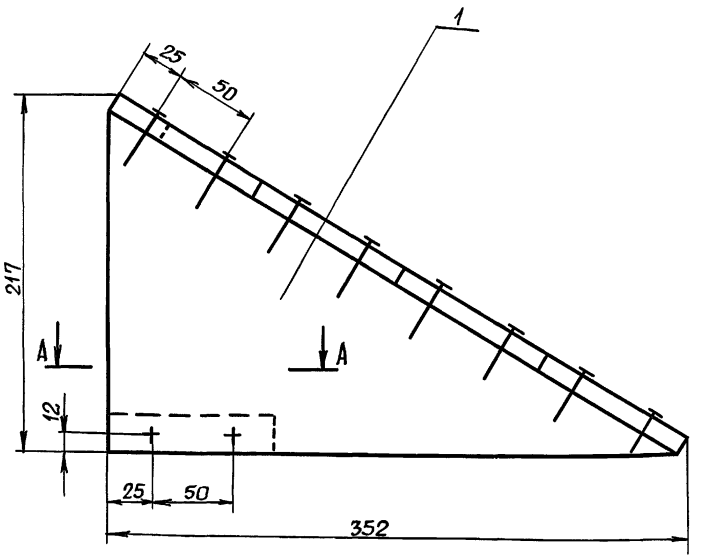

А - А

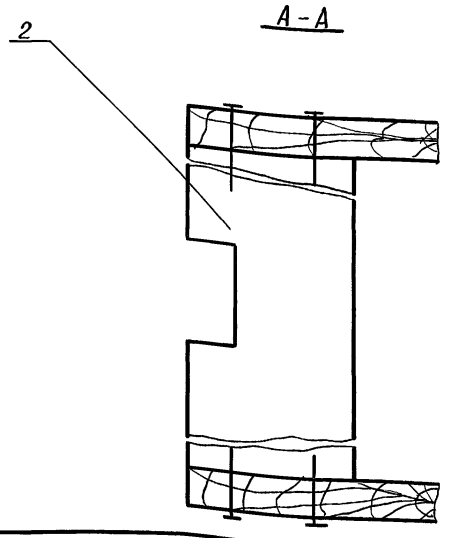

Изм	Лист	№ докум.	Подп.	Дата	В-949 04.00.000 СБ			
Разраб.		Печерников	"		Подголовник	Лит	Масса	Масшт
Пров.		Малушкин	"				4,4	1:2,5
Т. контр.		Малушкин			Сборочный чертеж	Лист	Листов 1	
Н. контр.		Мартынюк	"			В/ч 06514		
Утв.		Симонов	"					

Инв № подл. | Подп. и дата | Взам. инв. № | Инв № дубл. | Подп. и дата

Формат	Зона	Поз.	Обозначение	Наименование	Кол.	Примечание
				Документация		
А3			В-949.04.00.000СБ	Сборочный чертеж		
				Детали		
А4		1	В-949.04.00.001	Доска	2	
А4		2	В-949.04.00.002	Доска	1	
А4		3	В-949.04.00.003	Доска	1	
Б.4		4	В-949.04.00.004	Доска L=900		
				Доска 13×100 ГОСТ 24454-80 Е	3	0,6 кг
				Стандартные изделия		
		5		Гвозди К1,8×50 ГОСТ 4028-63	20	

Изм	Лист	№ докум.	Подп.	Дата	В-949.04.00.000			
Разраб		Печерников	"		Подголовник	Лит.	Лист	Листов 1
Пров		Малушкин	"			В/ч 06514		
Н. контр.		Мартынюк	"					
Утв.		Симонов	"					

Инв № подл. | Подп. и дата | Взам. инв. № | Инв № дубл. | Подп. и дата

Пров Жаря 6.5.91г Копир. Фрокз.

В-949.05.00.001

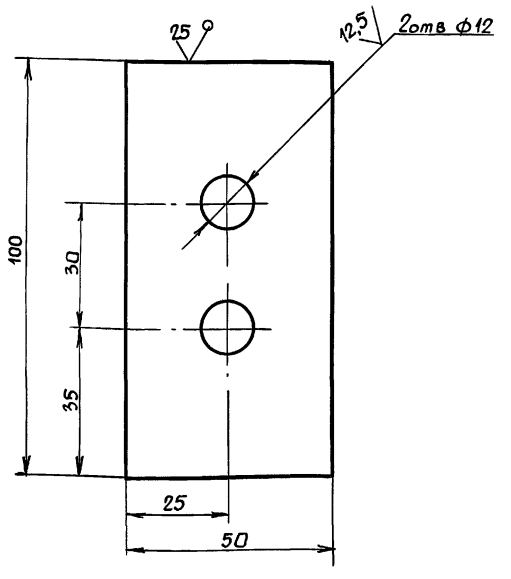

Изм	Лист	№ докум.	Подп	Дата	В-949.05.00.001			
Разраб.		Печерников	"		Кронштейн	Лит	Масса	Масшт.
Пров.		Малушкин	"				0,23	1:1
Т. контр.		Малушкин	"			Лист	Листов 1	
Н. контр.		Мартынюк	"		Лист 6 ГОСТ 19903-74 / ВСТ3кп2 ГОСТ 14637-79	В/ч 06514		
Утв.		Симонов	"					

Инв № подл. | Подп. и дата | Взам. инв. № | Инв № дубл. | Подп. и дата

В-949.04.00.002

Rz 500 max

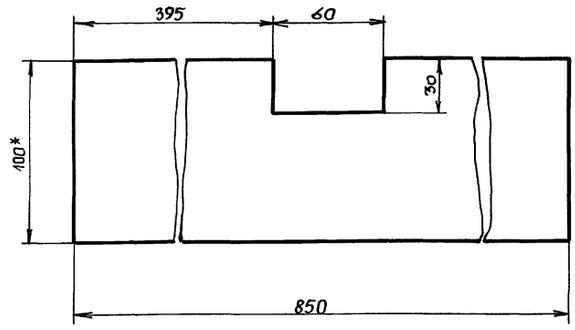

* Размер для справок.

Изм	Лист	№ докум.	Подп	Дата
Разраб.		Печерников	"	
Пров.		Малушкин	"	
Т.контр.		Малушкин	"	
Н.контр.		Мартынюк	"	
Утв.		Симонов	"	

В-949.04.00.002

Доска

Лит	Масса	Масшт.
	1,08	1:2
Лист	Листов 1	

Доска 25х100 ГОСТ 24454-80Е

в/ч 06514

В-949.04.00.003

Rz 500 max

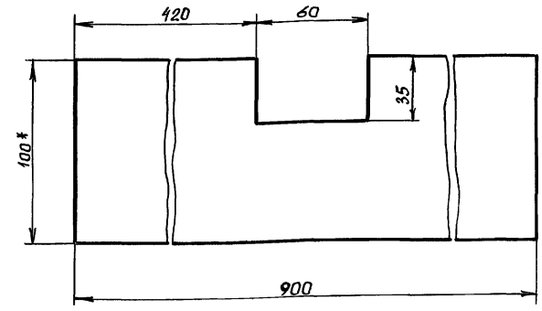

* Размер для справок.

Изм	Лист	№ докум.	Подп	Дата
Разраб.		Печерников	"	
Пров		Малушкин	"	
Т.контр.		Малушкин	"	
Н.контр.		Мартынюк	"	
Утв.		Симонов	"	

В-949.04.00.003

Доска

Лит.	Масса	Масшт.
	0,6	1:2
Лист	Листов 1	

Доска 13х100 ГОСТ 24454-80Е

в/ч 06514

Формат	Зона	Поз.	Обозначение	Наименование	Кол.	Примечание
				Документация		
А4			В-949.05.00.000 СБ	Сборочный чертеж		
				Детали		
А4		1	В-949 05.00.001	Кронштейн	2	
А4		2	В-949.02 00.001 – 01	Труба	1	
А4		3	В-949.02.00 003	Пластина	2	
				Стандартные изделия		
		4		Болт М10х25, 58.01 ГОСТ 7798-70	4	
		5		Гайка М10.5.01 ГОСТ 5915-70	4	
		6		Шайба 10.65Г.01 ГОСТ 6402-70	4	

В-949.05.00.000

Изм	Лист	№ докум	Подп.	Дата
Разраб.		Печерников	"	
Пров.		Малушкин	"	
Н.контр.		Мартынюк	"	
Утв.		Симонов	"	

Раскос

Лит.	Лист	Листов
		1

в/ч 06514

Пров Мяц 6.5.91 Коп 8 рок

В-949.05.00.000СБ

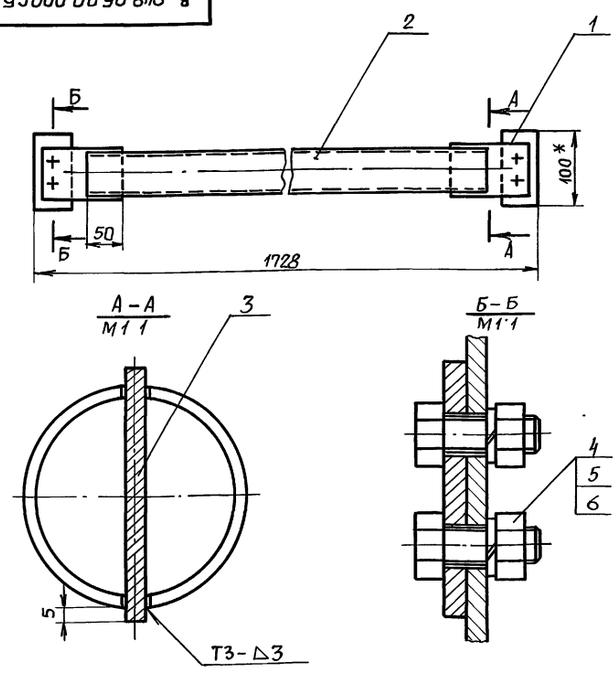

1.* Размер для справок.

2. Сварные швы по ГОСТ 5264-80. Электрод Э42 ГОСТ 9467-75.

Изм	Лист	№ докум.	Подп.	Дата
Разраб.		Печерников	"	
Пров.		Малушкин	"	
Т. контр.		Малушкин	"	
Н.контр.		Мартынюк	"	
Утв.		Симонов	"	

В-949.05.00.000 СБ

Раскос

Сборочный чертеж

Лит	Масса	Масшт.
	8,1	1:5
Лист	Листов 1	

в/ч 06514

Серия 01 0179-1 вып. 2

Формат	Зона	Поз	Обозначение	Наименование	Кол.	Примечание
				Документация		
А2			В-950 00.00.000 СБ	Сборочный чертеж		
				Сборочные единицы		
А4		1	В-950.01 00.000	Лежак	1	
				Переменные данные для исполнений:		
				В-950.00.00.000		
				См. СБ. рис. 1		
				Сборочные единицы		
А4		2	В-950.02.00.000	Стойка	2	
А4		3	В-950.03.00.000	Лежак	2	
А4		4	В-950. 04.00.000	Подголовник	2	
				Детали		
А3		5	В-950.00.00.001	Ригель	6	
А4		6	В-950.00.00.002	Подножка	2	
Б4		7	В-950.00.00.003	Труба L=50 h14		
				Труба 22х2 ГОСТ 8734-75 / Ст3 ГОСТ 8733-74	2	0,05кг

Подп. и дата | Инв. № дубл. | Взам. инв. № | Подп. и дата | Инв. № подл.

Изм	Лист	№ докум	Подп	Дата
Разраб.	Ассоров			
Пров.	Малушкин			
Н. контр.	Мартынюк			
Утв	Симонов			

В-950 00.00.000

Нары металлические тип VI

Лит	Лист	Листов
	1	4

В/4 06514

Формат	Зона	Поз.	Обозначение	Наименование	Кол.	Примечание
				Стандартные изделия		
		8		Болт М10х80.58.01		
				ГОСТ 7798-70	24	
		9		Винт М10х120.58.01		
				ГОСТ 17475-72	12	
		10		Гайка М10.4.01		
				ГОСТ 5915-70	36	
		11		Шайба 10 65Г.01		
				ГОСТ 6402-70	24	
		12		Шайба 10.01.01		
				ГОСТ 11371-78	12	
				В-950.00.00 000-01		
				См. СБ. рис. 2		
				Сборочные единицы		
А4		2	В-950.02.00.000-01	Стойка	2	
А4		3	В-950.03.00.000	Лежак	1	
А4		4	В-950.04.00.000	Подголовник	1	
				Детали		
А3		5	В-950.00.00.001	Ригель	4	
А4		6	В-950.00.00.002	Подножка	1	
Б4		7	В-950. 00.00.004	Труба L=50 h14		
				Труба 22х2 ГОСТ 8734-75 / Ст3 ГОСТ 8733-74	2	0,05 кг

Подп. и дата | Инв. № дубл. | Взам. инв. № | Подп. и дата | Инв. № подл.

Изм	Лист	№ докум	Подп	Дата

В-950.00.00.000

Лист 2

Формат	Зона	Поз.	Обозначение	Наименование	Кол.	Примечание
				Стандартные изделия		
		8		Болт М10х80.58.01		
				ГОСТ 7798-70	16	
		9		Винт М10х120.58.01		
				ГОСТ 17475-72	8	
		10		Гайка М10.4.01		
				ГОСТ 5915-70	24	
		11		Шайба 10.65Г.01		
				ГОСТ 6402-70	16	
		12		Шайба 10.01.01		
				ГОСТ 11371-78	8	
				В-950.00.00.000 -02		
				См. СБ, рис. 3		
				Сборочные единицы		
А4		2	В-950.02.00.000-02	Стойка	2	
				Детали		
А3		5	В-950. 00.00. 001	Ригель	2	
				Стандартные изделия		
		8		Болт М10х80.58.01		
				ГОСТ 7798-70	8	
		9		Винт М10х120. 58.01		
				ГОСТ 17475-72	4	

Подп. и дата | Инв. № дубл. | Взам. инв. № | Подп. и дата | Инв. № подл.

Изм	Лист	N докум.	Подп.	Дата
Пров		Чечез	6.5.91	

В-950.00.00.000

Лист 3

Копир. Ерок—

Формат	Зона	Поз.	Обозначение	Наименование	Кол.	Примечание
		10		Гайка М10.4.01		
				ГОСТ 5915-70	12	
		11		Шайба 10.65Г.01		
				ГОСТ 6402-70	8	
		12		Шайба 10.01.01		
				ГОСТ 11371-78	4	

Подп. и дата | Инв. № дубл. | Взам. инв. № | Подп. и дата | Инв. № подл.

Изм	Лист	№ докум.	Подп.	Дата

В-950. 00.00.000

Лист 4

В-950.00.00.000СБ

Серия 01.01 79-1 вып. 2

Рис. 1

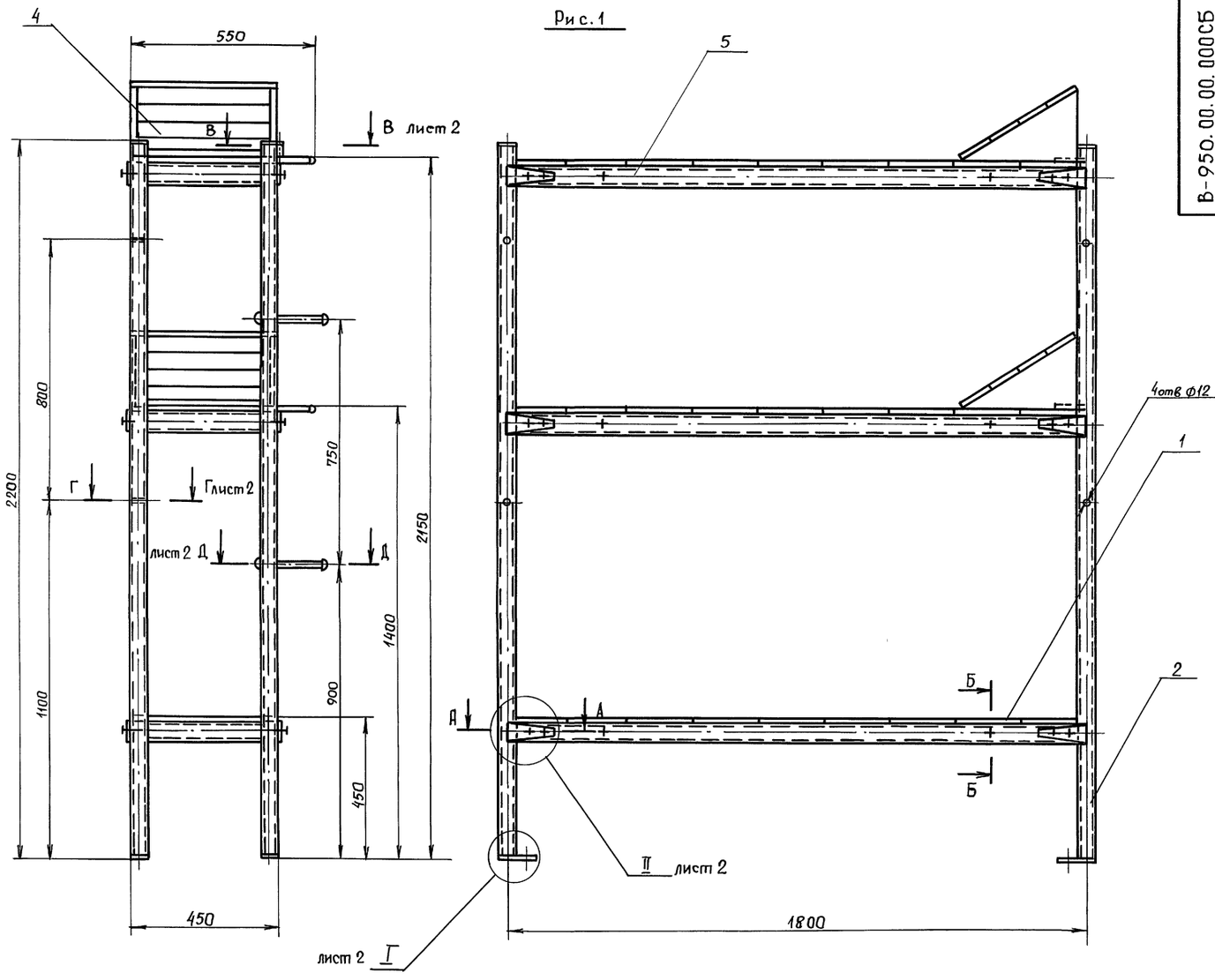

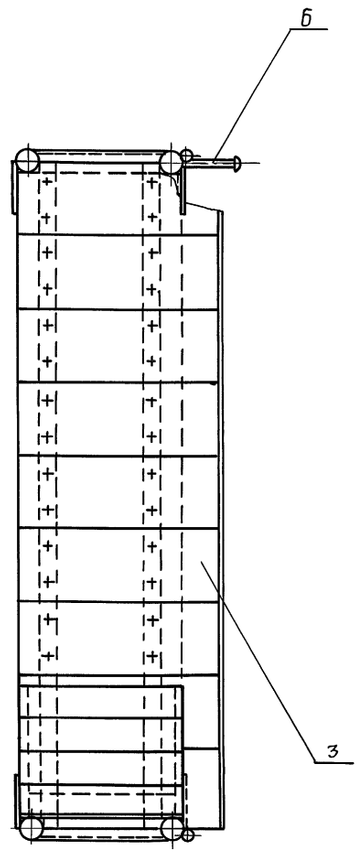

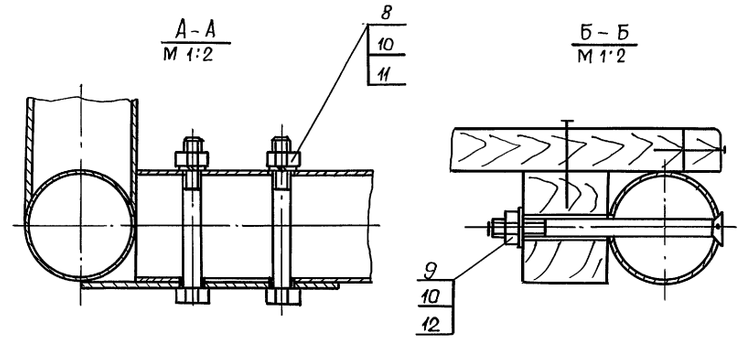

Наименование	Обозначение	Рис	Масса, кг
Нары металлические трехярусные	В-950.00.00.000	1	156
Нары металлические двухярусные	-01	2	102
Нары металлические одноярусные	-02	3	45

1. Для крепления к стене в стойках нар предусмотрены отверстия ф12
2. При установке нар в ряд возможен вариант использования одной центральной стойки (см. узел II)
3. Сварка ручная электродуговая. Электрод Э42 ГОСТ 9467-75.
4. Покрытие: грунтовка ФЛ-03к ГОСТ 9109-81; эмаль МЛ-12 коричневая (кроме деревянных конструкций)

Изм	Лист	№ докум.	Подп.	Дата
Разраб.		Ассоров	"	
Пров.		Малушкин	"	
Т.контр		Малушкин	"	
Н.контр.		Мартынюк	"	
Утв.		Симонов	"	

В-950.00.00.000 СБ

Нары металлические тип VI

Сборочный чертеж

Лит	Масса	Масшт.
	см. табл.	1:10

Лист 1 Листов 2

В/ч 06514

Инв № подл | Подп и дата | Взам инв № | Инв № дубл | Подп и дата

Пров. Жаев 6.5.91 Коп. Ерох

22247-03 30

Серия 01.0179-1 вып.2

Рис. 2

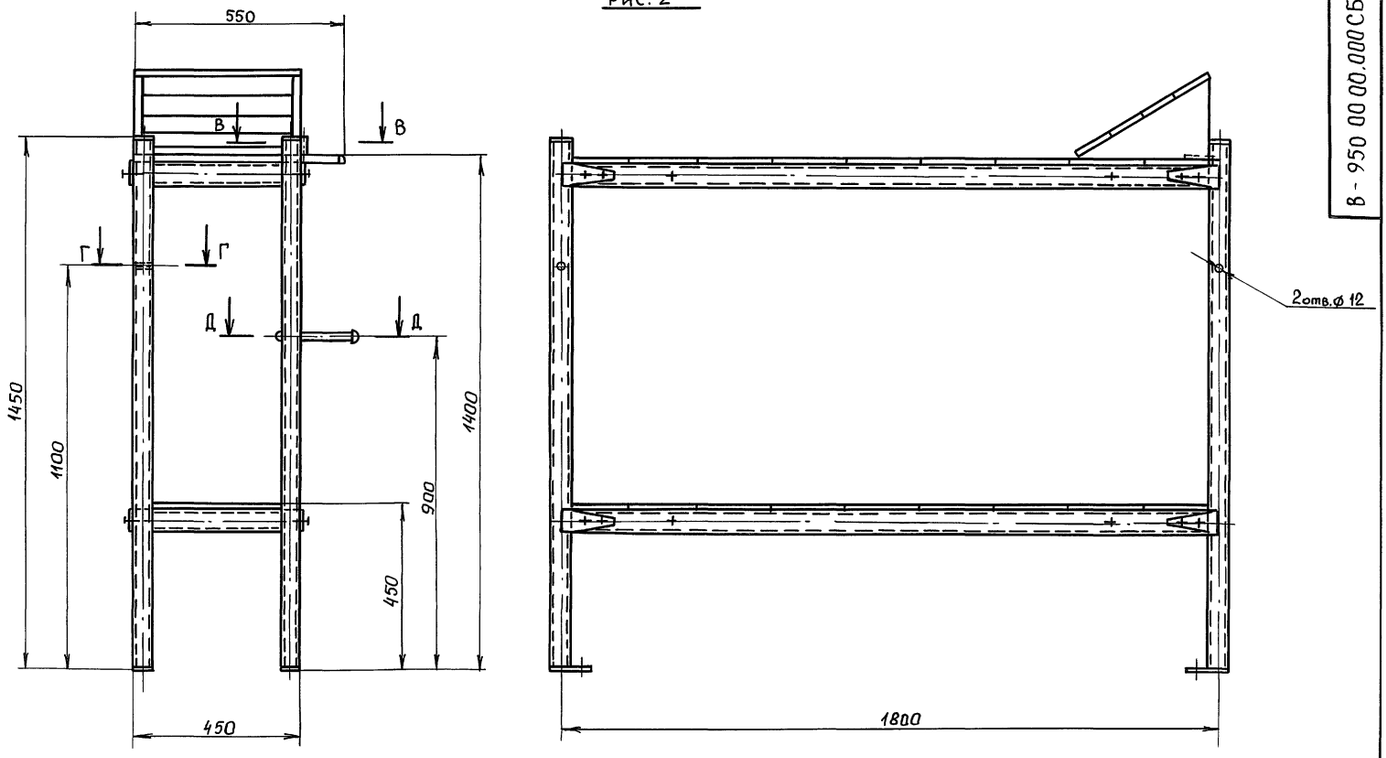

Рис. 3

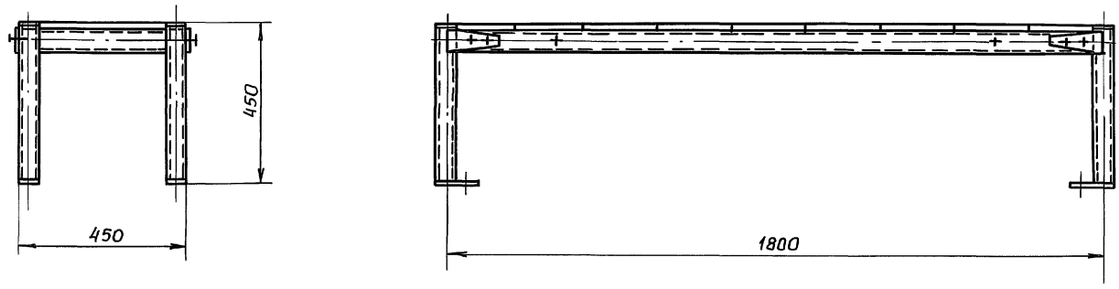

В - В / М 1:2 лист 1,2

Г - Г / М 1:2 Лист 1,2

Д - Д / М 1:2 Лист 1,2

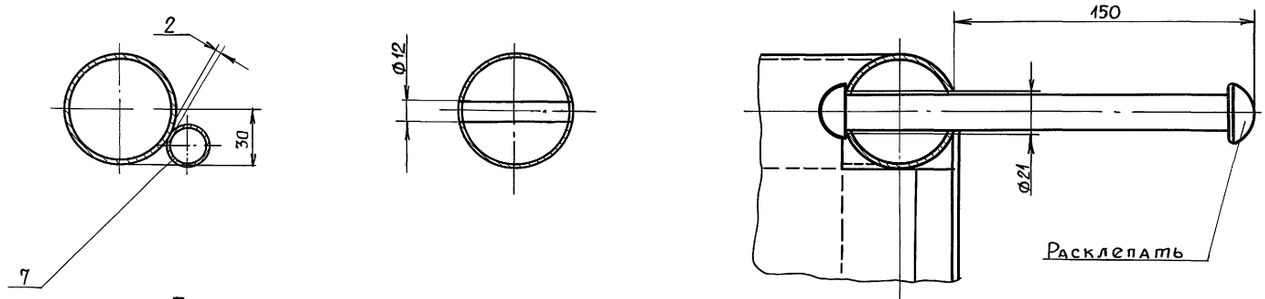

I / М1:2 лист 1

II / М 1:2 лист 1

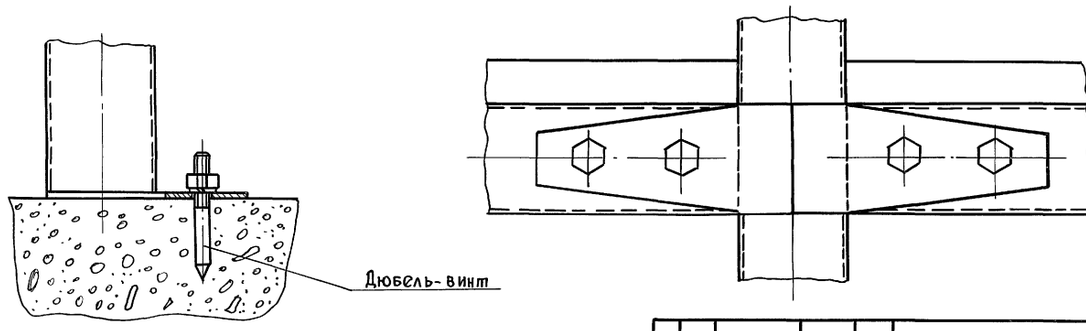

Изм	Лист	№ до кум.	Подп	Дата	В - 950.00.00.000 СБ	Лист 2

Инв № подл | Подп и дата | Взам инв № | Инв № дубл | Подп и дата

Пров Шаев 6 5 91г Коп. Ерокц-

22247-03 31

В-950.00.00.001

Серия 01.0179-1 вып. 2

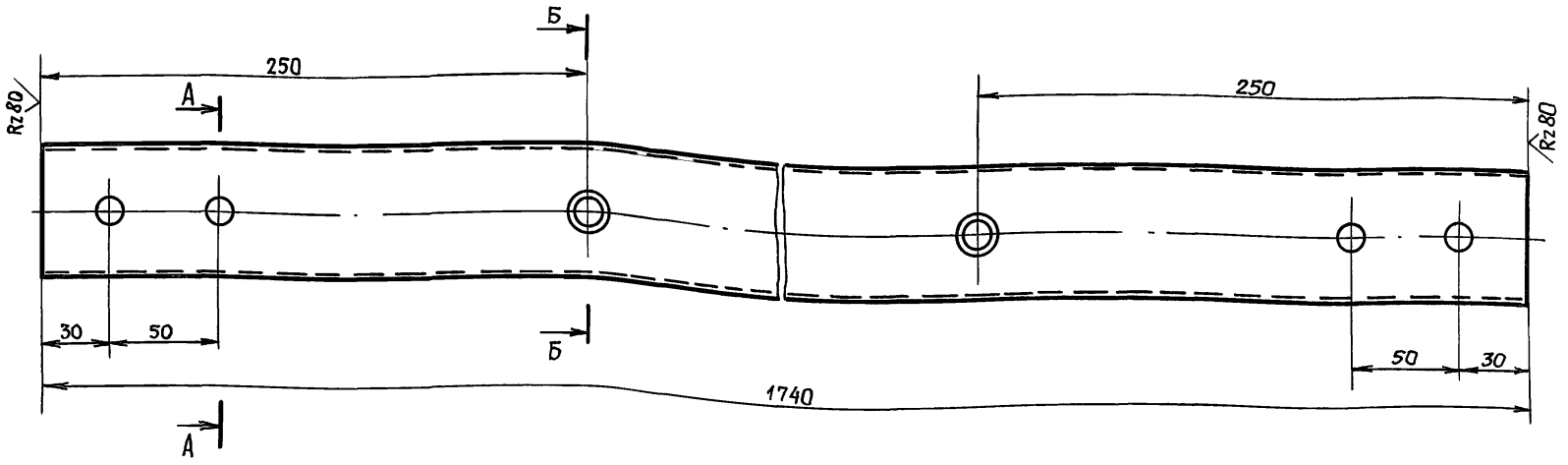

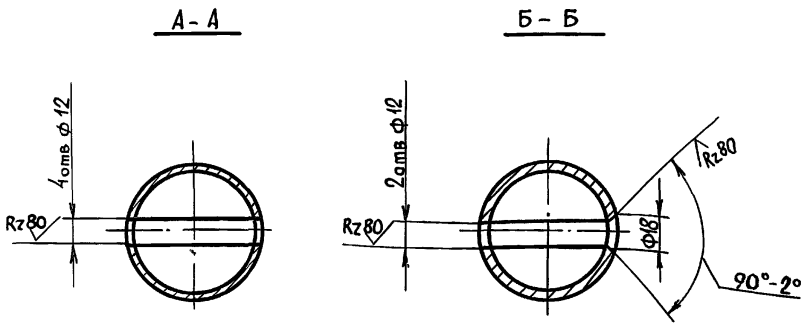

Неуказанные предельные отклонения размеров отверстий H14, валов h14, остальных $\pm \frac{IT14}{2}$.

Изм	Лист	№ докум.	Подп	Дата	В-950.00.00.001			
Разраб.		Ассоров	"		Ригель	Лит	Масса	Масшт.
Пров.		Малушкин	"				7,34	1:2
Т.контр.		Малушкин	"			Лист	Листов 1	
Н контр		Мартынюк	"		Труба $\frac{60\times3\ ГОСТ\ 8734-75}{ВСт3\ ГОСТ\ 8733-74}$	В/4 06514		
Утв.		Симонов	"					

Формат А3

В-950.00.00.002

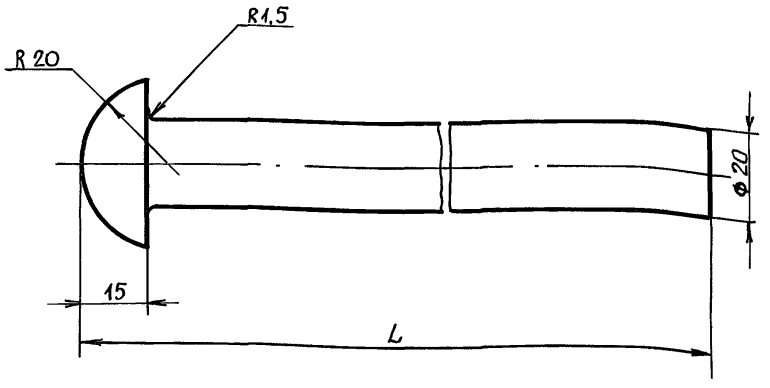

Обозначение	L, мм	Масса, кг
В-950.00.00.002	250	0,64
-01	215	0,6

Предельные отклонения размеров: валов h14, остальных $\pm \frac{IT14}{2}$.

Изм	Лист	№ докум.	Подп.	Дата	В-950.00.00.002			
Разраб		Ассоров	"		Подножка	Лит	Масса	Масшт.
Пров.		Малушкин	"				см.табл.	1:1
Т контр		Малушкин	"			Лист	Листов 1	
Н контр.		Мартынюк	"		Круг $\frac{В38\ ГОСТ\ 2590-71}{ВСт3кп2\ ГОСТ\ 535-79}$	В/4 06514		
Утв		Симонов	"					

Пров. [signature] 6 5 91г Копир. [signature]

Формат	Зона	Поз.	Обозначение	Наименование	Кол	Примечание
				Документация		
А3			В-950.01.00.000СБ	Сборочный чертеж		
				Детали		
А4		1	В-950.01.00.001	Рейка	1	
Б4		2	В-950.01.00.002	Брусок 60×45×1740		
				Пиломатериалы хвойных		
				пород ГОСТ 24454-80Е	2	2,4кг
Б.4		3	В-950.01.00.003	Доска L= 430		
				Доска 25×200 ГОСТ 24454-80Е	9	1,1кг
				Стандартные изделия		
		4		Гвозди К 1,8×50 ГОСТ 4028-63	по треб.	
		5		Гвозди К 3×70 ГОСТ 4028-63	36	

Изм	Лист	N докум.	Подп	Дата	В-950.01.00 000			
Разраб.		Ассоров	"		Лежак	Лит.	Лист	Листов
Пров.		Малушкин	"					1
Н.контр.		Мартынюк	"			В/4 06514		
Утв		Симонов						

22247-03 32

Серия 01.0179-1 Вып 2

В-950.01.00.000СБ

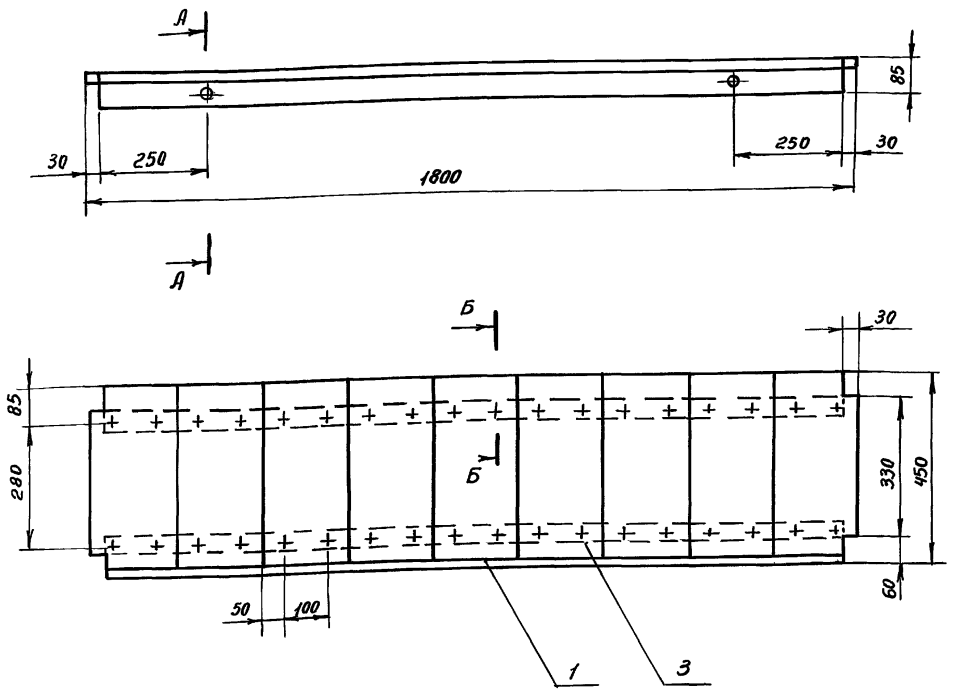

А-А
м 1:5

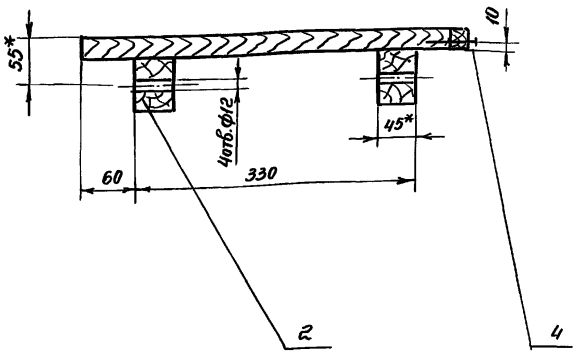

Б-Б
м 1:2

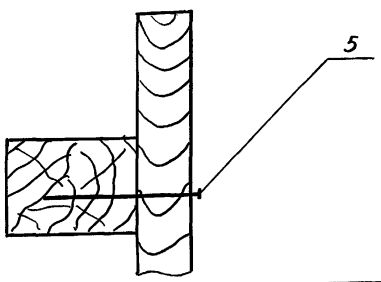

1 * Размеры для справок

2. Отверстия ф12 сверлить при сборке нар по дет. В-950.00.00.001

Изм	Лист	№ докум.	Подп	Дата	В-950.01.00.000 СБ	Лит	Масса	Масшт.
Разраб.		Ассоров			Лежак		15,6	1:10
Пров		Малушкин			Сборочный чертеж	Лист	Листов 1	
Т контр		Малушкин				В/4 06514		
Н.контр		Мартынюк						
Утв		Симонов						

В-948.05.00.002

Rz max 500

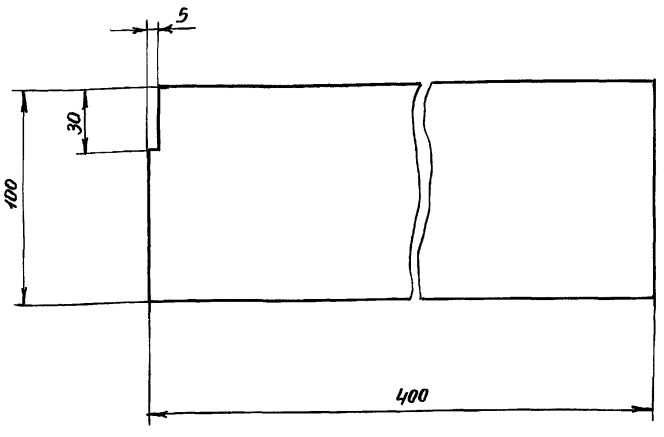

Изм	Лист	№ докум	Подп.	Дата	В-948.05.00.002	Лит	Масса	Масшт.
Разраб		Ассоров			Рейка		0,52	1:2
Пров.		Малушкин				Лист	Листов 1	
Т контр.		Малушкин			Пиломатериалы хвойных пород ГОСТ 24454-80Е	В/4 06514		
Н контр.		Мартынюк						
Утв		Симонов						

Пров Тичев 6 5 91 Кон Фр

В-950.02.00.001

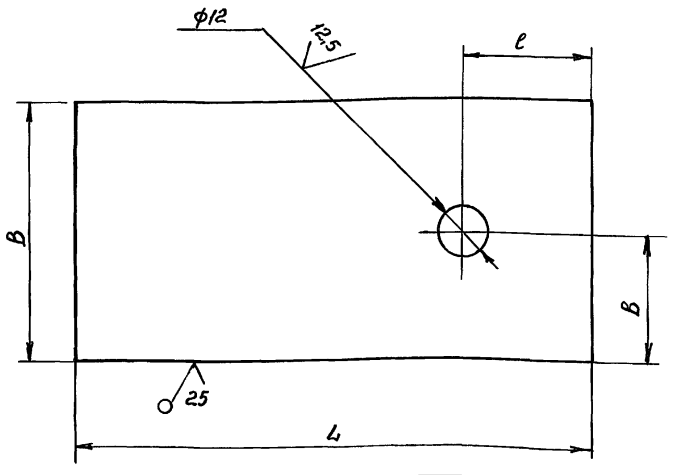

Обозначение	Размеры, мм				Масса, кг
	L	B	l	b	
В-950.02.00.001	120	60	30	30	0,28
-01	100	50	25	25	0,2

Предельные отклонения размеров: отверстий Н14, валов h14, остальных $\pm \frac{IT14}{2}$

Изм	Лист	№ докум	Подп.	Дата	В-950.02.00.001	Лит	Масса	Масшт.
Разраб		Ассоров			Пята		0.28	1:1
Пров.		Малушкин				Лист	Листов 1	
Т.контр.		Малушкин						
Н.контр.		Мартынюк			Лист 5 ГОСТ19903-74 / В Ст3кп2 ГОСТ14637-79	В/4 06514		
Утв.		Симонов						

22247-03 33

Формат	Зона	Поз	Обозначение	Наименование	Кол	Примечание
				Документация		
А2			В-950.02 00 000 СБ	Сборочный чертеж		
				Детали		
А4		1	В-950 02 00 001	Пята	2	
Б4		2	В-950 02 00.002	Заглушка ф 56 h 14		
				Лист 5 ГОСТ 19903-74 / ВСт3кп2 ГОСТ 14637-79	2	0.097кг
			Переменные данные для исполнений:			
				В-950.02.00.000		
				См. СБ, рис. 1		
				Детали		
А4		3	В-950 02.00.003	Ригель	3	
А4		4	В-950 02 00.004	Кронштейн	6	
Б4		5	В-950 02.00.005	Труба L=2190 h 14		
				Труба 60х3 ГОСТ 8734-75 / ВСт3 ГОСТ 8733-74	2	9,24кг

Изм	Лист	№ докум	Подп	Дата	В-950.02.00.000			
Разраб		Ассоров			Стойка	Лит	Лист 1	Листов 2
Пров		Малушкин						
Н контр.		Мартынюк				В/4 06514		
Утв		Симонов						

Формат	Зона	Поз.	Обозначение	Наименование	Кол	Примечание
				В-950.02.00.000-01		
				См. СБ, рис. 2		
				Детали		
А4		3	В-950.02.00.003	Ригель	2	
А4		4	В-950.02.00.004	Кронштейн	4	
Б.4		5	В-950.02.00.006	Труба L=1440 h 14		
				Труба 60х3 ГОСТ 8734-75 / ВСт3 ГОСТ 8733-74	2	6,1кг
				В-950.02.00.000-02		
				См. СБ, рис. 3		
				Детали		
А4		3	В-950.02.00 003	Ригель	1	
А4		4	В-950.02 00 004	Кронштейн	2	
Б.4		5	В-950 02.00.007	Труба L=440 h 14		
				Труба 60х3 ГОСТ 8734-75 / ВСт3 ГОСТ 8733-74	2	1.86кг

Изм	Лист	N докум	Подп	Дата	В-950.02.00.000	Лист 2

В-950.02.00.003

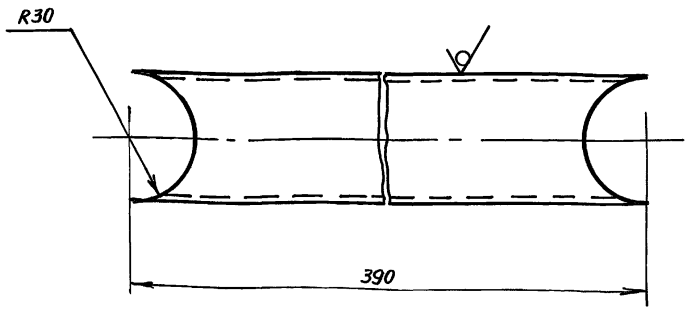

Предельные отклонения размеров $\pm \frac{JT14}{2}$

Изм	Лист	N докум	Подп	Дата	В-950.02.00.003			
Разраб		Ассоров			Ригель	Лит	Масса 1,52	Масшт 1:2
Пров		Малушкин				Лист	Листов 1	
Т.контр		Малушкин						
Н контр		Мартынюк			Труба 60х3 ГОСТ 8734-75 / ВСт3 ГОСТ 8733-74	В/4 06514		
Утв		Симонов						

Пров 6.5.91г Коп

В-950.02.00.004

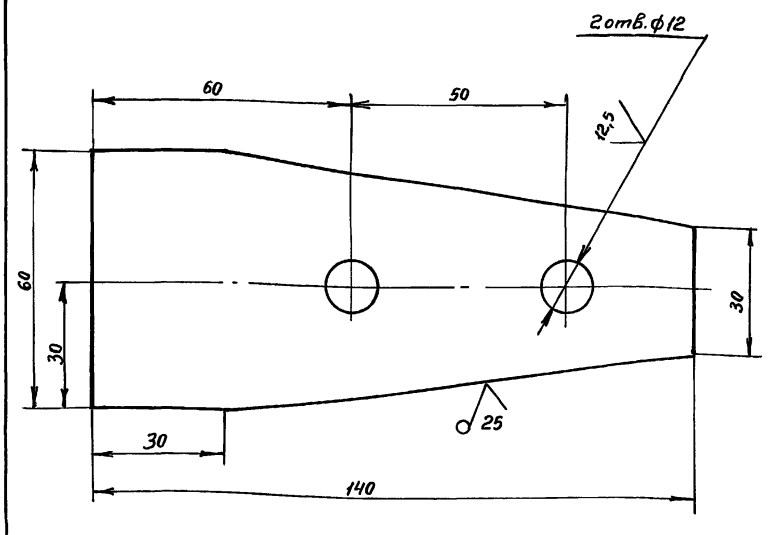

Предельные отклонения размеров: отверстий H14, валов h14, остальных $\pm \frac{JT14}{2}$

Изм	Лист	N докум.	Подп.	Дата	В-950.02.00.004			
Разраб.		Ассоров			Кронштейн	Лит.	Масса 0,26	Масшт 1:1
Пров.		Малушкин				Лист	Листов 1	
Т.контр.		Малушкин						
Н контр.		Мартынюк			Лист 5 ГОСТ 19903-74 / ВСт3кп2 ГОСТ 14637-79	В/4 06514		
Утв.		Симонов						

22247-03 34

В-950 02.00 000 СБ

Серия 01.0179-1 Вып 2

Рис. 1

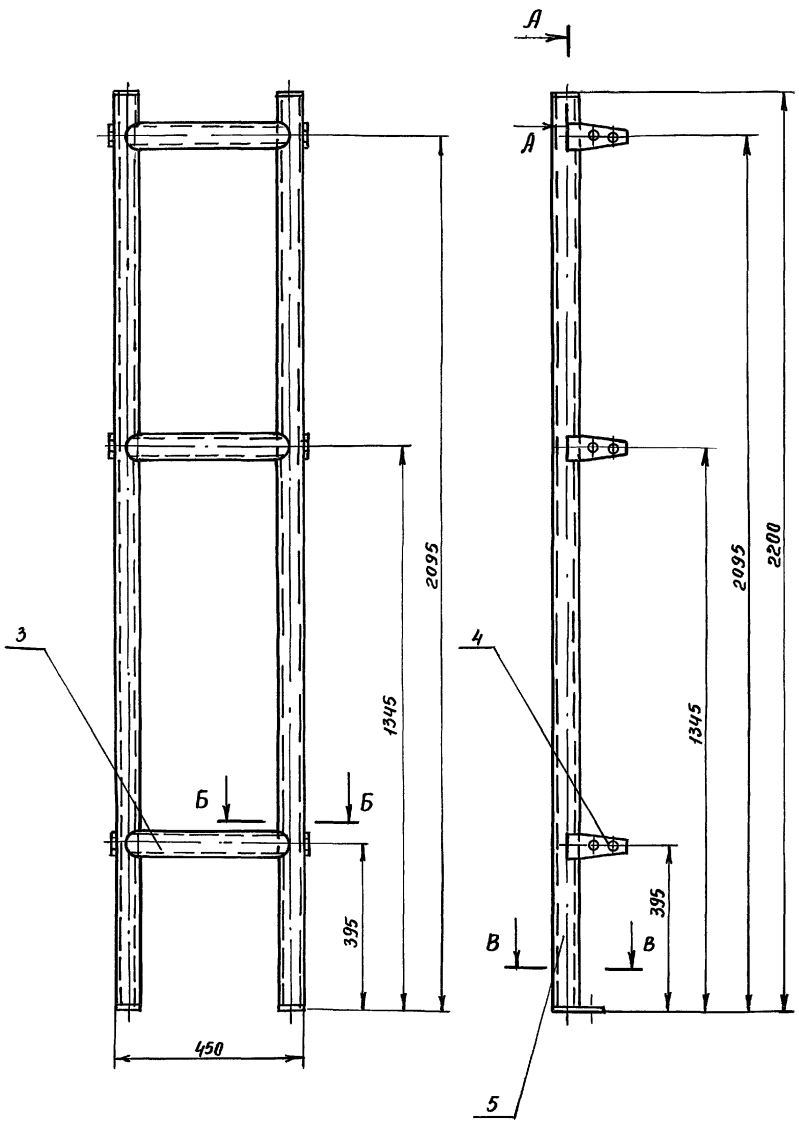

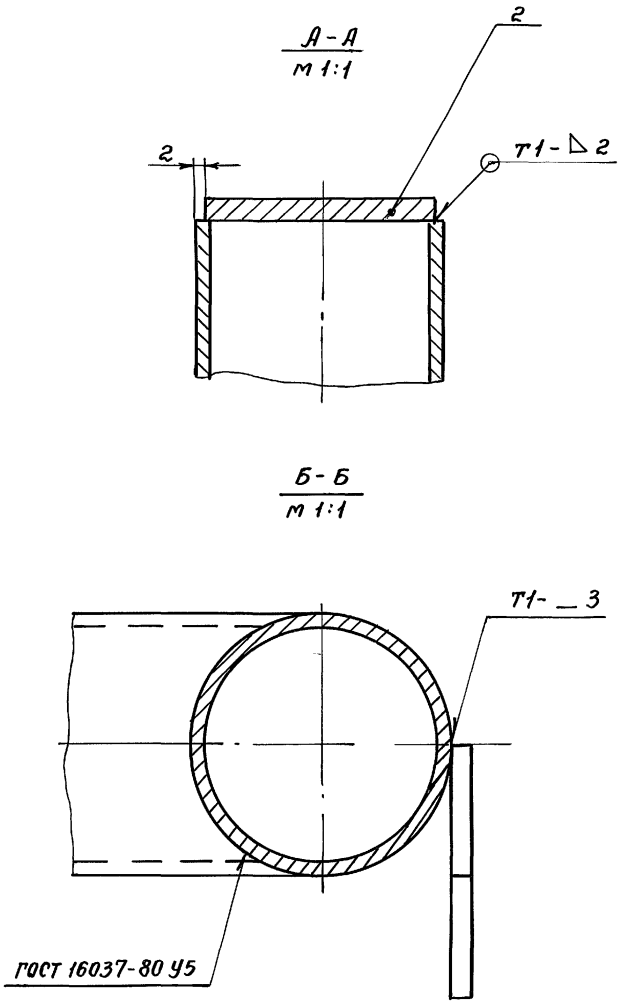

Рис. 2

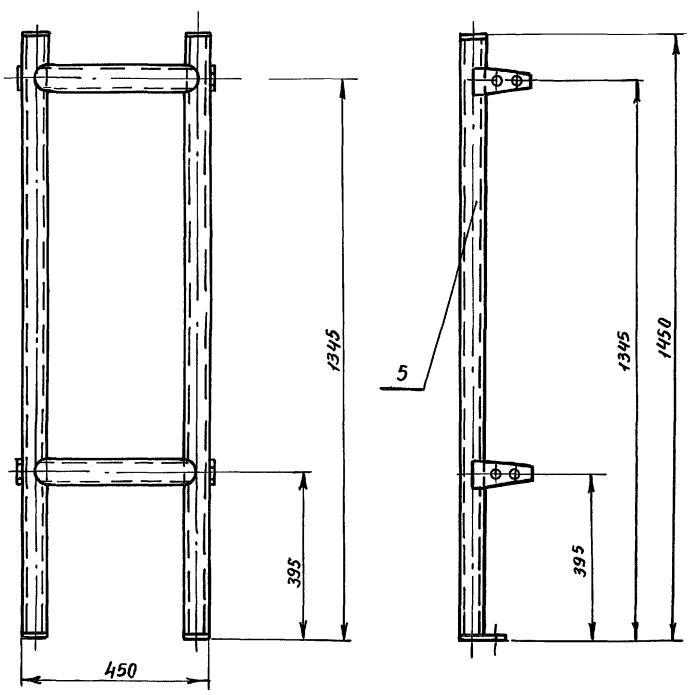

Обозначение	Рис	Масса, кг
В-950.02.00 000	1	25,6
-01	2	17,2
-02	3	6,7

Сварные швы (кроме указанных) по ГОСТ 5264-80
Электрод тип Э42 ГОСТ 9467-75

Рис. 3

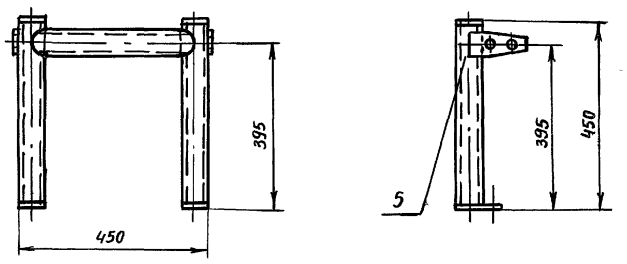

Изм	Лист	N докум	Подп	Дата
Разраб		Ассоров		
Пров		Малушкин		
Т.контр		Малушкин		
Н контр		Мартынюк		
Утв		Симонов		

В-950.02.00.000 СБ

Стойка
Сборочный чертеж

Лит	Масса	Масшт
	см табл	1:10

Лист | Листов 1

8/4 06514

Инв N подл | Подп и дата | Взам инв N° | Инв N° дубл | Подп и дата

Пров Жел 6.5.91г Коп фт

В-950.03.00.000СБ

серия 01.0179-1 вып 2.

Инв.№ подл. | Подп. и дата | Взам инв.№ | Инв.№ дубл. | Подп. и дата

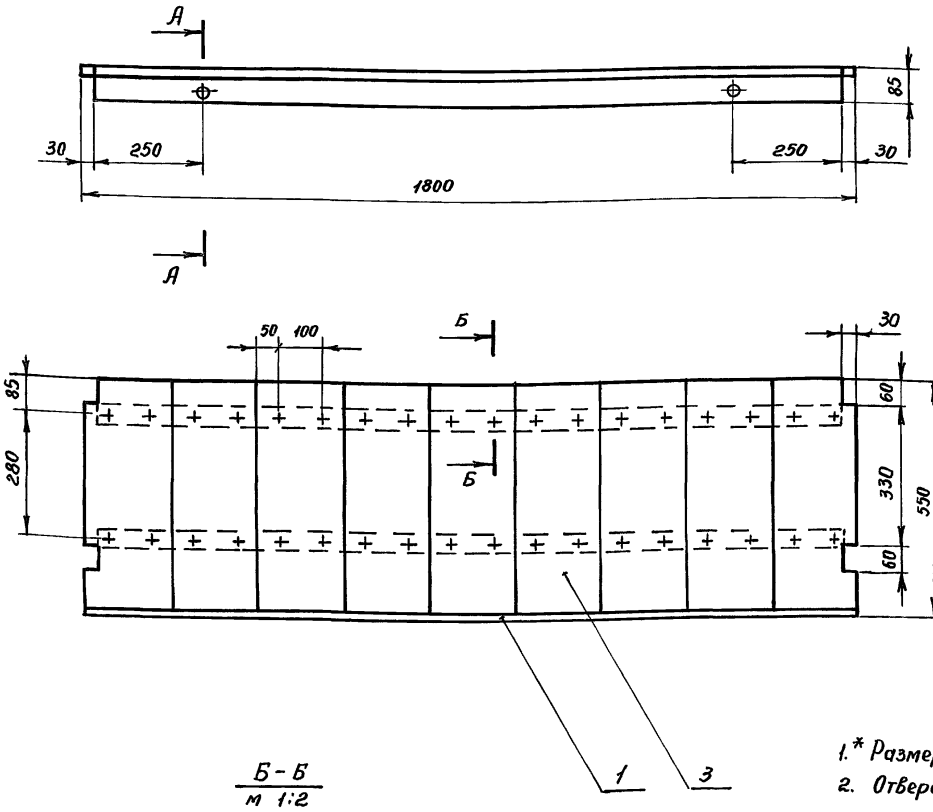

А - А
м 1:5

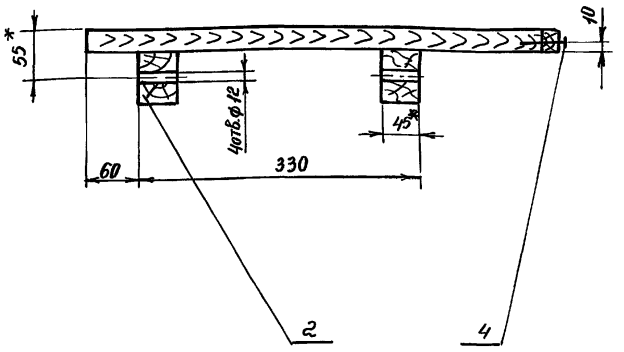

Б - Б
м 1:2

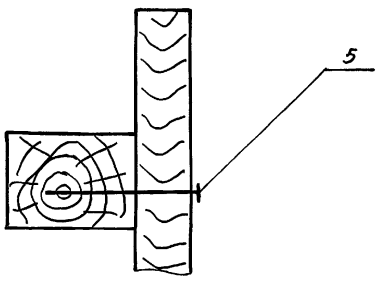

1.* Размеры для справок
2. Отверстия ф 12 сверлить при сборке нар по дет. В-950 00 00 001

Изм	Лист	N докум	Подп.	Дата	В-950.03 00 000 СБ			
Разраб		Ассоров			Лежак	Лит	Масса	Масшт
Пров.		Малушкин					18.0	1:10
Т контр		Малушкин			Сборочный чертеж	Лист	Листов 1	
Н контр		Мартынюк				В/4 06514		
Утв		Симонов						

Формат	Зона	Поз	Обозначение	Наименование	Кол.	Примечание
				Документация		
А3			В-950 03.00 000 СБ	Сборочный чертеж		
				Детали		
А4		1	В-950.01.00.001 – 01	Рейка	1	
Б4		2	В-950.03.00 001	Брусок 60×45×1740		
				Пиломатериалы хвойных		
				пород ГОСТ 24454-80Е	2	2,4кг
Б4		3	В-950 03 00 002	Доска L=530		
				Доска 25×200 ГОСТ 24454-80Е	9	1,4кг
				Стандартные изделия		
		4		Гвозди К1,8×50 ГОСТ4028-63	по треб	
		5		Гвозди К3×70 ГОСТ 4028-63	36	

Изм	Лист	N докум	Подп	Дата	В-950.03.00.000			
Разраб		Ассоров			Лежак	Лит	Лист	Листов
Пров		Малушкин						1
Н контр		Мартынюк				В/4 06514		
Утв		Симонов						

Пров Малу 6.5.91 Кон Фл

Rz max 500

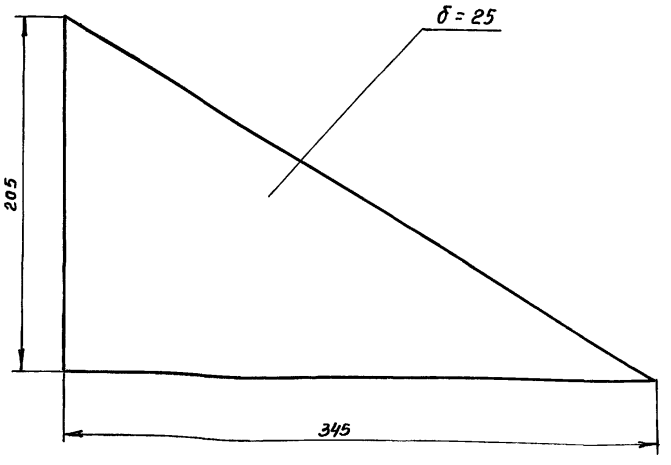

Изм	Лист	N докум	Подп.	Дата	В-948.05.00.001			
Разраб		Ассоров			Доска	Лит	Масса	Масшт
Пров.		Малушкин					0,46	1:25
Т.контр.		Малушкин				Лист	Листов 1	
Н.контр.		Мартынюк			Пиломатериалы хвойных пород ГОСТ 24454-80Е	В/4 06514		
Утв.		Симонов						

В-950.04.00.000 СБ

Серия 01.0179-1 Вып.2

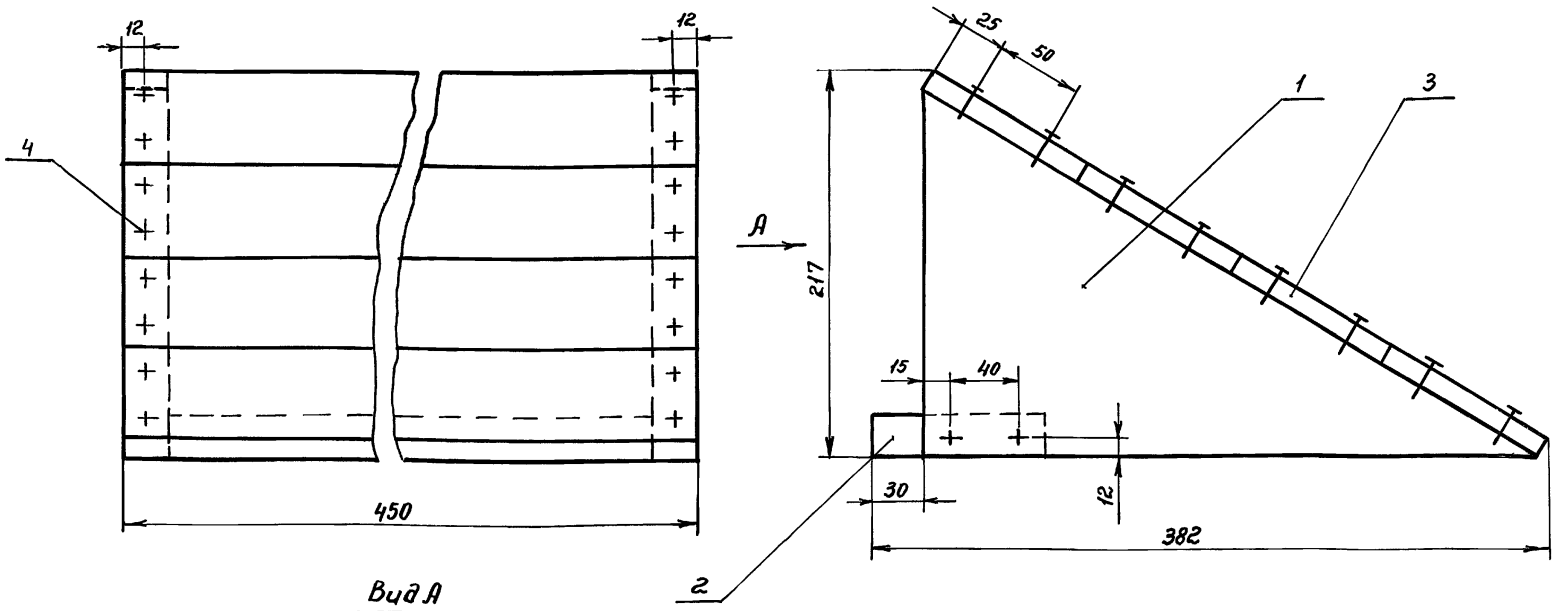

Вид А

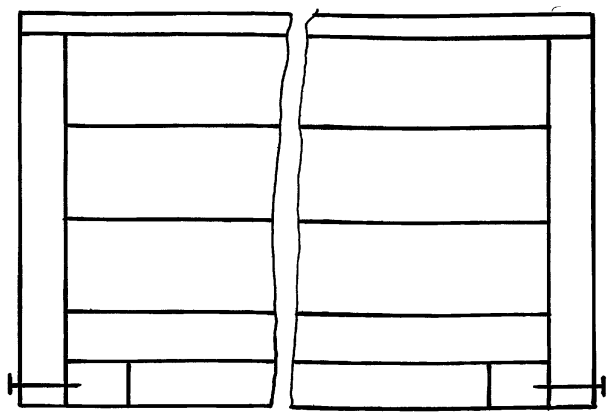

Изм	Лист	№ докум	Подп	Дата	В-950.04.00.000 СБ			
Разраб		Минаев			Подголовник Сборочный чертеж	Лит	Масса	Масшт
Провер		Малушкин					2,7	1:2,5
Т.контр		Малушкин				Лист	Листов 1	
Н.контр		Мартынюк				В/4 06514		
Утв.		Симонов						

Формат	Зона	Поз	Обозначение	Наименование	Кол	Примечание
				Документация		
А3			В-950.04.00.000 СБ	Сборочный чертеж		
				Детали		
А4		1	В-950.04.00.001	Доска	2	
А4		2	В-950.04.00.002	Доска	1	
Б4		3	В-950.04.00.003	Доска L=450		
				Доска 13х100 ГОСТ 24454-80Е	4	0,3 кг.
				Стандартные изделия		
		4		Гвозди К1,8х50 ГОСТ 4028-63	20	

Изм	Лист	N докум	Подп	Дата	В-950.04.00.000			
Разраб		Минаев			Подголовник	Лит	Лист	Листов 1
Пров		Малушкин						
Н контр		Мартынюк				В/4 06514		
Утв		Симонов						

Подп и дата | Инв № дубл | Взам инв № | Подп и дата | Инв № подл

Пров Инв № 6 5.91г Коп Фр.

В-950.04.00.002

Rz max 500

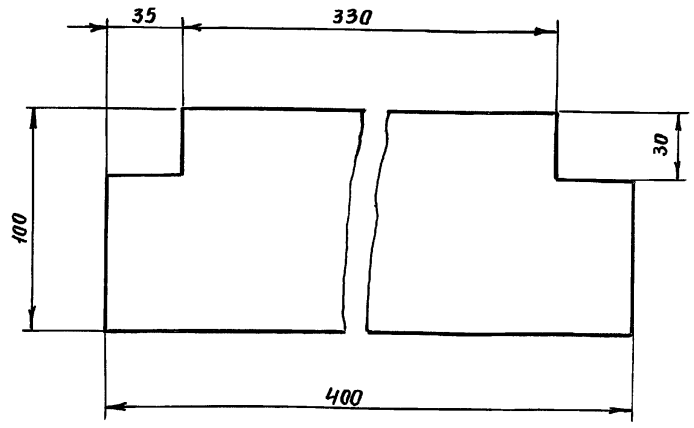

Изм	Лист	№ докум	Подп	Дата	В-950.04.00.002			
Разраб.		Минаев			Доска	Лит	Масса	Масшт
Пров.		Малушкин					0.51	1:2
Т.контр		Малушкин				Лист	Листов 1	
Н.контр		Мартынюк			Доска 25х100 ГОСТ 24454-80Е	В/4 06514		
Утв		Симонов						

Серия 01.0179-1 вып 2

Формат	Зона	Поз	Обозначение	Наименование	Кол	Примечание
				Документация		
А2			В-951.00 00.000 СБ	Сборочный чертеж		
				Сборочные единицы		
А4		1	В-951 01 00.000	Лежак	1	
			Переменные	данные для исполнений:		
				В-951 00 00 000		
				См. СБ, рис 1		
				Сборочные единицы		
А4		2	В-951.02.00.000	Стойка	2	
А4		3	В-951 03.00.000	Лежак	2	
А4		4	В-951 04 00.000	Подголовник	2	
				Детали		
А3		5	В-951.00.00 001	Ригель	6	
А4		6	В-950 00.00.002-02	Подножка	2	
Б4		7	В-951 00.00.003	Труба L=50h14		
				Труба 22х2 ГОСТ 8734-75		
				ВСт3 ГОСТ 8733-74	2	0.05кг

Подп. и дата | Инв № дубл. | Взам. инв № | Подп. и дата | Инв № подл.

Изм	Лист	N докум	Подп	Дата	В-951.00.00 000		
Разраб.		Ассоров			Нары металлические тип VII	Лит.	Лист 1	Листов 4
Пров		Малушкин					
Н.контр.		Мартынюк				В/4 06514	
Утв		Симонов					

Формат	Зона	Поз	Обозначение	Наименование	Кол	Примечание
Б4		В	В-951.00.00.004	Круг L=20h14		
				Круг 30 ГОСТ 2590-71		
				ВСт3кп2 ГОСТ 535-79	2	0.11кг
				Стандартные изделия		
		9		Болт М10х25.58.01		
				ГОСТ 7798-70	24	
		10		Винт М10х65.58.01		
				ГОСТ 17475-72	12	
		11		Гайка М10.4.01		
				ГОСТ 5915-70	36	
		12		Шайба 10.65Г.01		
				ГОСТ 6402-70	24	
		13		Шайба 10.01.01		
				ГОСТ 11371-78	12	
				В-951 00 00 000-01		
				См. СБ, рис 2		
				Сборочные единицы		
А4		2	В-951.02.00.000-01	Стойка	2	
А4		3	В-951 03.00.000	Лежак	1	
А4		4	В-951.04.00.000	Подголовник	1	
				Детали		
А3		5	В-951.00.00.001	Ригель	4	
А4		6	В-950 00.00.002-02	Подножка	1	

Подп. и дата | Инв № дубл. | Взам. инв № | Подп. и дата | Инв № подл.

Изм	Лист	N докум.	Подп.	Дата	В-951.00.00.000	Лист 2

Формат	Зона	Поз.	Обозначение	Наименование	Кол.	Примечание
Б4		7	В-951.00.00 005	Труба L=50h14		
				Труба 22х2 ГОСТ 8734-75		
				ВСт3 ГОСТ 8733-74	2	0,05кг
Б4		8	В-951.00 00.006	Круг L=20h14		
				Круг 30 ГОСТ 2590-71		
				ВСт3кп2 ГОСТ 535-79	1	0.11кг
				Стандартные изделия		
		9		Болт М10х25.58.01		
				ГОСТ 7798-70	16	
		10		Винт М10х65.58.01		
				ГОСТ 17475-72	8	
		11		Гайка М10 4.01		
				ГОСТ 5915-70	24	
		12		Шайба 10.65Г.01		
				ГОСТ 6402-70	16	
		13		Шайба 10.01.01		
				ГОСТ 11371-78	8	
				В-951.00 00.000-02		
				См. СБ. рис. 3		
				Сборочные единицы		
А4		2	В-951 02.00 000-02	Стойка	2	
				Детали		
А3		5	В-951.00.00 001	Ригель	2	

Подп. и дата | Инв № дубл. | Взам. инв № | Подп. и дата | Инв № подл.

Изм	Лист	N докум	Подп	Дата	В-951.00.00.000	Лист 3

Пров Жаку 6 5 91, Коп Фр

Формат	Зона	Поз.	Обозначение	Наименование	Кол	Примечание
				Стандартные изделия		
		9		Болт М10х25.58 01		
				ГОСТ 7798-70	8	
		10		Винт М10х65 58.01		
				ГОСТ 17475-72	4	
		11		Гайка М10.4.01		
				ГОСТ 5915-70	12	
		12		Шайба 10.65 Г.01		
				ГОСТ 6402-70	8	
		13		Шайба 10.01.01		
				ГОСТ 11371-78	4	

Подп. и дата | Инв № дубл. | Взам. инв № | Подп. и дата | Инв № подл.

Изм	Лист	N докум	Подп.	Дата	В-951.00.00.000	Лист 4

В-951.00.00.000СБ

Серия 01 0179-1 Вып 2

Рис. 1

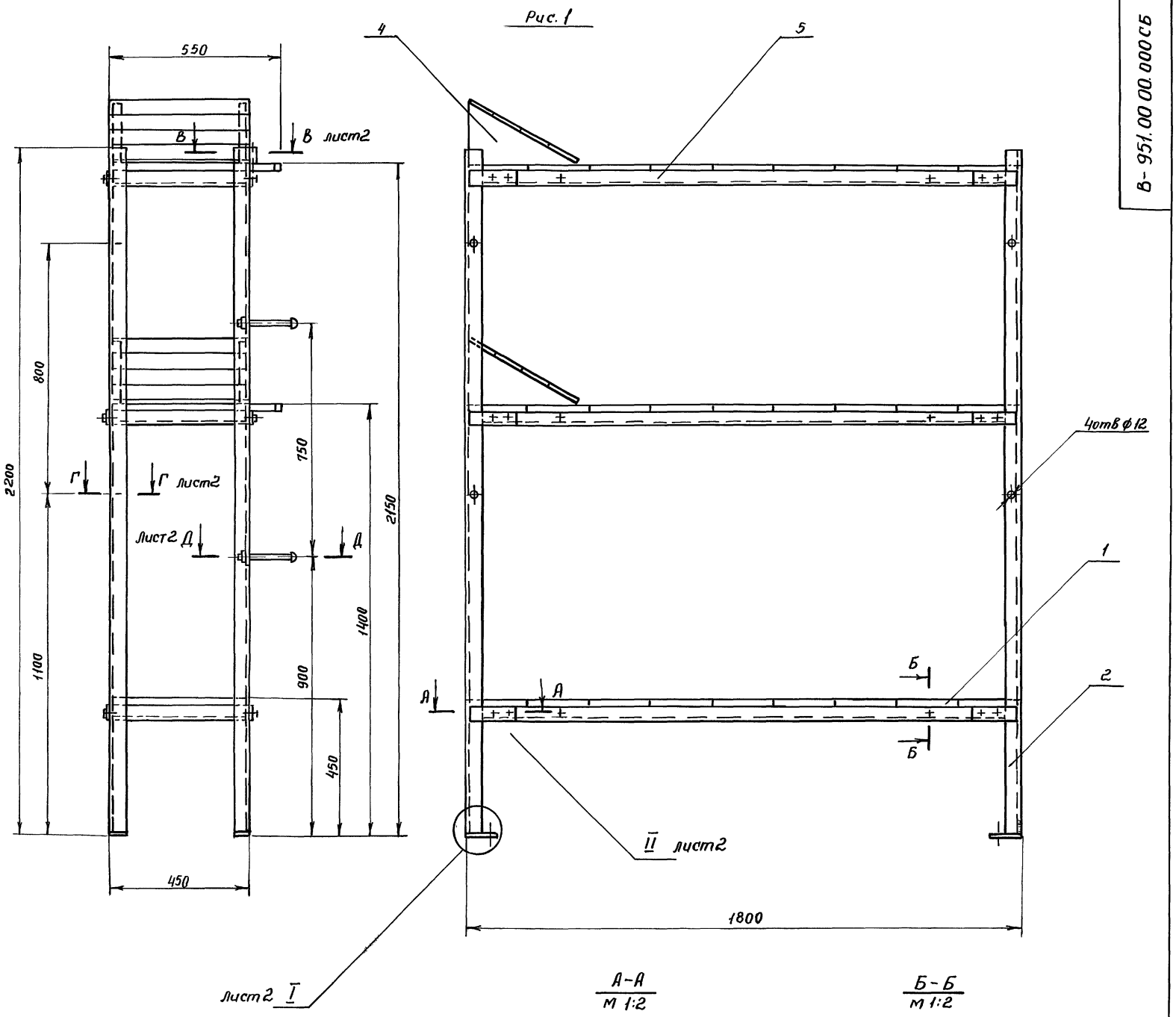

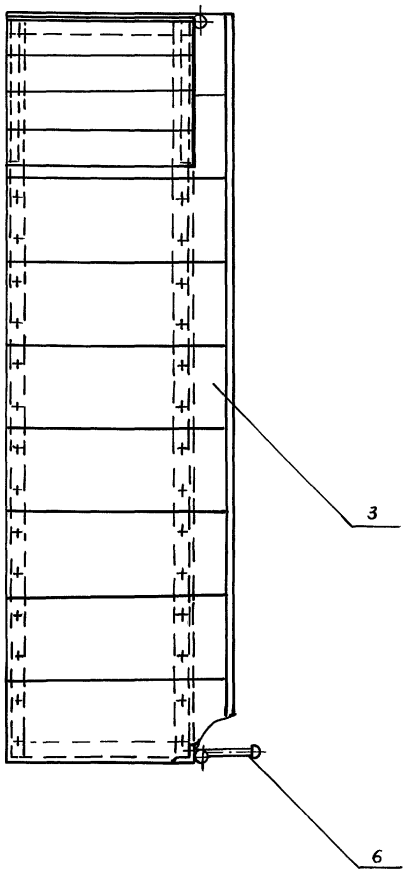

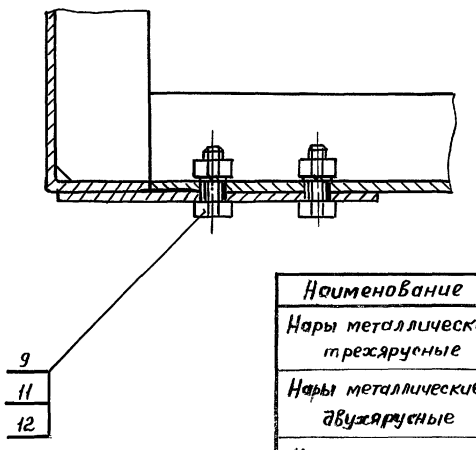

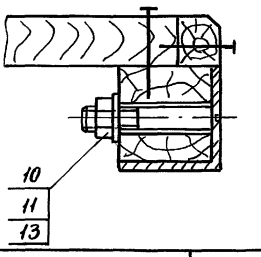

Наименование	Обозначение	Рис.	Масса, кг
Нары металлические трехярусные	В-951.00.00.000	1	141
Нары металлические двухярусные	– 01	2	92
Нары металлические одноярусные	– 02	3	40

1. Для крепления нар к стене в стойках предусмотрены отверстия ф12.
2. При установке нар в ряд возможен вариант использования одной центральной стойки (см узел II).
3. Сварка ручная электродуговая, кроме указанной. Электрод Э42 ГОСТ 9467-75.
4. Покрытие: грунтовка ФЛ-03К ГОСТ9109-81; эмаль МЛ-12 коричневая ГОСТ 9754-76 (кроме деревянных конструкций)

Изм	Лист	N докум	Подп.	Дата
Разраб		Ассаров		
Пров.		Малушкин		
Т контр		Малушкин		
Н контр.		Мартынюк		
Утв		Симонов		

В-951.00.00.000 СБ

Нары металлические тип VII
Сборочный чертеж

Лит	Масса	Масшт
	См. табл.	1:10
Лист 1	Листов 2	

В/4 06514

Инв N подл | Подп. и дата | Взам инв N | Инв N дубл | Подп и дата

Пров Жарк 6.5.91г Кон Фв

В-951.00.00.000 СБ

Серия 01.0179-1 Вып 2

Рис 2

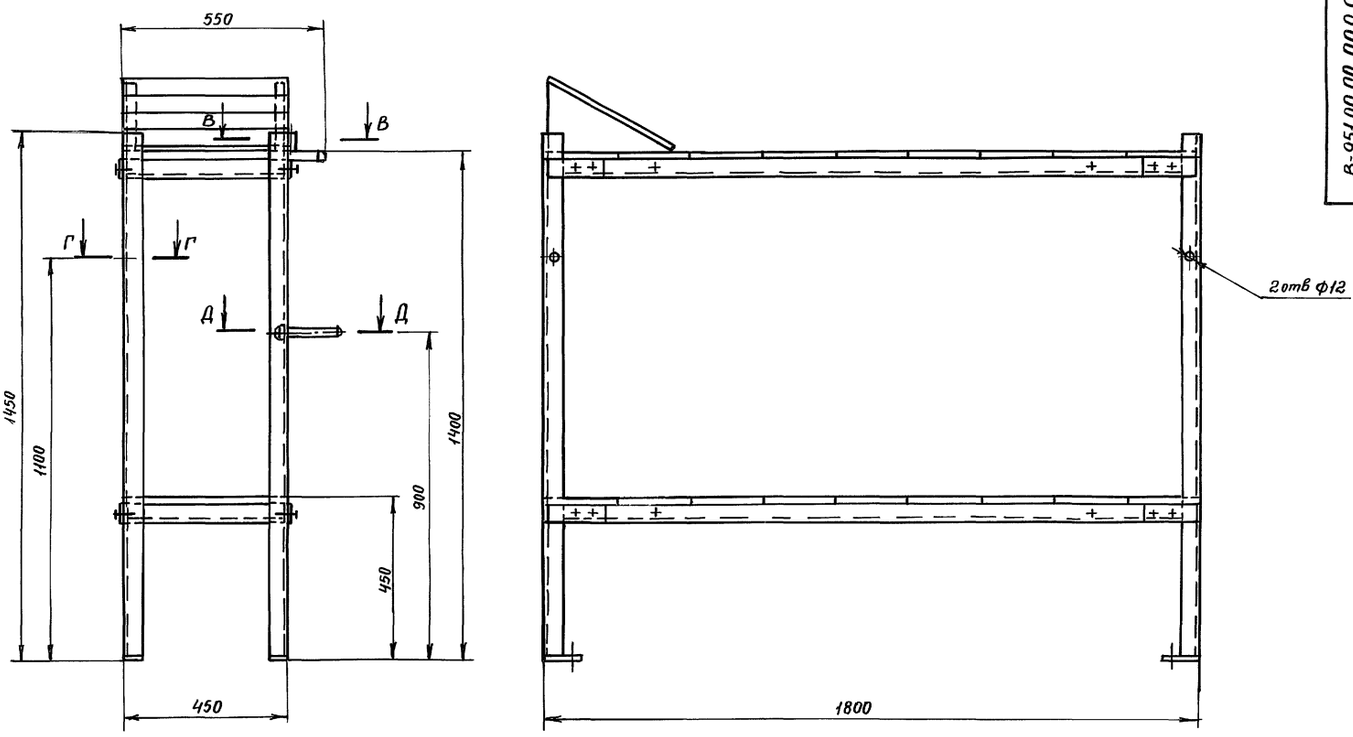

Рис. 3

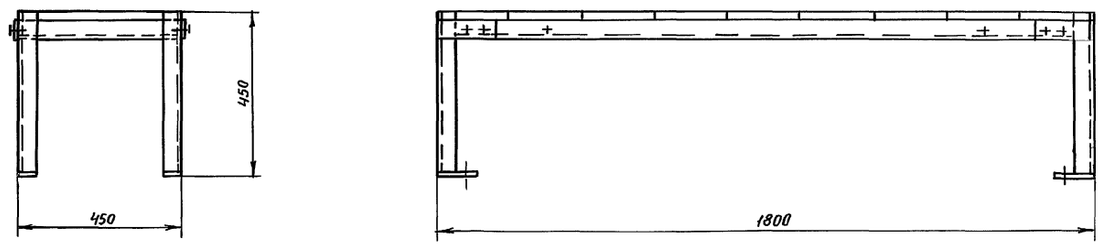

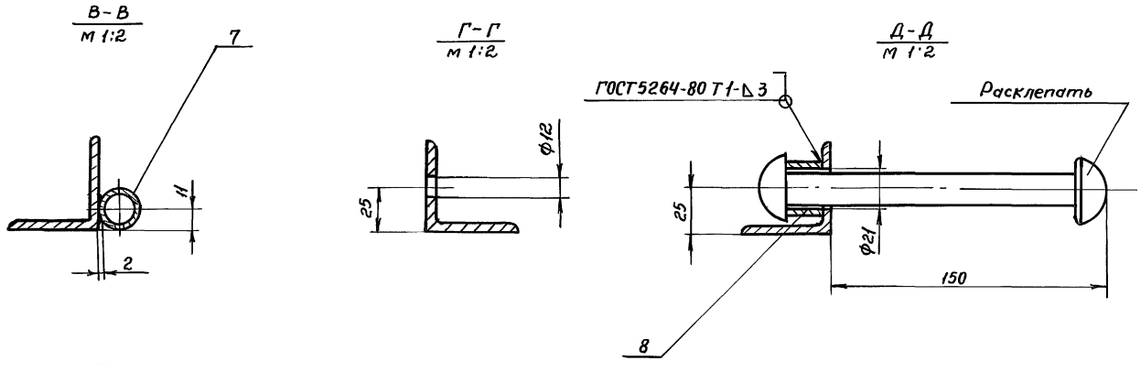

I
М 1:2 Лист 1

II
М 1:2 Лист 1

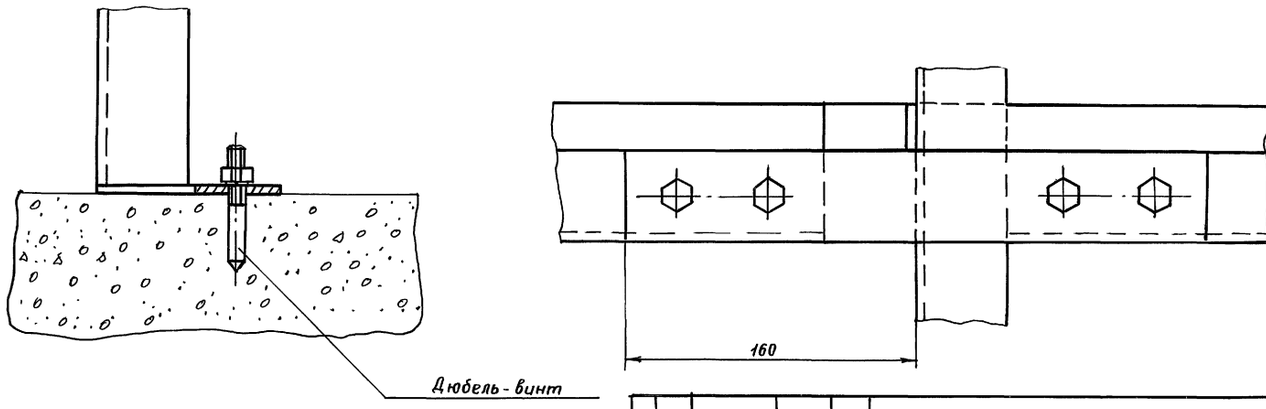

Изм	Лист	№ докум	Подп	Дата	В-951.00.00.000 СБ	Лист 2

Инв № подл | Подп и дата | Взам инв № | Инв № дубл | Подп и дата

пров Жац 6 5 91г Коп Фр

Формат	Зона	Поз.	Обозначение	Наименование	Кол.	Примечание
				Документация		
А3			В-951.01.00.000.СБ.	Сборочный чертеж		
				Детали		
А4		1	В-948.01.00.004-01	Рейка	1	
Б4		2	В-951.01.00.001.	Брусок 45×45×1790		
				Пиломатериалы хвойных		
				пород ГОСТ 24454-80Е	2	1,85кг
Б4		3	В-951.01.00.002	Доска L=430		
				Доска 25×200 ГОСТ24454-80Е	9	1,1кг
				Стандартные изделия		
		4		Гвозди 1,8×50 ГОСТ4028-63		по требованию
		5		Гвозди 2,5×60 ГОСТ4028-63	36	

Серия 01.0179-1 вып. 2

Изм	Лист	№ докум	Подп	Дата	В-951.01.00.000			
Разраб		Печерников	Подп		Лежак	Лит	Лист	Листов 1
Пров		Ассоров	"			В/ч 06514		
Н.контр.		Мартынюк	"					
Утв		Симонов	"					

Инв № подл | Подп. и дата | Взам.инв № | Инв.№ дубл | Подп и дата

В-951.00.00.001.

25 (✓)

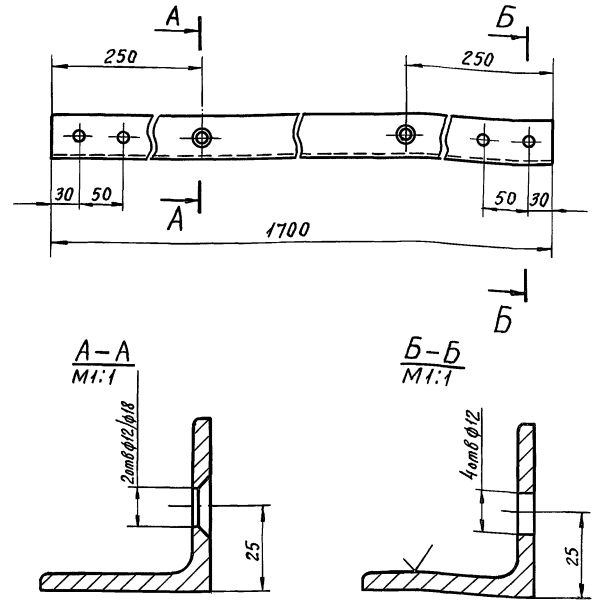

Предельные отклонения размеров: отверстий Н14; валов h14, остальных $\pm\frac{IT14}{2}$.

Изм	Лист	№ докум	Подп	Дата	В-951.00.00.001			
Разраб		Печерников	Подп		Ригель	Лит	Масса 6,4	Масштаб 1:4
Пров.		Ассоров				Лист	Листов 1	
Т.контр		Мартынюк						
Н.контр.		Мартынюк			Уголок Б-50×50×5 ГОСТ 8509-72 / В Ст3кп2 ГОСТ 535-79	В/ч 06514		
Утв.		Симонов						

Инв № подл | Подп. и дата | Взам.инв № | Инв.№ дубл | Подп. и дата

В-951.01.00.000.СБ.

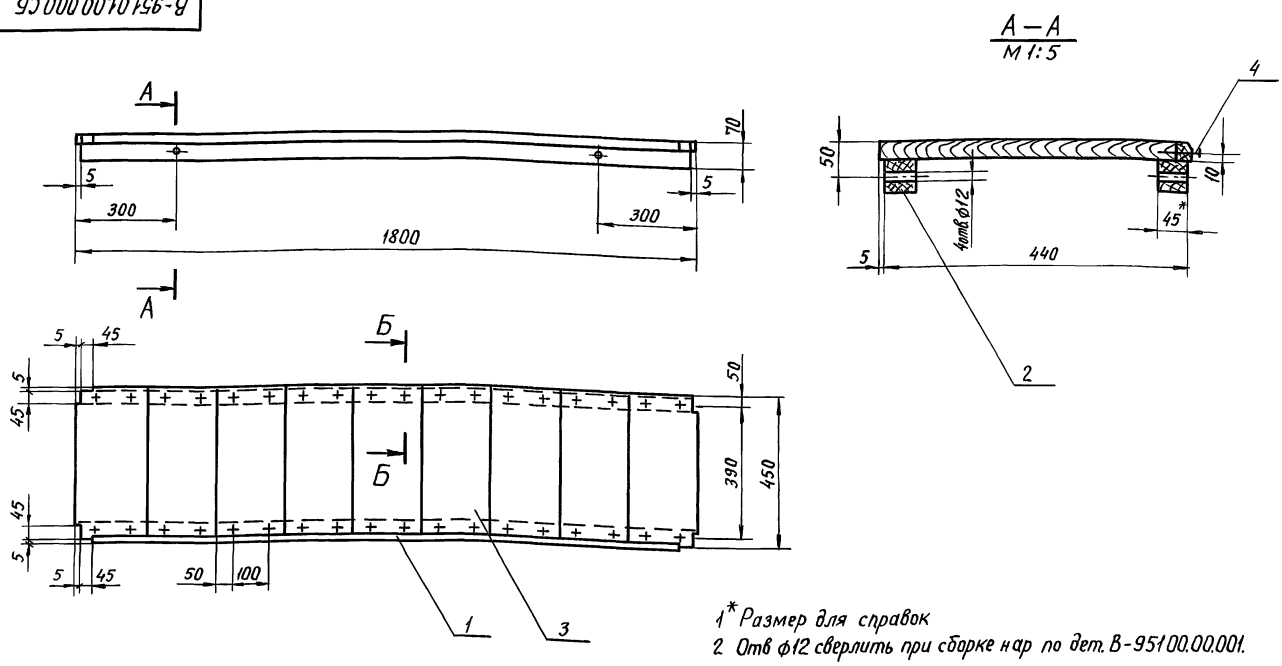

1* Размер для справок

2 Отв ф12 сверлить при сборке нар по дет. В-951.00.00.001.

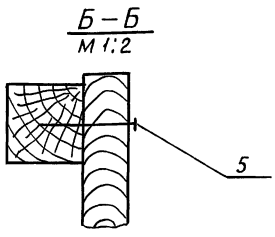

Изм	Лист	№ докум	Подп	Дата	В-951.01.00.000СБ			
Разраб		Печерников	Подп.		Лежак	Лит.	Масса 14,5	Масштаб 1:10
Пров.		Ассоров	"		Сборочный чертеж	Лист	Листов 1	
Т.контр		Мартынюк	"			В/ч 06514		
Н.контр		Мартынюк	"					
Утв		Симонов	"					

Инв № подл | Подп. и дата | Взам.инв № | Инв № дубл | Подп и дата

Пров. 12.5.91 Кон. Кожухов

Серия 01.0179-1 вып 2

Формат	Зона	Поз.	Обозначение	Наименование	Кол	Примечание
				Документация		
А2			В-951.02.00.000 СБ	Сборочный чертеж		
				Детали		
А4		1	В-951.02.00.001	Пята	2	
			Переменные данные для исполнений:			
				В-951.02.00.000		
				См. СБ, рис. 1		
				Детали		
А4		2	В-951.02.00.002	Ригель	3	
А4		3	В-951.02.00.003	Кронштейн	6	
Б4		4	В-951.02.00.004	Уголок L=2195 h14		
				Уголок 50×50×5 ГОСТ 8509-72		
				ВСт3кп2 ГОСТ 535-79	2	8,28 кг
				В-951.02.00.000-01		
				См. СБ, рис. 2		
				Детали		
А4		2	В-951.02.00.002	Ригель	2	
А4		3	В-951.02.00.003	Кронштейн	4	

Изм	Лист	№ докум	Подп	Дата	В-951.02.00.000		
Разраб		Ассоров	Подп.		Стойка	Лит	Лист 1 / Листов 2
Пров		Малушкин	"				
Н контр.		Мартынюк	"			В/ч 06514	
Утв.		Симонов	"				

Инв № подл | Подп. и дата | Взам. инв № | Инв № дубл | Подп. и дата

Формат А4

Формат	Зона	Поз.	Обозначение	Наименование	Кол	Примечание
Б4		4	В-951.02.00.005	Уголок L=1445 h14		
				Уголок 50×50×5 ГОСТ 8509-72		
				ВСт3кп2 ГОСТ 535-79	2	5,45 кг
				В-951.02.00.000-02		
				См СБ, рис. 3		
				Детали		
А4		2	В-951.02.00.002	Ригель	1	
А4		3	В-951.02.00.003	Кронштейн	2	
Б4		4	В-951.02.00.006	Уголок L=445 h14		
				Уголок 50×50×5 ГОСТ 8509-72		
				ВСт.3кп2 ГОСТ 535-79	2	1,68 кг

Изм	Лист	№ докум	Подп	Дата	В-951.02.00.000	Лист 2

Инв № подл | Подп. и дата | Взам. инв. № | Инв № дубл | Подп. и дата

Формат А4

В-951.02.00.002

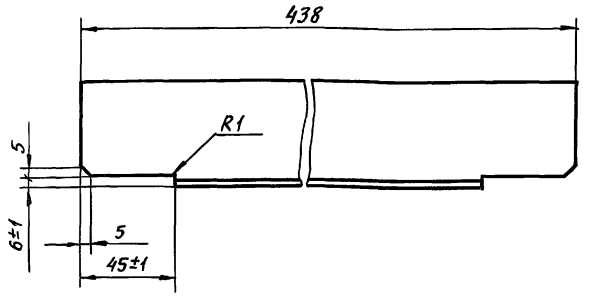

1 Неуказанные предельные отклонения размеров: валов h14, остальных $\pm\frac{IT14}{2}$

2. Шероховатость поверхностей реза 25√.

Изм	Лист	№ докум	Подп	Дата	В-951.02.00.002			
Разраб.		Ассоров	Подп.		Ригель	Лит.	Масса 1,48	Масштаб 1:2
Пров		Малушкин	"			Лист	Листов 1	
Т контр		Малушкин	"					
Н. контр.		Мартынюк	"		Уголок 50×50×5 ГОСТ 8509-72 / ВСт3кп2 ГОСТ 535-79	В/ч 06514		
Утв		Симонов	"					

Инв № подл | Подп. и дата | Взам инв № | Инв № дубл | Подп. и дата

Пров. 12.5.91 Кон. Формат А4

В-951.02.00.003

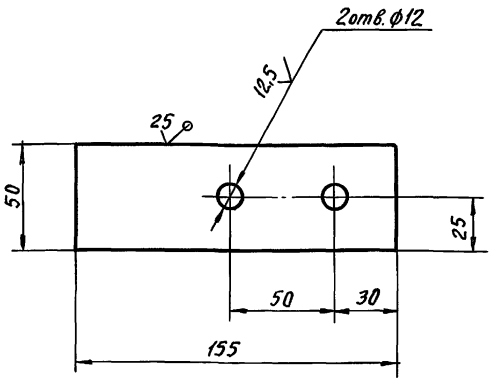

Предельные отклонения размеров: отверстий H14, валов h14, остальных $\pm\frac{IT14}{2}$

Изм	Лист	№ докум	Подп	Дата	В-951.02.00.003			
Разраб		Ассоров	Подп.		Кронштейн	Лист	Масса 0,3	Масштаб 1:2
Пров		Малушкин	"			Лист	Листов 1	
Т. контр.		Малушкин	"					
Н контр.		Мартынюк	"		Лист 5 ГОСТ 19903-74 / ВСт3кп2 ГОСТ 14637-79	В/ч 06514		
Утв.		Симонов	"					

Инв № подл | Подп. и дата | Взам инв. № | Инв № дубл | Подп. и дата

22247-03 42 Формат А4

В-951.02.00.000СБ

Серия 01.0179-1 вып. 2

Рис. 1

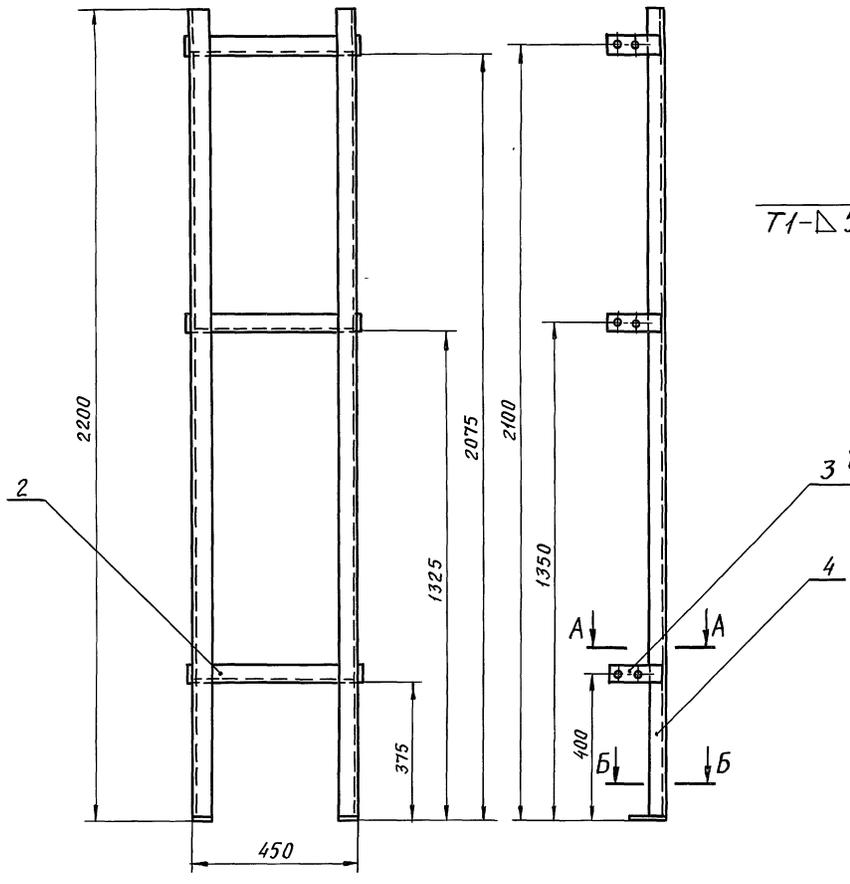

А–А
М 1:1

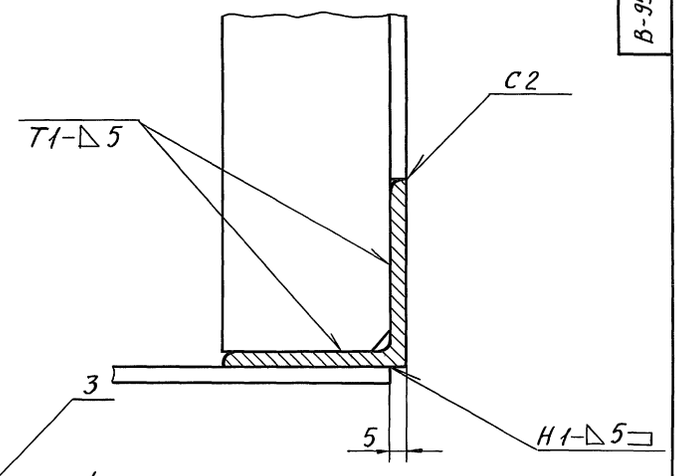

Б–Б
М 1:1

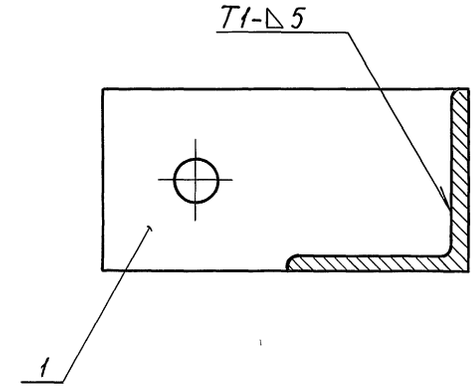

Рис. 2

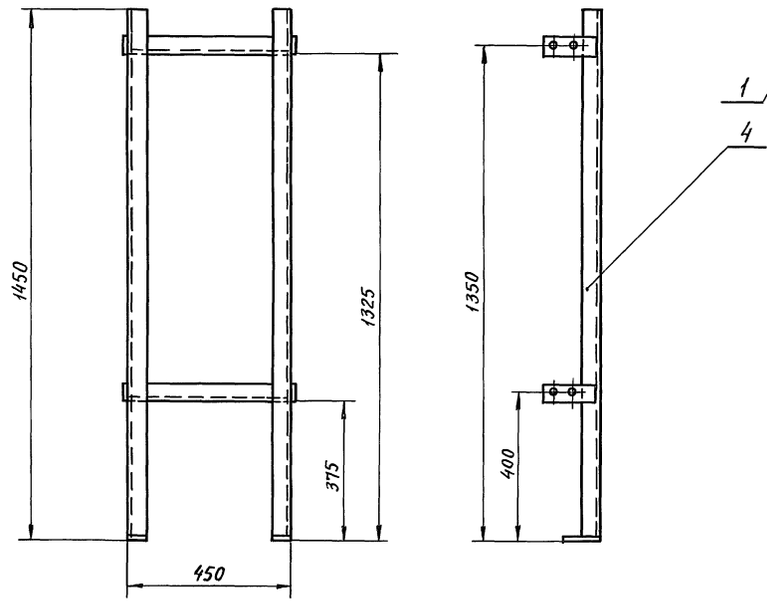

Обозначение	Рис.	Масса, кг
В-951.02.00.000	1	23,5
-01	2	15,7
-02	3	5,9

Рис. 3

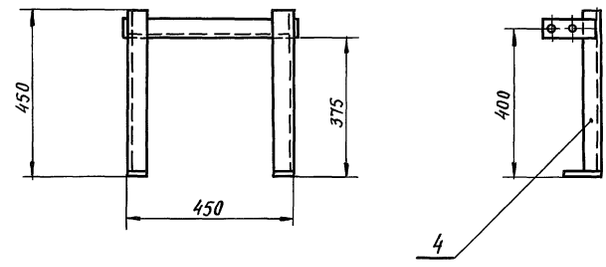

Сварные швы по ГОСТ 5264-80.
Электрод тип Э42 ГОСТ 9467-75.

Изм.	Лист	№ докум.	Подп.	Дата
Разраб.		Ассоров	Подп	
Пров.		Малушкин	"	
Т.контр		Малушкин	"	
Н.контр		Мартынюк	"	
Утв.		Симонов	"	

В-951.02.00.000СБ

Стойка
Сборочный чертеж

Лит.	Масса	Масштаб
	см табл	1:10

Лист | Листов 1

В/4 06514

Инв № подл | Подп и дата | Взам инв № | Инв № дубл | Подп. и дата

Пров. 12.5.91г. Кон. Коцуко

В-951.03.00.000.СБ

Серия 01.0179-1 вып. 2

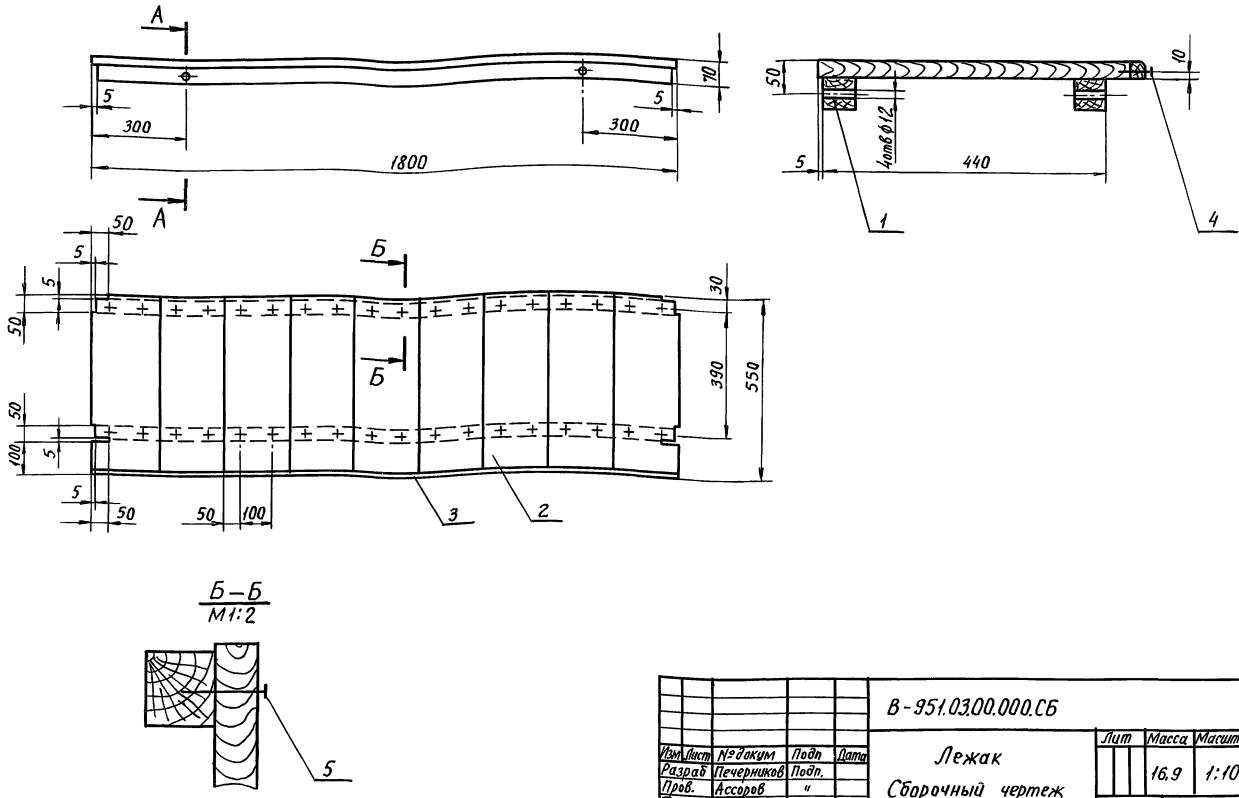

					В-951.03.00.000.СБ			
Изм	Лист	№ докум	Подп	Дата	Лежак Сборочный чертеж	Лит	Масса	Масштаб
Разраб		Печерников	Подп.				16.9	1:10
Пров.		Ассоров	"			Лист	Листов 1	
Т.контр.		Мартынюк						
Н контр.		Мартынюк	"			В/ч 06514		
Утв		Симонов	"					

Формат	Зона	Поз	Обозначение	Наименование	Кол.	Примечание
				Документация		
А3			В-951.03.00.000.СБ	Сборочный чертеж		
				Детали		
Б.Ч		1	В-951.03.00.001.	Брусок 45×45×1790		
				Пиломатериалы хвойных		
				пород ГОСТ 24454-80Е	2	1.85кг
Б4		2	В-951.03.00.002	Доска L=530		
				Доска 25×200 ГОСТ 24454-80Е	9	1.36
А4		3	В-948.01.00.004	Рейка	1	
				Стандартные изделия		
		4		Гвозди К1,8×50 ГОСТ 4028-63	по треб	
		5		Гвозди К2,5×60 ГОСТ 4028-63	36	

					В-951.03.00.000.			
Изм	Лист	№ докум	Подп.	Дата	Лежак	Лит	Лист	Листов
Разраб		Печерников	Подп.					1
Пров		Ассоров	"			В/ч 06514		
			"					
Н контр		Мартынюк	"					
Утв		Симонов	"					

Пров. [signature] 12.5.91г Кон. [signature]

Формат	Зона	Поз.	Обозначение	Наименование	Кол	Примечание
				Документация		
А3			В-951.04.00.000.СБ	Сборочный чертеж		
				Детали		
Б.Ч		1	В-951.04.00.001	Доска L=450		
				Доска 13×100 ГОСТ 24454-80Е	4	0.3кг
А4		2	В-948.05.00.001	Доска	2	
				Стандартные изделия		
		3		Гвозди К1,6×50 ГОСТ 4028-63	16	

					В.-951.04.00.000			
Изм	Лист	№ докум	Подп.	Дата	Подголовник	Лит.	Лист	Листов
Разраб		Печерникова	Подп.					1
Пров.		Ассоров	"			В/ч 06514		
Н контр.		Мартынюк	"					
Утв		Симонов	"					

В-951.04.00 000СБ

Серия 01.0179-1 Вып.2

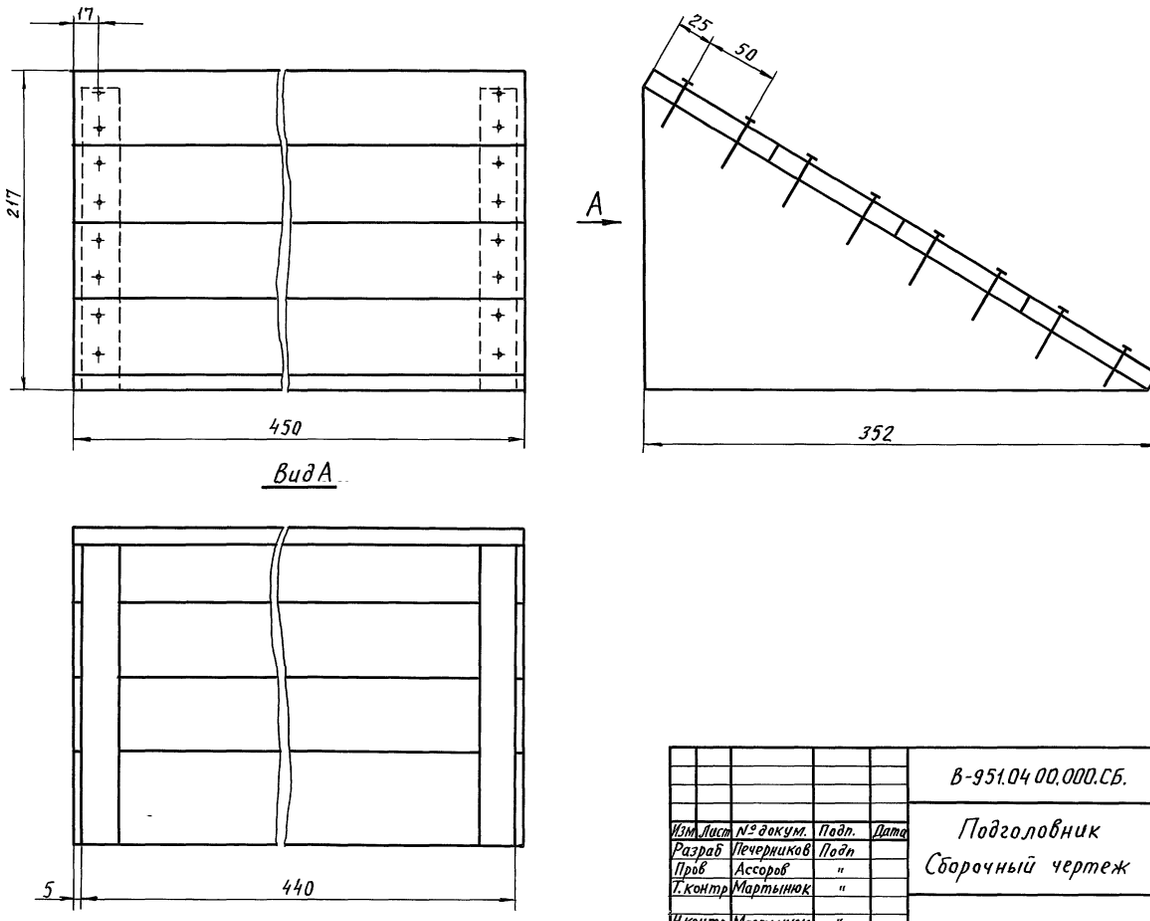

Изм	Лист	№ докум.	Подп.	Дата
Разраб		Печерников	Подп	
Пров		Ассоров	"	
Т.контр		Мартынюк	"	
Н.контр		Мартынюк	"	
Утв.		Симонов	"	

В-951.04 00.000.СБ.

Подголовник
Сборочный чертеж

Лит	Масса	Масштаб
	2,2	1:2,5

Лист | Листов 1

В/ч 06514

Инв.№подл. | Подп. и дата | Взам.инв.№ | Инв.№дубл. | Подп. и дата

gost.e-ecolog.ru

Пров 12 5 91г Кон. Кочеулов