ТИПОВЫЕ КОНСТРУКЦИИ

СЕРИЯ 01.0179-1

УНИФИЦИРОВАННЫЕ НАРЫ ДЛЯ ЗАЩИТНЫХ СООРУЖЕНИЙ ГРАЖДАНСКОЙ ОБОРОНЫ

ВЫПУСК 1

ОДНОЯРУСНЫЕ, ДВУХЯРУСНЫЕ И ТРЁХЯРУСНЫЕ ДЕРЕВЯННЫЕ НАРЫ

РАБОЧИЕ ЧЕРТЕЖИ

22247-02
ЦЕНА

Отпускная цена на момент реализации указана в счет-накладной

gost.e-ecolog.ru

Серия 01.0179-1 Вып. 1

ТИПОВЫЕ КОНСТРУКЦИИ

СЕРИЯ 01.0179-1

УНИФИЦИРОВАННЫЕ НАРЫ ДЛЯ ЗАЩИТНЫХ СООРУЖЕНИЙ ГРАЖДАНСКОЙ ОБОРОНЫ

ВЫПУСК 1

ОДНОЯРУСНЫЕ, ДВУХЯРУСНЫЕ И ТРЁХЯРУСНЫЕ ДЕРЕВЯННЫЕ НАРЫ

РАБОЧИЕ ЧЕРТЕЖИ

Разработаны
в/ч 06514

Главный инженер в/ч 06514 В.И.Самсонов
Главный инженер проекта А.А.Облов

Утверждены 11 Управлением
Гражданской обороны СССР
протокол от 30.03.87 г. №1

Серия 01.0179-1 Вып. 1

СОДЕРЖАНИЕ ВЫПУСКА

Обозначение	Наименование	Стр.
	Титульный лист	1
	Содержание выпуска	2
В-945.00.00.000	Унифицированные нары дере-	
	вянные тип I	3
В-945.00.00.001	Подножка	3
В-945.00.00.000СБ	Унифицированные нары дере-	
	вянные тип I	4,5
В-945.01.00.000	Лежак	6
В-945.01.00.001	Рейка	6
В-945.01.00.000 СБ	Лежак	6
В-945.02.00.000	Стойка	7
В-945.02.00.000 СБ	Стойка	7
В-945.02.00.001	Уголок	8
В-945.03.00.000	Лежак	8
В-945.03.00.000 СБ	Лежак	8
В-945.04.00.000 СБ	Подголовник	9
В-945.04.00.000	Подголовник	9
В-945.04.00.001	Доска	9
В-946.00.00.000	Унифицированные нары дере-	
	вянные тип II	10
В-945.00.00.002	Доска	10
В-946.00.00.000 СБ	Унифицированные нары дере-	
	вянные тип II	11,12
В-946.01.00.000	Лежак	13
В-946.04.00.001	Доска	13
В-946.01.00.000 СБ	Лежак	13
В-946.02.00.000	Стойка	14
В-946.02.00.000 СБ	Стойка	14
В-946.02.00.001	Уголок	15
В-946.03.00.000	Лежак	15
В-946.03.00.000 СБ	Лежак	15
В-946.04.00.000 СБ	Подголовник	16
В-946.04.00.000	Подголовник	16

Серийного-1 Вып 1

Формат	Зона	Поз.	Обозначение	Наименование	Кол.	Примечание
				Документация		
А2			В-945.00.00.000.СБ.	Сборочный чертеж		
				Сборочные единицы		
А1		1	В-945.01.00.000.	Лежак	1	
			Переменные	данные для исполнений:		
				В-945.00.00.000.		
				см СБ рис1		
				Сборочные единицы		
А4		2	В-945.02.00.000.	Стойка	2	
А4		3	В-945.03.00.000.	Лежак	2	
А4		4	В-945.04.00.000.	Подголовник	2	
				Детали		
А4		5	В-945.00.00.001.	Подножка	2	
				Стандартные изделия		
		6		Болт М10×130.58.01.		
				ГОСТ 7783-81.	12	

Подп. и дата | Инв. № дубл. | Взам. инв. № | Подп. и дата | Инв. № подл.

Изм	Лист	№ докум.	Подп.	Дата
Разраб.		Печерников		
Пров		Ассоров		
Н контр		Мартынюк		
Утв		Симонов		25.12.86

В-945.00.00.000.

Унифицированные нары деревянные тип I.

Лит.	Лист	Листов
	1	3

В/4 06514

Копировал Формат А4

Формат	Зона	Поз.	Обозначение	Наименование	Кол.	Примечание
		7		Гайка М10.4.01.		
				ГОСТ 5915-70.	12	
		8		Шайба 10.65Г01		
				ГОСТ 6402-70.	12	
				В-945.00.00.000-01		
				см. СБ. рис2		
				Сборочные единицы		
А4		2	В-945.02.00.000.-01	Стойка	2	
А4		3	В-945.03.00.000.	Лежак	1	
А4		4	В-945.04.00.000.	Подголовник	1	
				Детали		
А4		5	В-945.00.00.001.	Подножка	1	
				Стандартные изделия		
		6		Болт М10×130.58.01.		
				ГОСТ 7783-81	8	
		7		Гайка М10.4.01.		
				ГОСТ 5915-70	8	
		8		Шайба 10.65Г01		
				ГОСТ 6402-70	8	

Подп. и дата | Инв. № дубл. | Взам. инв. № | Подп. и дата | Инв. № подл.

Изм	Лист	№ докум	Подп.	Дата

В-945.00.00.000.

Лист 2

Копировал Формат А4

Формат	Зона	Поз.	Обозначение	Наименования	Кол	Примечание
				В-945.00.00.000.-02		
				см. СБ. рис 3.		
				Сборочные единицы		
А4		2	В-945.02.00.000.-02.	Стойка	2	
				Стандартные изделия		
		6		Болт М10×130.58.01		
				ГОСТ 7783-81	4	
		7		Гайка М10.4.01.		
				ГОСТ 5915-70.	4	
		8		Шайба 10.65Г.01.		
				ГОСТ 6402-70.	4	

Подп. и дата | Инв. № дубл. | Взам. инв. № | Подп. и дата | Инв. № подл.

Изм	Лист	№ докум.	Подп.	Дата

В-945.00.00.000.

Лист 3

Копировал Формат А4

В-945.00.00.001.

25

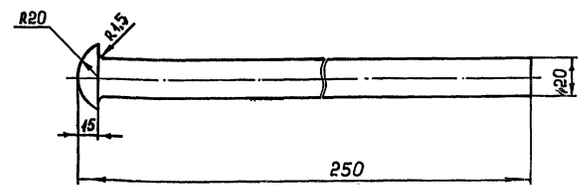

Предельные отклонения размеров:
отверстий Н14, валов h14, остальных $\pm \frac{IT14}{2}$

Подп. и дата | Инв. № дубл. | Взам. инв. № | Подп. и дата | Инв. № подл.

В-945.00.00.001.

Изм	Лист	№ докум.	Подп.	Дата
Разраб.		Печерников		
Пров.		Ассоров		
Т.контр.		Ассоров		
Н.контр		Мартынюк		
Утв.		Симонов		25.12.86

Подножка

Лит	Масса	Масштаб
	0,64	1:2

Лист | Листов 1

Круг В38 ГОСТ 2590-71 / В.СТ3. ГОСТ 535-79

В/4 06514

Копировал 22247-02 4 Формат А4

Серия 01.0179-1 вып 1

Рис. 1

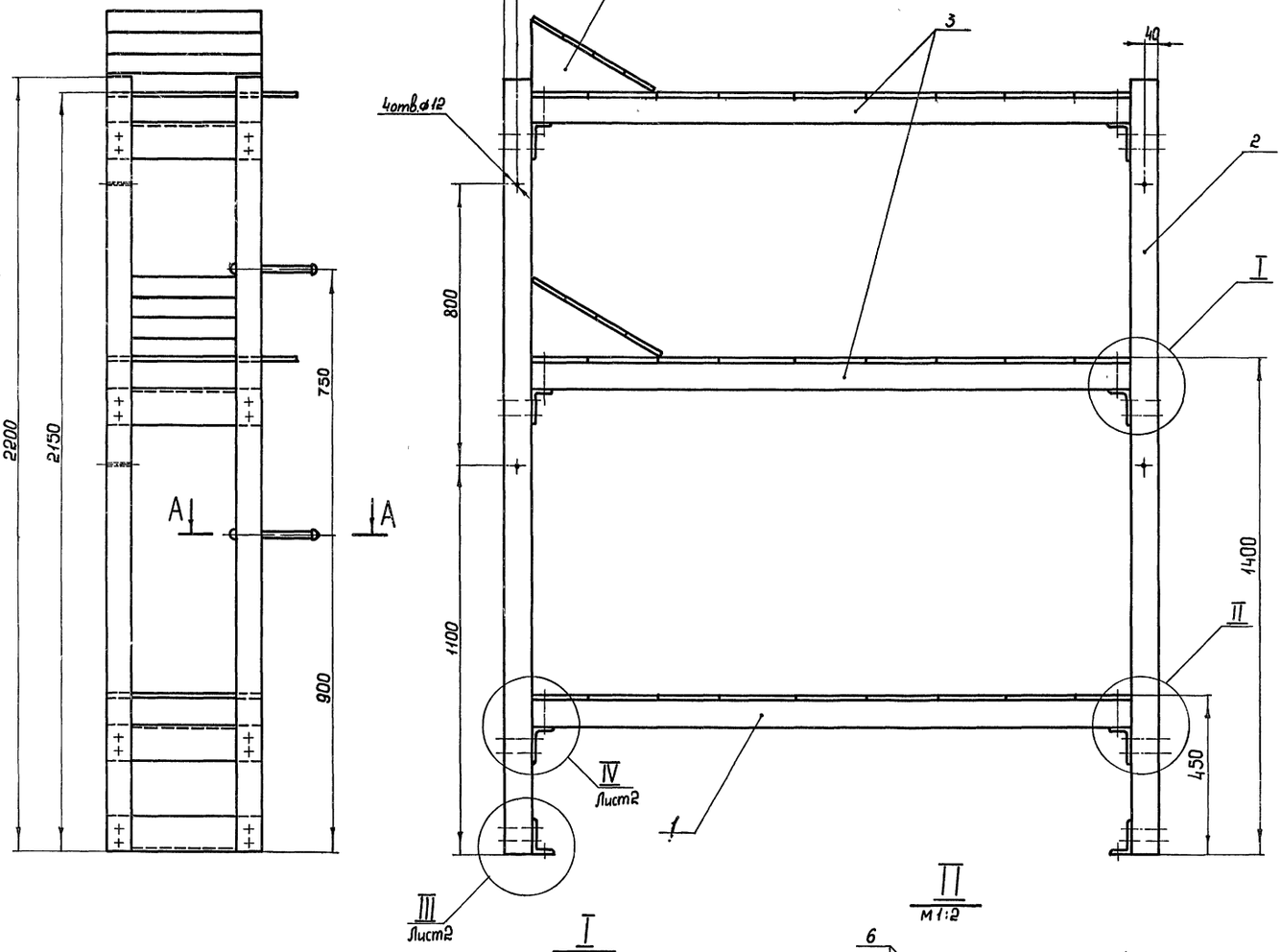

I
М 1:4

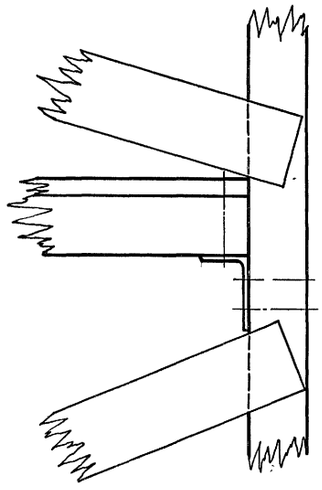

II
М 1:2

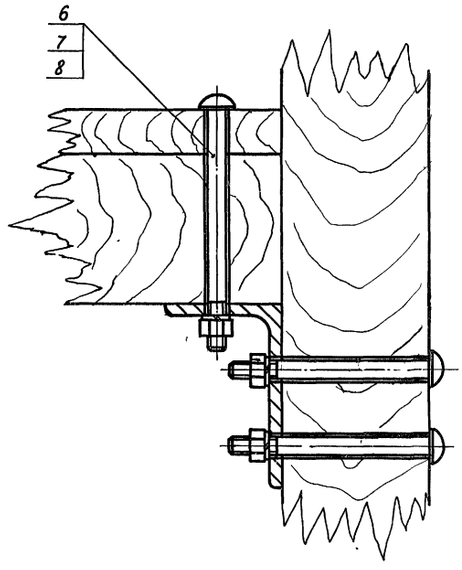

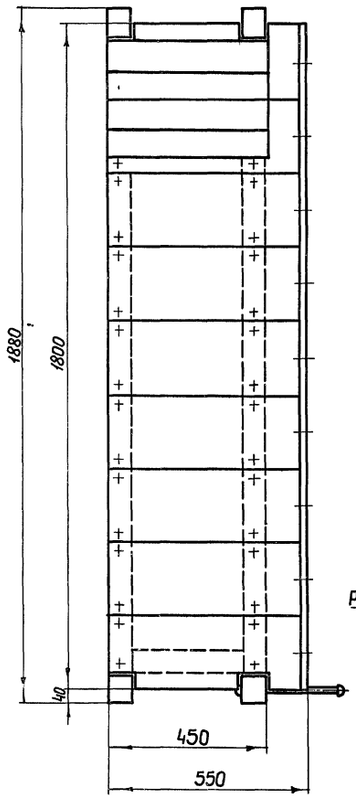

А-А
М 1:4

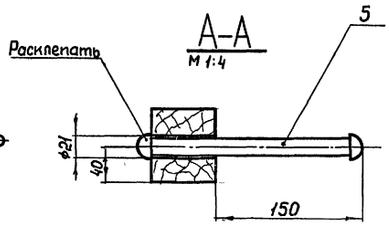

1. При установке нар в ряд возможен вариант использования одной стойки (см узел IV).
2. Металлические изделия покрыть грунтовкой ФЛ-03 к ГОСТ 9109-81 и эмалью МЛ-12 коричневой ГОСТ 9754-76
3. Для крепления нар к стене в стойках предусмотрены отверстия ф 12
4. Для увеличения жёсткости конструкции в продольном направлении допускается устанавливать раскосы (см. узел I)

Наименование	Обозначение	Рис	Масса. кг
Нары деревянные 3-х ярусные	В-945.0000 000.	1	126
Нары деревянные 2-х ярусные	-01	2	84
Нары деревянные одноярусные	-02	3	39

Изм	Лист	№докум	Подпись	Дата	
Разраб		Печерников			
Пров		Ассоров			
Т.контр.		Ассоров			
Н.контр		Мартынюк			
Утв.		Симонов		23.12	

В-945.00.00.000.СБ

Унифицированные нары деревянные тип I
Сборочный чертеж

Лит	Масса	Масштаб
	см. табл.	1:10
Лист 1	Листов 2	

В/4 06514

Копировал 22247-02 5 Формат А2

Инв. № подл. | Подпись и дата | Взам. инв. № | Инв. № дубл. | Подпись и дата

В-945.00.00.000.СБ

Серия 01.0179-1 вып 1

Рис2.

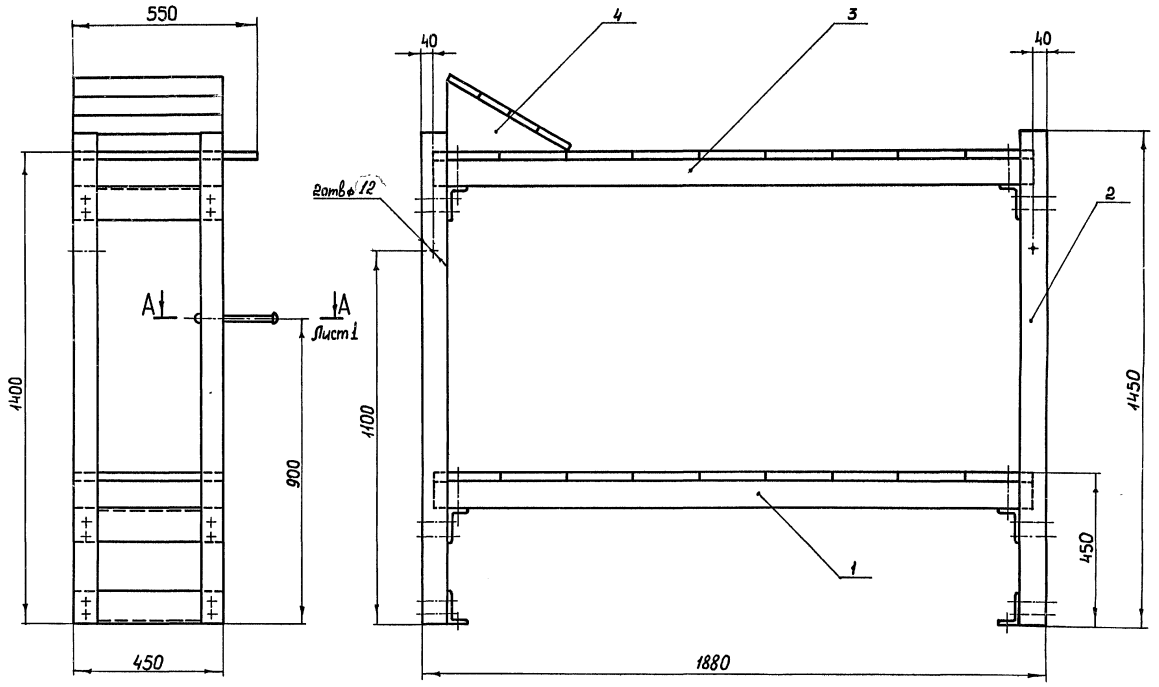

Рис. 3

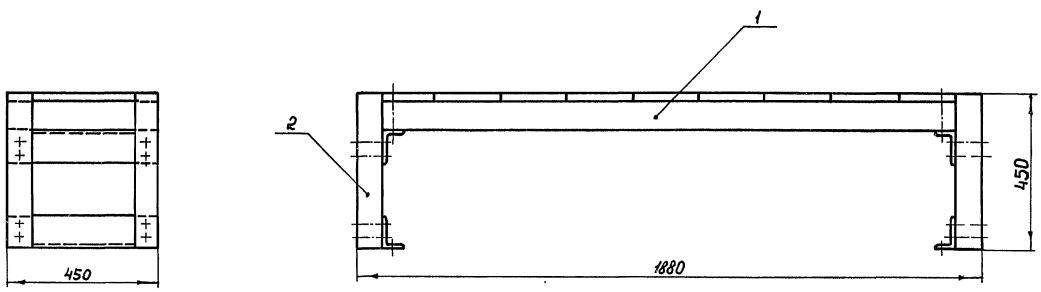

III лист1
М 1:2

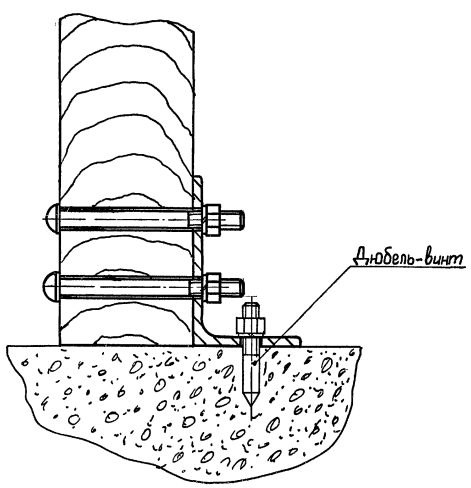

IV лист 1
М 1:2

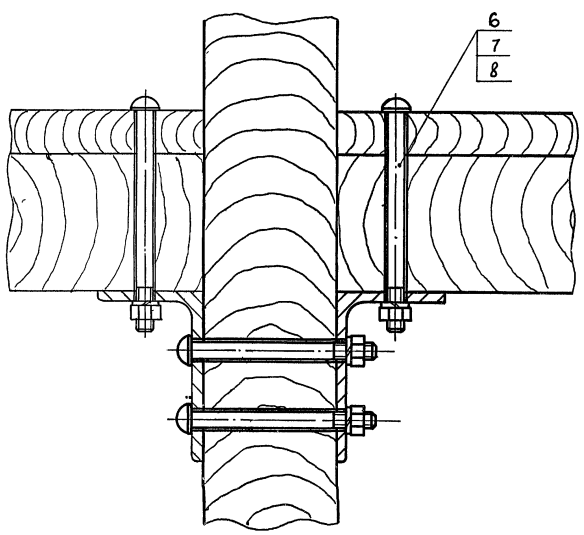

Изм	Лист	№ докум.	Подп.	Дата	В-945.00.00.000.СБ.	Лист 2

Копировал: 22247-02 6 Формат А2

Инв. № подл | Подпись и дата | Взам инв. № | Инв. № дубл. | Подпись и дата

Серия 01.0179-1 Вып.1

Формат	Зона	Поз	Обозначение	Наименование	Кол.	Примечание
				Документация		
А3			В-945.01.00.000.СБ.	Сборочный чертеж		
				Детали		
А4		1	В-945.01.00.001.	Рейка	1	
Б4		2	В-945.01.00.002.	Брусок L=1720		
				Брусок 70×80		
				ГОСТ 24454-80Е	2	4,9кг.
Б4		3	В-945.01.00.003.	Доска L=430		
				Доска 25×200		
				ГОСТ 24454-80Е	9	1,1
				Стандартные изделия		
		4		Гвозди К 3×70 ГОСТ 4028-63	32	
		5		Гвозди К 1,8×50 ГОСТ 4028-63	по потр.	

Подп. и дата | Инв. № дубл. | Взам. инв. № | Инв. № дубл. | Подп. и дата | Инв. № подл.

Изм.	Лист	№ докум.	Подп.	Дата
Разраб.		Печерников		
Пров.		Асеоров		
Н. контр.		Мартынюк		25.12.86
Утв.		Симанов		

В-945.01.00.000.

Лежак

Лит	Лист	Листов
		1

В/4 06514

Копировал Формат А4

В-945.01.00.001

$R_{z\,max}$ 500

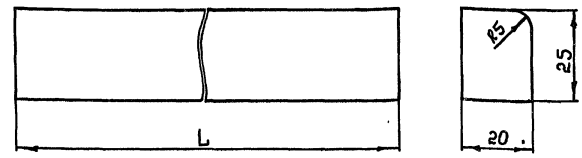

Обозначения	Длина L, мм.	Масса, кг.
В-945.01.00.001.	1720	0,44
-01	1800	0,46

Подп. и дата | Инв. № дубл. | Взам. инв. № | Инв. № дубл. | Подп. и дата | Инв. № подл.

Изм.	Лист	№ докум.	Подп.	Дата
Разраб.		Печерников		
Пров.		Асеоров		
Т. контр.		Асеоров		
Н. контр.		Мартынюк		25.12.86
Утв.		Симанов		

В-945.01.00.001.

Рейка

Лит	Масса	Масштаб
	см. табл.	1:1
Лист	Листов 1	

Пиломатериалы хвойных пород ГОСТ 24454-80Е

В/4 06514

Копировал Формат А4

В-945.01.00.000.СБ

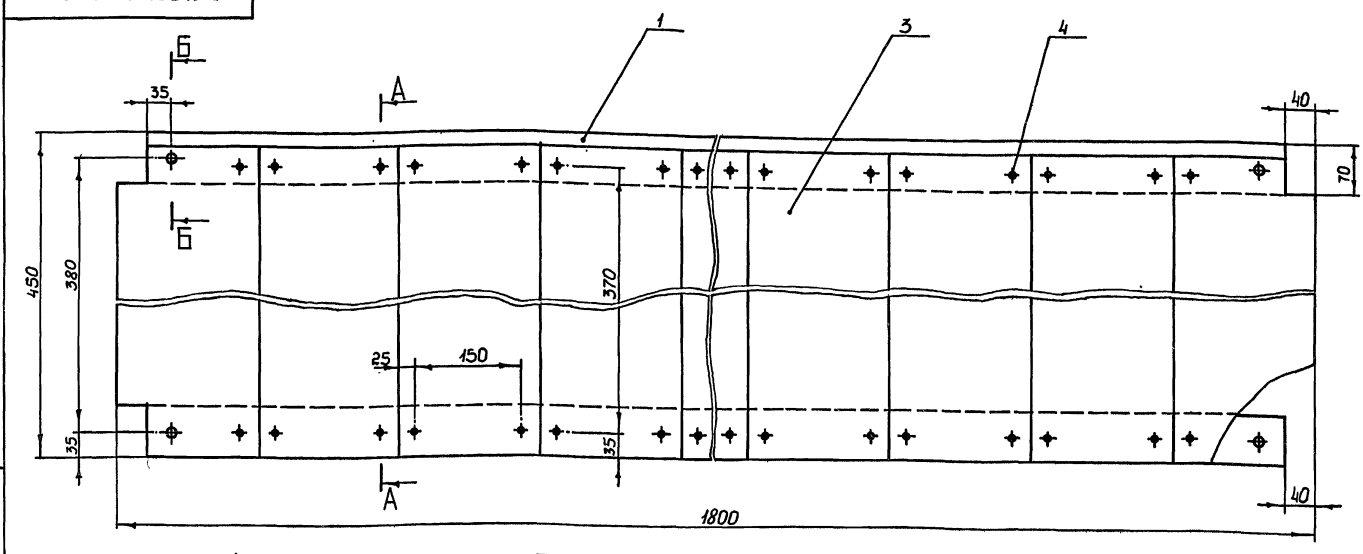

А-А
М 1:4

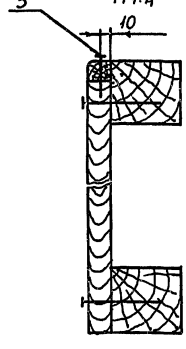

Б-Б
М 1:2

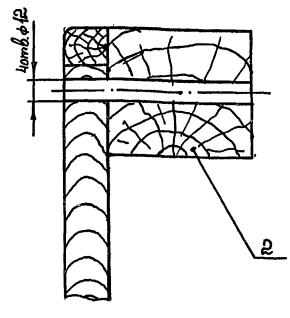

Подп. и дата | Инв. № дубл. | Взам. инв. № | Инв. № дубл. | Подп. и дата | Инв. № подл.

Изм.	Лист	№ докум.	Подп.	Дата
Разраб.		Печерников		
Пров.		Асеоров		
Т. контр.		Асеоров		
Н. контр.		Мартынюк		25.12.86
Утв.		Симанов		

В-945.01.00.000.СБ.

Лежак
Сборочный чертеж

Лит	Масса	Масштаб
	20,2	1:5
Лист	Листов 1	

В/4 06514

Копировал 22247-02 7 Формат А3

Серия 01.0179-1 Вып 1

Формат	Зона	Поз.	Обозначение	Наименование	Кол.	Примечание
				Документация		
А3			В-945.02.00.000 СБ.	Сборочный чертеж		
				Переменные данные для исполнений:		
				В-945.02.00.000.		
				см. СБ. рис. 1		
				Детали		
А4		1.	В-945.02.00.001.	Уголок	4	
Б4		2	В-945.02.00.002.	Брусок L=2200		
				Брусок 70×80		
				ГОСТ 24454-80Е	2	6,3 кг.
				Стандартные изделия		
		3		Болт М10×110.58.01		
				ГОСТ 7783-81	16	
		4		Гайка М10.4.01.		
				ГОСТ 5915-70	16	
		5		Шайба 10.65Г.01.		
				ГОСТ 6402-70	16	
				В-945.02.00.000.-01.		
				см. СБ. рис. 2		

Подп. и дата | Инв. № дубл. | Взам. инв. № | Подп. и дата | Инв. № подл.

Изм.	Лист	№ докум.	Подп.	Дата
Разраб.	Печерников			
Пров.	Ассоров			
Н. контр.	Мартынюк			
Утв.	Симонов			

В-945.02.00.000

Стойка

Лит	Лист	Листов
	1	2

В/4 06514

Копировал · Формат А4

Формат	Зона	Поз.	Обозначение	Наименование	Кол	Примечание
				Детали		
А4		1	В-945.02.00.001.	Уголок	3	
Б4		2	В-945.02.00.003.	Брусок L=1450		
				Брусок 70×80 ГОСТ 24454-80Е	2	4,1 кг.
				Стандартные изделия		
		3		Болт М10×110.58.01.		
				ГОСТ 7783-81.	12	
		4		Гайка М10.4.01. ГОСТ 5915-70	12	
		5		Шайба 10.65Г.01.		
				ГОСТ 6402-70.	12	
				В-945.02.00000-02		
				см. СБ. рис 3.		
				Детали		
А4		1	В-945.02.00.001.	Уголок	2	
Б4		2	В-945.02.00.004.	Брусок L=450		
				Брусок 70×80 ГОСТ 24454-80Е	2	1,3 кг
				Стандартные изделия		
		3		Боят М10×130.58.01.		
				ГОСТ 7783-81	8	
		4		Гайка М10.4.01.		
				ГОСТ 5915-70	8	
		5		Шайба 10.65Г.01		
				ГОСТ 6402-70.	8	

Подп. и дата | Инв. № дубл. | Взам. инв. № | Подп. и дата | Инв. № подл.

Изм.	Лист	№ докум.	Подп.	Дата

В-945.02.00.000.

Лист 2

Копировал: Формат А4

В-945.02.00.000 СБ

Рис. 1

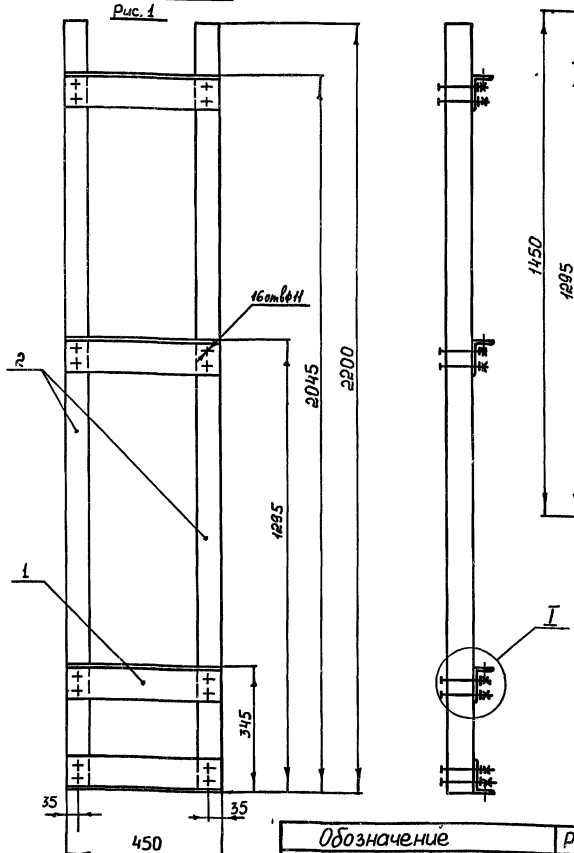

Рис. 2

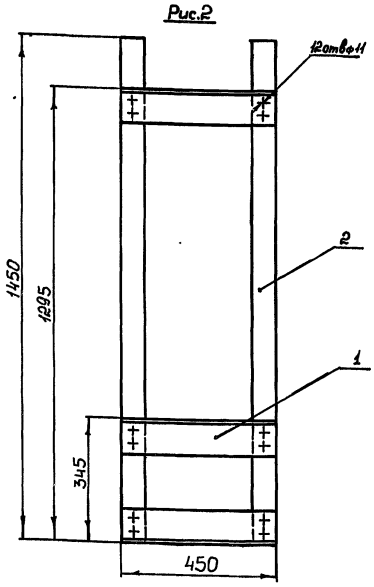

Рис. 3.

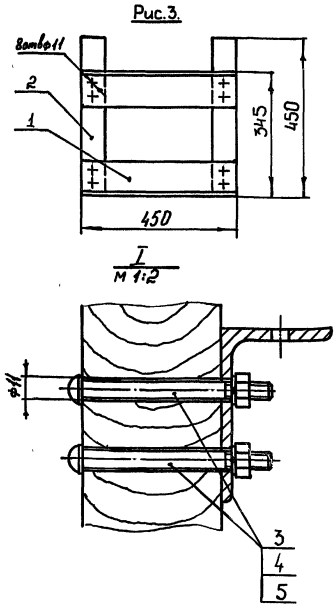

Обозначение	Рис.	Масса, кг
В-945.02.00.000	1	26,1
-01	2	18,3
-02	3	9,3

Подп. и дата | Взам. инв. № | Инв. № подл. | Подп. и дата | Инв. № подл.

Изм.	Лист	№ докум.	Подп.	Дата
Разраб.	Печерников			
Пров.	Ассоров			
Т. контр.	Ассоров			
Н. контр.	Мартынюк			
Утв.	Симонов			

В-945.02.00.000 СБ.

Стойка

Сборочный чертеж

Лит	Масса	Масштаб
	см. табл.	1:10
Лист	Листов 1	

В/4 06514

Копировал: 22247-02 8 Формат А3

В-945.02.00.001.

Серия 01.0179-1 Вып. 1

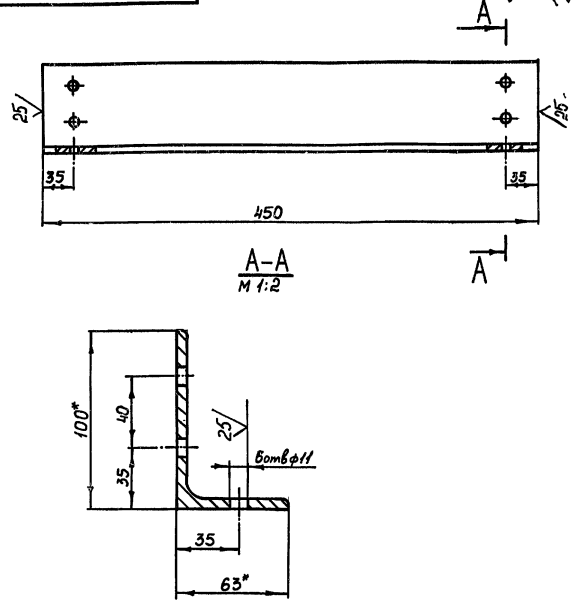

1 Размеры для справок.

2. Предельные отклонения размеров: отверстий H14, валов h14, остальных $\pm \frac{IT14}{2}$

Изм	Лист	№ докум	Подп.	Дата
Разраб.		Печерников		
Пров.		Ассоров		
Т.контр		Ассоров		
Н.контр		Мартынюк		
Утв.		Симанов		

В-945.02.00.001.

Уголок

Лит	Масса	Масштаб
	3,3	1:4
Лист	Листов 1	

Уголок Б-100×63×6 ГОСТ 8510-72 / В.СТ3кп2 ГОСТ 535-79

В/ч 06514

Копировал: Формат А4

Формат	Зона	Поз	Обозначение	Наименование	Кол.	Примечание
				Документация		
А3			В-945.03.00.000.СБ.	Сборочный чертеж		
				Детали		
А4		1	В-945.01.00.001-01.	Рейка	1	
Б4		2	В-945.03.00.001.	Брусок L=1720		
				Брусок 70×80		
				ГОСТ 24454-80Е	2	4,9кг
Б4		3	В-945.03.00.002.	Доска L=530		
				Доска 25×200		
				ГОСТ 24454-80Е	9	1,4кг
				Стандартные изделия		
		4		Гвозди К 3×70 ГОСТ 4028-63	32	
		5		Гвозди К 1,8×50 ГОСТ 4028-63	по треб	

В-945.03.00.000.

Изм	Лист	№ докум.	Подп.	Дата
Разраб.		Печерников		
Пров.		Ассоров		
Н.контр.		Мартынюк		
Утв.		Симанов		

Лежак

Лит	Лист	Листов
		1

В/ч 06514

Копировал: Формат А4

В-945.03.00.000.СБ.

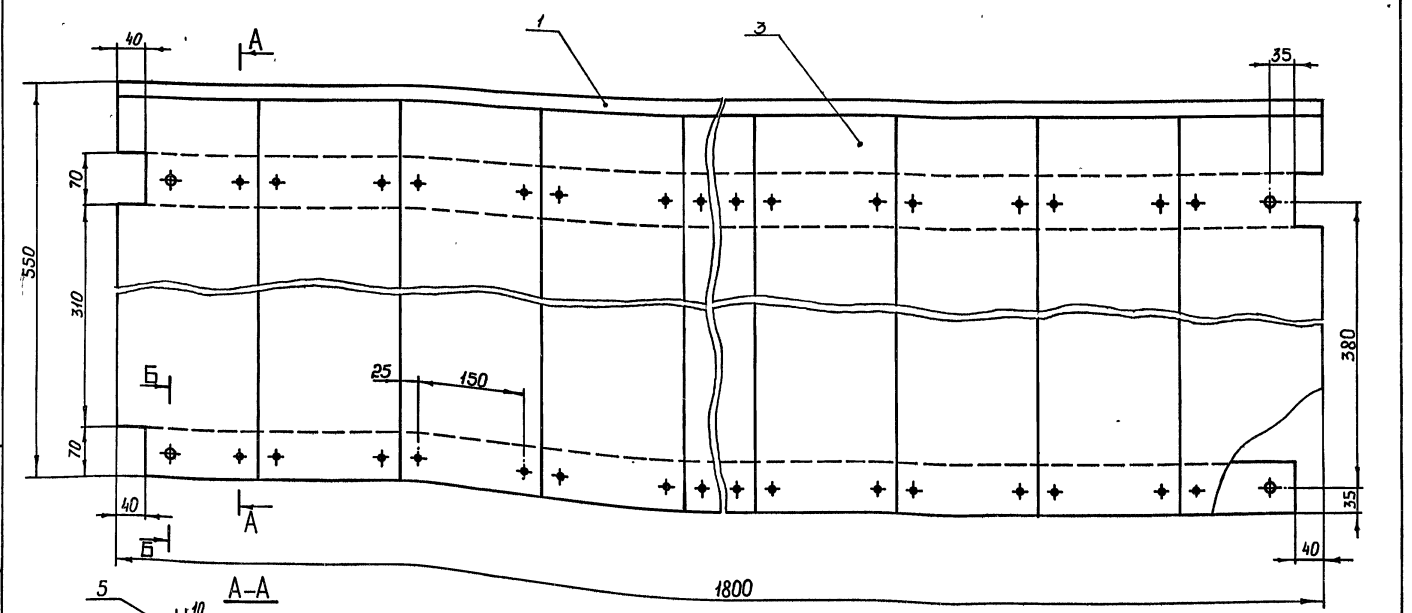

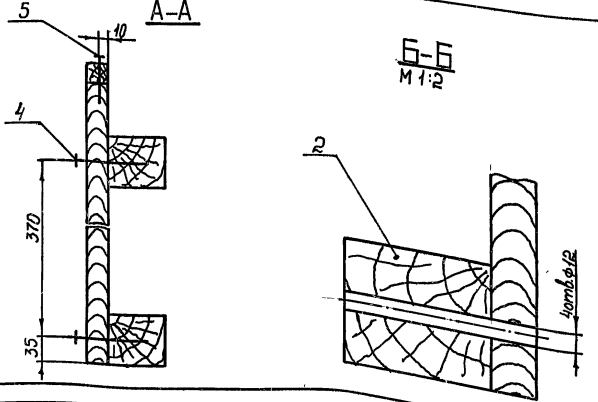

Изм	Лист	№ докум.	Подп.	Дата
Разраб		Печерников		
Пров		Ассоров		
Т.контр		Ассоров		
Н.контр		Мартынюк		
Утв.		Симанов		

В-945.03.00.000.СБ.

Лежак

Сборочный чертеж

Лит	Масса	Масштаб
	23,0	1:5
Лист	Листов 1	

В/ч 06514

Копировал: 22247-02 9 Формат А3

В945.04.00.000СБ.

Серия 01 0179 - 1 Вып. 1

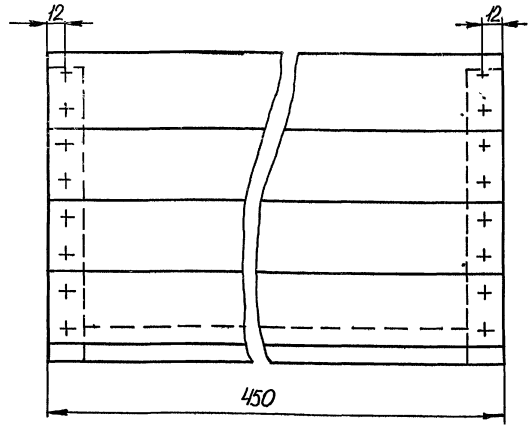

Вид А

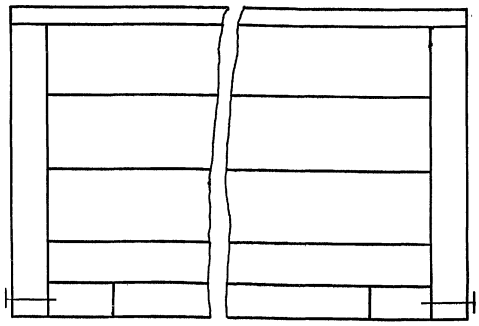

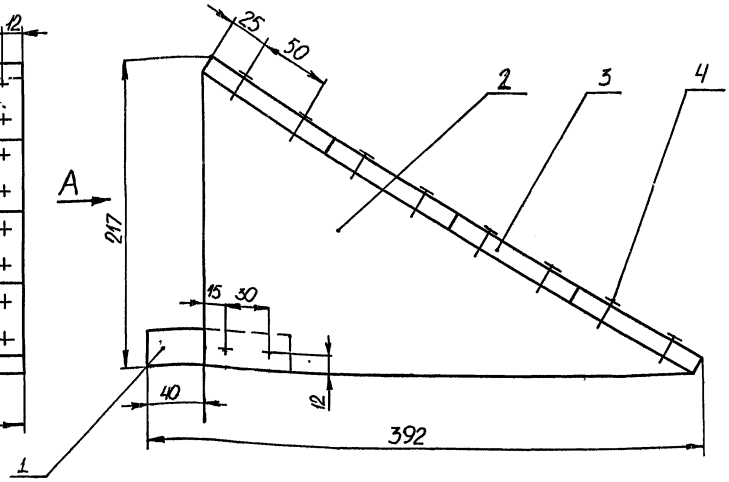

					В-945 04 00 000СБ.		
Изм.	Лист	№ докум.	Подп.	Дата	Подголовник сборочный чертёж	Лит	Масса / Масштаб
Разраб.		Минаев					2,6 / 1:25
Пров.		Аксаров				Лист	Листов 1
Т. контр.		Аксаров				В/4 08514	
Н. контр.		Мартынчак					
Утв.		Симанов					

Копировал Формат А3

Формат	Зона	Поз.	Обозначение	Наименование	Кол.	Примечание
				Документация		
А3			В-945 04 00 000СБ.	Сборочный чертёж		
				Детали		
А4		1	В-945.04.00.001.	Доска	1	
А4		2	В-945 04 00 002.	Доска	2	
Б4		3	В-945 04 00 003	Доска L=450		
				Доска 13×100 ГОСТ 24454-80Е	4	0,3 кг.
				Стандартные изделия		
		4		Гвозди К1,8×50 ГОСТ 4028-63	20	

					В-945 04 00 000		
Изм.	Лист	№ докум.	Подп.	Дата	Подголовник	Лит	Лист / Листов
Разраб.		Минаев					1
Пров.		Аксаров				В/4 08514.	
Н. контр.		Мартынчак					
Утв.		Симанов					

Копировал Формат А4.

В-945 04 00 001

Rz max 500

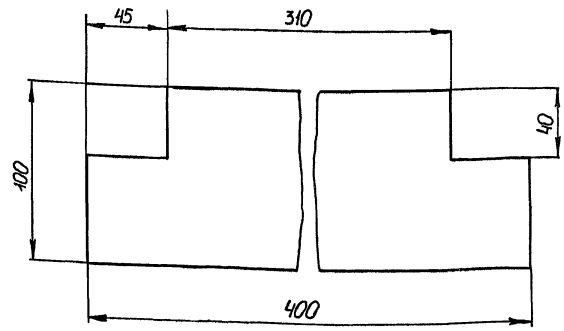

					В-945.04 00.001		
Изм.	Лист	№ докум.	Подп.	Дата	Доска	Лит	Масса / Масштаб
Разраб.		Минаев					0,46 / 1:2
Пров.		Аксаров				Лист	Листов 1
Т. контр.		Аксаров				В/4 08514	
Н. контр.		Мартынчак			Доска 25×100 ГОСТ 24454-80Е		
Утв.		Симанов					

Копировал 22247-02 10 Формат А4

Формат	Зона	Поз.	Обозначение	Наименование	Кол.	Примечание
				Документация		
А2			В-946.00.00.000 СБ.	Сборочный чертеж		
				Сборочные единицы		
А4		1	В-946.01.00.000.	Лежак	1	
			Переменные	данные для исполнения		
				В-946.00.00.000.		
				см. СБ. рис. 1		
				Сборочные единицы		
А4		2	В-946.02.00.000.	Стойка	2	
А4		3	В-946.03.00.000.	Лежак	2	
А4		4	В-946.04.00.000.	Подголовник	2	
				Детали		
А4		5	В-945.00.00.001.	Подножка	4	
				Стандартные изделия		
		6		Болт М10×130.58.01		
				ГОСТ 7783-81	18	

Взам. инв. № | Подп. и дата | Инв. № подл.

Изм.	Лист	№ докум.	Подп.	Дата
Разраб.		Печерников		
Пров.		Асеров		
Н.контр.		Мартынюк		
Утв.		Симонов		

В-946.00.00.000.

Унифицированные нары деревянные тип II

Лит.	Лист	Листов
	1	3

В/4 06514

Копировал: Формат А4

Формат	Зона	Поз.	Обозначение	Наименование	Кол.	Примечание
		7		Гайка М10.4.01.		
				ГОСТ 5915-70	18	
		8		Шайба 10.65Г.01.		
				ГОСТ 6402-70	18	
				В-946.00.00.000-01.		
				см. СБ. рис. 2.		
				Сборочные единицы		
А4		2	В-946.02.00.000-01.	Стойка	2	
А4		3	В-946.03.00.000.	Лежак	1	
А4		4	В-946.04.00.000.	Подголовник	1	
				Детали		
А4		5	В-945.00.00.001.	Подножка	2	
				Стандартные изделия		
		6		Болт М10×130.58.01.		
				ГОСТ 7783-81.	12	
		7		Гайка М10.4.01.		
				ГОСТ 5915-70	12	
		8		Шайба 10.65Г.01.		
				ГОСТ 6402-70	12	

Взам. инв. № | Подп. и дата | Инв. № подл.

Изм.	Лист	№ докум.	Подп.	Дата

В-946.00.00.000. Лист 2

Копировал: Формат А4

Формат	Зона	Поз.	Обозначение	Наименование	Кол.	Примечание
				В-946.00.00.000-02.		
				см. СБ рис. 3.		
				Сборочные единицы		
А4		2	В-946.02.00.000	Стойка	2	
				Стандартные изделия		
		6		Болт М10×130.58.01.		
				ГОСТ 7783-81.	6	
		7		Гайка М10.4.01.		
				ГОСТ 5915-70.	6	
		8		Шайба 10.65Г.01.		
				ГОСТ 6402-70	6	

Взам. инв. № | Подп. и дата | Инв. № подл.

Изм.	Лист	№ докум.	Подп.	Дата

В-946.00.00.000. Лист 3

Копировал: Формат А4

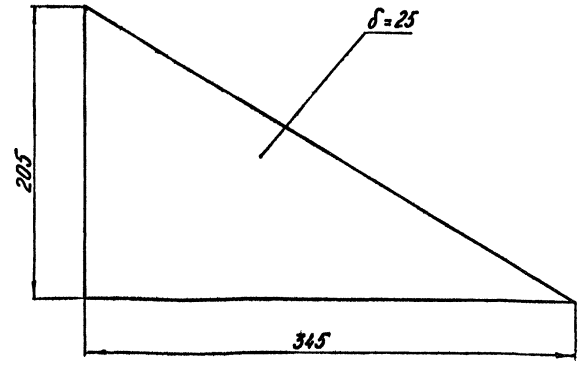

Взам. инв. № | Подп. и дата | Инв. № подл.

Изм.	Лист	№ докум.	Подп.	Дата
Разраб.		Печерников		
Пров.		Асеров		
Т.контр.		Асеров		
Н.контр.		Мартынюк		
Утв.		Симонов		

В-945.04.00.002

Доска

Лит.	Масса	Масштаб
	0,45	1:2,5
Лист	Листов 1	

Пиломатериалы хвойных пород ГОСТ 24454-80Е

В/4 06514

Копировал: Формат А4

Рис 1.

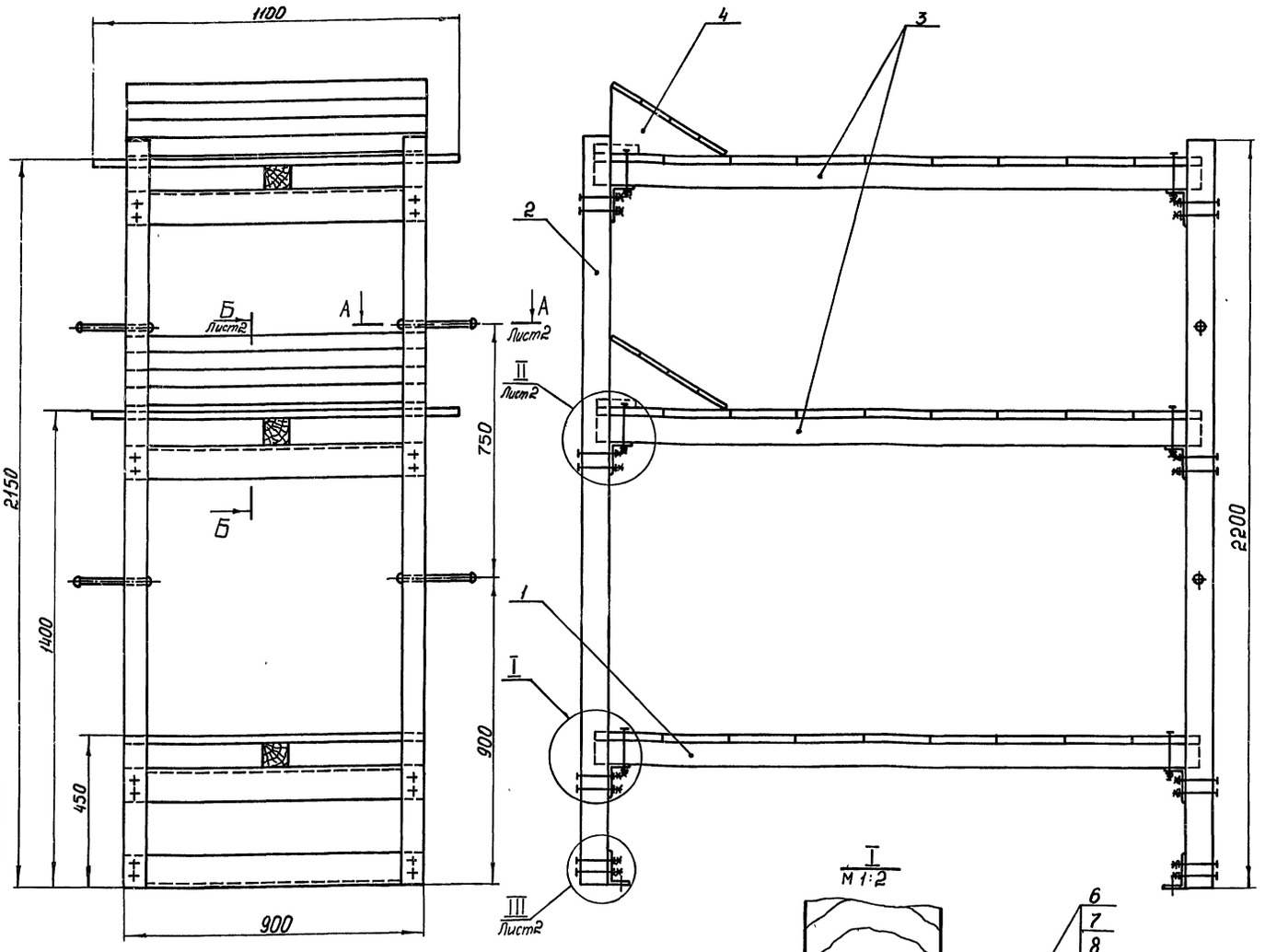

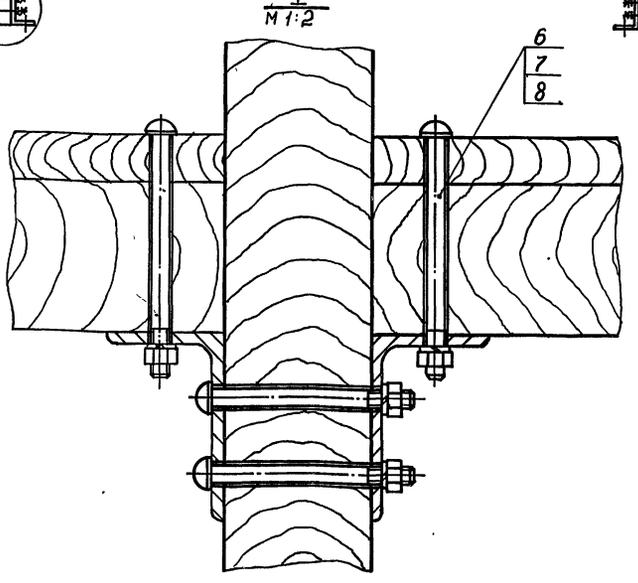

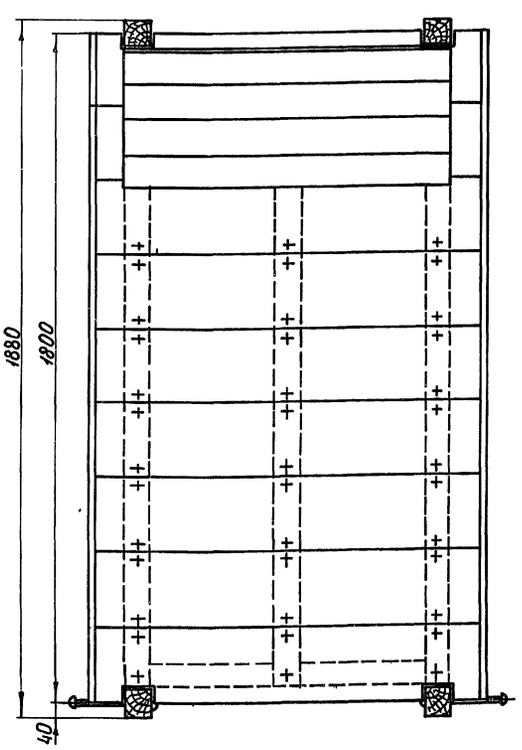

1. При установке нар в ряд возможен вариант использования одной центральной стойки (см узел I).
2. Металлические изделия покрыть грунтовкой ФЛ-03к ГОСТ 9109-81 и эмалью МЛ-12 коричневой ГОСТ 9754-76
3. Для увеличения жёсткости конструкции в продольном направлении допускается устанавливать раскосы (см. разрез Б-Б).

Наименование	Обозначение	Рис.	Масса кг.
Нары деревянные 3-х ярусные.	В-946.00.00.000.	1	218
Нары деревянные 2-х ярусные.	-01	2	143
Нары деревянные одноярусные	-02	3	68

Изм	Лист	№ докум.	Подп.	Дата
Разраб.		Печерников		
Пров.		Аксаров		
Т.контр		Аксаров		
Н.контр		Мартынюк		
Утв.		Симонов		

В-946.00.00.000.СБ.

Унифицированные нары деревянные тип II
Сборочный чертеж

Лит	Масса	Масштаб
	см табл	1:10
Лист 1	Листов 2	

в/4 06514

Серия 01.0179-1 Вып. 1

Инв. № подл. | Подп. и дата | Взам. инв. № | Инв. № дубл. | Подп. и дата

Рис. 2

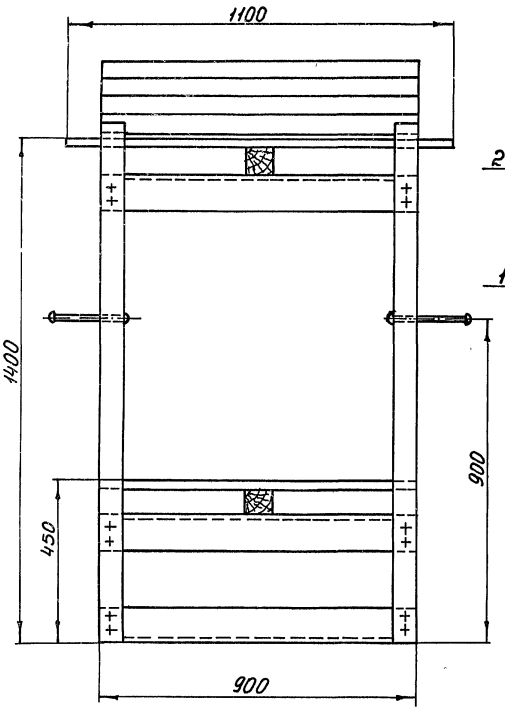

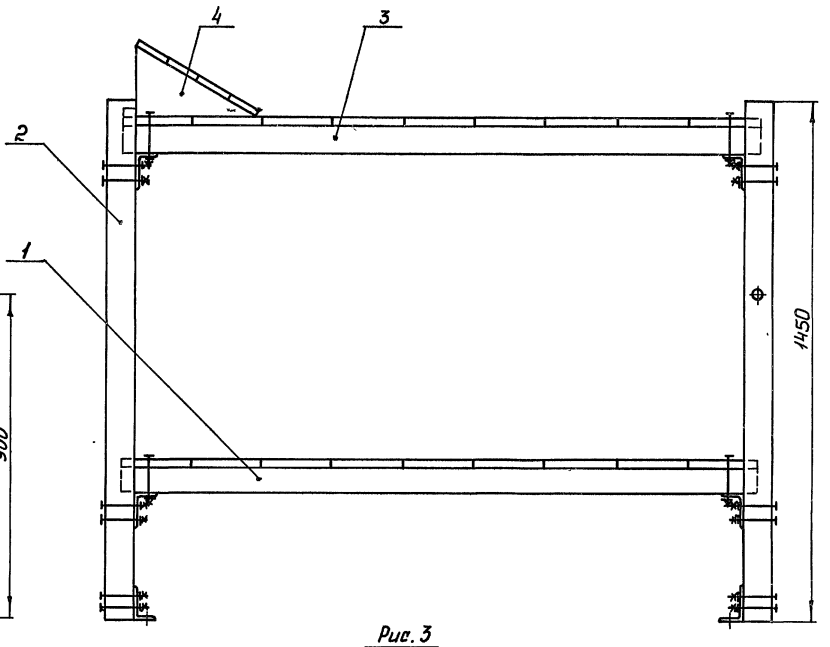

Рис. 3

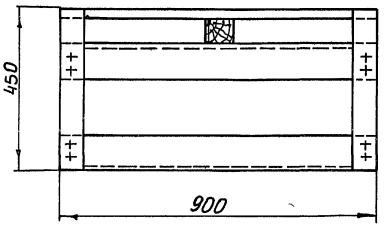

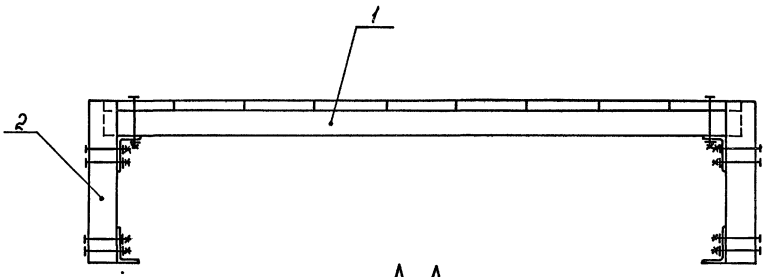

II
М 1:2 . лист 1

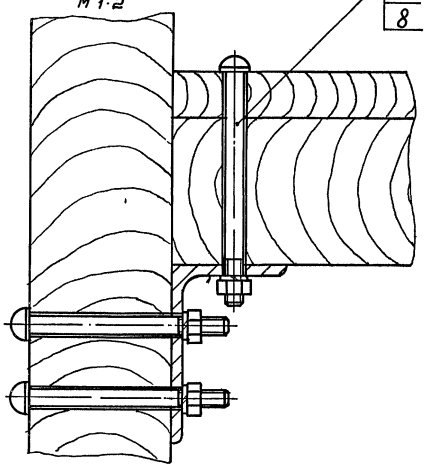

А–А
М 1:2 . лист 1

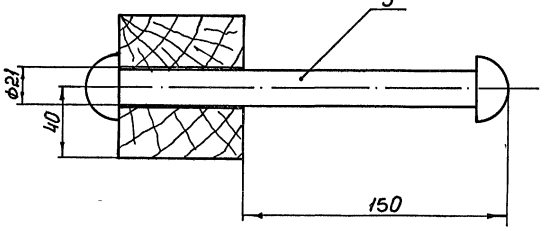

Б–Б
М 1:2,5 . лист 1

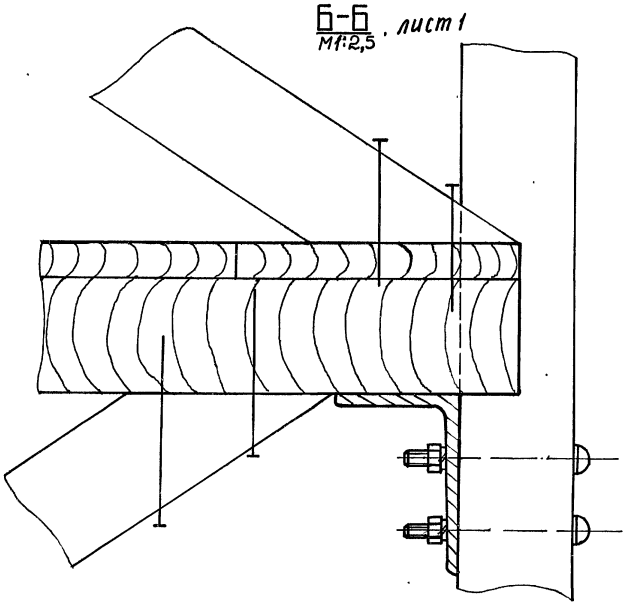

III
М 1:2 . лист 1

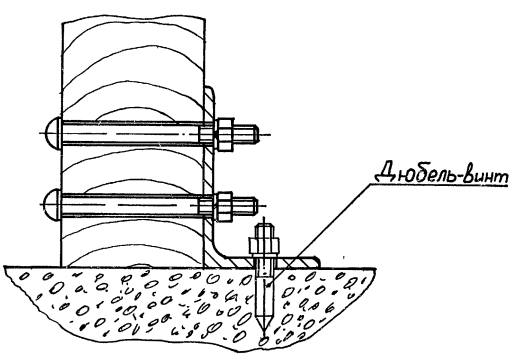

Изм.	Лист	№ докум.	Подп.	Дата	В-946.00.00.000. СБ.	Лист 2
					22247-02 13	Копировал. Формат А2

Инв. № подл. | Подп. и дата | Взам. инв. № | Инв. № дубл. | Подп. и дата

Серия 01.0179-1 Вып 1

Формат	Зона	Поз	Обозначение	Наименование	Кол.	Примечание
				Документация		
А3			В-946 01.00.000 СБ	Сборочный чертеж		
				Детали		
А4		1	В-945 01.00.001.	Рейка	2	
Б4		2	В-946 01 00.002.	Брусок L=1720		
				Брусок 70×80		
				ГОСТ 24454-80Е	3	4,9кг.
Б4		3	В-946.01.00.003	Доска L=860		
				Доска 25×200		
				ГОСТ 24454-80Е	9	2,2кг.
				Стандартные изделия		
		4		Гвозди К3×70 ГОСТ 4028-63	48	
		5		Гвозди К1,8×50 ГОСТ 4028-63	по треб	

Изм	Лист	№ докум	Подп	Дата
Разраб		Печерников		
Пров.		Аскаров		
Н.контр		Мартынюк		
Утв.		Симонов		

В-946 01.00.000

Лежак

Лит | Лист | Листов 1

в/ч 06514

Копировал: Формат А4

В-946.04.00.001

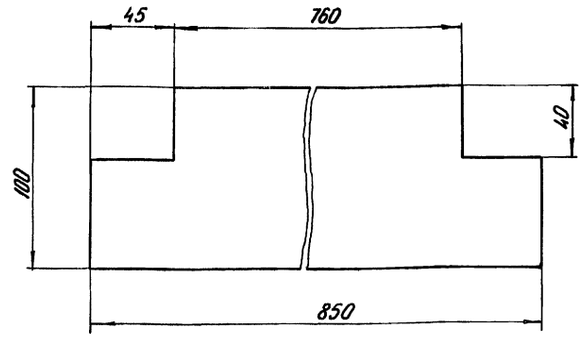

Изм	Лист	№ докум.	Подп	Дата
Разраб		Печерников		
Пров		Аскаров		
Т.контр.		Аскаров		
Нконтр		Мартынюк		
Утв.		Симонов		

Доска

Лит | Масса 1.3 | Масштаб 1:2

Лист | Листов 1

Доска 25×100 ГОСТ 24454-80Е

в/ч 06514

Копировал: Формат А4

В-946.01.00.000 СБ

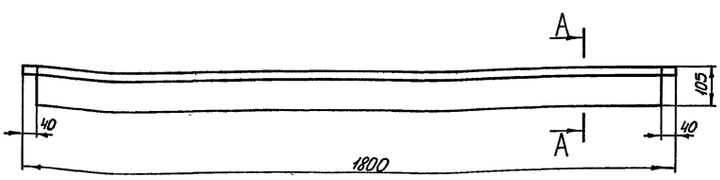

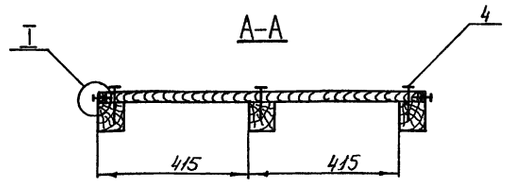

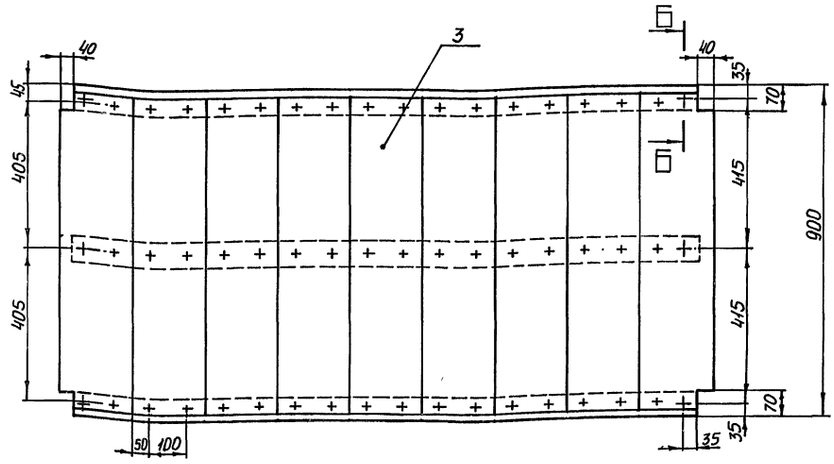

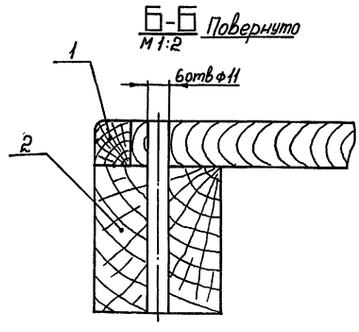

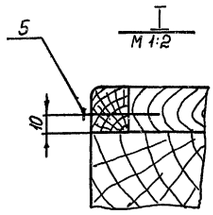

Изм	Лист	№ докум	Подп.	Дата
Разраб		Печерников		
Пров		Аскаров		
Т. контр.		Аскаров		
Нконтр		Мартынюк		
Утв		Симонов		

В-946.01.00.000 СБ

Лежак

Сборочный чертеж

Лит | Масса 35,6 | Масштаб 1:10

Лист | Листов 1

в/ч 06514

Серия 01.079-1 Вып.1

Формат	Зона	Поз	Обозначение	Наименование.	Кол.	Примечание
				Документация		
А3			В-946.02.00.000 СБ	Сборочный чертеж		
				Переменные данные для исполнения		
				В-946.02.00.000.		
				см. СБ рис 1		
				Детали		
А4		1	В-946.02.00.001	Уголок	4	
Б4		2	В-946.02.00.002	Брусок L=2200		
				Брусок 70×80		
				ГОСТ 24454-80Е	2	6,3кг.
				Стандартные изделия		
		3		Болт М10×110.58.01.ГОСТ 7798-70	16	
		4		Гайка М10.01.ГОСТ 5915-70	16	
		5		Шайба 10.65Г.01.ГОСТ 6402-70	18	
				В-946.02.00.000-01		
				см СБ рис.2		
				Детали		
А4		1	В-946.02.00.001	Уголок	3	

Подп. и дата | Инв. № подл. | Взам. инв. № | Инв. № дубл. | Подп. и дата

Изм	Лист	№ докум.	Подп.	Дата
Разраб		Печерников		
Пров		Ассаров		
Н.контр		Мартынчик		
Утв		Симонов		

В-946.02.00.000.

Стойка

Лит | Лист 1 | Листов 2

в/ч 06514

Копировал: Формат А4

Формат	Зона	Поз.	Обозначение.	Наименование	Кол	Примечание
Б4		2	В-946.02.00.002	Брусок L=1450		
				Брусок 70×80		
				ГОСТ 24454-80Е	2	4,1кг
				Стандартные изделия		
		3		Болт М10×110.58.01.ГОСТ 7798-70	12	
		4		Гайка М10.01.ГОСТ 5915-70	12	
		5		Шайба 10.65Г.01.ГОСТ 6402-70	12	
				В-946.02.00.000-02		
				см СБ рис 3		
				Детали		
А4		1	В-946.02.00.001	Уголок	2	
Б4		2	В-946.02.00.002	Брусок L=450		
				Брусок 70×80		
				ГОСТ 24454-80Е	2	1,3кг
				Стандартные изделия		
		3		Болт М10×110.58.01.ГОСТ 7798-70	8	
		4		Гайка М10.01.ГОСТ 5915-70	8	
		5		Шайба 10.65Г.01.ГОСТ 6402-70	8	

Подп. и дата | Взам. инв. № | Инв. № дубл. | Подп. и дата | Инв. № подл.

Изм	Лист	№ докум.	Подп	Дата

В-946.02.00.000.

Лист 2

Копировал Формат А4

В-946.02.00.000 СБ.

Рис 1

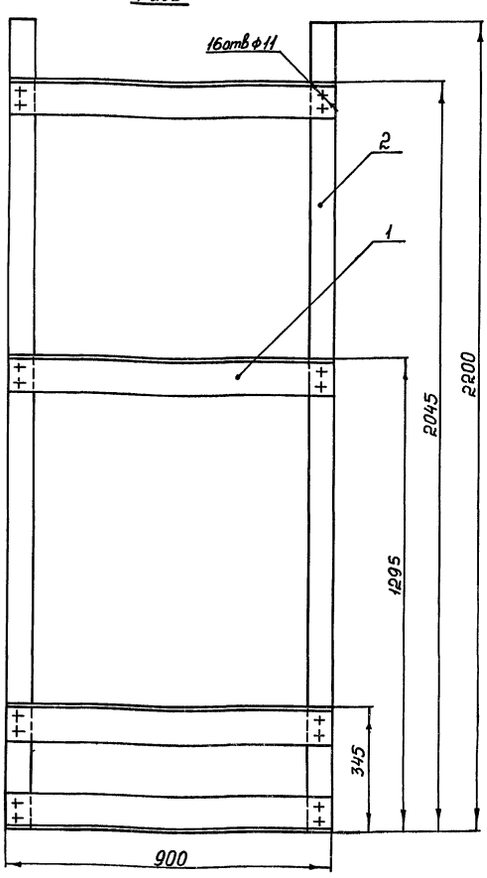

Рис 2

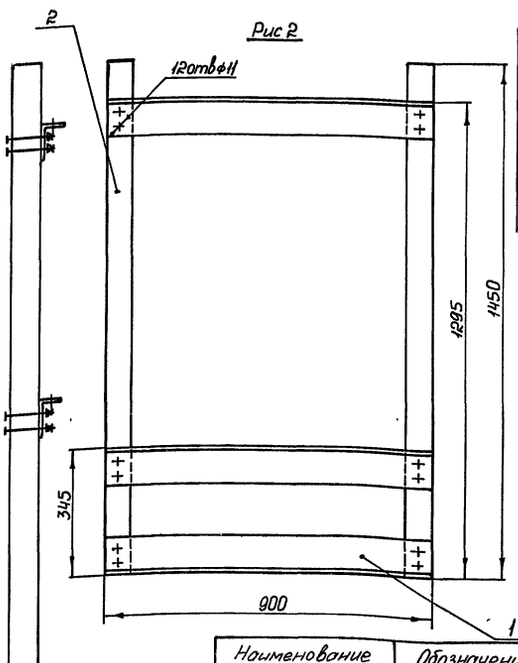

Рис 3

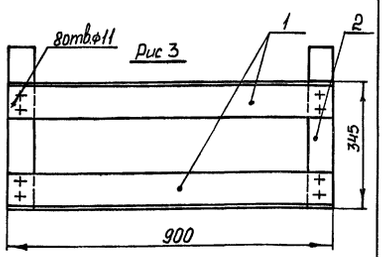

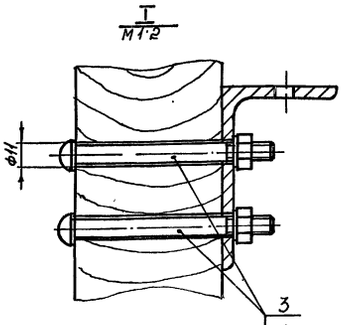

Наименование	Обозначение	Рис	Масса, кг
Стойка	В-946.02.00.000	1	39,2
Стойка	-01	2	28,2
Стойка	-02	3	16

Подп. и дата | Инв. № дубл. | Взам. инв. № | Подп. и дата | Инв. № подл.

Изм	Лист	№ докум.	Подп	Дата
Разраб		Печерников		
Пров		Ассаров		
Т.контр		Ассаров		
Н.контр		Мартынчик		
Утв		Симонов		

В-946.02.00.000 СБ

Стойка
Сборочный чертеж

Лит	Масса	Масштаб
	см табл	1:10
Лист	Листов 1	

в/ч 06514

Копировал: 22247-02 15 Формат А3

В-946 02.00.001

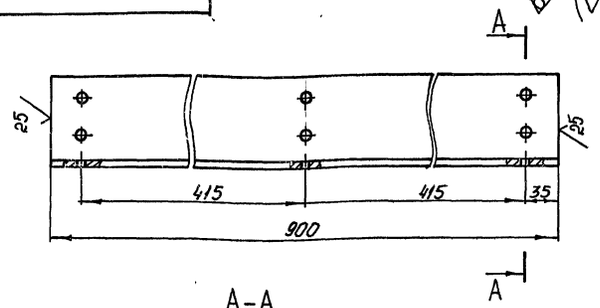

А-А
М 1:2

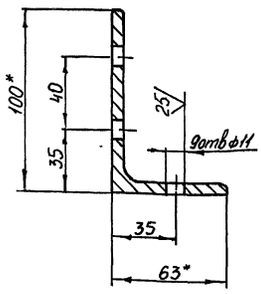

1 Предельные отклонения размеров отверстий H14, валов h14, остальных ± JT14/2
2* Размеры для справок.

Изм	Лист	№ докум.	Подп.	Дата
Разраб		Печерников		
Пров		Асеаров		
Т.контр.		Асеаров		
Нконтр		Мартынюк		
Утв		Симонов		25.12 86

В-946 02.00.001.

Уголок

Лит	Масса	Масштаб
	6,5	1:4
Лист	Листов 1	

Уголок Б-100×63×6 ГОСТ 8510-72 / ВСТ3 кп2 ГОСТ 535-79

в/4 06514

Копировал. Формат А4

Формат	Зона	Поз.	Обозначение	Наименование	Кол	Примечание
				Документация		
А3			В-946 03.00.000.СБ.	Сборочный чертеж		
				Детали		
А4		1	В-945 01 00 001.-01.	Рейка	2	
Б4		2	В-946.03 00.001.	Брусок L=1720		
				Брусок 70×80		
				ГОСТ 24454-80Е	3	4,9кг.
Б4		3	В-946.03 00.002.	Доска L=1080		
				Доска 25×200		
				ГОСТ 24454-80Е	9	3,2кг
				Стандартные изделия		
		4		Гвозди К3×70 ГОСТ 4028-63	48	
		5		Гвозди К1,8×50 ГОСТ 4028-63	по треб	

Изм	Лист	№ докум.	Подп.	Дата
Разраб		Печерников		
Пров		Асеаров		
Нконтр		Мартынюк		
Утв		Симонов		25.12 86

В-946 03 00.000

Лежак

Лит	Лист	Листов
		1

в/4 06514

Копировал. Формат А4

В-946 03 00.000.СБ

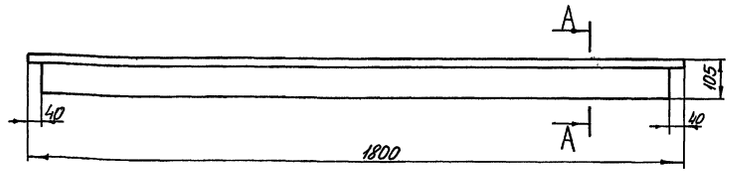

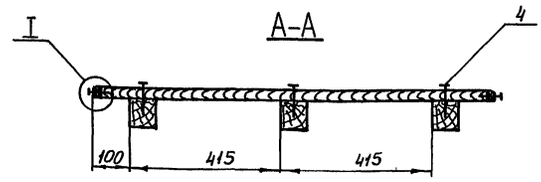

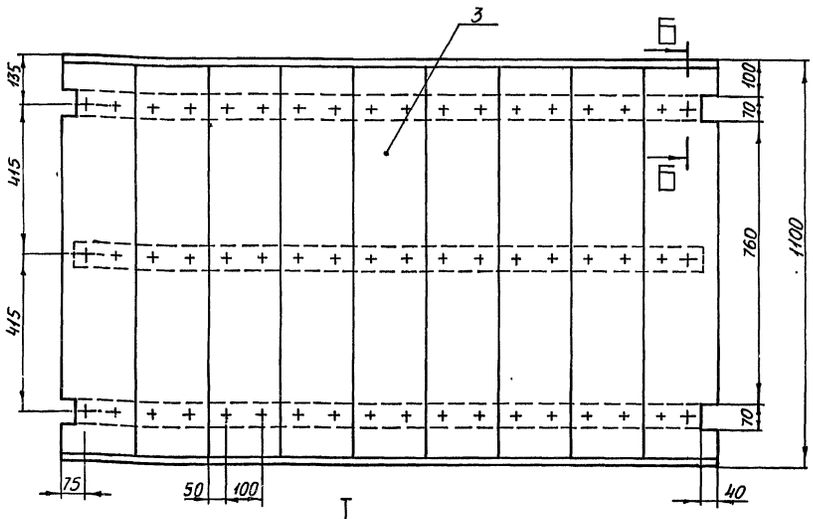

Б-Б Повернуто
М1 2

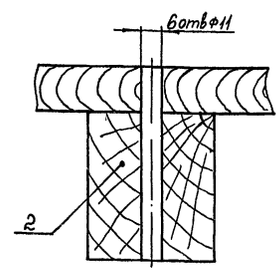

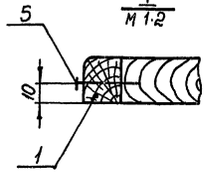

Изм	Лист	№ докум.	Подп.	Дата
Разраб		Печерников		
Пров		Асеаров		
Т.контр		Асеаров		
Нконтр		Мартынюк		
Утв		Симонов		25.12 86

В-946.03.00.000.СБ.

Лежак
Сборочный чертеж

Лит	Масса	Масштаб
	44,6	1:10
Лист	Листов 1	

в/4 06514

Копировал 22247-02 16 Формат А3

Серия 01 0179-1 Вып 1

Инв. № подл. | Подп. и дата | Взам. инв. № | Инв. № дубл. | Подп. и дата

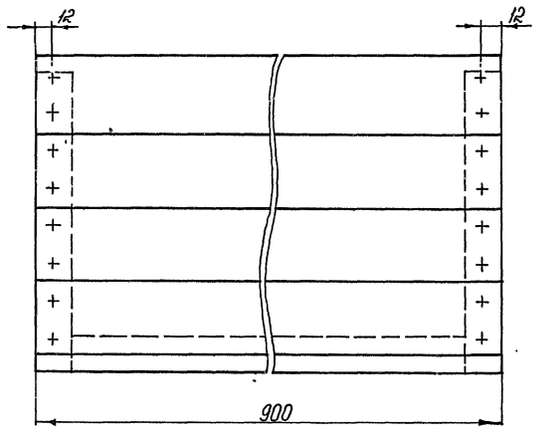

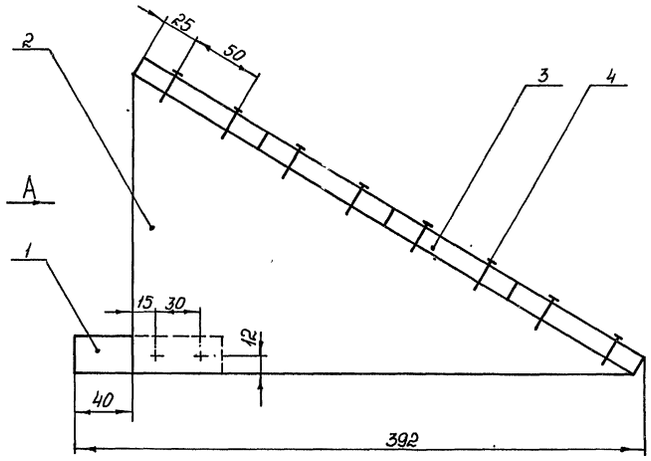

Вид А

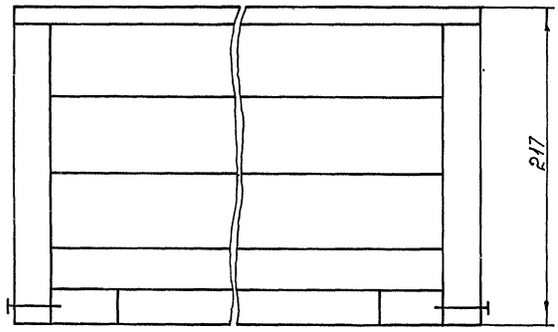

Серия 01 0179-1 Вып 1

Инв № подл. | Подп. и дата | Взам. инв. № | Инв. № дубл. | Подп. и дата

						В-946 04 00 000.СБ	
Изм.	Лист	№ докум.	Подп.	Дата			
Разраб.		Печерников			Подголовник	Лит.	Масса 5,2	Масштаб 1:2,5
Пров.		Ассаров			Сборочный чертеж		Лист	Листов 1
Т.контр.		Ассаров						
Н.контр.		Мартынюк				6/4 06514		
Утв.		Симонов						

Копировал: Формат А3

Формат	Зона	Поз.	Обозначение	Наименование	Кол.	Примечание
				Документация		
А3			В-946 04 00 000 СБ	Сборочный чертеж		
				Детали		
А4		1	В-946 04 00.001	Доска	1	
А4		2	В-945 04 00 002	Доска	2	
Б4		3	В-946.04 00 003.	Доска L=900		
				Доска 13×100 ГОСТ 24454-80Е	4	0,7кг
				Стандартные изделия		
		4		Гвозди 1,8×50 ГОСТ 4028-63	20	

Подп. и дата | Инв. № дубл. | Взам. инв. № | Инв. № подл.

						В-946 04 00 000	
					Подголовник	Лит.	Лист	Листов 1
Пров.		Ассаров				6/4 06514		
Н.контр.		Мартынюк						
Утв.		Симонов						

Копировал: Формат А4

gost.e-ecolog.ru