ТИПОВЫЕ СТРОИТЕЛЬНЫЕ КОНСТРУКЦИЙ, ИЗДЕЛИЯ И УЗЛЫ

СЕРИЯ 03.005.1-18

КОНСТРУКТИВНЫЕ РЕШЕНИЯ СБОРНО-МОНОЛИТНЫХ ЗАГЛУБЛЕННЫХ ПОМЕЩЕНИЙ ИЗ КОНСТРУКЦИЙ ПРОМЫШЛЕННОГО И ГРАЖДАНСКОГО СТРОИТЕЛЬСТВА

ВЫПУСК 8

# АРМАТУРНЫЕ ИЗДЕЛИЯ КОНСТРУКЦИЙ ПРОЛЕТОМ 9,0 М, ВЫСОТОЙ ЭТАЖА 3,9 М ДЛЯ ВОДОНАСЫЩЕННЫХ ГРУНТОВ

РАБОЧИЕ ЧЕРТЕЖИ

gost.e-ecolog.ru

ТИПОВЫЕ СТРОИТЕЛЬНЫЕ КОНСТРУКЦИИ, ИЗДЕЛИЯ И УЗЛЫ

# СЕРИЯ 03.005.1-18

## КОНСТРУКТИВНЫЕ РЕШЕНИЯ СБОРНО-МОНОЛИТНЫХ ЗАГЛУБЛЕННЫХ ПОМЕЩЕНИЙ ИЗ КОНСТРУКЦИЙ ПРОМЫШЛЕННОГО И ГРАЖДАНСКОГО СТРОИТЕЛЬСТВА

ВЫПУСК 8

## АРМАТУРНЫЕ ИЗДЕЛИЯ КОНСТРУКЦИЙ ПРОЛЕТОМ 9,0 М, ВЫСОТОЙ ЭТАЖА 3,9 М ДЛЯ ВОДОНАСЫЩЕННЫХ ГРУНТОВ

РАБОЧИЕ ЧЕРТЕЖИ


РАЗРАБОТАНЫ:
Проектной организацией
„Прогресс" Агропромстроя РСФСР
Руководитель организации
Л. Шестаков
Руководитель мастерской №4
С. Цыганков
Главный инженер проекта
А. Кирей



Утверждены УНГО СССР
протокол от 23.12.91 № 68
введены в действие с
30.01.92 проектной
организацией „Прогресс"
приказ от 24.12.91 № 38


© АПП ЦИТП, 1992г.

| Обозначение документа | Наименование | Стр. |
|---|---|---|
| 03.005.1-18.8-ТТ | Технические требования | 3 |
| 03.005.1-18.8-1 | Сетка СФП1 | 4 |
| 03.005.1-18.8-2 | Сетка СФП2 | 5 |
| 03.005.1-18.8-3 | Каркас плоский КФ1 | 6 |
| 03.005.1-18.8-4 | Каркас плоский КФ2 | 7 |
| 03.005.1-18.8-5 | Каркас плоский КФ3 | 8 |
| 03.005.1-18.8-6 | Каркас плоский КФ4 | 9 |
| 03.005.1-18.8-7 | Сетки-выпуски СВ1 | 10 |
| 03.005.1-18.8-8 | Каркас плоский КС1 | 11 |
| 03.005.1-18.8-9 | Каркас плоский КС2 | 12 |
| 03.005.1-18.8-10 | Каркас плоский КС3 | 13 |
| 03.005.1-18.8-11 | Каркас плоский КС4 | 14 |
| 03.005.1-18.8-12 | Металлическое изделие МД1 | 15 |
| 03.005.1-18.8-13 | Сетка плоская СП1 | 16 |
| 03.005.1-18.8-14 | Сетка плоская СП2 | 17 |
| 03.005.1-18.8-15 | Сетка плоская СП3 | 18 |
| 03.005.1-18.8-16 | Каркас плоский КП1 | 19 |
| 03.005.1-18.8-17 | Каркас плоский КП2 | 20 |
| 03.005.1-18.8-18 | Каркас плоский КП3 | 21 |
| 03.005.1-18.8-19 | Каркас плоский КП4 | 22 |
| 03.005.1-18.8-20 | Каркас плоский КП5 | 23 |
| 03.005.1-18.8-21 | Перемычка МП1 | 24 |
| 03.005.1-18.8-22 | Перемычка МП2 | 26 |


Взам. инв. №

Подпись и дата

Инв. № подл.

| | | | |
|---|---|---|---|
| Н. контр. | Беляева | | 12.91 |
| Рук. маст. | Цыганков | | 12.91 |
| Гл. спец. | Кондратьева | | 12.91 |
| Рук. гр. | Цветкова | | 12.91 |
| Вед. инж. | Гришанова | | 12.91 |
| Инж. | Калашник | | 12.91 |

03.005.1-18.8

Содержание

| Стадия | Лист | Листов |
|---|---|---|
| Р | | 1 |

Проектная организация „Прогресс"

Копировал

1. Изготовление и приемка арматурных изделий должны производиться в соответствии с требованиями следующих нормативных документов:
СНиП 3.03.01-87 „Несущие и ограждающие конструкции".
ГОСТ 10928-90 „Арматурные и закладные изделия сварные, соединения сварные арматуры и закладных изделий железобетонных конструкций."
2. При изготовлении плоских каркасов следует применять контактную точечную сварку во всех пересечениях стержней „в крест", К1-Кт по ГОСТ 14098-85
Ручная электродуговая сварка „в крест" запрещается.
3. Каждое готовое арматурное изделие должно иметь бирку с указанием его марки.
4. Арматура класса А-III, принята по ГОСТ 5781-82* сталь 25Г2С по ГОСТ 380-88.
Прокат-из стали Ст3сп5 по ГОСТ 380-88.

Инв.№ подл. | Подпись и дата | Взам. инв.№

| | | | |
|---|---|---|---|
| Н.контр. | Беляева | | 12.91 |
| Рук.мас. | Цыганков | | 12.91 |
| Гл.спец. | Кондратьева | | 12.91 |
| Рук.гр. | Цветкова | | 12.91 |
| Вед.инж. | Грищанова | | 12.91 |
| Инж. | Калашник | | 12.91 |

03.005.1-18.8-ТТ

Технические требования

| Стадия | Лист | Листов |
|---|---|---|
| Р | | 1 |

Проектная организация „Прогресс"

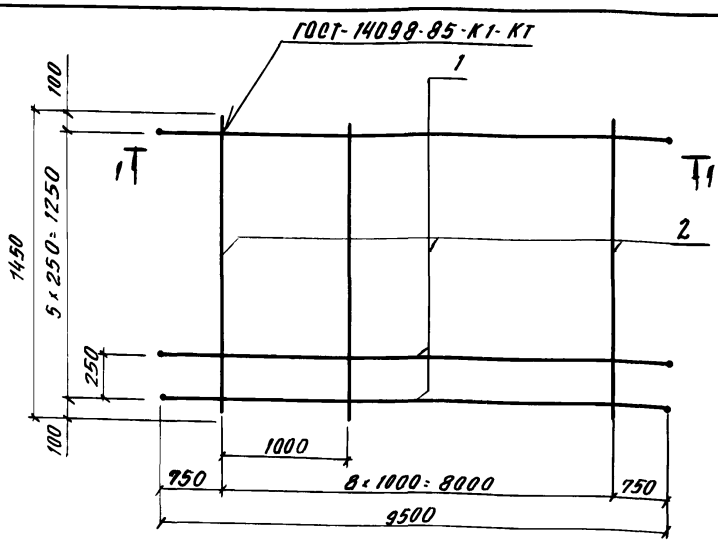


1-1

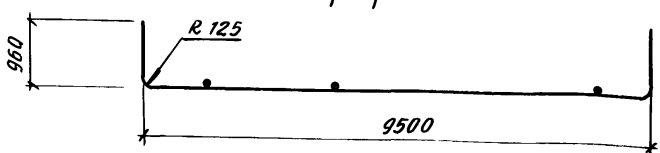


Масса сетки - 270 кг

| Формат | Зона | Поз. | Обозначение | Наименование | Кол. | Примечание |
|---|---|---|---|---|---|---|
| | | | | Детали | | |
| | | | | AIII, ГОСТ 5781-82 | | |
| Б4 | | 1 | | Ф25, ℓ=11310 | 6 | 43.6кг |
| Б4 | | 2 | | Ф10, ℓ=1450 | 9 | 0.89кг |

Взам. инв. №

Подпись и дата

Инв. № подл.

| | | | |
|---|---|---|---|
| Н. контр. | Беляева | | 12.91 |
| Рук. мас. | Цыганков | | 12.91 |
| Гл. спец. | Комарьева | | 12.91 |
| Рук. гр. | Цветкова | | 12.91 |
| Вед. инж. | Гришанова | | 12.91 |
| Инж. | Калашник | | 12.91 |

03.005.1-18.8-1

Сетка СФП1

| Стадия | Лист | Листов |
|---|---|---|
| Р | | 1 |

Проектная организация „Прогресс"

Копировал Б1-

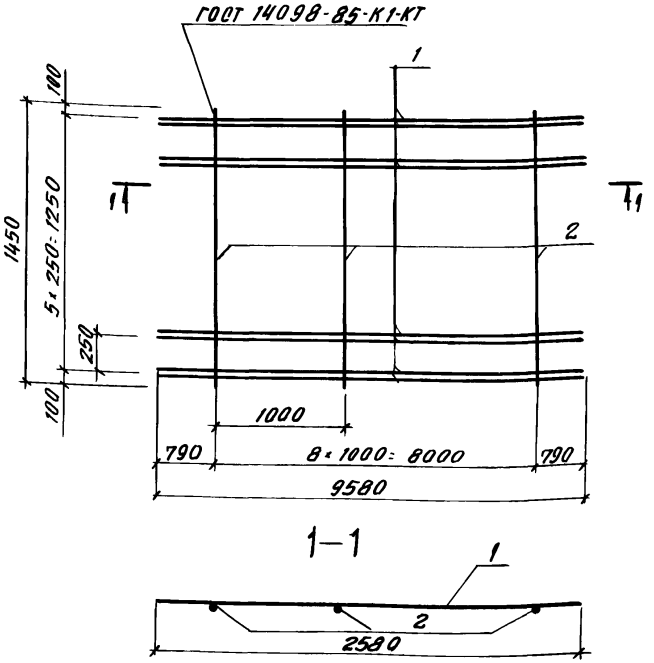


Масса сетки – 450.3 кг

| Формат | Зона | Поз. | Обозначение | Наименование | Кол. | Примечание |
|---|---|---|---|---|---|---|
| | | | | Детали | | |
| | | | | AIII, ГОСТ 5781-82 | | |
| БЧ | | 1 | | Ф28 ℓ = 9580 | 12 | 36.9кг |
| БЧ | | 2 | | Ф10 ℓ = 1450 | 9 | 0.83кг |

Взам. инв. № | Подпись и дата | Инв. № подл.

| | | | |
|---|---|---|---|
| Н. контр. | Беляева | | 12.87 |
| Рук. маст. | Цыганков | | 12.87 |
| Гл. спец. | Кондратьева | | 12.87 |
| Рук. гр. | Цветкова | | 12.87 |
| Вед. инж. | Гришанова | | 12.87 |
| Инж. | Калашник | | 12.87 |

03.005.1-18.8-2

Сетка СФП 2

| Стадия | Лист | Листов |
|---|---|---|
| Р | | 1 |

Проектная организация „Прогресс"

Копировал

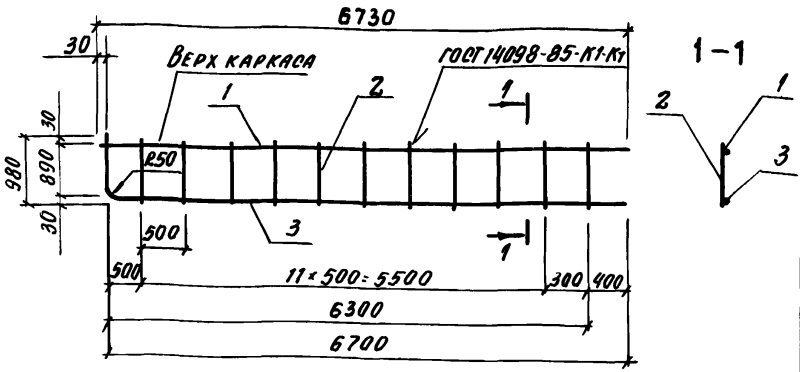


| Формат | Зона | Поз. | Обозначение | Наименование | Кол. | Примечание |
|---|---|---|---|---|---|---|
| | | | | Детали | | |
| | | | | A III, ГОСТ 5781-82 | | |
| Б.Ч | | 1 | | Ф10, ℓ=6730 | 1 | 4.15кг |
| Б.Ч | | 2 | | Ф10, ℓ=980 | 13 | 0.61кг |
| Б.Ч | | 3 | | Ф10А III, ℓ=7660 | 1 | 4.68кг |

Масса каркаса - 16.8 кг

| | | | |
|---|---|---|---|
| Н. контр. | Беляева | | 12.91 |
| Рук. маш. | Цыганков | | 12.91 |
| Гл. спец. | Комарцева | | 12.91 |
| Рук. гр. | Цветкова | | 12.91 |
| Вед. инж. | Гришанова | | 12.91 |
| Инж. | Калашник | | 12.91 |

03.005.1-18.8-3

Каркас плоский КФ1

| Стадия | Лист | Листов |
|---|---|---|
| Р | | 1 |

Проектная организация „Прогресс"

Инв. № подл. | Подпись и дата | Взам. инв. №

Копировал

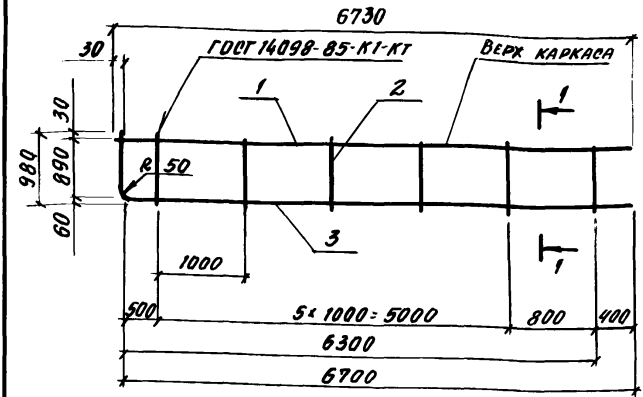


1-1

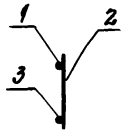


| Формат | Зона | Поз. | Обозначение | Наименование | Кол. | Примечание |
|---|---|---|---|---|---|---|
| | | | | **Детали** | | |
| | | | | AIII, ГОСТ 5781-82 | | |
| Б4 | | 1 | | Ф10, ℓ=6730 | 1 | 4,15 кг |
| Б4 | | 2 | | Ф10 ℓ=980 | 7 | 0.61 кг |
| Б4 | | 3 | | Ф10, ℓ=7660 | 1 | 4.69 кг |

Масса каркаса - 13.2 кг

| | | | |
|---|---|---|---|
| Н. контр. | Цветкова | | 12.81 |
| Рук. мас. | Цыганков | | 12.81 |
| Гл. спец. | Кондратьева | | 12.81 |
| Рук. гр. | Цветкова | | 12.81 |
| Вед. пн. | Гришанова | | 12.81 |
| Инж. | Калашник | | 12.81 |

03.005.1-18.8-4

Каркас плоский КФ2

| Стадия | Лист | Листов |
|---|---|---|
| Р | | 1 |

Проектная организация „Прогресс"

Инв. № подл. | Подпись и дата | Взам. инв. №

Копировал

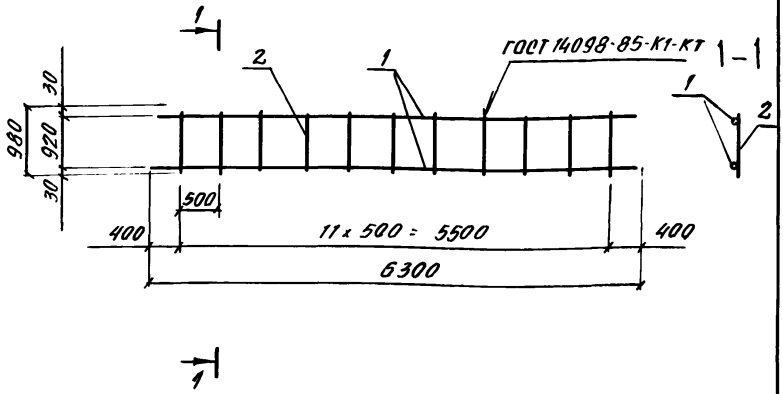


| Формат | Зона | Поз. | Обозначение | Наименование | Кол. | Примечание |
|---|---|---|---|---|---|---|
| | | | | Детали | | |
| | | | | AIII, ГОСТ 5781-82 | | |
| БЧ | | 1 | | Ф10, ℓ=6300 | 2 | 3.83кг |
| БЧ | | 2 | | Ф10, ℓ=980 | 12 | 0.61кг |

Масса каркаса - 15,0 кг

Инв. № подл. | Подпись и дата | Взам. инв. №

| | | | |
|---|---|---|---|
| Н. контр. | Беляева | | 12.91 |
| Рук. маш. | Цыганков | | 12.91 |
| Гл. спец. | Кондратьева | | 12.91 |
| Рук. гр. | Цветкова | | 12.91 |
| Вед. инж. | Гришанова | | 12.91 |
| Инж. | Калашник | | 12.91 |

03.005.1-18.8-5

Каркас плоский КФ3

| Стадия | Лист | Листов |
|---|---|---|
| Р | | 1 |

Проектная организация „Прогресс"

Копировал

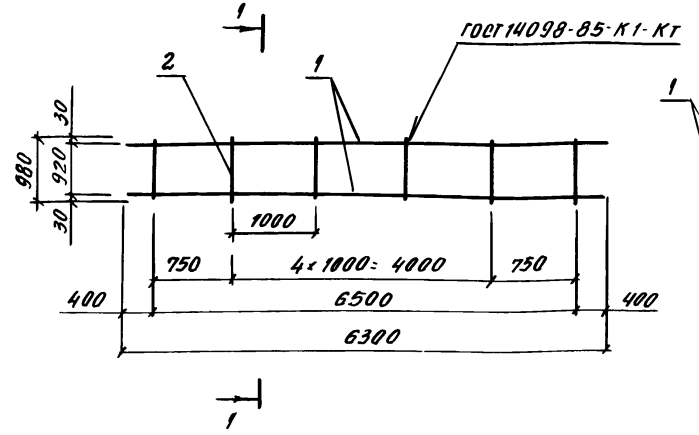


| Формат | Зона | Поз. | Обозначение | Наименование | Кол. | Примечание |
|---|---|---|---|---|---|---|
| | | | | Деталм | | |
| | | | | А III, ГОСТ 5781-82 | | |
| БЧ | | 1 | | ф 10, ℓ=6300 | 2 | 3.83кг |
| БЧ | | 2 | | ф 10, ℓ=980 | 7 | 0.61кг |
| | | | | ф 10А III, ℓ=980 | 7 | 0.61кг |

Масса каркаса - 11,9 кг

Инв.№ подл. | Подпись и дата | Взам.инв.№

| | | | |
|---|---|---|---|
| Н. контр. | Беляева | | 12.91 |
| Рук. мас. | Цыганков | | 12.91 |
| Гл. спец. | Кондратьева | | 12.91 |
| Рук. гр. | Цветкова | | 12.91 |
| Вед. инж. | Грищанова | | 12.91 |
| Инж. | Калашник | | 12.91 |

03.005.1-18.8-6

Каркас плоский КФ 4

| Стадия | Лист | Листов |
|---|---|---|
| Р | | 1 |

Проектная организация „Прогресс"

Копировал

25304-16 10 Формат А 4

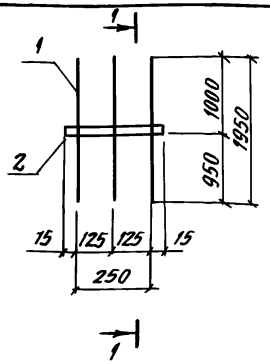


| Формат | Зона | Поз. | Обозначение | Наименование | Кол | Примечание |
|---|---|---|---|---|---|---|
| | | | | Деталм | | |
| | | | | AIII, ГОСТ 5781-82 | | |
| Б4 | | 1 | | ф32 ℓ= 1950 | 3 | 7.51кг |
| | | | | | | |
| Б4 | | 2 | | Полоса Б2 ГОСТ 103-76 Ст3 сп5 ГОСТ 535-88 | | |
| | | | | 50×50 ℓ= 280 | 1 | 0.6кг |
| | | | | | | |

Масса сетки - 23,13 кг

Инв. № подл. | Подпись и дата | Взам. инв. №

| | | | |
|---|---|---|---|
| Н. контр. | Беляева | | 12.91 |
| Рук. мас. | Цыганков | | 12.91 |
| Гл. спец. | Кондратьева | | 12.91 |
| Рук. гр. | Цветкова | | 12.91 |
| Вед. пн. | Грищакова | | 12.91 |
| Инж. | Калашник | | 12.91 |

03.005.1-18.8-7

Сетка - выпуск СВ 1

| Стадия | Лист | Листов |
|---|---|---|
| Р | | 1 |

Проектная организация „Прогресс"

Копировал

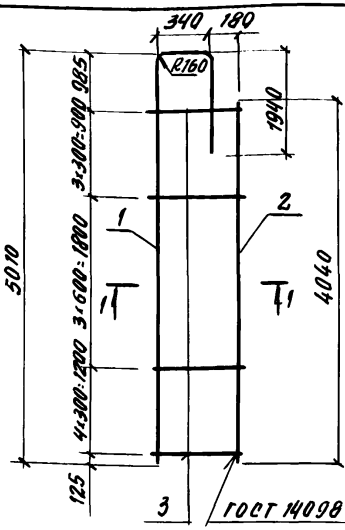


1–1

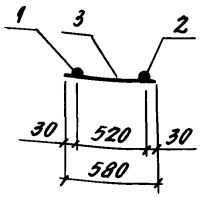


| Формат | Зона | Поз. | Обозначение | Наименование | | Кол. | Примечание |
|---|---|---|---|---|---|---|---|
| | | | | Детали | | | |
| | | | | | | | |
| | | | | А III, ГОСТ 5781-82 | | | |
| Б4 | | 1 | | Ф 32 | ℓ=7290 | 1 | 45.3 кг |
| Б4 | | 2 | | Ф 32 | ℓ=4040 | 1 | 25.4 кг |
| Б4 | | 3 | | Ф 10 | ℓ=580 | 11 | 0.36 кг |

Масса каркаса - 74,7 кг

Инв. № подл. | Подпись и дата | Взам. инв. №

| | | | |
|---|---|---|---|
| Н. контр. | Беляева | | 12.81 |
| Рук. маст. | Цыганков | | 12.81 |
| Гл. спец. | Конаратьева | | 12.81 |
| Рук. гр. | Цветкова | | 12.81 |
| Вед. инж. | Гришанова | | 12.81 |
| Инж. | Калашник | | 12.81 |

03.005.1-18.8-8

Каркас плоский КС1

| Стадия | Лист | Листов |
|---|---|---|
| Р | | 1 |

Проектная организация „Прогресс"

Копировал Сал-

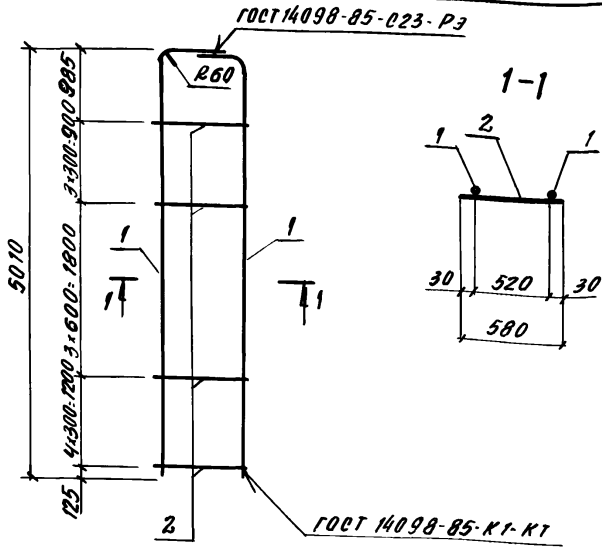


| Формат | Зона | Поз. | Обозначение | Наименование | Кол. | Примечание |
|---|---|---|---|---|---|---|
| | | | | Деталм | | |
| | | | | AIII, ГОСТ 5781-82 | | |
| Б4 | | 1 | | Ф32, ℓ=5332 | 2 | 33.6кг |
| Б4 | | 2 | | Ф10 ℓ=580 | 11 | 0.36кг |

Масса каркаса - 71,2 кг

Взам. инв. №

Подп. и дата

Инв. № подл.

| | | | |
|---|---|---|---|
| Н. контр. | Беляева | | 12.91 |
| Рук. мас. | Цыганков | | 1-91 |
| Гл. спец. | Кондратьева | | 12.91 |
| Рук. гр. | Цветкова | | 12.91 |
| Вед. инж. | Грашанова | | 12.91 |
| Инж. | Калашник | | 12.91 |

03.005.1-18.8-9

Каркас плоский К02

| Стадия | Лист | Листов |
|---|---|---|
| Р | | 1 |

Проектная организация „Прогресс"

Копировал Ф1

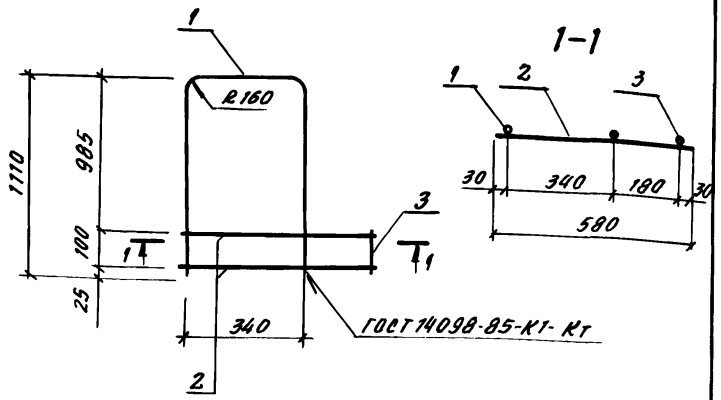


| Формат | Зона | Поз. | Обозначение | Наименование | Кол. | Примечание |
|---|---|---|---|---|---|---|
| | | | | Детали | | |
| | | | | А III, ГОСТ 5781-82 | | |
| 64 | | 1 | | ф32 ℓ= 2560 | 1 | 9.86кг |
| 64 | | 2 | | ф10 ℓ= 580 | 2 | 0.36кг |
| 64 | | 3 | | ф10 ℓ= 150 | 1 | 0.093кг |

Масса каркаса - 10,7 кг

Инв. № подл. | Подпись и дата | Взам. инв. №

| | | | |
|---|---|---|---|
| Н. контр. | Беляева | | 12.91 |
| Рук. маг. | Цыганков | | 12.91 |
| Гл. спец. | Кондратьева | | 12.91 |
| Рук. гр. | Цветкова | | 12.91 |
| Вед. инж. | Гришанова | | 12.91 |
| Инж. | Калашник | | 12.91 |

03.005.1-18.8-10

Каркас плоский КС3

| Стадия | Лист | Листов |
|---|---|---|
| Р | | 1 |

Проектная организация „Прогресс"

Копировал

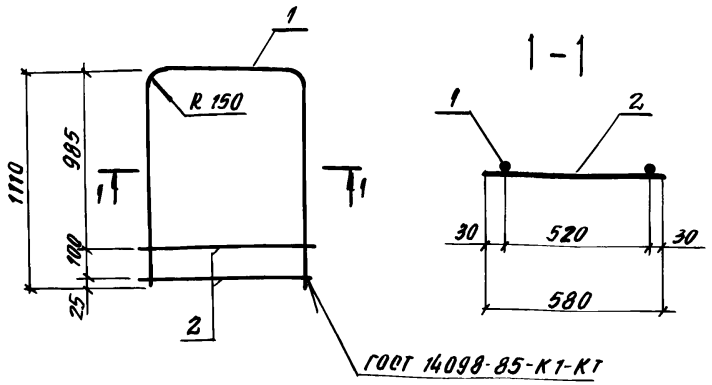


| Формат | Зона | Поз. | Обозначение | Наименование | Кол. | Примечание |
|---|---|---|---|---|---|---|
| | | | | Детали | | |
| | | | | AIII, ГОСТ 5781-82 | | |
| Б4 | | 1 | | Ф32, ℓ: 2740 | 1 | 17.3кг |
| Б4 | | 2 | | Ф10, ℓ: 580 | 2 | 0.36кг |

Масса каркаса - 18,0 кг

| | | | |
|---|---|---|---|
| Н. контр. | Беляева | | 12.91 |
| Рук. мас. | Цыганков | | 12.91 |
| Гл. спец. | Кондратьева | | 12.91 |
| Рук. гр. | Цветкова | | 12.91 |
| Вед. инж. | Гришанова | | 12.91 |
| Инж. | Калашник | | 12.91 |

03.005.1-18.8-11

Каркас плоский КС4

| Стадия | Лист | Листов |
|---|---|---|
| Р | | 1 |

Проектная организация „Прогресс"

Инв. № подл. | Подпись и дата | Взам. инв. №

Копировал

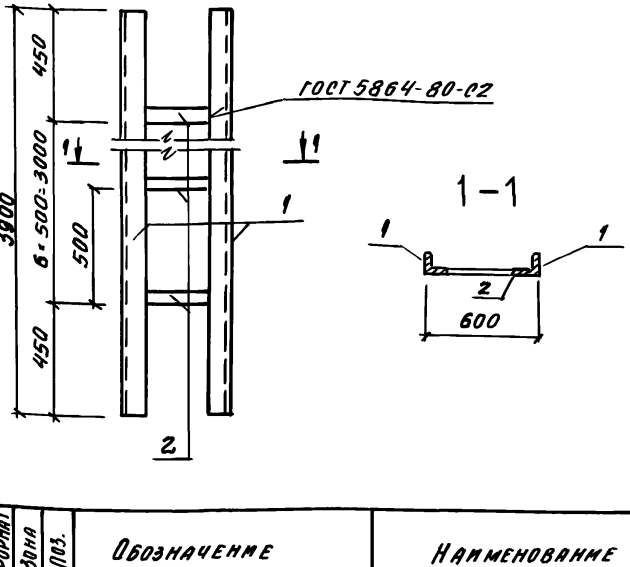


| Формат | Зона | Поз. | Обозначение | Наименование | Кол. | Примечание |
|---|---|---|---|---|---|---|
| | | | | Детали | | |
| Б.4 | | 1 | | Уголок 75×75×6 ГОСТ 8509-88 / Ст3 сп5 ГОСТ 535-88 | | |
| | | | | ℓ = 3900 | 2 | 26.4 кг |
| Б.4 | | 2 | | Полоса Б-2 5×50 ГОСТ 103-76 / Ст 3 сп5 ГОСТ 535-88 | | |
| | | | | ℓ = 450 | 7 | 0.8 кг |

Масса детали - 58,4 кг

Инв. № подл. | Подпись и дата | Взам. инв. №

| | | | |
|---|---|---|---|
| Н. контр. | Беляева | | 12.91 |
| Рук. мас. | Цыганков | | 12.91 |
| Гл. спец. | Кондратьева | | 12.91 |
| Рук. гр. | Цветкова | | 12.91 |
| Вед. инж. | Гришанова | | 12.91 |
| Инж. | Калашник | | 12.91 |

03.005.1-18.8-12

Металлическая деталь МД 1

| Стадия | Лист | Листов |
|---|---|---|
| Р | | 1 |

Проектная организация „Прогресс"

Копировал

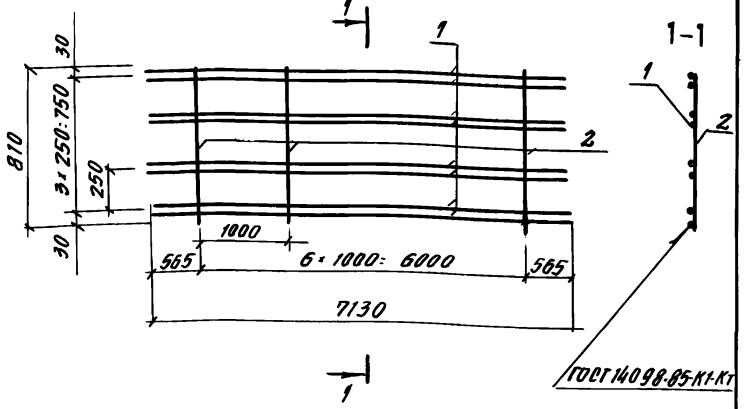


| Формат | Зона | Поз. | Обозначение | Наименование | Кол. | Примечание |
|---|---|---|---|---|---|---|
| | | | | Детали | | |
| | | | | | | |
| | | | | AIII, ГОСТ 5781-82 | | |
| Б.Ч | | 1 | | Ф 25, ℓ=7130 | 8 | 27.5кг |
| Б.Ч | | 2 | | Ф 10, ℓ=810 | 9 | 0.5кг |
| | | | | | | |

Масса сетки - 224,3 кг

| | | | |
|---|---|---|---|
| Н. контр. | Беляева | | 12.91 |
| Рук. мас. | Цыганков | | 12.91 |
| Гл. спец. | Конаратьева | | 12.91 |
| Рук. гр. | Цветкова | | 12.91 |
| Вед. инж. | Гришанова | | 12.91 |
| Инж. | Калашник | | 12.91 |

Копировал

03.005.1-18.8-13

Сетка плоская СП1

| Стадия | Лист | Листов |
|---|---|---|
| Р | | 1 |

Проектная организация „Прогресс"

Инв. № подл. | Подпись и дата | Взам. инв. №

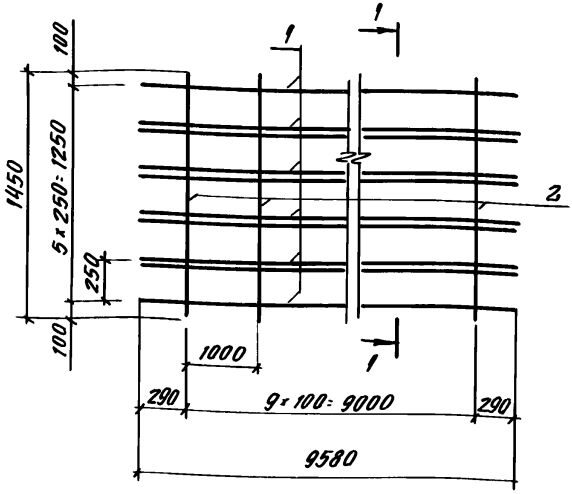


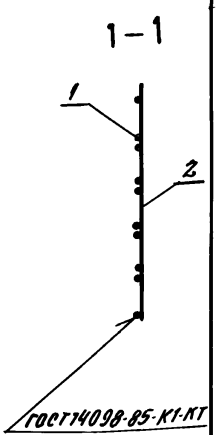


| Формат | Зона | Поз. | Обозначение | Наименование | Кол. | Примечание |
|---|---|---|---|---|---|---|
| | | | | Деталм | | |
| | | | | | | |
| | | | | А III, ГОСТ 5781-82 | | |
| Б4 | | 1 | | Ф 25, ℓ = 9580 | 10 | 36.9кг |
| Б4 | | 2 | | Ф10, ℓ = 1450 | 10 | 0.89кг |

Масса сетки - 778кг

| | | | |
|---|---|---|---|
| Н. контр. | Беляева | | 12.91 |
| Рук. мас. | Цыганков | | 12.91 |
| Гл. спец. | Комарпьева | | 12.91 |
| Рук. гр. | Цветкова | | 12.91 |
| Вед. инж. | Гришанова | | 12.91 |
| Инж. | Калашник | | 12.91 |

03.005.1-18.8-14

Сетка плоская СП2

| Стадия | Лист | Листов |
|---|---|---|
| Р | | 1 |

Проектная организация „Прогресс"

Инв. № подл. | Подпись и дата | Взам. инв. №

Копировал

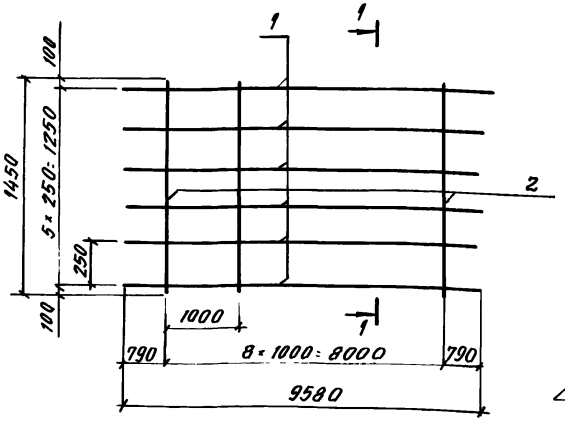


| Формат | Зона | Поз. | Обозначение | Наименование | Кол. | Примечание |
|---|---|---|---|---|---|---|
| | | | | Детали | | |
| | | | | AIII, ГОСТ 5781-82 | | |
| Б4 | | 1 | | Ф25, ℓ = 9580 | 6 | 25.3 кг |
| Б4 | | 2 | | Ф10, ℓ = 1450 | 9 | 0.89 кг |

Масса сетки – 160 кг

Инв. № подл. | Подпись и дата | Взам. инв. №

| | | | |
|---|---|---|---|
| Н. контр. | Беляева | | 12.91 |
| Рук. мас. | Цыганков | | 12.91 |
| Гл. спец. | Кондратьева | | 12.91 |
| Рук. гр. | Цветкова | | 12.91 |
| Вед. инж. | Гришанова | | 12.91 |
| Инж. | Калашник | | 12.91 |

03.005.1-18.8-15

Сетка плоская СП3

| Стадия | Лист | Листов |
|---|---|---|
| Р | | 1 |

Проектная организация „Прогресс"

Копировал

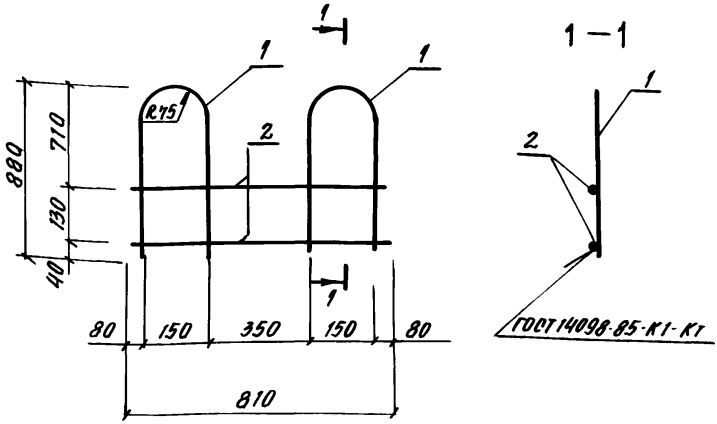


| Формат | Зона | Поз. | Обозначение | Наименование | Кол. | Примечание |
|---|---|---|---|---|---|---|
| | | | | Детали | | |
| | | | | | | |
| | | | | А III, ГОСТ 5781-82 | | |
| 64 | | 1 | | Ф10, ℓ=1845 | 2 | 1.14 кг |
| 64 | | 2 | | Ф10, ℓ=810 | 2 | 0.5 кг |
| | | | | | | |

Масса каркаса - 3,3 кг

| | | | |
|---|---|---|---|
| Н. контр. | Беляева | [signature] | 12.81 |
| Рук. мас. | Цыганков | [signature] | 12.81 |
| Гл. спец. | Кондратьева | [signature] | 12.81 |
| Рук. гр. | Цветкова | [signature] | 12.81 |
| Вед. ин. | Гришанова | [signature] | 12.81 |
| Инж. | Калашник | [signature] | 12.81 |

03.005.1-18.8-16

Каркас плоский КП1

| Стадия | Лист | Листов |
|---|---|---|
| Р | | 1 |

Проектная организация „Прогресс"

Инв. № подл. | Подпись и дата | Взам. инв. №

Копировал [signature] 25304-16 20 Формат А4

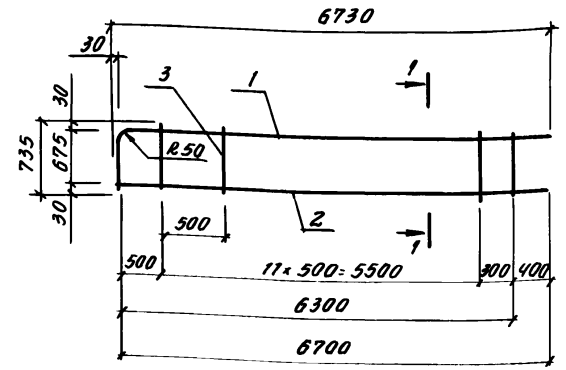


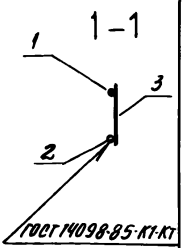


| Формат | Зона | Поз. | Обозначение | Наименование | Кол. | Примечание |
|---|---|---|---|---|---|---|
| | | | | **Детали** | | |
| | | | | | | |
| | | | | А III, ГОСТ 5781-82 | | |
| 64 | | 1 | | ф10, ℓ=7435 | 1 | 0.48кг |
| 64 | | 2 | | ф10, ℓ=6730 | 1 | 4.2кг |
| 64 | | 3 | | ф10, ℓ=735 | 12 | 0.45кг |

Масса каркаса - 14,2 кг

| | | | |
|---|---|---|---|
| Н. контр. | Беляева | | 12.91 |
| Рук. мас. | Цыганков | | 12.91 |
| Гл. спец. | Кондратьева | | 12.91 |
| Рук. гр. | Цветкова | | 12.91 |
| Вед. инж. | Гришанова | | 12.91 |
| Инж. | Калашник | | 12.91 |

03.005.1-18.8-17

Каркас плоский КП 2

| Стадия | Лист | Листов |
|---|---|---|
| Р | | 1 |

Проектная организация „Прогресс"

Взам. инв. № | Подпись и дата | Инв. № подл.

Копировал

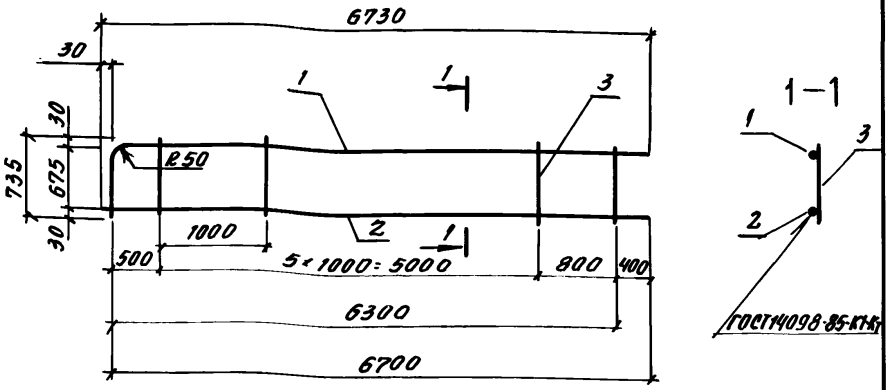


| Формат | Зона | Поз. | Обозначение | Наименование | Кол. | Приме-чание |
|---|---|---|---|---|---|---|
| | | | | Деталм | | |
| | | | | | | |
| | | | | AIII, гост 5781-82 | | |
| Б.Ч | | 1 | | Ф10, ℓ= 7405 | 1 | 4.57кг |
| Б.Ч | | 2 | | Ф10, ℓ= 6720 | 1 | 4.2кг |
| Б.Ч | | 3 | | Ф10, ℓ= 735 | 7 | 0.45кг |

Масса каркаса - 11,9 кг

| | | | |
|---|---|---|---|
| Н. контр. | Беляева | | 12.91 |
| Рук. мас. | Цыганков | | 12.91 |
| Гл. спец. | Кондратьева | | 12.91 |
| Рук. гр. | Цветкова | | 12.91 |
| Вед. инж. | Грищанова | | 12.91 |
| Инж. | Калашник | | 12.91 |

03.005.1-18.8-18

Каркас плоский КП3

| Стадия | Лист | Листов |
|---|---|---|
| Р | | 1 |

Проектная организация „Прогресс"

Инв. № подл. | Подпись и дата | Взам. инв. №

Копировал

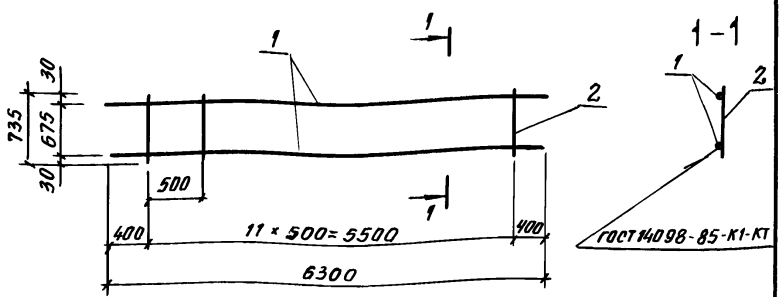


| Формат | Зона | Поз. | Обозначение | Наименование | Кол. | Примечание |
|---|---|---|---|---|---|---|
| | | | | Детали | | |
| | | | | AIII, ГОСТ 5781-82 | | |
| Б.Ч | | 1 | | ф10 ℓ= 6300 | 2 | 3,9 кг |
| Б.Ч | | 2 | | ф10 ℓ= 735 | 12 | 0,45 кг |

Масса каркаса - 13,2 кг

Инв.№ подл. | Подпись и дата | Взам. инв.№

| | | | |
|---|---|---|---|
| Н. контр. | Беляева | | 12.81 |
| Рук. мар. | Цыганков | | 12.81 |
| Гл. спец. | Кондратьева | | 12.81 |
| Рук. гр. | Цветкова | | 12.81 |
| Вед. инж. | Гришанова | | 12.81 |
| Инж. | Калашник | | 12.81 |

03.005.1-18.8-19

Каркас плоский КП 14

| Стадия | Лист | Листов |
|---|---|---|
| Р | | 1 |

Проектная организация „Прогресс"

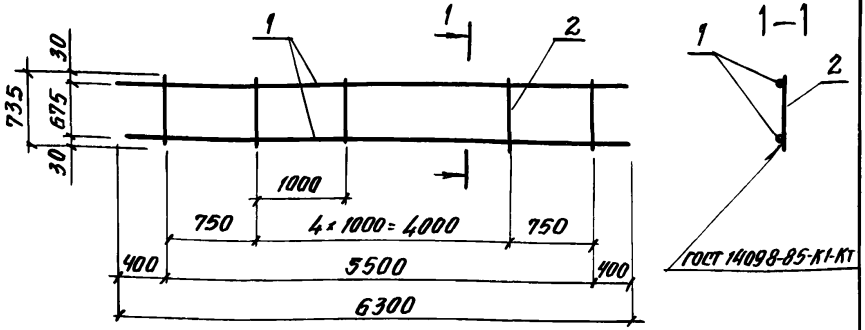


| Формат | Зона | Поз. | Обозначение | Наименование | Кол. | Примечание |
|---|---|---|---|---|---|---|
| | | | | **Детали** | | |
| | | | | | | |
| | | | | | | |
| | | | | A III, ГОСТ 5781-82 | | |
| Б.Ч | | 1 | | ф 10, ℓ= 6300 | 2 | 3.9кг |
| Б.Ч | | 2 | | ф 10, ℓ= 735 | 7 | 0.45кг |
| | | | | | | |
| | | | | | | |

Масса каркаса - 11,0 кг

| | | | |
|---|---|---|---|
| Н. контр. | Беляева | | 12.81 |
| Рук. мас. | Цыганков | | 12.81 |
| Гл. спец. | Кондратьева | | 12.81 |
| Рук. гр. | Цветкова | | 12.81 |
| Вед. инж. | Гришанова | | 12.81 |
| Инж. | Галашник | | 12.81 |

03.005.1-18.8-20

Каркас плоский КП5

| Стадия | Лист | Листов |
|---|---|---|
| Р | | 1 |

Проектная организация „Прогресс"

Инв. № подл. | Подпись и дата | Взам. инв. №

Копировал

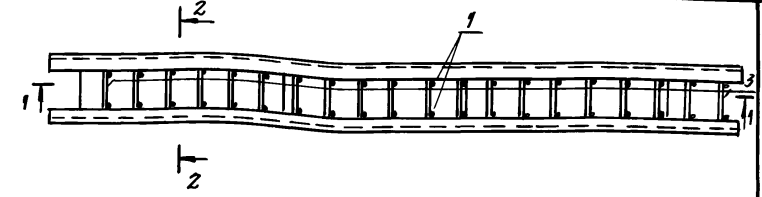


1—1

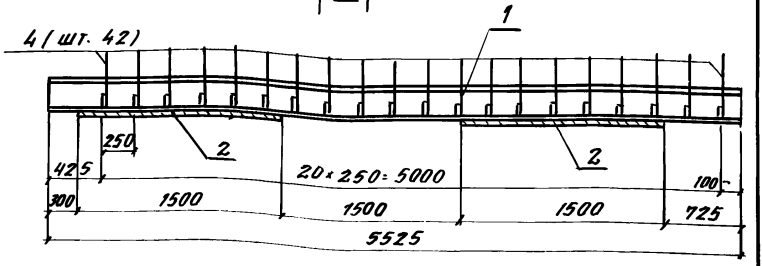


2—2

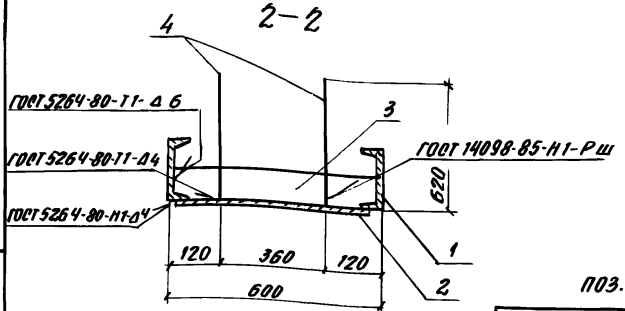


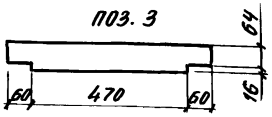


Спецификацию см. на листе 2

| | | | |
|---|---|---|---|
| Н. контр. | Беляева | | 12.91 |
| Рук. мас | Цыганков | | 12.91 |
| Гл. спец. | Конарацьева | | 12.91 |
| Рук. гр. | Цветкова | | 12.91 |
| Вед. инж. | Грушанова | | 12.91 |
| Инж. | Калашник | | 12.91 |

03.005.1-18.8-21

Перемычка МП1

| стадия | лист | листов |
|---|---|---|
| Р | 1 | 2 |

Проектная организация "Прогресс"

Взам. инв. № | Подпись и дата | Инв. № подл.

Копировал

| Формат | Зона | Поз. | Обозначение | Наименование | Кол. | Примеч. |
|---|---|---|---|---|---|---|
| | | | | Детали | | |
| 64 | | 1 | | Швеллер 14 ГОСТ 8240-89<br>Ст 3 пс5 ГОСТ 535-88 | | |
| | | | | ℓ = 5525 | 2 | 67.6кг |
| 64 | | 2 | | Лист Б-ПН ГОСТ 19903-74<br>Ст 3 сп5 ГОСТ 535-58 | | |
| | | | | 4×580, ℓ = 1500 | 2 | 27.3кг |
| 64 | | 3 | | Полоса Б-2 ГОСТ 103-76<br>Ст 3 пс5 ГОСТ 535-88 | | |
| | | | | 6×80; ℓ = 586 | 21 | 2.2кг |
| 64 | | 4 | | | | |
| | | | | А III, ГОСТ 5781-82 | | |
| | | | | Ф 16, ℓ = 620 | 42 | 0.8кг |

Масса перемычки - 269,6 кг

Инв. № подл. | Подпись и дата | Взам. инв. №

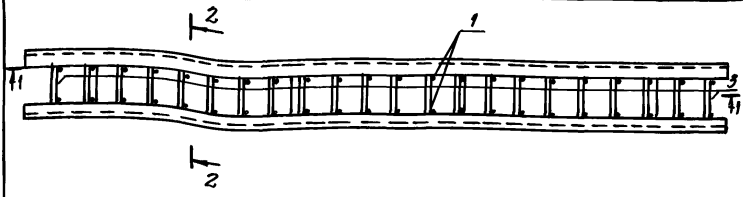


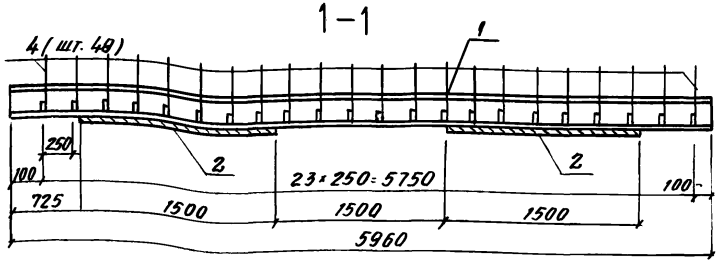


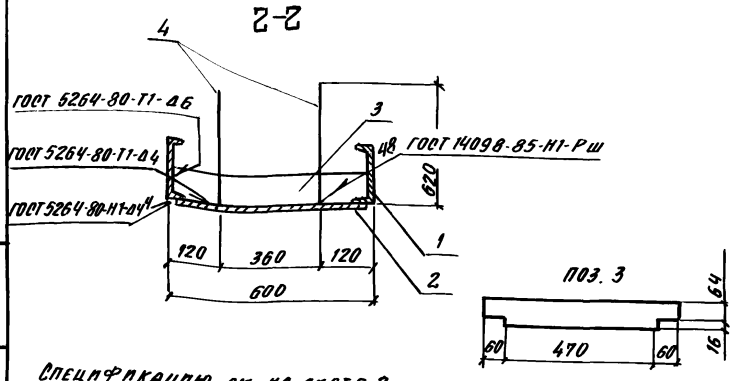


Спецификацию см. на листе 2

| | | | |
|---|---|---|---|
| Н. контр. | Беляева | | 12.91 |
| Рук. мас. | Цыганков | | 12.91 |
| Гл. спец. | Кондратьева | | 12.91 |
| Рук. гр. | Цветкова | | 12.91 |
| Вед. инж. | Гришанова | | 12.91 |
| Инж. | Калашник | | 12.91 |

03-005.1-18.8-22

Перемычка МП2

| Стадия | Лист | Листов |
|---|---|---|
| Р | 1 | 2 |

Проектная организация „Прогресс"

Инв. № подл. | Подпись и дата | Взам. инв. №

Копировал

| Формат | Зона | Поз. | Обозначение | Наименование | Кол. | Приме-чание |
|---|---|---|---|---|---|---|
| | | | | Деталл | | |
| 6Ч | | 1 | | Швеллер 14 ГОСТ 8240-89 / Ст 3пс2 ГОСТ 535-88 | | |
| | | | | ℓ = 5950 | 2 | 72.8 кг |
| 6Ч | | 2 | | Лист Б-ПЧ ГОСТ 19908-74 / Ст3сп5 ГОСТ 535-58 | | |
| | | | | 4 × 580, ℓ = 1500 | 2 | 27.3 кг |
| 6Ч | | 3 | | Полоса Б-2 ГОСТ 103-76 / Ст 3сп5 ГОСТ 535-88 | | |
| | | | | 6 × 80, ℓ = 586 | 24 | 2.2 кг |
| 6Ч | | 4 | | A III, ГОСТ 5781-82 | | |
| | | | | ф 16 ℓ = 620 | 48 | 0.8 кг |

Масса перемычки - 291,4 кг

Инв. № | Подпись и дата | Взам. инв. №

gost.e-ecolog.ru