ТИПОВЫЕ СТРОИТЕЛЬНЫЕ КОНСТРУКЦИИ, ИЗДЕЛИЯ И УЗЛЫ

СЕРИЯ 03.005.1-18

КОНСТРУКТИВНЫЕ РЕШЕНИЯ СБОРНО-МОНОЛИТНЫХ ЗАГЛУБЛЕННЫХ ПОМЕЩЕНИЙ ИЗ КОНСТРУКЦИЙ ПРОМЫШЛЕННОГО И ГРАЖДАНСКОГО СТРОИТЕЛЬСТВА

ВЫПУСК 7

АРМАТУРНЫЕ ИЗДЕЛИЯ КОНСТРУКЦИЙ ПРОЛЕТОМ 6,0 М ВЫСОТОЙ ЭТАЖА 3,9 М ДЛЯ ВОДОНАСЫЩЕННЫХ ГРУНТОВ

РАБОЧИЕ ЧЕРТЕЖИ

gost.e-ecolog.ru

Типовые строительные конструкции, изделия и узлы

серия 03.005.1-18

конструктивные решения сборно-монолитных заглубленных помещений из конструкций промышленного и гражданского строительства

Выпуск 7

арматурные изделия конструкций пролетом 6,0 м, высотой этажа 3,9 м для водонасыщенных грунтов

Рабочие чертежи

Разработаны:

Проектной организацией „Прогресс" Агропромстроя РСФСР

Руководитель организации Л. Шестаков

Руководитель мастерской №4 С. Цыганков

Главный инженер проекта Д. Кирей

Утверждены УНГО СССР протокол от 23.12.91 № 68

Введены в действие с 30.01.92 проектной организацией „Прогресс" приказ от 24.12.91 № 38

©АПП ЦИТП, 1992г.

Обозначение документа	Наименование	Стр.
03.005.1-18.7-ТТ	Технические требования	3
03.005.1-18.7-1	Сетка СФП 1	4
03.005.1-18.7-2	Сетка СФП 2	5
03.005.1-18.7-3	Каркас плоский КФ1	6
03.005.1-18.7-4	Каркас плоский КФ2	7
03.005.1-18.7-5	Каркас плоский КФ3	8
03.005.1-18.7-6	Каркас плоский КФ4	9
03.005.1-18.7-7	Сетка-выпуск СВ1	10
03.005.1-18.7-8	Каркас плоский КС1	11
03.005.1-18.7-9	Каркас плоский КС2	12
03.005.1-18.7-10	Каркас плоский КС3	13
03.005.1-18.7-11	Каркас плоский КС4	14
03.005.1-18.7-12	Металлическое изделие МД1	15
03.005.1-18.7-13	Сетка плоская СП1	16
03.005.1-18.7-14	Сетка плоская СП2	17
03.005.1-18.7-15	Сетка плоская СП3	18
03.005.1-18.7-16	Каркас плоский КП1	19
03.005.1-18.7-17	Каркас плоский КП2	20
03.005.1-18.7-18	Каркас плоский КП3	21
03.005.1-18.7-19	Каркас плоский КП4	22
03.005.1-18.7-20	Каркас плоский КП5	23
03.005.1-18.7-21	Каркас плоский КП6	24
03.005.1-18.7-22	Каркас плоский КП7	25
03.005.1-18.7-23	Перемычка МП1	26
03.005.1-18.7-24	Перемычка МП2	28

Инв. № подл. | Подпись и дата | Взам. инв. №

Н. контр.	Беляева		12.91
Рук. мас.	Цыганков		12.91
Гл. спец.	Кондратьева		12.91
Рук. гр.	Цветкова		12.91
Вед. инж.	Гришанова		12.91
Инж.	Калашник		12.91

03.005.1-18.7

Содержание

Стадия	Лист	Листов
Р		1

Проектная организация „Прогресс"

1. Изготовление и приемка арматурных изделий должны производиться в соответствии с требованиями следующих нормативных документов:

СНиП 3.03.01.87 „Несущие и ограждающие конструкции"

ГОСТ 10922-90 „Арматурные и закладные изделия сварные, соединения сварные арматуры и закладных изделий железобетонных конструкций."

2. При изготовлении плоских каркасов следует применять контактную точечную сварку во всех пересечениях стержней „в крест", К1-Кт по ГОСТ 14098-85. Ручная электродуговая сварка в „крест" запрещается."

3. Каждое готовое арматурное изделие должно иметь бирку с указанием его марки.

4. Арматура класса А-III в каркасах принята по ГОСТ 5781-82* сталь 25Г2С по ГОСТ 380-88 Прокат - из сталм Ст3 сп5 по ГОСТ 380-88.

Н. контр.	Беляева		12.91
Рук. мас.	Цыганков		12.91
Гл. спец.	Кондратьева		12.91
Рук. гр.	Цветкова		12.91
Вед. тн.	Гришанова		12.91
Инж.	Калашник		12.91

03.005.1-18.7-ТТ

Технические требования

Стадия	Лист	Листов
Р		1

Проектная организация „Прогресс"

Инв. № подл. | Подпись и дата | Взам. инв. №

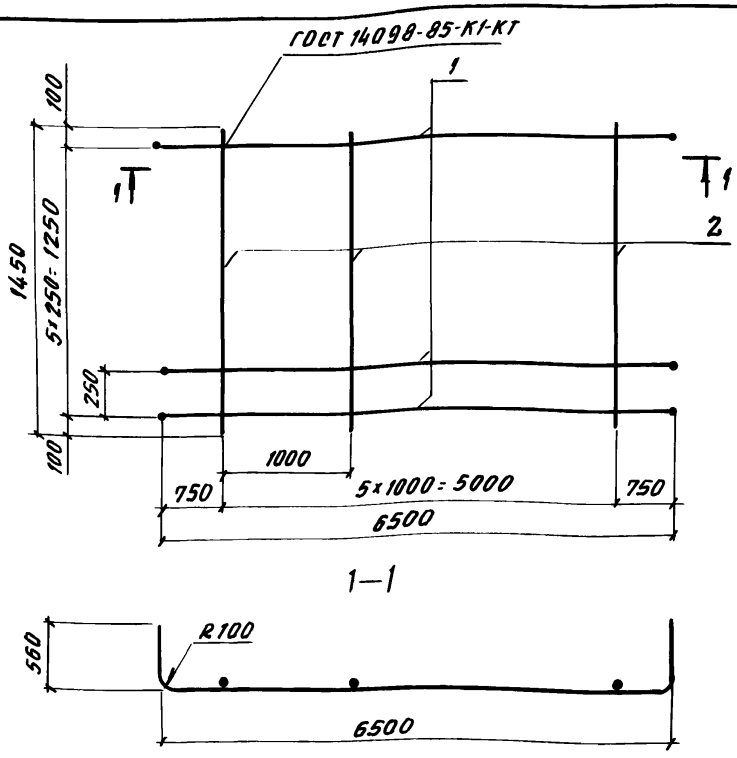

Формат	Зона	Поз.	Обозначение	Наименование	Кол.	Примечание
				Детали		
				AIII, ГОСТ 5781-82		
Б4		1		Ф20, ℓ=7534	6	18,55
Б4		2		Ф10, ℓ=1450	6	0,89

Масса сетки — 110,6 кг

Н. контр.	Беляева		12.91
Рук. мас.	Цыганков		12.91
Гл. спец.	Кондратьева		12.91
Рук. гр.	Цветкова		12.91
Вед. инж.	Гришанова		12.91
Инж.	Калашник		12.91

03.005.1-18.7-1

Сетка СФП1

Стадия	Лист	Листов
Р		1

Проектная организация „Прогресс"

Инв. № подл. | Подп. и дата | Взам. инв. №

Копировал

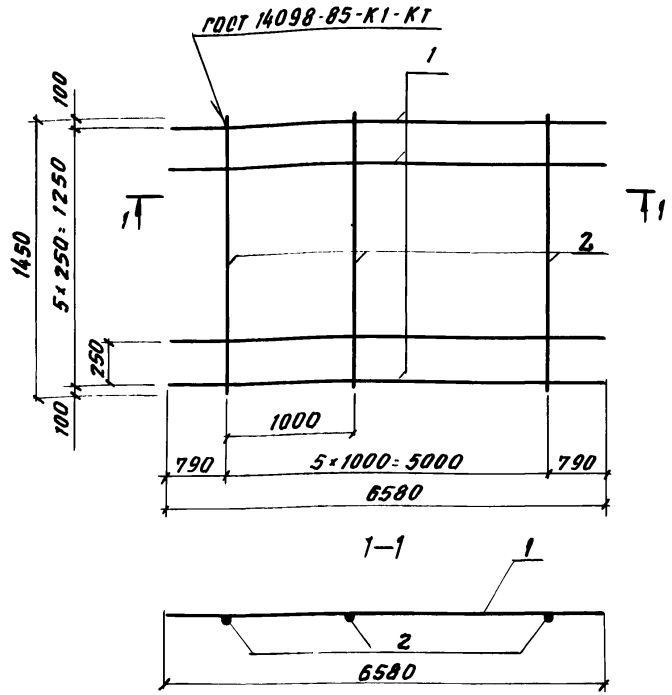

Формат	Зона	Поз.	Обозначение	Наименование	Кол.	Примечание
				Детали		
				А III, ГОСТ 5781-82		
Б4		1		ф 32, ℓ=6580	6	41,5кг
Б4		2		ф 10, ℓ=1450	6	0,89кг

Масса сетки — 254,3 кг

Н. контр.	Беляева		12.91
Рук. лабс.	Цыганков		12.91
Гл. спец.	Кондратьева		12.91
Рук. гр.	Цветкова		12.91
Вед. инж.	Гришанова		12.91
Инж.	Калашник		12.91

03.005.1-18.7-2

Сетка СФП2

Стадия	Лист	Листов
Р		1

Проектная организация „Прогресс"

Инв. № подл. | Подпись и дата | Взам. инв. №

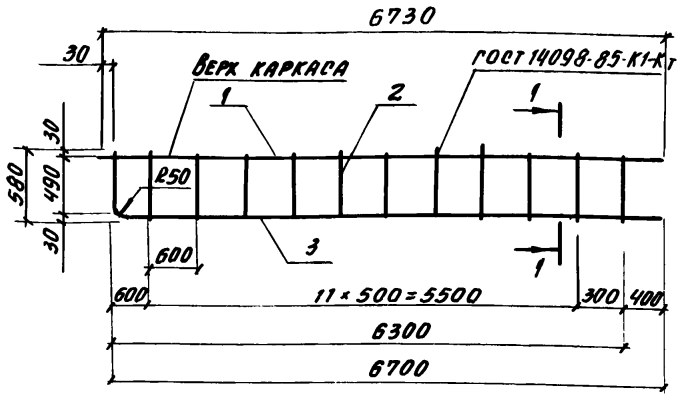

1-1

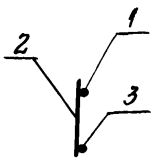

Формат	Зона	Поз.	Обозначение	Наименование	Кол.	Примечание
				Детали		
				A III, ГОСТ 5781-82		
БЧ		1		ф 10, ℓ = 6730	1	4,15 кг
БЧ		2		ф 10, ℓ = 580	13	0,36 кг
БЧ		3		ф 10, ℓ = 7280	1	4,48 кг

Масса каркаса - 13,3 кг

Инв. № подл. | Подпись и дата | Взам. инв. №

Н. контр.	Беляева		12.91
Рук. маст.	Цыганков		12.91
Гл. спец.	Кондратьева		12.91
Рук. гр.	Цветкова		12.91
Вед. инж.	Гришанова		12.91
Инж.	Калашник		12.91

03.005.1-18.7-3

Каркас плоский КФ1

Стадия	Лист	Листов
Р		1

Проектная организация „Прогресс"

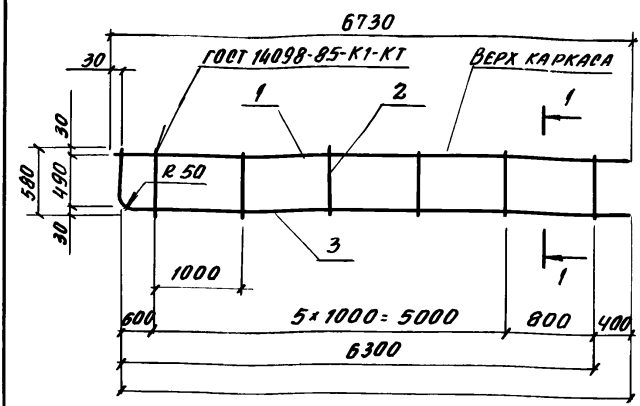

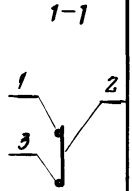

Формат	Зона	Поз.	Обозначение	Наименование	Кол.	Примечание
				Детали		
				A III, ГОСТ 5781-82		
Б4		1		ф10, ℓ= 6730	1	4,15
Б4		2		ф10, ℓ= 580	7	0,36
Б4		3		ф10, ℓ= 7260	1	4,48

Масса каркаса — 11,2 кг

Н. контр.	Беляева		12.91
Рук. мас.	Цыганков		12.91
Гл. спец.	Конарятьева		12.91
Рук. гр.	Цветкова		12.91
Вед. инж.	Гришанова		12.91
Инж.	Калашник		12.91

03.005.1-18.7-4

Каркас плоский КФ2

Стадия	Лист	Листов
Р		1

Проектная организация „Прогресс"

Инв. № подл. | Подпись и дата | Взам. инв. №

Копировал

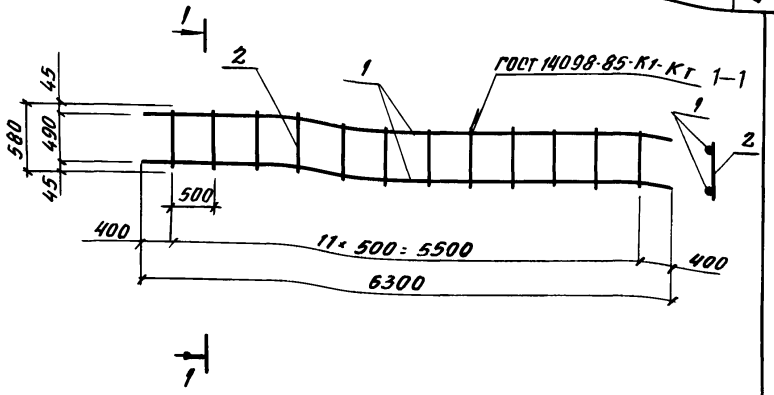

Формат	Зона	Поз.	Обозначение	Наименование	Кол.	Примечание
				Детали		
				AIII, ГОСТ 5781-82		
БЧ		1		ф10, ℓ=6300	2	3,89 кг
БЧ		2		ф10, ℓ=580	12	0,36 кг

Масса каркаса — 13,1 кг

Н. контр.	Беляева		12.91
Рук. мас.	Цыганков		12.91
Гл. спец.	Конаратьева		12.91
Рук. гр.	Цветкова		12.91
Вед. инж.	Гришанова		12.91
Инж.	Калашник		12.91

03.005.1-18.7-5

Каркас плоский КФ3

Стадия	Лист	Листов
Р		1

Проектная организация „Прогресс"

Инв. № подл. | Подпись и дата | Взам. инв. №

Копировал

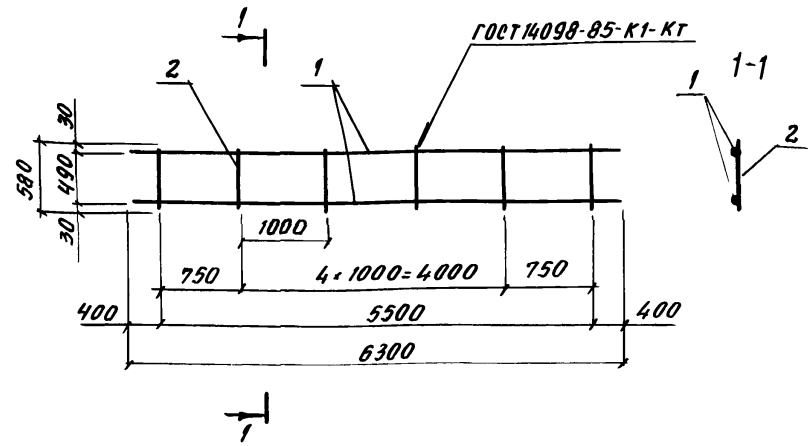

Формат	Зона	Поз.	Обозначение	Наименование	Кол.	Примечание
				Детали		
				АIII, ГОСТ 5781-82		
Б4		1		Ф10, ℓ=6300	2	3,89кг
Б4		2		Ф10, ℓ=580	4	0,36кг

Масса каркаса – 10,3 кг

Взам. инв. №

Подпись и дата

Инв. № подл.

Н. контр.	Беляева		12.91
Рук. мас.	Цыганков		12.91
Гл. спец.	Кондратьева		12.91
Рук. гр.	Цветкова		12.91
Вед. инж.	Гришанова		12.91
Инж.	Калашник		12.91

03.005.1-18.7-6

Каркас плоский КФ4

Стадия	Лист	Листов
Р		1

Проектная организация „Прогресс"

Копировал

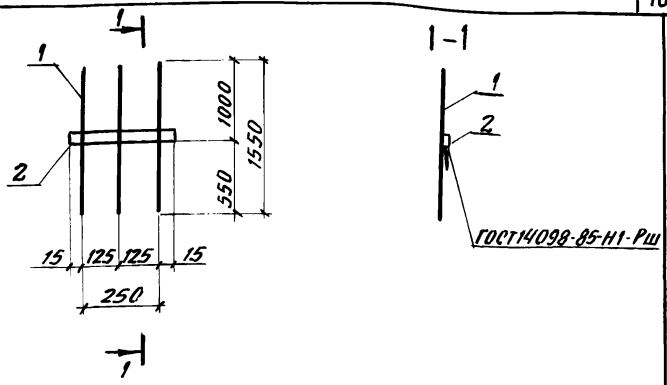

Формат	Зона	Поз.	Обозначение	Наименование	Кол	Примечание
				Детали		
				А III, ГОСТ 5781-82		
Б4		1		Ф25, ℓ= 1350	3	5,2 кг
				Полоса 5×50-6-2 ГОСТ 103-76		
				Ст 3 сп5 ГОСТ 535-78		
Б4		2		ℓ= 280	1	0,6 кг

Масса сетки — 16,2 кг

Н. контр.	Беляева	[signature]	12.91
Рук. мас.	Цыганков	[signature]	12.91
Гл. спец.	Кондратьева	[signature]	12.91
Рук. гр.	Цветкова	[signature]	12.91
Вед. ин.	Гришанова	[signature]	12.91
Инж.	Калашник	[signature]	12.91

03.005.1-18.7-7

Сетка - выпуск СВ1

Стадия	Лист	Листов
Р		1

Проектная организация „Прогресс"

Взам. инв. №

Подпись и дата

Инв. № подл.

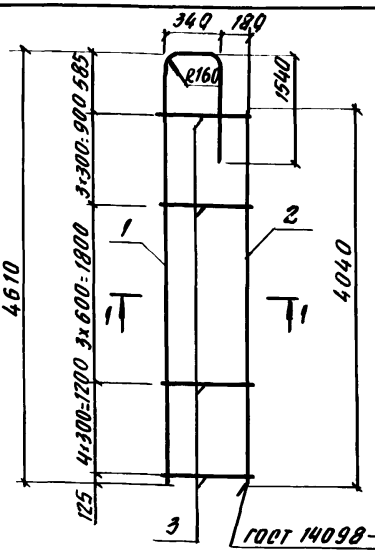

Формат	Зона	Поз.	Обозначение	Наименование	Кол.	Примечание
				Детали		
				А III, ГОСТ 5781-82		
БЧ		1		Ф32, ℓ=6490	1	41,0кг
БЧ		2		Ф32, ℓ=4040	1	25,6кг
БЧ		3		Ф10, ℓ=580	11	0,36кг

Масса каркаса - 70,5 кг

Н. контр.	Беляева		12.91
Рук. мас.	Цыганков		12.91
Гл. спец.	Конарытева		12.91
Рук. гр.	Цветкова		12.91
Вед. инж.	Гришанова		12.91
Инж.	Калашник		12.91

03.005.1-18.7-8

Каркас плоский КС 1

Стадия	Лист	Листов
Р		1

Проектная организация „Прогресс"

Взам. инв. №

Подпись и дата

Инв. № подл.

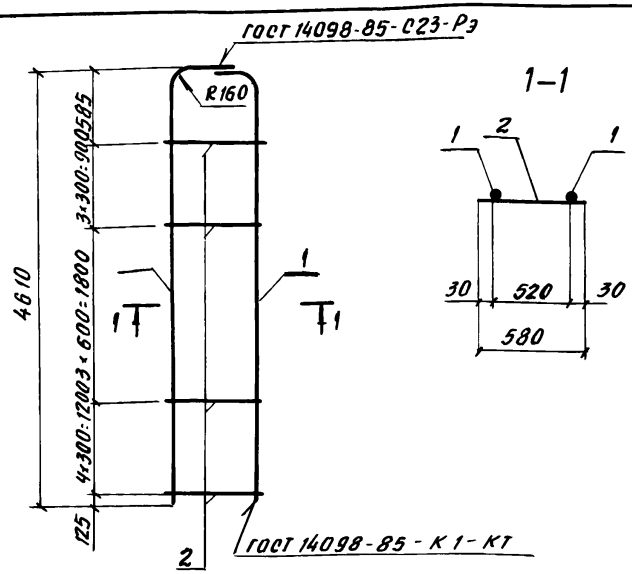

Формат	Зона	Поз.	Обозначение	Наименование	Кол.	Примечание
				ДЕТАЛИ		
				AIII, ГОСТ 5781-82		
Б4		1		ф32, ℓ: 4920	2	31,0
Б4		2		ф10, ℓ: 580	11	0,36

Масса каркаса – 66,0 кг

Инв. № подл. | Подпись и дата | Взам. инв. №

Н. контр.	Беляева		12.91
Рук. мас.	Цыганков		12.91
Гл. спец.	Кондратьева		12.91
Рук. гр.	Цветкова		12.91
Вед. инж.	Гришанова		12.91
Инж.	Калашник		12.91

03.005.1-18.7-9

Каркас плоский КС2

Стадия	Лист	Листов
Р		1

Проектная организация „Прогресс"

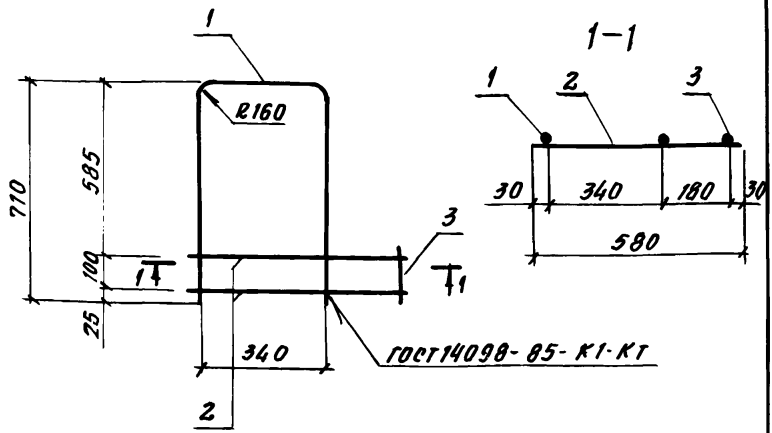

Формат	Зона	Поз.	Обозначение	Наименование	Кол.	Примечание
				Детали		
				AIII, ГОСТ 5781-82		
БЧ		1		ф 32, ℓ = 1622	1	10,23 кг
БЧ		2		ф 10, ℓ = 580	2	0,36 кг
БЧ		3		ф 10, ℓ = 150	1	0,09 кг

Масса каркаса — 11,0 кг

Н. контр.	Беляева		12.91
Рук. мас	Цыганков		12.91
Гл. спец.	Кондратьева		12.91
Рук. гр.	Цветкова		12.91
Вед. инж.	Грищанова		12.91
Инж.	Калашник		12.91

03.005.1-18.7-10

Каркас плоский КС3

Стадия	Лист	Листов
Р		1

Проектная организация „Прогресс"

Инв. № подл. | Подпись и дата | Взам. инв. №

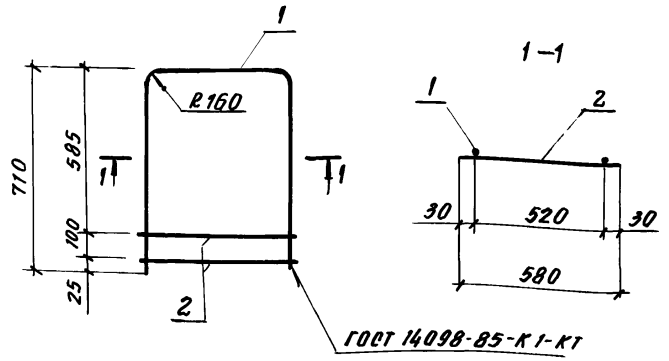

Формат	Зона	Поз.	Обозначение	Наименование	Кол	Примечание
				Детали		
				AIII, ГОСТ 5781-82		
6Ч		1		ф32, ℓ= 1622	1	10,23
6Ч		2		ф10, ℓ= 580	2	0,36

Масса каркаса – 10,9кг

Н. контр.	Беляева		12.91
Рук. мас.	Цыганков		12.91
Гл. спец.	Кондрантьева		12.91
Рук. гр.	Цветкова		12.91
Вед. инж.	Гришанова		12.91
Инж.	Калашник		12.91

03.005.1-18.7-11

Каркас плоский КС4

Стадия	Лист	Листов
Р		1

Проектная организация „Прогресс"

Взам. инв. № | Подпись и дата | Инв. № подл.

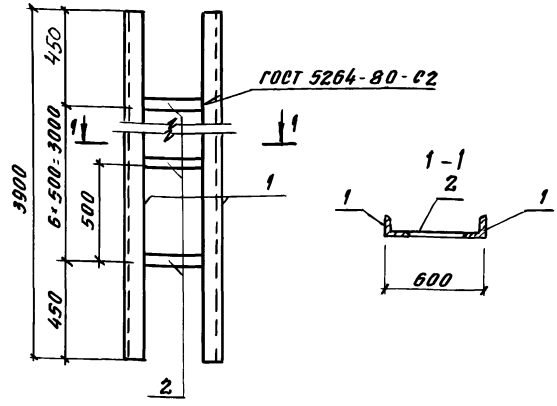

Формат	Зона	Поз.	Обозначение	Наименование	Кол.	Примечание
Б4		1		Уголок 75×75×6 ГОСТ 8509-86 / Ст 3сп5 ГОСТ 535-88		
				ℓ = 3900	2	26,4 кг
Б4		2		Полоса 5×50-Б-2 ГОСТ 103-76 / Ст 3сп5 ГОСТ 535-88		
				ℓ = 450	7	0,9 кг

Масса изделия – 59,1 кг

Н. контр.	Беляева		12.91
Рук. мас.	Цыганков		12.91
Гл. спец.	Кондратьева		12.91
Рук. гр.	Цветкова		12.91
Вед. инж.	Грушанова		12.91
Инж.	Калашник		12.91

03.005.1-18.7-12

Металлическое изделие МД 1

Стадия	Лист	Листов
Р		1

Проектная организация „Прогресс"

Инв. № подл. | Подпись и дата | Взам. инв. №

Копировал

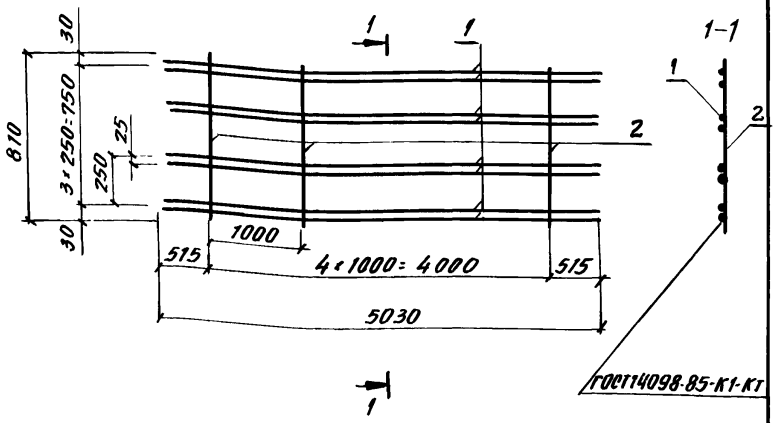

Формат	Зона	Поз.	Обозначение	Наименование	Кол.	Примечание
				Детали		
				AIII, ГОСТ 5781-82		
Б4		1		ф20, ℓ=5030	8	12,4кг
Б4		2		ф10, ℓ=810	5	0,5кг

Масса сетки — 84,1 кг

Н. контр.	Беляева		12.91
Рук. мас.	Цыганков		12.91
Гл. спец.	Кондратьева		12.91
Рук. гр.	Цветкова		12.91
Вед. инж.	Гришанова		12.91
Инж.	Калашник		12.91

03.005.1-18.7-13

Сетка плоская СП1

Стадия	Лист	Листов
Р		1

Проектная организация „Прогресс"

Инв. № подл. | Подпись и дата | Взам. инв. №

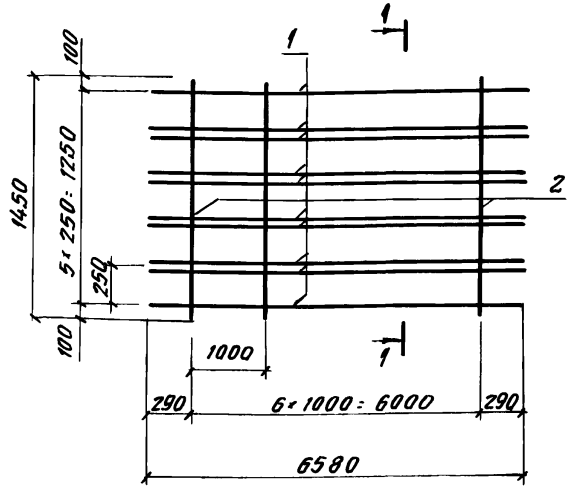

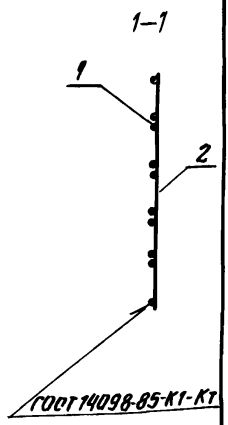

Формат	Зона	Поз.	Обозначение	Наименование	Кол.	Примечание
				Детали		
				AIII, ГОСТ 5781-82		
6Ч		1		ф 25, ℓ = 6580	10	25,3кг
6Ч		2		ф 10, ℓ = 1450	7	0,89кг

Масса сетки — 259,2 кг

Н. контр.	Беляева		12.91
Рук. мас.	Цыганков		12.91
Гл. спец.	Кондратьева		12.91
Рук. гр.	Цветкова		12.91
Вед. инж.	Гришанова		12.91
Инж.	Калашник		12.91

03.005.1-18.7-14

Сетка плоская СП2

Стадия	Лист	Листов
Р		1

Проектная организация „Прогресс"

Инв. № подл. | Подпись и дата | Взам. инв. №

Копировал

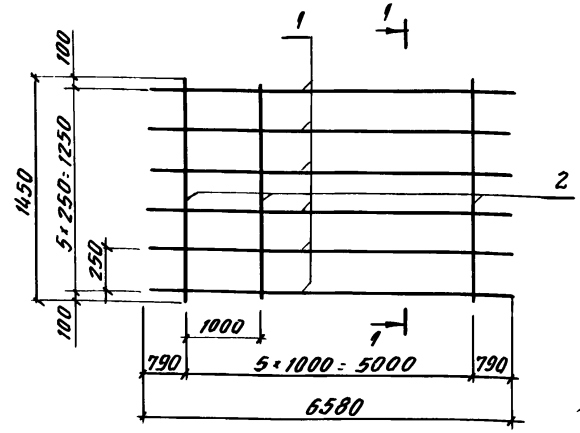

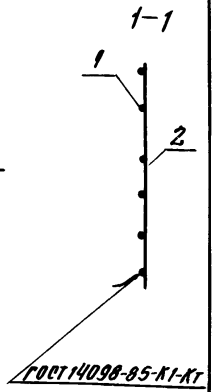

Формат	Зона	Поз.	Обозначение	Наименование	Кол.	Примечание
				Детали		
				А III, ГОСТ 5781-82		
Б4		1		ф 25, ℓ=6580	6	25,3кг
Б4		2		ф 10, ℓ=1450	6	0,89кг

Масса сетки – 151.8 кг

Н. контр.	Беляева		12.91
Рук. мас.	Цыганков		12.91
Гл. спец.	Шнайдер		12.91
Рук. гр.	Цветкова		12.91
Вед. инж.	Гришанова		12.91
Инж.	Калашник		12.91

03.005.1-18.7-15

Сетка плоская СП3

Стадия	Лист	Листов
Р		1

Проектная организация „Прогресс"

Инв.№ подл. | Подпись и дата | Взам. инв.№

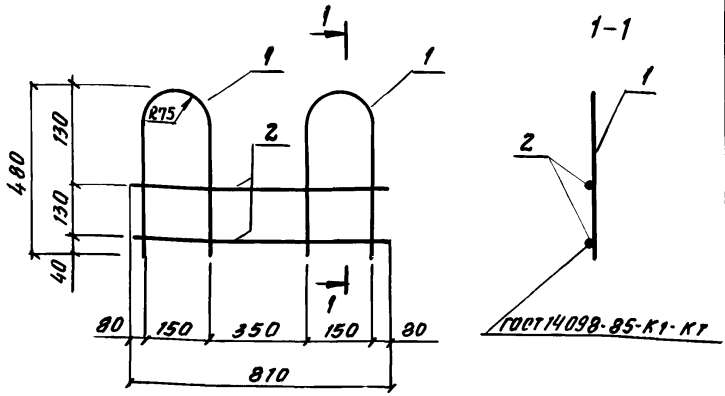

Формат	Зона	Поз.	Обозначение	Наименование	Кол.	Примечание
				Детали		
				А III, ГОСТ 5781-82		
БЧ		1		ф10, L= 1045	2	0,65кг
БЧ		2		ф10, L=810	2	0,5кг

Масса каркаса — 2,3 кг

Н. контр.	Беляева		12.91
Рук. мас.	Цыганкова		12.91
Гл. спец.	Кондратьева		12.91
Рук. гр.	Цветкова		12.91
Вед. инж.	Гришанова		12.91
Инженер	Калашник		12.91

03.005.1-18.7-16

Каркас плоский КП1

Стадия	Лист	Листов
Р		1

Проектная организация „Прогресс"

Инв. № подл. | Подпись и дата | Взам. инв. №

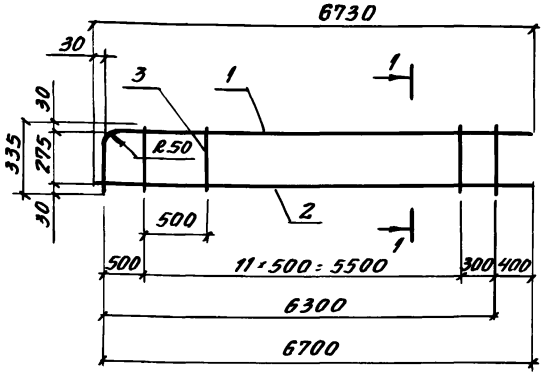

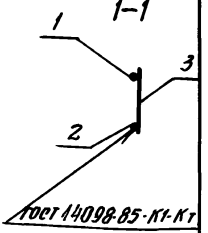

Формат	Зона	Поз.	Обозначение	Наименование	Кол.	Приме-чание
				Детали		
				AIII, ГОСТ 5781-82		
Б4		1		Ф10, ℓ= 6960	1	4,3кг
Б4		2		Ф10, ℓ= 6730	1	4,2кг
Б4		3		Ф10, ℓ= 335	13	0,21кг

Масса каркаса - 11,2кг

Инв.№ подл. | Подпись и дата | Взам. инв.№

Н.контр.	Беляева		12.91
Рук.мас	Цыганков		12.91
Гл.спец.	Комарательева		12.91
Рук.гр.	Цветкова		12.91
Вед.мн.	Гришанова		12.91
Инж.	Калашник		12.91

03.005.1-18.7-17

Каркас плоский КП2

Стадия	Лист	Листов
Р		1

Проектная организация „Прогресс"

Копировал

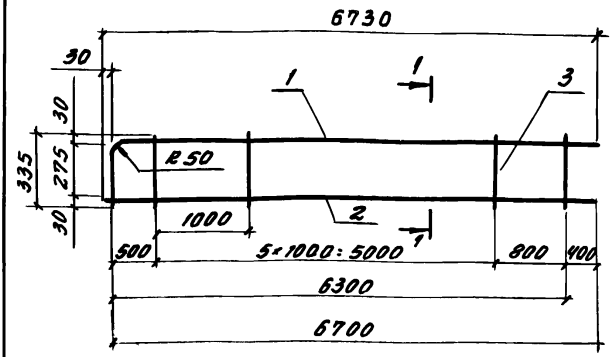

Формат	Зона	Поз.	Обозначение	Наименование	Кол.	Примечание
				Детали		
				AIII, ГОСТ 5781-82		
Б4		1		Ф10, ℓ: 6960	1	4,3 кг
Б4		2		Ф10, ℓ: 6730	1	4,2 кг
Б4		3		Ф10, ℓ: 335	7	0,21 кг

Масса каркаса - 9,8 кг

Инв. № подл. | Подпись и дата | Взам. инв. №

Н. контр.	Беляева		12.91
Рук. мар.	Цыганкова		12.91
Гл. спец.	Кондратьева		12.91
Рук. гр.	Цветкова		12.91
Вед. инж.	Гришанова		12.91
Инж.	Калашник		12.91

03.005.1-18.7-18

Каркас плоский КП3

Стадия	Лист	Листов
Р		1

Проектная организация „Прогресс"

Копировал

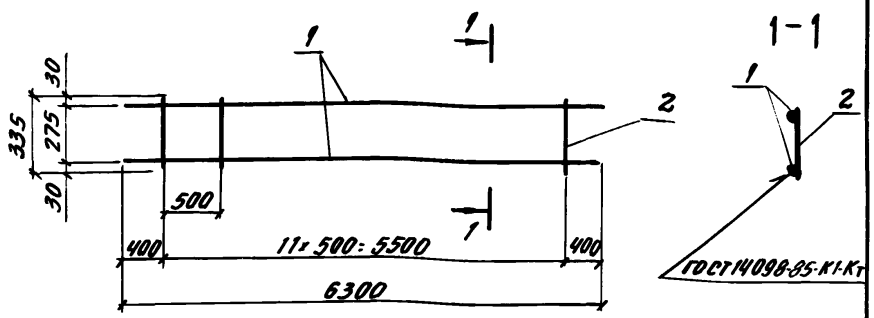

Формат	Зона	Поз.	Обозначение	Наименование	Кол.	Примечание
				Деталл		
				А III, ГОСТ 5781-82		
Б Ч		1		Ф 10, ℓ = 6300	2	3,9 кг
Б Ч		2		Ф 10, ℓ = 335	12	0,21 кг

Масса каркаса - 10,3 кг

Н. контр.	Беляева		12.91
Рук. мар.	Цыганков		12.91
Гл. спец.	Кондратьева		12.91
Рук. гр.	Цветкова		12.91
Вед. инж.	Грищанова		12.91
Инж.	Калашник		12.91

03.005.1-18.7-19

Каркас плоский КП 4

Стадия	Лист	Листов
Р		1

Проектная организация „Прогресс"

Инв. № подл. | Подпись и дата | Взам. инв. №

Копировал

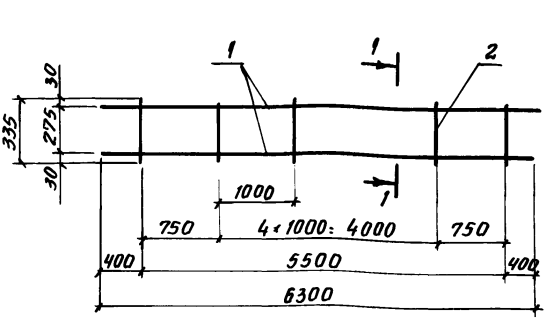

Формат	Зона	Поз.	Обозначение	Наименование	Кол.	Примечание
				Деталм		
				AIII, ГОСТ 5781-82		
БЧ		1		Ф10, ℓ=6300	2	39кг
БЧ		2		Ф10, ℓ=335	7	0,21кг

Масса каркаса-9,3 кг

Н. контр.	Беляева		12.91
Рук. маг.	Цыганков		12.91
Гл. спец.	Комарьтьева		12.91
Рук. гр.	Цветкова		12.91
Вед. инж.	Гришанова		12.91
Инж.	Калашник		12.91

03.005.1-18.7-20

Каркас плоский КП 5

Стадия	Лист	Листов
Р		1

Проектная организация „Прогресс"

Инв. № подл. | Подпись и дата | Взам. инв. №

Копировал

25304-15 24 Формат А4

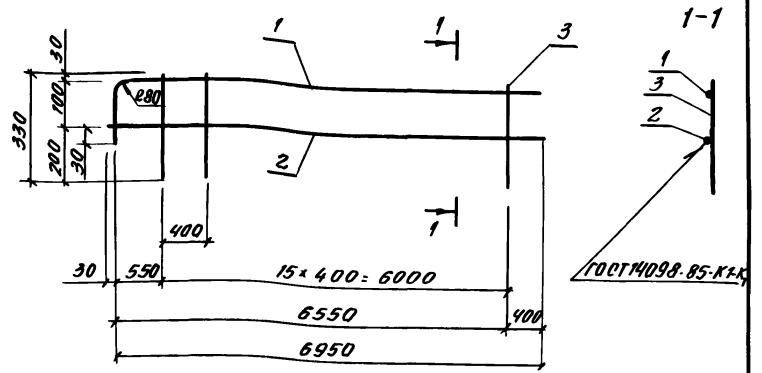

Формат	Зона	Поз.	Обозначение	Наименование	Кол.	Примечание
				Детали		
				A III, ГОСТ 5781-82		
Б4		1		ф10, ℓ=7080	1	4,4кг
Б4		2		ф10, ℓ=6980	1	4,3кг
Б4		3		ф10, ℓ=230	16	0,14кг

Масса каркаса — 12,0 кг

Инв. № подл. | Подпись и дата | Взам. инв. №

Н. контр.	Беляева		12.91
Рук. мак.	Цыганков		12.91
Гл. спец.	Кондратьева		12.91
Рук. гр.	Цветкова		12.91
Вед. тех.	Гришанова		12.91
Инж.	Калашник		12.91

03.005.1-18.7-21

Каркас плоский КП6

Стадия	Лист	Листов
Р		1

Проектная организация „Прогресс"

Копировал

25304-15 25 Формат А4

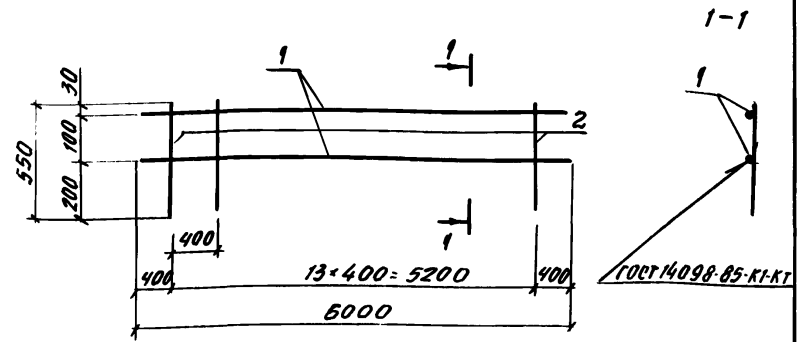

Формат	Зона	Поз.	Обозначение	Наименование	Кол.	Примечание
				Детали		
				А III, ГОСТ 5781-82		
Б4		1		ф10, ℓ= 6000	2	3,7кг
Б4		2		ф10, ℓ= 230	14	0,14кг

Масса каркаса - 9,4кг

Инв. № подл. | Подпись и дата | Взам. инв. №

Н. контр.	Беляева		12.91
Рук. мас.	Цыганков		12.91
Гл. спец.	Конаратьева		12.91
Рук. гр.	Цветкова		12.91
Вед. инж.	Грищанова		12.91
Инж.	Калашник		12.91

03.005.1-18.7-22

Каркас плоский КП7

Стадия	Лист	Листов
Р		1

Проектная организация „Прогресс"

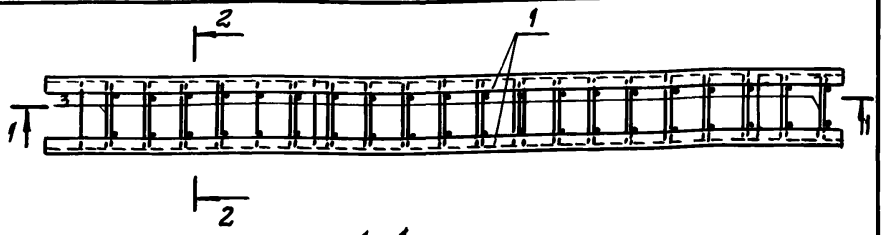

1-1

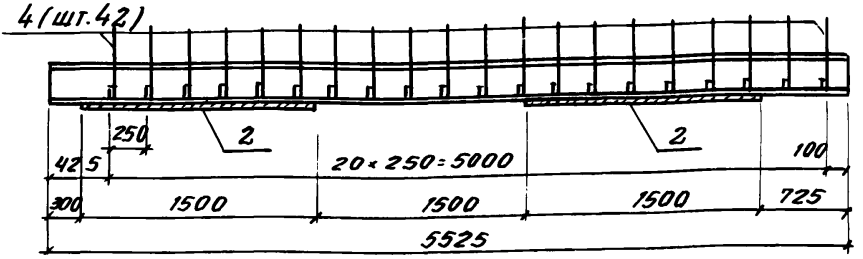

2-2

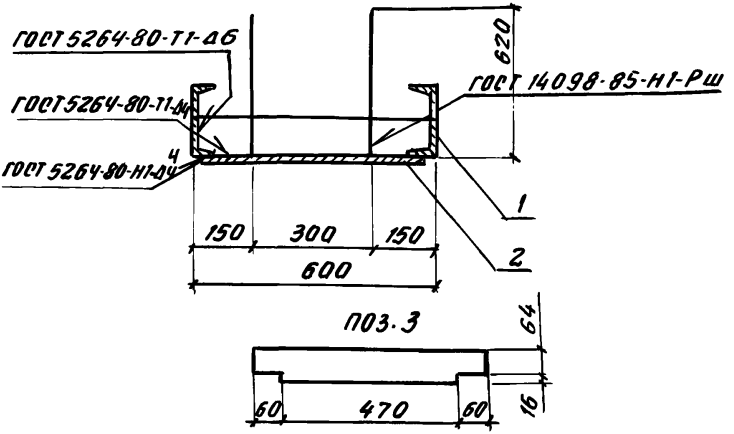

Н. контр.	Белова		12.91
Рук. мас.	Цыганков		12.91
Гл. спец.	Кондратьева		12.91
Рук. гр.	Цветкова		12.91
Вед. инж.	Гришанова		12.91
Инж.	Калашник		12.91

03.005.1-18.7-23

Перемычка МП 1

Стадия	Лист	Листов
Р	1	2

Проектная организация „Прогресс"

Инв. № подл. | Подпись и дата | Взам. инв. №

Формат	Зона	Поз.	Обозначение	Наименование	Кол.	Примечание
				Детали		
64		1		Швеллер 14 ГОСТ 8240-89 / Ст 3 сп5 ГОСТ 535-88		
				ℓ = 5525	2	67,6кг
64		2		Лист 4×580 ГОСТ 19903-74 / Ст 3 сп5 ГОСТ 535-88		
				ℓ = 1500	2	29,4кг
64		3		Полоса 6×80-Б-2 ГОСТ 103-76 / Ст 3 сп5 ГОСТ 535-88		
				ℓ = 580	21	2,8кг
64		4		A III, ГОСТ 5781-82		
				ф 16, ℓ = 610	42	0,8кг

Масса перемычки - 273,8 кг

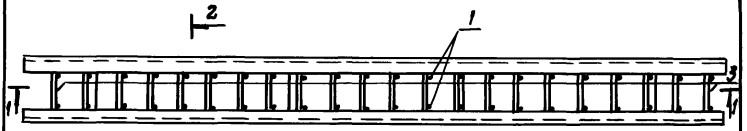

1–1

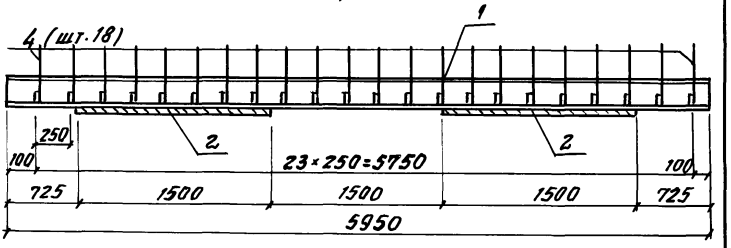

2–2

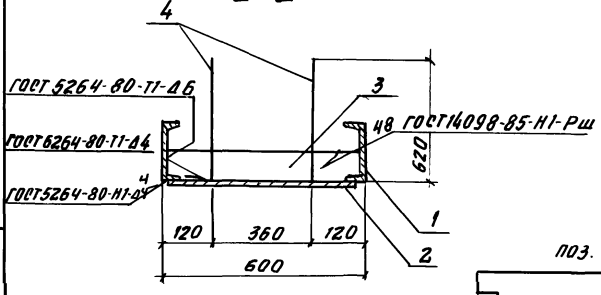

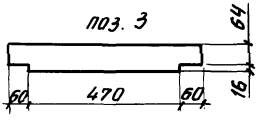

Спецификацию см. л. 2

Н. контр.	Беляева		12.91
Рук. мас.	Цыганков		12.91
Гл. спец.	Кондратьева		12.91
Рук. гр.	Цветкова		12.91
Вед. инж.	Гришанова		12.91
Инж.	Калашник		12.91

03. 005.1 - 18.7 - 24

Перемычка МП-2

Стадия	Лист	Листов
Р	1	2

Проектная организация „Прогресс"

Инв. № подл. | Подпись и дата | Взам. инв. №

Формат	Зона	Поз.	Обозначение	Наименование	Кол.	Приме-чание
				Детали		
64		1		Швеллер 14 ГОСТ 8240-89 / Ст 3 сп 5 ГОСТ 535-88		
				ℓ = 5950	2	73,1 кг
64		2		Лист 4×580 ГОСТ 19903-74 / Ст 3 сп 5 ГОСТ 535-58		
				ℓ = 1500	2	29,4 кг
64		3		Полоса Б-80-Б-2 ГОСТ 103-76 / Ст 3 сп 5 ГОСТ 535-88		
				ℓ = 580	24	2,2 кг
64		4		A III, ГОСТ 5781-82		
				ф 18, ℓ = 610	48	0,8 кг

Масса перемычки - 296,2 кг

gost.e-ecolog.ru