ТИПОВЫЕ СТРОИТЕЛЬНЫЕ КОНСТРУКЦИИ ИЗДЕЛИЯ И УЗЛЫ

СЕРИЯ 03.005.1-18

КОНСТРУКТИВНЫЕ РЕШЕНИЯ СБОРНО-МОНОЛИТНЫХ ЗАГЛУБЛЕННЫХ ПОМЕЩЕНИЙ ИЗ КОНСТРУКЦИЙ ПРОМЫШЛЕННОГО И ГРАЖДАНСКОГО СТРОИТЕЛЬСТВА

ВЫПУСК 6

АРМАТУРНЫЕ ИЗДЕЛИЯ КОНСТРУКЦИЙ ПРОЛЕТОМ 9,0 М, ВЫСОТОЙ ЭТАЖА 3,0 М ДЛЯ ВОДОНАСЫЩЕННЫХ ГРУНТОВ

РАБОЧИЕ ЧЕРТЕЖИ

gost.e-ecolog.ru

Типовые строительные конструкции, изделия и узлы

серия 03.005.1-18

конструктивные решения сборно-монолитных заглубленных помещений из конструкций промышленного и гражданского строительства

выпуск 6

арматурные изделия конструкций пролетом 9,0 м, высотой этажа 3,0 м для водонасыщенных грунтов

рабочие чертежи

Разработаны:

Проектной организацией „Прогресс" Агропромстроя РСФСР

Руководитель организации А. Шестаков

Руководитель мастерской №4 С. Цыганков

Главный инженер проекта А. Кирей

Утверждены УНГО СССР протокол от 23.12.91 № 68

Введены в действие с 30.01.92 проектной организацией „Прогресс" приказ от 24.12.91 № 38

© АПП ЦИТП, 1992 г.

Обозначение документа	Наименование	Стр.
03.005.1-18.6-ТТ	Технические требования	3
03.005.1-18.6-1	Сетка СФП 1	4
03.005.1-18.6-2	Сетка СФП 2	5
03.005.1-18.6-3	Каркас плоский КФ 1	6
03.005.1-18.6-4	Каркас плоский КФ 2	7
03.005.1-18.6-5	Каркас плоский КФ 3	8
03.005.1-18.6-6	Каркас плоский КФ 4	9
03.005.1-18.6-7	Сетка-выпуск СВ 1	10
03.005.1-18.6-8	Каркас плоский КС 1	11
03.005.1-18.6-9	Каркас плоский КС 2	12
03.005.1-18.6-10	Каркас плоский КС 3	13
03.005.1-18.6-11	Каркас плоский КС 4	14
03.005.1-18.6-12	Металлическое изделие МД1	15
03.005.1-18.6-13	Сетка плоская СП 1	16
03.005.1-18.6-14	Сетка плоская СП 2	17
03.005.1-18.6-15	Сетка плоская СП 3	18
03.005.1-18.6-16	Каркас плоский КП 1	19
03.005.1-18.6-17	Каркас плоский КП 2	20
03.005.1-18.6-18	Каркас плоский КП 3	21
03.005.1-18.6-19	Каркас плоский КП 4	22
03.005.1-18.6-20	Каркас плоский КП 5	23
03.005.1-18.6-21	Перемычка МП 1	24
03.005.1-18.6-22	Перемычка МП 2	26

Взам. инв. №

Подпись и дата

Инв. № подл.

Н. контр	Беляева		12.91
Рук. мас.	Цыганков		12.91
Гл. спец.	Кондратьева		12.91
Рук. гр.	Цветкова		12.91
Вед. инж.	Гришанова		12.91
Инж.	Калашник		12.91

03.005.1-18.6

Содержание

Стадия	Лист	Листов
Р		1

Проектная организация „Прогресс"

1. Изготовление и приемка арматурных изделий должны производиться в соответствии с требованиями следующих нормативных документов:

СНиП 3.03.01-87 „Несущие и ограждающие конструкции";

ГОСТ 10922-90 „Арматурные и закладные изделия сварные, соединения сварные арматуры и закладных изделий железобетонных конструкций".

2. При изготовлении плоских каркасов следует применять контактную точечную сварку во всех пересечениях стержней „в крест", типа К1-Кт по ГОСТ 14098-85. Ручная электродуговая сварка „в крест" запрещается.

3. Каждое готовое арматурное изделие должно иметь бирку с указанием его марки.

4. Арматура класса А-III, в каркасах принята по ГОСТ 5781-82* сталь 25Г2С по ГОСТ 380-88. Прокат - из стали Ст3 сп5 по ГОСТ 380-88.

				03.005.1-18.6-ТТ			
Н. контр.	Беляева	[signature]	12.91				
Рук. мас.	Цыганков	[signature]	12.91	Технические требования	Стадия	Лист	Листов
Гл. спец.	Кондратьева	[signature]	12.91		Р		1
Рук. гр.	Цветкова	[signature]	12.91		Проектная организация „Прогресс"		
Вед. ин.	Гришанова	[signature]	12.91				
Инж.	Калашник	[signature]	12.91				

Инв. № подл. | Подпись и дата | Взам. инв. №

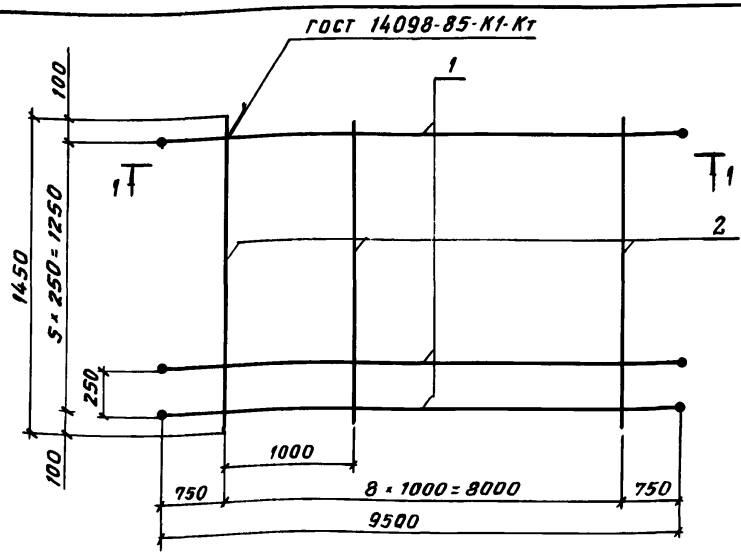

Формат	Зона	Поз.	Обозначение	Наименование	Кол.	Примечание
				Детали		
				A III, ГОСТ 5781-82		
БЧ		1		ф 25, P= 11310	6	43,5кг
БЧ		2		ф 10, P= 1450	9	0,89кг

Масса сетки — 269,0 кг

Н. контр.	Беляева		12.91
Рук. мас.	Цыганков		12.91
Гл. спец.	Кондратьева		12.91
Рук. гр	Цветкова		12.91
Вед. инж.	Гришанова		12.91
Инж.	Калашник		12.91

03.005.1-18.6-1

Сетка СФП1

Стадия	Лист	Листов
Р		1

Проектная организация „Прогресс"

Инв. № подл. | Подпись и дата | Взам. инв. №

Копировал

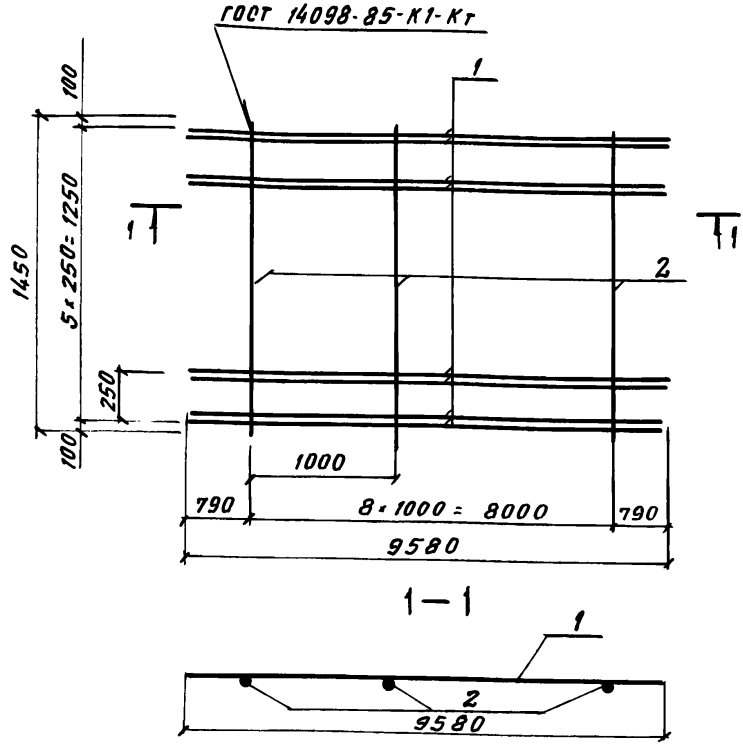

Формат	Зона	Поз.	Обозначение	Наименование	Кол.	Примечание
				Детали		
				AIII, ГОСТ 5781-82		
БЧ		1		ф 28, ℓ = 9580	12	36,9 кг
БЧ		2		ф 10, ℓ = 1450	9	0,83 кг

Масса сетки — 450.3 кг

Н. контр.	Беляева		12.91
Рук. мас.	Цыганков		12.91
Гл. спец.	Кондратьева		12.91
Рук. гр.	Цветкова		12.91
Вед. инж.	Гришанова		12.91
Инж.	Калашник		12.91

03.005.1-18.6-2

Сетка СФП2

Стадия	Лист	Листов
Р		1

Проектная организация „Прогресс"

Инв. № подл. | Подпись и дата | Взам. инв. №

Копировал

1-1

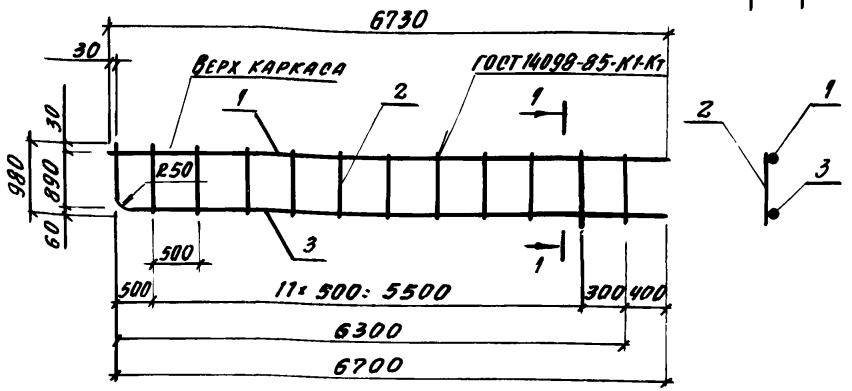

Формат	Зона	Поз.	Обозначение	Наименование	Кол.	Примечание
				Детали		
				A III, ГОСТ 5781-82		
Б4		1		ф10A III, ℓ=6730	1	4,15кг
Б4		2		ф10A III, ℓ=980	13	0,61кг
Б4		3		ф10A III, ℓ=7660	1	4,69кг

Масса каркаса -16,8 кг

Инв. № подл. | Подпись и дата | Взам. инв. №

Н. контр.	Беляева		12.91
Рук. мас.	Цыганков		12.91
Гл. спец.	Кондратьева		12.91
Рук. гр.	Цветкова		12.91
Вед. инж.	Гришанова		12.91
Инж.	Калашник		12.91

03.005.1-18.6-3

Каркас плоский КФ1

Стадия	Лист	Листов
Р		1

Проектная организация „Прогресс"

Копировал Сл

Формат А4

1–1

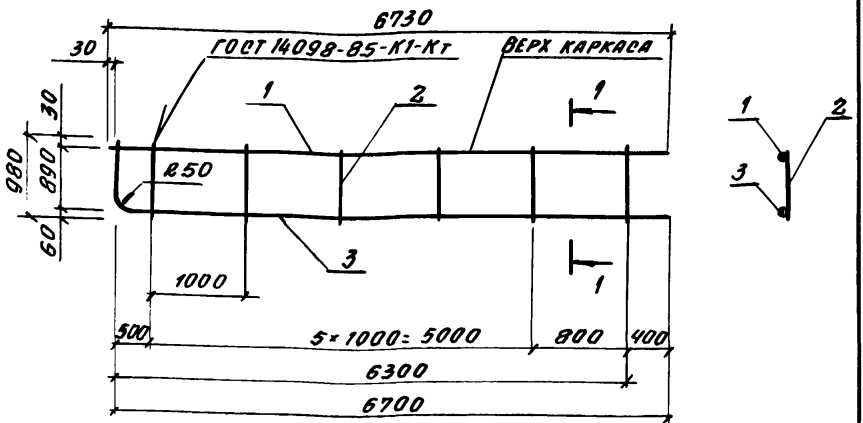

Формат	Зона	Поз.	Обозначение	Наименование	Кол.	Примечание
				Деталм		
				A III, ГОСТ 5781-82		
БЧ		1		ф10А III, ℓ= 6730	1	4,15 кг
БЧ		2		ф10А III, ℓ= 980	1	0,61 кг
БЧ		3		ф10А III, ℓ= 7660	1	4,69 кг

Масса каркаса - 13,1 кг

Инв. № подл. | Подпись и дата | Взам. инв. №

Н. контр.	Беляева		12.91
Рук. мас.	Цыганков		12.91
Гл. спец.	Конарютьева		12.91
Рук. гр.	Цветкова		12.91
Вед. инж.	Грашанова		12.91
Инж.	Калашник		12.91

03.005.1-18.6-4

Каркас плоский КФ2

Стадия	Лист	Листов
Р		1

Проектная организация „Прогресс"

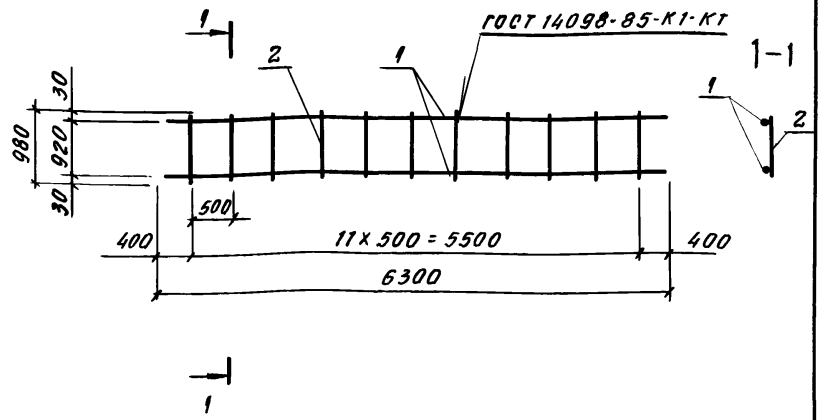

Формат	Зона	Поз	Обозначение	Наименование	Кол.	Примечание
				Детали		
				А III, ГОСТ 5781-82		
Б4		1		ф10 А III, ℓ = 6300	2	3,83 кг
Б4		2		ф10 А III, ℓ = 980	12	0,61 кг

Масса каркаса - 15,0 кг

Инв. № подл. | Подпись и дата | Взам. инв. №

Н. контр.	Беляева		12.91
Рук. мас.	Цыганков		12.91
Гл. спец.	Кондратьева		12.91
Рук. гр.	Цветкова		12.91
Вед. инж.	Гришанова		12.91
Инж.	Галашник		12.91

03.005.1-18.6-5

Каркас плоский КФ3

Стадия	Лист	Листов
Р		1

Проектная организация „Прогресс"

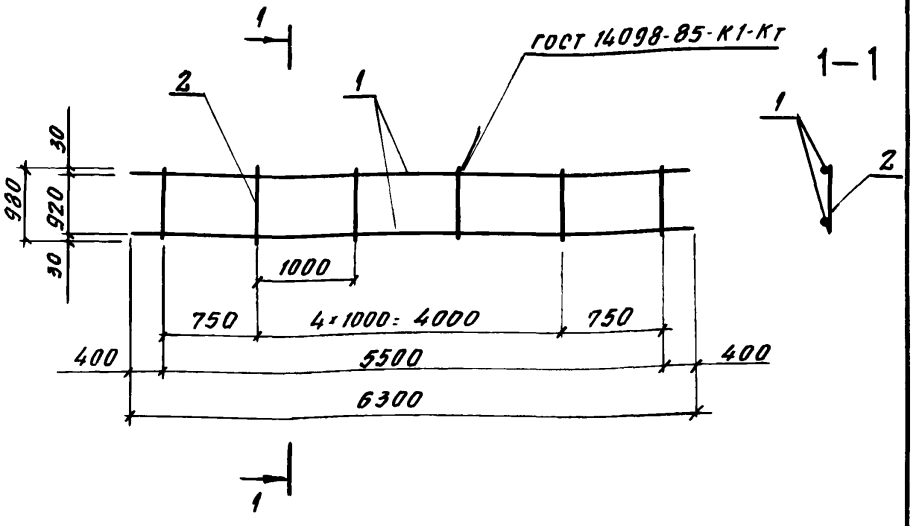

Формат	Зона	Поз.	Обозначение	Наименование	Кол.	Примечание
				Детали		
				А III, ГОСТ 5781-82		
64		1		ф10 А III, ℓ=6300	2	3,83кг
64		2		ф10 А III, ℓ=980	1	0,61кг

Масса каркаса — 11,9 кг

Н. конт.	Беляева		12.91
Рук. мас.	Цыганков		9
Гл. спец.	Кондратьева		12.91
Рук. гр.	Цветкова		12.91
Вед. ин.	Гришанова		12.91
Инж.	Калашник		12.91

03.005.1-18.6-6

Каркас плоский КФ4

Стадия	Лист	Листов
Р		1

Проектная организация „Прогресс"

Инв. № подл. | Подпись и дата | Взам. инв. №

Копировал [signature] 25304-14 10 Формат А4

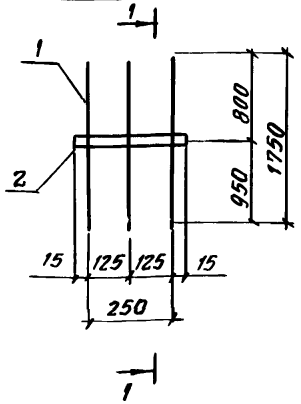

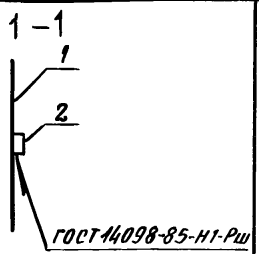

Формат	Зона	Поз.	Обозначение	Наименование	Кол.	Примечание
				Детали		
				AIII, ГОСТ 5781-82		
				Ф25, ℓ= 1250	3	6,74 кг
БЧ		1		Полоса Б-2 ГОСТ 103-76 / Ст3сп5 ГОСТ 535-88		
БЧ		2		5×50, ℓ= 280	1	0,6 кг

Масса сетки — 20,8 кг

Инв. № подл. | Подпись и дата | Взам. инв. №

Н. контр.	Беляева		12.91
Рук. маг.	Цыганков		12.91
Гл. спец.	Кондратьева		12.91
Рук. гр.	Цветкова		12.91
Вед. инж.	Гришанова		12.91
Инж.	Калашник		12.91

3.005.1-18.6-7

Сетка – выпуск СВ1

Стадия	Лист	Листов
Р		1

Проектная организация „Прогресс"

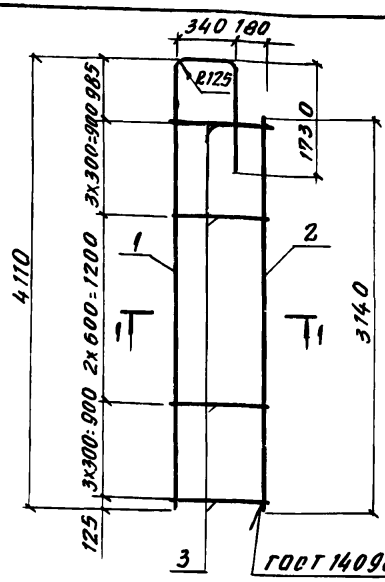

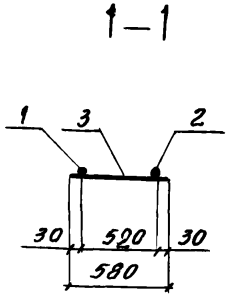

Формат	Зона	Поз.	Обозначение	Наименование	Кол.	Примечание
				Детали		
				AIII, ГОСТ 5781-82		
БЧ		1		ф 25, ℓ= 6060	1	23,8кг
БЧ		2		ф 25, ℓ= 3140	1	12,1кг
БЧ		3		ф 10, ℓ= 580	9	0,36кг

Масса каркаса — 36,8 кг

Н. контр.	Беляева		12.91
Рук. мас.	Цыганков		12.91
Гл. спец.	Кондратьева		12.91
Рук. гр.	Цветкова		12.91
Вед. инж.	Гришанова		12.91
Инж.	Калашник		12.91

03.005.1-18.6.8

Каркас плоский КС1

Стадия	Лист	Листов
Р		1

Проектная организация „Прогресс"

Инв. № подл. | Подпись и дата | Взам. инв. №

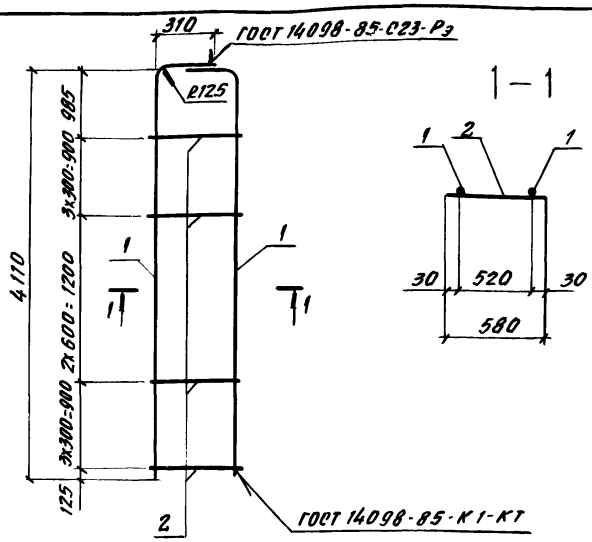

Формат	Зона	Поз.	Обозначение	Наименование	Кол.	Приме-чание
				ДЕТАЛИ		
				AIII, ГОСТ 5781-82		
Б4		1		Ф 25, ℓ= 4270	2	16,4 кг
Б4		2		Ф 10, ℓ= 580	9	0,36 кг

Масса каркаса — 36,04 кг

Н. контр.	Беляева		12.91
Рук. мас.	Цыганков		12.91
Гл. спец.	Комратьева		12.91
Рук. гр.	Цветкова		12.91
Вед. ин.	Гришанова		12.91
Инж.	Калашник		12.91

03.005.1-18.6-9

Каркас плоский КС2

Стадия	Лист	Листов
Р		1

Проектная организация „Прогресс"

Инв. № подл. | Подпись и дата | Взам. инв. №

Копировал

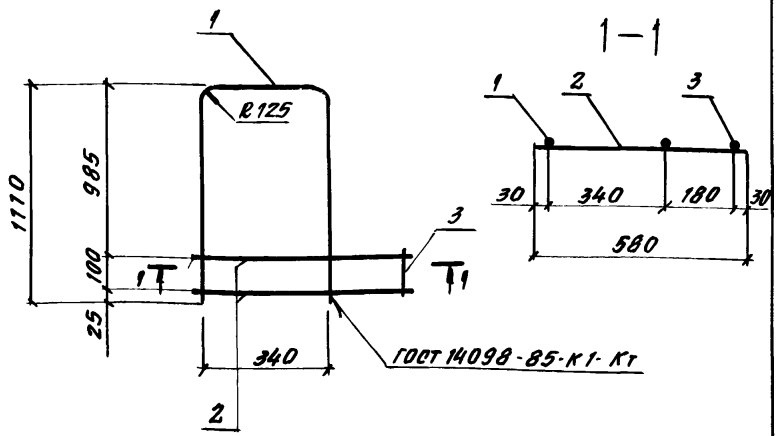

Формат	Зона	Поз.	Обозначение	Наименование	Кол.	Примечание
				Детали		
				А III, ГОСТ 5781-82		
БЧ		1		ф 25, ℓ= 2440	1	9,86кг
БЧ		2		ф 10, ℓ= 580	2	0,36кг
БЧ		3		ф 10, ℓ= 150	1	0,093кг

Масса каркаса — 10,7 кг

Инв.№ подл. | Подпись и дата | Взам. инв.№

Н. контр.	Беляева		12.91
Рук. мас.	Цыганков		12.91
Гл. спец.	Кондратьева		12.91
Рук. гр.	Цветкова		12.91
Вед. инж.	Грищанова		12.91
Инж.	Калашник		12.91

03. 005. 1-18. 6-10

Каркас плоский КС3

Стадия	Лист	Листов
Р		1

Проектная организация „Прогресс"

Копировал

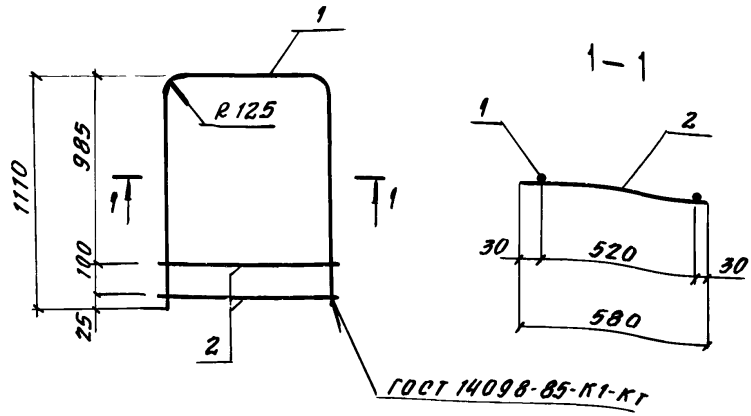

Формат	Зона	Поз.	Обозначение	Наименование	Кол.	Примечание
				Детали		
				AIII, ГОСТ 5781-82		
БЧ		1		ф 25, ℓ= 2620	1	10,55кг
БЧ		2		ф 10, ℓ= 580	2	0,36кг

Масса каркаса — 11,3 кг

Н. контр.	Беляева		12.91
Рук. мас.	Цыганков		12.91
Гл. спец.	Кондратьева		12.91
Рук. гр.	Цветкова		12.91
Вед. инж.	Гришанова		12.91
Инж.	Калашник		12.91

03.005.1-18.6-11

Каркас плоский КС4

Стадия	Лист	Листов
Р		1

Проектная организация „Прогресс"

Инв. № подл. | Подпись и дата | Взам. инв. №

Копировал

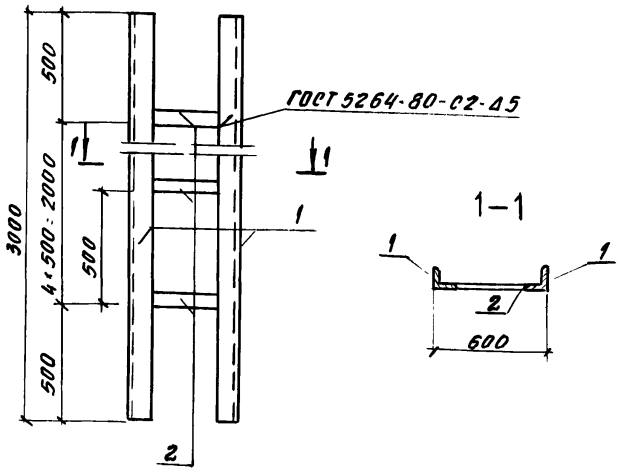

Формат	Зона	Поз.	Обозначение	Наименование	Кол.	Примечание
				Детали		
Б4		1		Уголок 75×75×6 ГОСТ 8509-86 Ст 3 сп5 ГОСТ 535-88		
				ℓ = 3000	2	20,67 кг
Б4		2		Полоса 5×50 Б2 ГОСТ 103-76 Ст 3 сп5 ГОСТ 535-88		
				ℓ = 450	5	0,88 кг

Масса изделия — 9,74 кг

Инв. № подл. | Подпись и дата | Взам. инв. №

Н. контр.	Беляева		
Рук. мас.	Цыганков		12.91
Гл. спец.	Кондратьева		
Рук. гр.	Цветкова		
Вед. инж.	Гришанова		
Инженер	Калашник		

03.005.1-18.6-12

Металлическое изделие МД1

Стадия	Лист	Листов
Р		1

Проектная организация „Прогресс"

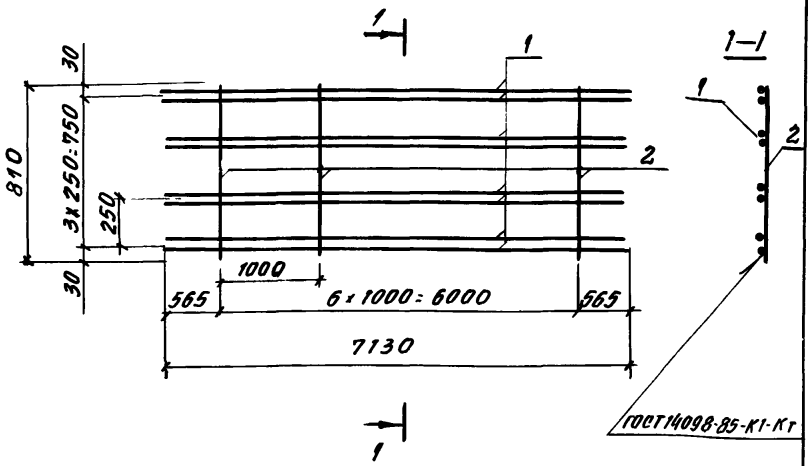

Формат	Зона	Поз.	Обозначение	Наименование	Кол.	Примечание
				Детали		
				А III, ГОСТ 5781-82		
Б4		1		Ф 25, ℓ= 7130	8	27,5кг
Б4		2		Ф 10, ℓ= 810	9	0,5кг

Масса сетки — 224,5 кг

Взам. инв. №
Подпись и дата
Инв. № подл.

Н. контр.	Беляева		12.91
Рук. мас	Цыганков		12.91
Гл. спец.	Кондратьева		12.91
Рук. гр.	Цветкова		12.91
Вед. инж.	Гришенова		12.91
Инж.	Калашник		12.91

03.005.1-18.6-13

Сетка плоская
СП 1

Стадия	Лист	Листов
Р		1

Проектная организация „Прогресс"

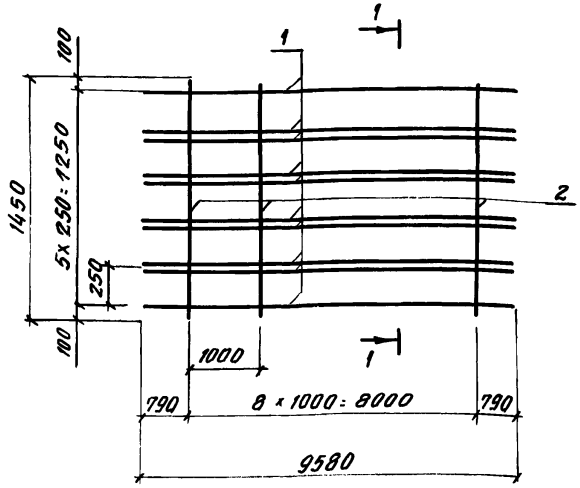

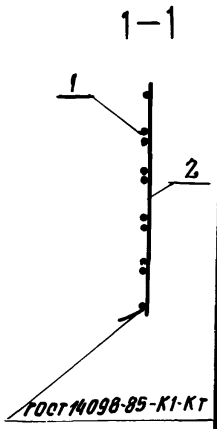

Формат	Зона	Поз.	Обозначение	Наименование	Кол.	Примечание
				Детали		
				А III, ГОСТ 5781-82		
Б4		1		ф 25, ℓ = 9580	10	36,9кг
Б4		2		ф 10, ℓ = 1450	10	0,89кг

Масса сетки — 377,9 кг

Н. контр.	Беляева		12.91
Рук. мас.	Цыганков		12.91
Гл. спец.	Кондратьева		12.91
Рук. гр.	Цветкова		12.91
Вед. инж.	Гришанова		12.91
Инж.	Капашник		12.91

03.005.1-18.6-14

Сетка плоская СП2

Стадия	Лист	Листов
Р		1

Проектная организация „Прогресс"

Инв. № подл. | Подпись и дата | Взам. инв. №

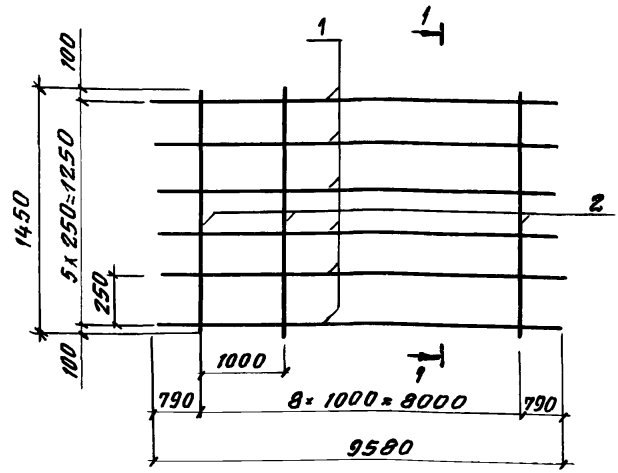

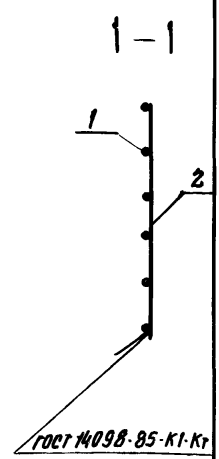

Формат	Зона	Поз.	Обозначение	Наименование	Кол.	Примечание
				Детали		
				А III, ГОСТ 5781-82		
Б4		1		ф 25, ℓ = 9580	6	25,3кг
Б4		2		ф 10, ℓ = 1450	9	0,89кг

Масса сетки — 159,8 кг

Н. контр.	Беляева		12.91
Рук. мас.	Цыганков		12.91
Гл. спец.	Кандратьева		12.91
Рук. гр.	Цветкова		12.91
Вед. инж.	Гришанова		12.91
Инж.	Калашник		12.91

03.005.1-18.6-15

Сетка плоская СП 3

Стадия	Лист	Листов
Р		1

Проектная организация „Прогресс"

Взам. инв. № | Подпись и дата | Инв. № подл.

Копировал

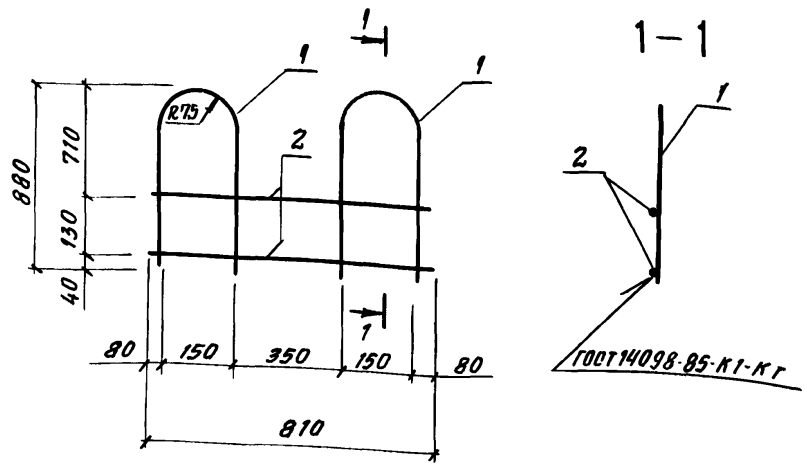

Формат	Зона	Поз.	Обозначение	Наименование	Кол.	Примечание
				Детали		
				А III, ГОСТ 5781-82		
Б4		1		ф 10, ℓ= 1845	2	1,05кг
Б4		2		ф 10, ℓ= 810	2	0,5кг

Масса каркаса — 3,1кг

Н. контр.	Беляева		12.91
Рук. мас.	Цыганков		12.91
Гл. спец.	Кондратьева		12.91
Рук. гр.	Цветкова		12.91
Вед. инж.	Гришанова		12.91
Инж.	Калашник		12.91

03.005.1-18.6-16

Каркас плоский КП1

Стадия	Лист	Листов
Р		1

Проектная организация „Прогресс"

Взам. инв. №

Подпись и дата

Инв. № подл.

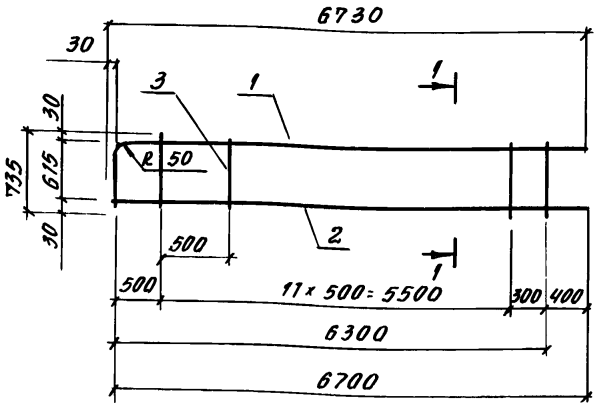

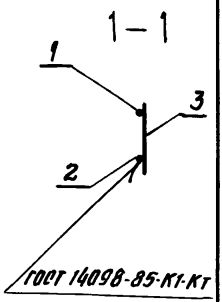

Формат	Зона	Поз.	Обозначение	Наименование	Кол.	Примечание
				Детали		
				А III, ГОСТ 5781-82		
Б4		1		Ф10, ℓ=7380	1	4,57кг
Б4		2		Ф10, ℓ=6730	1	4,2кг
Б4		3		Ф10, ℓ=735	12	0,45кг

Масса каркаса — 14,2 кг

Инв.№подл. | Подпись и дата | Взам.инв.№

Н.контр.	Беляева		12.91
Рук.мас.	Цыганков		12.91
Гл.спец.	Кондратьева		12.91
Рук.гр.	Цветкова		12.91
Вед.инж.	Гришанова		12.91
Инж.	Калашник		12.91

03.005.1-18.6-17

Каркас плоский КП 2.

Стадия	Лист	Листов
Р		1

Проектная организация „Прогресс"

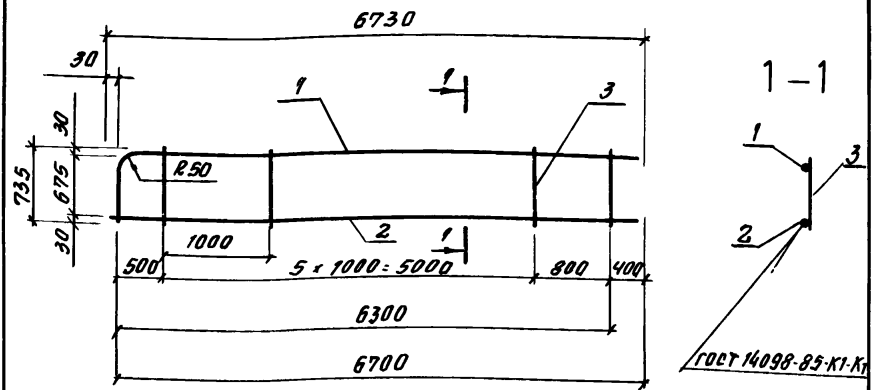

Формат	Зона	Поз.	Обозначения	Наименование	Кол.	Примечание
				Детали		
				А III, ГОСТ 5781-82		
64		1		⌀ 10, ℓ: 7380	1	4,57 кг
64		2		⌀ 10, ℓ: 6730	1	4,2 кг
64		3		⌀ 10, ℓ: 735	1	0,45 кг

Масса каркаса — 11,9 кг

Инв. № подл. | Подп. и дата | Взам. инв. №

Н. контр.	Беляева		12.91
Рук. мас.	Цыганов		12.91
Гл. спец.	Кондратьева		12.91
Рук. гр.	Цветкова		12.91
Вед. инж.	Гришанова		12.91
Инж.	Калашник		12.91

03.005.1-18.6-18

Каркас плоский КП3

Стадия	Лист	Листов
Р		1

Проектная организация „Прогресс"

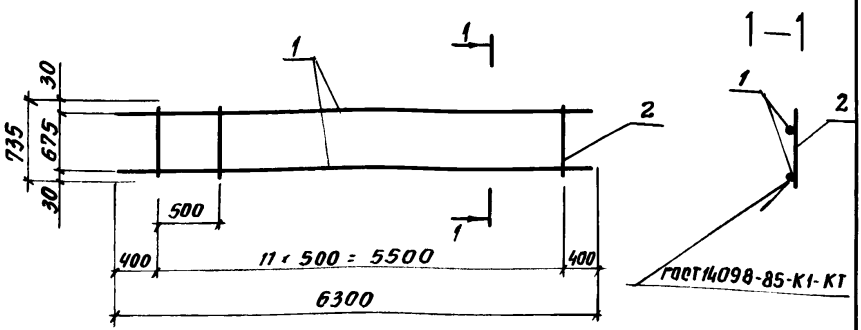

Формат	Зона	Поз.	Обозначение	Наименование	Кол.	Примечан.
				Детали		
				А III, ГОСТ 5781-82		
Б4		1		ф 10, ℓ: 6300	2	3,9кг
Б4		2		ф 10, ℓ: 735	12	0,45кг

Масса каркаса — 13,2 кг

Н. контр.	Беляева		12.91
Рук. мас.	Цыганков		12.91
Гл. спец.	Кондратьева		12.91
Рук. гр.	Цветкова		12.91
Вед. инж.	Гришанова		12.91
Инж.	Калашник		12.91

03.005.1-18.6-19

Каркас плоский
Кп 4

Стадия	Лист	Листов
Р		1

Проектная организация „Прогресс"

Взам. инв. № | Подпись и дата | Инв. № подл.

Копировал Сид 25304-14 23 Формат А4

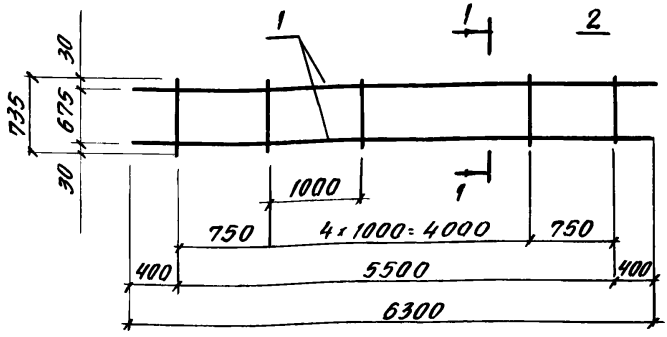

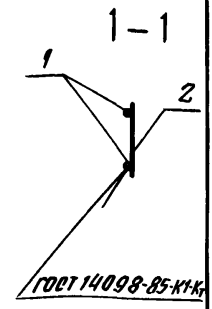

Формат	Зона	Поз.	Обозначение	Наименование	Кол.	Примечание
				Детали		
				А III, ГОСТ 6781-82		
Б4		1		ф 10, ℓ=6300	2	3,9кг
Б4		2		ф 10, ℓ=735	7	0,45кг

Масса каркаса — 8,1 кг

Взам. инв. №

Подпись и дата

Инв. № подл.

Н. контр.	Беляева		12.91
Рук. мас.	Цыганков		12.91
Гл. спец.	Кондратьева		12.91
Рук. гр.	Цветкова		12.91
Вед. инж.	Ермиянова		12.91
Инж.	Калашник		12.91

03.005.1-18.6-20

Каркас плоский КП5

Стадия	Лист	Листов
Р		1

Проектная организация „Прогресс"

Копировал

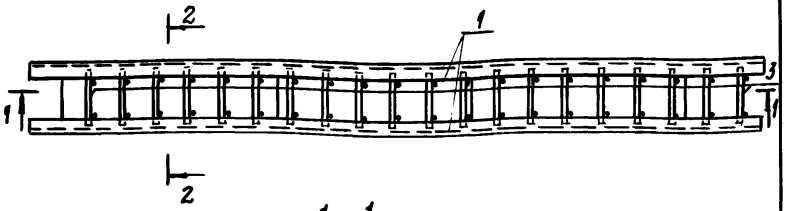

1—1

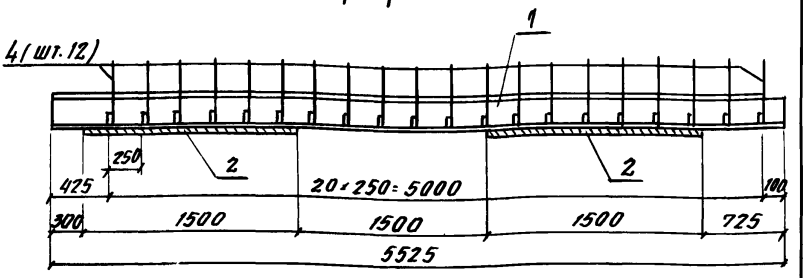

2—2

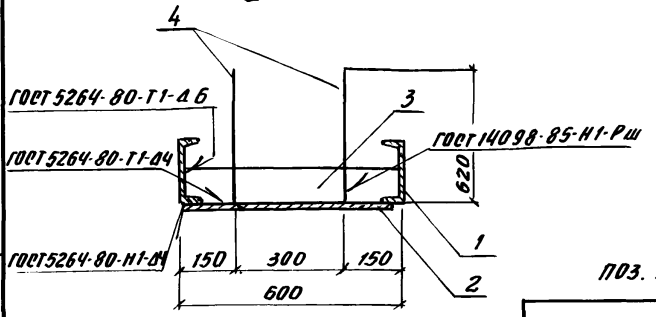

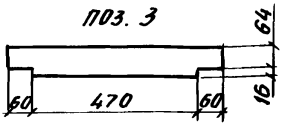

Спецификацию см. л. 2

				03.005.1-18.6-21	
Н. контр.	Беляева		12.91		
Рук. мас.	Цыганков		12.91		
Гл. спец.	Конаратьева		12.91	Перемычка МП1	Стадия: Р; Лист: 1; Листов: 1
Рук. гр.	Цветкова		12.91		
Вед. инж.	Гришанова		12.91		Проектная организация „Прогресс"
Инж.	Калашник		12.91		

Инв. № подл. | Подпись и дата | Взам. инв. №

Копировал 25304-14 25 Формат А4

Формат	Зона	Поз.	Обозначение	Наименование	Кол.	Прим.
				Детали		
БЧ		1		Швеллер $\frac{\text{И гост 8240-89}}{\text{Ст 3 сп 2 гост 535-58}}$		
				$\ell = 5525$	2	67,6 кг
БЧ		2		Лист $\frac{\text{Б-ПН гост 19903-74}}{\text{Ст3сп 5 гост 535-58}}$		
				4×580, ℓ= 1500	2	29,4 кг
БЧ		3		Полоса $\frac{\text{Б-2 гост 103-76}}{\text{Ст 3 сп 5 гост 535-58}}$		
				6×80, ℓ= 590	21	2,2 кг
БЧ		4		A III, гост 5781-82		
				ф 16, ℓ= 610	42	0,8 кг

Масса перемычки - 273,8 кг

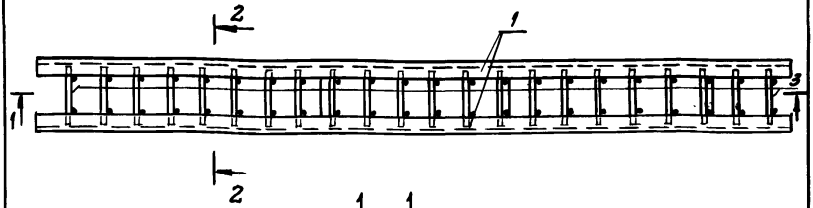

1–1

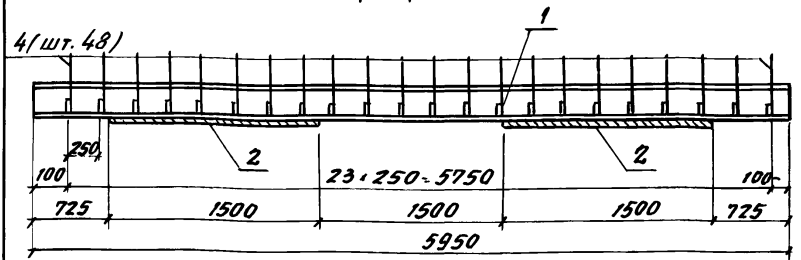

2–2

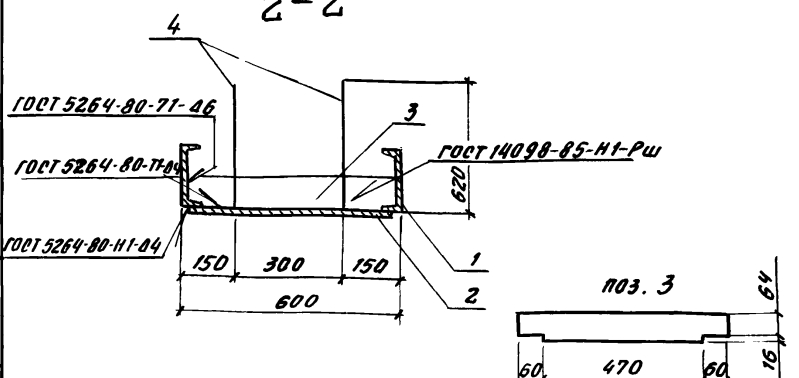

СПЕЦИФИКАЦИЮ СМ. НА Л. 2

Н. контр.	Беляева		12.91
Рук. мас.	Цыганков		12.91
Гл. спец.	Кондратьева		12.91
Рук. гр.	Цветкова		12.91
Вед. инж.	Гришанова		12.91
Инж.	Калашник		12.91

03.005.1 - 18.6 -22

Перемычка МП2

Стадия	Лист	Листов
Р	1	2

Проектная организация „Прогресс"

Инв. № подл. | Подпись и дата | Взам. инв. №

Копировал

Формат	Зона	Поз.	Обозначение	Наименование		Примечание
				Детали		
Б4		1		Швеллер 14 ГОСТ 8240-89 Ст. 3 сп2 ГОСТ 535-88		
				ℓ=5950	2	73,1 кг
Б4		2		Лист 6-ПН ГОСТ 19903-74 Ст 3 сп 5 ГОСТ 535-88		
				4×580, ℓ=1500	2	29,4 кг
Б4		3		Полоса 6-2 ГОСТ 103-76 Ст 3 сп5 ГОСТ 535-88		
				6×80, ℓ=590	24	2,2 кг
Б4		4		AIII, ГОСТ 5781-82		
				ф16, ℓ=610	48	0,8 кг

Масса перемычки - 291,4 кг

Инв. №

Подпись и дата

Взам. инв. №

gost.e-ecolog.ru