ТИПОВЫЕ СТРОИТЕЛЬНЫЕ КОНСТРУКЦИИ, ИЗДЕЛИЯ И УЗЛЫ

СЕРИЯ 03.007.1-18

КОНСТРУКТИВНЫЕ РЕШЕНИЯ СБОРНО-МОНОЛИТНЫХ ЗАГЛУБЛЕННЫХ ПОМЕЩЕНИЙ ИЗ КОНСТРУКЦИЙ ПРОМЫШЛЕННОГО И ГРАЖДАНСКОГО СТРОИТЕЛЬСТВА

ВЫПУСК 4

АРМАТУРНЫЕ ИЗДЕЛИЯ КОНСТРУКЦИЙ ПРОЛЕТОМ 9,0 М, ВЫСОТОЙ ЭТАЖА 3,9 М ДЛЯ МАЛОВЛАЖНЫХ ГРУНТОВ

РАБОЧИЕ ЧЕРТЕЖИ

gost.e-ecolog.ru

ТИПОВЫЕ СТРОИТЕЛЬНЫЕ КОНСТРУКЦИИ, ИЗДЕЛИЯ И УЗЛЫ

СЕРИЯ 03.007.1-18

КОНСТРУКТИВНЫЕ РЕШЕНИЯ СБОРНО-МОНОЛИТНЫХ ЗАГЛУБЛЕННЫХ ПОМЕЩЕНИЙ ИЗ КОНСТРУКЦИЙ ПРОМЫШЛЕННОГО И ГРАЖДАНСКОГО СТРОИТЕЛЬСТВА

ВЫПУСК 4

АРМАТУРНЫЕ ИЗДЕЛИЯ КОНСТРУКЦИЙ ПРОЛЕТОМ 6,0 М, ВЫСОТОЙ ЭТАЖА 3,9 М ДЛЯ МАЛОВЛАЖНЫХ ГРУНТОВ

РАБОЧИЕ ЧЕРТЕЖИ

Разработаны
Проектной организацией
„Прогресс" Агропромстроя РСФСР
Руководитель организации
Л. Шестаков
Руководитель мастерской №4
С. Цыганков
Главный инженер проекта
А. Кирей

Утверждены УНГО СССР
протокол от 23.12.91 N 68
введены в действие с
30.01.92 проектной
организацией „Прогресс"
приказ от 24.12.91 N 38

© АПП ЦИТП, 1992г.

Обозначение документа	Наименование		Стр.
03.005.1-18.4-ТТ	Технические тредования		3
03.005.1-18.4-1	Каркас плоский	КФ1	4
03.005.1-18.4-2	Каркас плоский	КФ2	5
03.005.1-18.4-3	Каркас плоский	КФ3	6
03.005.1-18.4-4	Сетка - выпуск	СВ1	7
03.005.1-18.4-5	Каркас плоский	КС1	8
03.005.1-18.4-6	Каркас плоский	КС2	9
03.005.1-18.4-7	Каркас плоский	КС3	10
03.005.1-18.4-8	Каркас плоский	КС4	11
03.005.1-18.4-9	Изделие	МД1	12
03.005.1-18.4-10	Сетка плоская	СП1	13
03.005.1-18.4-11	Сетка плоская	СП2	14
03.005.1-18.4-12	Сетка плоская	СП3	15
03.005.1-18.4-13	Каркас плоский	КП1	16
03.005.1-18.4-14	Каркас плоский	КП2	17
03.005.1-18.4-15	Каркас плоский	КП3	18
03.005.1-18.4-16	Каркас плоский	КП4	19
03.005.1-18.4-17	Каркас плоский	КП5	20
03.005.1-18.4-18	Перемычка	МП1	21
03.005.1-18.4-19	Перемычка	МП2	23

Взам. инв. №

Подп. и дата

Инв. № подл.

Н. контр.	Беляева		12.91
Рук. маст.	Цыганкав		12.91
Гл. спец.	Алексеенко		12.91
Рук. гр.	Цветков		12.91
Вед. инж.	Грушанова		12.91
Инженер	Калашник		12.91

03.005.1-18.4

Содержание

Стадия	Лист	Листов
		1

проектная организация „Прогресс"

1. Изготовление и приемка арматурных изделий должна производиться в соответствии с требованиями следующих нормативных документов:
СНиП 3.03.01-87 „Несущие и ограждающие конструкции";
гост 10922-90 „Арматурные и закладные изделия сварные соединения сварные арматуры и закладных изделий железобетонных конструкций."
2. При изготовлении плоских каркасов следует применять контактную точечную сварку во всех пересечениях стержней „в крест", типа К1-Кт по гост 14098-85. Ручная электродуговая сварка „в крест запрещается.
3. Каждое готовое арматурное изделие должно иметь бирку с указанием его марки.
4. Арматура класса А-III принята по гост 5781-82*
сталь 25Г2С по ГОСТ 380-88.
Прокат - из стали Ст3сп5 по гост 380-88.

Взам. инв. №

Подп. и дата

Инв. № подл.

Н. контр.	Беляева		12.91
Рук. маст.	Цыганков		12.91
Гл. спец.	Алексеенко		12.91
Рук. гр.	Цветкова		12.91
Вед. инж.	Гришанова		12.91
Инженер	Калашник		12.91

03.005.1-18.4-ТТ

Технические требования

Стадия	Лист	Листов
	1	

проектная организация „Прогресс"

Копир. 25304-12 4 Формат А4

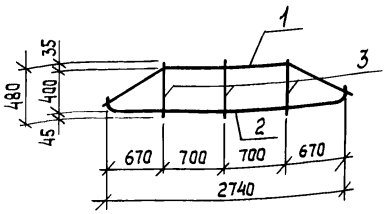

поз. 1

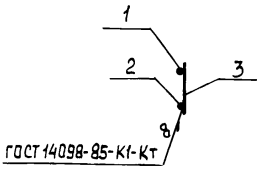

поз. 2

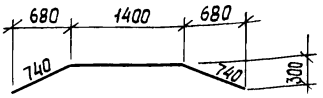

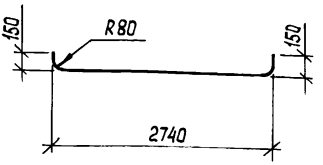

Формат	Зона	Поз.	Обозначение	Наименование	Кол.	Примечание
				Детали		
				AIII, ГОСТ 5781-82		
БЧ		1		ф10, ℓ = 2880	1	1,78 кг
БЧ		2		ф16, ℓ = 2970	1	4,8 кг
БЧ		3		ф10, ℓ = 480	3	0,3 кг

Масса каркаса 7,5 кг

Взам. инв. №

Подп. и дата

Инв. № подл.

Н. контр.	Беляева		12.91
Рук. маст.	Цыганков		12.91
Гл. спец.	Кондратьева		12.91
Рук. гр.	Цветкова		12.91
Вед. инж.	Грушанова		12.91
Инженер	Калашник		12.91

3.005.1-18.4-1

Каркас плоский КФ1

Стадия	Лист	Листов
		1

Проектная организация „Прогресс"

Копир. 25304-12 5 Формат А4

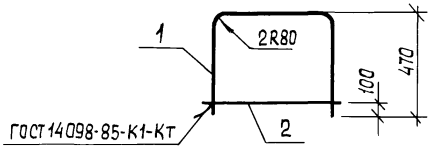

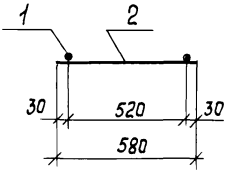

Формат	Зона	Поз.	Обозначение	Наименование	Кол.	Примечание
				Детали		
				AIII, ГОСТ 5781-82		
БЧ		1		ф16, ℓ = 1392	1	2,3 кг
БЧ		2		ф10, ℓ = 580	1	0,36 кг

Масса каркаса 2,7 кг

Н. контр.	Беляева		12.91
Рук. маст.	Цыганков		12.91
Гл. спец.	Кандратьева		12.91
Рук. гр.	Цветкова		12.91
Вед. инж.	Гришанова		12.91
Инженер	Калашник		12.91

03.005.1-18.4-2

Каркас плоский КФ2

Стадия	Лист	Листов
		1

проектная организация „Прогресс"

Взам. инв. №

Подп. и дата

Инв. № подл.

Копир. 25304-12 6 Формат А4

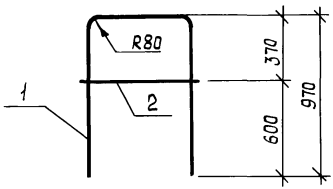

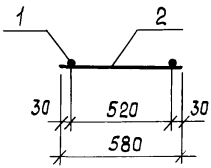

Формат	Зона	Поз.	Обозначение	Наименование	Кол.	Примечание
				Детали		
				А III, ГОСТ 5781-82		
Б4		1		ф16, ℓ= 2392	1	3,9 кг
Б4		2		ф10, ℓ = 580	1	0,35 кг

Масса каркаса 4,3 кг

Взам. инв. №

Подп. и дата

Инв. № подл.

Н. контр.	Беляева		12.91
Рук. маст.	Цыганков		.12.91
Гл. спец.	Кандратьева		12.91
Рук. гр.	Цветкова		12.91
Вед. инж.	Гришанова		12.91
Инжен.	Калашник		12.91

3.005.1-18.4-3

Каркас плоский КФ3

Стадия	Лист	Листов
Р		1

проектная организация „Прогресс"

Копир. 25304-12 7 Формат А4

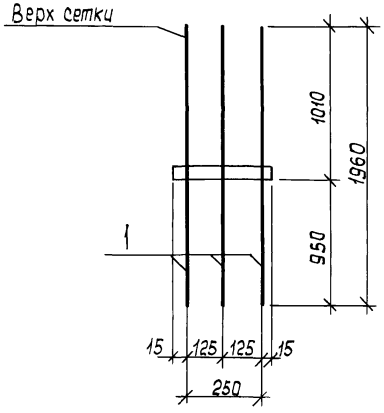

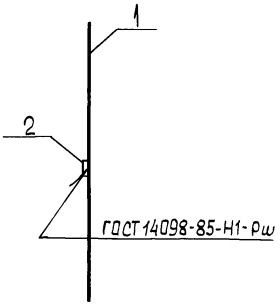

Формат	Зона	Поз.	Обозначение	Наименование	Кол.	Примечание
				Детали		
БЧ		1		А III, ГОСТ 5781-82		
				ф32 Р=1960	3	12,4кг
БЧ		2		Полоса 5х50-Б-2 ГОСТ 103-76 Ст3сп5 ГОСТ 535-88		
				Р=280	1	0,6 кг

Масса сетки – 37,8 кг

Взам. инв. №

Подп. и дата

Инв. № подл.

Н.контр.	Беляева		12.91
Рук.маст.	Цыганков		12.91
Гл.спец.	Алексеенка		12.91
Рук. гр.	Цветкова		12.91
Вед. инж.	Гришанова		12.91
Инженер	Калашник		12.91

03.005.1-18.4-4

Сетка выпуск СВ1

Стадия	Лист	Листов
		1

Проектная организация „Прогресс"

Копир. 25304-12 8 Формат А4

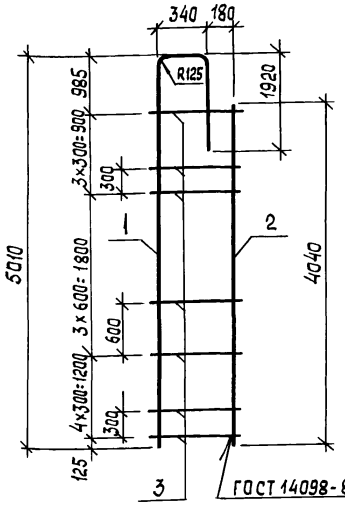

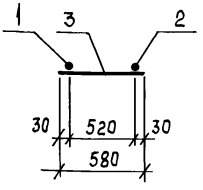

Формат	Зона	Поз.	Обозначение	Наименование	Кол.	Примечание
				Детали		
				AIII, ГОСТ 5781-82*		
Бч		1		ф 32, ℓ = 7270	1	45,8 кг
Бч		2		ф 32, ℓ = 4040	1	25,5 кг
Бч		3		ф 10, ℓ = 580	11	0,36 кг

Масса каркаса 75,2 кг

Н. контр.	Беляева		12.91
Рук. маст.	Цыганков		12.91
Гл. спец.	Алексеенко		12.91
Рук. гр.	Цветкова		12.91
Вед. инж.	Гришанова		12.91
Инженер	Калашник		12.91

03.005.1-18.4-5

Каркас плоский КС1

Стадия	Лист	Листов
		1

Проектная организация „Прогресс"

Инв. № подл. | Подп. и дата | Взам. инв. №

Копир. 25304-12 9 Формат А4

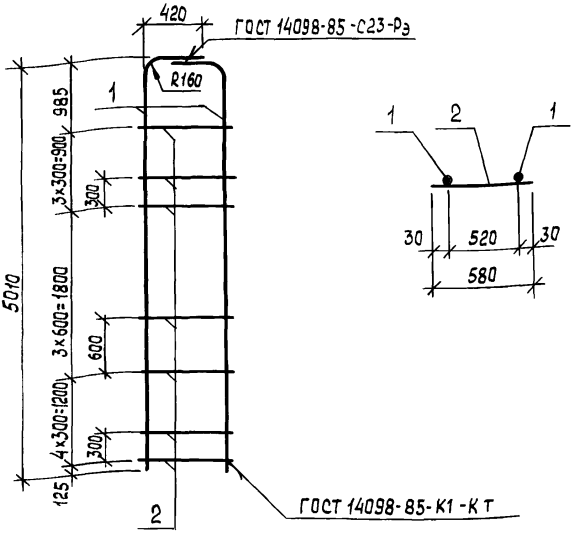

Формат	Зона	Поз.	Обозначение	Наименование	Кол.	Примечание
				Детали		
				А III, ГОСТ 5781-82*		
	БЧ	1		Ф 32, ℓ = 5430	2	34,3 кг
	БЧ	2		Ф 10, ℓ = 580	11	0,36 кг

Масса каркаса 72,0 кг

Взам. инв. №

Подп. и дата

Инв. № подл.

Н. контр.	Беляева		12.91
Рук. маст.	Цыганков		12.91
Гл. спец.	Алексеенко		12.91
Рук. гр.	Цветкова		12.91
Вед. инж.	Гришанова		12.91
Инженер	Калашник		12.91

3.005.1-18.4-6

Каркас плоский КС2

Стадия	Лист	Листов
		1

Проектная организация „Прогресс"

Копир. 25304-12 10 Формат А4

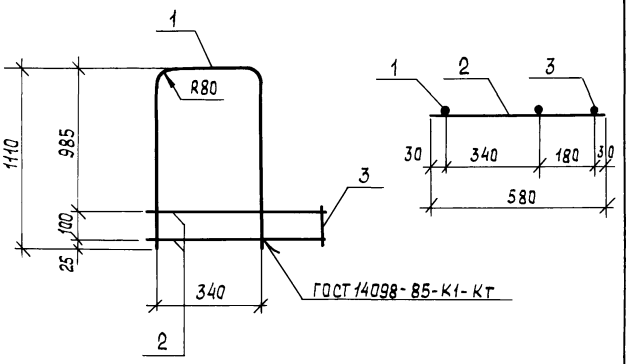

Формат	Зона	Поз.	Обозначение	Наименование	Кол.	Примечание
				Детали		
				A III, ГОСТ 5781-82 *		
БЧ		1		ф16, ℓ = 2560	1	4,04 кг
БЧ		2		ф10, ℓ = 580	2	0,36 кг
БЧ		3		ф10, ℓ = 150	1	0,09 кг

Масса каркаса 4,85 кг

Взам. инв. №

Подп. и дата

Инв. № подл.

Н. контр.	Беляева		12.91
Рук. маст.	Цыганков		12.91
Гл. спец.	Алексеенко		12.91
Рук. гр.	Цветкова		12.91
Вед. инж.	Грищанова		12.91
Инженер	Калашник		12.91

3.005.1-18.4-7

Каркас плоский КС3

Стадия	Лист	Листов
		1

Проектная организация „Прогресс"

Копир. 25304-12 11 Формат А4

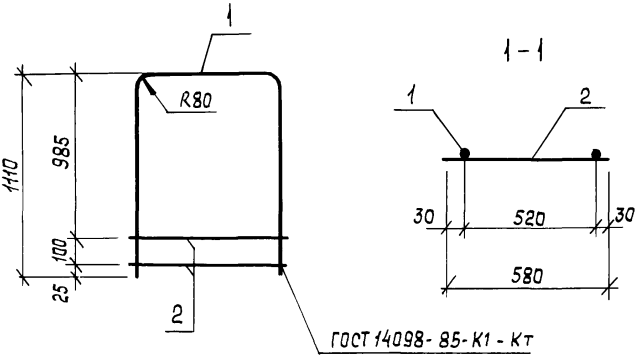

Формат	Зона	Поз.	Обозначение	Наименование	Кол.	Примечание
				Детали		
				AIII, ГОСТ 5781-82*		
БЧ		1		ф 16, ℓ = 2740	1	4,3 кг
БЧ		2		ф 10, ℓ = 580	2	0,36 кг

Масса каркаса 5,0 кг

Инв. № подл. | Подп. и дата | Взам. инв. №

Н. контр.	Беляева		12.91
Рук. маст.	Цветков		12.91
Гл. спец.	Алексеенко		12.91
Рук. гр.	Цветкова		12.91
Вед. инж.	Грошанова		12.91
Инженер	Калашник		12.91

3.005.1-18.4-8

Каркас плоский КС4

Стадия	Лист	Листов
Р		1

Проектная организация „Прогресс"

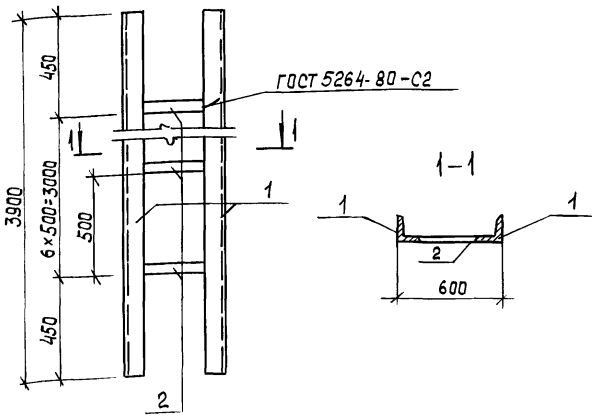

Формат	Зона	Поз.	Обозначение	Наименование	Кол.	Примечание
				Детали		
БЧ		1		Уголок 75×6 ГОСТ 8509-86 Ст3сп5 ГОСТ 535-88		
				P=3900	2	26,4 кг
БЧ		2		Полоса 5×50-Б-2 ГОСТ 103-76 Ст3сп5 ГОСТ 535-88		
				P=450	5	0,9 кг

Масса изделия 59,1 кг

Н. контр.	Беляева		12.91
Рук. маст.	Цыганков		12.91
Гл. спец.	Алексеенко		12.91
Рук. гр.	Цветкова		12.91
Вед. инж.	Гришанова		12.91
Инженер	Калашник		12.91

03.005.1-18.4-9

Изделие МД1

Стадия	Лист	Листов
Р		1

Проектная организация „Прогресс"

Копир. 25304-12 13 Формат А4

Инв. № подл. | Подп. и дата | Взам. инв. №

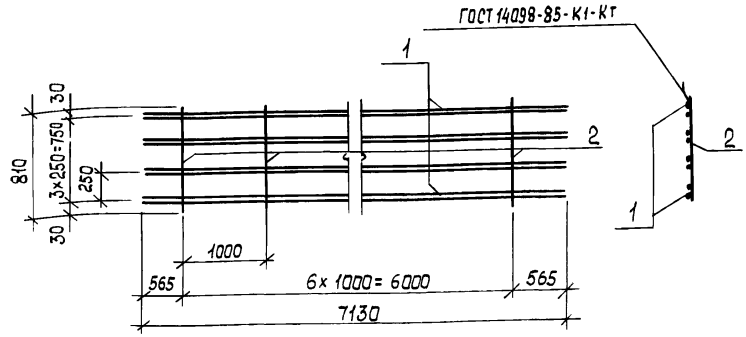

Формат	Зона	Поз.	Обозначение	Наименование	Кол.	Примечание
				Детали		
				A III, ГОСТ 5781-82*		
Б4		1		ф20, ℓ=7130	8	17,61 кг
Б4		2		ф10, ℓ= 810	7	0,5 кг

Масса сетки 144,4 кг

Н. контр.	Беляева		12.91
Рук. маст.	Цыганков		12.91
Гл. спец.	Алексеенко		12.91
Рук. гр.	Цветкова		12.91
Вед. инж.	Гришанова		12.91
Инженер	Калашник		12.91

3.005.1-18.4-10

Сетка плоская СП1

Стадия	Лист	Листов
		1

Проектная организация „Прогресс"

Взам. инв. №

Подп. и дата

Инв. № подл.

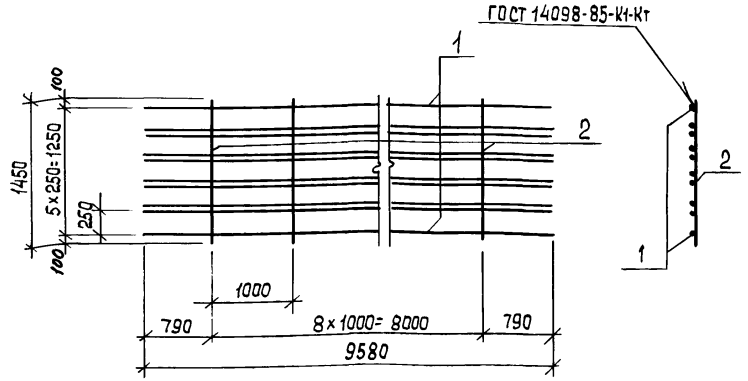

Формат	Зона	Поз.	Обозначение	Наименование	Кол.	Примечание
				Детали		
				AIII, ГОСТ 5781-82		
Б4		1		ф 20, ℓ=9580	10	23,7 кг
Б4		2		ф 10, ℓ=1450	9	0,89 кг

Масса сетки 244,6 кг

Н. контр.	Беляева		12.91
Рук. маст.	Цыганков		12.91
Гл. спец.	Алексеенко		12.91
Рук. гр.	Цветкова		12.91
Вед. инж.	Гришанова		12.91
Инженер.	Калашник		12.91

03.005.1-18.4-11

Сетка плоская СП2

Стадия	Лист	Листов
		1

проектная организация „Прогресс"

Взам. инв. № | Подп. и дата | Инв. № подл.

Копир. 25304-12 15 Формат А4

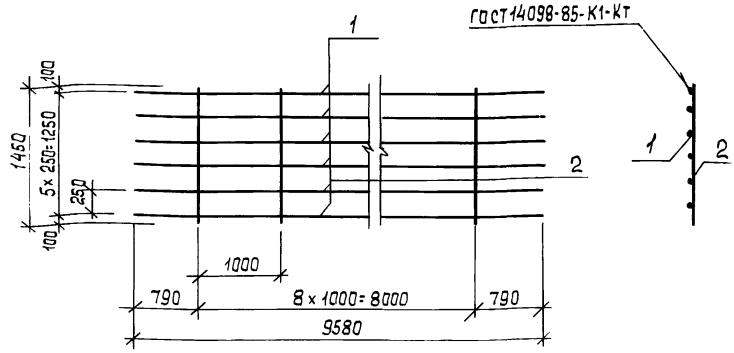

Формат	Зона	Поз.	Обозначение	Наименование	Кол.	Примечание
				Детали		
				AIII, ГОСТ 5781-82*		
БЧ		1		ф20, ℓ=9580	6	23,7 кг
БЧ		2		ф10, ℓ=1450	9	0,89 кг

Масса сетки 150,2 кг

Взам. инв. №

Подп. и дата

Инв. № подл.

Н. контр.	Беляева		12.91
Рук. маст.	Цыганков		12.91
Гл. спец.	Алексеенко		12.91
Рук. гр.	Цветкова		12.91
Вед. инж.	Гришанова		12.91
Инженер	Калашник		12.91

03.005.1-18.4-12

Сетка плоская СП3

Стадия	Лист	Листов
		1

Проектная организация „Прогресс"

Копир. 25304-12 16 Формат А4

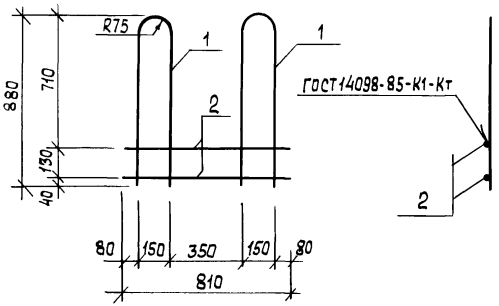

Формат	Зона	Поз.	Обозначение	Наименование	Кол.	Примечание
				Детали		
				А III, ГОСТ 5781-82*		
БЧ		1		ф10, ℓ = 1845	2	1,14 кг
БЧ		2		ф10, ℓ = 810	2	0,5 кг

Масса каркаса 3,28 кг

Взам. инв. №

Подп. и дата

Инв. № подл.

Н. контр.	Беляева		12.91
Рук. маст.	Цыганков		12.91
Гл. спец.	Алексеенко		12.91
Рук. гр.	Цветкова		12.91
Вед. инж.	Гришанова		12.91
Инженер	Калашник		12.91

3.003.1-18.4-13

Каркас плоский КП1

Стадия	Лист	Листов
Р		1

проектная организация „Прогресс"

Копир. БК 25304-12 17 Формат А4

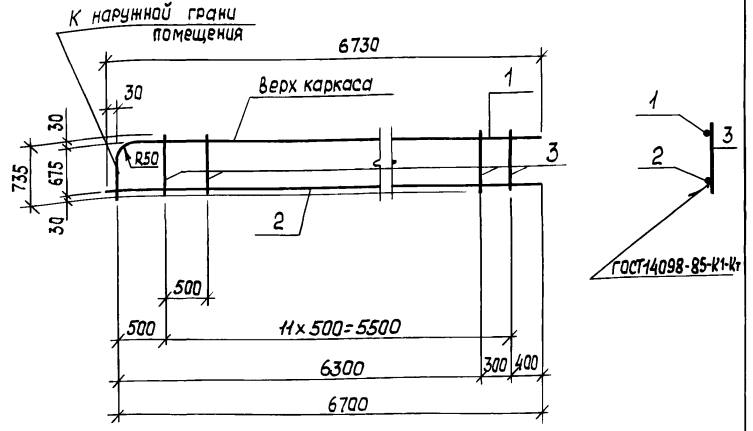

Формат	Зона	Поз.	Обозначение	Наименование	Кол.	Примечание
				Детали		
				AIII, ГОСТ 5781-82		
БЧ		1		ф 10, ℓ= 7005	1	4,32 кг
БЧ		2		ф 10, ℓ= 6730	1	4,15 кг
БЧ		3		ф 10, ℓ= 735	13	0,45 кг

Масса каркаса 14,32 кг

Н. контр.	Беляева		12.91
Рук. маст.	Цыганков		12.91
Гл. спец.	Алексеенко		12.91
Рук. гр.	Цветков		12.91
Вед. инж.	Гришанова		12.91
Инженер	Калашник		12.91

3.005.1-18.4-14

Каркас плоский КП2

Стадия	Лист	Листов
		1

проектная организация „Прогресс"

Инв. № подл. | Подп. и дата | Взам. инв. №

Копир. 25304-12 18 Формат А4

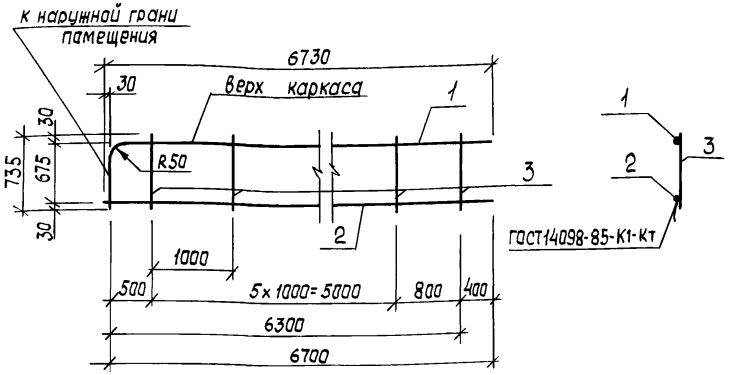

Формат	Зона	Поз.	Обозначение	Наименование	Кол.	Примечание
				Детали		
				А III, гост 5781-82*		
БЧ		1		ф 10, ℓ= 7005	1	4,32 кг
БЧ		2		ф 10, ℓ= 6730	1	4,15 кг
БЧ		3		ф 10, ℓ= 735	7	0,45 кг

Масса каркаса 11,62 кг

Н. контр.	Беляева		12.91
Рук. маст.	Цыганков		12.91
Гл. спец.	Алексеенко		12.91
Рук. гр.	Цветкова		12.91
Вед. инж.	Гришанова		12.91
Инженер	Калашник		12.91

03.005.1-18.4-15

Каркас плоский КП3

Стадия	Лист	Листов
Р		1

Проектная организация „Прогресс"

Копир. 25304-12 19 Формат А4

Инв. № подл. | Подп. и дата | Взам. инв. №

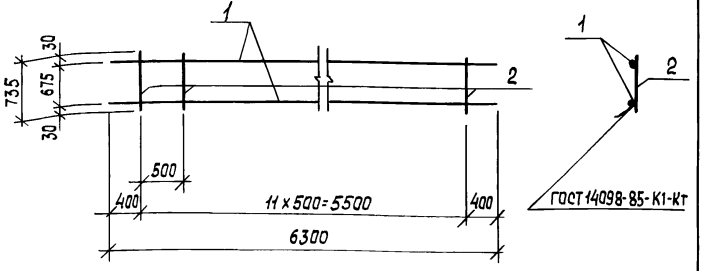

Формат	Зона	Поз.	Обозначение	Наименование	Кол.	Примечание
				Детали		
				А III, ГОСТ 5781-82*		
БЧ		1		ф 10, Р= 6300	2	3,9 кг
БЧ		2		ф 10, Р= 735	12	0,45 кг

Масса каркаса 13,24 кг

Н. контр.	Беляева		
Рук. маст.	Цыганков		
Гл. спец.	Алексеенко		
Рук. гр.	Цветков		
Вед. инж.	Гришанова		
Инженер	Калашник		

03.005.1-18.4-16

Каркас плоский КП4

Стадия	Лист	Листов
		1

Проектная организация „Прогресс"

Взам. инв. № | Подп. и дата | Инв. № подл.

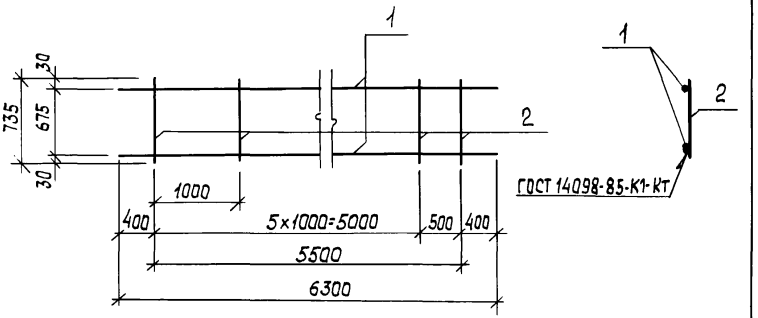

Формат	Зона	Поз.	Обозначение	Наименование	Кол.	Примечание
				Детали		
				AIII, ГОСТ 5781-82*		
БЧ		1		ф 10, ℓ = 6300	2	3,9 кг
БЧ		2		ф 10, ℓ = 735	7	0,45 кг

Масса каркаса 11,0 кг

Н. контр.	Беляева		12.91
Рук. маст.	Цыганков		12.91
Гл. спец.	Алексеенко		12.91
Рук. гр.	Цветкова		12.91
Вед. инж.	Гришанова		12.91
Инженер	Калашник		12.91

03.005.1-18.4-17

Каркас плоский КП5

Стадия	Лист	Листов
		1

Проектная организация „Прогресс"

Взам. инв. №

Подп. и дата

Инв. № подл.

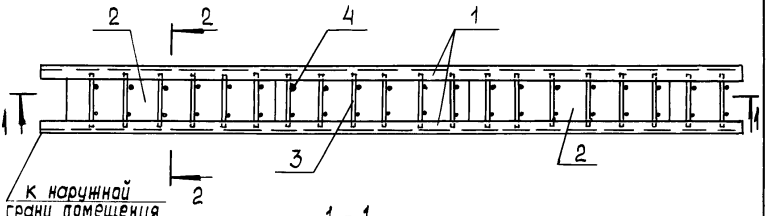

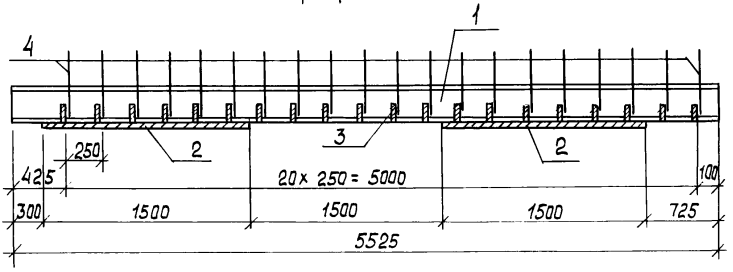

2 - 2

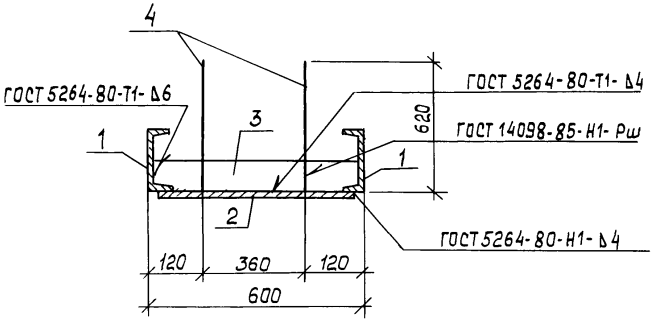

Спецификацию см. на листе 2.

Н.контр.	Беляева		12.91
Рук.маст	Цыганков		12.91
Гл.спец.	Алексеенко		12.91
Рук.гр.	Цветкова		12.91
Вед.инж.	Гришанова		12.91
Инженер	Калашник		12.91

03.005.1-18.4-18

Перемычка МП1

Стадия	Лист	Листов
	1	2

проектная организация „Прогресс"

Взам. инв.№ | Подп. и дата | Инв.№ подл.

Копир. 25304-12 22 Формат А4

Формат	Зона	Поз.	Обозначение	Наименование	Кол.	Примечание
				Детали		
БЧ		1		Швеллер 14 ГОСТ 8240-89 / Ст3сп2 ГОСТ 535-88		
				ℓ = 5525	2	67,6 кг
БЧ		2		Лист 5-пн ГОСТ 19903-74 / Ст3сп5 ГОСТ 535-88		
				4×580 , ℓ = 1500	2	27,3 кг
БЧ		3		Полоса 5-2 ГОСТ 103-76 / Ст3сп5 ГОСТ 535-88		
				6×80 , ℓ = 580	21	2,2 кг
БЧ		4		A III, ГОСТ 5781-82		
				ф16, ℓ = 620	42	0,8 кг

Масса перемычки 269,6 кг

поз. 3

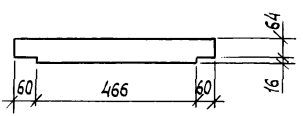

Инв. № подл. | Подп. и дата | Взам. инв. №

Копир. 25304-12 23 Формат А4

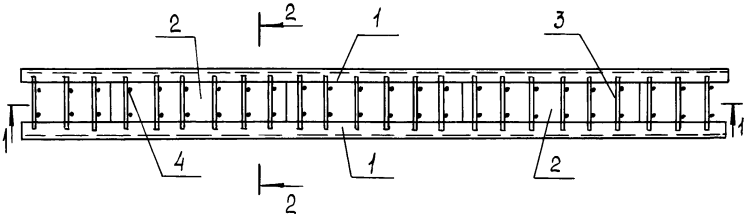

1 - 1

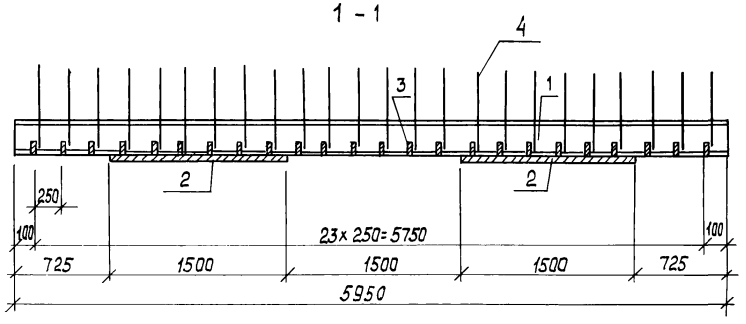

2 - 2

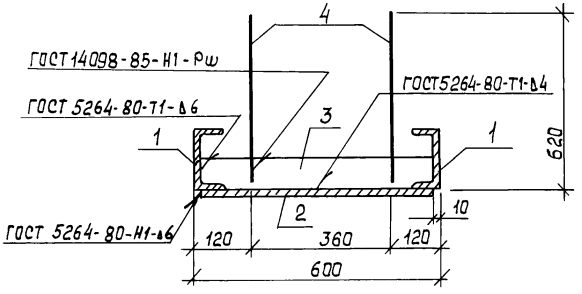

Н.контр.	Беляева		12.91
Рук.маст.	Цыганков		12.91
Гл.спец.	Алексеенко		12.91
Рук.гр.	Цветкова		12.91
Вед.инж.	Гришанова		12.91
Инженер	Калашник		12.91

3.005.1-18.4-19

Перемычка МП2

Стадия	Лист	Листов
	1	2

проектная организация „Прогресс"

Взам. инв. №

Подп. и дата

Инв. № подл.

Копир. 25304-12 24 Формат А4

поз. 3

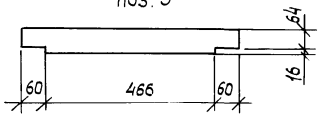

Формат	Зона	Поз.	Обозначение	Наименование	Кол.	Примечание
				Детали		
Б4		1		Швеллер 14 ГОСТ 8240-89 Ст3сп2 ГОСТ 535-88		
				ℓ = 5950	2	72,8 кг
Б4		2		Лист б-пн ГОСТ 19903-74 Ст3сп5 ГОСТ 535-88		
				4×580, ℓ = 1500	2	27,3 кг
Б4		3		Полоса б-2 ГОСТ 103-76 Ст3сп5 ГОСТ 535-88		
				6×80, ℓ = 586	24	2,2 кг
Б4		4		A III, ГОСТ 5781-82		
				ф16, ℓ = 620	48	0,8 кг

Масса перемычки 291,4 кг

Подп. и дата | Взам. инв. №

Инв. № подл.

gost.e-ecolog.ru