типовые строительные конструкции, изделия и узлы

серия 03.007.1-18

конструктивные решения сборно-монолитных заглубленных помещений из конструкций промышленного и гражданского строительства

выпуск 3

арматурные изделия конструкций пролетом 6,0 м, высотой этажа 3,9 м для маловлажных грунтов

рабочие чертежи

gost.e-ecolog.ru

ТИПОВЫЕ СТРОИТЕЛЬНЫЕ КОНСТРУКЦИИ, ИЗДЕЛИЯ И УЗЛЫ

СЕРИЯ 03.005.1-18

КОНСТРУКТИВНЫЕ РЕШЕНИЯ СБОРНО-МОНОЛИТНЫХ ЗАГЛУБЛЕННЫХ ПОМЕЩЕНИЙ ИЗ КОНСТРУКЦИЙ ПРОМЫШЛЕННОГО И ГРАЖДАНСКОГО СТРОИТЕЛЬСТВА

ВЫПУСК 3

АРМАТУРНЫЕ ИЗДЕЛИЯ КОНСТРУКЦИЙ ПРОЛЕТОМ 6,0 М, ВЫСОТОЙ ЭТАЖА 3,9 М ДЛЯ МАЛОВЛАЖНЫХ ГРУНТОВ

РАБОЧИЕ ЧЕРТЕЖИ

Разработаны:
Проектной организацией
„Прогресс" Агропромстроя РСФСР
Руководитель организации
Л. Шестаков
Руководитель мастерской №4
С. Цыганков
Главный инженер проекта
А. Кирей

Утверждены УНГО СССР
протокол от 23.12.91 N 68
Введены в действие с
30.01.92 проектной
организацией „Прогресс"
приказ от 24.12.91 N 38

© АПП ЦИТП, 1992г.

Обозначение документа	Наименование	Стр.
03.005.1-18.3-ТТ	Технические требования	3
03.005.1-18.3-1	Каркас плоский КФ1	4
03.005.1-18.3-2	Каркас плоский КФ2	5
03.005.1-18.3-3	Каркас плоский КФ3	6
03.005.1-18.3-4	Сетка-выпуск СВ1	7
03.005.1-18.3-5	Каркас плоский КС1	8
03.005.1-18.3-6	Каркас плоский КС2	9
03.005.1-18.3-7	Каркас плоский КС3	10
03.005.1-18.3-8	Каркас плоский КС4	11
03.005.1-18.3-9	Изделие МД1	12
03.005.1-18.3-10	Сетка плоская СП1	13
03.005.1-18.3-11	Сетка плоская СП2	14
03.005.1-18.3-12	Сетка плоская СП3	15
03.005.1-18.3-13	Каркас плоский КП1	16
03.005.1-18.3-14	Каркас плоский КП2	17
03.005.1-18.3-15	Каркас плоский КП3	18
03.005.1-18.3-16	Каркас плоский КП4	19
03.005.1-18.3-17	Каркас плоский КП5	20
03.005.1-18.3-18	Каркас плоский КП6	21
03.005.1-18.3-19	Каркас плоский КП7	22
03.005.1-18.3-20	Перемычка МП1	23
03.005.1-18.3-21	Перемычка МП2	25

Взам. инв.№ | Подп. и дата | Инв.№ подл.

Н.контр.	Беляева		12.91
Рук.маст.	Цыганков		12.91
Гл.спец.	Алексеенко		12.91
Рук.гр.	Цветкова		12.91
Вед.инж.	Гришанова		12.91
Инженер.	Калашник		12.91

03.005.1-18.3

Содержание

Стадия	Лист	Листов
Р		1

Проектная организация „Прогресс"

1. Изготовление и приемка арматурных изделий должна производиться в соответствии с требованиями следующих нормативных документов:

СНиП 3.03.01-87 „Несущие и ограждающие конструкции";
гост 10922-90 „Арматурные и

2. При изготовлении плоских каркасов следует принять контактную точечную сварку во всех пересечениях стержней „в крест" типа К1-Кт по ГОСТ 14098-85.

Электродуговая сварка „в крест запрещается."

3. Каждое готовое арматурное изделие должно иметь бирку с указанием его марки.

4. Арматура класса А-III принята по ГОСТ 5781-82* 25Г2С

прокат - из стали Ст3сп5 по ГОСТ ээ-88.

Инв. № подл. | Подп. и дата | Взам. инв. №

Н. контр.	Беляева		12.91
Рук. маст.	Цыганков		12.91
Гл. спец.	Алексеенко		12.91
Рук. гр.	Цветкова		12.91
Вед. инж.	Гришанова		12.91
Инженер	Калашник		12.91

03.005.1-18.3-ТТ

Технические требования

Стадия	Лист	Листов
		1

Проектная организация „Прогресс"

Копир. 25304-11 4 Формат А4

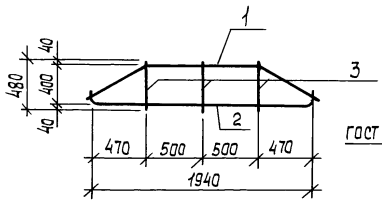

поз.1

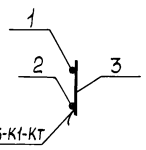

поз. 2

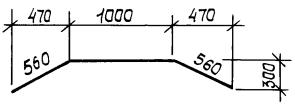

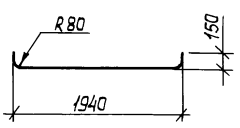

Формат	Зона	Поз.	Обозначение	Наименование	Кол.	Примечание
				Детали		
				AIII, ГОСТ 5781-82		
Б4		1		Ф10, ℓ = 2120	1	1,3 кг
Б4		2		Ф16, ℓ = 2170	1	3,54 кг
Б4		3		Ф10, ℓ = 480	3	0,3 кг

Масса каркаса 5,7 кг

Взам. инв. №

Подп. и дата

Инв. № подл.

Н. контр.	Беляева		12.91
Рук. маст.	Цыганков		12.91
Гл. спец.	Алексеенко		12.91
Рук. гр.	Цветкова		12.91
Вед. инж.	Гришанова		12.91
Инженер	Калашник		12.91

3.005.1-18.3-1

Каркас плоский КФ1

Стадия	Лист	Листов
		1

Проектная организация „Прогресс"

Копир. 1616 25304-11 5 Формат А4

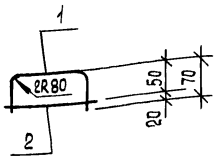

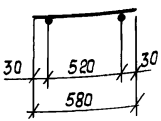

Формат	Зона	Поз.	Обозначение	Наименование	Кол.	Примечание
				Детали		
				A III, ГОСТ 5781-82		
БЧ		1		ф 16, P=590	1	0,93 кг
БЧ		2		ф 10, P=580	1	0,36 кг

Масса каркаса 1.3 кг

Взам. инв. №

Подп. и дата

Инв. № подл.

Н.контр.	Беляева		12.91
Рук.маст.	Цыганков		12.91
Гл.спец.	Алексеенко		12.91
Рук.гр.	Цветкова		12.91
Вед.инж.	Гришанова		12.91
Инженер	Калашник		12.91

3.005.1-18.3-2

Каркас плоский КФ2

Стадия	Лист	Листов
		1

Проектная организация „Прогресс"

Копир. 25304-11 6 Формат А4

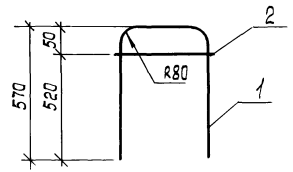

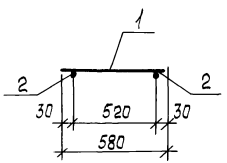

Формат	Зона	Поз.	Обозначение	Наименование	Кол.	Примечание
				Детали		
				A III, ГОСТ 5781-82		
БЧ		1		ф 16, ℓ = 1590	1	2,5 кг
БЧ		2		ф 10, ℓ = 580	1	0,36 кг

Масса каркаса 2,86 кг

Взам. инв. №

Подп. и дата

Инв. № подл.

Н. контр.	Беляева		12.91
Рук. маст.	Цыганков		12.91
Гл. спец.	Кандратьева		12.91
Рук. гр.	Цветкова		12.91
Вед. инж.	Гришанова		12.91
Инженер	Калашник		12.91

3.005.1-18.3-3

Каркас плоский КФ3

Стадия	Лист	Листов
Р		1

Проектная организация „Прогресс"

Копир. А4 25304-11 7 Формат А4

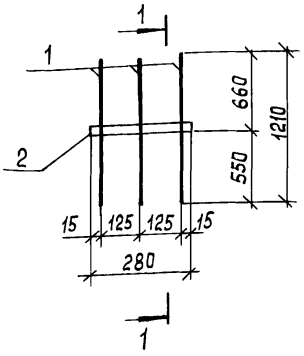

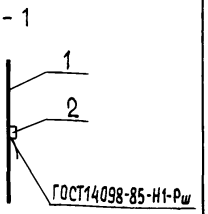

Формат	Зона	Поз.	Обозначение	Наименование	Кол.	Примечание
				Детали		
				А III, ГОСТ 5781-82		
Б4		1		ф 22, Р = 1210	3	3,6 кг
Б4		2		Полоса Б-2 ГОСТ 103-76 / Ст3сп5 ГОСТ 535-88		
				5 × 50, Р = 280	1	0,6 кг

Масса сетки - 11,4 кг

Взам. инв. №

Подп. и дата

Инв. № подл.

Н. контр.	Беляева		12.91
Рук. маст.	Цыганкав		12.91
Гл. спец.	Алексеенко		12.91
Рук. гр.	Цветкова		12.91
Вед. инж.	Гришанова		12.91
Инженер	Калашник		12.91

03.005.1-18.3-4

Сетка-выпуск СВ1

Стадия	Лист	Листов
		1

ПРОЕКТНАЯ ОРГАНИЗАЦИЯ „Прогресс"

Копир. 25304-11 8 Формат А4

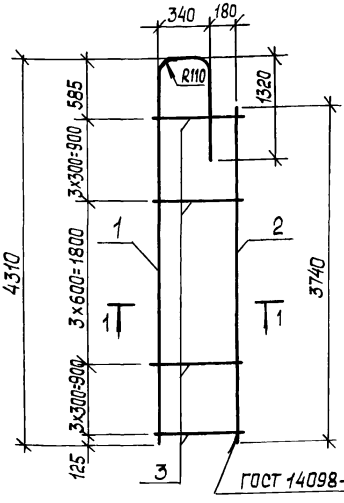

1 - 1

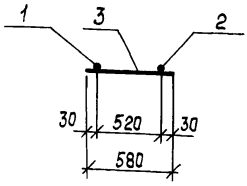

Формат	Зона	Поз.	Обозначение	Наименование	Кол.	Примечание
				Детали		
				А III, гост 5781-82		
Б4		1		ф 22, ℓ = 5970	1	18,9 кг
Б4		2		ф 22, ℓ = 3740	1	11,2 кг
Б4		3		ф 10, ℓ = 580	10	0,36 кг

Масса каркаса 33,7 кг

Н. контр.	Беляева		12.91
Рук. маст.	Цыганков		12.91
Гл. спец.	Алексеенко		12.91
Рук. гр.	Цветкова		12.91
Вед. инж.	Гришанова		12.91
Инженер	Капашник		12.91

3.005.1-18.3-5

Каркас плоский КС1

Стадия	Лист	Листов
		1

Проектная организация „Прогресс"

Взам. инв. № | Подп. и дата | Инв. № подл.

Копир. 25304-11 9 Формат А4

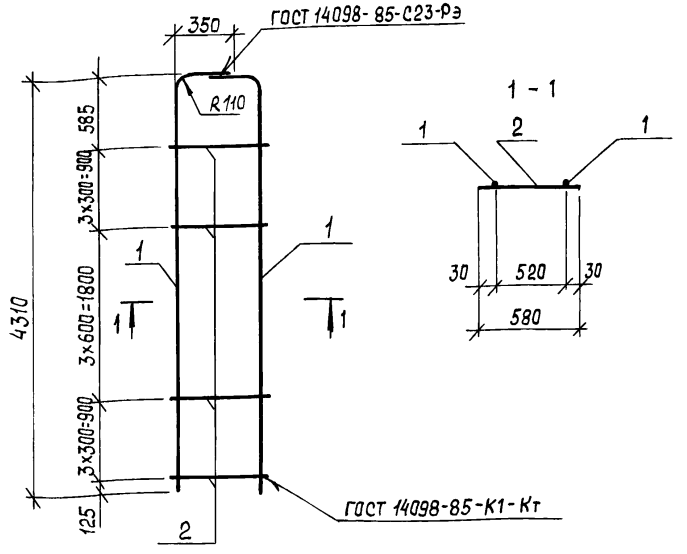

Формат	Зона	Поз.	Обозначение	Наименование	Кол.	Примечание
				Детали		
				AIII, ГОСТ 5781-82		
БЧ		1		Ф 22, ℓ= 4620	2	14,6 кг
БЧ		2		Ф 10, ℓ= 580	10	0,36 кг

Масса каркаса 32,8 кг

Н. контр.	Беляева		12.91
Рук. маст.	Цыганков		12.91
Гл. спец.	Алексеенко		12.91
Рук. гр.	Цветкова		12.91
Вед. инж.	Гришанова		12.91
Инженер	Калашник		12.91

3.005.1-18.3-6

Каркас плоский КС 2

Стадия	Лист	Листов
		1

Проектная организация „Прогресс"

Взам. инв. № | Подп. и дата | Инв. № подл.

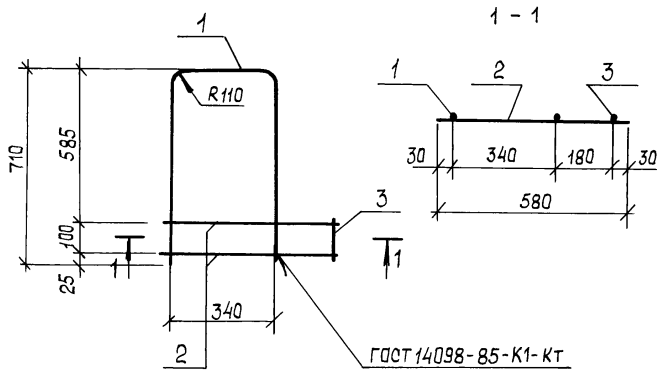

Формат	Зона	Поз.	Обозначение	Наименование	Кол.	Примечание
				Детали		
				A III, ГОСТ 5781-82		
БЧ		1		ф 22, ℓ = 1760	1	5,6 кг
БЧ		2		ф 10, ℓ = 580	2	0,36 кг
БЧ		3		ф 10, ℓ = 150	1	0,09 кг

Масса каркаса 6,41 кг

Н. контр.	Беляева		12.91
Рук. маст.	Цыганков		12.91
Гл. спец.	Алексеенко		12.91
Рук. гр.	Цветкова		12.91
Вед. инж.	Гришанова		12.91
Инженер	Калашник		12.91

03.005.1-18.3-7

Каркас плоский КС3

Стадия	Лист	Листов
Р		1

Проектная организация „Прогресс"

Взам. инв. № | Подп. и дата | Инв. № подл.

Копир. 25304-11 11 Формат А4

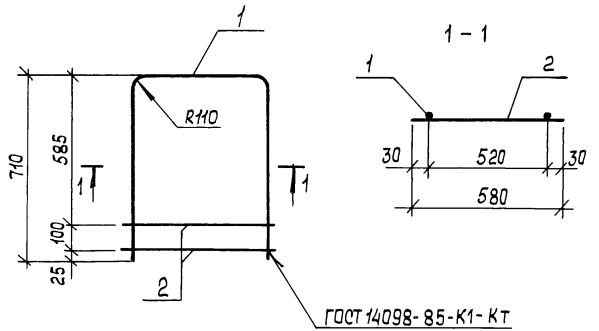

Формат	Зона	Поз.	Обозначение	Наименование	Кол.	Примечание
				Детали		
				А III, ГОСТ 5781-82		
БЧ		1		ф 22, ℓ = 1940	1	5,8 кг
БЧ		2		ф 10, ℓ = 580	2	0,36кг

Масса каркаса 6,5 кг

Взам. инв. №

Подп. и дата

Инв. № подл.

Н. контр.	Беляева		12.91
Рук. гр.	Цыганков		12.91
Гл. спец.	Алексеенко		12.91
Рук. гр.	Цветкова		12.91
Вед. инж.	Гришанова		12.91
Инженер	Калашник		12.91

03.005.1-18.3-8

Каркас плоский КС4

Стадия	Лист	Листов
	1	

Проектная организация „Прогресс"

Копир. 25304-11 12 Формат А4

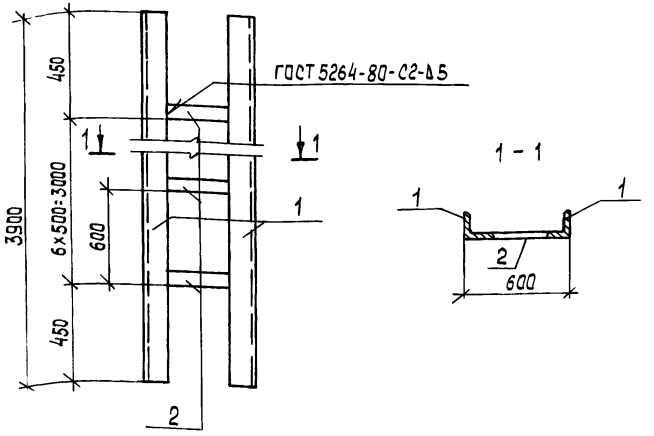

Формат	Зона	Поз.	Обозначение	Наименование	Кол.	Примечаний
				Детали		
Б4		1		Уголок 75×75×6 ГОСТ 8509-86 Ст3сп5 ГОСТ 535-88		
				P = 3900	2	26,4 кг
Б4		2		Полоса 5-2 5×50 ГОСТ 103-76 Ст3сп5 ГОСТ 535-88		
				P = 450	7	0,8 кг

Масса изделия 58,4 кг

Взам. инв. №

Подп. и дата

Инв. № подл.

Н. контр.	Беляева		12.91
Рук. маст.	Цыганков		12.91
Гл. спец.	Алексеенко		12.91
Рук. гр.	Цветкова		12.91
Вед. инж.	Грищанова		12.91
Инженер	Калашник		12.91

3.005.1-18.3-9

Изделие МД1

Стадия	Лист	Листов
		1

проектная организация „Прогресс"

Копир. 25304-11 13 Формат А4

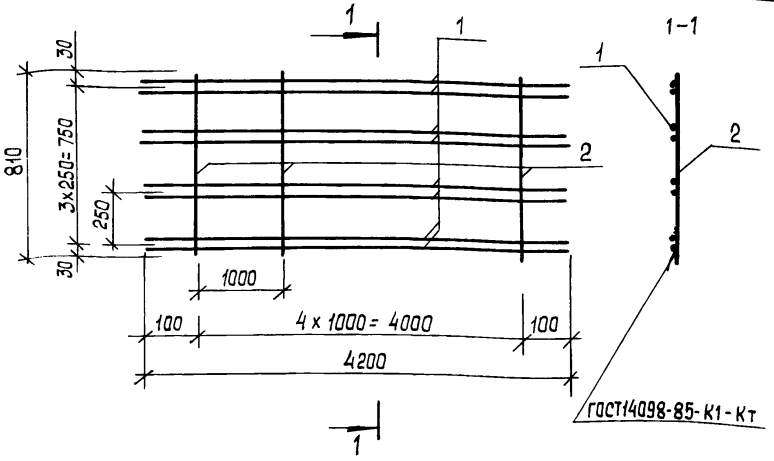

Формат	Зона	Поз.	Обозначение	Наименование	Кол.	Примечание
				Детали		
				A III, ГОСТ 5781-82		
БЧ		1		ф 16, ℓ= 4200	8	6,6 кг
БЧ		2		ф 10, ℓ= 810	5	0,5 кг

Масса сетки 55,3 кг

Н. контр.	Беляева		12.91
Рук. маст.	Цыганков		12.91
Гл. спец.	Алексеенко		12.91
Рук. гр.	Цветкова		12.91
Вед. инж.	Гришанова		12.91
Инженер	Калашник		12.91

03.005.1-18.3-10

Сетка плоская СП1

Стадия	Лист	Листов
Р		1

Проектная организация „Прогресс"

Взам. инв. № | Подп. и дата | Инв. № подл.

Копир. 25304-11 14 Формат А4

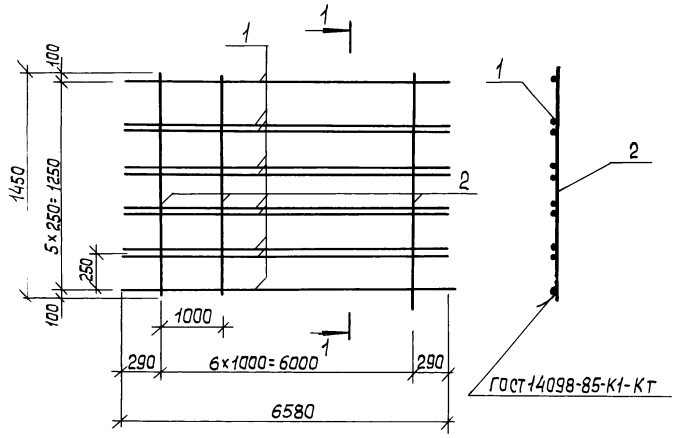

Формат	Зона	Поз.	Обозначение	Наименование	Кол.	Примечание
				Детали		
				A III, ГОСТ 5781-82		
Б4		1		ф 20, ℓ= 6580	10	16,3 кг
Б4		2		ф 10, ℓ= 1450	7	0,89кг

Масса сетки 169,2 кг.

Взам. инв. №

Подп. и дата

Инв. № подл.

Н. контр.	Беляева		12.91
Рук. маст.	Цыганков		12.91
Гл. спец.	Алексеенко		12.91
Рук. гр.	Цветкова		12.91
Вед. инж.	Гришанова		12.91
Инженер	Калашник		12.91

03.005.1-18.3-11

Сетка плоская СП2

Стадия	Лист	Листов
		1

проектная организация „Прогресс"

Копир. 25304-11 15 Формат А4

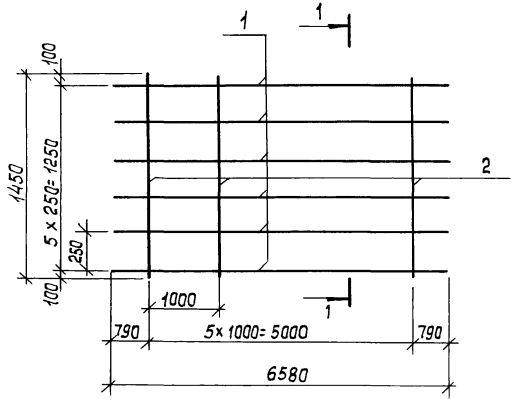

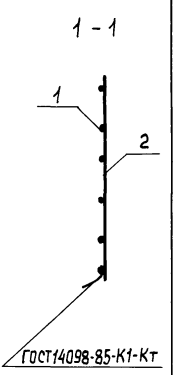

Формат	Зона	Поз.	Обозначение	Наименование	Кол.	Примечание
				Детали		
				А III, ГОСТ 5781-82		
Бч		1		ф 20, ℓ = 6580	6	16,3 кг
Бч		2		ф 10, ℓ = 1450	6	0,89 кг

Масса сетки 103,2 кг

Взам. инв. №

Подп. и дата

Инв. № подл.

Н. контр.	Беляева		12.91
Рук. маст.	Цыганков		12.91
Гл. спец.	Алексеенко		12.91
Рук. гр.	Цветкова		12.91
Вед. инж.	Гришанова		12.91
Инженер	Калашник		12.91

03.005.1-18.3-12

Сетка плоская СП3

Стадия	Лист	Листов
		1

Проектная организация „Прогресс"

Копир. 25304-11 16 Формат А4

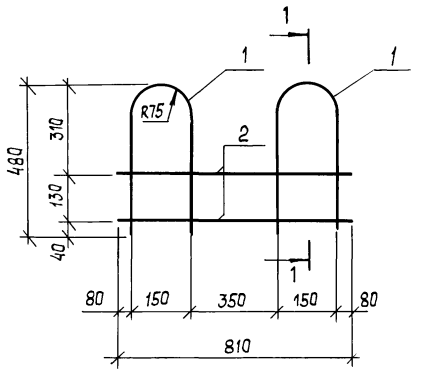

Формат	Зона	Поз.	Обозначение	Наименование	Кол.	Примечание
				Детали		
				А III, ГОСТ 5781-82		
Б4		1		ф10, ℓ = 1050	2	0,65 кг
Б4		2		ф10, ℓ = 810	2	0,5 кг

Масса каркаса 2,3 кг

Взам. инв. №

Подп. и дата

Инв. № подл.

Н. контр.	Беляева		12.91
Рук. маст.	Цыганков		12.91
Гл. спец.	Алексеенко		12.91
Рук. гр.	Цветкова		12.91
Вед. инж.	Гришанова		12.91
Инженер	Калашник		12.91

03.005.1-18.3-13

Каркас плоский КП1

Стадия	Лист	Листов
	1	

Проектная организация „Прогресс"

Копир. А4 25304-11 17 Формат А4

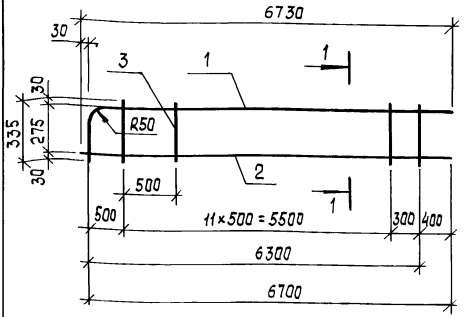

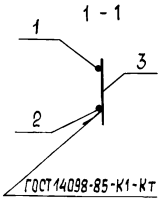

Формат	Зона	Поз.	Обозначение	Наименование	Кол.	Примечание
				Детали		
				AIII, ГОСТ 5781-82		
БЧ		1		ф10, ℓ = 7035	1	4,3 кг
БЧ		2		ф10, ℓ = 6730	1	4,2 кг
БЧ		3		ф10, ℓ = 335	12	0,21 кг

Масса каркаса 11,0 кг

Взам. инв. №

Подп. и дата

Инв. № подл.

Н. контр.	Беляева		12.91
Рук. маст.	Цыганков		12.91
Гл. спец.	Алексеенко		12.91
Рук. гр.	Цветкова		12.91
Вед. инж.	Гришанова		12.91
Инженер	Калашник		12.91

3.005.1-18.3-14

Каркас плоский КП2

Стадия	Лист	Листов
Р		1

Проектная организация „Прогресс"

Копир. 25304-11 18 Формат А4

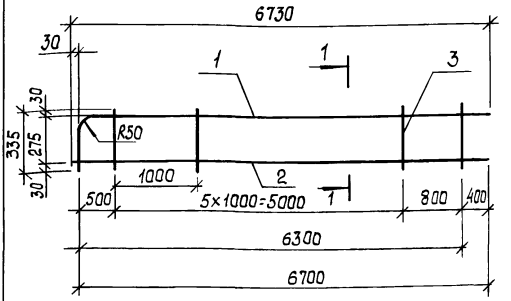

Формат	Зона	Поз.	Обозначение	Наименование	Кол.	Примечание
				Детали		
				AIII, ГОСТ5781-82		
БЧ		1		ф10, ℓ= 7035	1	4,3кг
БЧ		2		ф10, ℓ= 6730	1	4,2кг
БЧ		3		ф10, ℓ= 335	6	0,2кг

Масса каркаса 9,8 кг

Взам. инв. №

Подп. и дата

Инв. № подл.

Н. контр.	Беляева		12.91
Рук. маст.	Цыганков		12.91
Гл. спец.	Алексеенко		12.91
Рук. гр.	Цветкова		12.91
Вед. инж.	Гришанова		12.91
Инженер	Калашник		12.91

03.005.1-18.3-15

Каркас плоский КП3

Стадия	Лист	Листов
		1

Проектная организация „Прогресс"

Копир. 25304-11 19 Формат А4

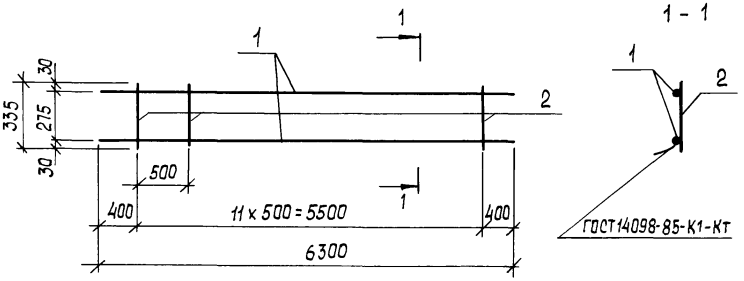

Формат	Зона	Поз.	Обозначение	Наименование	Кол.	Примечание
				Детали		
				А III, ГОСТ 5781-82		
Б4		1		ф10, ℓ = 6300	2	3,9 кг
Б4		2		ф10, ℓ = 335	12	0,21 кг

Масса каркаса 10,3 кг

Взам. инв. №

Подп. и дата

Инв. № подл.

Н. контр.	Беляева		12.91
Рук. маст.	Цыганков		12.91
Гл. спец.	Алексеенко		12.91
Рук. гр.	Цветкова		12.91
Вед. инж.	Грищанова		12.91
Инженер	Калашник		12.91

3.005.1-18.3-16

Каркас плоский КП4

Стадия	Лист	Листов
		1

Проектная организация "Прогресс"

Копир. 25304-11 20 Формат А4

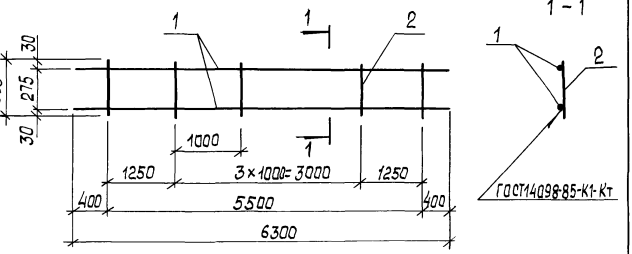

Формат	Зона	Поз.	Обозначение	Наименование	Кол.	Примечание
				Детали		
				АШ, ГОСТ 5781-82		
Б4	1			ф10, ℓ=6300	2	3,9кг
Б4	2			ф10, ℓ=335	6	0,21кг

Масса каркаса 9,06 кг

Взам. инв. №

Подп. и дата

Инв. № подл.

Н. контр.	Беляева		12.91
Рук. маст.	Цыганков		12.91
Гл. спец.	Алексеенко		12.91
Рук. гр.	Цветкова		12.91
Вед. инж.	Гришанова		12.91
Инженер	Калашник		12.91

3.005.1-18.3-17

Каркас плоский КП5

Стадия	Лист	Листов
Р	1	

Проектная организация „Прогресс"

Копир. 25304-11 21 Формат А4

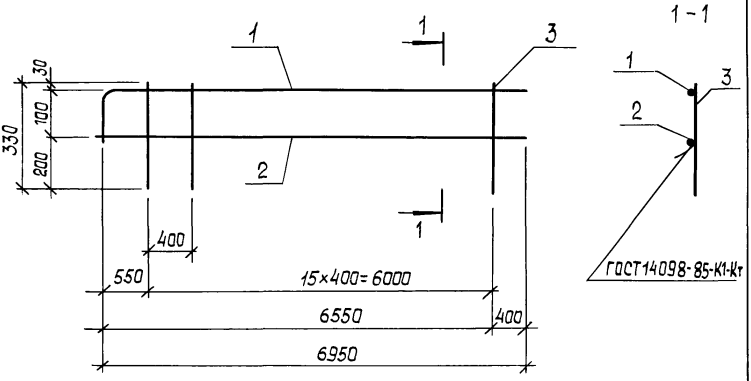

Формат	Зона	Поз.	Обозначение	Наименование	Кол.	Примечание
				Детали		
				AIII, ГОСТ 5781-82		
Б4		1		Ф10, ℓ=7080	1	4,4 кг
Б4		2		Ф10, ℓ=6950	1	4,3 кг
Б4		3		Ф10, ℓ=330	16	0,2 кг

Масса каркаса 11,9 кг.

Взам. инв. №

Подп. и дата

Инв. № подл.

Н. контр.	Беляева		12.91
Рук. гр.	Цыганков		12.91
Гл. спец.	Алексенко		12.91
Рук. гр.	Цветкова		12.91
Вед. инж.	Гришанова		12.91
Инженер	Калашник		12.91

03.005.1-18.3-18

Каркас плоский КП6

Стадия	Лист	Листов
		1

Проектная организация „Прогресс"

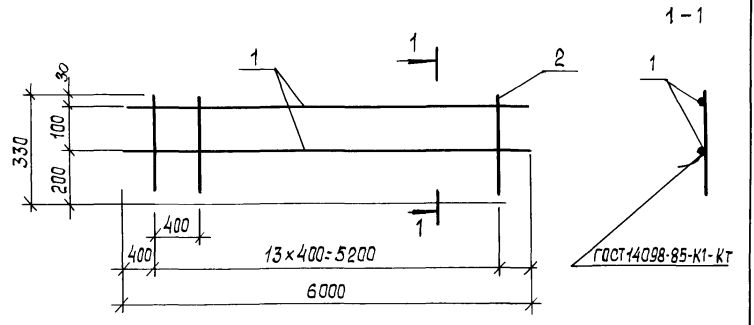

Формат	Зона	Поз.	Обозначение	Наименование	Кол.	Примечание
				Детали		
				A III, ГОСТ 5781-82		
БЧ		1		ф 10, ℓ = 6000	2	3,7 кг
БЧ		2		ф 10, ℓ = 330	14	0,2 кг

Масса каркаса 10,2 кг

Н. контр.	Беляева		12.91
Рук. маст.	Цыганков		12.91
Гл. спец.	Алексеенко		12.91
Рук. гр.	Цветкова		12.91
Вед. инж.	Гришанова		12.91
Инженер	Калашник		12.91

03.005.1-18.3-19

Каркас плоский КП7

Стадия	Лист	Листов
		1

Проектная организация „Прогресс"

Взам. инв. № | Подп. и дата | Инв. № подл.

Копир. 25304-11 23 Формат А4

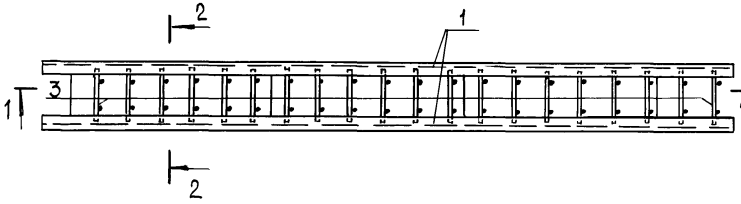

1 - 1

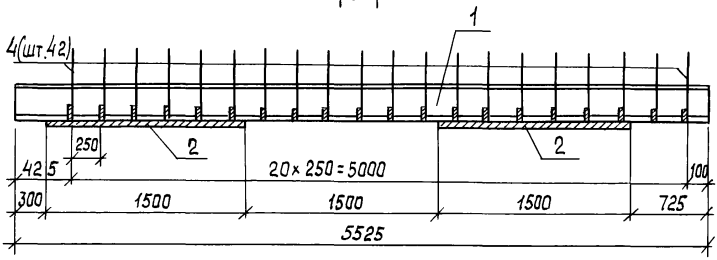

2 - 2

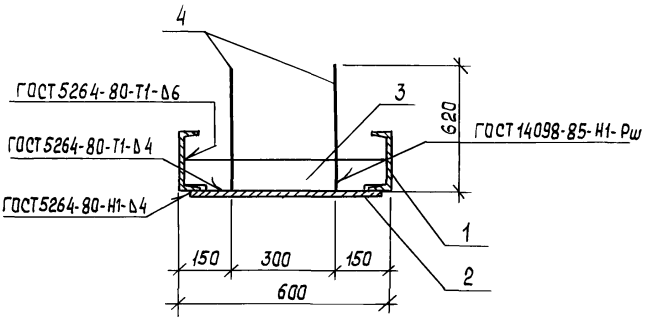

Спецификацию см. лист 2

Н. контр.	Беляева		12.91
Рук. маст.	Цыганков		12.91
Гл. спец.	Алексеенко		12.91
Рук. гр.	Цветкова		12.91
Вед. инж.	Гришанова		12.91
Инженер	Калашник		12.91

03.005.1-18.3-20

Перемычка МП1

Стадия	Лист	Листов
	1	2

Проектная организация „Прогресс"

Взам. инв. №

Подп. и дата

Инв. № подл.

Формат	Зона	Поз.	Обозначение	Наименование	Кол.	Примечание
				Детали		
Б4		1		Швеллер 14 ГОСТ 8240-72 / Ст3сп5 ГОСТ 535-88		
				ℓ = 5525	2	67,6 кг
Б4		2		Лист Б-ПН ГОСТ 19903-74 / Ст3сп5 ГОСТ 535-88		
				4×580, ℓ = 1500	2	27,3 кг
Б4		3		Полоса Б 2 ГОСТ 103-76 / Ст3сп5 ГОСТ 535-88		
				−6×80, ℓ = 590	21	2,2 кг
Б4		4		A III, ГОСТ 5781-82		
				ф16, ℓ = 620	42	0,3 кг

Масса перемычки 269,6 кг

поз. 3

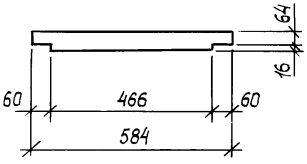

Инв. № подл. | Подп. и дата | Взам. инв. №

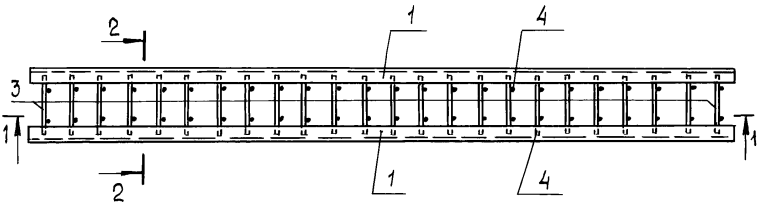

1 - 1

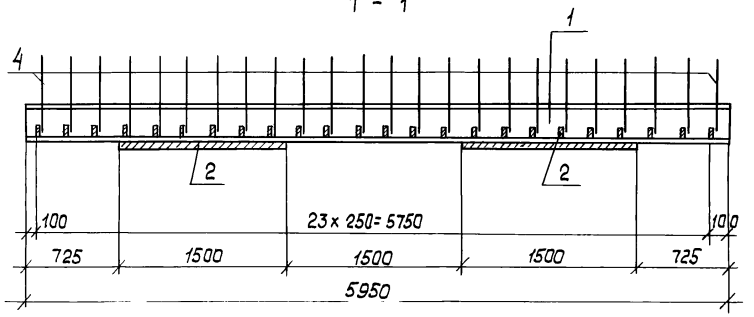

2 - 2

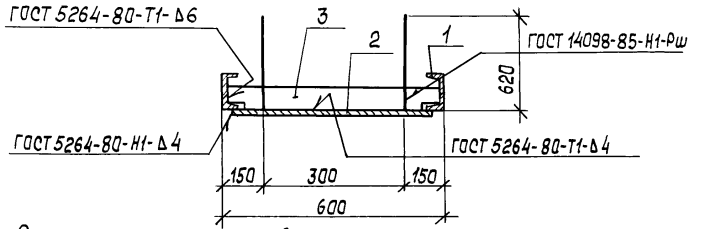

Спецификацию см. лист 2.

Н.контр.	Беляева		12.91
Рук. маст	Цыганкав		2-9.
Гл. спец.	Алексеенко		12.91
Рук. гр.	Цветкова		12.91
Вед. инж.	Гришанова		12.91
Инженер	Калашник		12.91

03.005.1-18.3-21

Перемычка МП2

Стадия	Лист	Листов
	1	2

Проектная организация „Прогресс"

Взам. инв. №

Подп. и дата

Инв. № подл.

поз. 3

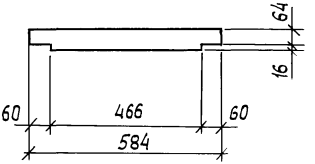

Формат	Зона	Поз.	Обозначение	Наименование	Кол.	Примечание
				Детали		
БЧ		1		Швеллер 14 ГОСТ 8240-72 / Ст3сп2 ГОСТ 535-88		
				ℓ = 5950	2	72,8 кг
БЧ		2		Лист Б-ПН ГОСТ 19903-74 / Ст3сп5 ГОСТ 535-88		
				4×580, ℓ = 1500	2	27,3 кг
А4		3		Полоса Б-2 ГОСТ 103-76 / Ст3сп5 ГОСТ 535-88		
				6×80, ℓ = 584	24	2,2 кг
БЧ		4		A III, ГОСТ 5781-82		
				ф16, ℓ = 620	48	0,8 кг

Масса перемычки 291,4 кг

Взам. инв. №

Подп. и дата

gost.e-ecolog.ru

Инв. № подл.