ТИПОВЫЕ СТРОИТЕЛЬНЫЕ КОНСТРУКЦИИ, ИЗДЕЛИЯ И УЗЛЫ

СЕРИЯ 03.005.1-12

МОНОЛИТНЫЕ КОНСТРУКЦИИ ЗАГЛУБЛЕННЫХ ПОМЕЩЕНИЙ СО СБОРНО-МОНОЛИТНЫМИ ПЕРЕКРЫТИЯМИ ДЛЯ ПРИМЕНЕНИЯ В ВОДОНАСЫЩЕННЫХ ГРУНТАХ С АРМАТУРОЙ КЛАССА А-III И Ат-IVС

ВЫПУСК 4

АРМАТУРНЫЕ ИЗДЕЛИЯ МОНОЛИТНОЙ ЧАСТИ ПЕРЕКРЫТИЙ, СТЕН, БАЛОК И КОЛОНН С АРМАТУРОЙ КЛАССА А-III И Ат-IVС РАБОЧИЕ ЧЕРТЕЖИ

24652-05

ЦЕНА 3-84
Отпускная цена на момент реализации, указана в счет-накладной

gost.e-ecolog.ru

ТИПОВЫЕ СТРОИТЕЛЬНЫЕ КОНСТРУКЦИИ, ИЗДЕЛИЯ И УЗЛЫ

СЕРИЯ. 03.005.1-12

МОНОЛИТНЫЕ КОНСТРУКЦИИ ЗАГЛУБЛЕННЫХ ПОМЕЩЕНИЙ СО СБОРНО-МОНОЛИТНЫМИ ПЕРЕКРЫТИЯМИ ДЛЯ ПРИМЕНЕНИЯ В ВОДОНАСЫЩЕННЫХ ГРУНТАХ С АРМАТУРОЙ КЛАССА А-III И Ат-IVС

ВЫПУСК 4

АРМАТУРНЫЕ ИЗДЕЛИЯ МОНОЛИТНОЙ ЧАСТИ ПЕРЕКРЫТИЙ, СТЕН, БАЛОК И КОЛОНН С АРМАТУРОЙ КЛАССА А-III И Ат-IVС РАБОЧИЕ ЧЕРТЕЖИ

РАЗРАБОТАНЫ

ПРОЕКТНЫЙ ИНСТИТУТ № 1

Гл. инженер — А.А. Нарыкин
Нач. отдела — А.Я. Зиновьев
Гл. инж. проекта — Г.И. Василевская

ВНИИНЕЛЕЗОБЕТОН

Директор — В.А. Рахманов
Зав. сектором — Е.Л. Розовский
Ст. научн. сотр. — В.Т. Гликман

Утверждены ВРИО начальника ГУ службы РФ СССР письмо 235/13/3057 от 05.09.90г

Введены в действие Проектным институтом №1 с 01.01.91г

Обозначение	Наименование	Стр.
03.005.1-12.4-ТТ	Технические требования	5
-1	Каркас КП7, КП8	6
-2	Каркас КП9	7
-3	Каркас КП10	8
-4	Каркас КП11...КП16	9
-5	Каркас КП17...КП19	11
-6	Каркас КП20, КП21	13
-7	Каркас КП22...КП25	14
-8	Каркас КП26, КП27	16
-9	Каркас КП28...КП30	18
-10	Каркас КП31	20
-11	Каркас КП32...КП34	21
-12	Каркас КР8, КР9	22
-13	Каркас КР10	23
-14	Каркас КР11	24
-15	Каркас КР12...КР14	25
-16	Каркас КР15...КР17	27
-17	Каркас КР18...КР20	29
-18	Каркас КР21	31
-19	Каркас КР22...КР30	32
-20	Каркас КР31, КР32	34
-21	Каркас КР33, КР34	35
-22	Каркас КР35...КР37	36
-23	Каркас КР38, КР39	37
-24	Каркас КР40, КР41	38

Инв.№ подл. | Подпись и дата | Взам. инв.№

03.005.1-12.4

Нач.отд.	Зиновьев	
Гл.констр.	Мишель	
Рук.гр	Вокрачко	
Н.контр.	Мишель	

Содержание

Стадия	Лист	Листов
Р	1	3

ПРОЕКТНЫЙ ИНСТИТУТ № 1

Обозначение	Наименование	Стр.
03.005.1-12.4-25	Каркас КР42... КР44	39
-26	Каркас КР45, КР46	40
-27	Каркас КР47, КР48	41
-28	Сетка С53	42
-29	Сетка С54	43
-30	Сетка С55	44
-31	Сетка С56	45
-32	Сетка С57, С58	46
-33	Сетка С59	47
-34	Сетка С60, С61	48
-35	Сетка С62...С65	49
-36	Сетка С66...С68	50
-37	Сетка С69...С72	51
-38	Сетка С73...С76	52
-39	Сетка С77, С78	53
-40	Стержень арматурный СТ1...СТ9	54
-41	Каркас КП35, КП36	55
-42	Каркас КП37	56
-43	Каркас КП38	57
-44	Каркас КП39...КП43	58
-45	Каркас КП44...КП48	60
-46	Каркас КП49, КП50	62
-47	Каркас КП51...КП54	63
-48	Каркас КП55, КП56	65
-49	Каркас КП57...КП59	67
-50	Каркас КП60	69

Инв.№ подл. | Подпись и дата | Взам. инв.№

Обозначение	Наименование	Стр
03.005.1-12.4-51	Каркас КП61... КП63	70
-52	Каркас КР49, КР50	71
-53	Каркас КР51	72
-54	Каркас КР52	73
-55	Каркас КР53... КР55	74
-56	Каркас КР56, КР57	76
-57	Каркас КР58.. КР60	78
-58	Каркас КР61, КР62	80
-59	Каркас КР63	82
-60	Каркас КР64... КР71	83
-61	Каркас КР72, КР73	85
-62	Каркас КР74... КР76	86
-63	Каркас КР77, КР78	87
-64	Каркас КР79, КР80	88
-65	Каркас КР81	89
-66	Каркас КР82... КР84	90
-67	Каркас КР85, КР86	91
-68	Каркас КР87, КР88	92
-69	Сетка С79, С80	93
-70	Сетка С81...С84	94
-71	Сетка С85...С88	95
-72	Сетка С89...С91	96
-73	Сетка С93...С96	97
-74	Сетка С92, С97	98
-75	Стержень арматурный СТ10... СТ18	99

Взам. инв. №

Подпись и дата

Инв. № подл.

Общие сведения.

1. Настоящий выпуск содержит арматурные изделия монолитной части перекрытий, стен, балок и колонн заглублённых помещений с арматурой классов А-III и Ат-IУС.

2. Плоские арматурные каркасы и сетки следует изготавливать при помощи контактной точечной электросварки в соответствии с требованиями ГОСТ 10922-75 „Арматурные изделия и закладные детали сварные для железобетонных конструкции. Технические требования и методы испытаний."

Сварку стержней в каркасах и сетках выполнять во всех точках пересечения.

Объединение плоских каркасов в пространственные следует производить в кондукторах при помощи электросварочных клещей (дуговой электросварки не допускается).

3. Марки стали арматурных и закладных изделий принимают в соответствии с указаниями, приведёнными в проекте заглублённого помещения, в соответствии с приложением 2 СНиП 2.03.01-84 и п. 2.2 выпуска 1 настоящей серии.

4. Сварку тавровых соединений круглых стержней с листовым прокатом выполнять под слоем флюса по ГОСТ 14098-85.

5. Арматурные и закладные изделия должны быть приняты техническим контролем предприятия-изготовителя поштучно в соответствии с требованиями ГОСТ 10922-75. Каждое готовое изделие должно иметь бирку с указанием его марки.

6. Антикоррозионную защиту закладных изделий выполнять по указаниям, приведённым в проекте заглубленного помещения и в соответствии с требованиями СНиП 2.03.11-85.

Инв.№ подл. | Подпись и дата | Взам.инв.№

			03.005.1-12.4-ТТ
Нач.отд.	Зиновьев		Технические требования
Гл.констр.	Мишель		Стадия: Р; Лист: ; Листов: 1
Рук.гр.	Вокрачко		ПРОЕКТНЫЙ ИНСТИТУТ№1
Н.контр.	Мишель		

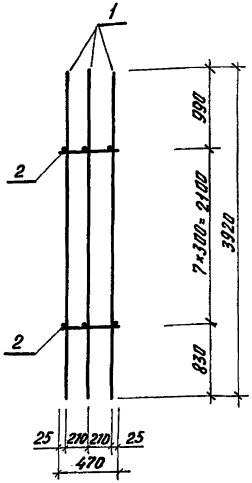

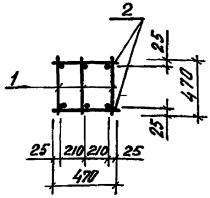

Марка каркаса	Поз.	Наименование	Кол.	Обозначение документа	Масса каркаса, кг
КП 7	1	Каркас КР 8	3	03.005.1-12.4-12	51,1
	2	ФБА I, ℓ = 470; 0,1 кг	16	Без черт.	
КП 8	1	Каркас КР 9	3	03.005.1-12.4-12	61,9
	2	ФБА I, ℓ = 490; 0,1 кг	16	Без черт.	

Арматура класса А-I по ГОСТ 5781-82*

Разраб.	Гаврилова		03.005.1-12.4-1
Пров.	Соколова		
Н. контр.	Мишель		Каркас КП 7, КП 8
			Стадия: Р; Лист; Листов: 1
			Проектный институт №1

Инв. № подл. | Подпись и дата | Взам. инв. №

Копировал: Киселева 24652-05 Формат А4

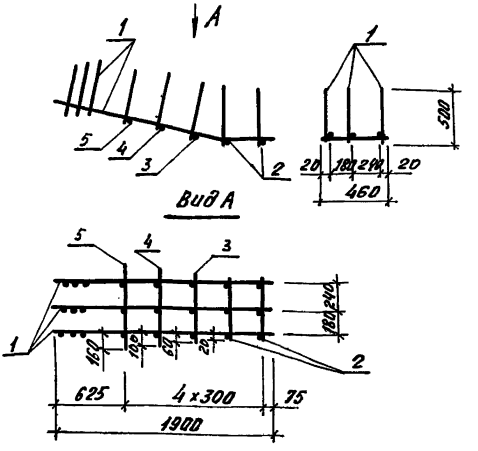

Марка каркаса	Поз.	Наименование	Кол.	Обозначение документа	Масса каркаса, кг
КП	1	Каркас КР10	3	03.005.1-12.4-13	14,7
	2	Ф6А III, ℓ=440; 0,1кг	2	Без черт.	
	3	6А III, ℓ=520; 0,11кг	1	Без черт.	
	4	6А III, ℓ=600; 0,13кг	1	Без черт.	
	5	6А III, ℓ=720; 0,16кг	1	Без черт.	

Арматура класса А-III по ГОСТ 5781-82*

Разраб.	Гаврилова		
Рассчит.	Костельцева		
Пров.	Соколова		
Н.контр.	Мишель		

03.005.1-12.4-2

Каркас КП9

Стадия	Лист	Листов
Р		1

Проектный институт №1

Инв. № подл. | Подпись и дата | Взам. инв. №

Копировал: Киселева 24652-05 В Формат А4

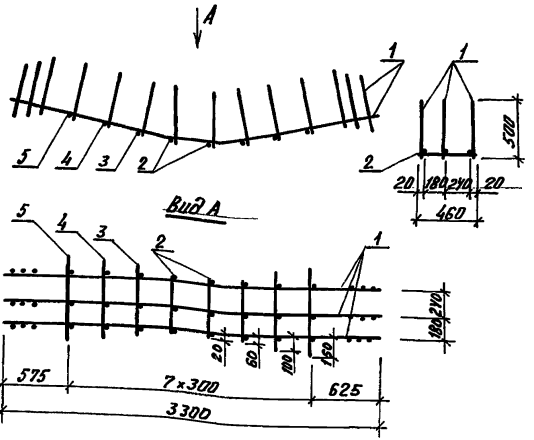

Марка каркаса	Поз.	Наименование	Кол.	Обозначение документа	Масса каркаса, кг
КП 10	1	Каркас КР 11	3	03.005.1-12.4-14	30,1
	2	Ф 6А III, ℓ=440; 0,1 кг	2	Без черт.	
	3	6А III, ℓ=520; 0,11кг	2	Без черт.	
	4	6А III, ℓ= 600; 0,13кг	2	Без черт.	
	5	6А III, ℓ=720; 0,16кг	2	Без черт.	

Арматура класса А-III по ГОСТ 5781-82*

Разраб. Гаврилова		03.005.1-12.4-3	
Гл.спец. Костельцева			
Пров. Сакалова			
Н.контр. Машельб		Каркас КП 10	Стадия: Р; Лист; Листов: 1
			Проектный институт №1

Инв.№ подл. | Подпись и дата | Взам.инв.№

Копировал: Киселева 24652-05 9 Формат А4

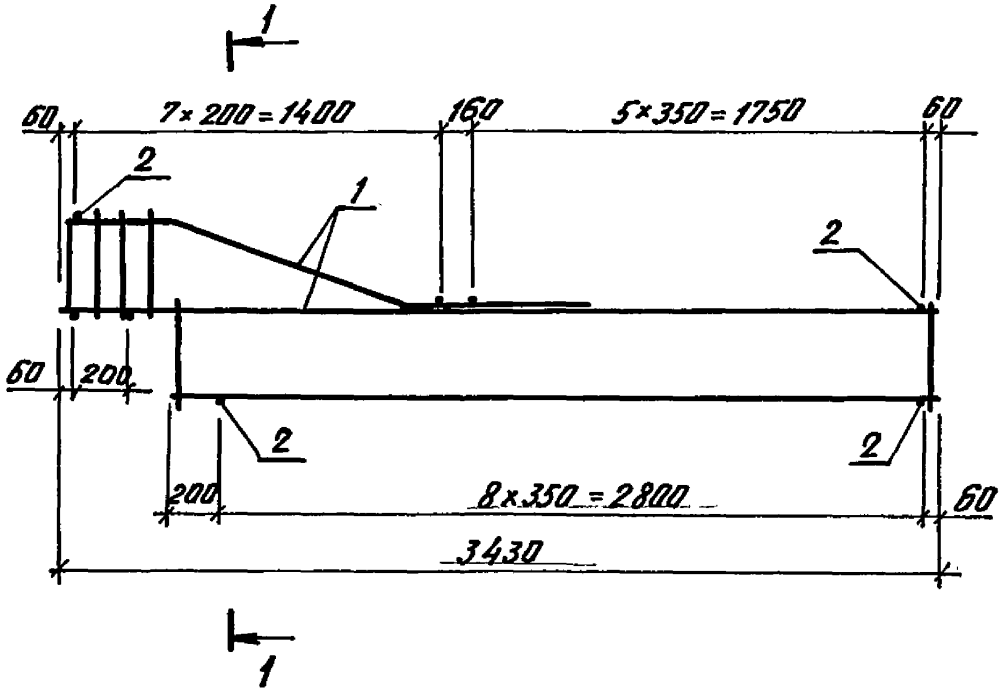

1 — 1

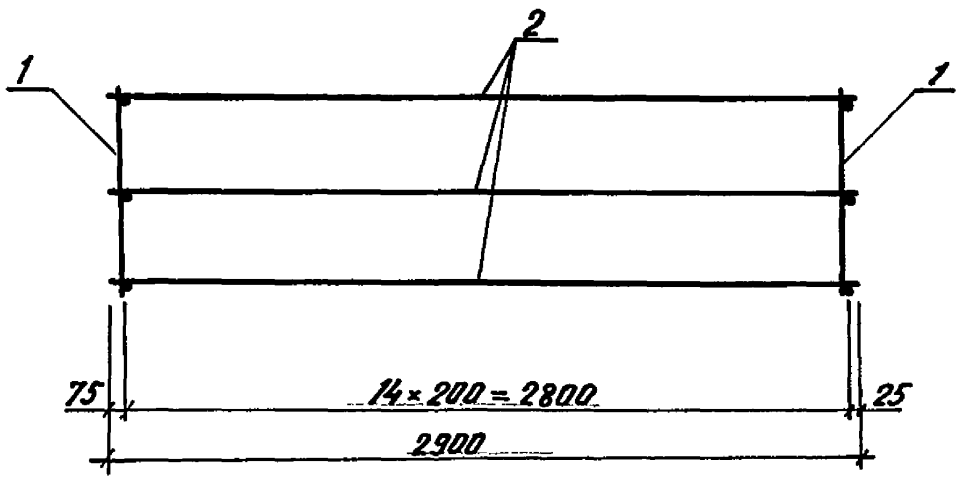

Инв.№ подл.	Подпись и дата	Взам. инв.№	

Разраб.	Гаврилова		
Рассчит.	Костельцева		
Пров.	Соколова		
Н.контр.	Мишель		

03.005.1-12 4-4

Каркас КП 11... КП 16

Стадия	Лист	Листов
Р	1	2

Проектный институт №1

Копировал: Киселева формат А4

Марка каркаса	Поз.	Наименование	Кол.	Обозначение документа	Масса каркаса, кг
КП 11	1	Каркас КР 12	15	03.005.1-12.4-15	212,5
	2	ф6 AI, ℓ=2900; 0,64 кг	25	Без черт.	
КП 12	1	Каркас КР 13	15	03.005.1-12.4-15	235,0
	2	ф 6 AI, ℓ=2900; 0,64 кг	25	Без черт.	
КП 13	1	Каркас КР 14	15	03.005.1-12.4-15	256.0
	2	ф 6 AI, ℓ=2900; 0,64 кг	25	Без черт.	
КП 14	1	Каркас КР 15	15	03.005.1-12.4-16	299.5
	2	ф 6 AI, ℓ=2900; 0,64 кг	25	Без черт.	
КП 15	1	Каркас КР 16	15	03.005.1-12.4-16	298.0
	2	ф 6 AI, ℓ=2900; 0,64 кг	25	Без черт.	
КП 16	1	Каркас КР 17	15	03.005.1-12.4-16	322.0
	2	ф 6 AI, ℓ=2900; 0,64 кг	25	Без черт.	

Арматура класса А-I по ГОСТ 5781-82*

Инв. № подл. | Подпись и дата | Взам. инв. №

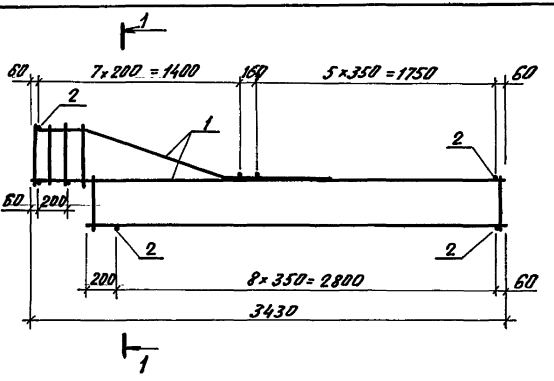

1 — 1

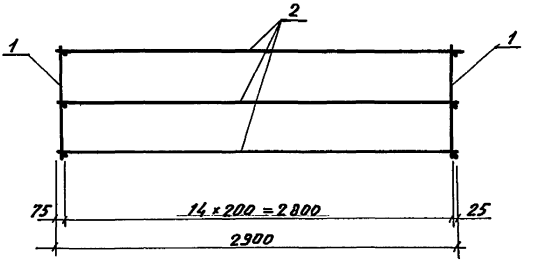

Разраб.	Гаврилова		03.005.1-12.4-5		
Рассчит.	Костельцева				
Пров.	Соколова				
				Стадия	Лист	Листов
				Р	1	2
			Каркас КП 17... КП 19	Проектный институт №1	
Н. контр.	Мишель				

Инв. № подл. | Подпись и дата | Взам. инв. №

Копировал: Киселева 24652-05 12 Формат А4

Марка каркаса	Поз.	Наименование	Кол.	Обозначение документа	Масса каркаса, кг
КП17	1	Каркас КР 18	15	03.005.1-12.4-17	218,5
	2	ф 6 AI, ℓ=2900; 0,64 кг	25	Без черт.	
КП 18	1	Каркас КР 19	15	03.005.1-12.4-17	242,5
	2	ф 6 AI, ℓ=2900; 0,64 кг	25	Без черт.	
КП 19	1	Каркас КР 20	15	03.005.1-12.4-18	280,0
	2	ф 6 AI, ℓ=2900; 0,64 кг	25	Без черт.	

Арматура класса A-I по ГОСТ 5781-82*

Инв. № подл. | Подпись и дата | Взам. инв. №

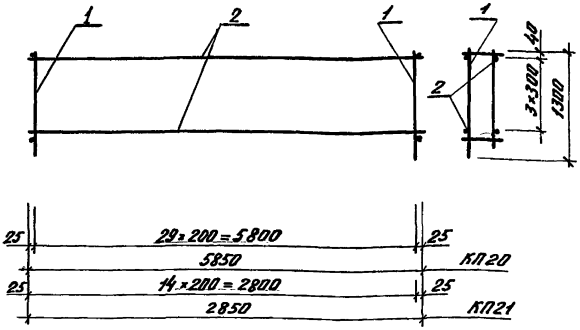

Марка каркаса	Поз.	Наименование	Кол.	Обозначение документа	Масса каркаса, кг
КП 20	1	Каркас КР 21	30	03.005.1-12.4-18	62,2
	2	Ф6АI, ℓ=5850; 1,3кг	4	Без черт.	
КП 21	1	Каркас КР21	15	03.005.1-12.4-18	31,0
	2	Ф6АI, ℓ=2850; 0,63кг	4	Без черт.	

Арматура класса А-I по ГОСТ 5781-82*

Разраб.	Гаврилова		03.005.1- 12.4-6
Рассчит.	Костельцева		
Пров.	Соколова		
Н.контр.	Мишель		Каркас КП20, КП21

Стадия	Лист	Листов
Р		1

Проектный институт №1

Инв. № подл. | Подпись и дата | Взам. инв. №

24652-05 14

Копировал: Киселева

Формат А4

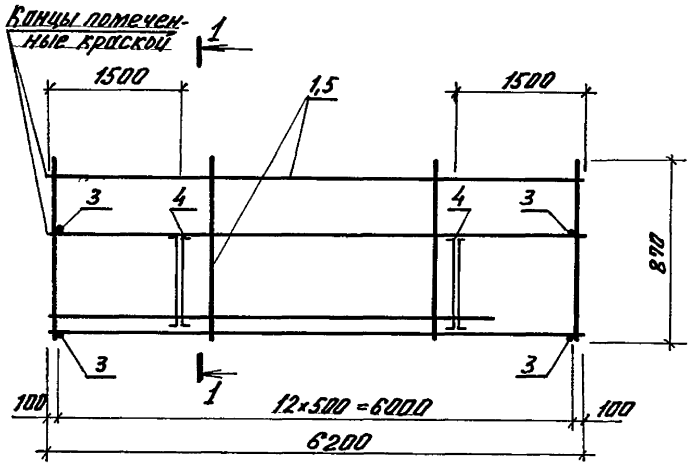

1–1

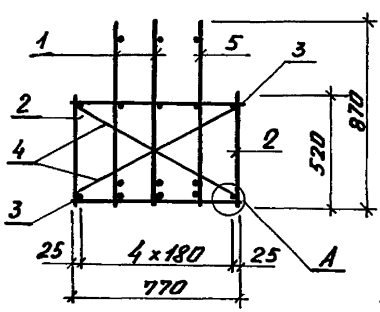

А

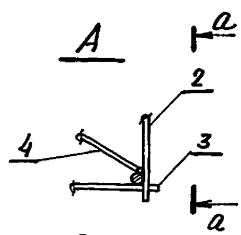

а—а

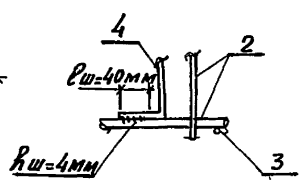

Разраб.	Гаврилова		03.005.1-12.4-7	
Рассчит.	Котельцева			
Пров.	Котелина			
			Каркас КП22...КП25	Стадия: 1 / Лист: 1 / Листов: 2
				Проектный институт №1
Н. контр.	Мишель			

Инв. № подл. | Подпись и дата | Взам. инв. №

Копировал: Киселева

Формат А4

Марка каркаса	Поз.	Наименование	Кол.	Обозначение документа	Масса каркаса, кг
КП22	1	Каркас КР 25	2	03.005.1-12.4-19	171.1
	2	КР 36	2	-22	
	3	Ф6АI, ℓ=770; 0,17 кг	26	Без черт.	
	4	12АI, ℓ=950; 0,84 кг	4	Без черт.	
	5	Каркас КР 26	1	03.005.1-12.4-19	
КП23	1	Каркас КР 29	2	03.005.1-12.4-19	231.4
	2	КР 37	2	-22	
	3	Ф6АI, ℓ=770; 0,17 кг	26	Без черт.	
	4	12АI, ℓ=950; 0,84 кг	4	Без черт.	
	5	Каркас КР 30	1	03.005.1-12.4-19	
КП 24	1	Каркас КР 23	2	03.005.1-12.4-19	142.4
	2	КР 34	2	-21	
	3	Ф6АI, ℓ=770; 0,17 кг	26	Без черт.	
	4	12АI, ℓ=950; 0,84 кг	4	Без черт.	
	5	Каркас КР 24	1	03.005.1-12.4-19	
КП 25	1	Каркас КР 27	2	03.005.1-12.4-19	189.7
	2	КР 36	2	-22	
	3	Ф6АI, ℓ=770; 0,17 кг	26	Без черт.	
	4	12АI, ℓ=950; 0,84 кг	4	Без черт.	
	5	Каркас КР 28	1	03.005.1-12.4-19	

Поз. 4



Арматура класса А-I по ГОСТ 5781-82*

Инв.№подл. | Подпись и дата | Взам.инв.№

Копировал: Киселева 24652-05 16 Формат А4

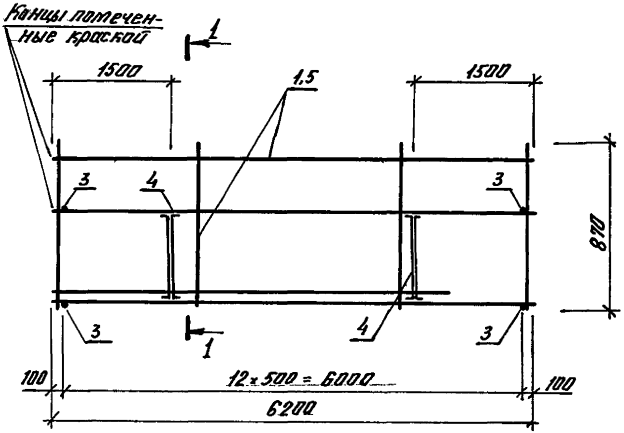

1 – 1

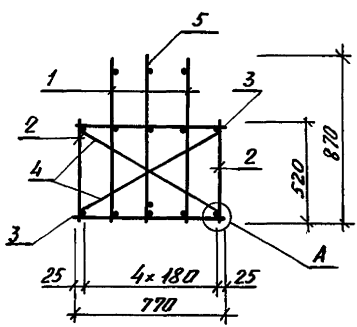

Разраб.	Гаврилов		03.005.1-12.4-8		
Рассчит.	Костельцев				
Пров.	Кателина				
			Каркас КП26, КП27	Стадия	Лист	Листов
				Р	1	2
Н. контр.	Мишель			Проектный институт		

Инв.№ подл. | Подпись и дата | Взам. инв.№

Копировал: Киселева 24652-05 17 формат А4

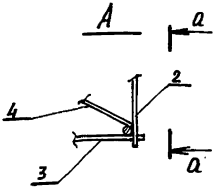

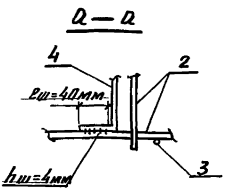

Марка каркаса	Поз.	Наименование	Кол.	Обозначение документа	Масса каркаса, кг
КП26	1	Каркас КР31	2	03.005.1-12.4-20	106,3
	2	КР33	2	-21	
	3	ф6АI, ℓ=770; 0,17кг	26	Без черт.	
	4	12АI, ℓ=950; 0,84кг	4	Без черт.	
	5	Каркас КР22	1	03.005.1-12.4-19	
КП27	1	Каркас КР32	2	03.005.1-12.4-20	138,7
	2	КР35	2	-22	
	3	ф6АI, ℓ=770; 0,17кг	26	Без черт.	
	4	12АI, ℓ=950; 0,84кг	4	Без черт.	
	5	Каркас КР25	1	03.005.1-12.4-19	

Поз.4

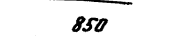

Арматура класса А-I по ГОСТ 5781-82*

Инв.№подл. | Подпись и дата | Взам.инв.№

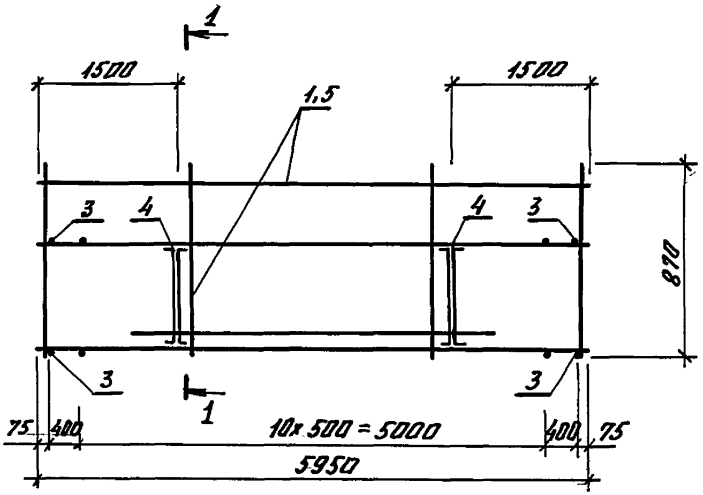

1 — 1

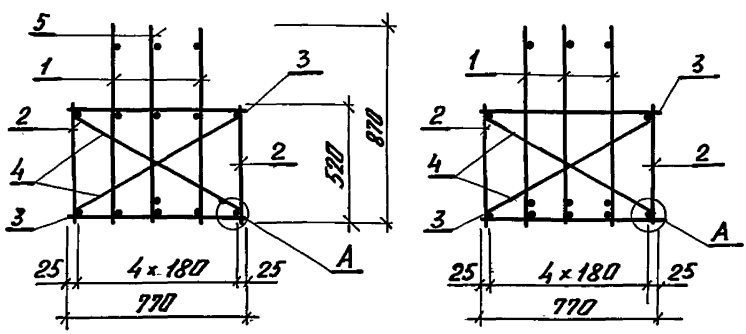

Инв.№подл. | Подпись и дата | Взам.инв.№					
Разраб.	Гаврилова		03.005.1-12.4-9		
Рассчит.	Костельцева				
Пров.	Кателина				
			Каркас КП28... КП30	Стадия: Р	Лист: 1
					Листов: 2
Н.контр.	Мишелб			Проектный институт №1	

Копировал: Киселева 24652-05 19 Формат А4

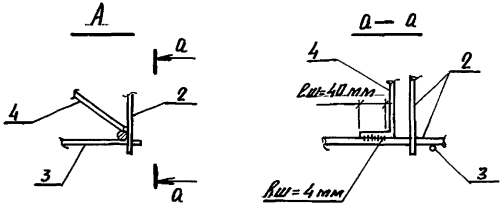

Марка каркаса	Поз.	Наименование	Кол.	Обозначение документа	Масса каркаса, кг
КП28	1	Каркас КР41	2	03.005.1-12.4-24	110.2
	2	КР43	2	-25	
	3	ф 6 AI, ℓ=770; 0,17 кг	26	Без черт.	
	4	12 AI, ℓ=950; 0,84 кг	4	Без черт.	
	5	Каркас КР 39	1	03.005.1-12.4-23	
КП29	1	Каркас КР 39	3	03.005.1-12.4-23	135.6
	2	КР 44	2	-25	
	3	ф 6 AI, ℓ=770; 0,17 кг	26	Без черт.	
	4	12 AI, ℓ=950; 0,84 кг	4	Без черт.	
КП30	1	Каркас КР 40	2	03.005.1-12.4-24	96.0
	2	Каркас КР 42	2	-25	
	3	ф 6 AI, ℓ=770; 0,17 кг	26	Без черт.	
	4	12 AI, ℓ=950; 0,84 кг	4	Без черт.	
	5	Каркас КР 38	1	03.005.1-12.4-23	

Поз. 4

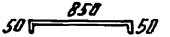

Арматура класса А-I по ГОСТ 5781-82*

Инв.№ подл. | Подпись и дата | Взам. инв.№

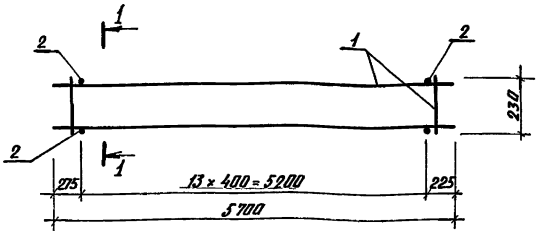

1—1

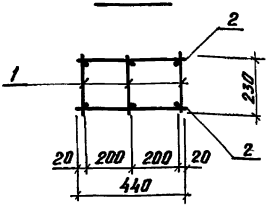

Марка каркаса	Поз.	Наименование	Кол	Обозначение документа	Масса каркаса, кг
КП31	1	Каркас КР47	3	03.005.1-12.4-27	28.8
	2	ф 6 АI, L=440; 0,1 кг	28	Без черт.	

Арматура класса А-I по ГОСТ 5781-82*

Инв.№ подл. | Подпись и дата | Взам. инв.№

Разраб.	Гаврилова		03.005.1-12.4-10
Рассчит.	Костельцев		
Пров.	Бителина		
Н. контр.	Мишель		Каркас КП 31

Стадия	Лист	Листов
Р		1

Проектный институт №1

Копировал: Киселева 24652-05 21 Формат А4

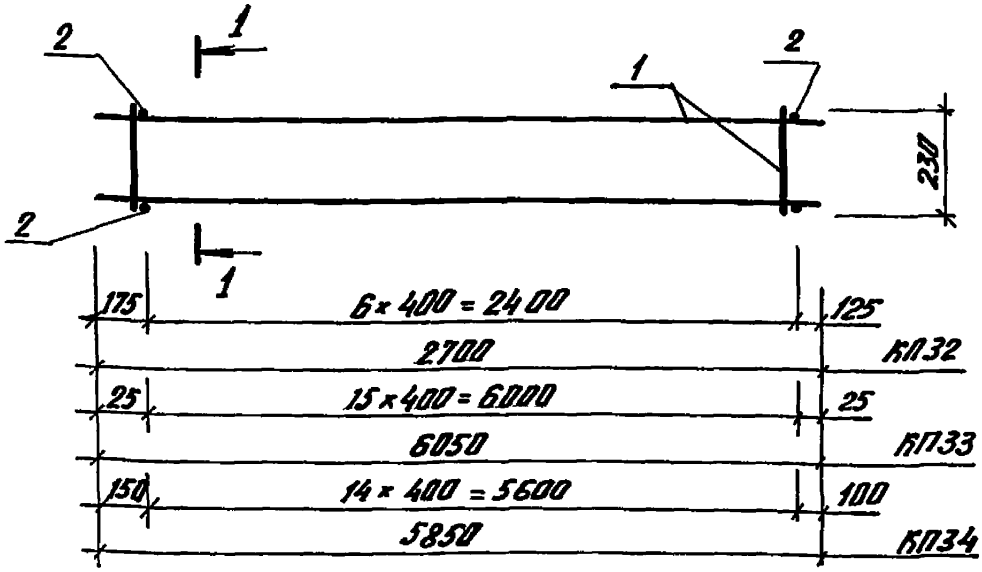

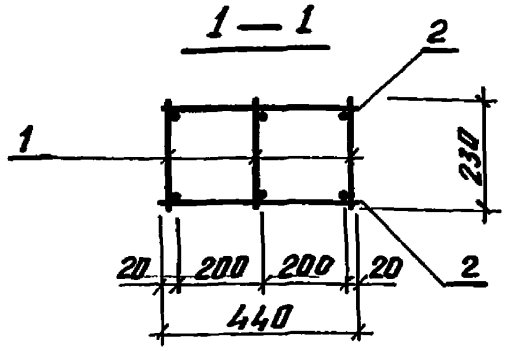

Марка каркаса	Поз.	Наименование	Кол.	Обозначение документа	Масса каркаса, кг
КП32	1	Каркас КР48	3	03.005.1-12.4-27	14.0
	2	ф6 AI, ℓ=440; 0,1кг	14	Без черт.	
КП33	1	Каркас КР45	3	03.005.1-12.4-26	31.0
	2	ф6 AI, ℓ=440; 0,1кг	32	Без черт.	
КП34	1	Каркас КР46	3	03.005.1-12.4-26	29.6
	2	ф6 AI, ℓ=440; 0,1кг	30	Без черт.	

Арматура класса A-I по ГОСТ 5781-82*

Разраб.	Гаврилова		03.005.1-12.4-11
Рассчит	Костельцева		
Пров.	Кателина		
Н. контр	Мишель		Каркас КП32... КП34

Стадия	Лист	Листов
Р		1

Проектный институт №1

Инв.№ подл. | Подпись и дата | Взам.инв.№

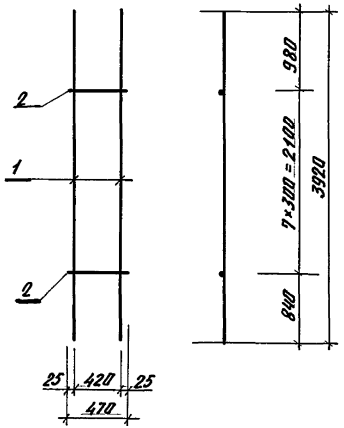

Марка каркаса	Поз.	Наименование	Кол.	Масса ед., кг	Масса каркаса кг
КР8	1	ф 18 А-III, ℓ=3920	2	7.83	16,5
	2	6 А-I, ℓ = 470	8	0.10	
КР9	1	ф 20 А-III, ℓ = 3920	2	9.67	20,1
	2	6 А-I, ℓ = 470	8	0.10	

Арматура класса А-III, А-I по ГОСТ 5781-82*

Разраб.	Гаврилова		03.005.1-12.4-12	
Пров.	Костельцев			
Пров.	Соколова			
Н. контр.	Мишель		Каркас КР8, КР9	Стадия: Р; Лист: ; Листов: 1
				Проектный институт №1

Инв. № подл. | Подпись и дата | Взам. инв. №

Копировал: Киселева 24.552-85 23 формат А4

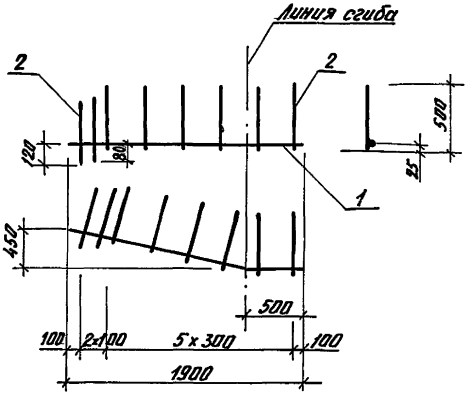

Марка каркаса	Поз.	Наименование	Кол.	Масса ед., кг	Масса каркаса, кг
КР10	1	Ф 18 А III, ℓ = 1900	1	3,80	4,7
	2	6 А III, ℓ = 500	8	0,11	

Арматура класса А-III по ГОСТ 5781-82*

Разраб.	Гаврилова		03.005.1-12.4-13
Рассчит.	Костельцева		
Пров.	Соколова		
Н. контр.	Мишель		Каркас КР10

Стадия	Лист	Листов
Р		1

Проектный институт № 1

Инв. № подл. | Подпись и дата | Взам. инв. №

Копировал: Киселева 24652-05 24 Формат А4

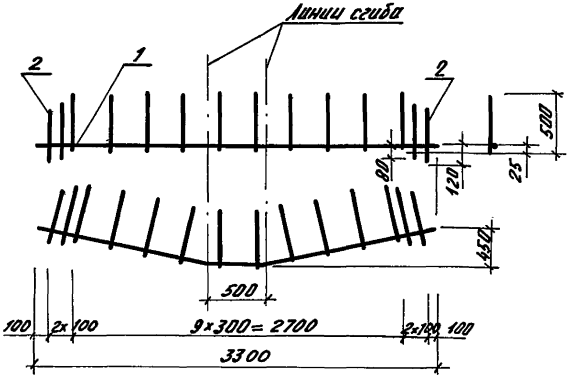

Марка каркаса	Поз.	Наименование	Кол.	Масса ед., кг	Масса каркаса кг
КР11	1	Ф 20 А III, ℓ=3300	1	8,14	9,7
	2	6А III, ℓ=500	14	0,11	

Арматура класса А-III по ГОСТ 5781-82*

Инв.№ подл. | Подпись и дата | Взам. инв.№

Разраб.	Гаврилова		03.005.1 – 12.4 – 14	
Проверил	Капельцева			
Пров.	Соколова			
			Каркас КР11	Стадия: Р; Лист: ; Листов: 1
Н.контр.	Мишель			Проектный институт №1

Копировал: Киселева 24652-05 25 формат А4

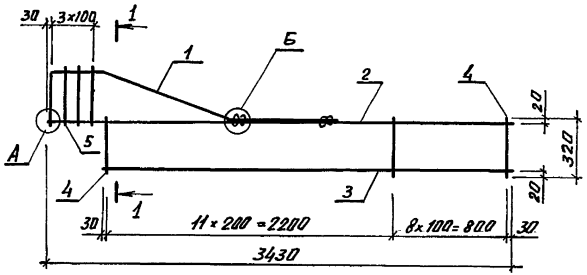

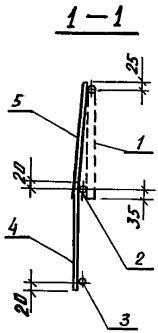

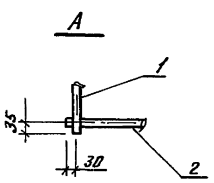

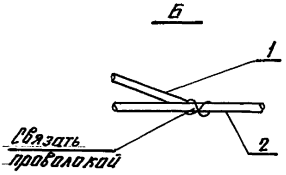

Инв.№подл.	Подпись и дата	Взам.инв.№	
Разраб.	Гаврилова		03.005.1-12.4-15
Рассчит.	Костельцева		
Пров.	Соколова		
Н.контр.	Мишель		Каркас КР12... КР14

Стадия	Лист	Листов
Р	1	2

Проектный институт №1

Копировал: Киселева 24652-05 26 формат А4

Поз. 1

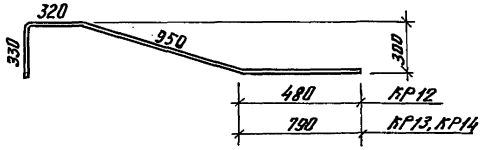

Марка каркаса	Поз.	Наименование	Кол.	Масса ед., кг	Масса каркаса кг
КР12	1	⌀ 16 А III, ℓ = 2100	1	3,31	13,1
	2	16 А III, ℓ = 3430	1	5,41	
	3	12 А III, ℓ = 3060	1	2,72	
	4	6 А III, ℓ = 320	20	0,07	
	5	6 А III, ℓ = 350	3	0,08	
КР13	1	⌀ 18 А III, ℓ = 2410	1	4,82	14,6
	2	16 А III, ℓ = 3430	1	5,41	
	3	12 А III, ℓ = 3060	1	2,72	
	4	6 А III, ℓ = 320	20	0,07	
	5	6 А III, ℓ = 350	3	0,08	
КР14	1	⌀ 18 А III, ℓ = 2410	1	4,82	16,0
	2	18 А III, ℓ = 3430	1	6,85	
	3	12 А III, ℓ = 3060	1	2,72	
	4	6 А III, ℓ = 320	20	0,07	
	5	6 А III, ℓ = 350	3	0,08	

Арматура класса А-III по ГОСТ 5781-82*

Инв. № подл. | Подпись и дата | Взам. инв. №

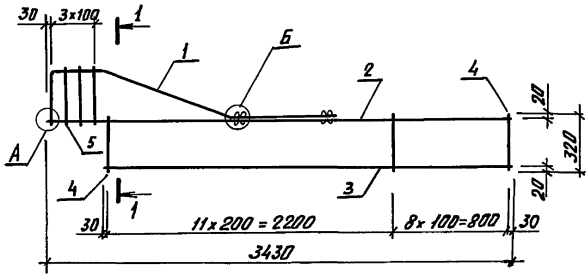

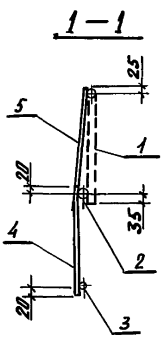

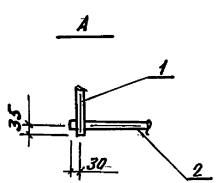

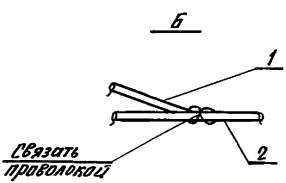

Разраб.	Гаврилова		03.005.1-12.4-16		
Гл.спец.	Костельцева				
Пров.	Соколова				
			Каркас КР15...КР17	Стадия	Лист	Листов
				Р	1	2
Н.контр.	Мишель			Проектный институт №1		

Инв.№ подл. | Подпись и дата | Взам.инв.№

Копировал: Киселёва 24652-05 28 формат А4

Поз. 1

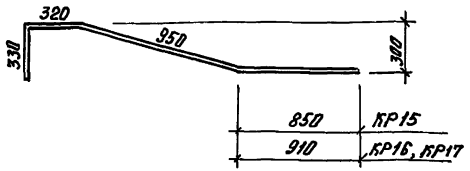

Марка каркаса	Поз.	Наименование	Кол.	Масса сб., кг	Масса каркаса, кг
КР15	1	ф 20 AIII, ℓ=2470	1	6,09	18,9
	2	20 AIII, ℓ=3430	1	8,46	
	3	12 A III, ℓ=3060	1	2,72	
	4	6 A III, ℓ=320	20	0,07	
	5	6 A III, ℓ=350	3	0,08	
КР16	1	ф 22 AIII, ℓ=2530	1	7,55	18,8
	2	18 A III, ℓ=3430	1	6,85	
	3	12 A III, ℓ=3060	1	2,72	
	4	6 A III, ℓ=320	20	0,07	
	5	6 A III, ℓ=350	3	0,08	
КР17	1	ф 22 AIII, ℓ=2530	1	7,55	20,4
	2	20 A III, ℓ=3430	1	8,46	
	3	12 A III, ℓ=3060	1	2,72	
	4	6 A III, ℓ=320	20	0,07	
	5	6 A III, ℓ=350	3	0,08	

Арматура класса A-III по ГОСТ 5781-82*

Инв.№ подл. | Подпись и дата | Взам. инв.№

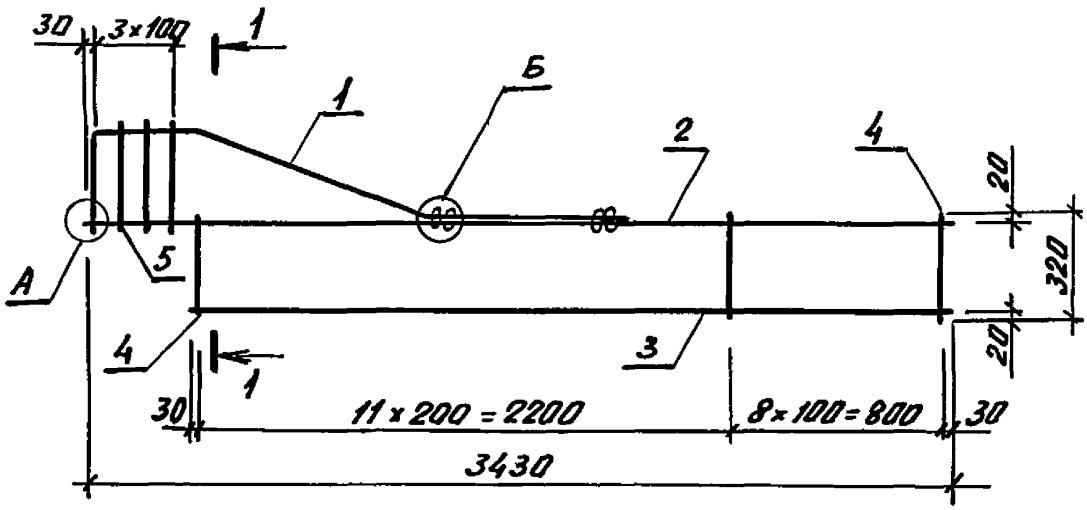

1—1

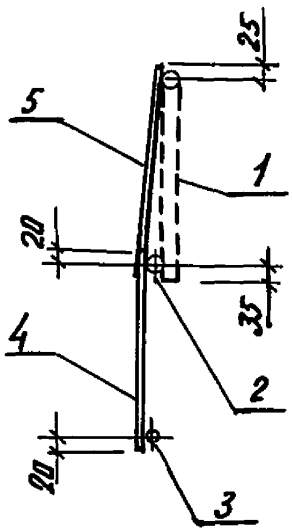

А

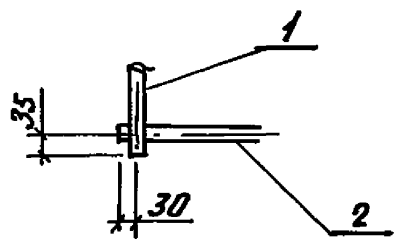

Б

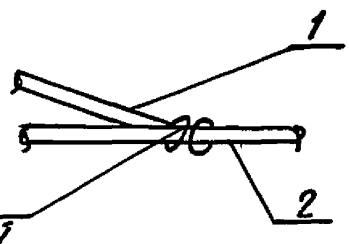

Связать проволокой

Инв.№подл.	Подпись и дата	Взам.инв.№			
Разраб.	Гаврилова		03.005.1- 12.4 -17		
Рассчит.	Костельцева				
Пров.	Соколова				
Н.контр.	Мишель		Каркас КР18 ... КР20	Стадия: Р; Лист: 1; Листов: 2	
				Проектный институт №1	

Копировал: Киселева 24682-05 30 Формат А4

Поз. 1

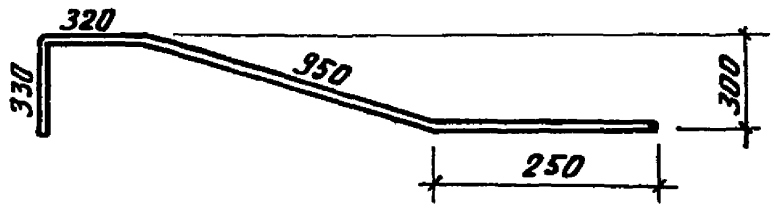

Марка каркаса	Поз.	Наименование	Кол.	Масса ед., кг	Масса каркаса, кг
КР18	1	Ф 14 А III, ℓ= 1870	1	2,26	13,5
	2	18 А III, ℓ = 3430	1	6,85	
	3	12 А III, ℓ = 3060	1	2,72	
	4	6 А III, ℓ = 320	20	0,07	
	5	6 А III, ℓ = 350	3	0,08	
КР19	1	Ф 14 А III, ℓ = 1870	1	2,26	15,1
	2	20 А III, ℓ = 3430	1	8,46	
	3	12 А III, ℓ = 3060	1	2,72	
	4	6 А III, ℓ = 320	20	0,07	
	5	6 А III, ℓ = 350	3	0,08	
КР20	1	Ф 16 А III, ℓ = 1870	1	2,95	17,6
	2	22 А III, ℓ = 3430	1	10,24	
	3	12 А III, ℓ = 3060	1	2,72	
	4	6 А III, ℓ = 320	20	0,07	
	5	6 А III, ℓ = 350	3	0,08	

Арматура класса А-III по ГОСТ 5781-82*

Инв.№подл. | Подпись и дата | Взам.инв.№

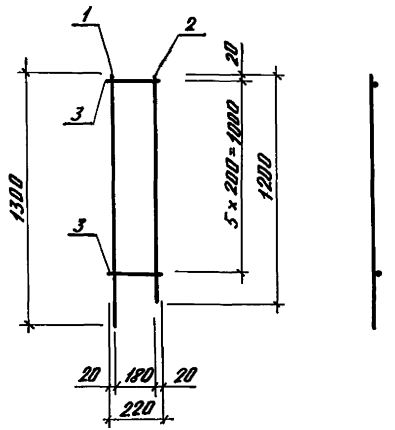

Марка каркаса	Поз.	Наименование	Кол.	Масса ед., кг	Масса каркаса кг
КР21	1	⌀ 12 A III, ℓ = 1300	1	1,15	1,9
	2	8 A III, ℓ = 1200	1	0,47	
	3	6 A I, ℓ = 220	6	0,05	

Арматура класса A-III, A-I по ГОСТ 5781-82*

Разраб.	Гаврилова		03.005.1 – 12.4 – 18
Рассчит.	Костельцева		
Пров.	Соколова		
Н. контр.	Мишель		Каркас КР21

Стадия	Лист	Листов
Р		1

Проектный институт №1

Копировал: Киселева

24652-05 32

Формат А4

Инв. № подл. | Подпись и дата | Взам. инв. №

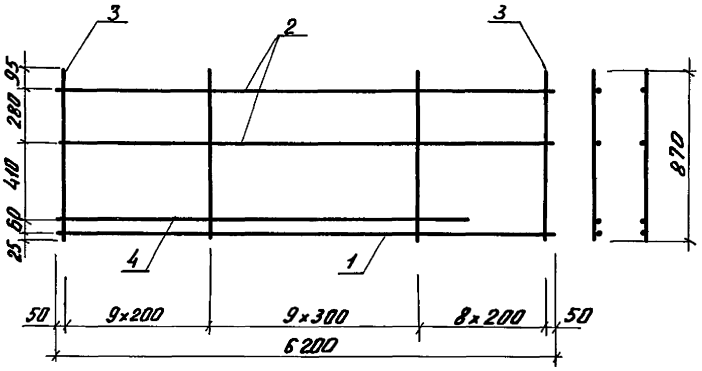

Марка каркаса	Поз.	Наименование	Кол.	Масса ед., кг	Масса каркаса кг.
КР22	1	⌀ 16 AIII, ℓ = 6200	1	9,78	27,9
	2	8 AIII, ℓ = 6200	2	2,45	
	3	6 AIII, ℓ = 870	27	0,19	
	4	16 AIII, ℓ = 5150	1	8,13	
КР23, КР24	1	⌀ 18 AIII, ℓ = 6200	1	12,38	32,8
	2	8 AIII, ℓ = 6200	2	2,45	
	3	6 AIII, ℓ = 870	27	0,19	
	4	18 AIII, ℓ = 5200	1	10,39	

Арматура класса A-III ГОСТ 5781-82*

Инв. № подл. | Подпись и дата | Взам. инв. №

Разраб.	Гаврилова		03.005.1-12.4-19
Рассчит.	Кагельцева		
Пров.	Капелина		
Н. контр.	Мишель		Каркас КР22... КР30

Стадия	Лист	Листов
Р	1	2

Проектный институт №1

Копировал: Киселева

Марка каркаса	Поз.	Наименование	Кол.	Масса ед., кг	Масса каркаса, кг
КР25, КР26	1	ф 20 А-III, ℓ=6200	1	15,29	38,3
	2	8А-III, ℓ=6200	2	2,45	
	3	6А-III, ℓ=870	27	0,19	
	4	20А-III, ℓ=5250	1	12,94	
КР27, КР28	1	ф 22 А-III, ℓ=6200	1	18,5	44,5
	2	8А-III, ℓ=6200	2	2,45	
	3	6А-III, ℓ=870	27	0,19	
	4	22А-III, ℓ=5350	1	15,96	
КР29, КР30	1	ф 25А-III, ℓ=6200	1	23,89	54,8
	2	8А-III, ℓ=6200	2	2,45	
	3	6А-III, ℓ=870	27	0,19	
	4	25А-III, ℓ=5400	1	20,83	

Арматура класса А-III по ГОСТ 5781-82*

Инв.№ подл. | Подпись и дата | Взам.инв.№

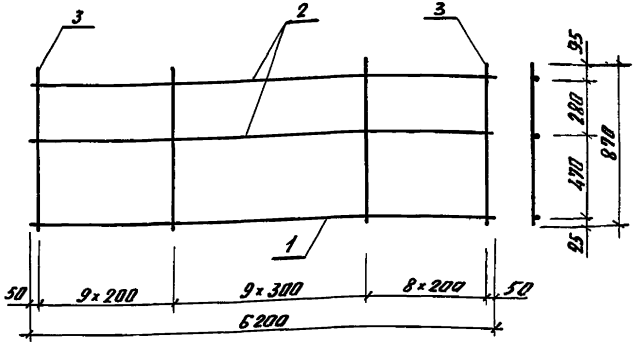

Марка каркаса	Поз.	Наименование	Кол.	Масса ед., кг	Масса каркаса, кг
КР31	1	Ф 16 А III, ℓ = 6200	1	9,78	19,81
	2	8 А III, ℓ = 6200	2	2,45	
	3	6 А III, ℓ = 870	27	0,19	
КР32	1	Ф 20 А III, ℓ = 6200	1	15,29	25.32
	2	8 А III, ℓ = 6200	2	2,45	
	3	6 А III, ℓ = 870	27	0,19	

Арматура класса А-III по ГОСТ 5781-82*

Разраб.	Гаврилова		03.005.1-12.4-90
Рассчит.	Костельцева		
Пров.	Кателина		
Н. контр.	Мишель		Каркас КР31, КР32

Стадия	Лист	Листов
Р		1

Проектный институт №1

Копировал: Киселева

24652-05 35

Формат А4

Инв. № подл. | Подпись и дата | Взам. инв. №

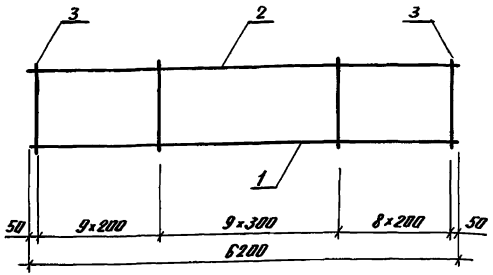

Марка каркаса	Поз.	Наименование	Кол.	Масса ед., кг	Масса каркаса, кг
КР33	1	⌀ 16 AIII, ℓ = 6200	1	9.78	15.5
	2	8 AIII, ℓ = 6200	1	2.45	
	3	6 AIII, ℓ = 520	27	0.12	
КР34	1	Ф 18 AIII, ℓ = 6200	1	12.38	18.1
	2	8 AIII, ℓ = 6200	1	2.45	
	3	6 AIII, ℓ = 520	27	0.12	

Арматура класса A-III по ГОСТ 5781-82*

Инв. № подл. | Подпись и дата | Взам. инв. №

Разраб.	Гаврилова		3.005.1-12.4-21
Рассчит.	Постельцева		
Пров.	Кателина		
Н. контр.	Мишель		Каркас КР33, КР34

Стадия	Лист	Листов
Р		1

Проектный институт №1

Копировал: Киселева 24652-05 36 Формат А4

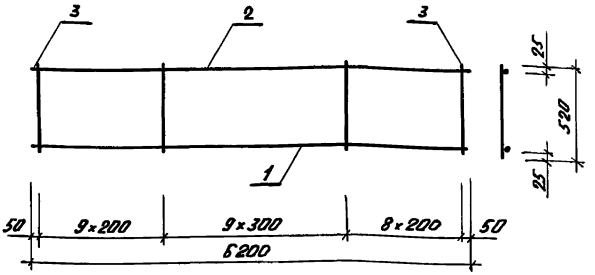

Марка каркаса	Поз.	Наименование	Кол.	Масса ед., кг	Масса каркаса, кг
КР35	1	ф 20 А III, ℓ=6200	1	15.29	21,0
	2	8 А III, ℓ=6200	1	2.45	
	3	6 А III, ℓ=520	27	0.12	
КР36	1	ф 22 А III, ℓ=6200	1	18,5	24,2
	2	8 А III, ℓ=6200	1	2,45	
	3	6 А III, ℓ=520	27	0,12	
КР37	1	ф 25 А III, ℓ=6200	1	23.89	29,6
	2	8 А III, ℓ=6200	1	2.45	
	3	6 А III, ℓ=520	27	0,12	

Арматура класса А-III по ГОСТ 5781-82*

Разраб.	Гаврилова		
Рассчит.	Костельцева		
Пров.	Кателина		
Н. контр.	Мишель		

03.005.1-12.4-22

Каркас КР35...КР37

Стадия	Лист	Листов
Р		1

Проектный институт №1

Инв. № подл. | Подпись и дата | Взам. инв. №

Копировал: Киселева 24652-05 37 Формат А4

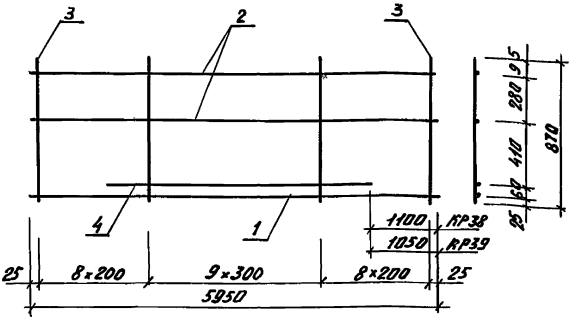

Марка каркаса	Поз.	Наименование	Кол.	Масса ед., кг	Масса каркаса кг
КР38	1	Ф 16 AIII, ℓ=5950	1	9,39	25,0
	2	8 AIII, ℓ=5950	2	2,35	
	3	6 AIII, ℓ=870	26	0,19	
	4	16 AIII, ℓ=3750	1	5,92	
КР39	1	Ф 18 AIII, ℓ=5950	1	11,89	29,2
	2	8 AIII, ℓ=5950	2	2,35	
	3	6 AIII, ℓ=870	26	0,19	
	4	18 AIII, ℓ=3850	1	7,69	

Арматура класса A-III по ГОСТ 5781-82*

Инв.№ подл. | Подпись и дата | Взам.инв.№

Разраб. Гаврилова	03.005.1-12.4-23	
Рассчит. Костельцева		
Пров. Кателина		
Н.контр. Мишель	Каркас КР38, КР39	Стадия: Р; Лист: ; Листов: 1
		Проектный институт

Копировал: Киселева 24652-05 38 Формат А4

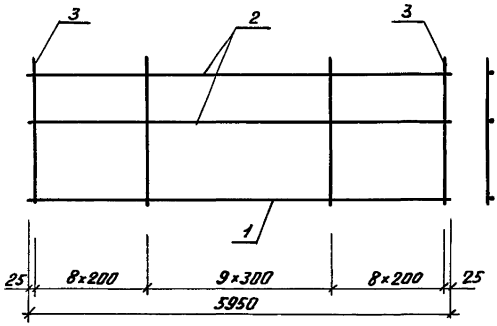

Марка каркаса	Поз.	Наименование	Кол.	Масса ед., кг	Масса каркаса, кг
КР40	1	Ф 16 А-III, ℓ = 5950	1	9,39	19,0
	2	8 А-III, ℓ = 5950	2	2,35	
	3	6 А-III, ℓ = 870	26	0,19	
КР41	1	Ф 18 А-III, ℓ = 5950	1	11,89	21,5
	2	8 А-III, ℓ = 5950	2	2,35	
	3	6 А-III, ℓ = 870	26	0,19	

Арматура класса А-III по ГОСТ 5781-82*

Инв. № подл. | Подпись и дата | Взам. инв. №

Разраб.	Гаврилова		03.005.1-12.4-24
Рассчит.	Кастельцева		
Пров.	Кателина		
Н. контр.	Мишель		Каркас КР40, КР41

Стадия	Лист	Листов
Р		1

Проектный институт №1

Копировал: Киселева 24652-05 39 Формат А4

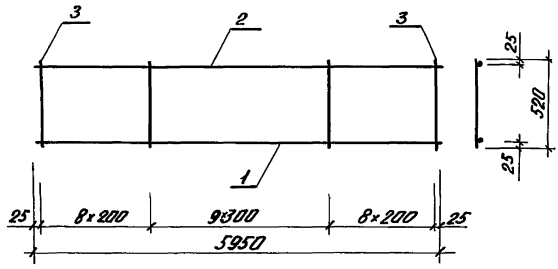

Марка каркаса	Поз.	Наименование	Кол.	Масса ед., кг	Масса каркаса, кг
КР42	1	ф 16 AIII, ℓ=5950	1	9.39	14,9
	2	8 AIII, ℓ=5950	1	2,35	
	3	6 AIII, ℓ=520	26	0,12	
КР43	1	ф 18 AIII, ℓ=5950	1	11,89	17,4
	2	8 AIII, ℓ=5950	1	2,35	
	3	6 AIII, ℓ=520	26	0,12	
КР44	1	ф 20 AIII, ℓ=5950	1	14,67	20,1
	2	8 AIII, ℓ=5950	1	2,35	
	3	6 AIII, ℓ=520	26	0,12	

Арматура класса А-III по ГОСТ 5781-82*

Инв.№ подл. | Подпись и дата | Взам. инв.№

Разраб.	Гаврилова		03.005.1-12.4-25
Рассчит.	Костельцева		
Пров.	Кателина		
Н.контр.	Мишель		Каркас КР42,.. КР44

Стадия	Лист	Листов
Р		1

Проектный институт №1

Копировал: Киселева 24652-05 40 Формат А4

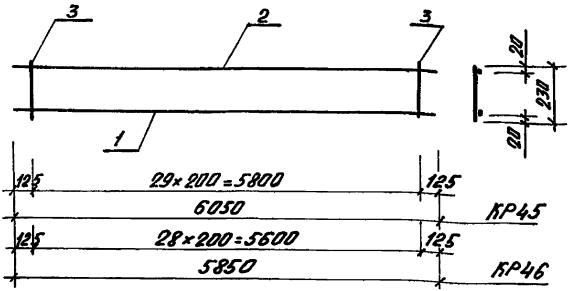

Марка каркаса	Поз.	Наименование	Кол.	Масса ед., кг	Масса каркаса, кг
КР45	1	Ф 12 А III, ℓ = 6050	1	5,37	9,3
	2	8 А I, ℓ = 6050	1	2,39	
	3	6 А III, ℓ = 230	30	0,05	
КР46	1	Ф 12 А III, ℓ = 5850	1	5,15	8,9
	2	8 А I, ℓ = 5850	1	2,29	
	3	6 А III, ℓ = 230	29	0,05	

Арматура класса А-I, А-III по ГОСТ 5781-82*

Инв. № подл. | Подпись и дата | Взам. инв. №

Разраб.	Гаврилова		03.005.1-12.4-26
Рассчил	Костельцева		
Пров.	Кателина		
Н. контр.	Мишель		Каркас КР45, КР46

Стадия	Лист	Листов
Р		1

Проектный институт №1

Копировал: Киселева 24552-05 Ч1 Формат А4

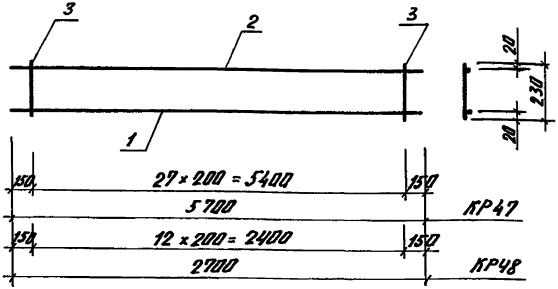

Марка каркаса	Поз.	Наименование	Кол.	Масса ед., кг	Масса каркаса, кг
КР47	1	Ф 12А III, ℓ = 5700	1	5,06	8.7
	2	8А I, ℓ = 5700	1	2.25	
	3	6А III, ℓ = 230	28	0.05	
КР48	1	Ф 12А III, ℓ = 2700	1	2,4	4.2
	2	8А I, ℓ = 2700	1	1.1	
	3	6А III, ℓ = 230	13	0.05	

Арматура класса А-III, А-I по ГОСТ 5781-82*

Инв.№ подл. | Подпись и дата | Взам. инв.№

Разраб.	Габрилова		03.005.1-12.4-27
Рассчит.	Постельцева		
Пров.	Бателина		
Н.контр.	Мишель		Каркас КР47, КР48

Стадия	Лист	Листов
Р		1

Проектный институт №1

Копировал: Киселева

24852-05 42

Формат А4

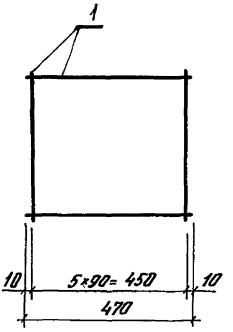

Марка сетки	Поз	Наименование	Кол.	Масса ед., кг	Масса сетки, кг
С53	1	ф 8 AI, ℓ = 470	12	0,19	2,3

Арматура класса - AI по ГОСТ 5781-82*

Инв.№ подл. | Подпись и дата | Взам.инв.№

Разраб.	Гаврилова		
Рпсчит.	Костельцева		
Пров.	Кателина		
Н.контр.	Мишелв		

03.005.1-12.4-28

Сетка С53

Стадия	Лист	Листов
Р		1

Проектный институт №1

Копировал: Киселева 24652-05 43 Формат А4

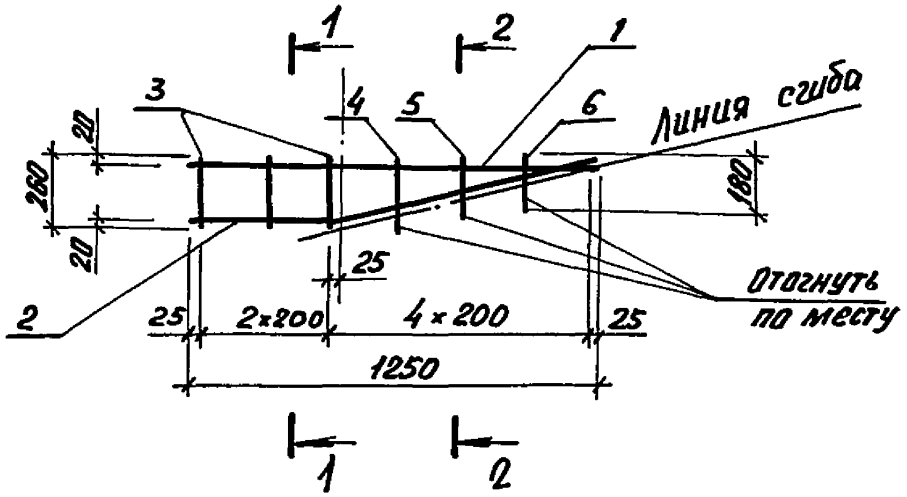

1 — 1

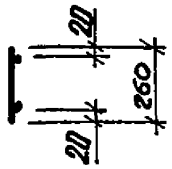

2 — 2

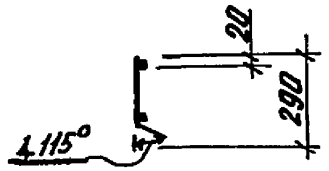

Марка сетки	Поз.	Наименование	Кол.	Масса ед., кг	Масса сетки, кг
С54	1	ФбАIII, ℓ = 1250	1	0,28	0,9
	2	БАIII, ℓ = 1275	1	0,28	
	3	БАIII, ℓ = 260	3	0,06	
	4	БАIII, ℓ = 290	1	0,06	
	5	БАIII, ℓ = 230	1	0,05	
	6	БАIII, ℓ = 180	1	0,04	

Арматура класса А-III по ГОСТ 5781-82*

Инв.№ подл. | Подпись и дата | Взам.инв.№

Разраб.	Гаврилова		03.005.1-12.4-29
Пров.	Кателина		
Н.контр.	Мишель		Сетка С54

Стадия	Лист	Листов
Р		1

Проектный институт №1

Копировал: Киселева

Формат А4

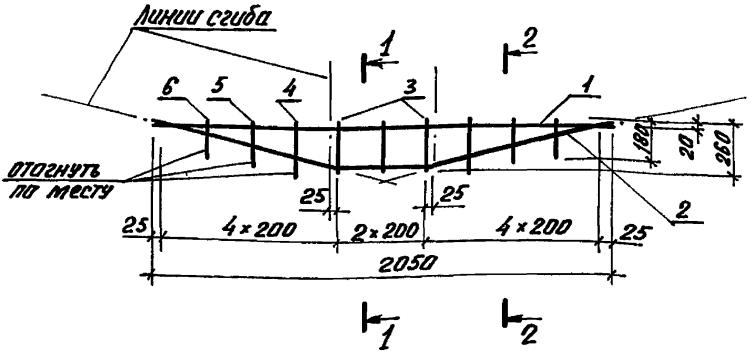

1 — 1

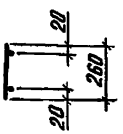

2 — 2

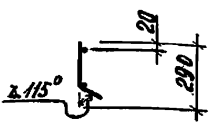

Марка сетки	Поз.	Наименование	Кол.	Масса ед., кг	Масса сетки, кг
С55	1	⌀ 6А III, ℓ = 2050	1	0,46	4,4
	2	6А III, ℓ = 2100	1	0,47	
	3	6А III, ℓ = 260	3	0,06	
	4	6А III, ℓ = 290	2	0,06	
	5	6А III, ℓ = 230	2	0,05	
	6	6А III, ℓ = 180	2	0,04	

Арматура класса А-III по ГОСТ 5781-82*

Разраб.	Гаврилова		03.005.1-12.4-30
Рассчит.	Коспельцева		
Пров.	Кателина		
Н. контр.	Мишель		Сетка С55

Стадия	Лист	Листов
Р		1

Проектный институт №1

Инв. № подл. | Подпись и дата | Взам. инв. №

Копировал: Киселева

Формат А4

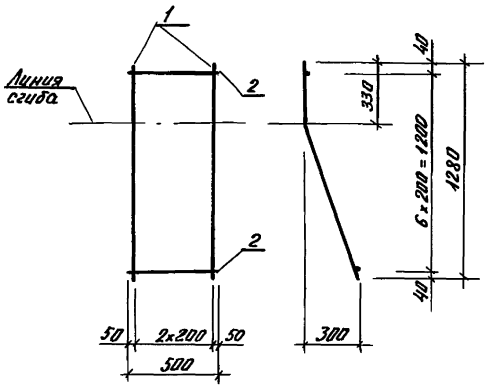

Марка сетки	Поз.	Наименование	Кол.	Масса ед., кг	Масса сетки, кг
С 56	1	⌀6 AI, ℓ = 1280	3	0,28	1,6
	2	6 AI, ℓ = 500	7	0,11	

Арматура класса A-I по ГОСТ 5781-82*

Инв. № подл. | Подпись и дата | Взам. инв. №

Разраб.	Гаврилова		3.005.1-12.4-31		
Рассчит.	Костельцева				
Пров.	Соколова				
			Сетка С56	Стадия	Лист	Листов
				Р		1
Н. контр.	Мишель			Проектный институт №1		

Копировал: Киселева 24652-05 46 формат А4

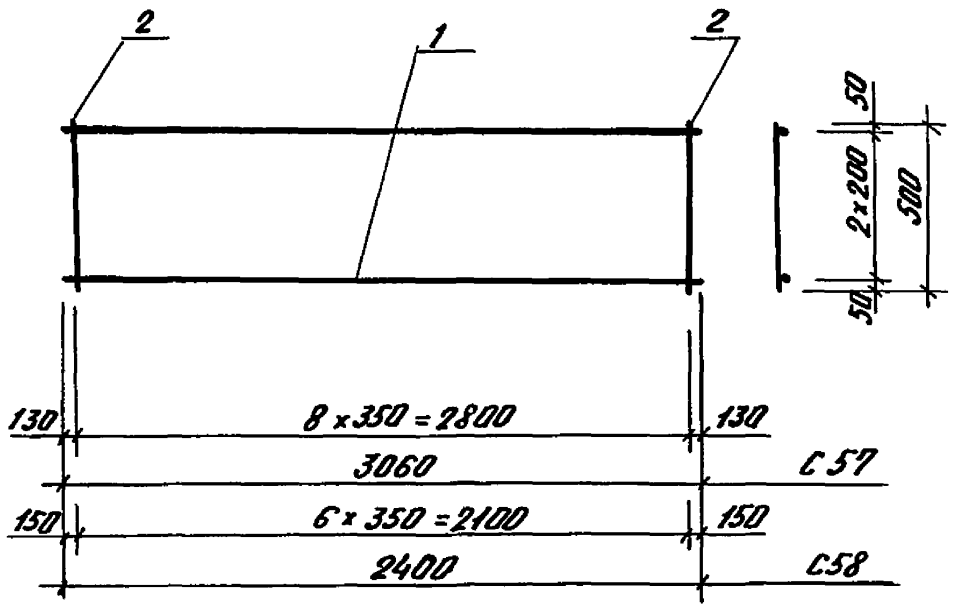

Марка сетки	Поз.	Наименование	Кол.	Масса ед., кг	Масса сетки, кг
С57	1	Ф 6 AI, ℓ=3060	3	0,68	3,0
	2	6 AI, ℓ=500	9	0,11	
С58	1	Ф 6 AI, ℓ=2400	3	0,53	2,4
	2	6 AI, ℓ=500	7	0,11	

Арматура класса А-I по ГОСТ 5781-82*

Инв.№ подл. | Подпись и дата | Взам. инв.№			
Разраб.	Габрилова		03.005.1-12.4-32
Рассчит.	Костельцева		
Пров.	Соколова		
Н. контр.	Мишель.		Сетка С57, С58

Стадия	Лист	Листов
Р		1

Проектный институт

Копировал: Киселева Формат А4

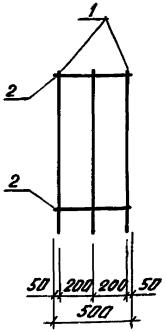

Марка сетки	Поз.	Наименование	Кол.	Масса ед., кг	Масса сетки, кг
С59	1	ф6 А I, ℓ = 950	3	0,21	1,2
	2	6 А I, ℓ = 500	5	0,11	

Арматура класса А-I по ГОСТ 5781-82*

Инв.№ подл. | Подпись и дата | Взам. инв.№

Разраб.	Габриелян		03.005.1-12.4-33
Пров.	Соколова		
Н.контр.	Мишель		Сетка С59

Стадия	Лист	Листов
Р		1

Проектный институт №1

Копировал: Киселева

Формат А4

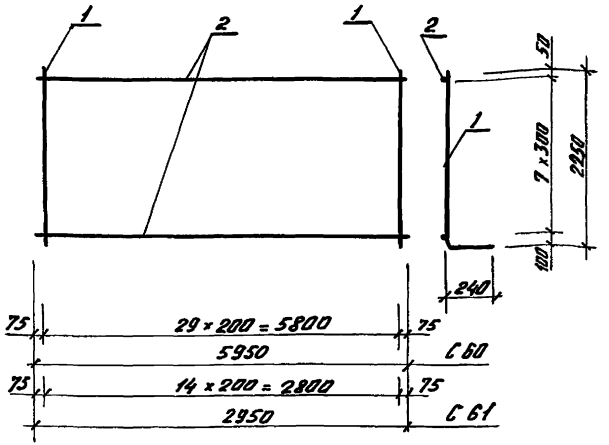

Марка сетки	Поз.	Наименование	Кол.	Масса ед., кг	Масса сетки, кг
С60	1	Ф 16 А III, ℓ=2500	30	3,95	129,1
	2	6 А I, ℓ=5950	8	1,32	
С61	1	Ф 16 А III, ℓ=2500	15	3,95	64,5
	2	6 А I, ℓ=2950	8	0,65	

Арматура класса А-I, А-III по ГОСТ 5781-82*

Разраб.	Гаврилова		03.005.1-12.4-34
Рассчит.	Костельцева		
Пров.	Кателина		Сетка С60, С61
Н.контр.	Мишель		Стадия: Р; Лист: ; Листов: 1
			Проектный институт №1

Инв.№ подл. | Подпись и дата | Взам.инв.№

Копировал: Киселева 24652-05 49 Формат А4

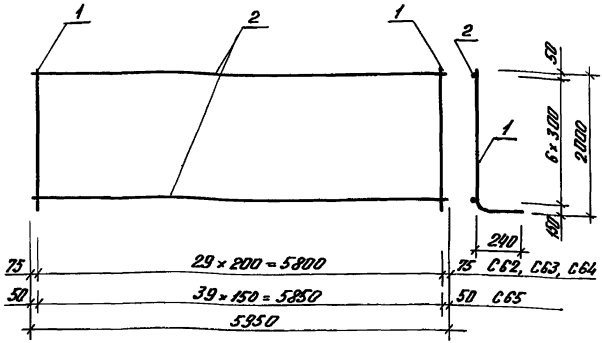

Марка сетки	Поз.	Наименование	Кол.	Масса ед., кг	Масса сетки, кг
С62	1	Ф 18 А III, ℓ = 2250	30	4,50	144,2
	2	6 А I, ℓ = 5950	7	1,32	
С63	1	Ф 20 А III, ℓ = 2250	30	5,55	175,7
	2	6 А I, ℓ = 5950	7	1,32	
С64	1	Ф 22 А III, ℓ = 2250	30	6,71	210,5
	2	6 А I, ℓ = 5950	7	1,32	
С65	1	Ф 22 А III, ℓ = 2250	40	6,71	277,6
	2	6 А I, ℓ = 5950	7	1,32	

Арматура класса А-I, А-III по ГОСТ 5781-82*

Инв. № подл. | Подпись и дата | Взам. инв. №

Разраб.	Гаврилова		03.005.1-12.4-35
Рассчит.	Костельцева		
Пров.	Бателина		
Н. контр.	Мишель		Сетка С62...С65

Стадия	Лист	Листов
Р		1

Проектный институт №1

Копировал: Киселева 24652-05 50 Формат А4

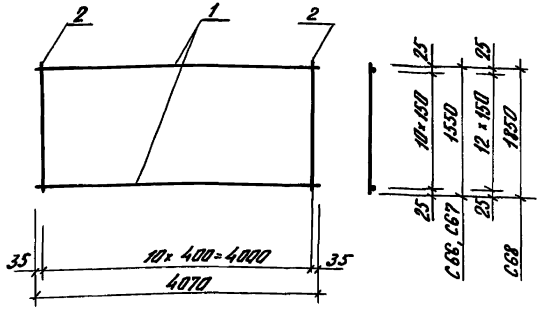

Марка сетки	Поз.	Наименование	Кол.	Масса ед., кг	Масса сетки, кг
С66	1	Ф 12 А III, l = 4070	11	3,61	43,5
	2	6А I, l = 1550	11	0,34	
С67	1	Ф 14 А III, l = 4070	11	4,92	57,9
	2	6А I, l = 1550	11	0,34	
С68	1	Ф 14 А III, l = 4070	13	4,92	68,5
	2	6А I, l = 1850	11	0,41	

Арматура класса А-I, А-III по ГОСТ 5781-82*

Разраб.	Гаврилова		
Рассчит.	Костельцева		
Пров.	Кателина		
Н. контр.	Мишель		

03.005.1-12.4-36

Сетка С66...С68

Стадия	Лист	Листов
Р		1

Проектный институт №1

Инв. № подл. | Подпись и дата | Взам. инв. №

24652-05 51

Копировал: Киселева

Формат А4

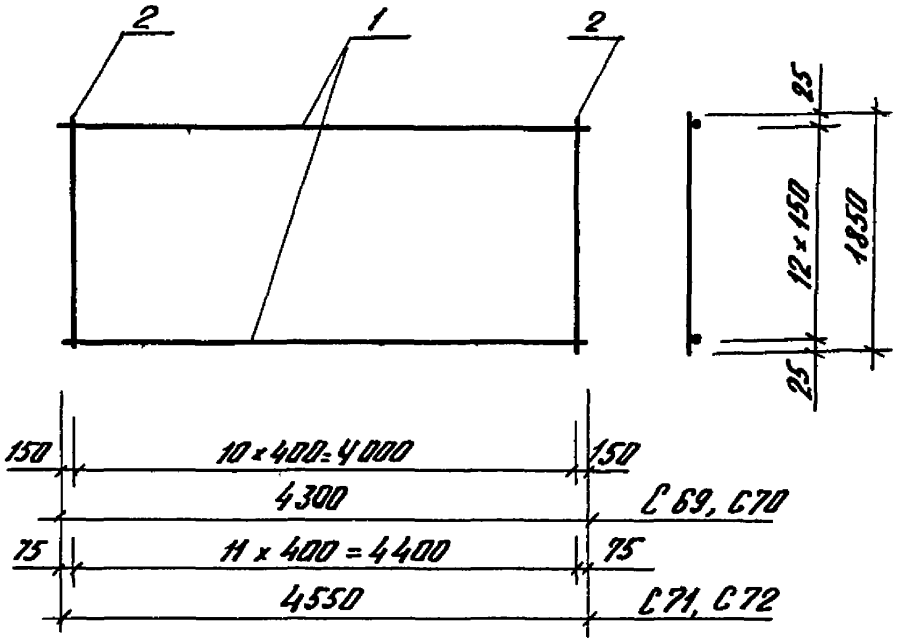

Марка сетки	Поз.	Наименование	Кол.	Масса ед., кг	Масса сетки, кг
С69	1	Ф 16 А III, ℓ = 4300	13	6,79	92,8
	2	6 А I, ℓ = 1850	11	0,41	
С70	1	Ф 18 А III, ℓ = 4300	13	8,59	116,2
	2	6 А I, ℓ = 1850	11	0,41	
С71	1	Ф 20 А III, ℓ = 4550	13	11,22	150,8
	2	6 А I, ℓ = 1850	12	0,41	
С72	1	Ф 22 А III, ℓ = 4550	13	13,58	181,4
	2	6 А I, ℓ = 1850	12	0,41	

Арматура класса А-I, А-III по ГОСТ 5781-82*

Инв. № подл. | Подпись и дата | Взам. инв. №

Разраб.	Гаврилова		03.005-1-12.4-37
Рассчит.	Кастельцева		
Пров.	Кателина		
Н. контр.	Мишель		Сетка С69...С72

Стадия	Лист	Листов
Р		1

Проектный институт №1

Копировал: Киселева 24652-05 52 Формат А4

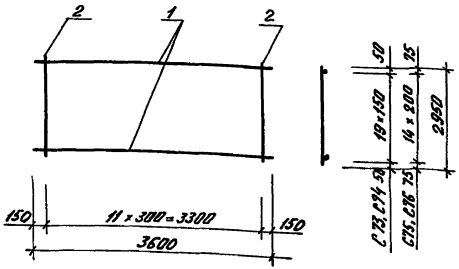

Марка сетки	Поз.	Наименование	Кол.	Масса ед., кг	Масса сетки, кг
С73	1	Ф 25 А III, l = 3600	20	13,87	291,2
	2	8 А I, l = 2950	12	1,17	
С74	1	Ф 28 А III, l = 3600	20	17,39	361,8
	2	8 А I, l = 2950	12	1,17	
С75	1	Ф 22 А III, l = 3600	15	10,74	169,0
	2	6 А I, l = 2950	12	0,65	
С76	1	Ф 25 А III, l = 3600	15	138,7	221,9
	2	8 А I, l = 2950	12	1,17	

Арматура класса А-I, А-III по ГОСТ 5781-82*

Разраб.	Гаврилова		
Рассчит.	Костельцев		
Пров.	Котелина		
Н. контр.	Мишель		

03.005.1 - 12.4-38

Сетка С73 ... С76

Стадия	Лист	Листов
Р		1

Проектный институт №1

Инв. № подл. | Подпись и дата | Взам. инв. №

Копировал: Киселева 24652-05 53 Формат А4

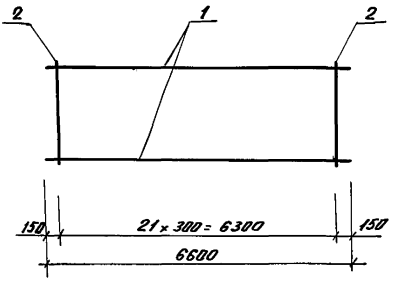

Марка сетки	Поз.	Наименование	Кол.	Масса ед., кг	Масса сетки, кг
С77	1	ф 22 А III, ℓ = 6600	15	19.69	309.8
	2	6 А I, ℓ = 2950	22	0.65	
С78	1	ф 25 А III, ℓ = 6600	15	25.4	406.7
	2	8 А I, ℓ = 2950	22	1.17	

Арматура класса А-I, А-III по ГОСТ 5781-82*

Инв. № подл. | Подпись и дата | Взам. инв. №

Разраб.	Габрилова		03.005.1-12.4-39
Гл. спец.	Костельцев		
Пров.	Кателина		
Н. контр.	Мишель		Сетка С77, С78

Стадия	Лист	Листов
Р		1

Проектный институт №1

Копировал: Киселева 24652-05 54 Формат А4

Рис. 1

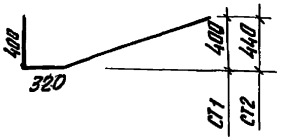

Рис. 2

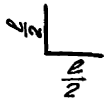

Рис.3



Обозначение	Марка	Рис.	Ø, мм и класс стали	l, мм	Масса, кг	Примечание
03.005.1-12.4-40-	СТ1	1	12А III	2020	1,79	ГОСТ 5781-82*
-01	СТ2			2120	1,88	
-02	СТ3	2		2800	2,49	
-03	СТ4			2200	1,95	
-04	СТ5			2500	2,22	
-05	СТ6	3		3430	3,05	
-06	СТ7			750	0,67	
-07	СТ8			2900	2,58	
-08	СТ9		10А III	2800	1,73	

Разраб.	Гаврилова	
Рассчит.	Костельцева	
Пров.	Кателина	
Н.контр.	Мишель	

03.005.1-12.4-40

Стержень арматурный СТ1... СТ9

Стадия	Лист	Листов
Р		1

Проектный институт №1

Инв.№ подл. | Подпись и дата | Взам. инв.№

24652-05 55

Копировал: Киселева Формат А4

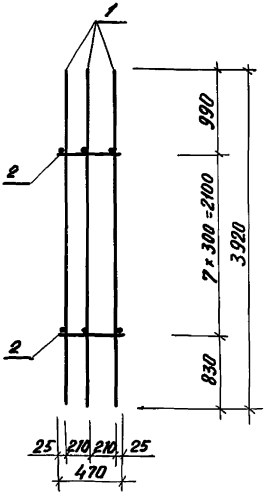

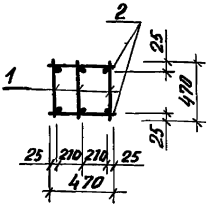

Марка каркаса	Поз.	Наименование	Кол.	Обозначение документа	Масса каркаса, кг
КП35	1	Каркас КР 49	3	03.005.1-12.4-52	41,2
	2	⌀6 А I, ℓ = 470; 0,1кг	16	Без чертежа	
КП36	1	Каркас КР 50	3	03,005.1-12.4-52	51,1
	2	⌀6 А I, ℓ = 470; 0,1кг	16	Без чертежа	

Арматура класса А-I ГОСТ 5781-82*

Разраб.	Гаврилова		
Рассчит.	Костельцева		
Пров.	Соколова		
Н. контр.	Мишель		

03.005.1-12.4-41

Каркас КП35, КП36

Стадия	Лист	Листов
Р		1

Проектный институт №1

Инв. № подл. | Подпись и дата | Взам. инв. №

Копировал: Киселева 24652-05 56 формат А4

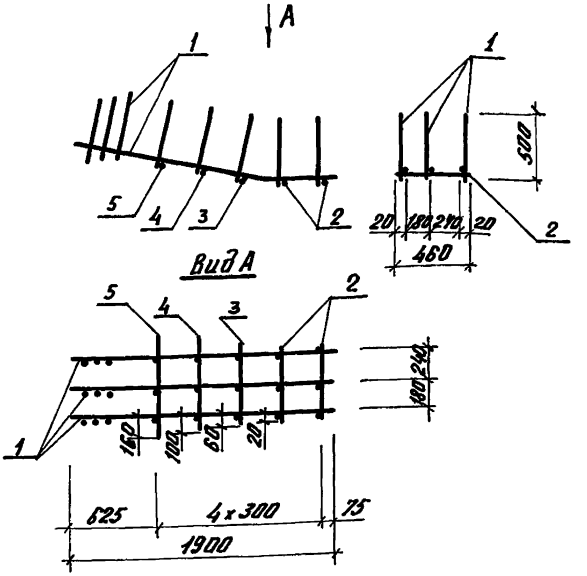

Марка каркаса	Поз.	Наименование	Кол.	Обозначение документа	Масса каркаса, кг
КП37	1	Каркас КР51	3	03.005.1-12.4-53	12,3
	2	⌀6 А III, ℓ=440; 0,10кг	2	Без черт.	
	3	6 А III, ℓ=520; 0,11кг	1	Без черт.	
	4	6 А III, ℓ=600; 0,13кг	1	Без черт.	
	5	6 А III, ℓ=720; 0,16кг	1	Без черт.	

Арматура класса А-III по ГОСТ 5781-82*

Инв.№ подл.	Подпись и дата	Взам. инв.№	

Разраб.	Гаврилова		03.005.1-12.4-42		
Рассчит.	Костельцева				
Пров.	Соколова				
Н. контр.	Мишелев		Каркас КП37	Стадия: Р	Лист: 1	Листов:
				Проектный институт №1		

Копировал: Киселева

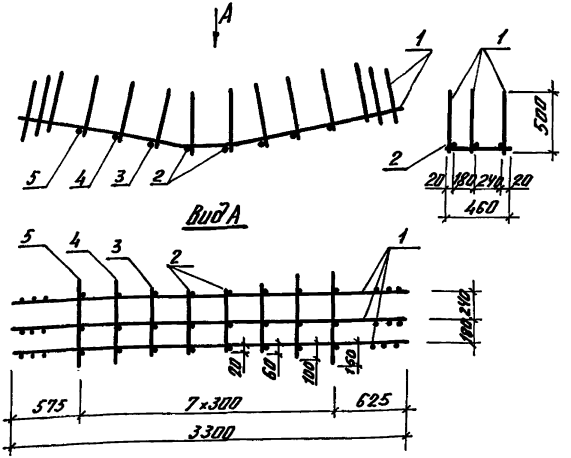

Марка каркаса	Поз.	Наименование	Кол.	Обозначение документа	Масса каркаса, кг
КП38	1	Каркас КР52	3	03.005.1-12.4-54	21,4
	2	ФБА III, ℓ=440; 0,10кг	2	Без черт.	
	3	БА III, ℓ=520; 0,11кг	2	Без черт.	
	4	БА III, ℓ=600; 0,13кг	2	Без черт.	
	5	БА III, ℓ=720; 0,16кг	2	Без черт.	

Арматура класса А-III по ГОСТ 5781-82*

Разраб.	Гаврилова		03.005.1-12.4-43
Рассчит.	Костельцева		
Пров.	Соколова		
Н.контр.	Мишель		Каркас КП38

Стадия	Лист	Листов
Р		1

Проектный институт №1

Инв. № подл. | Подпись и дата | Взам. инв. №

24552-05 58

Копировал: Киселева

Формат А4

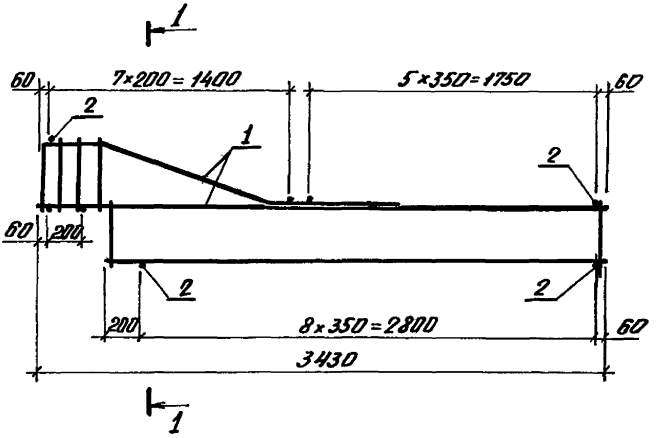

1 — 1

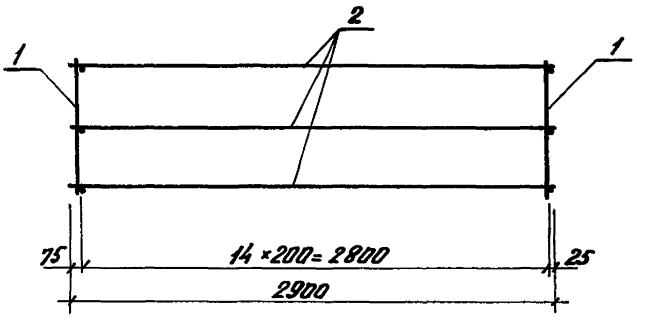

Инв.№ подл.	Подпись и дата	Взам.инв.№			
Разраб.	Гаврилова		03.005.1-12.4-44		
Рассчит.	Костельцева				
Пров.	Соколова				
Н. контр.	Мишелб		Каркас пространственный КП 39.. КП 43	Стадия: Р	Лист: 1	Листов: 2
				Проектный институт №1		

Копировал: Киселева 24652-05 59 Формат А4

Марка каркаса	Поз.	Наименование	Кол.	Обозначение документа	Масса каркаса, кг
КП39	1	Каркас КР53	15	03.005.1-12.4-55	200,5
	2	ф6AI, ℓ=2900; 0,64кг	25	Без черт.	
КП40	1	Каркас КР54	15	03.005.1-12.4-55	215,5
	2	ф6AI, ℓ=2900; 0,64кг	25	Без черт.	
КП41	1	Каркас КР55	15	03.005.1-12.4-55	236,5
	2	ф6AI, ℓ=2900; 0,64кг	25	Без черт.	
КП42	1	Каркас КР56	15	03.005.1-12.4-58	283,5
	2	ф6AI, ℓ=2900; 0,64кг	25	Без черт.	
КП43	1	Каркас КР57	15	03.005.1-12.4-56	287,5
	2	ф6AI, ℓ=2900; 0,64кг	25	Без черт.	

Арматура класса A-I по ГОСТ 5781-82*

Инв.№ подл. | Подпись и дата | Взам.инв.№

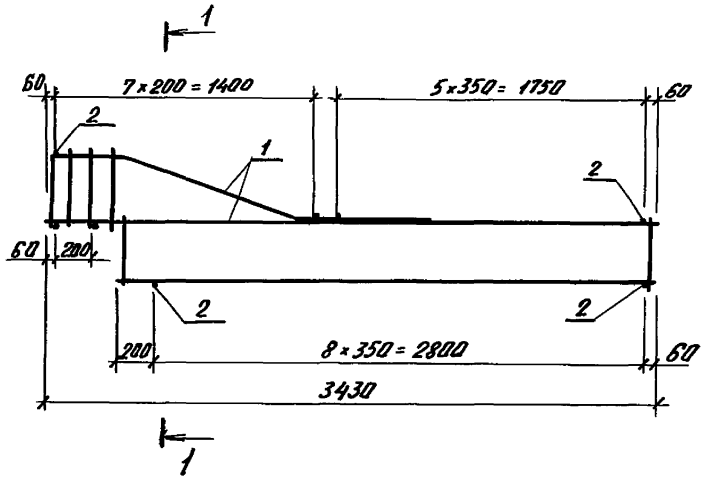

1 — 1

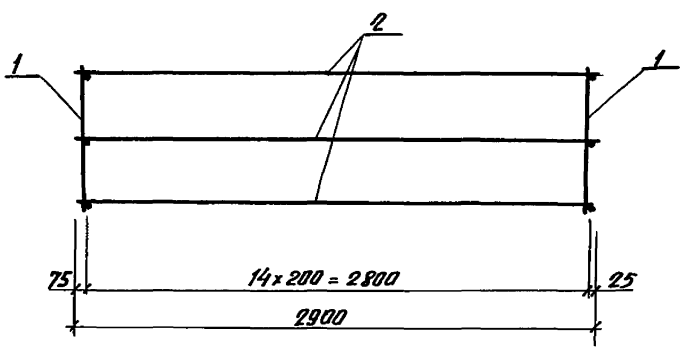

Разраб.	Гаврилова		03.005.1-12.4-45		
Рассчит.	Костельцева				
Пров.	Соколова				
			Каркас КП44... КП48	Стадия	Лист	Листов
				Р	1	2
Н. контр.	Мишелб			Проектный институт №1		

Копировал: Киселева 24652-05 61 Формат А4

Инв. № подл. | Подпись и дата | Взам. инв. №

Марка каркаса	Поз.	Наименование	Кол.	Обозначение документа	Масса каркаса, кг
КП44	1	Каркас КР58	15	03.005.1-12.4-57	230,5
	2	ф 6 AI, ℓ=2900; 0,64 кг	25	Без черт.	
КП45	1	Каркас КР59	15	03.005.1-12.4-57	241,0
	2	ф 6 AI, ℓ=2900; 0,64 кг	25	Без черт.	
КП46	1	Каркас КР60	15	03.005.1-12.4-57	266,5
	2	ф 6 AI, ℓ=2900; 0,64 кг	25	Без черт.	
КП47	1	Каркас КР61	15	03.005.1-12.4-58	197,5
	2	ф 6 AI, ℓ=2900; 0,64 кг	25	Без черт.	
КП48	1	Каркас КР62	15	03.005.1-12.4-58	206,5
	2	ф 6 AI, ℓ=2900; 0,64 кг	25	Без черт.	

Арматура класса A-I по ГОСТ 5781-82*

Инв. № подл. | Подпись и дата | Взам. инв. №

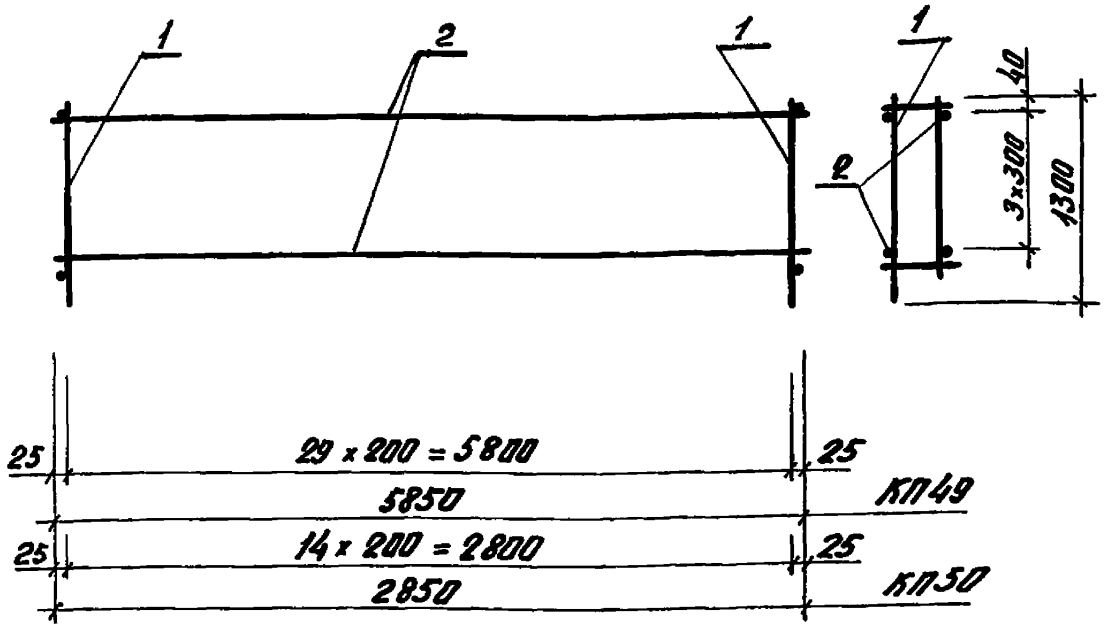

Марка каркаса	Поз.	Наименование	Кол.	Обозначение документа	Масса каркаса, кг
КП 49	1	Каркас КР 63	30	03.005.1-12.4-59	53,2
	2	ф 6 АI, ℓ=5850; 1,29кг	4	Без черт.	
КП50	1	Каркас КР 63	15	03.005.1-12.4-59	26.5
	2	ф 6 АI, ℓ=2850; 0,63кг	4	Без черт.	

Арматура класса А-I по ГОСТ 5781-82*

Инв.№ подл. | Подпись и дата | Взам.инв.№

Разраб.	Гаврилова		03.005.1-12.4-46
Рассчит.	Костельцева		
Пров.	Соколова		
Н.контр.	Мишель		Каркас КП 49, КП50

Стадия	Лист	Листов
Р		1

Проектный институт №1

Копировал: Киселева Формат А4

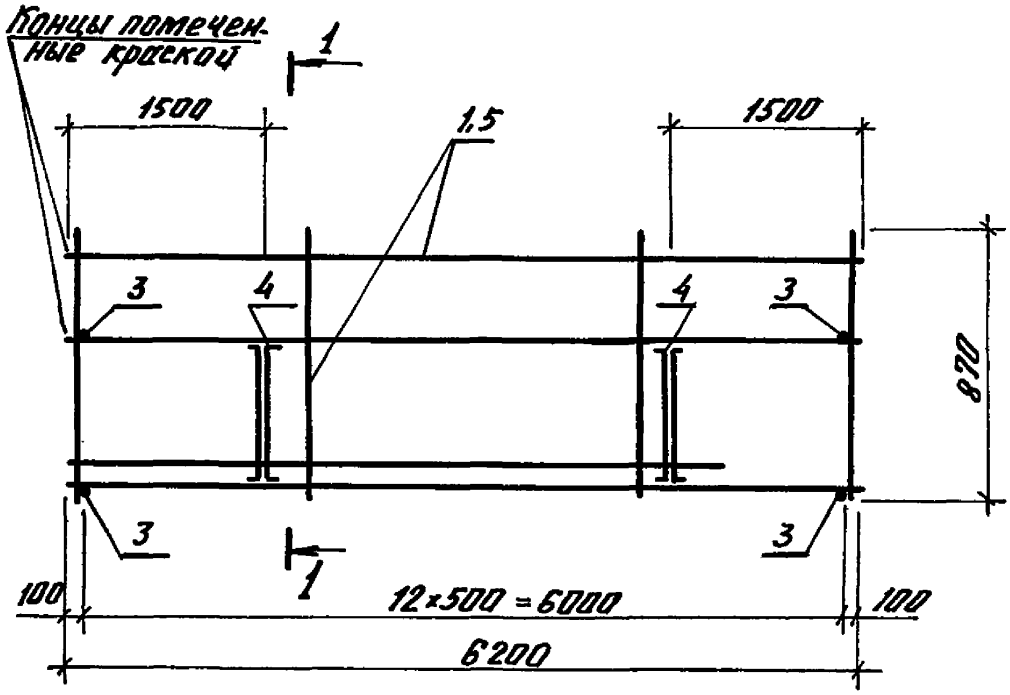

1—1

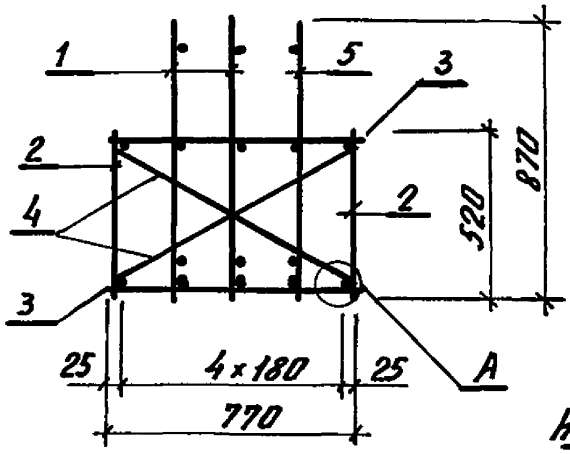

А

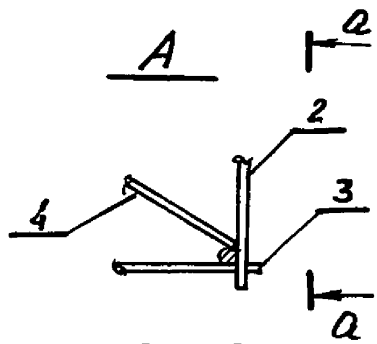

а—а

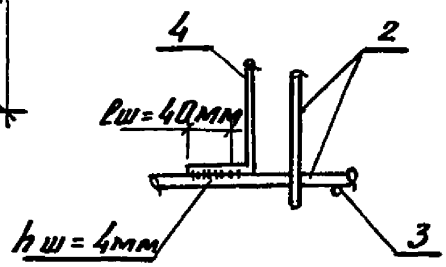

Разраб.	Гаврилова		03.005.1-12.4-47		
Рабочий	Костельцева				
Пров.	Котелина				
			Каркас КП 51...КП54	Стадия	Лист	Листов
				Р	1	2
Н.контр.	Мишель			Проектный институт №1		

Инв.№ подл. | Подпись и дата | Взам.инв.№

Копировал: Киселева 24652-05 64 Формат А4

Марка каркаса	Поз.	Наименование	Кол.	Обозначение документа	Масса каркаса, кг
КП51	1	Каркас КР70	2	03.005.1-12.4-60	204.1
	2	КР78	2	-63	
	3	ф6АI, ℓ=770; 0,17кг	26	Без черт.	
	4	12АI, ℓ=950; 0,84кг	4	Без черт.	
	5	Каркас КР71	1	03.005.1-12.4-60	
КП52	1	Каркас КР68	2	03.005.1-12.4-60	158.9
	2	КР76	2	-62	
	3	ф6АI, ℓ=770; 0,17кг	26	Без черт.	
	4	12АI, ℓ=950; 0,84кг	4	Без черт.	
	5	Каркас КР69	1	03.005.1-12.4-60	
КП53	1	Каркас КР68	2	03.005.1-12.4-60	164.7
	2	КР77	2	-63	
	3	ф6АI, ℓ=770; 0,17кг	26	Без черт.	
	4	12АI, ℓ=950; 0,84кг	4	Без черт.	
	5	Каркас КР69	1	03.005.1-12.4-60	
КП54	1	Каркас КР65	2	03.005.1-12.4-60	122.5
	2	КР75	2	-62	
	3	ф6АI, ℓ=770; 0,17кг	26	Без черт.	
	4	12АI, ℓ=950; 0,84кг	4	Без черт.	
	5	Каркас КР66	1	03.005.1-12.4-60	

Поз.4

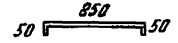

Арматура класса А-I по ГОСТ 5781-82*

Инв.№ подл. | Подпись и дата | Взам. инв.№

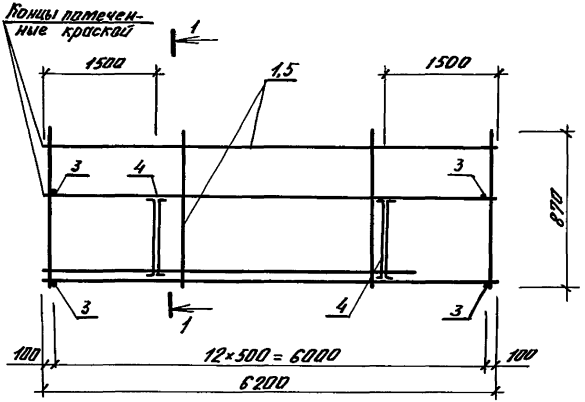

1—1

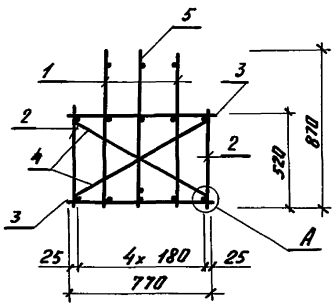

Разраб.	Гаврилова			03.005.1 - 12.4 - 48			
Рассчит.	Костельцева						
Пров.	Кателина						
				Каркас КП55, КП56	Стадия	Лист	Листов
					Р	1	2
Н.контр.	Мишель				Проектный институт №1		

Взам. инв. | Подпись и дата | Инв. № подл.

Копировал: Киселева

Формат А4

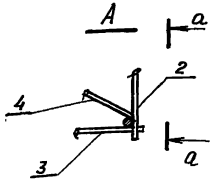

Марка каркаса	Поз.	Наименование	Кол.	Обозначение документа	Масса каркаса, кг
КП55	1	Каркас КР73	2	03.005.1-12.4-61	116,8
	2	КР76	2	-62	
	3	ф6АI, ℓ=770; 0,17кг	26	Без черт.	
	4	12АI, ℓ=950; 0,84кг	4	Без черт.	
	5	Каркас КР67	1	03.005.1-12.4-60	
КП56	1	Каркас КР72	2	03.005.1-12.4-61	88,1
	2	КР74	2	-62	
	3	ф6АI, ℓ=770; 0,17кг	26	Без черт.	
	4	12АI, ℓ=950; 0,84кг	4	Без черт.	
	5	Каркас КР64	1	03.005.1-12.4-60	

Поз.4



Арматура класса А-I по ГОСТ 5781-82*

Инв.№подл. | Подпись и дата | Взам.инв.№

Копировал: Киселева 24652-05 67 Формат А4

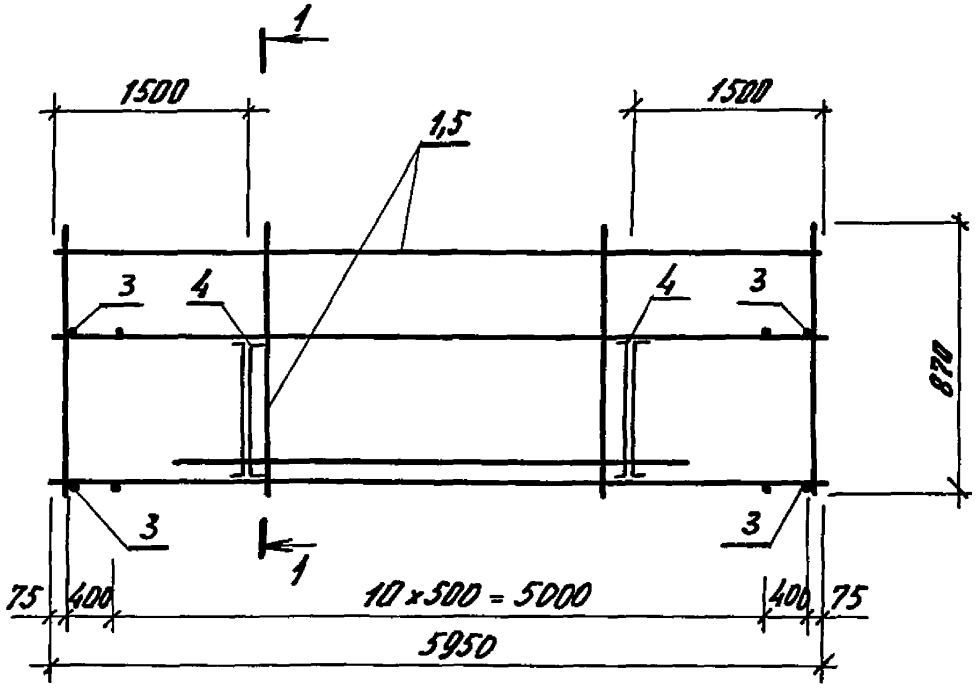

1—1

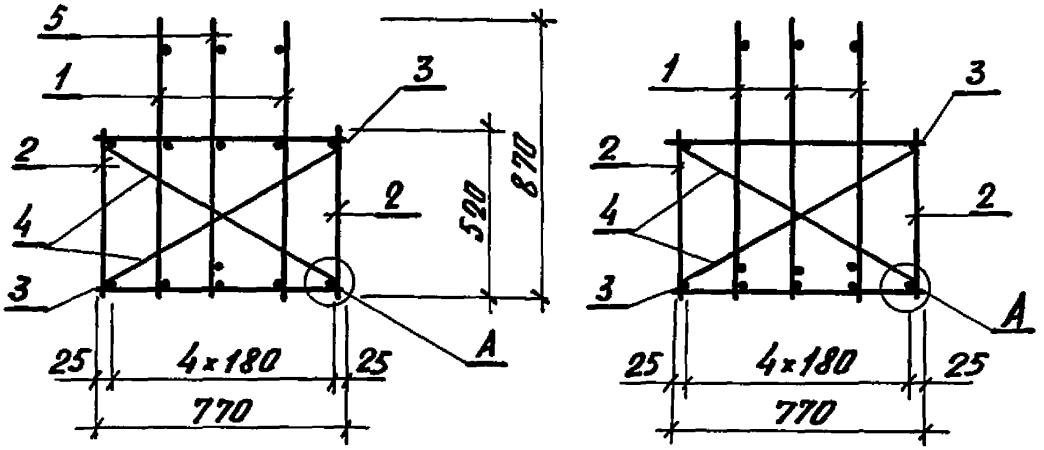

Разраб.	Гаврилова		03.005.1-12.4-49
Рассчит.	Костельцева		
Пров.	Кателина		
Н. контр.	Мишель		Каркас КП57...КП59

Стадия	Лист	Листов
Р	1	2

Проектный институт №1

Инв. № подл. | Подпись и дата | Взам. инв. №

Копировал: Киселева 24652-05 68 Формат А4

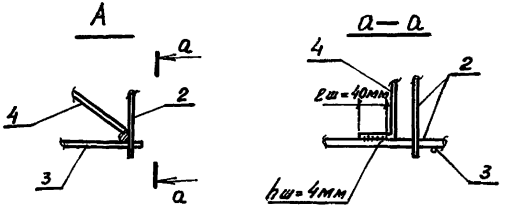

Марка каркаса	Поз.	Наименование	Кол.	Обозначение документа	Масса каркаса, кг
КП57	1	Каркас КР81	2	03.005.1-12.4-65	88.0
	2	КР82	2	-66	
	3	ф6AI, ℓ=770; 0,17кг	26	Без черт.	
	4	12AI, ℓ=950; 0,84кг	4	Без черт.	
	5	Каркас КР79	1	03.005.1-12.4-64	
КП58	1	Каркас КР79	3	03.005.1-12.4-64	101.2
	2	КР83	2	-66	
	3	ф6AI, ℓ=770; 0,17кг	26	Без черт.	
	4	12AI, ℓ=950; 0,84кг	4	Без черт.	
КП59	1	Каркас КР80	3	03.005.1-12.4-64	122.7
	2	КР84	2	-66	
	3	ф6AI, ℓ=770; 0,17кг	26	Без черт.	
	4	12AI, ℓ=950; 0,84кг	4	Без черт.	

Поз.4



Арматура класса А-I по ГОСТ 5781-82*

Инв.№ подл. | Подпись и дата | Взам.инв.№

03.005.1-12.4-49

Лист 2

Копировал: Киселева 24652-05 89 Формат А4

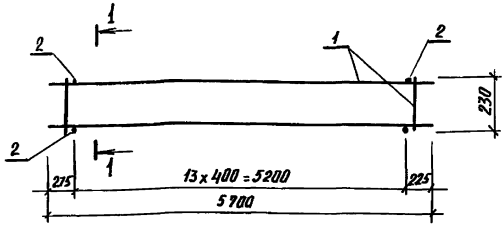

1 — 1

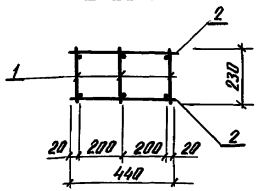

Марка каркаса	Поз.	Наименование	Кол.	Обозначение документа	Масса каркаса, кг
КП60	1	Каркас КР85	3	03.005.1-12.4-67	24,4
	2	Ф 6А I, l=440; 0,1 кг	28	Без черт.	

Арматура класса А-I по ГОСТ 5781-82*

разраб.	Гаврилова		03.005.1-12.4-50
рассчит.	Костельцева		
пров.	Кателина		
Н. контр.	Мишель		Каркас КП 60

Стадия	Лист	Листов
Р		1

Проектный институт №1

Инв. № подл. | Подпись и дата | Взам. инв. №

Копировал: Киселева 24652-05 70 Формат А4

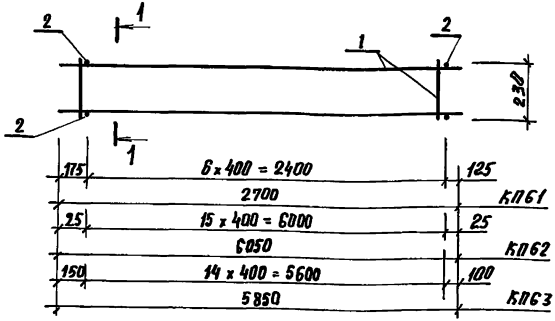

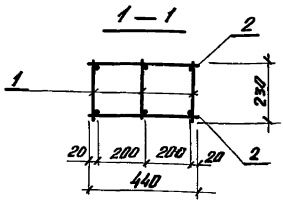

Марка каркаса	Поз.	Наименование	Кол.	Обозначение документа	Масса каркаса, кг
КП61	1	Каркас КР86	3	03.005.1-12.4-67	11,6
	2	Ф6АI, ℓ=440; 0,1кг	14	Без черт.	
КП62	1	Каркас КР87	3	03.005.1-12.4-68	26,0
	2	Ф6АI, ℓ=440; 0,1кг	32	Без черт.	
КП63	1	Каркас КР88	3	03.005.1-12.4-68	25,2
	2	Ф6АI, ℓ=440; 0,1кг	30	Без черт.	

Арматура класса АI по ГОСТ 5781-82*

Разраб.	Гаврилова		
Рассчит.	Костельцева		
Пров.	Кателина		
Н.контр.	Мишель		

03.005.1-12.4-51

Каркас КП61..., КП63

Стадия	Лист	Листов
Р		1

Проектный институт №1

Инв.№ подл. | Подпись и дата | Взам. инв.№

24652-05 ТМ

Копировал: Киселева

Формат А4

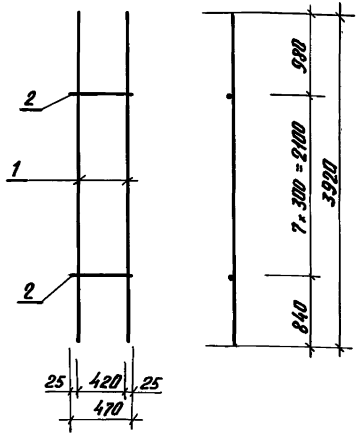

Марка каркаса	Поз.	Наименование	Кол.	Масса ед., кг	Масса каркаса, кг
КР49	1	Ф 16 Ат IVС, ℓ = 3920	2	6,19	13,2
	2	6 АI, ℓ = 470	8	0,10	
КР50	1	Ф 18 Ат IVС, ℓ = 3920	2	7,83	16,5
	2	6 АI, ℓ = 470	8	0,10	

Арматура класса А-I по ГОСТ 5781-82*
Арматура класса Ат-IVС по ГОСТ 10884-81*

Инв. № подл. | Подпись и дата | Взам. инв. №

Разраб.	Гаврилова		03.005.1-12.4-52
Рассчит.	Котельцева		
Пров.	Соколова		
Н. контр.	Мишель		Каркас КР49, КР50

Стадия	Лист	Листов
Р		1

Проектный институт

Копировал: Киселева 24652-05 72 Формат А4

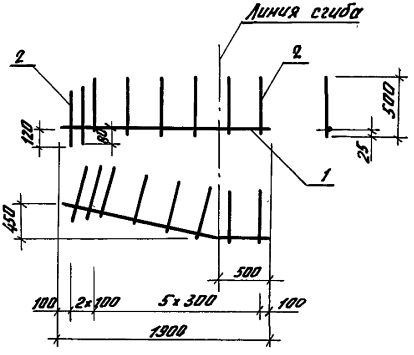

Марка каркаса	Поз.	Наименование	Кол.	Масса 1 ед., кг	Масса каркаса кг
КР51	1	ф16Ат IVс, ℓ=1900	1	3,00	3,9
	2	6А III, ℓ=500	8	0,11	

Арматура класса А-III по ГОСТ 5781-82*
Арматура класса Ат-IVс по ГОСТ 10884-81*

Разраб.	Гаврилова		03.005.1-12.4-53
Гл.спец.	Костельцева		
Пров.	Соколова		
Н.контр.	Мишель		Каркас КР51

Стадия	Лист	Листов
Р		1

Проектный институт №1

Инв.№подл. | Подпись и дата | Взам.инв.№

Копировал: Киселева 24652-05 73 формат А4

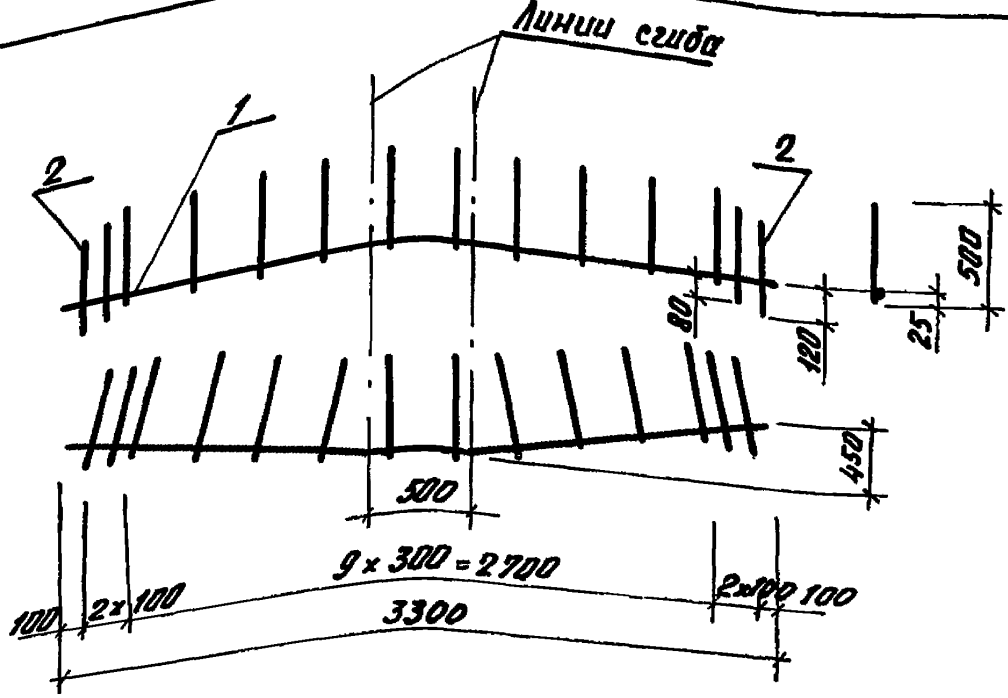

Марка каркаса	Поз.	Наименование	Кол	Масса ед., кг	Масса каркаса, кг
КР52	1	Ф 16 Ат IVс, ℓ=3300	1	5,21	6,8
	2	6А III, ℓ=500	14	0,11	

Арматура класса А-III по ГОСТ 5781-82*
Арматура класса Ат-IVС по ГОСТ 10884-81*

Разраб.	Гаврилова		03.005.1-12.4-54
Рассчит.	Костелькова		
Пров.	Соколова		
Н.контр.	Мишель		Каркас КР52

Стадия	Лист	Листов
Р		1

Проектный институт №1

Копировал: Киселева

24652-05 74 формат А4

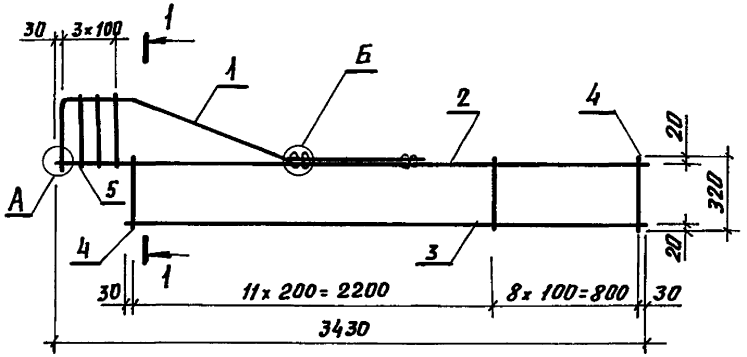

1 — 1

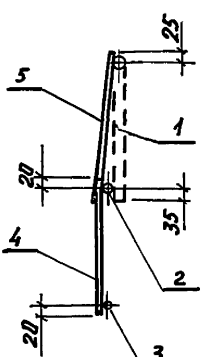

А

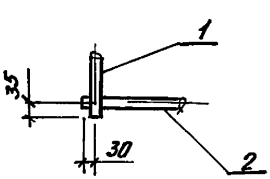

Б

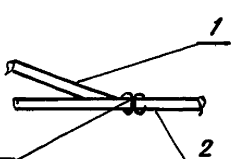

Связать проволокой

Разраб.	Гаврилова		
Рассчит.	Костельцева		
Пров.	Соколова		
Н. контр.	Мишель		

03.005.1-12.4-55

Каркас КР53...КР55

Стадия	Лист	Листов
Р	1	2

Проектный институт №1

Копиров: Киселева

24652-05 75

Формат А4

Инв.№ подл. | Подпись и дата | Взам. инв.№

Поз. 1

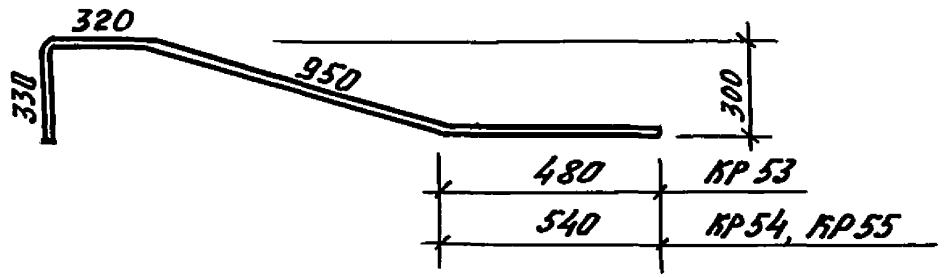

Марка каркаса	Поз.	Наименование	Кол.	Масса ед., кг	Масса каркаса, кг
КР53	1	Ф 16 Ат IVС, ℓ = 2100	1	3,31	12,3
	2	16 Ат IVС, ℓ = 3430	1	5,41	
	3	10 Ат IVС, ℓ = 3060	1	1,90	
	4	6 А III, ℓ = 320	20	0,07	
	5	6 А III, ℓ = 350	3	0,08	
КР54	1	Ф 18 Ат IVС, ℓ = 2160	1	4,32	13,3
	2	16 Ат IVС, ℓ = 3430	1	5,41	
	3	10 Ат IVС, ℓ = 3060	1	1,90	
	4	6 А III, ℓ = 320	20	0,07	
	5	6 А III, ℓ = 350	3	0,08	
КР55	1	Ф 18 Ат IVС, ℓ = 2160	1	4,32	14,7
	2	18 Ат IVС, ℓ = 3430	1	6,85	
	3	10 Ат IVС, ℓ = 3060	1	1,90	
	4	6 А III, ℓ = 320	20	0,07	
	5	6 А III, ℓ = 350	3	0,08	

Арматура класса А-III по ГОСТ 5781-82*
Арматура класса Ат-IVС по ГОСТ 10884-81*

Инв.№ подл. | Подпись и дата | Взам. инв.№

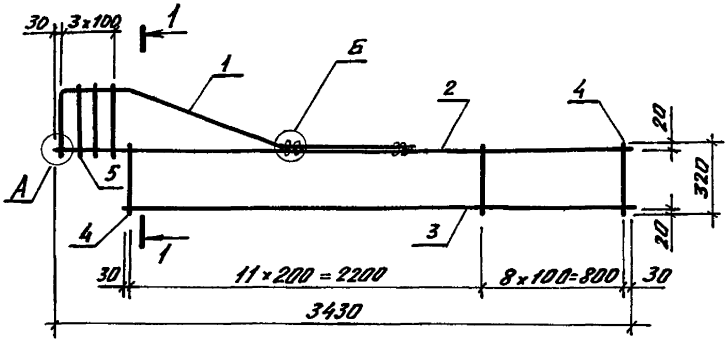

1 — 1

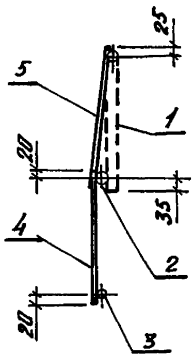

А

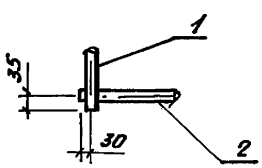

Б

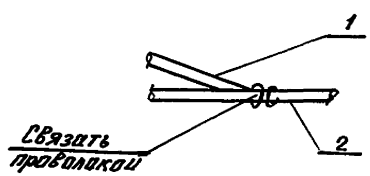

Разраб.	Гаврилова		03.005.1 - 12.4-56		
Рассчит.	Кистельцева				
Пров.	Соколова				
			Каркас КР56, КР57	Стадия	Лист	Листов
				Р	1	2
Н.контр.	Мишель			Проектный институт №1		

Инв.№ подл. | Подпись и дата | Взам.инв.№

Копировал: Киселева 24652-05 77 формат А4

Поз. 1

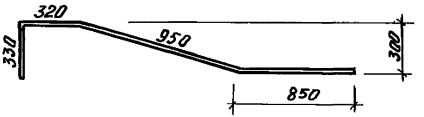

Марка каркаса	Поз.	Наименование	Кол.	Масса ед., кг	Масса каркаса, кг
КР56	1	Ф 20 Ат IVС, ℓ = 2470	1	6,09	16,5
	2	18 Ат IVС, ℓ = 3430	1	6,85	
	3	10 Ат IVС, ℓ = 3060	1	1,90	
	4	6 А III, ℓ = 320	20	0,07	
	5	6 А III, ℓ = 350	3	0,08	
КР57	1	Ф 20 Ат IVС, ℓ = 2470	1	6,09	18,1
	2	20 Ат IVС, ℓ = 3430	1	8,46	
	3	10 Ат IVС, ℓ = 3060	1	1,90	
	4	6 А III, ℓ = 320	20	0,07	
	5	6 А III, ℓ = 350	3	0,08	

Арматура класса А-III по ГОСТ 5781-82*.
Арматура класса Ат-IVС по ГОСТ 10884-81*.

Инв.№ подл. | Подпись и дата | Взам.инв.№

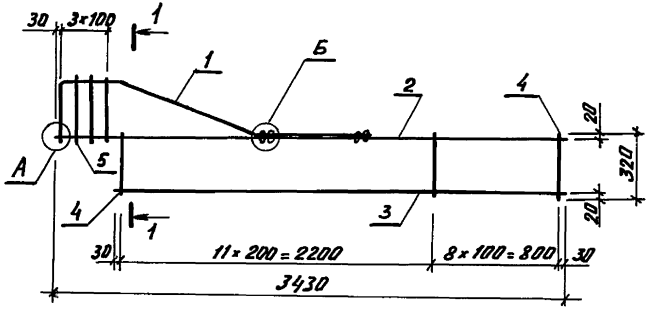

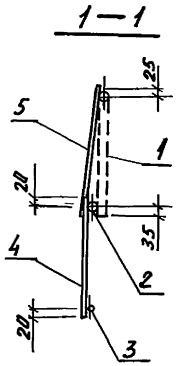

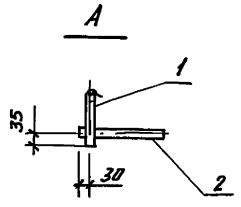

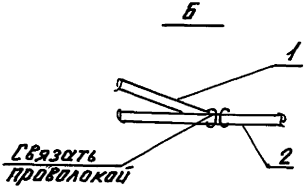

Разраб.	Гаврилова		03.005.1-12.4-57		
Рассчит.	Костельцева				
Пров.	Соколова				
			Каркас КР58...КР60	Стадия	Лист	Листов
				Р	1	2
Н. контр.	Мишель			Проектный институт №1		

Инв.№ подл. | Подпись и дата | Взам.инв.№

Копировал: Киселева 24652-05 79 формат А4

Поз. 1

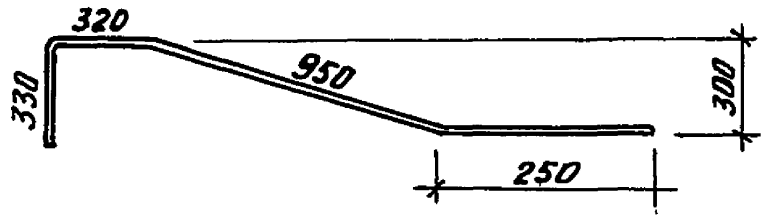

Марка каркаса	Поз.	Наименование	Кол.	Масса ед., кг	Масса каркаса, кг
КР58	1	Ф 14 A_tIVс, ℓ = 1870	1	2,26	14,3
	2	20 A_tIVс, ℓ = 3430	1	8,46	
	3	10 A_tIVс, ℓ = 3060	1	1,90	
	4	6 A III, ℓ = 320	20	0,07	
	5	6 A III, ℓ = 350	3	0,08	
КР59	1	Ф 16 A_tIVс, ℓ = 1870	1	2,95	15,0
	2	20 A_tIVс, ℓ = 3430	1	8,46	
	3	10 A_tIVс, ℓ = 3060	1	1,90	
	4	6 A III, ℓ = 320	20	0,07	
	5	6 A III, ℓ = 350	3	0,08	
КР60	1	Ф 16 A_tIVс, ℓ = 1870	1	2,95	16,7
	2	22 A_tIVс, ℓ = 3430	1	10,24	
	3	10 A_tIVс, ℓ = 3060	1	1,90	
	4	6 A III, ℓ = 320	20	0,07	
	5	6 A III, ℓ = 350	3	0,08	

Арматура класса А-III по ГОСТ 5781-82*
Арматура класса Ат-IVс по ГОСТ 10884-81*

Инв.№подл. | Подпись и дата | Взам.инв.№

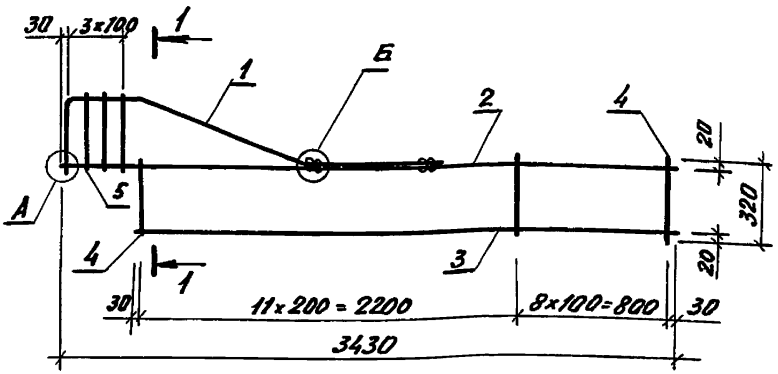

1—1

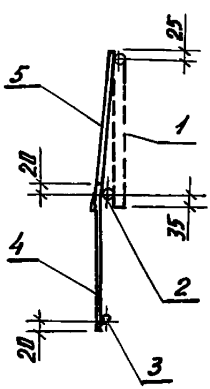

А

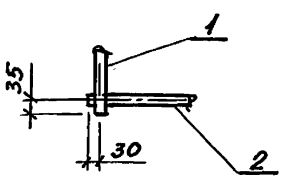

Б

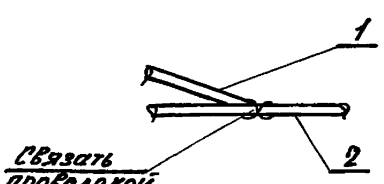

Разраб.	Гаврилова		03.005.1-12.4-58		
Рассчит.	Кактельцева				
Пров.	Соколова				
			Каркас КР61, КР62	Стадия	Лист	Листов
				Р	1	2
Н. контр.	Мишель			Проектный институт №1		

Инв.№ подл. | Подпись и дата | Взам. инв.№

Копировал: Киселева 24652-05 81 Формат А4

Поз. 1

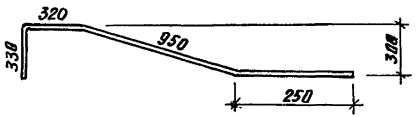

Марка каркаса	Поз.	Наименование	Кол.	Масса ед., кг	Масса каркаса, кг
КР61	1	Ф 12 Ат IVС, ℓ=1870	1	1,66	12,1
	2	18 Ат IVС, ℓ=3430	1	6,85	
	3	10 Ат IVС, ℓ=3060	1	1,90	
	4	6 А III, ℓ=320	20	0,07	
	5	6 А III, ℓ=350	3	0,08	
КР62	1	Ф 14 Ат IVС, ℓ=1870	1	2,26	12,7
	2	18 Ат IVС, ℓ=3430	1	6,85	
	3	10 Ат IVС, ℓ=3060	1	1,90	
	4	6 А III, ℓ=320	20	0,07	
	5	6 А III, ℓ=350	3	0,08	

Арматура класса А-III по ГОСТ 5781-82*
Арматура класса Ат-IVС по ГОСТ 10884-81*

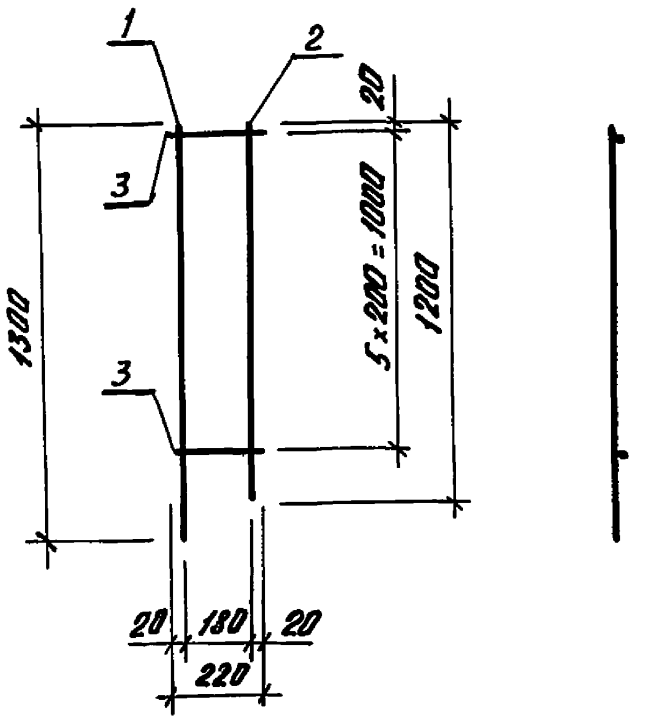

Марка каркаса	Поз.	Наименование	Кол.	Масса ед., кг	Масса каркаса, кг
КР63	1	ф 10 Ат-IVС, ℓ=1300	1	0,8	1,6
	2	8 А-III, ℓ=1200	1	0,47	
	3	6 А-I, ℓ=220	6	0,05	

Арматура класса А-III, А-I по ГОСТ 5781-82*
Арматура класса Ат-IVС по ГОСТ 10884-81*

Разраб.	Габрилова		03.005.1-12.4-59
Рассчит.	Костельцева		
Пров.	Соколова		
Н. контр.	Мишелв		Каркас КР63
			Стадия: Р; Лист; Листов: 1
			Проектный институт № 1

Инв. № подл. | Подпись и дата | Взам. инв. №

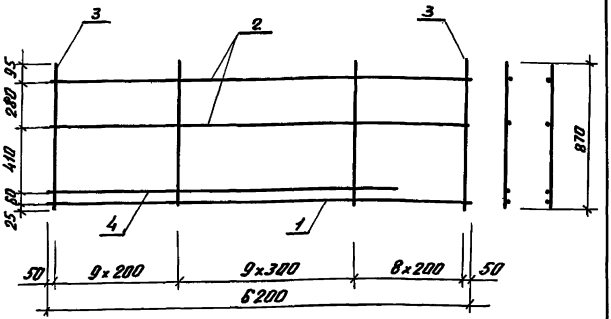

Марка каркаса	Поз.	Наименование	Кол.	Масса ед., кг	Масса каркаса кг
КР64	1	ф 14Ат IVС, ℓ=6200	1	7,49	23,7
	2	8А III, ℓ=6200	2	2.45	
	3	6А III, ℓ=870	27	0,19	
	4	14Ат IVС, ℓ=5100	1	6,16	
КР65 КР66	1	ф 16Ат IVС, ℓ=6200	1	9,78	27,9
	2	8А III, ℓ=6200	2	2,45	
	3	6А III, ℓ=870	27	0,19	
	4	16Ат IVС, ℓ=5150	1	8,13	

Арматура класса А-III по ГОСТ 5781-82*
Арматура класса Ат-IVС по ГОСТ 10884-81*

Разраб.	Гаврилова		
Рассчит.	Костельцева		
Пров.	Кателина		
Н.контр.	Мишель		

03.005.1-12.4-60

Каркас КР64...КР71

Стадия	Лист	Листов
Р	1	2

Проектный институт №1

Инв.№ подл. | Подпись и дата | Взам. инв.№

Копировал: Киселева 24652-05 84 Формат А4

Марка каркаса	Поз.	Наименование	Кол.	Масса ед., кг	Масса каркаса, кг
КР67	1	ф 18 Ат IVс, ℓ = 6200	1	12,39	32,8
	2	8 А III, ℓ = 6200	2	2,45	
	3	6 А III, ℓ = 870	27	0,19	
	4	18 Ат IVс, ℓ = 5200	1	10,39	
КР68 КР69	1	ф 20 Ат IVс, ℓ = 6200	1	15,29	38.3
	2	8 А III, ℓ = 6200	2	2,45	
	3	6 А III, ℓ = 870	27	0,19	
	4	20 Ат IVс, ℓ = 5250	1	12,95	
КР70 КР71	1	ф 22 Ат IVс, ℓ = 6200	1	18,5	49,3
	2	8 А III, ℓ = 6200	2	2,45	
	3	6 А III, ℓ = 870	27	0,19	
	4	25 Ат IVс, ℓ = 5400	1	20.81	

Арматура класса А-III по ГОСТ 5781-82*

Арматура класса Ат-IVс по ГОСТ 10884-81*

Инв. № подл. | Подпись и дата | Взам. инв. №

Копировал: Киселева 24652-05 85 Формат А4

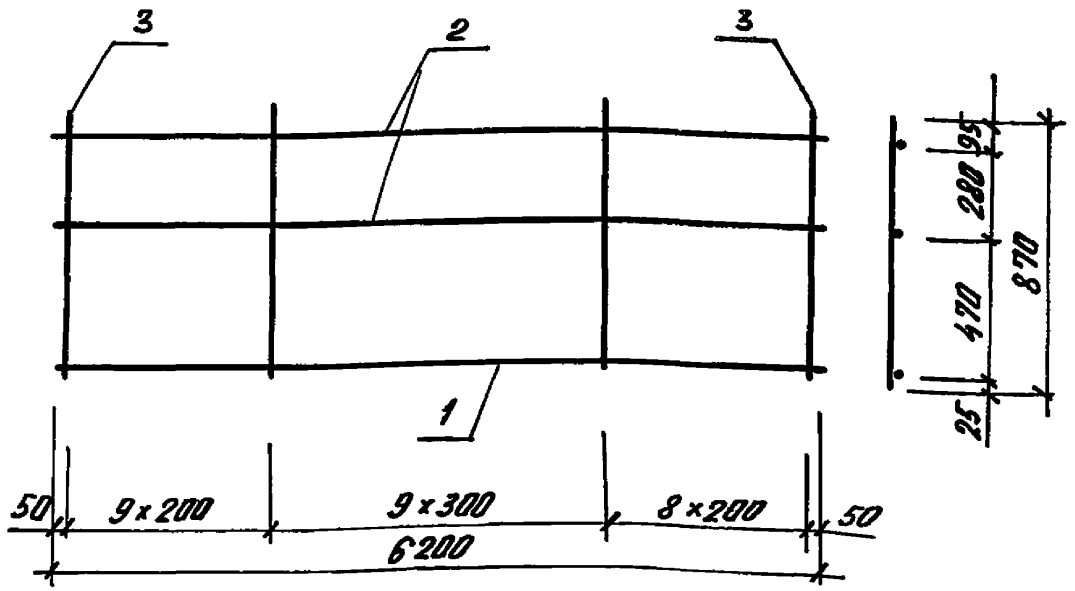

Марка каркаса	Поз.	Наименование	Кол.	Масса ед., кг	Масса каркаса, кг
КР72	1	Ф 14 Ат IVС, ℓ = 6200	1	7,49	17,5
	2	8 А III, ℓ = 6200	2	2,45	
	3	6 А III, ℓ = 870	27	0,19	
КР73	1	Ф 18 Ат IVС, ℓ = 6200	1	12,39	22,4
	2	8 А III, ℓ = 6200	2	2,45	
	3	6 А III, ℓ = 870	27	0,19	

Арматура класса А-III по ГОСТ 5781-82*
Арматура класса Ат-IVС по ГОСТ 10884-81*

Инв.№ подл. | Подпись и дата | Взам. инв.№

Разраб.	Гаврилова		
Рассчит.	Костельцева		
Пров.	Кателина		
Н. контр.	Мишель		

03.005.1 - 12.4-61

Каркас КР72, КР73

Стадия	Лист	Листов
Р		1

Проектный институт № 1

Копировал: Киселева 24652-05 86 Формат А4

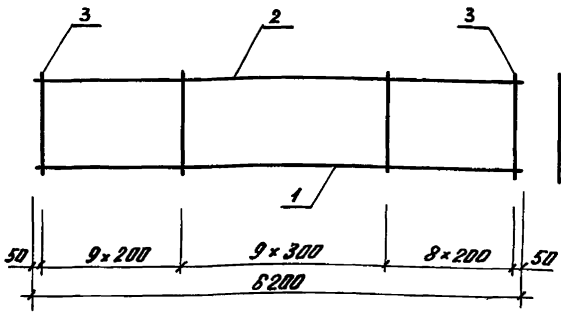

Марка каркаса	Поз.	Наименование	Кол.	Масса ед., кг	Масса каркаса, кг
КР 74	1	ф 14 Ат IVС, ℓ=6200	1	7,49	13,2
	2	8А III, ℓ=6200	1	2,45	
	3	6А III, ℓ=520	27	0,12	
КР 75	1	ф 16 Ат IVС, ℓ=6200	1	9,78	15,5
	2	8А III, ℓ=6200	1	2,45	
	3	6А III, ℓ=520	27	0,12	
КР 76	1	ф 18 Ат IVС, ℓ=6200	1	12,39	18,1
	2	8А III, ℓ=6200	1	2,45	
	3	6А III, ℓ=520	27	0,12	

Арматура класса А–III по ГОСТ 5781-82*
Арматура класса Ат-IVС по ГОСТ 10884-81*

Инв.№ подл. | Подпись и дата | Взам.инв.№

Разраб.	Гаврилова	
Рассчит.	Костельцева	
Пров.	Кателина	
Н.контр.	Мишель	

03.005.1-12.4-62

Каркас КР74...КР76

Стадия	Лист	Листов
Р		1

Проектный институт №1

Копировал: Киселева 24652-05 87 формат А4

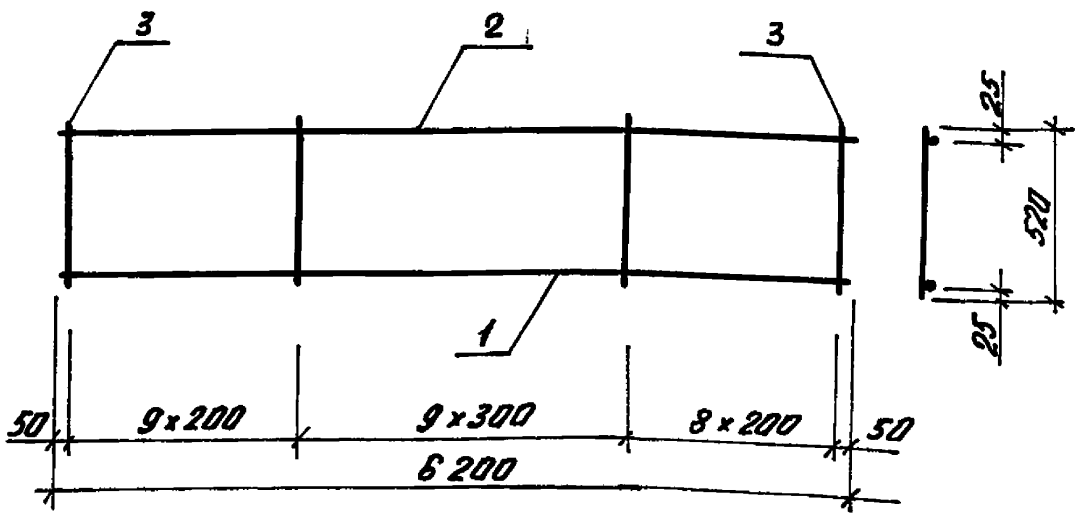

Марка каркаса	Поз.	Наименование	Кол.	Масса ед., кг	Масса каркаса, кг
КР 77	1	Ф 20 Ат IVС, ℓ=6200	1	15,29	21,0
	2	8 А III, ℓ=6200	1	2,45	
	3	6 А III, ℓ=520	27	0,12	
КР 78	1	Ф 22 Ат IVС, ℓ=6200	1	18,5	24,2
	2	8 А III, ℓ=6200	1	2,45	
	3	6 А III, ℓ=520	27	0,12	

Арматура класса А-III по ГОСТ 5781-82*
Арматура класса Ат-IVС по ГОСТ 10884-81*

Инв.№ подл. | Подпись и дата | Взам. инв.№

Разраб.	Гаврилова		
Рассчит.	Костельцева		
Пров.	Котелина		
Н.контр.	Мишель		

03.005.1-12.4-63

Каркас КР 77, КР 78

Стадия	Лист	Листов
Р		1

Проектный институт №1

Копировал: Киселева 24652-05 88 Формат А4

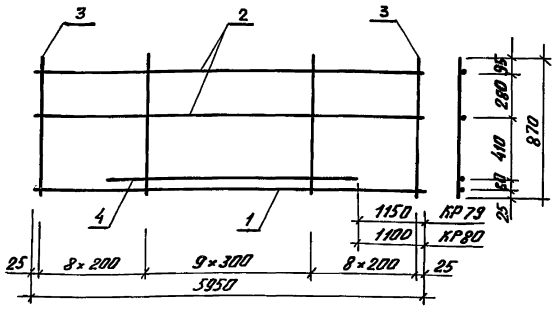

Марка каркаса	Поз.	Наименование	Кол.	Масса ед., кг	Масса каркаса, кг
КР 79	1	Ф 14 Ат IVС, ℓ=5950	1	7,19	21,2
	2	8А III, ℓ=5950	2	2,35	
	3	6А III, ℓ=870	26	0,19	
	4	14 Ат IVС, ℓ=3650	1	4,4	
КР 80	1	Ф 16 Ат IVС, ℓ=5950	1	9,39	24,9
	2	8А III, ℓ=5950	2	2,35	
	3	6А III, ℓ=870	26	0,19	
	4	16 Ат IVС, ℓ=3750	1	5,92	

Арматура класса А-III по ГОСТ 5781-82*
Арматура класса Ат-IVС по ГОСТ 10884-81*

Разраб.	Гаврилова		
Рассчит.	Костельцева		
Пров.	Кателина		
Н.контр.	Мишель		

03.005.1-12.4-64

Каркас КР79, КР80

Стадия	Лист	Листов
Р		1

Проектный институт №1

Инв. № подл. | Подпись и дата | Взам. инв. №

Копировал: Киселева 24652-05 89 Формат А4

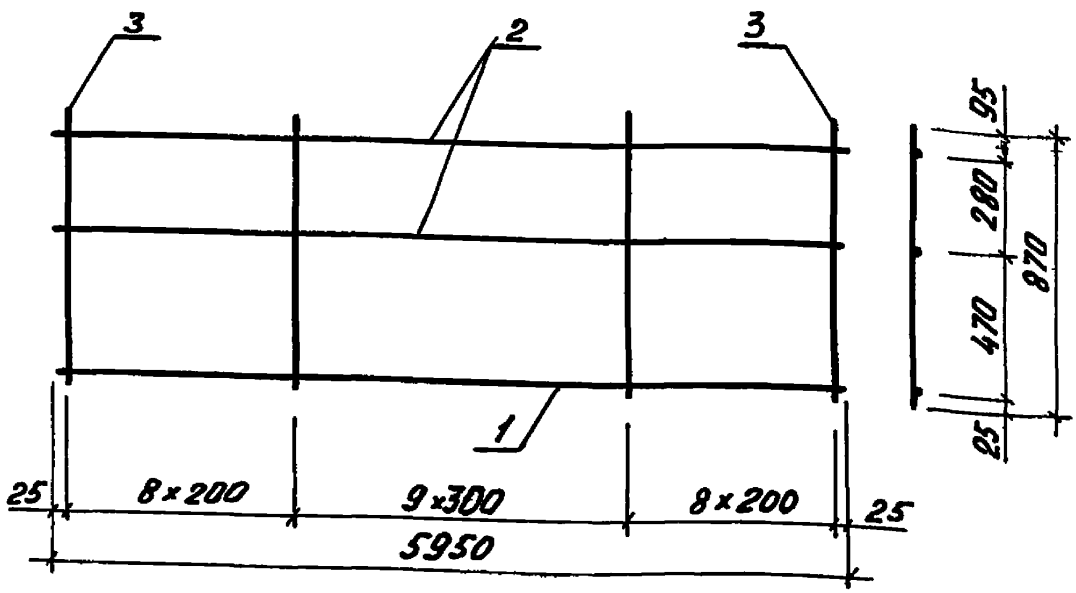

Марка каркаса	Поз.	Наименование	Кол.	Масса ед., кг	Масса каркаса, кг
КР81	1	ф 14 A_T IVC, ℓ = 5950	1	7,19	16,8
	2	8 A III, ℓ = 5950	2	2,35	
	3	6A III, ℓ = 870	26	0,19	

Арматура класса A-III по ГОСТ 5781-82*

Арматура класса A_T-IVC по ГОСТ 10884-81*

Разраб.	Гаврилова		03.005.1-12.4-65
Рассчит.	Кастельцева		
Пров.	Котелина		Каркас КР81
Н. контр.	Мишель		Стадия: Р; Лист: ; Листов: 1
			Проектный институт №1

Инв. № подл. | Подпись и дата | Взам. инв. №

Копировал: Киселева 24652-05 90 формат А4

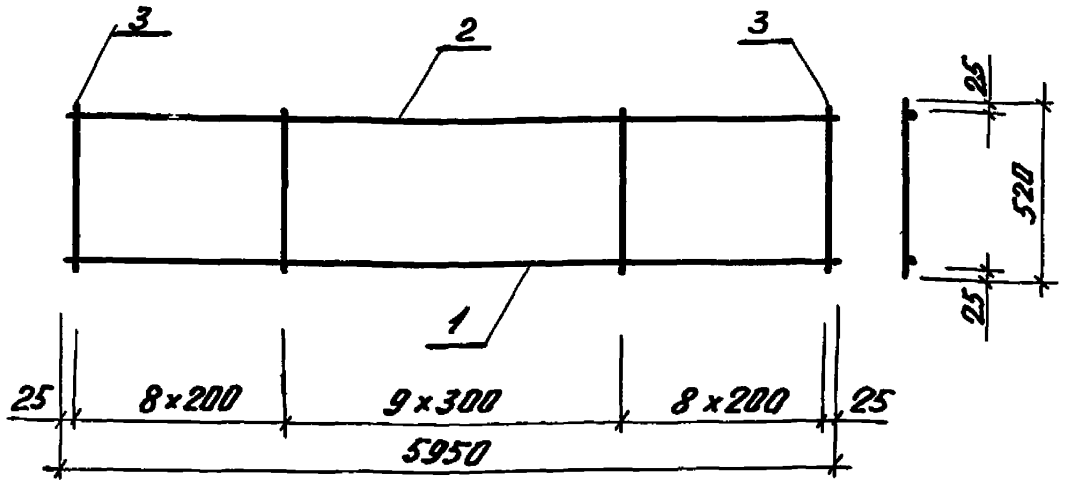

Марка каркаса	Поз.	Наименование	Кол.	Масса ед., кг	Масса каркаса, кг
КР82	1	Ф 14 Ат IVС, ℓ=5950	1	7,19	12,7
	2	8 А III, ℓ=5950	1	2,35	
	3	6 А III, ℓ=520	26	0,12	
КР83	1	Ф 16 Ат IVС, ℓ=5950	1	9,39	14,9
	2	8 А III, ℓ=5950	1	2,35	
	3	6 А III, ℓ=520	26	0,12	
КР84	1	Ф 20 Ат IVС, ℓ=5950	1	14,67	20,1
	2	8 А III, ℓ=5950	1	2,35	
	3	6 А III, ℓ=520	26	0,12	

Арматура класса А-III по ГОСТ 5781-82*
Арматура класса Ат-IVС по ГОСТ 10884-81*

Инв.№ подл. | Подпись и дата | Взам.инв.№

Разраб.	Гаврилова		03.005.1-12.4-66
Рассчит.	Кастельцева		
Пров.	Кателина		
Н.контр.	Мишель		Каркас КР82...КР84

Стадия	Лист	Листов
Р		1

Проектный институт №1

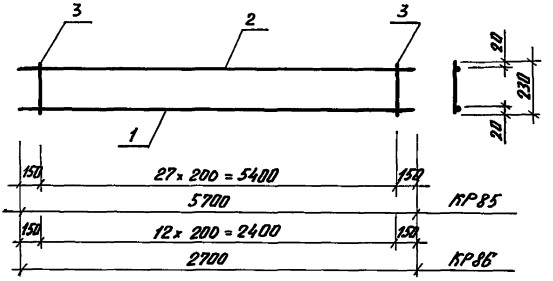

Марка каркаса	Поз.	Наименование	Кол.	Масса ед., кг	Масса каркаса, кг
КР85	1	ф 10 Ат IVС, ℓ = 5700	1	3,52	7,2
	2	8 А I, ℓ = 5700	1	2,25	
	3	6 А III, ℓ = 230	28	0,05	
КР86	1	ф 10 Ат IVС, ℓ = 2700	1	1,67	3,4
	2	8 А I, ℓ = 2700	1	1,07	
	3	6 А III ℓ = 230	13	0,05	

Арматура класса А-I, А-III по ГОСТ 5781-82*
Арматура класса Ат-IVС по ГОСТ 10884-81*

Разраб.	Гаврилова		03.005.1-12.4-67
Рассчит.	Костельцев		
Пров.	Категлина		
Н. контр.	Мишелев		Каркас КР85, КР86

Стадия	Лист	Листов
Р		1

Проектный институт №1

Копировал: Киселева 24652-05 92 формат А4

Инв. № подл. | Подпись и дата | Взам. инв. №

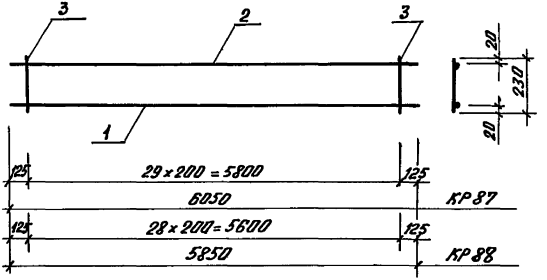

Марка каркаса	Поз.	Наименование	Кол.	Масса ед., кг	Масса каркаса, кг
КР87	1	Ф10 Ат IVс, ℓ=6050	1	3,73	7,6
	2	8А I, ℓ=6050	1	2,39	
	3	6А III, ℓ=230	30	0,05	
КР88	1	Ф10 Ат IVс, ℓ=5850	1	3,61	7,4
	2	8А I, ℓ=5850	1	2,31	
	3	6А III, ℓ=230	29	0,05	

Арматура класса А-I, А-III по ГОСТ 5781-82*

Арматура класса Ат-IVс по ГОСТ 10884-81*

Разраб.	Гаврилова		03.005.1-12.4-68
Рассчит.	Кистельцева		
Пров.	Кателина		Каркас КР 87, КР 88
Н. контр.	Мишель		Стадия: Р; Лист; Листов: 1
			Проектный институт №1

Инв.№ подл. | Подпись и дата | Взам. инв.№

Копировал: Киселева 24652-05 93 формат А4

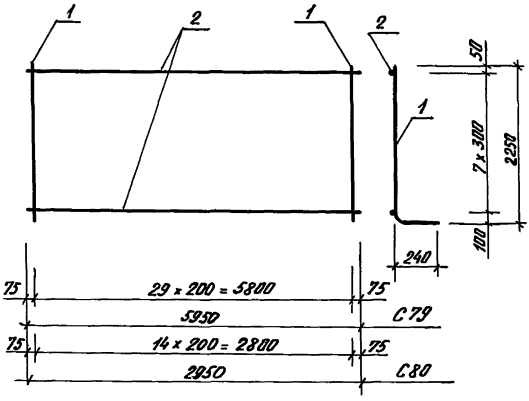

Марка сетки	Поз.	Наименование	Кол.	Масса ед., кг	Масса сетки, кг
С79	1	ф 16Ат IVС, ℓ=2500	30	3,95	129,1
	2	6АI, ℓ=5950	8	1,32	
С80	1	ф 16Ат IVС, ℓ=2500	15	3,95	68,8
	2	6АI, ℓ=2950	7	0,65	

Арматура класса А-I по ГОСТ 5781-82*
Арматура класса Ат-IVС по ГОСТ 10884-81*

Разраб.	Гаврилова		
Рассчит.	Костельцева		
Пров.	Кателина		
Н.контр.	Мишель		

03.005.1-12.4-69

Сетка С79, С80

Стадия	Лист	Листов
Р		1

Проектный институт №1

Инв.№ подл. | Подпись и дата | Взам.инв.№

Копировал: Киселева 24652-05 94 формат А4

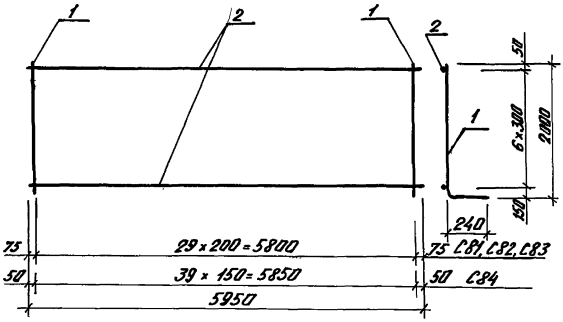

Марка сетки	Поз.	Наименование	Кол.	Масса ед., кг	Масса сетки, кг
С81	1	Ф 18 Ат IVС, ℓ = 2250	30	4,5	144,2
	2	6 АI, ℓ = 5950	7	1,32	
С82	1	Ф 20 Ат IVС, ℓ = 2250	30	5,55	175,7
	2	6 АI, ℓ = 5950	7	1,32	
С83	1	Ф 22 Ат IVС, ℓ = 2250	30	6,71	210,5
	2	6 АI, ℓ = 5950	7	1,32	
С84	1	Ф 20 Ат IVС, ℓ = 2250	40	5,55	231,2
	2	6 АI, ℓ = 5950	7	1,32	

Арматура класса А-I по ГОСТ 5781-82*
Арматура класса Ат-IVС по ГОСТ 10884-81*

Инв. № подл. | Подпись и дата | Взам. инв. №

Разраб.	Гаврилова	
Рассчит.	Костельцева	
Пров.	Кателина	
Н. контр.	Мишель	

03.005.1-12.4-70

Сетки С81...С84

Стадия	Лист	Листов
Р		1

Проектный институт №1

Копировал: Киселева 24652-05 25 Формат А4

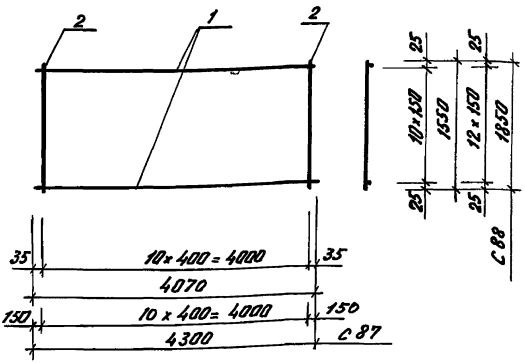

Марка сетки	Поз.	Наименование	Кол.	Масса ед., кг	Масса сетки, кг
С85	1	Ф 10Ат IVС, ℓ=4070	11	2,51	31,4
	2	6А I, ℓ=1550	11	0,34	
С86	1	Ф 12Ат IVС, ℓ=4070	11	3,61	43,5
	2	6А I, ℓ=1550	11	0,34	
С87	1	Ф 16Ат IVС, ℓ=4300	11	6,79	78,4
	2	6А I, ℓ=1550	11	0,34	
С88	1	Ф 12Ат IVС, ℓ=4070	13	3,61	51,4
	2	6А I, ℓ=1850	11	0,41	

Арматура класса А-I по ГОСТ 5781-82*
Арматура класса Ат-IVС по ГОСТ 10884-81*

Инв.№ подл. | Подпись и дата | Взам. инв.№

Разраб.	Габриелов		03.005.1-12.4-71
Рассчит.	Костельцева		
Пров.	Кателина		
Н. контр.	Мишель		Сетка С85 ... С88

Стадия	Лист	Листов
Р		1

Проектный институт №1

Копировал: Киселева 24652-05 96 Формат А4

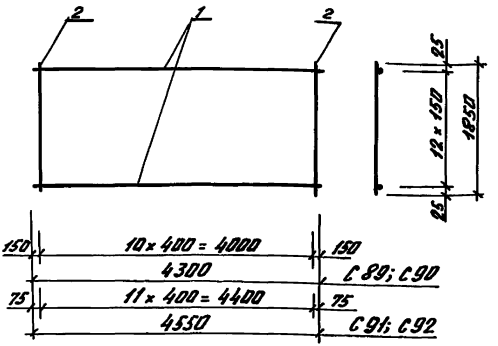

Марка сетки	Поз.	Наименование	Кол.	Масса ед., кг	Масса сетки, кг
C89	1	Ф 18 Ат IV C, l = 4300	13	6,79	92,8
	2	6 A I, l = 1850	11	0,41	
C90	1	Ф 18 Ат IV C, l = 4300	13	8,59	116,6
	2	6 A I, l = 1850	12	0,41	
C91	1	Ф 20 Ат IV C, l = 4550	13	11,22	150,8
	2	6 A I, l = 1850	12	0,41	

Арматура класса А-I по ГОСТ 5781-82*
Арматура класса Ат-IV С по ГОСТ 10884-81*

Разраб.	Гаврилова		03.005.1 - 12.4-72
Рассчит.	Костельцева		
Пров.	Кателина		
Н.контр.	Мишель		Сетка C89...C91

Стадия	Лист	Листов.
Р		1

Проектный институт №1

Инв. № подл. | Подпись и дата | Взам. инв. №

Копировал: Киселева 24652-05 Формат А4

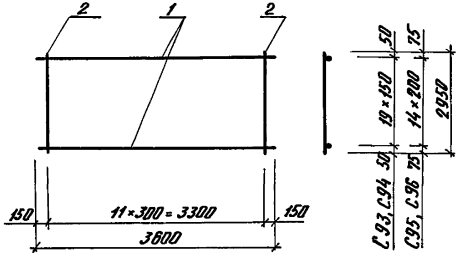

Марка сетки	Поз.	Наименование	Кол.	Масса ед. кг	Масса сетки, кг
С93	1	ф 25 Ат IVС, ℓ = 3600	20	13,82	290,4
	2	8 А I, ℓ = 2950	12	1,17	
С94	1	ф 28 Ат IVС, ℓ = 3600	20	17,39	361,8
	2	8 I, ℓ = 2950	12	1,17	
С95	1	ф 22 Ат IVС, ℓ = 3600	15	10,74	168,9
	2	6 А I, ℓ = 2950	12	0,65	
С96	1	ф 25 Ат IVС, ℓ = 3600	15	13,82	221,3
	2	8 А I, ℓ = 2950	12	1,17	

Арматура класса А-I по ГОСТ 5781-82*
Арматура класса Ат-IVС по ГОСТ 10884-81*

Разраб.	Гаврилова	Гавр	
Рассчит.	Костельцева	Кост	
Пров.	Кателина	Кат	
Н. контр.	Мишель		

03.005.1-12.4-73

Сетка С93...С96

Стадия	Лист	Листов
Р		1

Проектный институт № 1

Инв. № подл. | Подпись и дата | Взам. инв. №

24652-05 98

Копировал: Киселева формат А4

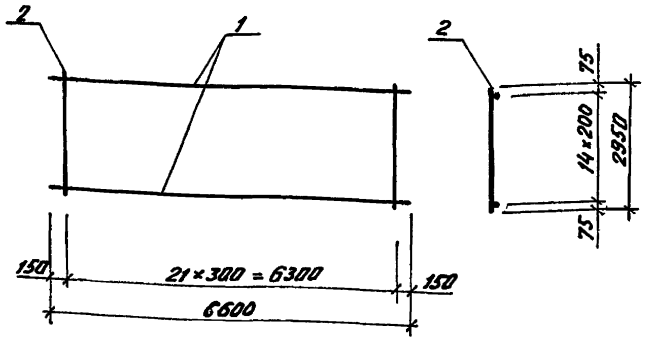

Марка сетки	Поз.	Наименование	Кол.	Масса ед., кг	Масса сетки, кг
С97	1	ф 20 Ат IVС, ℓ = 6600	15	16,28	258,5
	2	6АI, ℓ = 2950	22	0,65	
С92	1	ф 22 Ат IVС, ℓ = 6600	15	19,69	309,7
	2	6АI, ℓ = 2950	22	0,65	

Арматура класса А-I по ГОСТ 5781-82*

Арматура класса Ат-IVС по ГОСТ 10884-81*

Разраб.	Гаврилова		
Рассчит.	Костельцева		
Пров.	Котелина		
Н. контр.	Мишель		

03.005.1-12.4-74

Сетка С92, С97

Стадия	Лист	Листов
Р		1

Проектный институт №1

Инв. № подл. | Подпись и дата | Взам. инв.

Копировал: Киселева 24652-05 99 Формат А4

Рис. 1

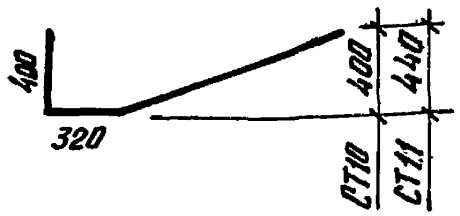

Рис. 2

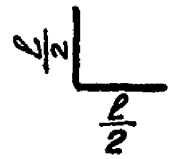

Рис. 3



Обозначение	Марка	Рис.	Ф, мм и класс стали	ℓ, мм	Масса, кг	Примечание
03.005.1-12.4-75	СТ10	1	10АтIVс	2020	1,25	ГОСТ 10884-81*
-01	СТ11			2120	1,31	
-02	СТ12	2		2800	1,73	
-03	СТ13			2200	1,36	
-04	СТ14			2500	1,54	
-05	СТ15	3		3430	2,12	
-06	СТ16			750	0,46	
-07	СТ17			2900	1,79	
-08	СТ18			2800	1,73	

Взам. инв. № | Подпись и дата | Инв. № подл.

gost.e-ecolog.ru

Пров.	Кателина	
Н. контр.	Мишель	

03.005.1-12.4-75

Стержень арматурный СТ10... СТ18

Стадия	Лист	Листов
Р		1

Проектный институт №1