ТИПОВЫЕ СТРОИТЕЛЬНЫЕ КОНСТРУКЦИИ, ИЗДЕЛИЯ И УЗЛЫ

СЕРИЯ 03.005.1-12

МОНОЛИТНЫЕ КОНСТРУКЦИИ ЗАГЛУБЛЕННЫХ ПОМЕЩЕНИЙ СО СБОРНО-МОНОЛИТНЫМИ ПЕРЕКРЫТИЯМИ ДЛЯ ПРИМЕНЕНИЯ В ВОДОНАСЫЩЕННЫХ ГРУНТАХ С АРМАТУРОЙ КЛАССА А-III и Ат-IVС

ВЫПУСК 3

АРМАТУРНЫЕ ИЗДЕЛИЯ
МОНОЛИТНОЙ ЖЕЛЕЗОБЕТОННОЙ ПЛИТЫ ДНИЩА
С АРМАТУРОЙ КЛАССА А-III
РАБОЧИЕ ЧЕРТЕЖИ

24652-04

Отпускная цена
на момент реализации
указана в счет-накладной

gost.e-ecolog.ru

ТИПОВЫЕ СТРОИТЕЛЬНЫЕ КОНСТРУКЦИИ, ИЗДЕЛИЯ И УЗЛЫ

СЕРИЯ 03.005.1-12

МОНОЛИТНЫЕ КОНСТРУКЦИИ ЗАГЛУБЛЕННЫХ ПОМЕЩЕНИЙ СО СБОРНО-МОНОЛИТНЫМИ ПЕРЕКРЫТИЯМИ ДЛЯ ПРИМЕНЕНИЯ В ВОДОНАСЫЩЕННЫХ ГРУНТАХ С АРМАТУРОЙ КЛАССА А-III И Ат-IVС

ВЫПУСК 3

АРМАТУРНЫЕ ИЗДЕЛИЯ МОНОЛИТНОЙ ЖЕЛЕЗОБЕТОННОЙ ПЛИТЫ ДНИЩА С АРМАТУРОЙ КЛАССА А-III РАБОЧИЕ ЧЕРТЕЖИ

РАЗРАБОТАНЫ

ПРОЕКТНЫЙ ИНСТИТУТ № 1

Гл. инженер А.А. Нарыкин
Нач. отдела А.Я. Зиновьев
Гл. инженер проекта Г.И. Василевская

ВНИИЖЕЛЕЗОБЕТОН

Директор В.А. Рахманов
Зав. сектором Е.Л. Розовский
Ст. науч. сотрудник Б.Т. Гликман

Утверждены ВРИО начальника 15 службы ГО СССР
Письмо 235/13/3057 от 05.09.90 г.

Введены в действие
Проектным институтом № 1
с 01.01.91 г.

Обозначение	Наименование	Стр.
03.005.1-12.3-ТТ	Технические требования	4
-1	Каркас КП1, КП2	5
-2	Каркас КП3, КП4	6
-3	Каркас КП5	7
-4	Каркас КП6	8
-5	Каркас КР1...КР4	9
-6	Каркас КР5, КР6	10
-7	Каркас КР7	11
-8	Сетка С1...С4	12
-9	Сетка С5	13
-10	Сетка С6, С7	14
-11	Сетка С8, С9	15
-12	Сетка С10, С11, С12	16
-13	Сетка С13, С14, С15	17
-14	Сетка С16, С17, С18	18
-15	Сетка С19, С20, С21	19
-16	Сетка С22, С23, С24	20
-17	Сетка С25, С26, С27	21
-18	Сетка С28, С29	22
-19	Сетка С30, С31	23
-20	Сетка С32, С33	24
-21	Сетка С34, С35	25
-22	Сетка С36, С37	26

Взам. инв. №

Подпись и дата

Инв. № подл.

Нач. отд.	Зиновьев		03.005.1-12.3
Гл. констр.	Мишель		
Рук. гр.	Вокрачко		Содержание
Н. контр.	Мишель		

Стадия	Лист	Листов
Р	1	2

ПРОЕКТНЫЙ ИНСТИТУТ №1

Обозначение	Наименование	Стр.
03.005.1-12.3 -23	Сетка С38	27
-24	Сетка С39	28
-25	Сетка С40, С41, С42	29
-26	Сетка С43, С44, С45	30
-27	Сетка С46, С47, С48	31
-28	Сетка С49	32
-29	Сетка С50	33
-30	Сетка С51, С52	34

Инв.№ подл. | Подпись и дата | Взам. инв.№

Общие сведения.

1. Настоящий выпуск содержит арматурные изделия монолитной железобетонной плиты днища заглублённых помещений из арматуры класса А-III.

2. Плоские арматурные каркасы и сетки следует изготавливать при помощи контактной точечной электросварки в соответствии с требованиями ГОСТ 10922-75 „Арматурные изделия и закладные детали сварные для железобетонных конструкций. Технические требования и методы испытаний".

Сварку стержней в каркасах и сетках выполять во всех точках пересечения.

Объединение плоских каркасов в пространственные следует производить в кондукторах при помощи электросварочных клещей (дуговой электросварки не допускается).

3. Марки стали арматурных и закладных изделий принимают в соответствии с указаниями, приведенными в проекте заглублённого помещения, в соответствии с приложением 2 СНиП 2.03.01-84 и п. 2.2 выпуска 1 настоящей серии.

4. Сварку тавровых соединений круглых стержней с листовым прокатом выполнять под слоем флюса по ГОСТ 14098-85.

5. Арматурные и закладные изделия должны быть приняты техническим контролем предприятия-изготовителя поштучно в соответствии с требованиями ГОСТ 10922-75. Каждое готовое изделие должно иметь бирку с указанием его марки.

6. Антикоррозионную защиту закладных изделий выполнять по указаниям, приведённым в проекте заглублённого помещения и в соответствии с требованиями СНиП 2.03.11-85.

Инв.№ подл. | Подпись и дата | Взам. инв.№

			03.005.1-12.3-ТТ
Нач.отд.	Зиновьев		Стадия: Р; Лист: ; Листов: 1
Гл.констр.	Мишель		Технические требования
Рук.гр.	Вокрачко		ПРОЕКТНЫЙ ИНСТИТУТ№1
Н.контр.	Мишель		

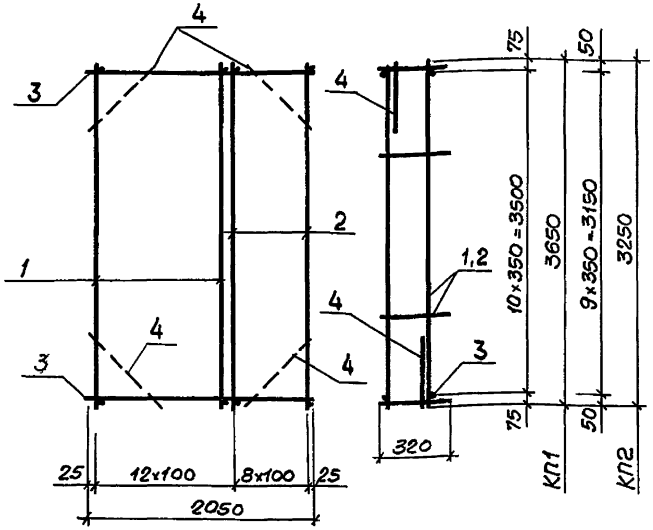

Марка каркаса	Поз.	Наименование	Кол.	Обозначение документа	Масса каркаса, кг
КП1	1	Каркас КР1	12	03.005.1-12.3-5	165,3
	2	КР2	9	-5	
	3	ф8АI, ℓ=2050; 0,81кг	22	без черт.	
	4	8АI, ℓ=850; 0,34кг	4	без черт.	
КП2	1	Каркас КР3	12	03.005.1-12.3-5	146,9
	2	КР4	9	-5	
	3	ф8АI, ℓ=2050; 0,81кг	20	без черт.	
	4	8АI, ℓ=850; 0,34кг	4	без черт.	

Арматура класса АI по ГОСТ 5781-82*

Разраб.	Габрилова		03.005.1-12.3-1
Рассчит.	Костельцева		
Пров.	Кателина		
Н.контр.	Мишелв		Каркас КП1, КП2

Стадия	Лист	Листов
Р		1

ПРОЕКТНЫЙ ИНСТИТУТ№1

Инв.№ подл. | Подпись и дата | Взам.инв.№

Формат А4

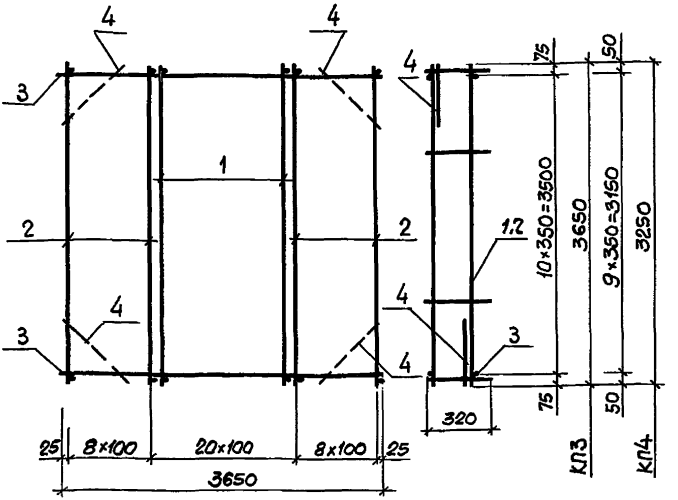

Марка каркаса	Поз.	Наименование	Кол	Обозначение документа	Масса каркаса, кг
КП3	1	Каркас КР1	19	03.005.1-12.3-5	293,5
	2	КР2	18	-5	
	3	ф8AI, ℓ=3650; 1.44кг	22	без черт.	
	4	8AI, ℓ=1000; 0,4кг	4	без черт.	
КП4	1	Каркас КР3	19	03.005.1-12.3-5	261,0
	2	КР4	18	-5	
	3	ф8AI, ℓ=3650; 1,44кг	20	без черт.	
	4	8AI, ℓ=1000; 0,4кг	4	без черт.	

Арматура класса А-I по ГОСТ 5781-82*

Разраб.	Гаврилова		03.005.1-12.3-2
Рассчит	Костельцева		
Пров.	Кателина		
Н.контр.	Мишелв		Каркас КП3, КП4

Стадия	Лист	Листов
Р		1

ПРОЕКТНЫЙ ИНСТИТУТ№1

Инв.№ подл. | Подпись и дата | Взам.инв.№

Формат А4

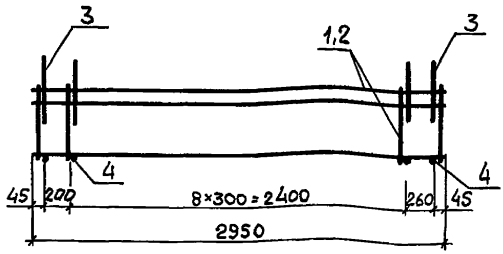

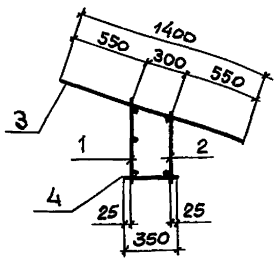

Марка каркаса	Поз.	Наименование	Кол	Обозначение документа	Масса каркаса кг
КП5	1	Каркас КР5	1	03.005.1-12.3 - 6	12,5
	2	КР6	2	-6	
	3	ф6AI, ℓ=1400; 0,31кг	11	без черт.	
	4	6AI, ℓ=350; 0,08кг	11	без черт.	

Арматура класса AI по ГОСТ 5781-82*

Разраб.	Гаврилова		03.005.1-12.3-3	
Рассчит.	Костельцева			
Пров.	Кателгина			
Н.контр.	Мишель		Каркас КП5	Стадия: Р; Лист: 1; Листов: 1
				ПРОЕКТНЫЙ ИНСТИТУТ №1

Инв.№ подл. | Подпись и дата | Взам.инв.№

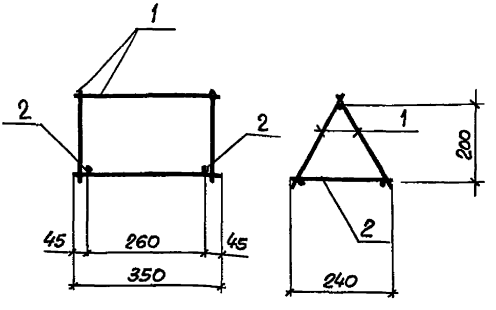

Марка каркаса	Поз.	Наименование	Кол.	Обозначение документа	Масса каркаса, кг
КП6	1	Каркас КР7	2	03.005.1-12.3-7	0,7
	2	ф6AI, ℓ=240 ; 0,05кг	2	без черт.	

Арматура класса A-I по ГОСТ5781-82*

Разраб.	Гаврилова		03.005.1-12.3-4	
Рассчит	Костельцева			
Пров.	Кателина			
Н.контр	Мишель		Каркас КП6	Стадия: Р; Лист: ; Листов: 1
				ПРОЕКТНЫЙ ИНСТИТУТ№1

Инв.№ подл. | Подпись и дата | Взам.инв.№

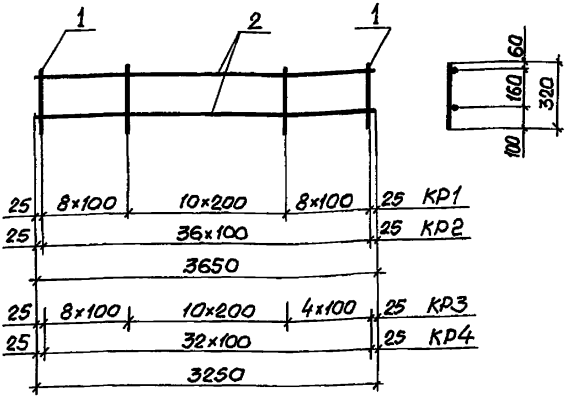

Марка каркаса	Поз.	Наименование	Кол.	Масса ед, кг	Масса каркаса, кг
КР1	1	ф8AIII, ℓ=320	27	0,13	6,4
	2	8AI, ℓ=3650	2	1.44	
КР2	1	ф8AIII, ℓ=320	37	0,13	7,7
	2	8AI, ℓ=3650	2	1.44	
КР3	1	ф8AIII, ℓ=320	23	0,13	5,6
	2	8AI, ℓ=3250	2	1,28	
КР4	1	ф8AIII, ℓ=320	33	0,13	6,9
	2	8AI, ℓ=3250	2	1,28	

Арматура класса A-III, A-I по ГОСТ 5781-82*

Инв.№ подл. | Подпись и дата | Взам.инв.№

Разраб.	Габрилова		03.005.1-12.3-5
Рассчит.	Котельцева		
Проб.	Кателина		
Н.контр.	Мишелв		Каркас КР1...КР4

Стадия	Лист	Листов
Р		1

ПРОЕКТНЫЙ ИНСТИТУТ№1

Формат А4

КР5

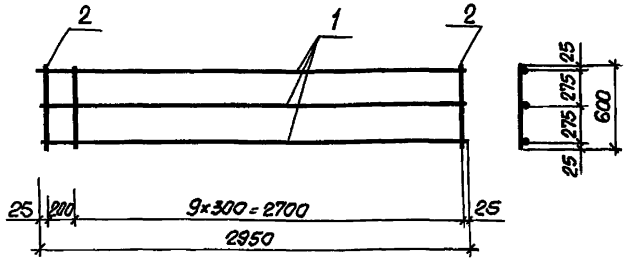

КР6

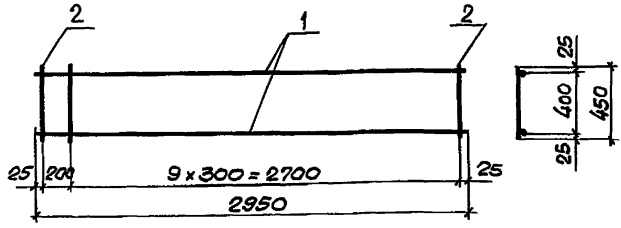

Марка каркаса	Поз.	Наименование	Кол.	Масса ед, кг	Марка каркаса, кг
КР5	1	ф6AI, ℓ=2950	3	0,65	3,4
	2	6AI, ℓ=400	11	0,13	
КР6	1	ф6AI, ℓ=2950	2	0,65	2,4
	2	6AI, ℓ=450	11	0,1	

Арматура класса AI по ГОСТ 5781-82*

Разраб.	Габриелова		03.005.1-12.3-6
Рассчит.	Костельцева		
Пров.	Кателина		
Н.контр.	Мишелев		Каркас КР5, КР6

Стадия	Лист	Листов
Р		1

ПРОЕКТНЫЙ ИНСТИТУТ №1

Инв.№подл. | Подпись и дата | Взам.инв.№

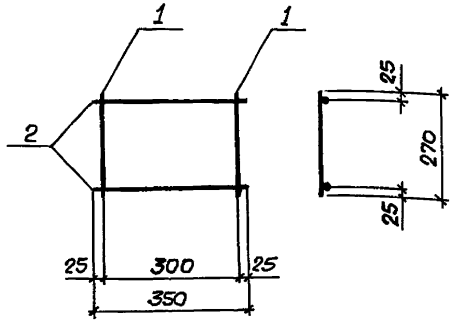

Марка каркаса	Поз.	Наименование	Кол.	Масса ед, кг	Масса каркаса, кг
КР7	1	ф 6AI, ℓ= 270	2	0,06	0,3
	2	6AI, ℓ=350	2	0,08	

Арматура класса A-I по ГОСТ 5781-82*

Инв.N подл. | Подпись и дата | Взам. инв.N

Разраб.	Гаврилова		03.005.1-12.3-7
Рассчит	Кастельцева		
Пров.	Кателина		
Н.контр.	Мишелв.		Каркас КР7

Стадия	Лист	Листов
Р		1

ПРОЕКТНЫЙ ИНСТИТУТ№1

Формат А4

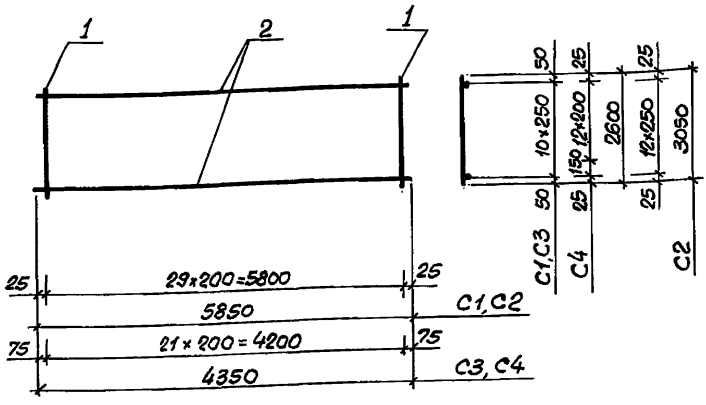

Марка сетки	Поз.	Наименование	Кол.	Масса ед, кг	Масса сетки, кг
C1	1	ф 12A III, ℓ = 2600	30	2.31	94.7
	2	8 AI, ℓ = 5850	11	2,31	
C2	1	ф 12A III, ℓ = 3050	30	2,71	98,2
	2	6AI, ℓ = 5850	13	1,3	
C3	1	ф 12A III, ℓ = 2600	22	2,31	69.7
	2	8 AI, ℓ = 4350	11	1,72	
C4	1	ф 12 A III, ℓ = 2600	22	2,31	104.9
	2	12A III, ℓ = 4350	14	3,86	

Арматура класса A-III, A-I по ГОСТ 5781-82*

Разраб.	Габрилова		03.005.1-12.3-8
Рассчит.	Котелнцева		
Пров.	Кателина		
Н.контр.	Мишелв		Сетка C1...C4

Стадия	Лист	Листов
Р		1

ПРОЕКТНЫЙ ИНСТИТУТ №1

Инв.№ подл. | Подпись и дата | Взам. инв.№

Формат А4

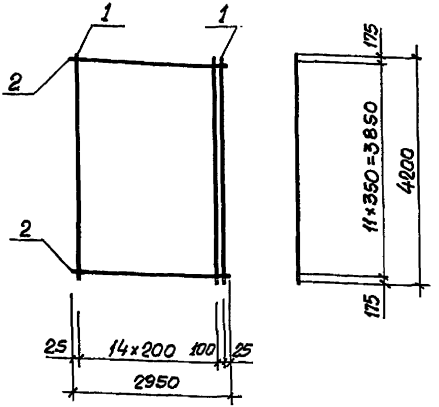

Марка сетки	Поз.	Наименование	Кол.	Масса ед, кг	Масса сетки, кг
С5	1	ф 10 А III, ℓ=4200	16	2,59	49,2
	2	6 АI, ℓ=2950	12	0,65	

Арматура класса А-III, А-I по ГОСТ 5781-82*

Разраб.	Гаврилова		03.005.1-12.3-9
Рассчит.	Костельцева		
Пров.	Кателина		
Н.контр.	Мишелб		Сетка С5

Стадия	Лист	Листов
Р		1

ПРОЕКТНЫЙ ИНСТИТУТ№1

Инв.№ подл. | Подпись и дата | Взам.инв.№

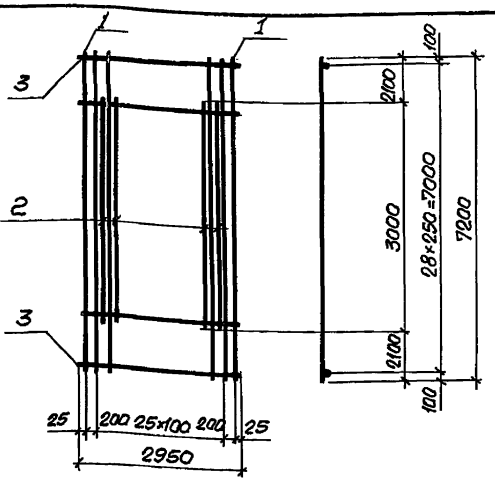

Марка сетки	Поз.	Наименование	Кол.	Масса ед, кг	Масса сетки, кг
С6	1	ф 12 А III, ℓ= 7200	16	6,39	226,9
	2	18 А III, ℓ= 3000	12	5,99	
	3	10 А I, ℓ= 2950	29	1,82	
С7	1	ф 12 А III, ℓ= 7200	16	6,39	285,6
	2	22 А III, ℓ= 3000	12	8,95	
	3	12 А I, ℓ= 2950	29	2,62	

Арматура класса А-III, А-I по ГОСТ 5781-82*

Инв.№ подл. | Подпись и дата | Взам.инв.№

Разраб.	Габрилова		03.005.1-12.3-10
Рассчит	Костельцева		
Пров.	Кателина		
Н.контр.	Мишелев		Сетка С6, С7

Стадия	Лист	Листов
Р		1

ПРОЕКТНЫЙ ИНСТИТУТ№1

Формат А4

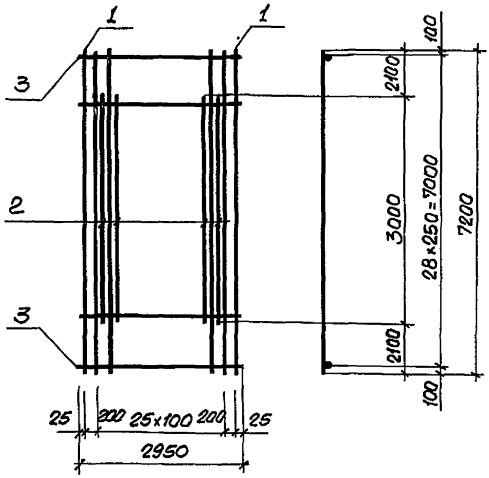

Марка сетки	Поз.	Наименование	Кол.	Масса ед, кг	Масса сетки, кг
С8	1	ф 12 А III, ℓ= 7200	16	6,39	243,8
	2	20 А III, ℓ= 3000	12	7,4	
	3	10 А I, ℓ= 2950	29	1,82	
С9	1	ф 12 А III, ℓ= 7200	16	6,39	316,5
	2	25А III, ℓ= 3000	12	11,52	
	3	12А I, ℓ= 2950	29	2,62	

Арматура класса А-III, А-I по ГОСТ 5781-82*

Разраб.	Гаврилова		03.005.1-12.3-11
Рассчит.	Костельцева		
Пров.	Кателина		
Н.контр.	Мишелев		Сетка С8, С9.

Стадия	Лист	Листов
Р		1

ПРОЕКТНЫЙ ИНСТИТУТ №1

Инв.№подл. | Подпись и дата | Взам.инв.№

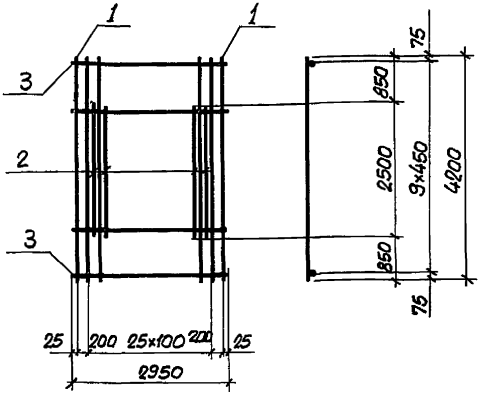

Марка сетки	Поз.	Наименование	Кол.	Масса ед, кг	Масса сетки, кг
С10	1	ф 14 А III, ℓ=4200	16	5,07	182,3
	2	22 А III, ℓ=2500	12	7,46	
	3	8 А I, ℓ=2950	10	1,17	
С11	1	ф 16 А III, ℓ=4200	16	6,63	202,1
	2	22 А III, ℓ=2500	12	7,46	
	3	6 А I, ℓ=2950	10	0,65	
С12	1	ф 18 А III, ℓ=4200	16	8,39	230,3
	2	22 А III, ℓ=2500	12	7,46	
	3	6 А I, ℓ=2950	10	0,65	

Арматура класса А-III, А-I по ГОСТ 5781-82*

Инв.№ подл. | Подпись и дата | Взам. инв.№

Разраб.	Гаврилова		
Рассчит.	Костельцева		
Пров.	Кателина		
Н.контр.	Мишель		

03.005.1-12.3-12

Сетка С10, С11, С12

Стадия	Лист	Листов
Р		1

ПРОЕКТНЫЙ ИНСТИТУТ №1

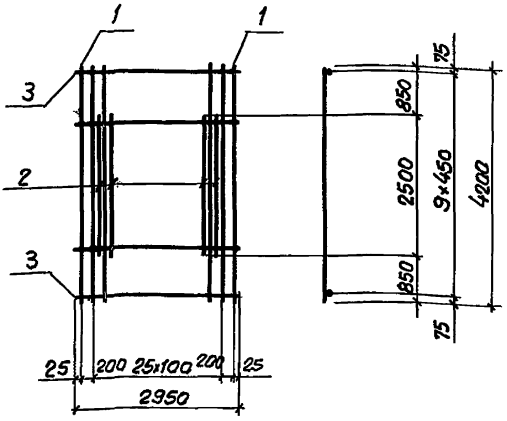

Марка сетки	Поз.	Наименование	Кол	Масса ед, кг	Масса сетки, кг
С13	1	ф16 А III, l=4200	16	6,63	233,0
	2	25 А III, l=2500	12	9,6	
	3	8 А I, l=2950	10	1,17	
С14	1	ф 18 А III, l=4200	16	8,39	261,1
	2	25 А III, l=2500	12	9,6	
	3	8 А I, l=2950	10	1,17	
С15	1	ф 20 А III, l=4200	16	10,36	292,7
	2	25 А III, l=2500	12	9,6	
	3	8 А I, l=2950	10	1,17	

Арматура класса А-III, А-I по ГОСТ 5781-82*

Разраб.	Гаврилова		
Рассчит.	Костельцева		
Пров.	Кателина		
Н.контр.	Мишель		

03.005.1-12.3-13

Сетка С13, С14, С15

Стадия	Лист	Листов
Р		1

ПРОЕКТНЫЙ ИНСТИТУТ №1

Инв. №подл. | Подпись и дата | Взам. инв. №

24652-04 18

Формат А4

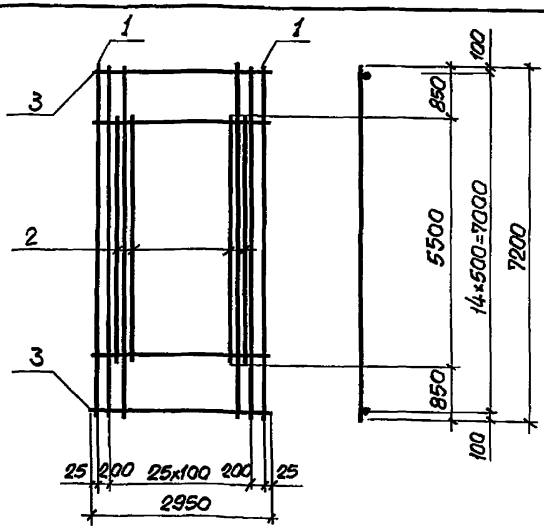

Марка сетки	Поз.	Наименование	Кол.	Масса ед, кг	Масса сетки, кг
С16	1	ф 14 А III, ℓ = 7200	16	8,7	345,8
	2	22 А III, ℓ = 5500	12	16,4	
	3	6 А I, ℓ = 2950	15	0,65	
С17	1	ф 16 А III, ℓ = 7200	16	11,36	388,3
	2	22 А III, ℓ = 5500	12	16,4	
	3	6 А I, ℓ = 2950	15	0,65	
С18	1	ф 16 А III, ℓ = 7200	16	11,36	452,8
	2	25 А III, ℓ = 5500	12	21,12	
	3	8 А I, ℓ = 2950	15	1,17	

Арматура класса А-III, А-I по ГОСТ 5781-82*

Взам. инв.№ | Подпись и дата | Инв.№ подл.

Разраб.	Габрилова		
Рассчит.	Костельцева		
Пров.	Кателина		
Н.контр.	Мишелб		

03.005.1-12.3-14

Сетка С16, С17, С18

Стадия	Лист	Листов
Р		1

ПРОЕКТНЫЙ ИНСТИТУТ №1

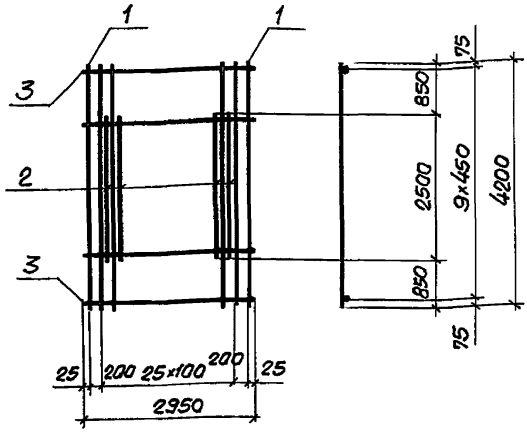

Марка сетки	Поз.	Наименование	Кол.	Масса ед, кг	Масса сетки, кг
С19	1	ф 12 А III, ℓ = 4200	16	3,73	126,2
	2	18 А III, ℓ = 2500	12	5,0	
	3	6 А I, ℓ = 2950	10	0,65	
С20	1	ф 14 А III, ℓ = 4200	16	5,07	161,7
	2	20 А III, ℓ = 2500	12	6,17	
	3	6 А I, ℓ = 2950	10	0,65	
С21	1	ф 12 А III, ℓ = 4200	16	3,73	155,7
	2	22 А III, ℓ = 2500	12	7,46	
	3	6 А I, ℓ = 2950	10	0,65	

Арматура класса А-III, А-I по ГОСТ 5781-82*

Разраб.	Гаврилова		03.005.1-12.3-15
Рассчит.	Костельцева		
Пров.	Кателина		
Н.контр.	Мишель		Сетка С19, С20, С21

Стадия	Лист	Листов
Р		1

ПРОЕКТНЫЙ ИНСТИТУТ №1

Инв.№ подл. | Подпись и дата | Взам. инв.№

24652-04 20

Формат А4

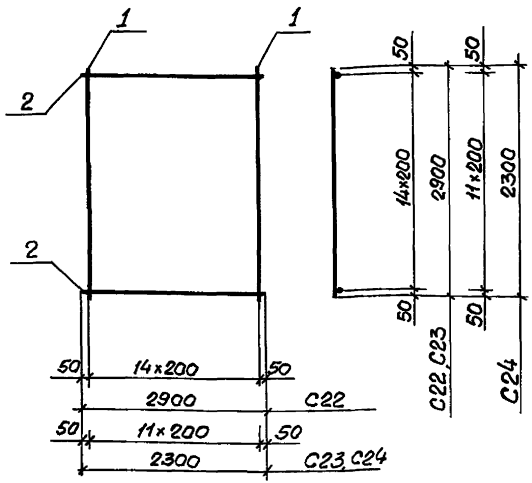

Марка сетки	Поз.	Наименование	Кол.	Масса ед, кг	Масса сетки, кг
С22	1	ф 10 AI, ℓ = 2900	15	1,79	53,7
	2	10 AI, ℓ = 2900	15	1,79	
С23	1	ф 10AI, ℓ = 2900	12	1.79	42,8
	2	10AI, ℓ = 2300	15	1.42	
С24	1	ф 10 AI, ℓ = 2300	12	1,42	34,1
	2	10 AI, ℓ = 2300	12	1.42	

Арматура класса AI по ГОСТ 5781-82*

Разраб.	Габрилова		03.005.1-12.3-16
Рассчит.	Костельцева		
Пров.	Кателина		
Н.контр.	Мишелб		Сетка С22, С23, С24.

Стадия	Лист	Листов
Р		1

ПРОЕКТНЫЙ ИНСТИТУТ №1

Инв.№ подл. | Подпись и дата | Взам. инв.№

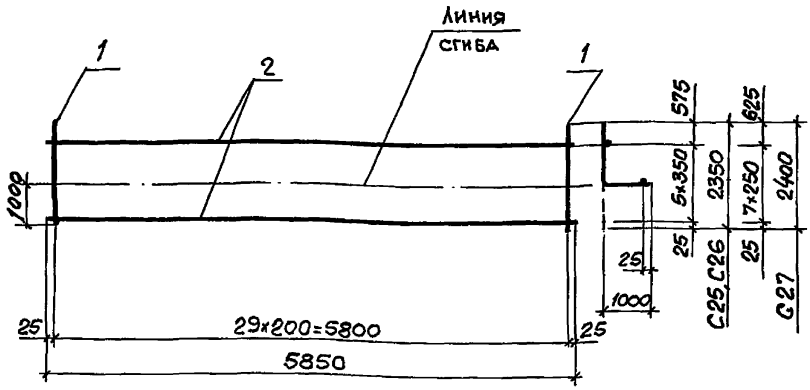

Марка сетки	Паз.	Наименование	Кол.	Масса ед, кг	Масса сетки, кг
С25	1	ф16 А III, ℓ= 2350	30	3,71	125,2
	2	8 А I, ℓ= 5850	6	2,31	
С26	1	ф18 А III, ℓ=2350	30	4,7	154,9
	2	8 А I, ℓ = 5850	6	2,31	
С27	1	ф 20А III, ℓ = 2400	30	5,92	196,1
	2	8 А I, ℓ = 5850	8	2,31	

Арматура класса А-III, А-I по ГОСТ 5781-82*

Инв.№ подл. | Подпись и дата | Взам. инв.№

Разраб.	Гаврилова		03.005.1-12.3-17
Рассчит.	Костельцева		
Пров.	Кателина		
Н.контр.	Машелб		Сетка С25,С26,С27

Стадия	Лист	Листов
Р		1

ПРОЕКТНЫЙ ИНСТИТУТ№1

Формат А4

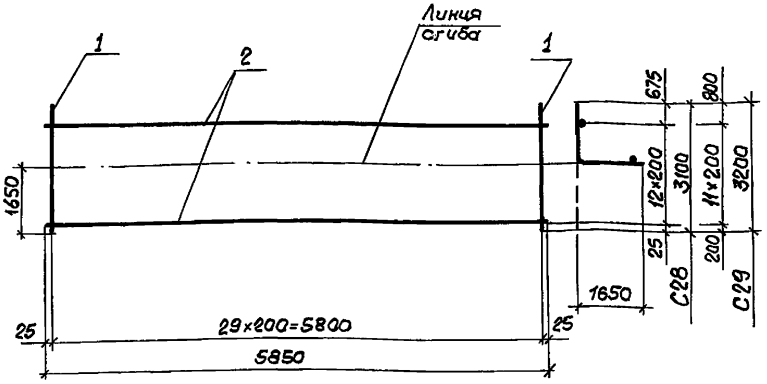

Марка сетки	Поз.	Наименование	Кол.	Масса ед, кг	Масса сетки, кг
С28	1	ф22А III, ℓ=3100	30	9,25	307,5
	2	8 А I, ℓ=5850	13	2,31	
С29	1	ф25А III, ℓ=3200	30	12,29	396,4
	2	8 А I, ℓ=5850	12	2,31	

Арматура класса А-III, А-I по ГОСТ 5781-82*

Инв.№ подл. | Подпись и дата | Взам. инв.№

Разраб.	Гаврилова		03.005.1-12.3-18
Рассчит.	Костельцева		
Пров.	Кателина		
Н.контр.	Мышелв		Сетка С28, С29

Стадия	Лист	Листов
Р		1

ПРОЕКТНЫЙ ИНСТИТУТ №1

Формат А4

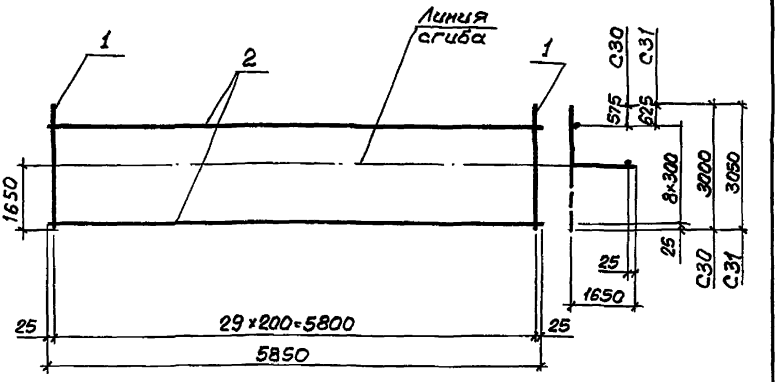

Марка сетки	Поз.	Наименование	Кол.	Масса ед, кг	Масса сетки, кг
С30	1	ф18 AIII, ℓ=3000	30	5,99	200,5
	2	8 AI, ℓ=5850	9	2,31	
С31	1	ф20 AIII, ℓ=3050	30	7,52	246,4
	2	8 AI, ℓ=5850	9	2,31	

Арматура класса AIII, AI по ГОСТ 5781-82*

Взам. инв. №

Подпись и дата

Инв. № подл.

Разраб.	Габрилова	
Рассчит.	Кавтельцева	
Пров.	Кателина	
Н. контр.	Мишелв	

03.005.1-12.3-19

Сетка С30, С31

Стадия	Лист	Листов
Р		1

ПРОЕКТНЫЙ ИНСТИТУТ №1

Формат А4

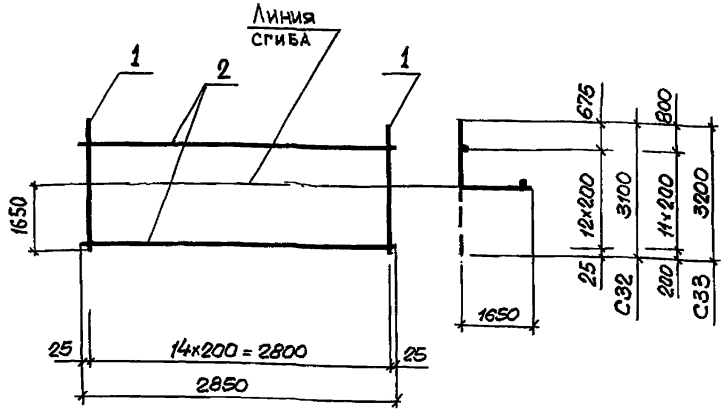

Марка сетки	Поз.	Наименование	Кол.	Масса ед, кг	Масса сетки, кг
С32	1	ф 22 AIII, ℓ=3100	15	9.25	153.4
	2	8 AI, ℓ=2850	13	1.13	
С33	1	ф 25 AIII, ℓ=3200	15	12.29	197.9
	2	8 AI, ℓ= 2850	12	1.13	

Арматура класса A-III, A-I по ГОСТ 5781-82*

Разраб.	Габрилова		03.005.1-12.3-20
Рассчит.	Костельцева		
Пров.	Кателина		
Н.контр.	Машелв		Сетка С32, С33.

Стадия	Лист	Листов
Р		1

ПРОЕКТНЫЙ ИНСТИТУТ

Инв.№ подл. | Подпись и дата | Взам.инв.№

Формат А4

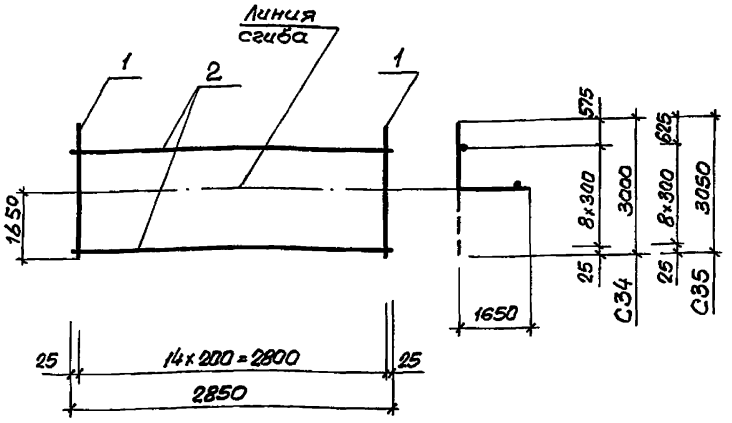

Марка сетки	Поз.	Наименование	Кол.	Масса ед, кг	Масса сетка, кг
С34	1	ф 18 AIII, ℓ=3000	15	5,99	100,0
	2	8 AI, ℓ=2850	9	1,13	
С35	1	ф 20 AIII, ℓ=3050	15	7,52	123,0
	2	8 AI, ℓ=2850	9	1,13	

Арматура класса AIII, AI по ГОСТ 5781-82*

Взам. инв.№ | Подпись и дата | Инв.№ подл.

Разраб.	Гаврилова		03.005.1-12.3-21
Рассчит.	Костельцева		
Пров.	Кателина		
Н.контр.	Мишелев		Сетка С34, С35

Стадия	Лист	Листов
Р		1

ПРОЕКТНЫЙ ИНСТИТУТ №1

Формат А4

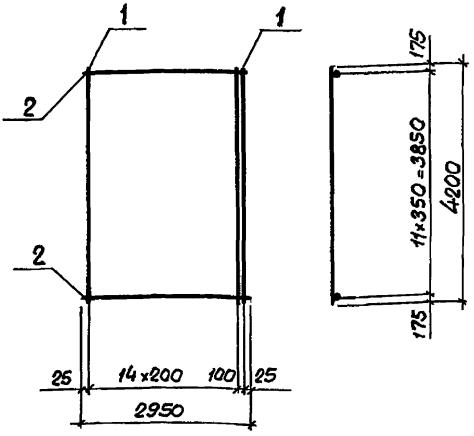

Марка сетки	Поз.	Наименование	Кол.	Масса ед, кг	Масса сетки, кг
С36	1	ф 12 A III, ℓ = 4200	16	3,73	67,5
	2	6 A I, ℓ = 2950	12	0,65	
С37	1	ф 14 A III, ℓ = 4200	16	5,07	95,2
	2	8 A I, ℓ = 2950	12	1,17	

Арматура класса A-III, A-I по ГОСТ 5781-82*

Разраб.	Гаврилова		03.005.1-12.3-22
Рассчит.	Костенцева		
Пров.	Каптелина		
Н.контр.	Мигиель		Сетка С36, С37

Стадия	Лист	Листов
Р		1

ПРОЕКТНЫЙ ИНСТИТУТ№1

Инв.№ подл. | Подпись и дата | Взам.инв.№

Формат А4

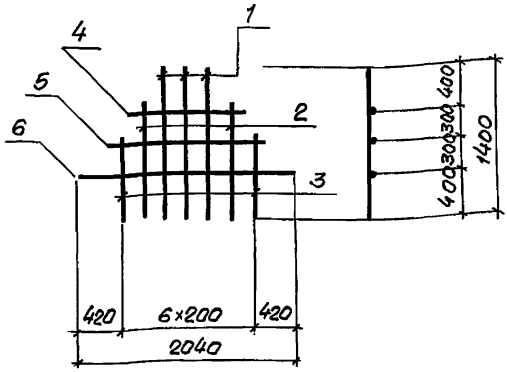

Марка сетки	Поз.	Наименование	Кол.	Масса ед, кг	Масса сетки, кг
С38	1	ф 6AI, ℓ=1400	3	0,31	2,7
	2	6AI, ℓ=1025	2	0,23	
	3	6AI, ℓ=725	2	0,16	
	4	6AI, ℓ=950	1	0,21	
	5	6AI, ℓ=1480	1	0,33	
	6	6AI, ℓ=2040	1	0,45	

Арматура класса А-I по ГОСТ 5781-82*

Разраб.	Гаврилова		03.005.1-12.3-23	
Рассчит.	Костельцева			
Пров.	Кателина			
Н.контр.	Мишелб		Сетка С38	Стадия: Р; Лист: ; Листов: 1
				ПРОЕКТНЫЙ ИНСТИТУТ

Инв.№ подл. | Подпись и дата | Взам. инв.№

Формат А4

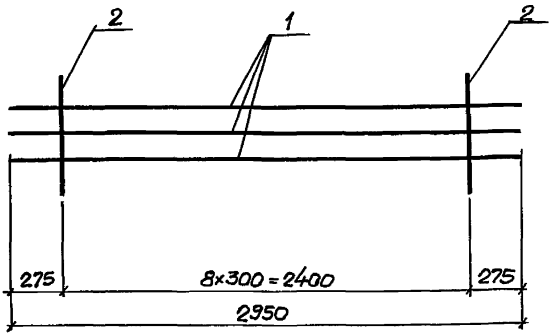

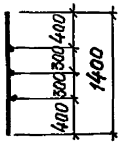

Марка сетки	Поз.	Наименование	Кол.	Масса ед, кг	Масса сетки, кг
С39	1	ФБАI, ℓ=2950	3	0,65	4,7
	2	БАI, ℓ=1400	9	0,31	

Арматура класса А-I по ГОСТ 5781-82*

Разраб.	Гаврилова		03.005.1-12.3-24
Рассчит.	Кастельцева		
Пров.	Кателина		
Н.контр.	Мишелб		Сетка С39

Стадия	Лист	Листов
Р		1

ПРОЕКТНЫЙ ИНСТИТУТ №1

Взам. инв.№ | Подпись и дата | Инв.№ подл.

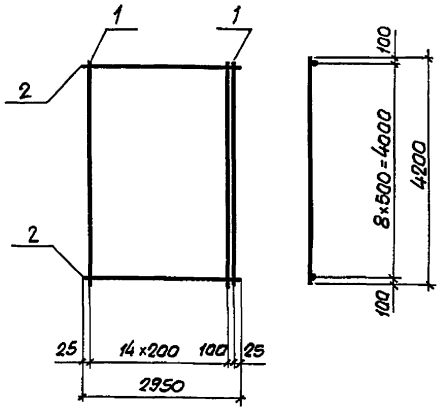

Марка сетки	Поз.	Наименование	Кол.	Масса ед, кг	Масса сетки, кг
С40	1	ф 18 А III, ℓ= 4200	16	8,39	140,1
	2	6 А I, ℓ= 2950	9	0,65	
С41	1	ф 20 А III, ℓ= 4200	16	10,36	171,6
	2	6 А I, ℓ= 2950	9	0,65	
С42	1	ф 22 А III, ℓ= 4200	16	12,53	206,3
	2	6 А I, ℓ= 2950	9	0,65	

Арматура класса А-III, А-I по ГОСТ 5781-82*

Разраб.	Гаврилова	Гавр	03.005.1-12.3-25
Рассчит.	Костельцева	Костел	
Пров.	Кателина	Кайк	
Н.контр.	Мишель	[signature]	Сетка С40, С41, С42.

Стадия	Лист	Листов
Р		1

ПРОЕКТНЫЙ ИНСТИТУТ №1

Взам.инв.№ | Подпись и дата | Инв.№ подл.

24652-04 30

Формат А4

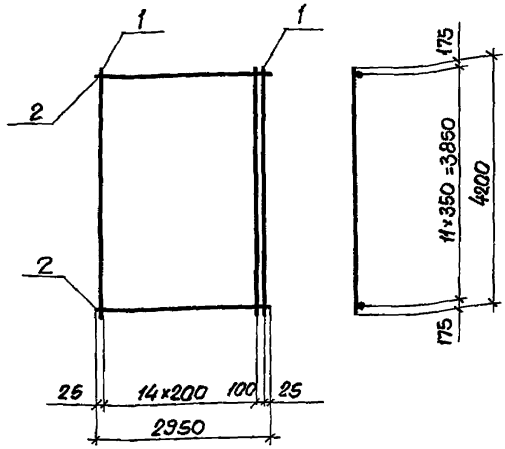

Марка сетки	Поз.	Наименование	Кол.	Масса ед. кг	Масса сетки, кг
С43	1	ф 18 А III, ℓ= 4200	16	8,39	148,3
	2	8 А I, ℓ= 2950	12	1.17	
С44	1	ф 20 А III, ℓ= 4200	16	10,36	187,6
	2	10 А I, ℓ= 2950	12	1.82	
С45	1	ф 22 А III, ℓ= 4200	16	12.53	222.3
	2	10 А I, ℓ= 2950	12	1.82	

Арматура класса AIII, AI по ГОСТ 5781-82*

Разраб.	Гаврилова		03.005.1-12.3-26		
Рассчит.	Костельцева				
Пров.	Катенина				
				Стадия	Лист	Листов
			Сетка С43, С44, С45	Р		1
Н.контр.	Мишелб			ПРОЕКТНЫЙ ИНСТИТУТ №1		

Инв.№ подл. | Подпись и дата | Взам.инв.№

Формат А4

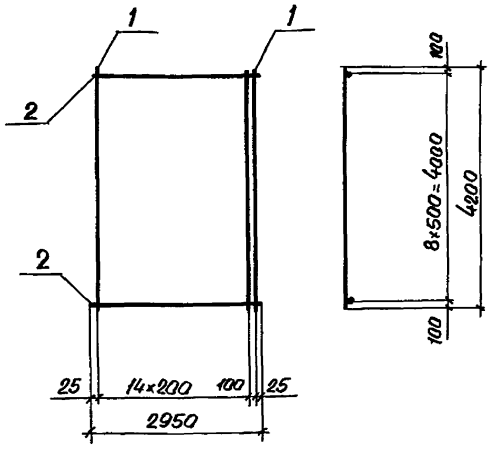

Марка сетки	Поз.	Наименование	Кол.	Масса ед. кг.	Масса сетки, кг
С46	1	ф 12 А III, ℓ = 4200	16	3,73	65,5
	2	6 А I, ℓ = 2950	9	0,65	
С47	1	ф 14 А III, ℓ = 4200	16	5,07	87,0
	2	6 А I, ℓ = 2950	9	0,65	
С48	1	ф 16 А III, ℓ = 4200	16	6,63	111,9
	2	6 А I, ℓ = 2950	9	0,65	

Арматура класса А-III, А-I по ГОСТ 5781-82*

Взам. инв. №
Подпись и дата
Инв. № подл.

Разраб.	Гаврилова		03.005.1-12.3-27
Рассчит.	Кателышева		
Пров.	Катерина		
Н. контр.	Мишель		Сетка С46, С47, С48

Стадия	Лист	Листов
Р		1

ПРОЕКТНЫЙ ИНСТИТУТ № 1

Формат А4

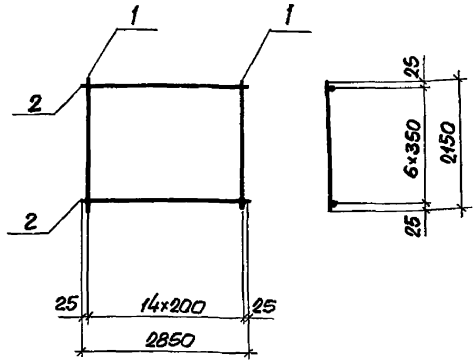

Марка сетки	Поз.	Наименование	Кол.	Масса ед. кг	Масса сетки, кг
С49	1	Ф 10 AIII, ℓ= 2150	15	1.33	24.4
	2	6 AI, ℓ=2850	7	0.63	

Арматура класса AIII, AI по ГОСТ 5781-82*

Разраб.	Гаврилова		03.005.1-12.3-28	
Рассчит.	Костельцева			
Пров.	Кателина			
Н.контр.	Мишель		Сетка С49	Стадия: Р; Лист: ; Листов: 1
				ПРОЕКТНЫЙ ИНСТИТУТ N 1

Инв.N подл. | Подпись и дата | Взам. инв.N

Формат А4

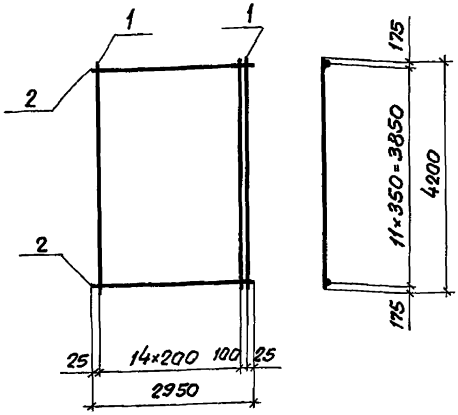

Марка сетки	Поз.	Наименование	Кол.	Масса ед, кг	Масса сетки, кг
С50	1	ф 16 A III, ℓ=4200	16	6,63	120,1
	2	8 A I, ℓ=2950	12	1,17	

Арматура класса A-III, A-I по ГОСТ 5781-82*

Разраб.	Габриелова		03.005.1-12.3-29	
Рассчит.	Костельцева			
Пров.	Кателина			
Н.контр.	Мишелв		Сетка С50	Стадия: Р; Лист: ; Листов: 1
				ПРОЕКТНЫЙ ИНСТИТУТ N 1

Инв. N подл. | Подпись и дата | Взам. инв. N

Формат А4

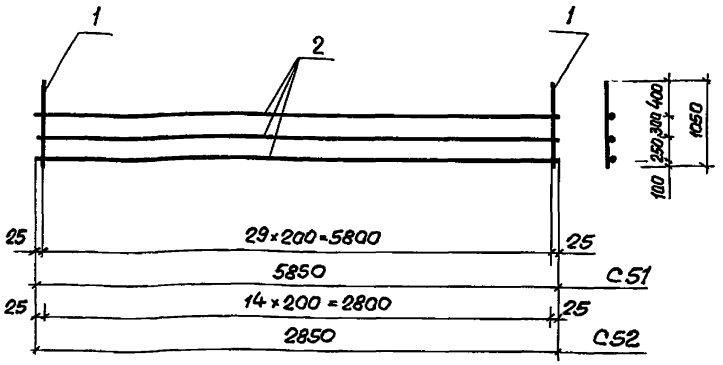

Марка сетки	Поз.	Наименование	Кол.	Масса ед, кг	Масса сетки, кг
С51	1	ф12 AIII, ℓ=1050	30	0,93	31,8
	2	6 AI, ℓ=5850	3	1.3	
С52	1	ф12 AIII, ℓ=1050	15	0,93	15,3
	2	6 AI, ℓ=2850	3	0,63	

Арматура класса A-III, AI по ГОСТ 5781-82*

Взам. инв. №

Подпись и дата

Инв. № подл.

Разраб.	Габрилова		03.005.1-12.3-30
Рассчит.	Костельцева		
Пров.	Кателина		
Н. контр.	Мищелб		Сетка С51, С52

Стадия	Лист	Листов
Р		1

ПРОЕКТНЫЙ ИНСТИТУТ №1

gost.e-ecolog.ru

Формат А4