ТИПОВЫЕ СТРОИТЕЛЬНЫЕ КОНСТРУКЦИИ, ИЗДЕЛИЯ И УЗЛЫ

СЕРИЯ 03.005.1-12

МОНОЛИТНЫЕ КОНСТРУКЦИИ ЗАГЛУБЛЕННЫХ ПОМЕЩЕНИЙ СО СБОРНО-МОНОЛИТНЫМИ ПЕРЕКРЫТИЯМИ ДЛЯ ПРИМЕНЕНИЯ В ВОДОНАСЫЩЕННЫХ ГРУНТАХ С АРМАТУРОЙ КЛАССА А-III И Ат-IVС

ВЫПУСК 2

АРМАТУРНЫЕ ИЗДЕЛИЯ СБОРНЫХ ЖЕЛЕЗОБЕТОННЫХ ИЗДЕЛИЙ РАБОЧИЕ ЧЕРТЕЖИ

24652-03

Отпускная цена на момент реализации указана в счет-накладной

gost.e-ecolog.ru

ТИПОВЫЕ СТРОИТЕЛЬНЫЕ КОНСТРУКЦИИ, ИЗДЕЛИЯ И УЗЛЫ

СЕРИЯ 03.005.1-12

МОНОЛИТНЫЕ КОНСТРУКЦИИ ЗАГЛУБЛЕННЫХ ПОМЕЩЕНИЙ СО СБОРНО-МОНОЛИТНЫМИ ПЕРЕКРЫТИЯМИ ДЛЯ ПРИМЕНЕНИЯ В ВОДОНАСЫЩЕННЫХ ГРУНТАХ С АРМАТУРОЙ КЛАССА А-III И Ат-IV С

ВЫПУСК 2

АРМАТУРНЫЕ ИЗДЕЛИЯ СБОРНЫХ ЖЕЛЕЗОБЕТОННЫХ ИЗДЕЛИЙ РАБОЧИЕ ЧЕРТЕЖИ

РАЗРАБОТАНЫ

ПРОЕКТНЫЙ ИНСТИТУТ №1

Гл. инженер А.А.Нарыкин

Нач. отдела А.Я.Зиновьев

Гл. инженер проекта Г.И.Васильевская

ВНИИЖЕЛЕЗОБЕТОН

Директор В.А.Рахманов

Зав. сектором Е.Л.Розовский

Ст. науч. сотрудник Б.Т.Гикман

Утверждены ВРИО начальника ГУ службы ГО СССР письмо 235/13/3057 от 05.09.90 г

Введены в действие Проектным институтом №1 с 01.01.91 г

Обозначение	Наименование	Стр.
03.005.1-12.2 – ТТ	Технические требования	
03.005.1-12.2 -1	Каркас КП1	5
-2	Каркас КП2, КП3, КП4	6
-3	Каркас КП5, КП6	7
-4	Каркас КП7, КП8	8
-5	Каркас КП9, КП10	9
-6	Каркас КП11	10
-7	Каркас КП12, КП13, КП14	11
-8	Каркас КП15, КП16	12
-9	Каркас КП17, КП18	13
-10	Каркас КП19... КП22	14
-11	Каркас КП23, КП24	15
-12	Каркас КП25, КП26	16
-13	Каркас КР1, КР2, КР3	17
-14	Каркас КР4, КР5	18
-15	Каркас КР6	19
-16	Каркас КР7, КР8	20
-17	Каркас КР9, КР10, КР11	21
-18	Каркас КР12, КР13	22
-19	Каркас КР14	23
-20	Каркас КР15, КР16, КР17	24
-21	Каркас КР18, КР19	25
-22	Каркас КР20	26
-23	Сетка С1, С2, С3	27
-24	Сетка С4	28

Взам. инв.№ | Подпись и дата | Инв.№ подл.

Нач.отд.	Зиновьев		
Гл.констр.	Мишелев		
Рук.гр.	Вокрачко		
Н.контр.	Мишелев		

03.005.1-12.2

Содержание

Стадия	Лист	Листов
Р	1	2

ПРОЕКТНЫЙ ИНСТИТУТ №1

Обозначение	Наименование	Стр.
03.005.1-12.2-25	Каркас КП27, КП28, КП29	29
-26	Каркас КП30	30
-27	Каркас КП31, КП44	31
-28	Каркас КП32, КП33, КП34	32
-29	Каркас КП35, КП36	33
-30	Каркас КП37, КП38	34
-31	Каркас КП39, КП40, КП41	35
-32	Каркас КП42, КП43	36
-33	Каркас КП45... КП49	37
-34	Каркас КП50, КП51	38
-35	Каркас КП52, КП53	39
-36	Каркас КР21, КР22	40
-37	Каркас КР23, КР24, КР25	41
-38	Каркас КР26, КР27, КР28	42
-39	Каркас КР29, КР30	43
-40	Каркас КР31, КР32	44
-41	Каркас КР33, КР34	45
-42	Каркас КР35, КР36, КР37	46
-43	Каркас КР38, КР39	47
-44	Каркас КР40	48

Инв.№ подл. | Подпись и дата | Взам.инв.№

Общие сведения.

1. Настоящий выпуск содержит арматурные изделия сборных железобетонных плит перекрытия.

2. Плоские арматурные каркасы и сетки следует изготавливать при помощи контактной точечной электросварки в соответствии с требованиями ГОСТ 10922-75 „Арматурные изделия и закладные детали сварные для железобетонных конструкций. Технические требования и методы испытаний".

Сварку стержней в каркасах и сетках выполнять во всех точках пересечения.

Объединение плоских каркасов в пространственные следует производить в кондукторах при помощи электросварочных клещей (дуговой электросварки не допускается).

3. Марки стали арматурных и закладных изделий принимают в соответствии с указаниями, приведенными в проекте заглублённого помещения, в соответствии с приложением 2 СНиП 2.03.01-84 и п. 2.2 выпуска 1 настоящей серии.

4. Сварку тавровых соединений круглых стержней с листовым прокатом выполнять под слоем флюса по ГОСТ 14098-85.

5. Арматурные и закладные изделия должны быть приняты техническим контролем предприятия-изготовителя поштучно в соответствии с требованиями ГОСТ 10922-75. Каждое готовое изделие должно иметь бирку с указанием его марки.

6. Антикоррозионную защиту закладных изделий выполнять по указаниям, приведённым в проекте заглублённого помещения и в соответствии с требованиями СНиП 2.03.11-85.

Инв.№ подл. | Подпись и дата | Взам. инв.№

			03.005.1-12.2-ТТ		
Нач.отд	Зиновьев		Технические требования	Стадия: Р	Лист: 1	Листов:
Гл.констр	Мишелб			ПРОЕКТНЫЙ ИНСТИТУТ№1	
рук.гр.	Вокрачко				
Н.контр.	Мишелб				

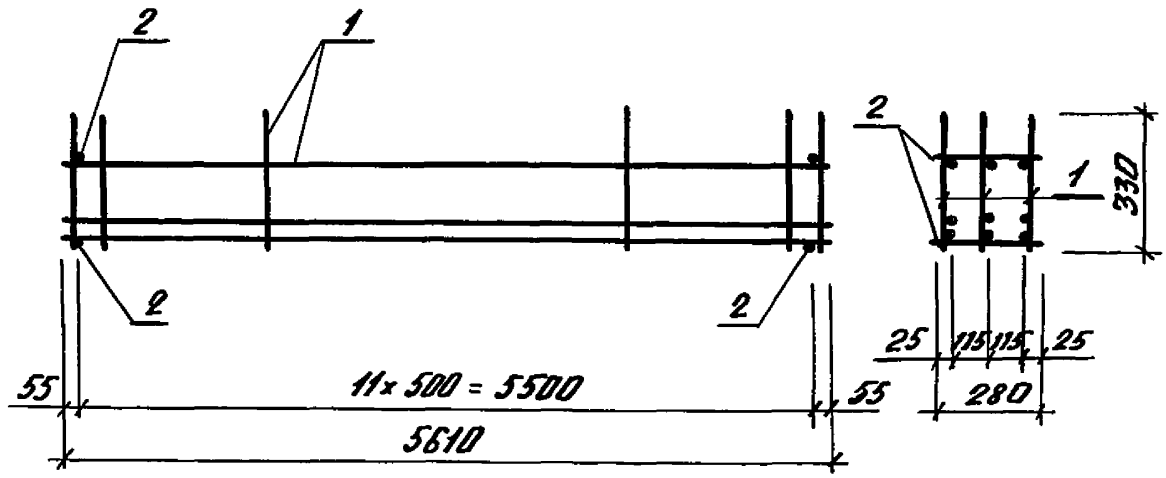

Марка каркаса	Поз.	Наименование	Кол	Обозначение документа	Масса каркаса, кг
КП1	1	Каркас КР6	3	03.005.1-12.2-15	84,2
	2	ФбАI, ℓ=280; 0,06кг	24	Без черт.	

Арматура класса А-I по ГОСТ 5781-82*

Разраб.	Габрилова		03.005.1 – 12.2-1
Рассчет	Костельцева		
Пров.	Кателина		Каркас КП1
Н. контр.	Мишель		Стадия: Р; Лист: ; Листов: 1
			Проектный институт №1

Инв.№ подл. | Подпись и дата | Взам. инв.№

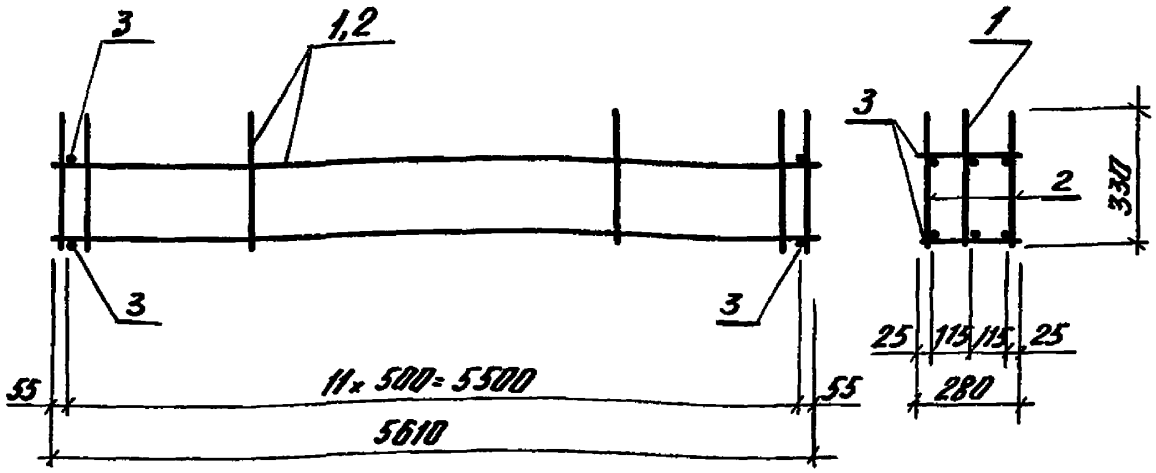

Марка каркаса	Поз.	Наименование	Кол.	Обозначение документа	Масса каркаса, кг
КП2	1	Каркас КР4	1	03.005.1-12.2-14	79,9
	2	КР5	2	-14	
	3	ф8 AI, ℓ=280; 0,11кг	24	Без черт.	
КП3	1	Каркас КР3	1	03.005.1-12.2-13	72,0
	2	КР2	2	-13	
	3	ф8 AI, ℓ=280; 0,11кг	24	Без черт.	
КП4	1	Каркас КР2	1	03.005.1-12.2-13	59,2
	2	КР1	2	-13	
	3	ф6 AI, ℓ=280; 0,06кг	24	Без черт.	

Арматура класса A-I по ГОСТ 5781-82*

Инв.№подл. | Подпись и дата | Взам.инв.№

Разраб.	Гаврилова		03.005.1-12.2-2
Рассчит.	Костельцева		
Пров.	Копелина		
Н.контр.	Мишель		Каркас КП2, КП3, КП4

Стадия	Лист	Листов
Р		1

Проектный институт №1

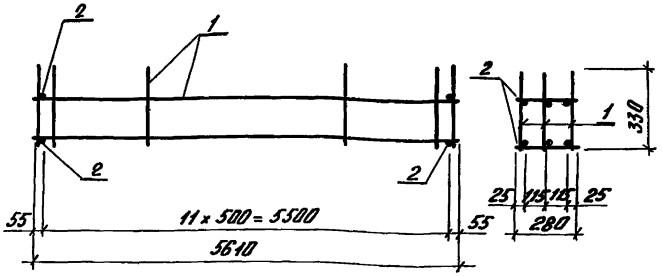

Марка каркаса	Поз.	Наименование	Кол.	Обозначение документа	Масса каркаса, кг
КП5	1	Каркас КР4	3	03.005.1-12.2-14	67,1
	2	ф 6 AI, ℓ=280; 0,06кг	24	Без черт.	
КП6	1	Каркас КР1	3	03.005.1-12.2-13	56,3
	2	ф 6 AI, ℓ=280; 0,06кг	24	Без черт.	

Арматура класса A-I по ГОСТ 5781-82*

Инв.№ подл. | Подпись и дата | Взам. инв.№

Разраб.	Гаврилова		03.005.1 - 12.2-3
Рассчит.	Костельцева		
Пров.	Котелкина		
Н.контр.	Мишель		Каркас КП5, КП6

Стадия	Лист	Листов
Р		1

Проектный институт №1

а 24652-03 8

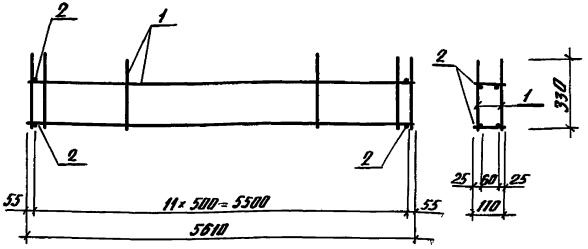

Марка каркаса	Поз.	Наименование	Кол.	Обозначение документа	Масса каркаса, кг
КП 7	1	Каркас КР2	2	03.005.1-12.2-13	42,9
	2	ФБАI, l=110; 0,02 кг	24	Без черт.	
КП 8	1	Каркас КР1	2	03.005.1-12.2-13	37,1
	2	ФБАI, l=110; 0,02 кг	24	Без черт.	

Арматура класса А-I по ГОСТ 5781-82*

Инв.№ подл. | Подпись и дата | Взам. инв.№

Разраб.	Гаврилова		03.005.1 - 12.2 - 4
Рассчит.	Костельцева		
Пров.	Кателина		
Н.контр.	Мишаев		Каркас КП 7, КП 8

Стадия	Лист	Листов
Р		1

Проектный институт №2

24652-03

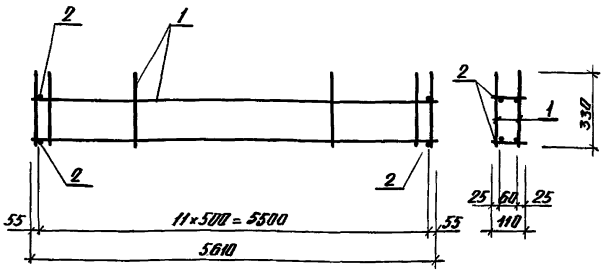

Марка каркаса	Поз.	Наименование	Кол.	Обозначение документа	Масса каркаса, кг
КП 9	1	Каркас КР 8	2	03.005.1-12.2-16	34,9
	2	ф6 AI, ℓ=110; 0,02 кг	24	Без черт.	
КП 10	1	Каркас КР 7	2	03.005.1-12.2-16	29,7
	2	ф6 AI, ℓ=110; 0,02 кг	24	Без черт	

Арматура класса A-I по ГОСТ 5781-82*

Инв.№ подл. | Подпись и дата | Взам. инв.№

Разраб.	Гаврилова		03.005.1-12.2-5
Рассчит	Коптельцева		
Пров.	Коптелина		
Н.контр.	Мишель		Каркас КП 9, КП 10

Стадия	Лист	Листов
Р		1

Проектный институт №1

24652-03 10

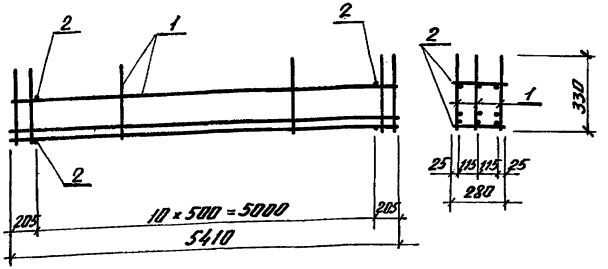

Марка каркаса	Поз.	Наименование	Кол.	Обозначение документа	Масса каркаса, кг
КП 11	1	Каркас КР 14	3	03.005.1-12.2-19	81,1
	2	ф 6 А I, ℓ=280; 0,06 кг	22	Без черт.	

Арматура класса А-I по ГОСТ 5781-82*

Разраб.	Габриелова		03.005.1-12.2-6	
Рассчит.	Костельцева			
Пров.	Кителина			
Н. контр.	Мишель		Каркас КП 11	Стадия: Р; Лист: ; Листов: 1
				Проектный институт №1

Инв. № подл. | Подпись и дата | Взам. инв. №

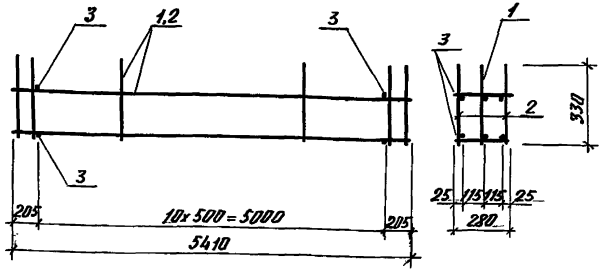

Марка каркаса	Поз.	Наименование	Кол.	Обозначение документа	Масса каркаса, кг
КП 12	1	Каркас КР 12	1	03.005.1-12.2-18	74,9
	2	КР 13	2	-18	
	3	Ф 8 AI, ℓ=280; 0,11кг	22	Без. черт.	
КП 13	1	Каркас КР11	1	03.005.1-12.2-17	69,8
	2	КР 10	2	-17	
	3	Ф 8 AI, ℓ=280; 0,11кг	22	Без черт.	
КП14	1	Каркас КР 10	1	03.005.1-12.2-17	57,5
	2	КР 9	2	-17	
	3	ф 6 A I, ℓ=280; 0,06 кг	22	Без черт.	

Арматура класса А-I по ГОСТ 5781-82*

Инв.№ подл. | Подпись и дата | Взам. инв.№

Разраб.	Гаврилова		03.005.1-12.2-7
Проверил	Костельцева		
Пров.	Кателина		
Н. контр.	Мишеев		Каркас КП 12, КП 13, КП 14

Стадия	Лист	Листов
Р		1

Проектный институт №1

24652-03 12.

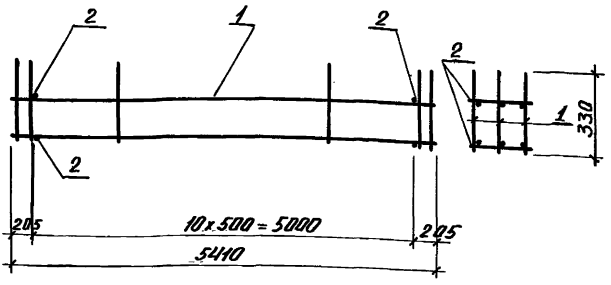

Марка каркаса	Поз.	Наименование	Кол	Обозначение документа	Масса каркаса, кг
КП 15	1	Каркас КР12	3	03.005.1-12.2-18	64,6
	2	ф 6АI, ℓ=280; 0,06 кг	22	Без черт.	
КП 16	1	Каркас КР9	3	03.005.1-12.2-17	54,7
	2	ф 6 АI, ℓ=280; 0,06 кг	22	Без черт.	

Арматура класса А-I по ГОСТ 5781-82*

Инв. № подл. | Подпись и дата | Взам. инв. №

Разраб.	Гаврилова		03.005.1-12.2-8
Пров.	Кателина		
Н. контр.	Мишель		Каркас КП 15, КП16
			Стадия: Р; Лист; Листов: 1
			Проектный институт №1

24652-03 13

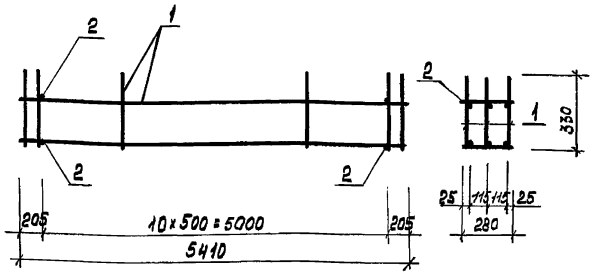

Марка каркаса	Поз.	Наименование	Кол.	Обозначение документа	Масса каркаса, кг
КП 17	1	Каркас КР19	3	03.005.1-12.2-21	42,7
	2	ф 6AI, ℓ=280; 0,06 кг	22	Без черт.	
КП 18	1	Каркас КР15	3	03.005.1-12.2-20	36,7
	2	ф 6AI, ℓ=280; 0,06 кг	22	Без черт.	

Арматура класса А-I по ГОСТ 5781-82*

Инв. № подл. | Подпись и дата | Взам. инв. №

Разраб.	Гаврилова		03.005.1-12.2-9
Рассмотр.	Костельцева		
Пров.	Кателина		
Н. контр.	Мишель		Каркас КП17, КП18

Стадия	Лист	Листов
Р		1

Проектный институт №1

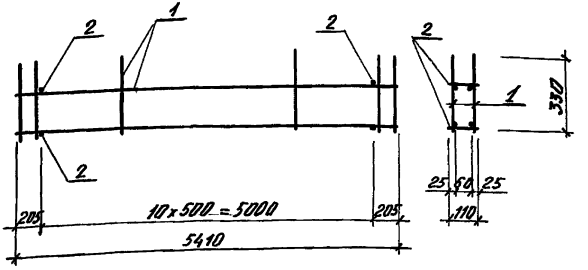

Марка каркаса	Поз.	Наименование	Кол.	Обозначение документа	Масса каркаса кг
КП 19	1	Каркас КР10	2	03.005.1-12.2-17	41,6
	2	ФбАI, ℓ=110; 0,02кг	22	Без черт.	
КП 20	1	Каркас КР9	2	03.005.1-12.2-17	36,0
	2	ФбАI, ℓ=110; 0,02кг	22	Без черт.	
КП 21	1	Каркас КР17	2	03.005.1-12.2-20	33,6
	2	ф 6АI, ℓ=110; 0,02кг	22	Без черт.	
КП 22	1	Каркас КР16	2	03.005.1-12.2-20	28,4
	2	ф 6АI, ℓ=110; 0,02кг	22	Без черт.	

Арматура класса А-I по ГОСТ 5781-82*

Инв.№ подл. | Подпись и дата | Взам.инв.№

Разраб.	Гаврилова		
Рассчит.	Котельцева		
Пров.	Каталина		
Н.контр.	Мишель		

03.005.1-12.2-10

Каркас КП 19... КП 22

Стадия	Лист	Листов
Р		1

Проектный институт №1

24652-03 15

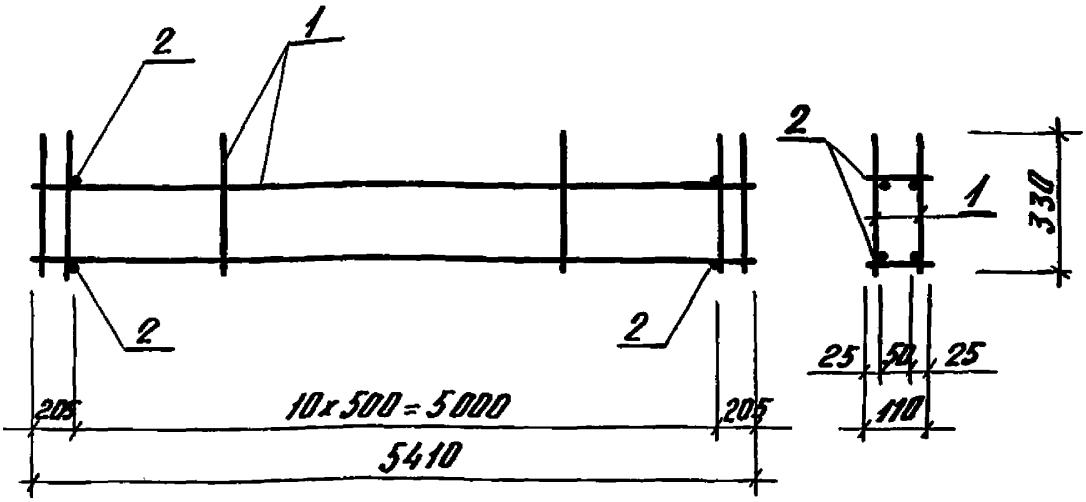

Марка каркаса	Поз.	Наименование	Кол.	Обозначение документа	Масса каркаса, кг
КП 23	1	Каркас КР 15	2	03.005.1-12.2-20	24,0
	2	ФбАI, ℓ=110; 0,02кг	22	Без черт.	
КП 24	1	Каркас КР 18	2	03.005.1-12.2-21	19,4
	2	ФбАI, ℓ=110; 0,02кг	22	Без черт.	

Арматура класса А-I по ГОСТ 5781-82 *

Инв.№ подл. | Подпись и дата | Взам. инв.№

Разраб.	Гаврилова		03.005.1 - 12.2 - 11
Рассчит.	Костельцева		
Пров.	Капелина		Каркас КП 23, КП 24
Н. контр.	Мишель		Стадия: Р; Лист: ; Листов: 1; Проектный институт №1

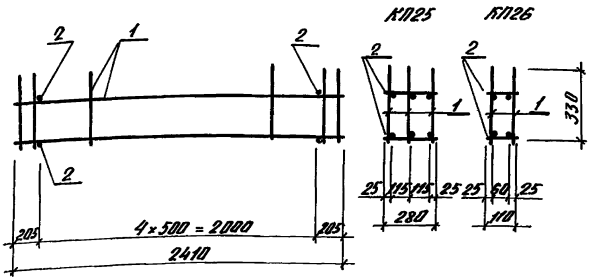

Марка каркаса	Поз.	Наименование	Кол.	Обозначение документа	Масса каркаса, кг
КП 25	1	Каркас КР 20	3	03.005.1-12.2-22	9,3
	2	Ф6АI, l=280; 0,06кг	10	Без черт.	
КП 26	1	Каркас КР 20	2	03.005.1-12.2-22	6,0
	2	Ф6АI, l=110; 0,02кг	10	Без черт.	

Арматура класса А-I по ГОСТ 5781-82*

разраб.	Гаврилова	
рассчит.	Костельцева	
Пров.	Котелина	
Н.контр	Мишель	

03.005.1 - 12.2 -12

Каркас КП 25, КП 26

Стадия	Лист	Листов
Р		1

Проектный институт №1

Инв. № подл. | Подпись и дата | Взам. инв.

Копировал: Киселева 24652-03 17 формат А4

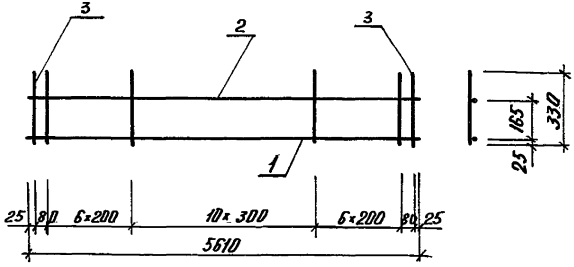

Марка каркаса	Поз.	Наименование	Кол.	Масса ед., кг	Масса каркаса, кг
КР1	1	ф 20 A-III, ℓ = 5610	1	13,83	18,3
	2	6 A-I, ℓ = 5610	1	1,25	
	3	8 A-III, ℓ = 330	25	0,13	
КР2	1	ф 22 A-III, ℓ = 5610	1	16,74	21,2
	2	6 A-I, ℓ = 5610	1	1,25	
	3	8 A-III, ℓ = 330	25	0,13	
КР3	1	ф 25 A-III, ℓ = 5610	1	21,54	27,0
	2	8 A-I, ℓ = 5610	1	2,22	
	3	8 A-III, ℓ = 330	25	0,13	

Арматура класса A-I, A-III по ГОСТ 5781-82*

Инв.№ подл. | Подпись и дата | Взам. инв.№

Разраб.	Габрилова		03.005.1-12.2-13
Рассчит.	Костельцева		
Пров.	Пателина		
Н. контр.	Мишель		Каркас КР1, КР2, КР3

Стадия	Лист	Листов
Р		1

Проектный институт №1

Копировал Киселева Формат А4

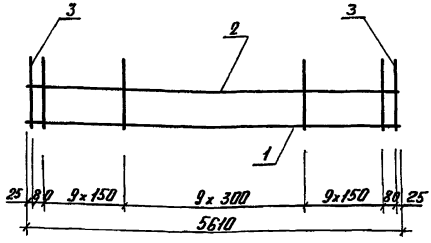

Марка каркаса	Поз.	Наименование	Кол.	Масса ед., кг	Масса каркаса, кг
КР4	1	⌀ 22 A-III, ℓ = 5610	1	16,74	21,9
	2	6 A-I, ℓ = 5610	1	1,25	
	3	8 A-III, ℓ = 330	30	0,13	
КР5	1	⌀ 25 A-III, ℓ = 5610	1	21,54	27,7
	2	8 A-I, ℓ = 5610	1	2,22	
	3	8 A-III, ℓ = 330	30	0,13	

Арматура класса A-I, A-III по ГОСТ 5781-82*

Инв.№ подл. | Подпись и дата | Взам.инв.№

Разраб.	Габрилова		03.005.1-12.2-14
Рассчит.	Бактемиева		
Пров.	Кателина		
Н.контр.	Мишель		Каркас КР4, КР5

Стадия	Лист	Листов
Р		1

Проектный институт №1

Копировал: Киселева 24652-03 19 Формат А4

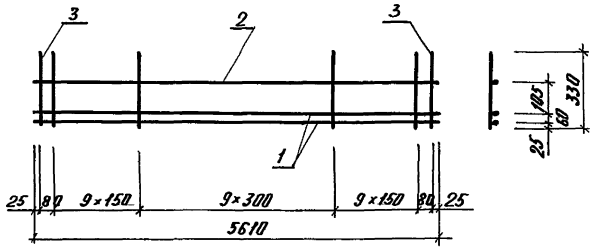

Марка каркаса	Поз.	Наименование	Кол.	Масса ед., кг	Масса каркаса, кг
КР6	1	ф 18 А-III, ℓ = 5610	2	11,21	27,6
	2	6 А-I, ℓ = 5610	1	1,25	
	3	8 А-III, ℓ = 330	30	0,13	

Арматура класса А-I, А-III по ГОСТ 5781-82*

Инв. № подл.	Подпись и дата	Взам. инв. №	

Разраб.	Гаврилова		03.005.1-12.2-15		
Рассчит.	Костельцев				
Пров.	Кателина				
			Каркас КР6	Стадия	Лист	Листов
				Р		1
Н. контр.	Мушель			Проектный институт №1		

Копировал: Киселева 24652-03 20 Формат А4

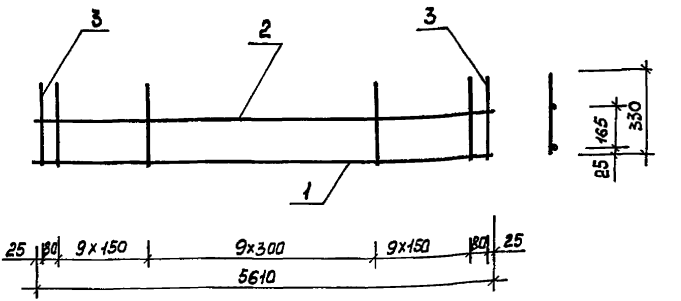

Марка каркаса	Поз.	Наименование	Кол.	Масса ед., кг	Масса каркаса, кг
КР7	1	ф 18 A III, ℓ = 5610	1	11,21	14,6
	2	6 A I, ℓ = 5610	1	1,25	
	3	6 A III, ℓ = 330	30	0,07	
КР8	1	ф 20 A III, ℓ = 5610	1	13,83	17,2
	2	6 A I, ℓ = 5610	1	1,25	
	3	6 A III, ℓ = 330	30	0,07	

Арматура класса A-I, A-III по ГОСТ 5781-82*

Инв. № подл. | Подпись и дата | Взам. инв. №

Разраб.	Гаврилова		03.005.1-12.2-16
Рассчит.	Кочельцева		
Пров.	Кителина		
Н. контр.	Лишель		Каркас КР7, КР8

Стадия	Лист	Листов
Р		1

Проектный институт №1

Копировал: Тришкина М. Формат А4

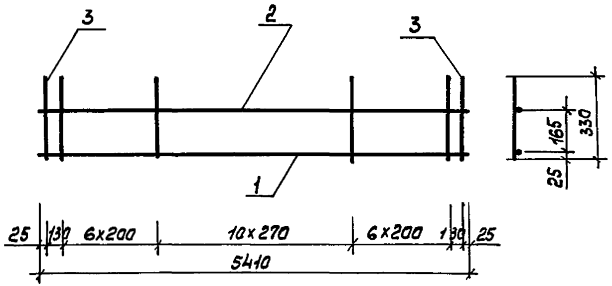

Марка каркаса	Поз.	Наименование	Кол.	Масса ед., кг	Масса каркаса, кг
КР9	1	ф 20 А III, ℓ = 5410	1	13,34	17,8
	2	6 А I, ℓ = 5410	1	1,20	
	3	8 А III, ℓ = 330	25	0,13	
КР10	1	ф 22 А III, ℓ = 5410	1	16,14	20,6
	2	6 А I, ℓ = 5410	1	1,20	
	3	8 А III, ℓ = 330	25	0,13	
КР11	1	ф 25 А III, ℓ = 5410	1	20,77	26,2
	2	8 А I, ℓ = 5410	1	2,14	
	3	8 А III, ℓ = 330	25	0,13	

Арматура класса А-I; А-III по ГОСТ 5781-82*

Инв. № подл. | Подпись и дата | Взам. инв. №

Разраб.	Гаврилова		03.005.1-12.2-17
Рассчит.	Костельцева		
Пров.	Кателина		
Н. контр.	Мишель		Каркас КР9, КР10, КР11

Стад.	Лист.	Листов
Р		1

Проектный институт №1

Копировал: Тришина 11 Формат А4

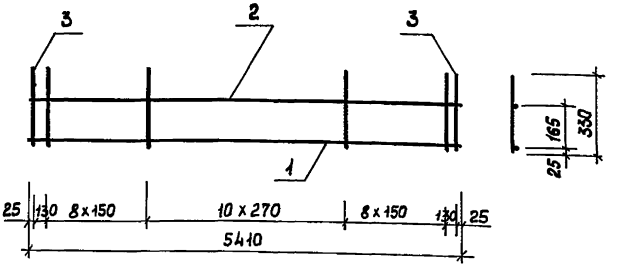

Марка каркаса	Поз.	Наименование	Кол.	Масса ед., кг	Масса каркаса кг
КР12	1	ф 22 А III, ℓ = 5410	1	16,14	21,1
	2	6 А I, ℓ = 5410	1	1,20	
	3	8 А III, ℓ = 330	29	0,13	
КР13	1	ф 25 А III, ℓ = 5410	1	20,77	25,7
	2	6 А I, ℓ = 5410	1	1,20	
	3	8 А III, ℓ = 330	29	0,13	

Арматура класса А-I, А-III по ГОСТ 5781-82*

Взам. инв. №

Подпись и дата

Инв. № подл.

Разраб.	Говрилова		03.005.1-12.2-18
Рассчит.	Костельцева		
Пров.	Кателина		
Н. контр.	Мишель		Каркас КР12, КР13

Стадия	Лист	Листов
Р	1	

Проектный институт №1

Копировал: Трушкина М. Формат А4

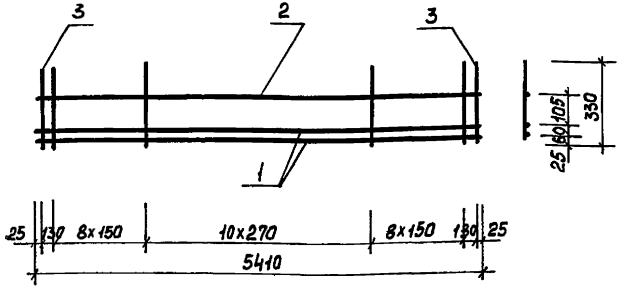

Марка каркаса	Поз.	Наименование	Кол.	Масса ед., кг	Масса каркаса, кг
КР-14	1	ф 18 А III, ℓ = 5410	2	10,81	26,6
	2	6 А I, ℓ = 5410	1	1,20	
	3	8 А III, ℓ = 330	29	0,13	

Арматура класса А-I, А-III по ГОСТ 5781-82*

Инв. № подл. | Подпись и дата | Взам. инв. №

Разраб.	Габрилова		03.005.1-12.2-19
Рассчит.	Костельцева		
Пров.	Кателина		
Н. контр.	Мишель		Каркас КР14

Стадия	Лист	Листов
Р	1	

Проектный институт №1

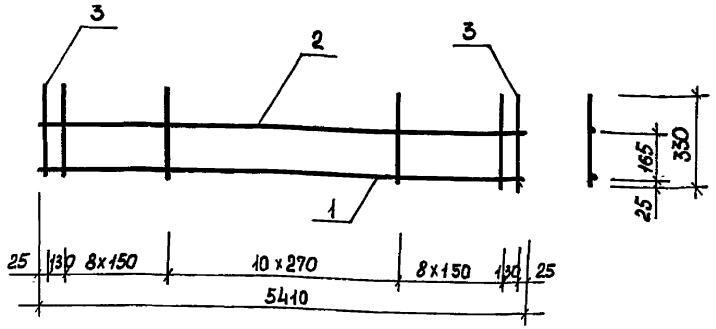

Марка каркаса	Поз.	Наименование	Кол.	Масса ед., кг	Масса каркаса, кг
КР15	1	ф16 А III, ℓ = 5410	1	8,54	11,8
	2	6 А I, ℓ = 5410	1	1,20	
	3	6 А III, ℓ = 330	29	0,07	
КР16	1	ф18 А III, ℓ = 5410	1	10,81	14,0
	2	6 А I, ℓ = 5410	1	1,20	
	3	6 А III, ℓ = 330	29	0,07	
КР17	1	ф20 А III, ℓ = 5410	1	13,34	16,6
	2	6 А I, ℓ = 5410	1	1,20	
	3	6 А III, ℓ = 330	29	0,07	

Арматура класса А-I, А-III по ГОСТ 5781-82 *

Инв. № подл. | Подпись и дата | Взам. инв. №

Разраб.	Гаврилова		03.005.1-12.2-20
Рассмотр.	Костельцева		
Пров.	Кателенина		
Н. контр.	Лишель		Каркас КР15, КР16, КР17

Стадия	Лист	Листов
Р	1	

Проектный институт №1

Копировал: Тришкина М. Формат А4

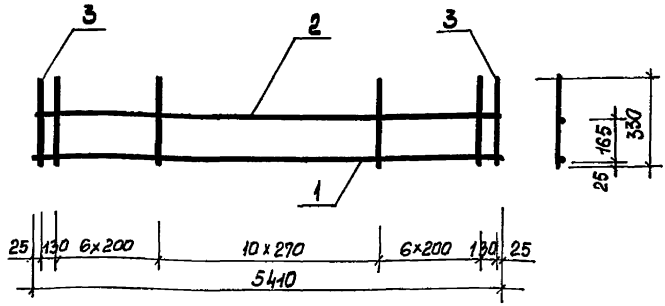

Марка каркаса	Поз.	Наименование	Кол.	Масса ед., кг	Масса каркаса, кг
КР18	1	ф14 А III, ℓ = 5410	1	6,54	9,5
	2	6 АI, ℓ = 5410	1	1,20	
	3	6 А III, ℓ = 330	25	0,07	
КР19	1	ф18 А III, ℓ = 5410	1	10,81	15,3
	2	6 АI, ℓ = 5410	1	1,20	
	3	8 А III, ℓ = 330	25	0,13	

Арматура класса А-I, А-III по ГОСТ 5781-82*

Инв. № подл. | Подпись и дата | Взам. инв. №

Разраб.	Габриелова	
Рассчит.	Костельцева	
Пров.	Кателина	
Н. контр.	Лишева	

03.005.1-12.2-21

Каркас КР18, КР19

Стадия	Лист	Листов
Р		1

Проектный институт N1

Копировал: Трушнина М. 24652-03 26 Формат А4

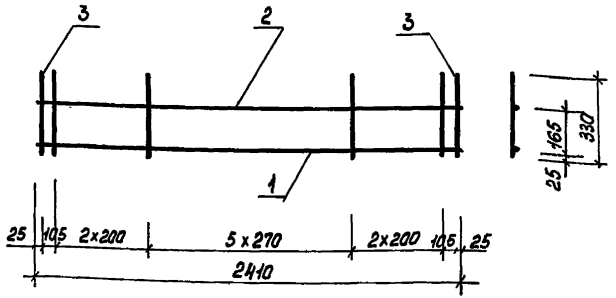

Марка каркаса	Поз.	Наименование	Кол.	Масса ед., кг	Масса каркаса, кг
КР20	1	ф10 A III, ℓ = 2410	1	1,49	2,9
	2	6 A I, ℓ = 2410	1	0,54	
	3	6 A III, ℓ = 330	12	0,07	

Арматура класса A-I, A-III по ГОСТ 5781-82*

Разраб.	Гаврилова		03.005.1-12.2-22
Рассчит.	Костельцева		
Пров.	Кателина		
Н. контр.	Мишель		Каркас КР20
			Стадия: Р; Лист: 1; Листов: 1
			Проектный институт №1

Инв. N подл. | Подпись и дата | Взам. инв. N

Копировал: Трушина М. 24852-03 27 Формат А4

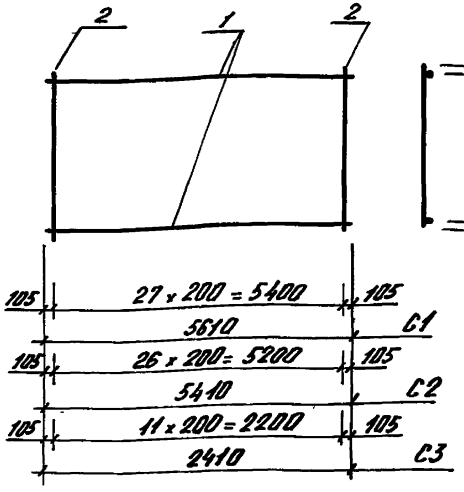

Марка сетки	Поз.	Наименование	Кол.	Масса ед., кг	Масса сетки, кг
С1	1	ф 3 Вр-I, ℓ = 5610	10	0,29	7,1
	2	3 Вр-I, ℓ = 2890	28	0,15	
С2	1	ф 3 Вр-I, ℓ = 5410	10	0,28	6,9
	2	3 Вр-I, ℓ = 2890	27	0,15	
С3	1	ф 3 Вр-I, ℓ = 2410	10	0,13	3,1
	2	3 Вр-I, ℓ = 2890	12	0,15	

Арматура класса Вр-I по ГОСТ 6727-80*

Инв. № подл.	Подп. и дата	Взам. инв. №	

Разраб.	Габриловец		03.005.1 - 12.2-23	
Рассчит.	Костельцева			
Пров.	Кателина			
			Сетка С1, С2, С3	Стадия: 1 / Лист / Листов: 1
Н. контр.	Мишель			Проектный институт №1

Копировал: Киселева

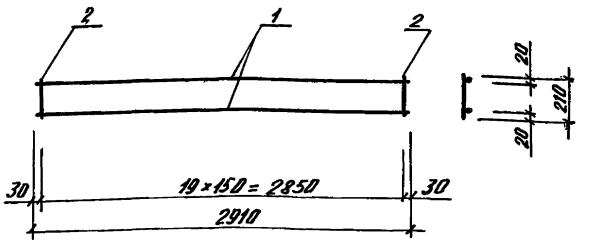

Марка сетки	Поз.	Наименование	Кол.	Масса ед., кг	Масса сетки, кг
С4	1	Ф6 А III, ℓ = 2910	2	0,7	2,4
	2	6 А III, ℓ = 210	20	0,05	

Арматура класса А-III по ГОСТ 5781-82*

Разраб.	Гаврилова		03.005.1 – 12.2 –24
Пров.	Котелина		
Н.контр.	Мишель		Сетка С4

Стадия Р | Лист | Листов 1

Проектный институт №1

Инв.№ подл. | Подпись и дата | Взам.инв.№

Копировал: Киселева 24652-03 29 формат А4

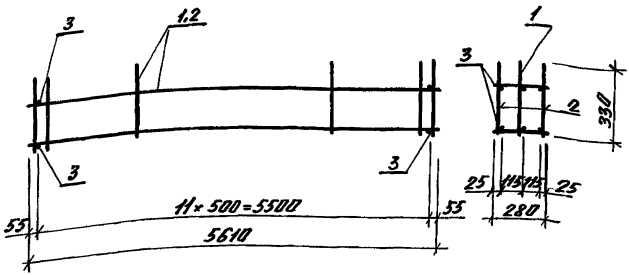

Марка каркаса	Поз.	Наименование	Кол.	Обозначение документа	Масса каркаса, кг
КП 27	1	Каркас КР21	1	03.005.1-12.2-36	79,9
	2	КР22	2	-36	
	3	Ф8АI, ℓ=280; 0,11кг	24	Без черт.	
КП 28	1	Каркас КР24	1	03.005.1-12.2-37	62,1
	2	КР25	2	-37	
	3	Ф6АI, ℓ=280; 0,06кг	24	Без черт	
КП 29	1	Каркас КР 28	1	03.005.1-12.2-38	64,2
	2	КР 21	2	-36	
	3	Ф6АI, ℓ=280; 0,06кг	24	Без черт.	

Арматура класса А-I по ГОСТ 5781-82*

Разраб.	Гаврилова	
Рассчит.	Костельцева	
Пров.	Кателина	
Н.контр.	Мишель	

03.005.1-12.2-25

Каркас КП 27, КП28, КП 29

Стадия	Лист	Листов
Р		1

Проектный институт №1

Инв.№ подл. | Подпись и дата | Взам. инв.

24652-83 30

Копировал: Киселева Формат А4

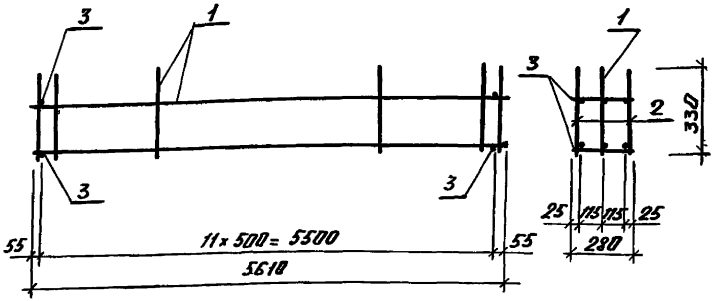

Марка каркаса	Поз.	Наименование	Кол.	Обозначение документа	Масса каркаса кг
КП30	1	Каркас КР23	1	03.005.1-12.2-37	53,7
	2	КР24	2	-37	
	3	Ф 6А I, l=280, 0,06кг	24	Без. черт.	

Арматура класса А-I по ГОСТ 5781-82*

Разраб.	Гаврилова		03.005.1-12.2-26
Рассчит.	Костельцева		
Пров.	Котелина		
Н.контр.	Мишель		

Стадия	Лист	Листов
Р		1

Каркас КП30

Проектный институт №1

Инв.№ подл. | Подпись и дата | Взам. инв.№

24652-03 31

Копировал: Киселева Формат А4

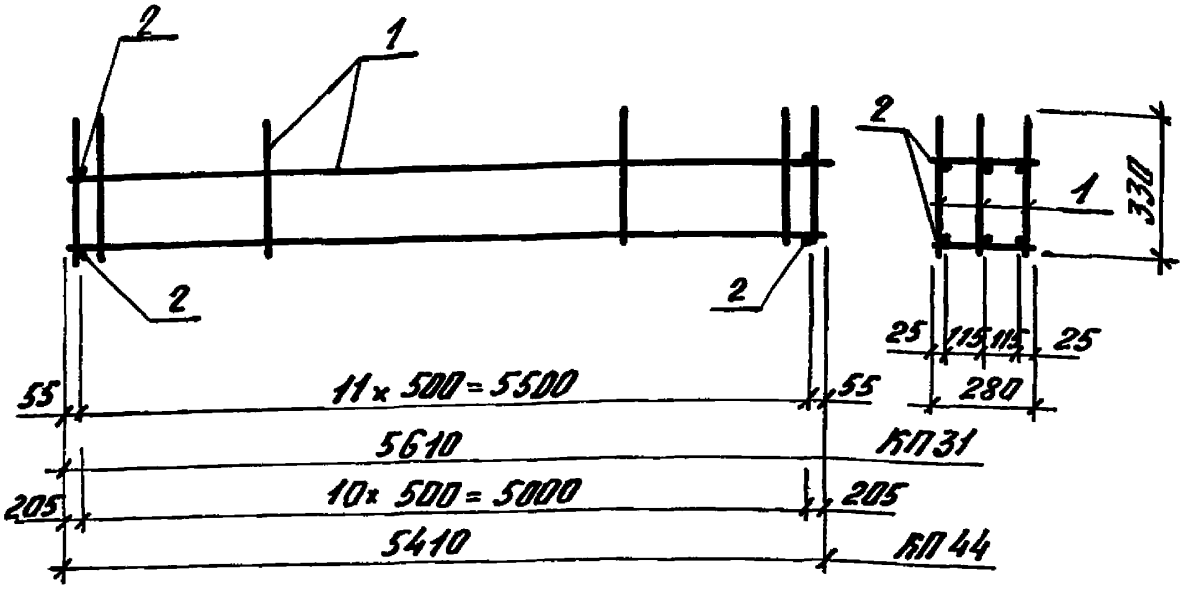

Марка каркаса	Поз.	Наименование	Кол.	Обозначение документа	Масса каркаса, кг
КП31	1	Каркас КР21	3	03.005.1-12.2-36	67,1
	2	ФбАI, ℓ = 280; 0,06кг	24	Без черт.	
КП44	1	Каркас КР29	3	03.005.1-12.2-39	64,6
	2	ФбАI, ℓ = 280; 0,06кг	22	Без черт.	

Арматура класса А-I по ГОСТ 5781-82*

Инв.№подл. | Подпись и дата | Взам.инв.№

Разраб.	Габрилова		03.005.1-12.2-27
Рассчт.	Костельцева		
Пров.	Кателина		
Н.контр.	Мишелев		Каркас КП31, КП44

Стадия	Лист	Листов
1		1

Проектный институт №1

Копировал: Киселева

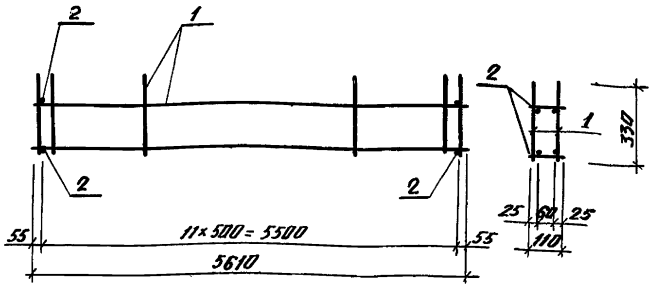

Марка каркаса	Поз.	Наименование	Кол.	Обозначение документа	Масса каркаса кг
КП 32	1	Каркас КР25	2	03.005.1-12.2-37	42,9
	2	ф 6 AI, ℓ=110; 0,02 кг	24	Без черт.	
КП 33	1	Каркас КР24	2	03.005.1-12.2-37	37,1
	2	ф 6 AI, ℓ=110; 0,02 кг	24	Без черт.	
КП 34	1	Каркас КР27	2	03.005.1-12.2-38	29,7
	2	ф 6 AI, ℓ=110; 0,02 кг	24	Без черт.	

Арматура класса A-I по ГОСТ 5781-82*

Инв. № подл. | Подпись и дата | Взам. инв. №

Разраб.	Гребилова		03.005.1 - 12.2 - 28
Рассчит.	Котельцева		
Пров.	Котелина		Каркас КП32, КП33, КП34
Н. контр.	Мишель		Стадия: Р; Лист: ; Листов: 1; Проектный институт №1

Копировал. Киселева 24652-03 33 формат А4

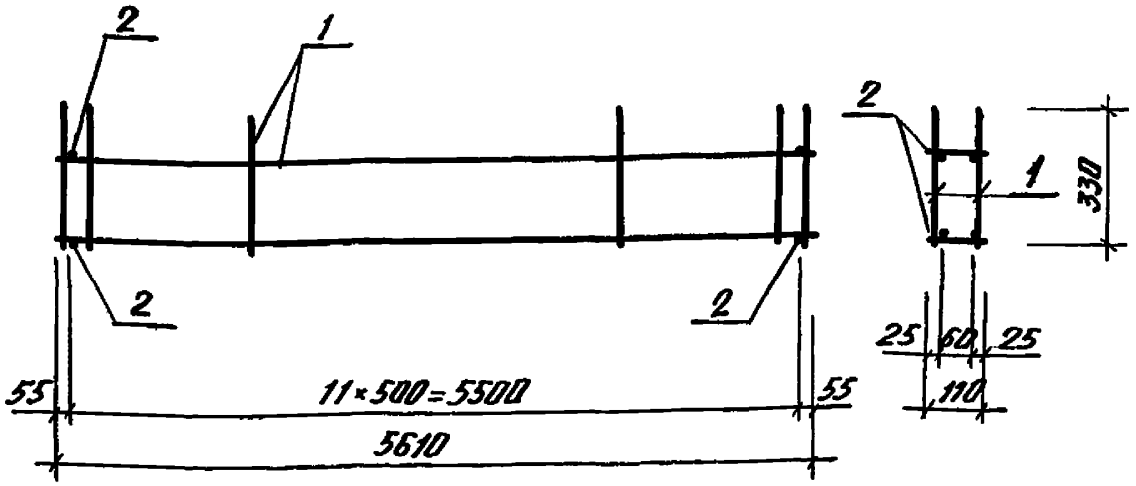

Марка каркаса	Поз.	Наименование	Кол.	Обозначение документа	Масса каркаса, кг
КП35	1	Каркас КР 23	2	03.005.1-12.2-37	31,9
	2	ф 6 AI, ℓ=110; 0,02 кг	24	Без черт.	
КП36	1	Каркас КР 26	2	03.005.1-12.2-38	24,9
	2	ф 6 AI, ℓ=110; 0,02 кг	24	Без черт.	

Арматура класса A-I по ГОСТ 5781-82*

Инв. № подл. | Подпись и дата | Взам. инв. №

Разраб.	Гаврилова		03.005.1-12.2-29
Рассчит.	Костельцева		
Пров.	Кателина		
Н.контр.	Мишель		Каркас КП35, КП36

Стадия	Лист	Листов
Р		1

Проектный институт №1

Копировал: Киселева 24652-03 34 формат А4

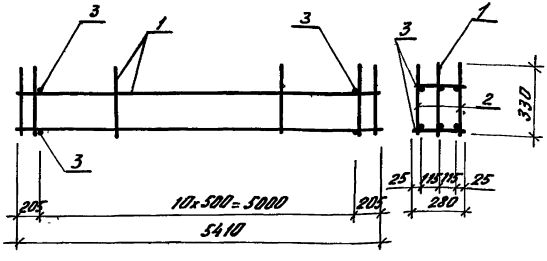

Марка каркаса	Поз.	Наименование	Кол.	Обозначение документа	Масса каркаса, кг
КП37	1	Каркас КР29	1	03.005.1-12.2-39	76,9
	2	КР30	2	-39	
	3	Ф8АI, l=280; 0,11кг	22	Без черт.	
КП38	1	Каркас КР31	1	03.005.1-12.2-40	60,3
	2	КР32	2	-40	
	3	Ф6АI, l=280; 0,06кг	22	Без черт.	

Арматура класса А-I по ГОСТ 5781-82*

Разраб.	Гаврилова	
Рассчит.	Костельцева	
Пров.	Кателина	
Н.контр.	Мишель	

03.005.1-12.2-30

Каркас КП37, КП38

Стадия	Лист	Листов
1		1

Проектный институт №1

Инв.№ подл. | Подпись и дата | Взам.инв.№

Копировал: Киселева 24652-03 35 формат А4

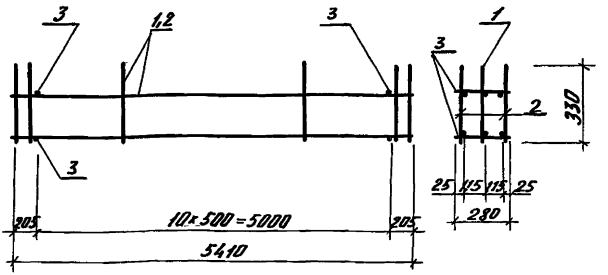

Марка каркаса	Поз.	Наименование	Кол.	Обозначение документа	Масса каркаса, кг
КП 39	1	Каркас КР 39	1	03.005.1-12.2-43	61,3
	2	КР 29	2	-39	
	3	ФбАI, ℓ=280; 0,06 кг	22	Без черт.	
КП 40	1	Каркас КР 37	1	03.005.1-12.2-42	52,2
	2	КР 31	2	-40	
	3	ФбАI, ℓ=280; 0,06 кг	22	Без черт.	
КП 41	2	Каркас КР 37	2	03.005.1-12.2-42	49,7
	1	КР 31	1	-40	
	3	ФбАI, ℓ=280; 0,06 кг	22	Без черт.	

Арматура класса А-I по ГОСТ 5781-82*.

Инв.№ подл. | Подпись и дата | Взам.инв.№

Разраб.	Гаврилова		03.005.1-12.2-31
Рассчит.	Костельцев		
Пров.	Кателина		
Н. контр.	Мишель		Каркас КП 39, КП 40, КП 41

Стадия	Лист	Листов
Р		1

Проектный институт №1

Копировал: Киселева 24652-03 36 Формат А4

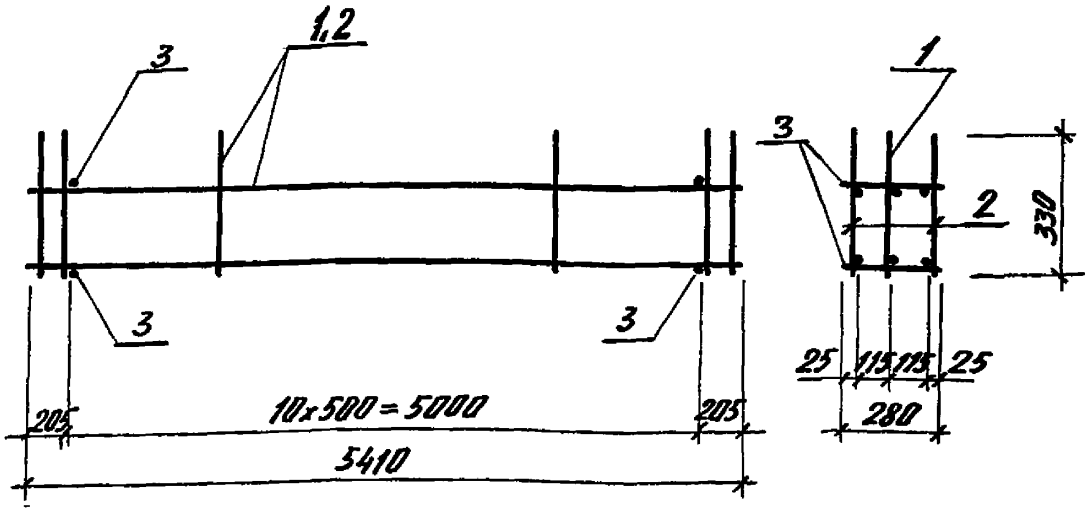

Марка каркаса	Поз.	Наименование	Кол.	Обозначение документа	Масса каркаса, кг
КП42	1	Каркас КР37	1	03.005.1-12.2-42	42,7
	2	КР36	2	-42	
	3	Ф6АI, ℓ=280; 0,06кг	22	Без черт.	
КП43	1	Каркас КР34	1	03.005.1-12.2-41	32,7
	2	КР33	2	-41	
	3	Ф6АI, ℓ=280; 0,06кг	22	Без черт.	

Арматура класса А-I по ГОСТ 5781-82*

Инв.№ подл. | Подпись и дата | Взам.инв.№

Разраб.	Гаврилова		03.005.1 - 12.2 - 32
Олесчит	Костельцева		
Пров.	Кателина		
			Стадия: Р; Лист: ; Листов: 1
			Каркас КП42, КП43
			Проектный институт №1
Н.контр.	Мишель		

Копировал: Киселева

Формат А4

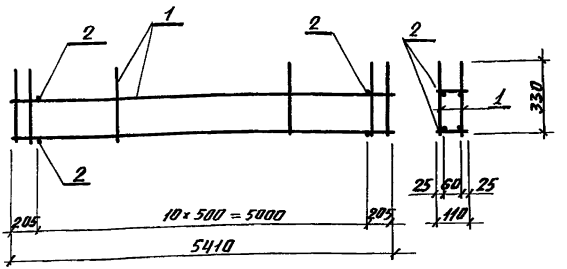

Марка каркаса	Поз.	Наименование	Кол.	Обозначение документа	Масса каркаса, кг
КП 45	1	Каркас КР 32	2	03.005.1-12.2-40	41,6
	2	Ф6АI, ℓ=110; 0,02 кг	22	Без черт.	
КП 46	1	Каркас КР 31	2	03.005.1-12.2-40	36,0
	2	Ф6АI, ℓ=110; 0,02 кг	22	Без черт.	
КП 47	1	Каркас КР 38	2	03.005.1-12.2-43	28,0
	2	Ф6АI, ℓ=110; 0,02 кг	22	Без черт.	
КП 48	1	Каркас КР 37	2	03.005.1-12.2-42	31,0
	2	Ф6АI, ℓ=110; 0,02 кг	22	Без черт.	
КП 49	1	Каркас КР 34	2	03.005.1-12.2-41	24,0
	2	Ф6АI, ℓ=110; 0,02 кг	22	Без черт.	

Арматура класса А-I по ГОСТ 5781-82*.

Разраб.	Гаврилова	
Рассчит.	Костельцева	
Пров.	Кателина	
Н.контр.	Мишель	

03.005.1-12.2-33

Каркас КП45... КП49

Стадия	Лист	Листов
Р		1

Проектный институт №1

Инв.№ подл. | Подпись и дата | Взам. инв.№

Копировал: Киселева

24652-03 38

Формат А4

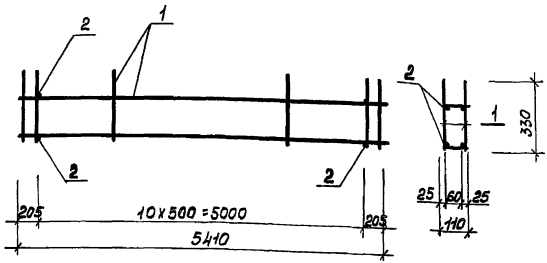

Марка каркаса	Поз.	Наименование	Кол.	Обозначение документа	Масса каркаса, кг
КП50	1	Каркас КР33	2	03.005.1-12.2-41	20,0
	2	ф 6 AI, ℓ=110; 0,02 кг	22	Без черт.	
КП51	1	Каркас КР35	2	03.005.1-12.2-42	19,4
	2	ф 6 AI, ℓ=110; 0,02 кг	22	Без черт.	

Арматура класса А-I по ГОСТ 5781-82*

Инв.№ подл. | Подпись и дата | Взам.инв.№

Разраб.	Добрилова		03.005.1-12.2-34
Рассчил	Костельцева		
Пров.	Хотелина		
Н.контр.	Мишель		Каркас КП50, КП51

Стадия	Лист	Листов
Р		1

Проектный институт №1

Копировал: Трушкина М.

Формат А4

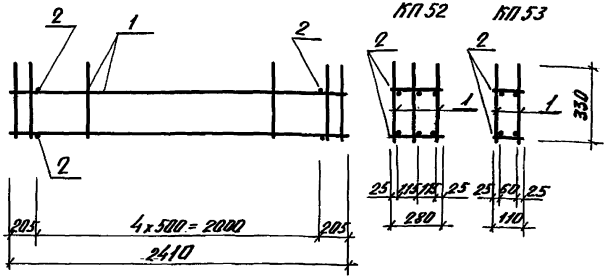

Марка каркаса	Поз.	Наименование	Кол.	Обозначение документа	Масса каркаса кг
КП 52	1	Каркас КР 40	3	03.005.1-12.2-44	9,3
	2	Ф6АI, l=280; 0,06 кг	10	Без черт	
КП 53	1	Каркас КР 40	2	03.005.1-12.2-44	6,0
	2	Ф6АI, l=110; 0,02 кг	10	Без черт.	

Арматура класса А-I по ГОСТ 5781-82*

разраб.	Гаврилова		03.005.1-12.2-35
Рассчит.	Костельцева		
Пров.	Кателина		Каркас КП 52, КП 53
Н. контр.	Мишель		

Стадия	Лист	Листов
Р		1

Проектный институт №1

Инв. № подл. | Подпись и дата | Взам. инв. №

24652-03 40

Копировал: Киселева

формат А4

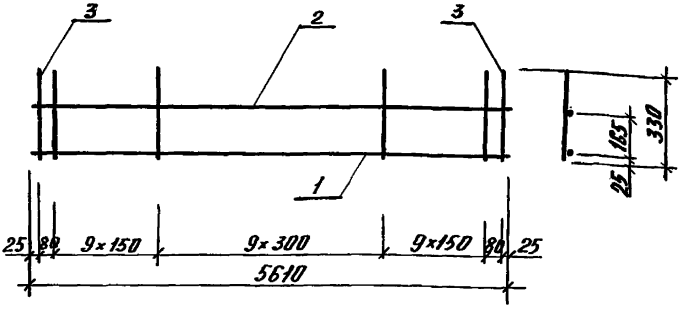

Марка каркаса	Поз.	Наименование	Кол.	Масса ед., кг	Масса каркаса кг
КР21	1	ф 22 Ат IVс, ℓ = 5610	1	16,74	21,9
	2	6 А I, ℓ = 5610	1	4,25	
	3	8 А III, ℓ = 330	30	0,13	
КР22	1	ф 25 Ат IVс, ℓ = 5610	1	21,54	27,7
	2	8 А I, ℓ = 5610	1	2,22	
	3	8 А III, ℓ = 330	30	0,13	

Арматура класса А-I, А-III по ГОСТ 5781-82*
Арматура класса Ат-IVс по ГОСТ 10884-81*

Инв. № подл. | Подпись и дата | Взам. инв. №

Разраб.	Гиберилова		03.005.1-12.2-36
Рассчит.	Кастельцева		
Пров.	Кателина		
Н. контр.	Мишель		Каркас КР21, КР22

Стадия	Лист	Листов
Р		1

Проектный институт №1

Копировал: Киселева 41 Формат А4

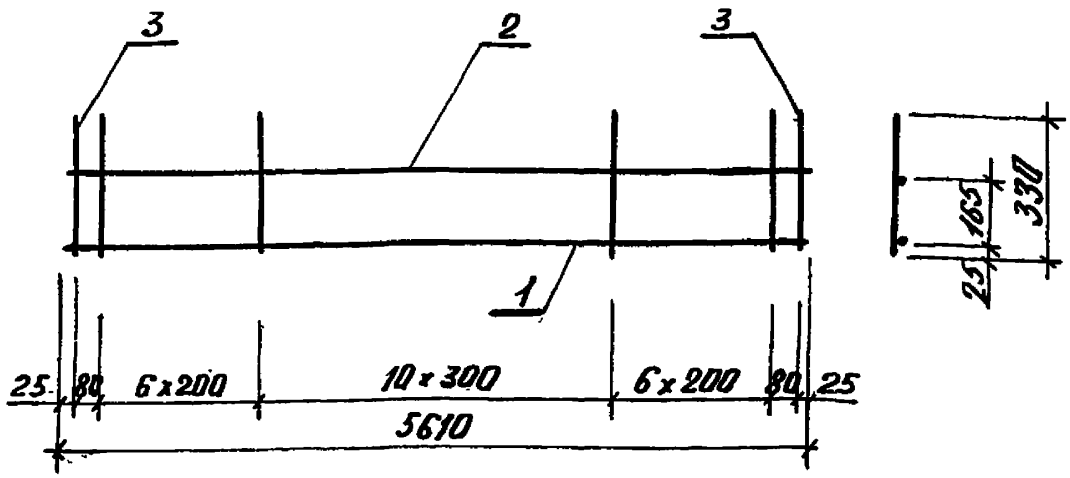

Марка каркаса	Поз.	Наименование	Кол.	Масса ед., кг	Масса каркаса, кг
КР23	1	Ф 18 Ат IVС, ℓ=5610	1	11,21	15,7
	2	6 А I, ℓ=5610	1	1,25	
	3	8 А III, ℓ=330	25	0,13	
КР24	1	Ф 20 Ат IVС, ℓ=5610	1	13,83	18,3
	2	6 А I, ℓ=5610	1	1,25	
	3	8 А III, ℓ=330	25	0,13	
КР25	1	Ф 22 Ат IVС, ℓ=5610	1	16,74	21,2
	2	6 А I, ℓ=5610	1	1,25	
	3	8 А III, ℓ=330	25	0,13	

Арматура класса А-I, А III по ГОСТ 5781-82*
Арматура класса Ат-IVС по ГОСТ 10884-81*

Разраб.	Гаврилова		03.005.1-12.2-37
Рассчит.	Костельцева		
Пров.	Кателина		
Н. контр.	Мишель		Каркас КР23, КР24, КР25

Стадия	Лист	Листов
Р		1

Проектный институт №1

Инв. № подл. | Подпись и дата | Взам. инв. №

Копировал: Киселева

Формат А4

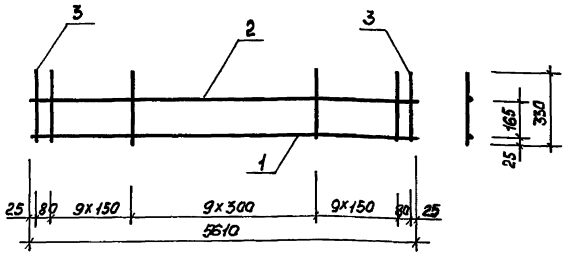

Марка каркаса	Поз.	Наименование	Кол.	Масса ед, кг	Масса каркаса, кг
КР26	1	ф16 Ат IV С, l=5610	1	8,85	12,2
	2	6 А I, l=5610	1	1,25	
	3	6 А III, l=330	30	0,07	
КР27	1	ф18 Ат IV С, l=5610	1	11,21	14,6
	2	6 А I, l=5610	1	1,25	
	3	6 А III, l=330	30	0,07	
КР28	1	ф20 Ат IV С, l=5610	1	13,83	19,0
	2	6 А I, l=5610	1	1,25	
	3	8 А III, l=330	30	0,13	

Арматура класса А-I, А-III по ГОСТ 5781-82 *

Арматура класса Ат-IV С по ГОСТ 10884-81*

Разраб.	Гаврилова		
Рассчит.	Костельцева		
Пров.	Кателина		
Н.контр.	Мишель		

03.005.1-12.2-38

Каркас КР26, КР27, КР28

Стадия	Лист	Листов
Р		1

Проектный институт №1

Инв.№ подл. | Подпись и дата | Взам.инв.№

24652-03 43

Копировал: Трушнина М. Формат А4

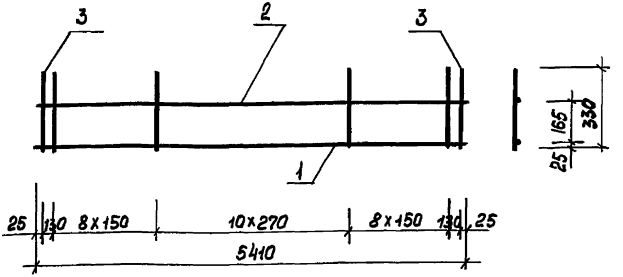

Марка каркаса	Поз.	Наименование	Кол.	Масса ед., кг	Масса каркаса, кг
КР29	1	ф22 Ат IVс, ℓ = 5410	1	16,14	21,1
	2	6 AI, ℓ = 5410	1	1,20	
	3	8 A III, ℓ = 330	29	0,13	
КР30	1	ф 25 Ат IVс, ℓ = 5410	1	20,77	26,7
	2	8 AI, ℓ = 5410	1	2,14	
	3	8 A III, ℓ = 330	29	0,13	

Арматура класса А-I, А-III по ГОСТ 5781-82 *
Арматура класса Ат-IVС по ГОСТ 10884-81 *

Разраб.	Забрилова		03.005.1-12.2-39
Рассмотр.	Костельцева		
Пров.	Кателина		
Н. контр.	Лишель		Каркас КР29, КР30

Стадия	Лист.	Листов
Р		1

Проектный институт №1

Инв. № подл. | Подпись и дата | Взам. инв. №

Копировал: Тришкина М. Формат А4

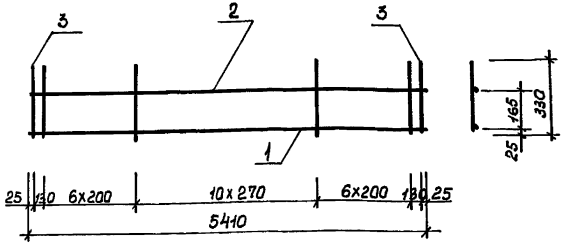

Марка каркаса	Поз.	Наименование	Кол.	Масса ед., кг	Масса каркаса, кг
КР31	1	ф 20 Ат-IVС, ℓ=5410	1	13,34	17,8
	2	6 А-I, ℓ=5410	1	1,20	
	3	8 А-III, ℓ=330	25	0,13	
КР32	1	ф 22 Ат-IVС, ℓ=5410	1	16,14	20,6
	2	6 А-I, ℓ=5410	1	1,20	
	3	8 А-III, ℓ=330	25	0,13	

Арматура класса А-I, А-III по ГОСТ 5781-82*
Арматура класса Ат-IVС по ГОСТ 10884-81*

Инв. № подл. | Подпись и дата | Взам. инв. №

Разраб.	Габриелова		
Рассчит.	Костельцев		
Пров.	Ватемина		
Н. контр.	Мишель		

03.005.1-12.2-40

Каркас КР31, КР32

Стадия	Лист	Листов
Р	1	

Проектный Институт №1

Копировал: Тышинцы М. 24652-03 45 Формат А4

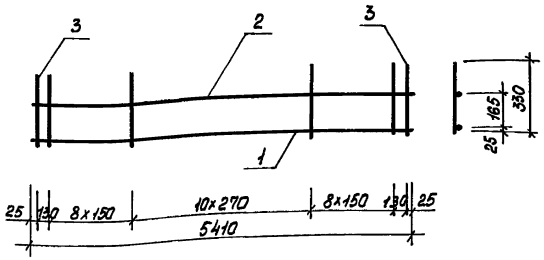

Марка каркаса	Поз.	Наименование	Кол.	Масса ед., кг	Масса каркаса, кг
КР33	1	Ф 14 Ат IVС, ℓ = 5410	1	6,54	9,8
	2	6 AI, ℓ = 5410	1	1,20	
	3	6 A III, ℓ = 330	29	0,07	
КР34	1	Ф 16 Ат IVС, ℓ = 5410	1	8,54	11,8
	2	6 AI, ℓ = 5410	1	1,20	
	3	6 A III, ℓ = 330	29	0,07	

Арматура класса А-I, А-III по ГОСТ 5781-82*
Арматура класса Ат-IVС по ГОСТ 10884-81*

Инв. № подл. | Подпись и дата | Взам. инв. №

Разраб.	Гаврилова		
Рассмотр.	Костельцева		
Пров.	Кателина		
Н. контр.	Мишель		

03.005.1-12.2-41

Каркас КР33, КР34

Стадия	Лист	Листов
Р	1	

Проектный институт №1

Копировал: Трушкина М Формат А4

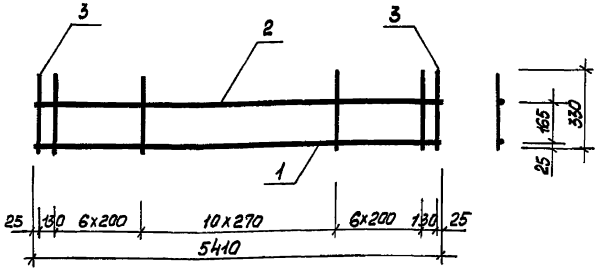

Марка каркаса	Поз.	Наименование	Кол.	Масса ед., кг	Масса каркаса, кг
КР35	1	Ф14 Ат IVС, ℓ = 5410	1	6,54	9,5
	2	6 А I, ℓ = 5410	1	1,20	
	3	6 А III, ℓ = 330	25	0,07	
КР36	1	Ф16 Ат IVС, ℓ = 5410	1	8,54	13,0
	2	6 А I, ℓ = 5410	1	1,20	
	3	8 А III, ℓ = 330	25	0,13	
КР37	1	Ф18 Ат IVС, ℓ = 5410	1	10,81	15,3
	2	6 А I, ℓ = 5410	1	1,20	
	3	8 А III, ℓ = 330	25	0,13	

Арматура класса А-I, А-III по ГОСТ 5781-82 *
Арматура класса Ат-IVС по ГОСТ 10884-81*

Инв. № подл. | Подпись и дата | Взам. инв. №

Разраб.	Гаврилова		03.005.1-12.2-42
Рассчит.	Стельцева		
Пров.	Стельмах		
Н. контр.	Мишель		Каркас КР35, КР36, КР37
			Стадия: Р; Лист: 1; Листов: 1
			Проектный Институт №1

Копировал: Трушнина 24651-03 М. 47 Формат А4

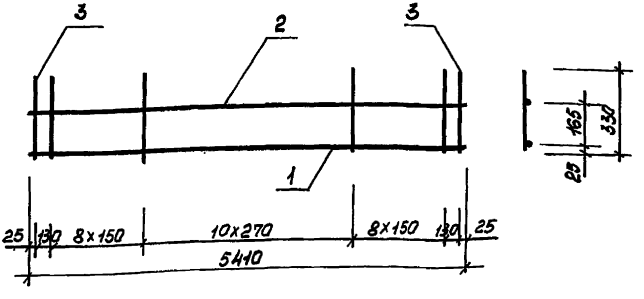

Марка каркаса	Поз.	Наименование	Кол.	Масса ед., кг	Масса каркаса кг
КР38	1	ф 18 Ат IVС, ℓ = 5410	1	10.81	13,8
	2	6 AI, ℓ = 5410	1	1,20	
	3	6 A III, ℓ = 330	25	0,07	
КР39	1	ф 20 Ат IVС, ℓ = 5410	1	13,34	17,8
	2	6 AI, ℓ = 5410	1	1,20	
	3	8 A III, ℓ = 330	25	0,13	

Арматура класса А-I, А-III по ГОСТ 5781-82 *
Арматура класса Ат-IVС по ГОСТ 10884-81 *

Инв.№ подл. | Подпись и дата | Взам.инв.№

Разраб.	Габриелова		03.005.1-12.2-43
Рассчит.	Костельцев		
Пров.	Кателина		
Н.контр.	Мишель		Каркас КР38, КР39

Стадия	Лист	Листов
Р	1	

Проектный институт №1

Копировал: Трушнина М

Формат А4

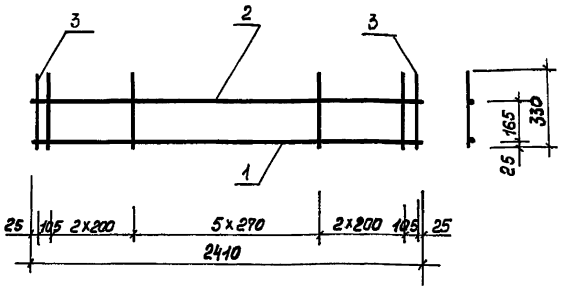

Марка каркаса	Поз.	Наименование	Кол.	Масса ед, кг	Масса каркаса, кг
КР 40	1	Ф 10 А-IV С, $l = 2410$	1	1,49	2.9
	2	6 А I, $l = 2410$	1	0,54	
	3	6 А III, $l = 330$	12	0,07	

Арматура класса А-I, А-III по ГОСТ 5781-82*
Арматура класса А-IV С по ГОСТ 10884-81*

Взам. инв. N
Подпись и дата
Инв. N подл.

Разраб.	Гаврилова	
Н. контр.	Мишель	

03.005.1-12.2-44

Каркас КР 40

Стадия	Лист	Листов
Р		1

Проектный институт №1

gost.e-ecolog.ru

Копировал: Трушнина М 24652-03 (49) Формат А4