ТИПОВЫЕ СТРОИТЕЛЬНЫЕ КОНСТРУКЦИИ, ИЗДЕЛИЯ И УЗЛЫ

СЕРИЯ 03.005.1-12

МОНОЛИТНЫЕ КОНСТРУКЦИИ ЗАГЛУБЛЕННЫХ ПОМЕЩЕНИЙ СО СБОРНО-МОНОЛИТНЫМИ ПЕРЕКРЫТИЯМИ ДЛЯ ПРИМЕНЕНИЯ В ВОДОНАСЫЩЕННЫХ ГРУНТАХ С АРМАТУРОЙ КЛАССА А-III И Ат-IVС

ВЫПУСК 1

СБОРНЫЕ ЖЕЛЕЗОБЕТОННЫЕ ИЗДЕЛИЯ ПЕРЕКРЫТИЙ С АРМАТУРОЙ КЛАССА А-III И Ат-IVС РАБОЧИЕ ЧЕРТЕЖИ

24652-02

Отпускная цена
на момент реализации
указана в счет-накладной

gost.e-ecolog.ru

ТИПОВЫЕ СТРОИТЕЛЬНЫЕ КОНСТРУКЦИИ, ИЗДЕЛИЯ И УЗЛЫ

СЕРИЯ 03.005.1-12

МОНОЛИТНЫЕ КОНСТРУКЦИИ ЗАГЛУБЛЕННЫХ ПОМЕЩЕНИЙ СО СБОРНО-МОНОЛИТНЫМИ ПЕРЕКРЫТИЯМИ ДЛЯ ПРИМЕНЕНИЯ В ВОДОНАСЫЩЕННЫХ ГРУНТАХ С АРМАТУРОЙ КЛАССА А-III И Ат-IVС

ВЫПУСК 1

СБОРНЫЕ ЖЕЛЕЗОБЕТОННЫЕ ИЗДЕЛИЯ ПЕРЕКРЫТИЙ С АРМАТУРОЙ КЛАССА А-III И Ат-IVС

РАБОЧИЕ ЧЕРТЕЖИ

РАЗРАБОТАНЫ

ПРОЕКТНЫЙ ИНСТИТУТ №1

Гл. инженер — А. А. Нарыкин
Нач. отдела — А. Я. Зиновьев
Гл. инж. проекта — Г. И. Василевская

ВНИИЖЕЛЕЗОБЕТОН

Директор — В. А. Рахманов
Зав. сектором — Е. Л. Розовский
Ст. научн. сотр. — В. Т. Гликман

Утверждены ВРИО начальника 13 службы ГО СССР
Письмо 235/13/3057 от 05.09.90 г

Введены в действие
Проектным институтом №1
с 01.01.91 г

Обозначение	Наименование	Стр.
03.005.1-12.1-ТТ	Технические требования	3
03.005.1-12.1-1	Плита перекрытия ПР1-1АIII...ПР1-6АIII	9
-2	Плита перекрытия ПР2-1АIII...ПР2-8АIII	13
-3	Плита перекрытия ПР3-1АIII	17
-4РС	Ведомость расхода стали на плиты перекрытия ПР..АIII	20
-5	Плиты перекрытия ПР1-1АтIVС...ПР1-6АтIVС	21
-6	Плиты перекрытия ПР2-1АтIVС...ПР2-8АтIVС	25
-7	Плита перекрытия ПР3-1АтIVС	29
-8РС	Ведомость расхода стали на плиты перекрытия ПР...АтIVС	32

Взам. инв.№ | Подпись и дата | Инв.№ подл.

Нач.отд.	Зиновьев		03.005.1-12.1
Гл.констр.	Мишель		
Рук.гр.	Вокрачко		Содержание
Н.контр.	Мишель		

Стадия	Лист	Листов
Р		1

ПРОЕКТНЫЙ ИНСТИТУТ №1

1. Общие сведения.

1.1. Настоящий выпуск содержит рабочие чертежи сборных железобетонных плит перекрытия заглублённых помещений класса $A\overline{IV}$, возводимых в водонасыщенных грунтах.

1.2. Область и условия применения изделий, их номенклатура, расчётные и другие руководящие материалы, необходимые при проектировании, приведены в выпуске 0.

2. Технические требования.

2.1. Бетон.

2.1.1. Для плит перекрытия предусмотрено применение тяжёлого бетона класса В25 по прочности на сжатие.

2.1.2. Материалы, применяемые для изготовления бетона, должны соответствовать действующим стандартам или техническим условиям на эти материалы.

2.1.3. Бетон по морозостойкости и водонепроницаемости должен соответствовать маркам, назначаемым в проектах подземных сооружений согласно требований главы СНиП 2.03.01-84, в зависимости от режима эксплуатации и климатических условий района строительства.

2.1.4. Марка бетона по водонепроницаемости для плит, предназначенных для эксплуатации в условиях агрессивных грунтовых

Инв.№ подл. | Подпись и дата | Взам.инв.№

		03.005.1-12.1-ТТ	
Нач.отд.	Зиновьев	Технические требования	Стадия: Р; Лист: 1; Листов: 6
Гл.конст.	Мишелев		
Рук.гр.	Вокрачко		ПРОЕКТНЫЙ ИНСТИТУТ№1
Н.контр.	Мишелев		

вод, должна назначаться в соответствии с требованиями главы СНиП 2.03.11-85. При этом в марке плиты для конкретных условий применения должен быть введён дополнительный индекс, указывающий на водонепроницаемость бетона.

2.1.5. Загружение плит расчётной нагрузкой допускается только после достижения бетоном полной проектной прочности, соответствующей классу бетона конструкции.

2.2. Арматурные и закладные изделия.

2.2.1. Рабочая арматура плит перекрытия принята классов А-III по ГОСТ 5781-82* и Ат-IVС (для неагрессивной среды) по ГОСТ 10884-81*; конструктивная арматура класса А-I по ГОСТ 5781-82*.

2.2.2. Сварные арматурные изделия должны удовлетворять требованиям ГОСТ 10922-75.

2.2.3. Закладные изделия изготавливаются из углеродистой стали марки ВСт3пс6 по ГОСТ 380-71.

2.2.4. Для монтажных петель должна применяться горячекатанная арматурная сталь класса Ас-II марки 10ГТ по ГОСТ 5781-82* или класса А-I марок ВСт3сп2 и ВСт3пс2 по ГОСТ 380-71**. В случаях, когда предусматривается возможность монтажа сборных элементов при расчётной зимней температуре наружного воздуха ниже минус 40°С, применение для изготовления монтажных петель стали марки ВСт3пс2 не допускается.

2.3. Изготовление плит.

2.3.1. Плиты перекрытия следует изготавливать рёбрами вниз в горизонтальном положении в стальных формах, удовлетворяющих требованиям ГОСТ 25781-83*

Взам. инв. №

Подпись и дата

Инв. № подл.

2.3.2. Проектное положение арматурных изделий и величину защитного слоя бетона следует обеспечивать прокладками из плотного цементно-песчаного раствора или с помощью пластмассовых фиксаторов. Применение стальных фиксаторов не допускается.

2.3.3. Точность изготовления, качество поверхности и внешний вид плит должны отвечать требованиям ГОСТ 13015.0-83* и настоящим рабочим чертежам.

2.3.4. На верхних поверхностях плит перекрытия при формовании, после окончания вибрации, должны быть выполнена насечка.

2.3.5. Поверхности сборных плит перекрытия после монтажа, перед непосредственной укладкой монолитного бетона должны быть очищены и промыты, а оставшаяся на них вода - удалена.

3. Правила приёмки.

3.1. Плиты перекрытий должны быть приняты ОТК предприятия-изготовителя партиями, комплектуемыми из однотипных изделий, последовательно изготовленных не более чем за пять рабочих дней.

Результаты приёмочного контроля должны быть записаны в журнал ОТК или заводской лаборатории (с соответствующими ссылками на акты, составляемые на скрытые работы).

3.2. Форму, геометрические размеры, качество поверхностей, массу изделий и расположение закладных изделий следует проверять внешним осмотром, измерением и взвешиванием.

3.3. Отпускная прочность бетона в теплый период года должна быть не менее 70%, а в холодный период, характеризуемый среднесуточной температурой наружного воздуха 0°С и ниже, сог-

Инв.№ подл. | Подпись и дата | Взам.инв.№

ласно СНиП 2.01.01-82 не менее 90% от класса бетона по прочности на сжатие.

Поставка плит перекрытия с отпускной прочностью бетона ниже 100% может производиться, если изготовитель гарантирует достижение бетоном полной прочности в установленном нормами возрасте бетона.

3.4. Армирование изделий проверяется по данным актам на скрытые работы.

3.5. Потребитель имеет право производить приемочный контроль изделий в соответствии с правилами приёмки, установленными ГОСТ 13015.1-81* и настоящим разделом.

4. Методы контроля, маркировка

4.1. Размеры и отклонения от прямолинейности, качество бетонных поверхностей, внешний вид и массу изделий следует проверять методами, установленными ГОСТ 13015-75**.

4.2. Положение арматурных и закладных изделий, а также толщину защитного слоя бетона до арматуры следует определять по ГОСТ 17625-83 и ГОСТ 22904-78.

4.3. Прочность бетона плит перекрытия следует определять по ГОСТ 10180-78* на серии образцов, изготовленных из бетонной смеси рабочего состава и хранившихся в условиях, установленных ГОСТ 18105-86.*

4.4. Морозостойкость бетона плит перекрытия следует определять по ГОСТ 10060-87 на серии образцов, изготовленных из бетонной смеси рабочего состава.

Инв.№ подл. | Подпись и дата | Взам.инв.№

4.5. Водонепроницаемость бетона плит, предназначенных для эксплуатации в условиях агрессивных грунтовых вод, следует определять по ГОСТ 12730.0-78 и ГОСТ 12730.4-78 на серии образцов, изготовленных из бетонной смеси рабочего состава.

4.6. Методы контроля испытаний сварных арматурных и закладных изделий следует проводить по ГОСТ 10922-75 и ГОСТ 23858-79.

4.7. Производственные испытания плит перекрытия не предусматриваются. В связи с этим при их изготовлении обязательно выполнение требований ГОСТ 8829-85.

4.8. На каждом изделии должны быть нанесены несмываемой краской при помощи трафарета или штампов следующие маркировочные знаки: товарный знак предприятия-изготовителя или его краткое наименование, марка изделия, дата изготовления, штамп технического контроля, масса изделия.

4.9. Предприятие-изготовитель должно сопровождать каждую принятую техническим контролем партию паспортом по ГОСТ 13015.2-81*, в котором указываются: наименование и адрес предприятия-изготовителя, номер и дата выдачи паспорта, наименование и марка плит, дата изготовления, проектный класс бетона, отпускная прочность бетона в процентах от проектного класса, номер серии рабочих чертежей, гарантии изготовителя.

Паспорт должен быть подписан лицом, ответственным за технический контроль предприятия-изготовителя.

Инв.№ подл. | Подпись и дата | Взам.инв.№

5. Хранение и транспортировка плит.

5.1. Подъём плит следует производить таким образом, чтобы нагрузка от собственного веса распределилась равномерно между всеми петлями.

5.2. Хранение и транспортирование плит следует производить в горизонтальном положении в соответствии с требованиями ГОСТ 13015.4-84*.

Места опирания балок при складировании и транспортировке указаны на рисунке.

5.3. При хранении и транспортировке каждое изделие должно опираться на деревянные подкладки и прокладки высотой не менее 30 мм.

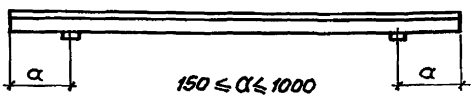

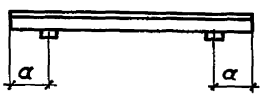

150 ≤ α ≤ 650

Инв.№ подл. | Подпись и дата | Взам.инв.№

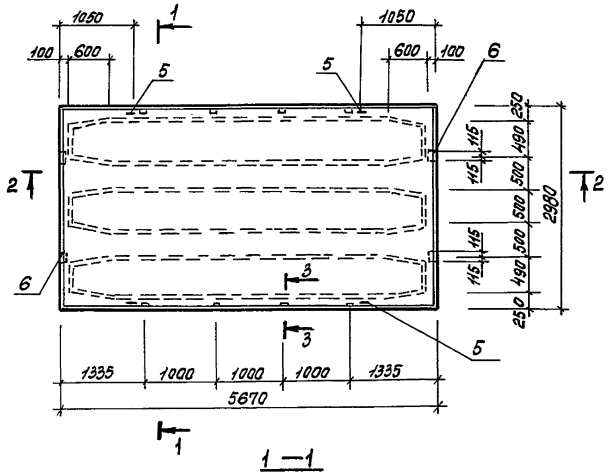

1 — 1

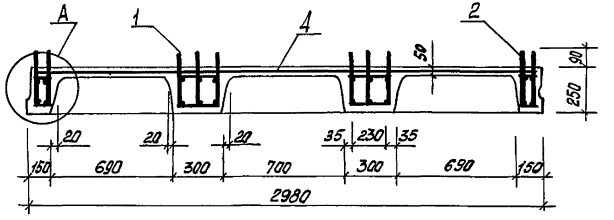

Разраб.	Гаврилова		
Рассмот.	Костельцева		
Пров.	Кателина		
Н.контр.	Мишель		

03.005.1-12.1-1

Плита перекрытия ПР1-1А III ... ПР1-6А III

Стадия	Лист	Листов
Р	1	4

Проектный институт №1

Инв. № подл. | Подпись и дата | Взам. инв. №

24652-02 10

2 — 2

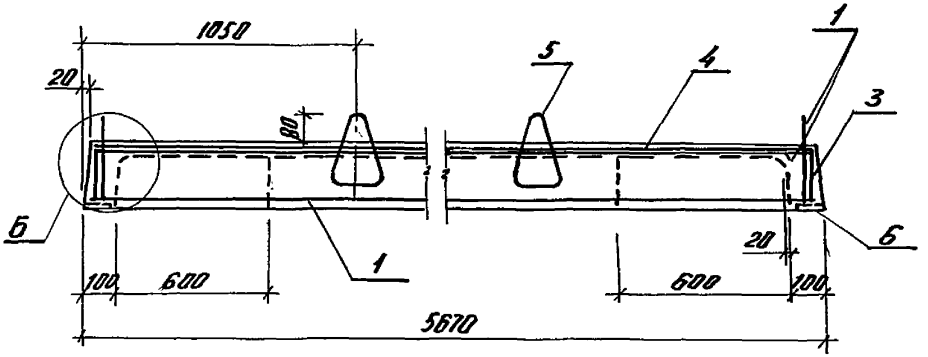

3 — 3

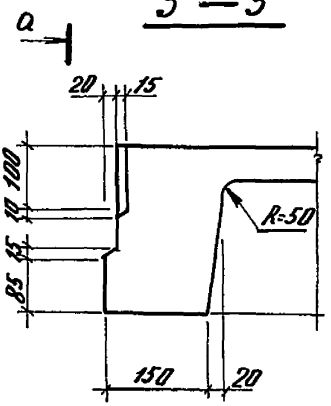

а — а

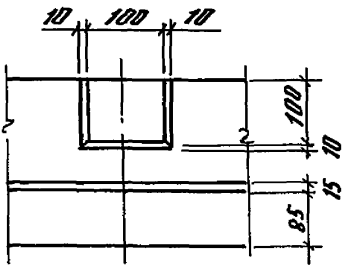

Инв.№ подл. | Подп. и дата | Взам.инв.№

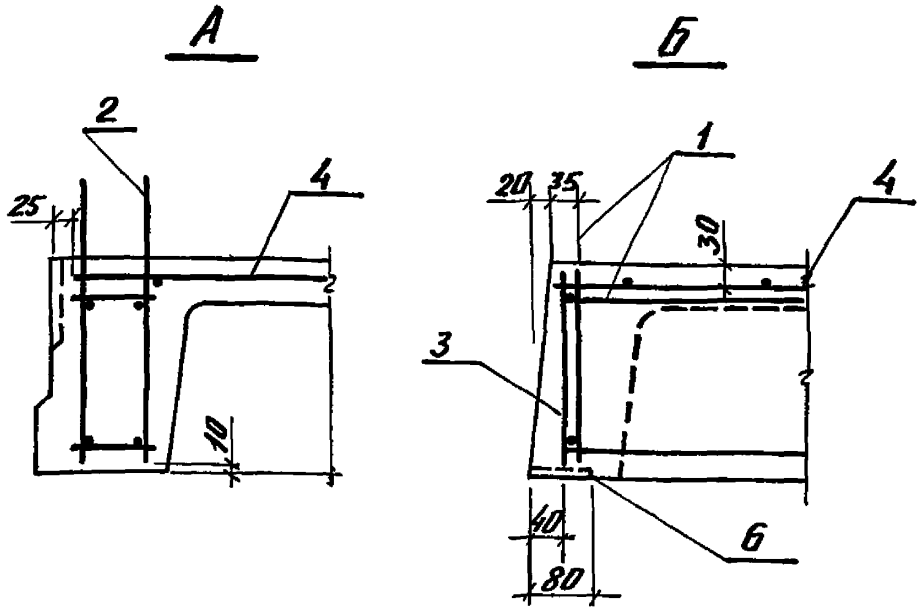

Марка плиты	Поз.	Наименование	Кол.	Обозначение документа	Масса плиты, кг
ПР 1-1АIII	1	Каркас КП1	2	03.005.1-12.2-1	5175
	2	КП7	2	-4	
	3	Сетка С4	2	-24	
	4	С1	1	-23	
	5	Петля монтажная М18-250	4	3.400-7.1/87	
	6	Изделие закладное М4-16	4	1.400-6/76 в.1 л84	
	7	Бетон класса В25	2,07	м³	
ПР 1-2АIII		Поз. 3,4,5,6,7 по ПР1-1АIII			
	1	Каркас КП2	2	03.005.1-12.2-2	
	2	КП8	2	-4	

Инв.№ подл. | Подпись и дата | Взам. инв.№

Марка плиты	Поз.	Наименование	Кол.	Обозначение документа	Масса плиты, кг
ПР1-3А III		Поз. 3,4,5,6,7 по ПР1-1А III			5175
	1	Каркас КП3	2	03.005.1-12.2-2	
	2	КП9	2	03.005.1-12.2-5	
ПР1-4А III		Поз. 3,4,5,6,7 по ПР1-1А III			
	1	Каркас КП5	2	03.005.1-12.2-3	
	2	КП8	2	03.005.1-12.2-4	
ПР-1-5А III		Поз. 3,4,5,6,7 по ПР1-1А III			
	1	Каркас КП4	2	03.005.1-12.2-2	
	2	КП10	2	03.005.1-12.2-5	
ПР1-6А III		Поз. 3,4,5,6,7 по ПР1-1А III			
	1	Каркас КП6	2	03.005.1-12.2-3	
	2	КП10	2	03.005.1-12.2-5	

Инв.№ подл. | Подпись и дата | Взам.инв.№

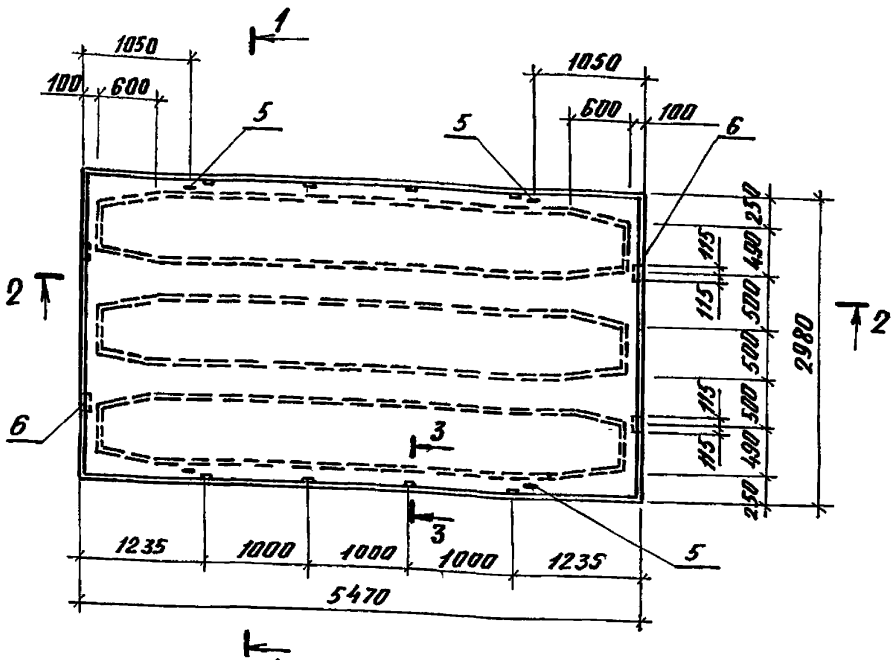

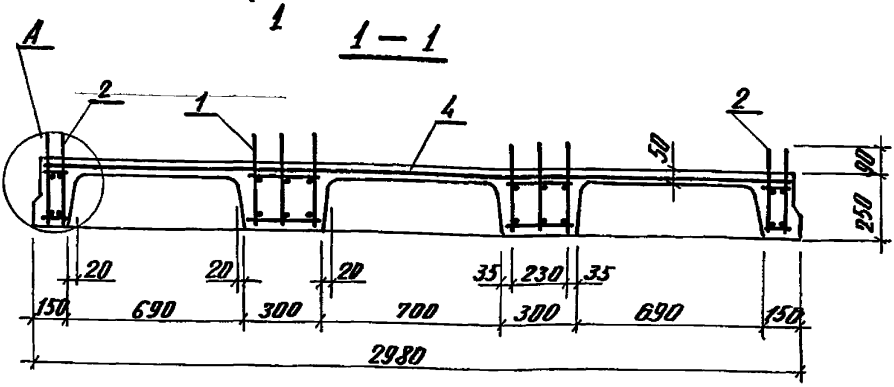

Инв.№ подл. | Подпись и дата | Взам. инв.№

Разраб.	Гаврилова		
Пров.	Котельцева		
Прав.	Котелина		
Н.контр.	Мишель		

03.005.1-12.1-2

Плита перекрытия ПР2-1АIII... ПР2-8АIII

Стадия	Лист	Листов
Р	1	4

Проектный институт №1

2 — 2

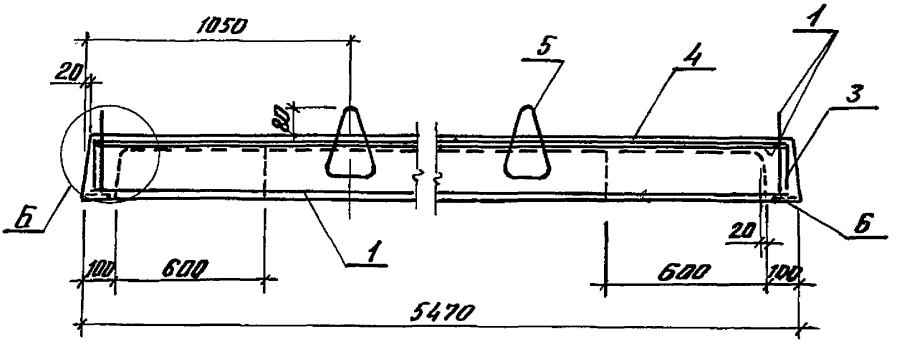

3 — 3

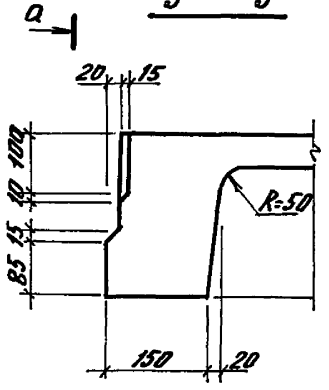

а — а

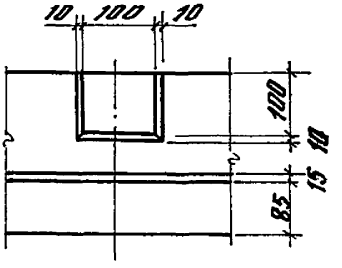

Инв.№ подл. | Подпись и дата | Взам.инв.№

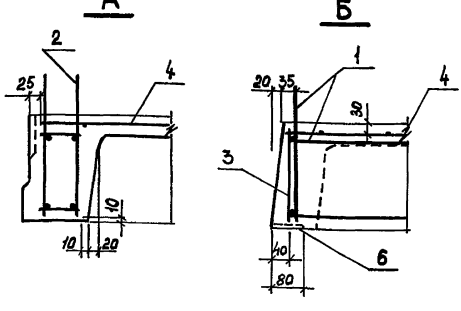

Марка плиты	Поз.	Наименование	Кол.	Обозначение документа	Масса плиты, кг
ПР2-1АIII	1	Каркас КП 11	2	03.005.1-12.2-6	5075
	2	КП 19	2	03.005.1-12.2-10	
	3	Сетка С4	2	03.005.1-12.2-24	
	4	С2	1	03.005.1-12.2-23	
	5	Петля монтажная М18-250	4	3.400-7.1/87	
	6	Изделие закладное МЧ-16	4	1.400-6/76 в.1 л.84	
	7	Бетон класса В25	2.03	м³	
		Поз. 3, 4, 5, 6, 7 по ПР2-1АIII			
ПР2-2АIII	1	Каркас КП 12	2	03.005.1-12.2-7	
	2	КП 20	2	03.005.1-12.2-10	

Инв.№ подл. | Подпись и дата | Взам. инв.№

Марка плиты	Поз.	Наименование	Кол.	Обозначение документа	Масса плиты, т
ПР2-3А III		Поз. 3,4,5,6,7 по ПР2-1А III			5075
	1	Каркас КП 13	2	03.005.1-12.2-7	
	2	КП 21	2	03.005.1-12.2-10	
ПР2-4А III		Поз. 3,4,5,6,7 по ПР2-1А III			
	1	Каркас КП 15	2	03.005.1-12.2-8	
	2	КП 20	2	03.005.1-12.2-10	
ПР2-5А III		Поз. 3,4,5,6,7 по ПР2-1А III			
	1	Каркас КП 14	2	03.005.1-12.2-7	
	2	КП 22	2	03.005.1-12.2-10	
ПР2-6А III		Поз. 3,4,5,6,7 по ПР2-1А III			
	1	Каркас КП 16	2	03.005.1-12.2-8	
	2	КП 22	2	03.005.1-12.2-10	
ПР2-7А III		Поз. 3,4,5,6,7 по ПР2-1А III			
	1	Каркас КП 17	2	03.005.1-12.2-9	
	2	КП 23	2	03.005.1-12.2-11	
ПР2-8А III		Поз. 3,4,5,6,7 по ПР2-1А III			
	1	Каркас КП 18	2	03.005.1-12.2-9	
	2	КП 24	2	03.005.1-12.2-11	

Инв. № подл. | Подпись и дата | Взам. инв. №

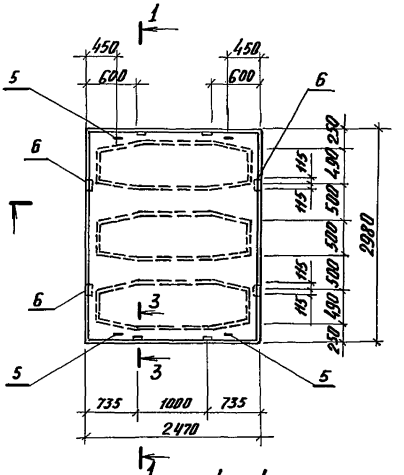

1—1

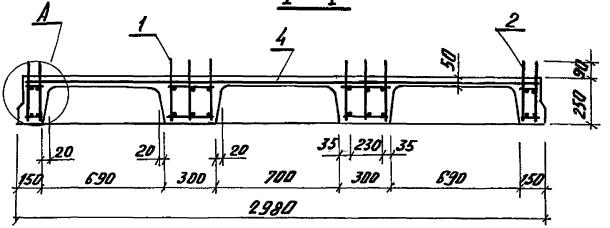

Разраб.	Гаврилова		03.005.1-12.1-3
Рассчит.	Костельцев		
Пров.	Ватолина		Плита перекрытия ПР3-1 АIII
Н.контр.	Машелев		Стадия Р; Лист 1; Листов 3; Проектный институт №1

Инв.№ подл. | Подпись и дата | Взам. инв.№

2 — 2

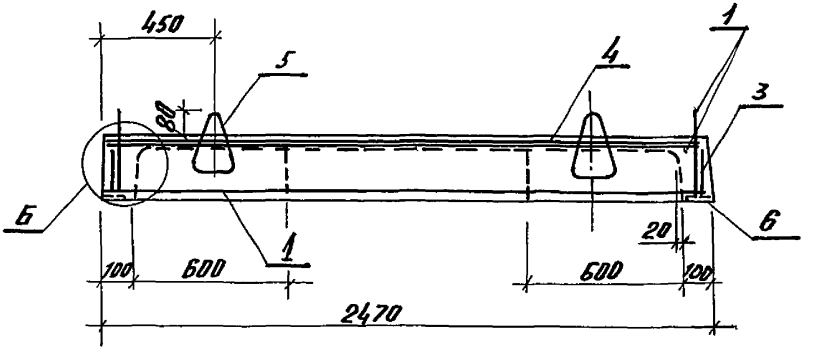

3 — 3

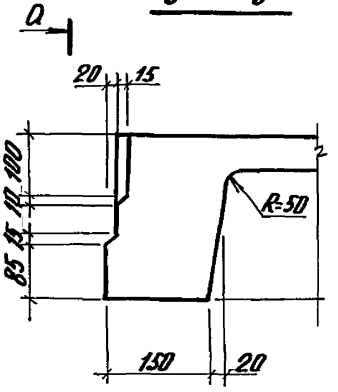

А — А

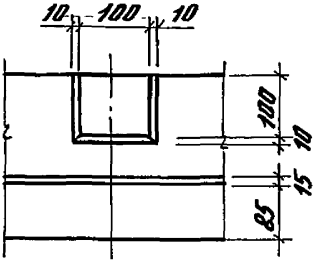

Инв.№ подл. | Подпись и дата | Взам. инв.№

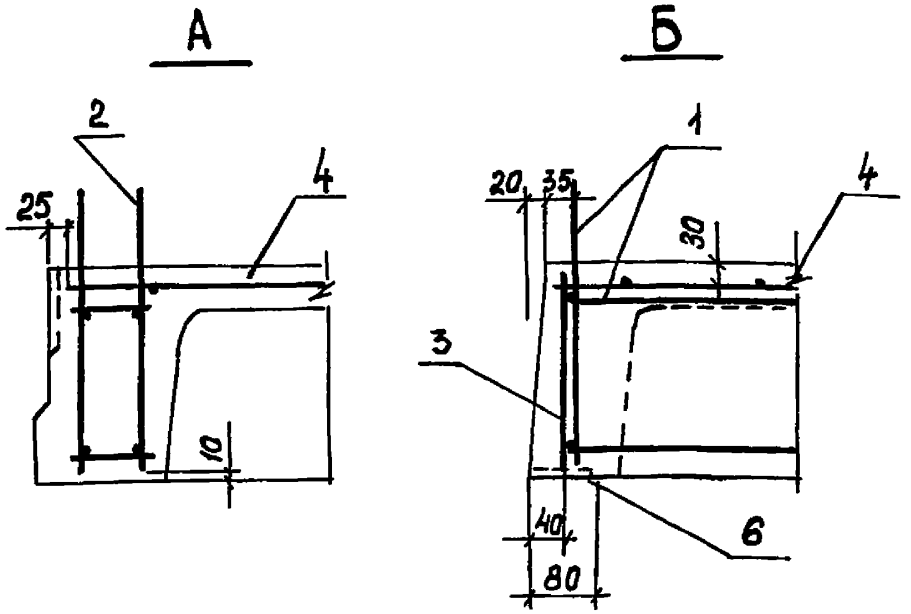

Марка плиты	Поз.	Наименование	Кол.	Обозначение документа	Масса плиты, кг
ПР-3-1АIII	1	Каркас КП25	2	03.005.1-12.2-12	2275
	2	КП26	2	03.005.1-12.2-12	
	3	Сетка С4	2	03.005.1-12.2-24	
	4	С3	1	03.005-1-12.2-23	
	5	Петля монтажная М12-150	4	3.400-7.1/87	
	6	Изделие закладное М4-16	4	1.400-6/76 в.1 л.84	
		Бетон класса В25	0.91	м³	

Инв.№подл. | Подпись и дата | Взам.инв.№

Инв. № подл.	Подпись и дата	Взам. инв. №

Марка плиты	Изделия арматурные																Изделия закладные					Общий расход, кг
	Арматура класса															Всего	Арматура класса			Прокат	Всего	
	А-III										А-I			Вр-I			А-III	А-I		ГОСТ 103-76*		
	ГОСТ 5781-82*													ГОСТ 6727-81*			ГОСТ 5781-82*					
	Ф6	Ф8	Ф10	Ф14	Ф16	Ф18	Ф20	Ф22	Ф25	Итого	Ф6	Ф8	Итого	Ф3			Ф8	Ф18	Итого	б=6		
ПР1-1АIII	4,8	36,4				134,5		67,0		242,7	16,3		16,3	7,1		266,1	0,4	8,2	8,6	3,6	12,2	278,3
ПР1-2АIII	4,8	36,4					55,3	33,5	86,2	216,2	22,6		22,6	7,1		245,9	0,4	8,2	8,6	3,6	12,2	258,1
ПР1-3АIII	13,2	19,5					55,3	67,0	43,1	198,1	11,0	9,7	20,7	7,1		225,9	0,4	8,2	8,6	3,6	12,2	238,1
ПР1-4АIII	4,8	36,4					55,3	100,4		196,9	16,3		16,3	7,1		220,3	0,4	8,2	8,6	3,6	12,2	232,5
ПР1-5АIII	13,2	19,5				44,8	55,3	33,5		166,3	16,3		16,3	7,1		189,7	0,4	8,2	8,6	3,6	12,2	201,9
ПР1-6АIII	13,2	19,5				44,8	83,0			160,5	16,3		16,3	7,1		183,9	0,4	8,2	8,6	3,6	12,2	196,1

разраб.	Гаврилова	
рассчит.	Костельцева	
Пров.	Кателина	
Н. контр.	Мишель	

03.005.1-12.1-4 РС

Ведомость расхода стали на плиты перекрытия ПР... А III

Стадия	Лист	Листов
Р	1	2

Проектный институт №1

24652-02 21

20

Инв.№ подл.	Подпись и дата	Взам.инв.№

Марка плиты	Изделия арматурные																Изделия закладные						Общий расход, кг
	Арматура класса																Арматура классов				Прокат		
	A-III										A-I			Bp-I			A-III	A-I					
	ГОСТ 5781-82*													ГОСТ* 6727-81			ГОСТ 5781-82*				ГОСТ 103-76		
	ф6	ф8	ф10	ф14	ф16	ф18	ф20	ф22	ф25	Итого	ф6	ф8	Итого	ф3			ф8	ф12	ф18	Итого	5=6		
ПР2-1АIII	11,7	35,6				129,7		64,6		241,6	15,5		15,5			257,1	0,4		8,2	8,6	3,6	12,2	269,3
ПР2-2АIII	11,7	35,6					53,4	32,3	83,1	216,1	12,9	4,8	17,7			233,8	0,4		8,2	8,6	3,6	12,2	246,0
ПР2-3АIII	11,7	35,6					53,4	96,8		197,5	15,5	4,8	20,3			217,8	0,4		8,2	8,6	3,6	12,2	230,0
ПР2-4АIII	19,8	21,6					53,4		83,1	177,9	10,5	9,1	19,6			197,5	0,4		8,2	8,6	3,6	12,2	209,7
ПР2-5АIII	19,8	19,5				43,2	53,4	32,3		168,2	16,4		16,4			184,6	0,4		8,2	8,6	3,6	12,2	196,8
ПР2-6АIII	19,8	19,5				43,2	80,6			163,1	15,5		15,5			178,6	0,4		8,2	8,6	3,6	12,2	190,8
ПР2-7АIII	19,8	19,5			34,2	64,9				138,4	15,5		15,5			153,9	0,4		8,2	8,6	3,6	12,2	166,1
ПР2-8АIII	30,8				51,2	26,2				108,2	15,5		15,5			123,7	0,4		8,2	8,6	3,6	12,2	135,9
ПР3-1АIII	13,2		14,9							28,1	7,0		7,0	3,1		38,2	0,4	2,5		2,9	3,6	6,5	44,7

24632-102 22

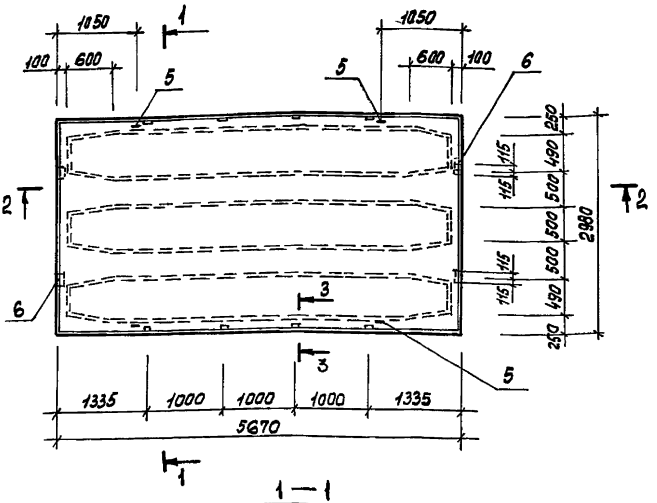

1 — 1

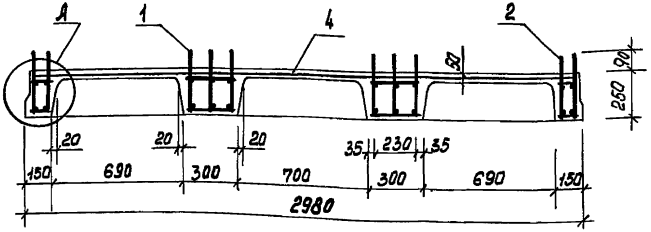

Разраб.	Гаврилова		
Рассчит.	Костельцева		
Пров.	Кателина		
Н.контр.	Мишель		

03.005.1- 12.1-5

Плита перекрытия ПР1-1 А IV С ... ПР1-6 А т IV С

Стадия	Лист	Листов
Р	1	4

Проектный институт №1

Инв. № подл. | Подпись и дата | Взам. инв. №

24652-02

2 — 2

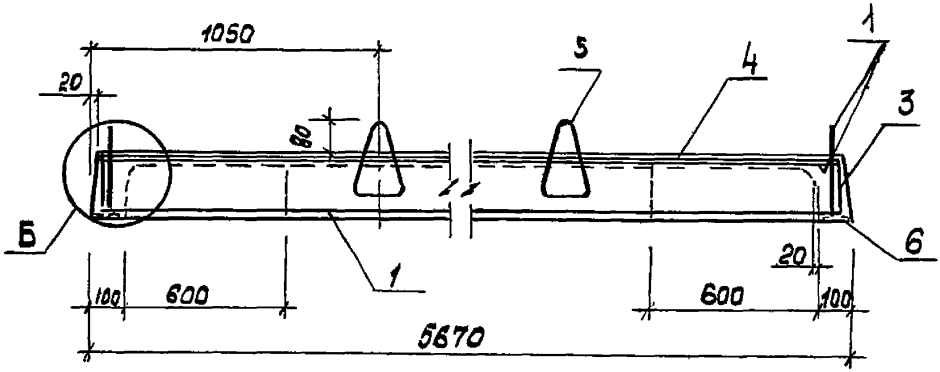

3 — 3

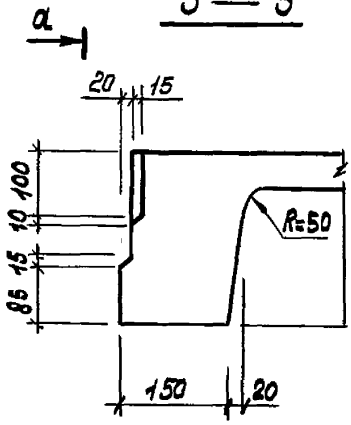

а — а

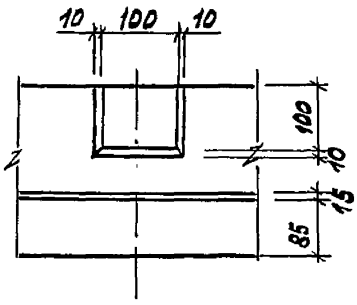

Инв.№подл. | Подпись и дата | Взам.инв.№

А

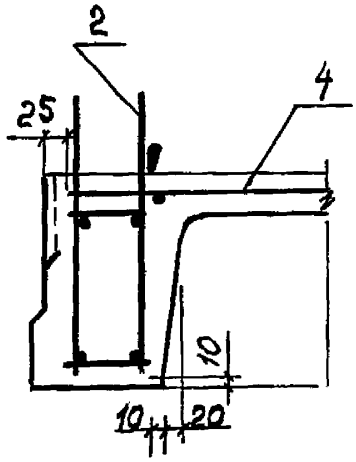

Б

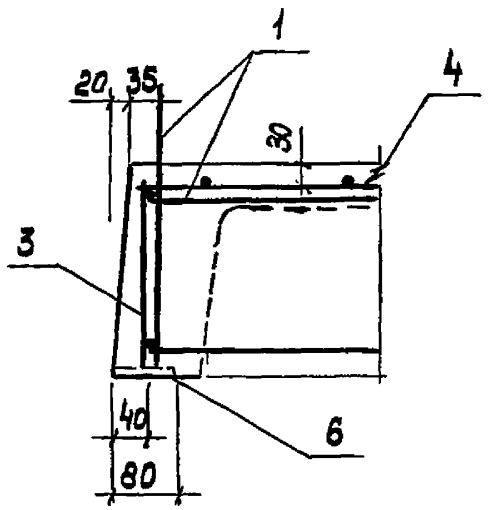

Марка плиты	Поз.	Наименование	Кол.	Обозначение документа	Масса плиты, кг
ПР1-1АтIVс	1	Каркас КП 27	2	03.005.1-12.2-25	5175
	2	КП 32	2	03.005.1-12.2-28	
	3	Сетка С4	2	03.005.1-12.2-24	
	4	С1	1	03.005.1-12.2-23	
	5	Петля монтажная М18-250	4	3.400-7.1/ В.7	
	6	Изделие закладное М4-16	4	1.400-6/76 в.1 л.84	
	7	Бетон класса В 25	2.07	м³	
ПР1-2АтIVс		Поз. 3. 4. 5. 6. 7 по ПР1-1АтIVс			
	1	Каркас КП 31	2	03.005.1-12.2-27	
	2	КП 33	2	03.005.1-12.2-28	

Инв.№подл. | Подпись и дата | Взам.инв.№

Марка плиты	Поз.	Наименование	Кол.	Обозначение документа	Масса плиты кг
ПР1-3АтIVС		Поз. 3,4,5,6,7 по ПР1-1АтIVС			5175
	1	Каркас КП 28	2	03.005.1-12.2-25	
	2	КП 34	2	03.005.1-12.2-28	
ПР1-4АтIVС		Поз. 3,4,5,6,7 по ПР1-1АтIVС			
	1	Каркас КП 29	2	03.005.1-12.2-25	
	2	КП 35	2	03.005.1-12.2-29	
ПР1-5АтIVС		Поз. 3,4,5,6,7 по ПР1-1АтIVС			
	1	Каркас КП 30	2	03.005.1-12.2-26	
	2	КП 34	2	03.005.1-12.2-28	
ПР1-6АтIVС		Поз. 3,4,5,6,7 по ПР1-1АтIVС			
	1	Каркас КП 30	2	03.005.1-12.2-26	
	2	КП 36	2	03.005.1-12.2-29	

Инв. № подл. | Подпись и дата | Взам. инв. №

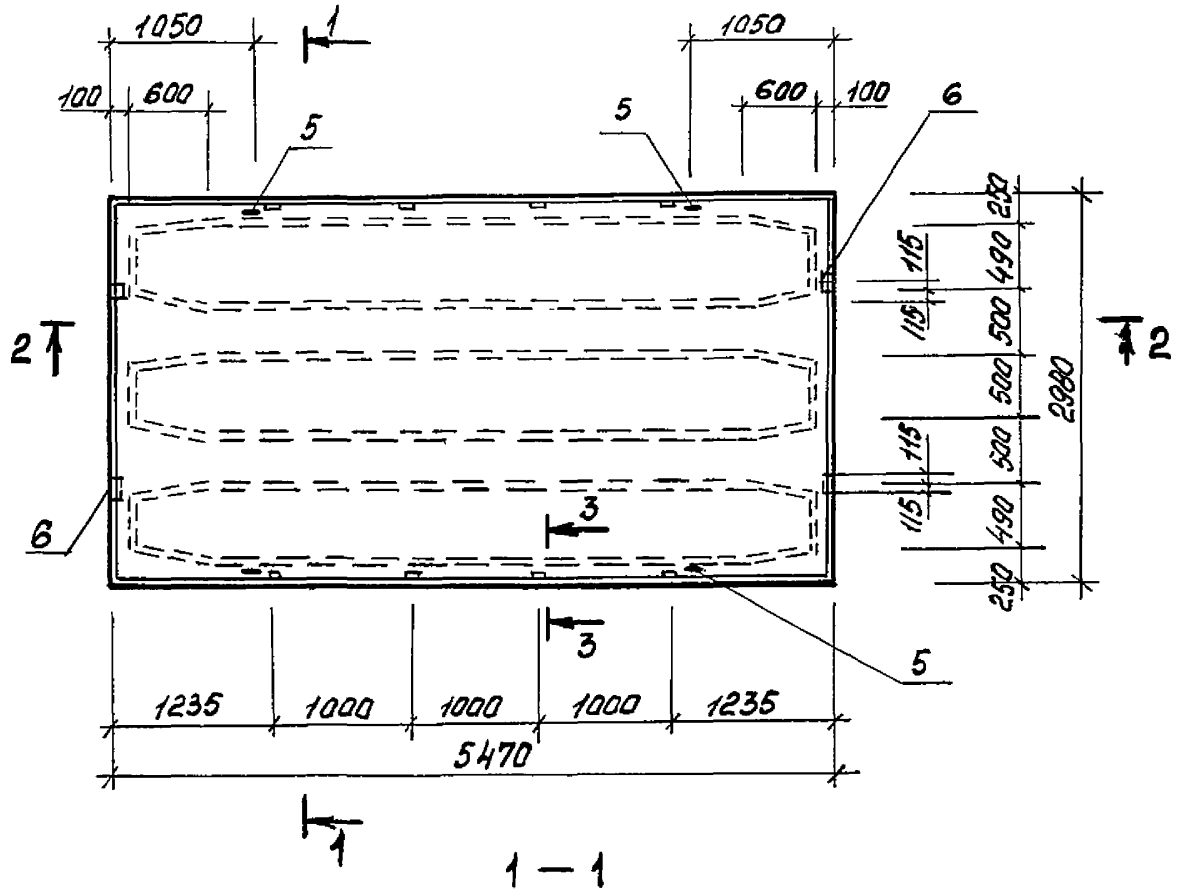

1 — 1

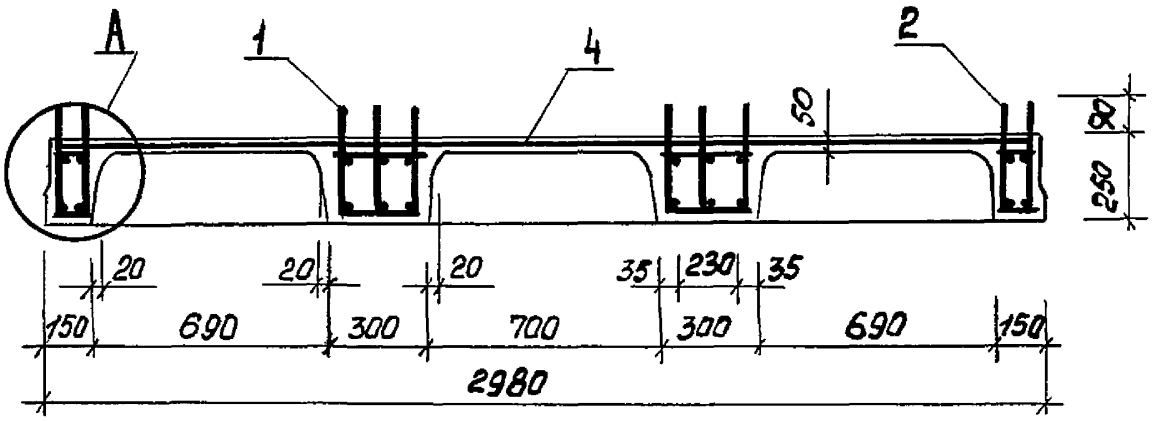

Разраб.	Гаврилова		
Рассчил	Костельцева		
Пров.	Котелина		
Н.контр.	Мишель		

03.005.1-12.1-6

Плиты перекрытия ПР2-1АтIVС...ПР2-8АтIVС

Стадия	Лист	Листов
Р	1	4

Проектный институт №1

Инв.№подл. | Подпись и дата | Взам.инв.№

2 — 2

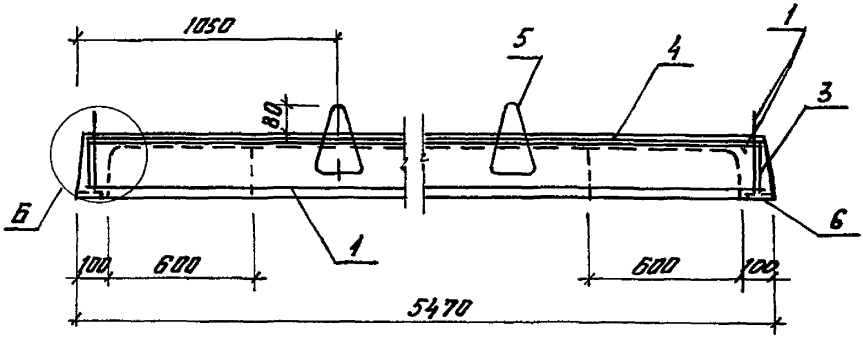

3 — 3

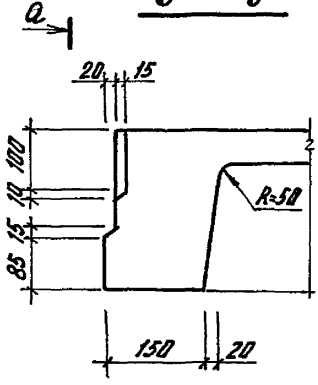

а — а

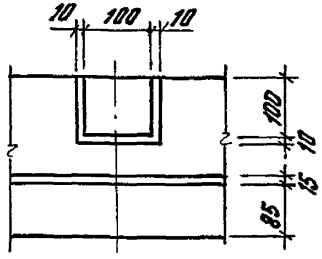

Инв.№ подл. | Подпись и дата | Взам. инв.№

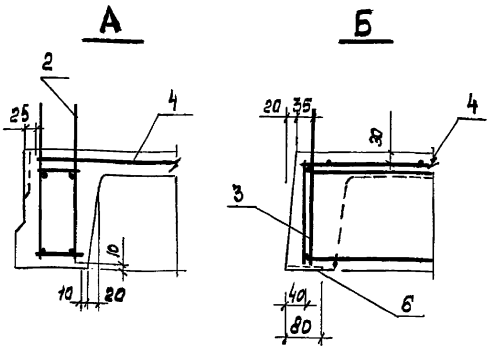

Марка плиты	Поз.	Наименование	Кол.	Обозначение документа	Масса плиты, кг
ПР2-1АтIVС	1	Каркас КП 37	2	03.005.1-12.2-30	5075
	2	КП 45	2	03.005.1-12.2-33	
	3	Сетка С4	2	03.005.1-12.2-24	
	4	С2	1	03.005.1-12.2-23	
	5	Петля монтажная М18-250	4	3.400-7.1/в.7	
	6	Изделие закладное М4-16	4	1.400-6/76 в.1 л84	
	7	Бетон класса В 25	2.03	м³	
ПР2-2АтIVС		Поз. 3, 4, 5, 6, 7 по ПР2-1АтIVС			
	1	Каркас КП 44	2	03.005.1-12.2-27	
	2	КП 46	2	03.005.1-12.2-33	

Инв. № подл. | Подпись и дата | Взам. инв. №

Марка плиты	Поз.	Наименование	Кол.	Обозначение документа	Масса плиты, кг
ПР2-3АтIVС		Поз. 3,4,5,6,7 по ПР2-1АтIVС			5075
	1	Каркас КП 38	2	03.005.1-12.2-30	
	2	КП 47	2	03.005.1-12.2-33	
ПР2-4АтIVС		Поз. 3,4,5,6,7 по ПР2-1АтIVС			
	1	Каркас КП 39	2	03.005.1-12.2-31	
	2	КП 48	2	03.005.1-12.2-33	
ПР2-5АтIVС		Поз. 3,4,5,6,7 по ПР2-1АтIVС			
	1	Каркас КП 40	2	03.005.1-12.2-31	
	2	КП 47	2	03.005.1-12.2-33	
ПР2-6АтIVС		Поз. 3,4,5,6,7 по ПР2-1АтIVС			
	1	Каркас КП 41	2	03.005.1-12.2-31	
	2	КП 49	2	03.005.1-12.2-33	
ПР2-7АтIVС		Поз. 3,4,5,6,7 по ПР2-1АтIVС			
	1	Каркас КП 42	2	03.005.1-12.2-32	
	2	КП 50	2	03.005.1-12.2-34	
ПР2-8АтIVС		Поз. 3,4,5,6,7 по ПР2-1АтIVС			
	1	Каркас КП 43	2	03.005.1-12.2-32	
	2	КП 51	2	03.005.1-12.2-34	

Инв. № подл. | Подпись и дата | Взам. инв. №

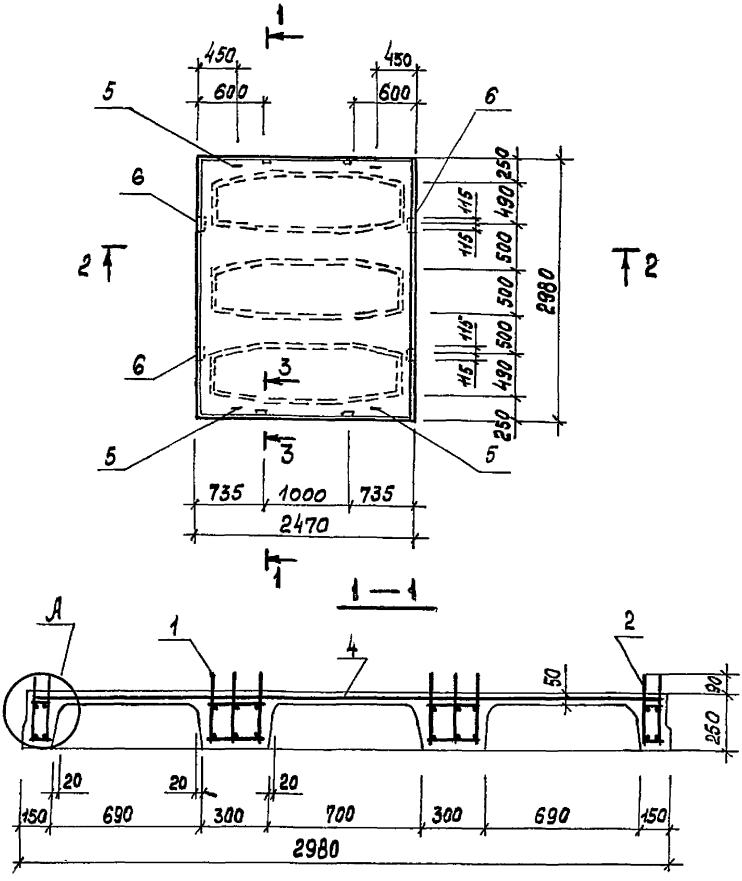

Разраб.	Гаврилова		03.005.1-12.1-7
Рассчит.	Костельцева		
Пров.	Котелина		Плита перекрытия ПР3-1Ат IV С
Н. контр.	Мишель		

Стадия	Лист	Листов
Р	1	3

Проектный институт №1

Взам. инв. № | Подпись и дата | Инв. № подл.

2 — 2

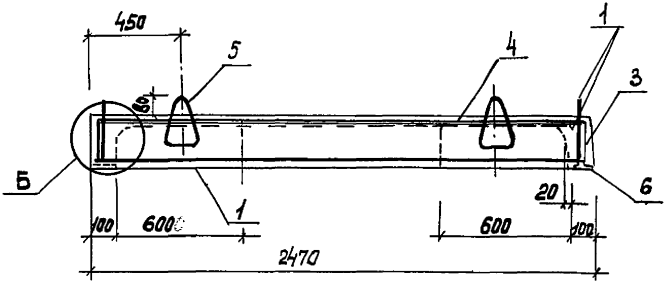

3 — 3

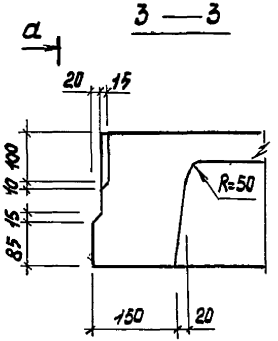

а — а

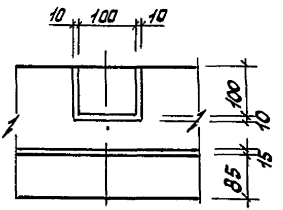

Инв.№ подл. | Подпись и дата | Взам.инв.№

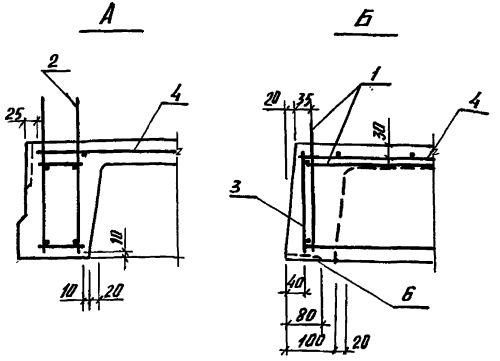

Марка плиты	Поз.	Наименование	Кол.	Обозначение документа	Масса плиты, кг
ПРЗ-1Ат IVС	1	Каркас КП52	2	03.005.1-12.2-35	2275
	2	КП53	2	-35	
	3	Сетка С4	2	-24	
	4	С3	1	-23	
	5	Петля монтажная М 12-150	4	3.400-7.1/87	
	6	Изделие закладное МН-16	4	1.400-6/86 8.1 л.84	
		Бетон класса В25	0,91	м³	

Инв.№ подл. | Подпись и дата | Взам. инв.№

Инв. № подл.	Подпись и дата	Взам. инв. №

Марка плиты	Изделия арматурные																Изделия закладные					Общий расход кг
	Арматура класса																Арматура класса			Прокат		
	Ат-IVС										А-I			Вр-I		Всего	А-III	А-I		ГОСТ 103-76*	Всего	
	ГОСТ 10884-81*													ГОСТ 6727-81*			ГОСТ 5781-82*					
	Ф6	Ф8	Ф10	Ф14	Ф16	Ф18	Ф20	Ф22	Ф25	Итого	Ф6	Ф8	Итого	Ф3			Ф8	Ф18	Итого	δ=6		
ПР1-1АтIVС	4,8	36,4						100,4	86,2	227,8	8,5	14,2	22,7	7,1		257,6	0,4	8,2	8,6	3,6	12,2	269,8
ПР1-2АтIVС	4,8	36,4					55,3	100,4		196,9	16,3		16,3	7,1		220,3	0,4	8,2	8,6	3,6	12,2	232,5
ПР1-3АтIVС	4,8	36,4				44,8	27,7	67,0		180,7	16,3		16,3	7,1		204,1	0,4	8,2	8,6	3,6	12,2	216,3
ПР1-4АтIVС	13,2	19,5				44,8	27,7	67,8		172,2	16,3		16,3	7,1		195,6	0,4	8,2	8,6	3,6	12,2	207,8
ПР1-5АтIVС	13,2	19,5				67,3	55,3			155,3	16,3		16,3	7,1		178,7	0,4	8,2	8,6	3,6	12,2	190,9
ПР1-6АтIVС	13,2	19,5			35,4	22,4	55,3			145,8	16,3		16,3	7,1		169,2	0,4	8,2	8,6	3,6	12,2	181,4

Разраб.	Гаврилова	
Рассчит.	Костельцева	
Пров.	Кателина	
Н. контр.	Мишель	

03.005.1 - 12.1 - В РС

Ведомость расхода стали на плиты перекрытия Пр... АтIVС

Стадия	Лист	Листов
Р	1	2

Проектный институт №1

Копировал: Киселева

Формат А4

24652-02 34

33

Инв. № подл.	Подпись и дата	Взам. инв. №

Марка плиты	Изделия арматурные															Изделия закладные						Общий расход, кг
	Арматура класса														Всего	Арматура класса				прокат	Всего	
	Ат-IVС										А-I			Вр-I		А-III	А-I			ГОСТ 103-76		
	ГОСТ 10884-81*													ГОСТ 6727-81		ГОСТ 5781-82*						
	Ф6	Ф8	Ф10	Ф14	Ф16	Ф18	Ф20	Ф22	Ф25	Итого	Ф6	Ф8	Итого	Ф3		Ф8	Ф12	Ф18	Итого	Б-6		
ПР2-1АтIVС	11,7	35,6						96,8	83,1	227,2	2,4	19,1	21,5			248,7	0,4		8,2	8,6	3,6	12,2	260,9
ПР2-2АтIVС	11,7	35,6					53,4	96,8		197,5	15,5		15,5			213,0	0,4		8,2	8,6	3,6	12,2	225,2
ПР2-3АтIVС	11,7	34,6				43,2	26,7	64,6		180,7	15,5		15,5			196,3	0,4		8,2	8,6	3,6	12,2	208,5
ПР2-4АтIVС	18,7	19,5				43,2	26,7	64,6		172,7	15,5		15,5			188,2	0,4		8,2	8,6	3,6	12,2	200,4
ПР2-5АтIVС	18,7	19,5				64,9	53,4			156,5	15,5		15,5			172,0	0,4		8,2	8,6	3,6	12,2	184,2
ПР2-6АтIVС	19,8	19,5			34,2	43,2	53,4			138,4	15,5		15,5			153,9	0,4		8,2	8,6	3,6	12,2	166,1
ПР2-7АтIVС	19,8	19,5		26,2	34,2	21,6				121,3	15,5		15,5			136,8	0,4		8,2	8,6	3,6	12,2	149,0
ПР2-8АтIVС	30,8			52,4	17,1					100,2	15,5		15,5			115,7	0,4		8,2	8,6	3,6	12,2	127,9
ПР3-1АтIVС	13,2		14,9							28,1	7,0		7,0	3,1		38,2	0,4	2,5		2,9	3,6	6,5	44,7

24652-02

gost.e-ecolog.ru