ТИПОВЫЕ КОНСТРУКЦИИ, ИЗДЕЛИЯ И УЗЛЫ ЗДАНИЙ И СООРУЖЕНИЙ

СЕРИЯ 3.006.1-2/82

СБОРНЫЕ ЖЕЛЕЗОБЕТОННЫЕ КАНАЛЫ И ТОННЕЛИ ИЗ ЛОТКОВЫХ ЭЛЕМЕНТОВ

ВЫПУСК 1-3

ЛОТКИ.
АРМАТУРНЫЕ И ЗАКЛАДНЫЕ ИЗДЕЛИЯ.
РАБОЧИЕ ЧЕРТЕЖИ

20007 - 03
ЦЕНА 1-65

gost.e-ecolog.ru

ЦЕНТРАЛЬНЫЙ ИНСТИТУТ ТИПОВОГО ПРОЕКТИРОВАНИЯ
ГОССТРОЯ СССР

Москва, А-445, Смольная ул., 22

Сдано в печать VIII 1987 года

Заказ №9024 Тираж 2880 экз.

ТИПОВЫЕ КОНСТРУКЦИИ, ИЗДЕЛИЯ И УЗЛЫ ЗДАНИЙ И СООРУЖЕНИЙ

СЕРИЯ 3.006.1-2/82

СБОРНЫЕ ЖЕЛЕЗОБЕТОННЫЕ КАНАЛЫ И ТОННЕЛИ ИЗ ЛОТКОВЫХ ЭЛЕМЕНТОВ

ВЫПУСК 1-3

ЛОТКИ. АРМАТУРНЫЕ И ЗАКЛАДНЫЕ ИЗДЕЛИЯ. РАБОЧИЕ ЧЕРТЕЖИ

РАЗРАБОТАНЫ ИНСТИТУТОМ:

ХАРЬКОВСКИЙ ПРОМСТРОЙНИИПРОЕКТ

ГЛАВНЫЙ ИНЖЕНЕР ИНСТИТУТА ДОВГИЙ Н.Ф.

ГЛАВНЫЙ ИНЖЕНЕР ПРОЕКТА МОНИН А.М.

ПРИ УЧАСТИИ НИИЖБ ГОССТРОЯ СССР

ЗАМ.ДИРЕКТОРА ИНСТИТУТА КОРОВИН Н.Н.

Утверждены Госстроем СССР
постановление
от 05.09.1984 г. №157.

Введены в действие
с 01.01.1985 г.

20007-03 2

Обозначение	Наименование	Стр.
3.006.1-2/82.1-3-00.0 ТО	Техническое описание	4
3.006.1-2/82.1-3-01.0	Сетка С1-1... С1-15	6
3.006.1-2/82.1-3-01.0 СБ	Сетка С1-1... С1-15	
	Сборочный чертёж	8
3.006.1-2/82.1-3-02.0	Сетка С2-1... С2-7	9
3.006.1-2/82.1-3-02.0 СБ	Сетка С2-1... С2-7	
	Сборочный чертёж	11
3.006.1-2/82.1-3-03.0	Сетка С2-8... С2-15	12
3.006.1-2/82.1-3-03.0 СБ	Сетка С2-8... С2-15	
	Сборочный чертёж	15
3.006.1-2/82.1-3-04.0	Сетка С2-16... С2-31	17
3.006.1-2/82.1-3-04.0 СБ	Сетка С2-16... С2-31	
	Сборочный чертёж	21
3.006.1-2/82.1-3-05.0	Сетка С3-1... С3-18	24
3.006.1-2/82.1-3-05.0 СБ	Сетка С3-1... С3-18	
	Сборочный чертёж	27
3.006.1-2/82.1-3-06.0	Сетка С4-1... С4-15	29
3.006.1-2/82.1-3-06.0 СБ	Сетка С4-1... С4-15	
	Сборочный чертёж	31
3.006.1-2/82.1-3-07.0	Сетка С4-16... С4-45	33
3.006.1-2/82.1-3-07.0 СБ	Сетка С4-16... С4-45	
	Сборочный чертёж	38
3.006.1-2/82.1-3-08.0	Сетка С4-46... С4-90	43

Нач. отд.	Бородский	
Н. контр.	Уланцева	
Гл. констр.	Коротецкий	
Ст. инж.	Уланцева	
Исполнил	Лукьянова	
Проверил	Уланцева	

3.006.1-2/82.1-3-00.0

Содержание

Стадия	Лист	Листов
Р	1	2

Госстрой СССР
ХАРЬКОВСКИЙ
ПРОМСТРОЙНИИПРОЕКТ

Обозначение	Наименование	Стр.
3.006.1-2/82.1-3-08.0 СБ	Сетка С4-46...С4-90	
	Сборочный чертёж	49
3.006.1-2/82.1-3-09.0	Сетка С5-1...С5-9	55
3.006.1-2/82.1-3-09.С СБ	Сетка С5-1...С5-9	
	Сборочный чертёж	57
3.006.1-2/82.1-3-10.0	Каркас плоский КР1...КР5	58
3.006.1-2/82.1-3-10.0 СБ	Каркас плоский КР1...КР5	
	Сборочный чертёж	60
3.006.1-2/82.1-3-11.0	Изделие закладное М-1; М-2; М-9	62
3.006.1-2/82.1-3-11.0 СБ	Изделие закладное М-1; М-2; М-9	
	Сборочный чертёж	63
3.006.1-2/82.1-3-12.0	Изделие закладное М-3; М-5	64
3.006.1-2/82.1-3-12.0 СБ	Изделие закладное М-3; М-5	
	Сборочный чертёж	65
3.006.1-2/82.1-3-13.0	Изделие закладное М-4; М-6; М-8	66
3.006.1-2/82.1-3-13.0 СБ	Изделие закладное М-4; М-6; М-8 Сборочный чертёж	67
3.006.1-2/82.1-3-14.0	Изделие закладное М-7	68
3.006.1-2/82.1-3-15.0	Изделие закладное М-10	69
3.006.1-2/82.1-3-16.0	Изделие закладное М-13	70
3.006.1-2/82.1-3-17.0	Изделие закладное НУП-1; М-11; М-14; М-15	71
3.006.1-2/82.1-3-18.0	Изделие закладное М-12	72
3.006.1-2/82.1-3-19.0	Изделие соединительное МС-1; МС-2; МС-3	73
3.006.1-2/82.1-3-19.0 СБ	Изделие соединительное МС-1; МС-2; МС-3	
	Сборочный чертёж	74
3.006.1-2/82.1-3-00.1	Стержень арматурный	75
3.006.1-2/82.1-3-00.2	Стержень арматурный, гнутый	84
3.006.1-2/82.1-3-00.3	Пластина	85

Инв. № подл. | Подпись и дата | Взам. инв. №

1. Общая часть

1.1 Настоящий выпуск серии 3.006.1-2/82 содержит рабочие чертежи арматурных и закладных изделий лотковых элементов.

Состав серии и материалы для проектирования каналов и тоннелей приведены в выпуске 0, рабочие чертежи лотковых элементов - в выпуске 1-1.

1.2. В серии принято условное обозначение сеток, например, С2-3-1. Буква „С" обозначает вид изделия (сетка). Цифра после буквы определяет место расположения сетки в сечении лотка (в соответствии с № позиции в схемах армирования, приведенных в выпуске 1-1). Цифра после первого тире – порядковый номер сетки данного типа, цифра после второго тире – вариант исполнения сетки данного типа, отличающийся от основного диаметром рабочей и распределительной арматуры.

Нач. отд.	Бродский		3.006.1-2/82.1-3-00.0 ТО	
Н. контр.	Коротецкий			
Гл. констр.	Коротецкий			
Рук. инж.	Утянцева		Техническое описание	Стадия: Р; Лист: 1; Листов: 2
Разработал	Коротецкий			Госстрой СССР ХАРЬКОВСКИЙ ПРОМСТРОЙНИИПРОЕКТ
Проверил	Утянцева			

2. Технические требования к изготовлению арматурных и закладных изделий

2.1. Изготовление арматурных и закладных изделий должно производиться в соответствии с требованиями ГОСТ 10922-75 „Арматурные изделия и закладные детали сварные для железобетонных конструкций. Технические требования и методы испытаний" и „Инструкции по сварке соединений арматуры и закладных деталей железобетонных конструкций" (СН 393-78).

2.2. Плоские арматурные сетки следует изготовлять с помощью контактной точечной сварки.

2.3. Классы и ГОСТы арматурной стали указаны в выпуске 1-1.

2.4. Привязку дополнительных стержней, оговоренных на чертежах, производить после изготовления сеток на многоэлектродных машинах.

Формат	Зона	Поз	Обозначение	Наименование	Кол	Примеч.
				Документация		
А4			3.006.1-2/82.1-3-00. ОТО	Техническое описание		
А4			3.006.1-2/82.1-3-01. ОСБ	Сборочный чертёж		

Формат	Зона	Для исполнения с порядковым номером.*)	Обозначение	Кол	Примеч.
		Переменные данные			
		Детали			
		поз. 1 Стержень арматурный			
А4		-00	3.006.1-2/82.1-3-00.1-055	30	8 А III
		-01	-060	30	
		-02	-066	30	
		-03	-041	30	
		-04	-056	30	
		-05	-061	15	
		-06	-066	15	
		-07	-042	15	
		-08	-057	15	
		-09	-055	4	
		-10	-060	4	
		-11	-041	4	

*) Основное исполнение, не имеющее порядкового номера, обозначено 00.

Нач. отд.	Бродский	3.006.1-2/82.1-3-01.0	
Н. контр.	Утанцева		
Гл. констр.	Коротецкий		
Ст. инж.	Утанцева	Сетка С1-1...С1-15	Стадия Р; Лист 1; Листов 2
Исполн.	Литвинов		
Провер.	Утанцева		

Госстрой СССР ХАРЬКОВСКИЙ ПРОМСТРОЙНИИПРОЕКТ

Формат	Зона	Для исполнения с порядковым номером *)	Обозначение	Кол	Примеч.
					вес 1 ед
А4		-12	3.006.1-2/82.1-3-00.1 -056	4	
		-13	-061	4	
		-14	-066	4	
		поз 2 Стержень арматурный			
А4		-00, -04 Взр I	3.006.1-2/82.1-3-00.1-035	4	0,3 м
		-01	-035	5	
		-02	-035	6	
		-03	-035	3	
		-05	-034	5	
		-06	-034	6	
		-07	-034	3	
		-08	-034	4	
		-09, -12	-016	4	
		-10, -13	-016	5	
		-11	-016	3	
		-14	-016	6	

Инв № подл | Подпись и дата | Взам инв №

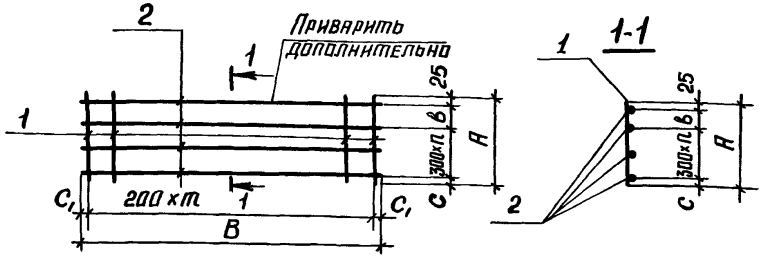

Обозначение	Марка	Размеры, мм					Колич		Масса, кг
		C	C1	b	A	B	n	m	
3.006.1-2/82.1-3-01.0	С1-1	105	50	250	980	5900	2	29	12,8
-01	С1-2	115		260	1300		3		16,9
-02	С1-3	125		270	1620		4		21,0
-03	С1-4				720		1		5,7
-04	С1-5				1020		2		13,3
-05	С1-6		25		1320	2850	3	14	8,5
-06	С1-7				1620		4		10,5
-07	С1-8	145			740		1		2,9
-08	С1-9				1040		2		6,8
-09	С1-10	105		250	980	650	2	3	1,6
-10	С1-11	115		260	1300		3		2,3
-11	С1-12	125		270	720		1		0,7
-12	С1-13				1020		2		1,7
-13	С1-14				1320		3		2,3
-14	С1-15				1620		4		2,8

Нач отд	Бродский	
Н контр	Уманцева	
Гл констр	Коротецкий	
Ст инж	Уманцева	
Исполн	Литвинова	
Провер	Уманцева	

3.006.1-2/82.1-3-01.ОСБ

Сетка С1-1... С1-15
Сборочный чертеж

Стадия	Листов	Масштаб
Р	Ст табл	—
Лист	Листов 1	

Госстрой СССР
ХАРЬКОВСКИЙ ПРОМСТРОЙНИИПРОЕКТ

Формат	Зона	Поз.	Обозначение	Наименование	Кол	Примеч
				Документация		
А4			3.006.1-2/82.1-3-00.ОТО	Техническое описание		
А4			3.006.1-2/82.1-3-02.ОСБ	Сборочный чертёж		

Формат	Зона	Для исполнения с порядковым номером*)	Обозначение	Кол	Примеч.
		Переменные данные			
		Детали			
		поз. 1. Стержень арматурный			
А4		-00	3.006.1-2/82.1-3-00.1 -039	30	
		-01	-040	30	
		-02	-043	30	
		-03	-054	30	
		-04	-045	30	
		-05	-058	30	
		-06	-075	30	
		-07	-048	30	
		-08 8АIII	-063	30	0,57
		-09	-076	30	
		-10 8АIII	-069	30	0,66
		-11	-081	30	

*) Основное исполнение, не имеющее порядкового номера, обозначено 00.

Инв. № подл. | Подпись и дата | Взам. инв. №

Нач. отд.	Бродский		
Н. контр.	Утянцева		
Гл. конст.	Коротецкий		
Ст. инж.	Утянцева		
Исполн.	Литвинова		
Провер.	Утянцева		

3.006.1-2/82.1-3-02.0

Сетка С2-1... С2-7

Стадия	Лист	Листов
Р	1	2

Госстрой СССР
ХАРЬКОВСКИЙ ПРОМСТРОЙНИИПРОЕКТ

20007-03 10

Формат	Зона	Для исполнения с порядковым номером *)	Обозначение	Кол.	Примеч.
А4		-12	3.006.1-2/82.1-3-00.1 -087	30	
		поз. 2. Стержень	арматурный		
А4		-00, -01	3.006.1-2/82.1-3-00.1 -035	3	
		-02.., -05	-035	4	
		-06	-038	4	
		-07, -08 3Вр I	-035	5	0,3 м.
		-09	-038	5	
		-10, -11 3Вр I	-035	6	0,3
		-12	-038	7	

20007-03 11

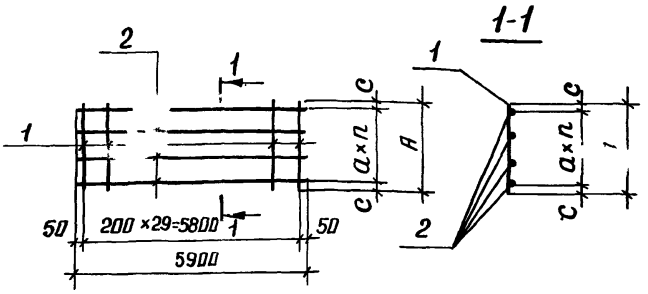

Обозначение	Марка	Размеры, мм			Колич	Масса, кг
		c	a	A	n	
3.006.1-2/82.1-3-02.0	С2-1	25	175	400	2	3,6
-01	С2-2		250	550		4,6
-02	С2-3	75	200	750	3	6,2
-03	С2-3-1					10,1
-04	С2-4	120	300	1140		8,8
-05	С2-4-1					14,7
-06	С2-4-2					23,2
-07	С2-5	125		1450	4	11,2
-08	С2-5-1					18,7
-09	С2-5-2					29,5
-10	С2-6	150		1800	5	23,1
-11	С2-6-1					36,5
-12	С2-7	160		2120	6	42,9

Нач отд	Бродский	
Н контр	Утянцева	
Гл констр	Коротецкий	
Ст инж	Утянцева	
Исполн	Литвинова	
Провер	Утянцева	

3.006.1-2/82.1-3-02.0СБ

Сетка С2-1... С2-7
Сборочный чертёж

Стадия	Масса	Масштаб
Р	Ст табл	—
Лист	Листов 1	

Госстрой СССР
ХАРЬКОВСКИЙ ПРОМСТРОЙНИИПРОЕКТ

Инв № подл. | Подпись и дата | Взам. инв. №

Формат	Зона	Поз.	Обозначение	Наименование	Кол.	Примеч.
				Документация		
А4			3.006.1-2/82.1-3-00. ОТО	Техническое описание		
А4			3.006.1-2/82.1-3-03. ОСБ	Сборочный чертёж		

Формат	Зона	Для исполнения с порядковым номером*)	Обозначение	Кол.	Примеч.
		Переменные данные			
		Детали			
		поз. 1. Стержень арматурный			
А4		-00	3.006.1-2/82.1-3-00.1 -097	15	
		-01	-122	15	
		-02	-148	15	
		-03	-102	15	
		-04	-127	15	
		-05	-153	15	
		-06	-175	15	
		-07	-194	15	
		-08	-073	15	
		-09	-087	15	
		-10	-108	15	
		-11	-131	15	

*) Основное исполнение, не имеющее порядкового номера, обозначено 00.

Нач. отд.	Бродский	3.006.1-2/82.1-3-03.0	
Н. контр.	Утянцева		
Гл. констр.	Коротецкий		
Ст. инж.	Утянцева	Сетки С2-8... С2-15	Стадия: Р; Лист: 1; Листов: 3
Исполн.	Литвинова		
Провер.	Утянцева		Госстрой СССР ХАРЬКОВСКИЙ ПРОМСТРОЙНИИПРОЕКТ

20007-03-13

Формат	Зона	Для исполнения с порядковым номером *)	Обозначение	Кол.	Примеч.
А4		-12	3.006.1-2/82.1-3-00.1 -159	15	
		-13	-179	15	
		-14	-196	15	
		-15	-206	15	
		-16	-096	15	
		-17	-091	15	
		-18	-114	15	
		-19	-136	15	
		-20	-163	15	
		-21	-184	15	
		-22	-094	15	
		-23	-119	15	
		-24	-142	15	
		-25	-169	15	
		-26	-189	15	
		-27	-201	15	
		-28	-209	15	
		-29	-121	15	
		-30	-146	15	
		-31	-173	15	
		-32	-192	15	
		-33	-204	15	
		-34	-212	15	
		-35	-214	15	
		-36	-147	15	
		-37	-174	15	
		-38	-193	15	
		-39	-205	15	

Инв.№ подл. | Подпись и дата | Взам. инв.№

20007-03 14

Формат	Зона	Для исполнения с порядковым номером *)	Обозначение	Кол	Примеч.
А4		-40	3.006.1-2/82.1-3-00.1-213	15	
		-41	-215	15	
		поз. 2. Стержень	арматурный		
А4		-00...-02	3.006.1-2/82.1-3-00.1-006	5	
		-03...-05	-006	6	
		-06,-07	-011	6	
		-08	-034	7	
		-09	-037	7	
		-10...-12	-006	7	
		-13...-15	-011	7	
		-16	-006	4	
		-17	-037	8	
		-18...-20	-006	8	
		-21	-011	8	
		-22	-037	9	
		-23...-25	-006	9	
		-26...-28	-011	9	
		-29	-037	11	
		-30,-31	-006	11	
		-32...-34	-011	11	
		-35	-014	11	
		-36,-37	-006	13	
		-38...-40	-011	13	
		-41	-014	13	

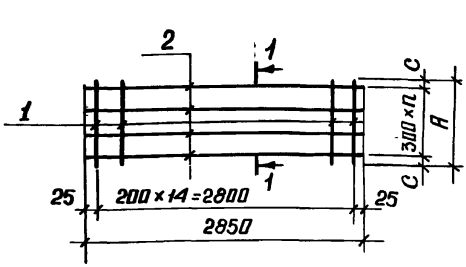

Обозначение	Марка	Размеры, мм		Колич	Масса, кг
		C	A	n	
3.006.1-2/82.1-3-03.0	С2-8	125	1450	4	22,6
– 01	С2-8-1				29,6
– 02	С2-8-2				37,6
– 03	С2-9	150	1800	5	27,8
– 04	С2-9-1				36,5
– 05	С2-9-2				46,5
– 06	С2-9-3				60,8
– 07	С2-9-4				73,5
– 08	С2-10	160	2120	6	13,6
– 09	С2-10-1				21,1
– 10	С2-10-2				32,6
– 11	С2-10-3				42,9
– 12	С2-10-4				54,6

Нач отд	Бродский	
Н. контр.	Умянцева	
Гл. констр.	Коротецкий	
Ст инж.	Умянцева	
Исполн.	Литвинова	
Провер.	Умянцева	

3.006.1-2/82.1-3-03.ОСБ

Сетка С2-8 ... С2-15
Сборочный чертёж

Стадия	Масса	Масштаб
Р	см табл.	–
Лист 1	Листов 2	

ГОССТРОЙ СССР
ХАРЬКОВСКИЙ ПРОМСТРОЙНИИПРОЕКТ

Взам. инв. №

Подпись и дата

Инв. № подл.

Обозначение	Марка	Размеры, мм		Кол-во	Масса, кг
		C	A	n	
3.006.1-2/82.1-3-03.0 – 13	С2-10-5	160	2120	6	71,5
– 14	С2-10-6				86,4
– 15	С2-10-7				102,7
– 16	С2-11	120	1140	3	17,7
– 17	С2-12	160	2420	7	24,5
– 18	С2-12-1				37,3
– 19	С2-12-2				49,0
– 20	С2-12-3				62,5
– 21	С2-12-4				81,6
– 22	С2-13	170	2740	8	27,6
– 23	С2-13-1				42,2
– 24	С2-13-2				55,4
– 25	С2-13-3				70,6
– 26	С2-13-4				92,4
– 27	С2-13-5				111,7
– 28	С2-13-6				132,7
– 29	С2-14		3340	10	47,3
– 30	С2-14-1				67,6
– 31	С2-14-2				86,2
– 32	С2-14-3				112,6
– 33	С2-14-4				136,1
– 34	С2-14-5				161,7
– 35	С2-14-6				212,4
– 36	С2-15	180	3960	12	79,8
– 37	С2-15-1				101,7
– 38	С2-15-2				133,1
– 39	С2-15-3				160,9
– 40	С2-15-4				191,1
– 41	С2-15-5				250,8

Формат	Зона	Поз.	Обозначение	Наименование	Кол.	Примеч
				Документация		
А4			3.006.1-2/82.1-3-00. ОТО	Техническое описание		
А4			3.006.1-2/82.1-3-04. ОСБ	Сборочный чертёж		

Формат	Зона	Для исполнения с порядковым номером *)	Обозначение	Кол.	Примеч.
		Переменные данные			
		Детали			
		поз. 1 Стержень	арматурный		
А4		-00	3.006.1-2/82.1-3-00.1-018	5	
		-01, -02	-023	5	
		-03, -04	-031	5	
		-05, -06	-028	5	
		-07	-017	5	
		-08	-039	4	
		-09	-040	4	
		-10	-043	4	
		-11	-054	4	
		-12	-045	4	
		-13	-058	4	
		-14	-015	4	

*) Основное исполнение, не имеющее порядкового номера, обозначено ПО.

Нач отд.	Бродский	3.006.1-2/82.1-3-04.0	
Н контр.	Умянцева		
Гл констр.	Коротецкий	Сетка С2-16... С2-31	Стадия: Р; Лист: 1; Листов: 4
Ст инж.	Умянцева		
Исполн.	Литвинов		
Провер.	Умянцева		

ГОССТРОЙ СССР ХАРЬКОВСКИЙ ПРОМСТРОЙНИИПРОЕКТ

Инв № подл | Подпись и дата | Взам инв №

Формат	Зона	Для исполнения с порядковым номером *)	Обозначение	Кол.	Примеч.
А4		-15	3.006.1-2/82.1-3-00.1 – 096	4	
		-16	– 048	4	
		-17	– 063	4	
		-18	– 076	4	
		-19	– 097	4	
		-20	– 122	4	
		-21	– 148	4	
		-22	– 069	4	
		-23	– 081	4	
		-24	– 102	4	
		-25	– 127	4	
		-26	– 153	4	
		-27	– 115	4	
		-28	– 194	4	
		-29	– 073	4	
		-30	– 087	4	
		-31	– 108	4	
		-32	– 131	4	
		-33	– 159	4	
		-34	– 179	4	
		-35	– 196	4	
		-36	– 206	4	
		-37	– 091	4	
		-38	– 114	4	
		-39	– 136	4	
		-40	– 163	4	
		-41	– 184	4	
		-42	– 094	4	

Формат	Зона	Для исполнения с порядковым номером*)	Обозначение	Кол.	Примеч.
А4		-43	3.006.1-2/82.1-3-00.1-119	4	
		-44	-142	4	
		-45	-169	4	
		-46	-189	4	
		-47	-201	4	
		-48	-209	4	
		-49	-121	4	
		-50	-146	4	
		-51	-173	4	
		-52	-192	4	
		-53	-204	4	
		-54	-212	4	
		-55	-214	4	
		-56	-147	4	
		-57	-193	4	
		-58	-205	4	
		-59	-174	4	
		-60	-213	4	
		-61	-215	4	
		поз. 2. Стержень	арматурный		
А4		-00	3.006.1-2/82.1-3-00.1-005	5	
		-01	-005	6	
		-02	-008	6	
		-03	-005	8	
		-04	-008	8	
		-05	-005	7	
		-06	-008	7	

Инв. № подл. | Подпись и дата | Взам. инв. №

Формат	Зона	Для исполнения с порядковым номером *)	Обозначение	Кол.	Примеч.
А4		-07	3.006.1-2/82.1-3-00.1- 005	4	
		-08...-11	- 016	3	
		-12,-13	- 016	4	
		-14,-15	- 036	4	
		-16,-17	- 016	5	
		-18,-19	- 036	5	
		-20,-21	- 004	5	
		-22	- 016	6	
		-23,-24	- 036	6	
		-25...-28	- 004	6	
		-29	- 016	7	
		-30,-31	- 036	7	
		-32...-35	- 004	7	
		-36	- 007	7	
		-37,-38	- 036	8	
		-39...-41	- 004	8	
		-42,-43	- 036	9	
		-44...-47	- 004	9	
		-48	- 008	9	
		-49	- 036	11	
		-50...-53	- 004	11	
		-54,-55	- 007	11	
		-56...-59	- 004	13	
		-60,-61	- 007	13	

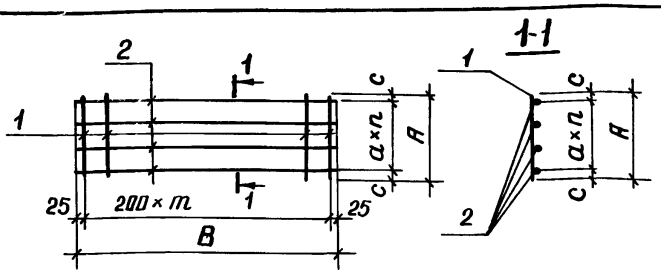

Обозначение	Марка	Размеры, мм				Количество		Масса, кг
		c	a	A	B	n	m	
3.006.1-2/82.1-3-04.0	С2-16	125	300	1450	850	4	4	1,4
-01	С2-17	150		1800		5		1,6
-02	С2-17-1							2,5
-03	С2-18	160		2420		7		2,2
-04	С2-18-1							3,3
-05	С2-19			2120		6		1,8
-06	С2-19-1							2,9
-07	С2-20	120		1140		3		1,1
-08	С2-21	25	175	400	650	2	3	0,5
-09	С2-22		250	550				0,6
-10	С2-23	75	300	750				0,8
-11	С2-23-1							1,3

Нач отд.	Бродский		
Н контр.	Уманцева		
Гл констр.	Коротецкий		
Ст инж.	Уманцева		
Исполн.	Литвинова		
Провер.	Уманцева		

3.006.1-2/82.1-3-04.0 СБ

Сетка С2-16 ... С2-31
Сборочный чертёж

Стадия	Масса	Масштаб
Р	см табл	–

Лист 1 | Листов 3

ГОССТРОЙ СССР
ХАРЬКОВСКИЙ
ПРОМСТРОЙНИИПРОЕКТ

Взам инв №

Подпись и дата

Инв № подл

Обозначение	Марка	Размеры, мм				Колич.		Масса, кг
		c	a	A	B	n	m	
3.006.1-2/82.1-3-04.0 -12	С2-24	120	300	1140	650	3	3	1,1
-13	С2-24-1							1,9
-14	С2-24-2							3,0
-15	С2-24-3							4,3
-16	С2-25	125		1450		4		1,5
-17	С2-25-1							2,5
-18	С2-25-2							3,9
-19	С2-25-3							5,5
-20	С2-25-4							7,7
-21	С2-25-5							9,9
-22	С2-26	150		1800		5		3,0
-23	С2-26-1							4,8
-24	С2-26-2							6,8
-25	С2-26-3							9,6
-26	С2-26-4							12,3
-27	С2-26-5							15,3
-28	С2-26-6							18,7
-29	С2-27	160		2120		6		3,6
-30	С2-27-1							5,6
-31	С2-27-2							7,9
-32	С2-27-3							11,3
-33	С2-27-4							14,4
-34	С2-27-5							18,0
-35	С2-27-6							22,0
-36	С2-27-7							27,1

Обозначение	Марка	Размеры, мм				Колич		Масса кг
		c	a	A	B	n	m	
3.006.1-2/82.1-3-04.0-37	С2-28	160	300	2420	650	7	3	6,5
-38	С2-28-1							9,1
-39	С2-28-2							12,9
-40	С2-28-3							16,5
-41	С2-28-4							20,6
-42	С2-29	170		2740		8		7,3
-43	С2-29-1							10,3
-44	С2-29-2							14,6
-45	С2-29-3							18,7
-46	С2-29-4							23,3
-47	С2-29-5							28,5
-48	С2-29-6							35,1
-49	С2-30			3340		10		12,5
-50	С2-30-1							17,8
-51	С2-30-2							22,8
-52	С2-30-3							28,4
-53	С2-30-4							34,7
-54	С2-30-5							42,7
-55	С2-30-6							54,4
-56	С2-31	180		3960		12		21,0
-57	С2-31-1							33,5
-58	С2-31-2							40,9
-59	С2-31-3							26,9
-60	С2-31-4							50,5
-61	С2-31-5							64,2

Инв. № подл. | Подпись и дата | Взам. инв. №

Формат	Зона	Поз	Обозначение	Наименование	Кол	Примеч.
				Документация		
А4			3.006.1-2/82.1-3-00. ОТО	Техническое описание		
А4			3.006.1-2/82.1-3-05. ОСБ	Сборочный чертёж		

Формат	Зона	Для исполнения с порядковым номером *)	Обозначение	Кол	Примеч.
		Переменные данные			
		Детали			
		поз 1 Стержень арматурный			
А4		-00	3.006.1-2/82.1-3-00.1-044	30	
		-01	-056	30	
		-02	-046	30	
		-03	-059	30	
		-04	-047	30	
		-05	-062	30	
		-06	-068	30	
		-07	-071	30	
		-08	-072	30	
		-09	-086	30	
		-10	-074	30	
		-11	-090	30	

*) Основное исполнение, не имеющее порядкового номера, обозначено 00.

Нач отд	Бродский		
Н. контр	Уманцева		
Гл констр	Коротецкий		
Ст инж	Уманцева		
Исполн.	Литвинова		
Провер	Уманцева		

3.006.1-2/82.1-3-05.0

Сетка С3-1... С3-18

Стадия	Лист	Листов
Р	1	3

ГОССТРОЙ СССР
ХАРЬКОВСКИЙ ПРОМСТРОЙНИИПРОЕКТ

20007-0375 Копировала: Четаева

Формат	Зона	Для исполнения с порядковым номером*)	Обозначение	Кол.	Примеч.
А4		-12	3.006.1-2/82.133-00.1- 092	30	
		-13	- 115	15	
		-14	- 137	15	
		-15	- 032	5	
		-16	- 044	4	
		-17	- 056	4	
		-18	- 046	4	
		-19	- 059	4	
		-20	- 047	4	
		-21	- 062	4	
		-22	- 068	4	
		-23	- 071	4	
		-24	- 072	4	
		-25	- 086	4	
		-26	- 074	4	
		-27	- 090	4	
		-28	- 092	4	
		-29	- 115	4	
		-30	- 137	4	
		поз. 2. Стержень	арматурный		
А4		-00...-03	3.006.1-2/82.1-3-00.1 -035	5	
		-04, -05	- 038	6	
		-06	- 038	7	
		-07... -09	- 038	8	
		-10..., -12	- 038	9	
		-13, -14	- 006	9	
		-15	- 005	9	

Инв. № подл. | Подпись и дата | Взам. инв. №

Формат	Зона	Для исполнения с порядковым номером*)	Обозначение	Кол	Примеч.
А4		-16...-19	3.006.1-2/82.1-3-00.1 -016	5	
		-20,-21	-016	6	
		-22	-016	7	
		-23,-24	-016	8	
		-25	-036	8	
		-26	-016	9	
		-27...,-29	-036	9	
		-30	-004	9	

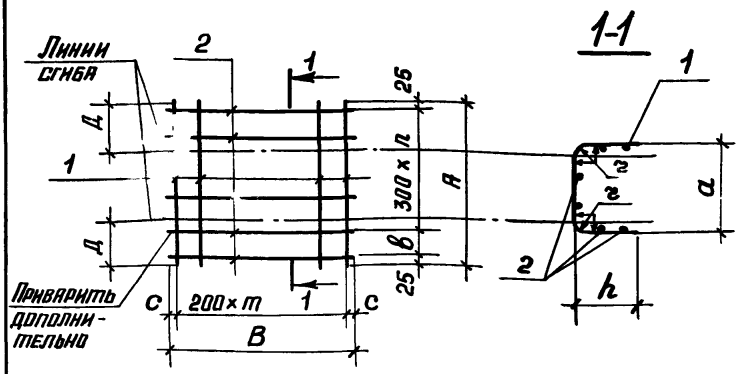

Обозначение	Марка	Размеры, мм								Колич.		Масса, кг
		в	с	г	а	Д	h	А	В	n	m	
3.006.1-2/82.1-3-05.0	С3-1	70	50	25	380	325	330	1020	5900	3	29	8,3
-01	С3-1-1											13,6
-02	С3-2	220			530			1170				9,3
-03	С3-2-1											15,4
-04	С3-3	170			740	345	350	1420		4		12,7
-05	С3-3-1											20,0
-06	С3-4					495	500	1720		5		24,1
-07	С3-5					645	650	2020		6		28,2
-08	С3-6	250		30	1120	495	500	2100				29,1
-09	С3-6-1											43,0
-10	С3-7					645	650	2400		7		33,2

Нач. отд.	Бродский	
Н. контр.	Утянцева	
Гл. констр.	Коротецкий	
Ст. инж.	Утянцева	
Исполн.	Литвинова	
Провер.	Утянцева	

3.006.1-2/82.1-3-05.0СБ

Сетка С3-1...С3-18
Сборочный чертёж

Стадия	Масса	Масштаб
Р	см. табл.	-
Лист 1	Листов 2	

Госстрой СССР
Харьковский Промстройниипроект

Взам. инв. №
Подпись и дата
Инв. № подл.

Обозначение	Марка	Размеры, мм								Количество		Масса, кг
		б	с	г	а	Д	h	А	В	n	m	
3.006.1-2/82.1-3-05.0 -11	С3-7-1	250	50	30	1120	645	650	2400	5980	7	29	49,2
-12	С3-8											50,1
-13	С3-9	–		40	1490	510	515	2450	2850	8	14	38,4
-14	С3-9-1											50,2
-15	С3-10								850		4	2,3
-16	С3-11	70	25		380			1020	650		3	1,1
-17	С3-11-1											1,8
-18	С3-12	220			530	325	330	1170		3		1,2
-19	С3-12-1											2,1
-20	С3-13	170			740	345	350	1420		4		1,5
-21	С3-13-1											2,5
-22	С3-14					495	500	1120		5		2,9
-23	С3-15					645	650	2020				3,5
-24	С3-16	250		30	1120	495	500	2100		6		3,6
-25	С3-16-1											5,7
-26	С3-17					645	650	2400		7		4,1
-27	С3-17-1											6,4
-28	С3-18	–		40	1490	510	515	2450		8		6,5
-29	С3-18-1											9,2
-30	С3-18-2											13,2

Формат	Зона	Поз.	Обозначение	Наименование	Кол	Примеч.
				Документация		
А4			3.006 1-2/82.1-3-00. ОТО	Техническое описание		
А4			3.006 1-2/82.1-3-06. ОСБ	Сборочный чертеж		

Формат	Зона	Для исполнения с порядковым номером *)	Обозначение	Кол	Примеч.
		Переменные	данные		
			Детали		
		поз 1. Стержень	арматурный		
А4		-00	3.006.1-2/82.1-3-00.1 -067	30	
		-01	-079	30	
		-02	-084	30	
		-03	-077	30	
		-04 ЮАШ	-081	30	1,11
		-05	-072	30	
		-06	-086	30	
		-07	-064	30	
		-08	-078	30	
		-09	-080	30	
		-10 ЮАШ	-085	30	1,23
		-11	-069	30	

*) Основное исполнение, не имеющее порядкового номера, обозначено 00.

Нач. отд	Бродецкий		3.006 1-2/82.1-3-06.0
Н. контр	Уманцева		
Гл. конс	Коротецкий		
Ст. инж.	Уманцева		Сетка С4-1... С4-15
Исполн	Литвинова		
Провер	Уманцева		

Стадия	Лист	Листов
Р	1	2

ГОССТРОЙ СССР
ХАРЬКОВСКИЙ ПРОМСТРОЙНИИПРОЕКТ

Инв. № подл. | Подпись и дата | Взам. инв. №

Прим.	Зона	Для исполнения с порядковым номером *)	Обозначение	Кол.	Примеч
А		-12	3.006.1-2/82.1-3-00.1 -093	30	
		-13, -17	-082	30	
		-14	-088	30	
		-15	-092	30	
		-16	-078	30	
		поз 2 Стержень	арматурный		
1А		-00, -07	3.006.1-2/82.1-3-00.1 -035	6	
		-01, -04, -08, -09, -16 4Вр I	-038	6	0,53
		-02, -06, -10, -13, -17 (4Вр I)	-038	7	0,53
		-03	-038	5	
		-05	-035	7	
		-11, -14	-038	8	
		-12, -15	-038	9	

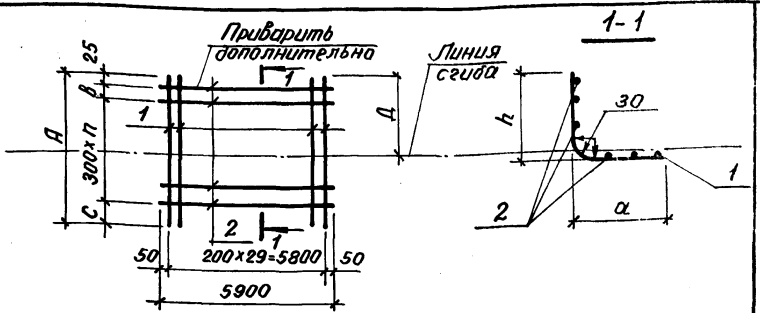

Обозначение	Марка	Кол-во	Размеры, мм						Масса, кг
		n	в	с	А	Д	а	h	
3.006.1-2/82.1-3-06.0-	С4-1								21.4
-01	С4-1-1	4	150		1650	965	690	970	33.7
-02	С4-2	5			1950	1265		1270	39.7
-03	С4-3	4	—		1500	665	840	670	30.4
-04	С4-4	5			1800	965		970	36.5
-05	С4-5	6		275	2100	1275	830	1280	27.0
-06	С4-5-1								42.5
-07	С4-6	4	50		1550	525	1030	530	20.2
-08	С4-6-1								31.8
-09	С4-7		200		1700	675		680	34.6
-10	С4-8	5			2000	985	1020	990	40.7

Инв.№ подл.	Подпись и дата	Взам. инв.№

Нач.отд.	Бродский
Н.контр.	Уманцева
Гл.конст.	Каратецкий
Ст.инж.	Уманцева
Исполн.	Литвинова
Провер.	Уманцева

3.006.1-2/82.1-3-06.ОСБ

Сетка С4-1...С4-15
Сборочный чертёж

Стадия	Масса	Масшт.
Р	см. табл.	—

Лист 1 | Листов 2

Госстрой СССР
ХАРЬКОВСКИЙ ПРОМСТРОЙНИИПРОЕКТ

Обозначение	Марка	Кол.	Размеры, мм						Масса, кг
		n	в	с	А	Д	а	h	
3.006.1-2/82.1-3-06.0-11	С4-9	6	200	275	2300	1285	1020	1290	46,7
-12	С4-10	7			2600	1595	1010	1600	52,8
-13	С4-11	5	100	225	1850	695	1160	700	37,9
-14	С4-12	6			2150	995		1000	43,9
-15	С4-13	7			2450	1295		1300	50,1
-16	С4-14	4	150	175	1550	695	860	700	31,8
-17	С4-15	5			1850	995		1000	37,9

Формат	Зона	Поз.	Обозначение	Наименование	Кол	Примеч
				Документация		
А4			3.006.1-2/82.1-3-00. ОТО	Техническое описание		
А4			3.006.1-2/82.1-3-07. ОСБ	Сборочный чертеж		

Формат	Зона	Для исполнения с порядковым номером*)	Обозначение	Кол	Примеч
		Переменные данные			
		Детали			
		поз. 1 Стержень	арматурный		
А4		-000	3.006.1-2/82.1-3-00.1 -098	15	
		-001	-123	15	
		-002	-149	15	
		-003	-102	15	
		-004	-127	15	
		-005, -080, -081	-107	15	
		-006, -029	-099	15	
		-007	-101	15	
		-008	-126	15	
		-009	-152	15	
		-010	-106	15	
		-011	-130	15	

*) Основное исполнение, не имеющее порядкового номера, обозначено 000

Нач отд	Бродский		3.006.1-2/82.1-3-07.0
Н контр	Уманцева		
Гл конст	Коротецкий		
Ст инж.	Уманцева		Сетка С4-16... С4-45
Исполн.	Литвинова		
Провер	Уманцева		

Стадия	Лист	Листов
Р	1	5

Госстрой СССР
ХАРЬКОВСКИЙ ПРОМСТРОЙНИИПРОЕКТ

Инв № подл | Подпись и дата | Взам инв №

Формат	Зона	Для исполнения с порядковым номером *)	Обозначение	Кол	Примеч.
А4		-012	3.006.1-2/82.1-3-00.1-157	15	
		-013	-112	15	
		-014	-135	15	
		-015	-117	15	
		-016	-140	15	
		-017	-167	15	
		-018, -033	-103	15	
		-019, -034, -035	-128	15	
		-020, -036	-154	15	
		-021, -037	-109	15	
		-022, -038	-132	15	
		-023, -041	-115	15	
		-024	-137	15	
		-025	-095	15	
		-026	-120	15	
		-027	-143	15	
		-028	-170	15	
		-030, -031	-124	15	
		-032	-150	15	
		-039	-160	15	
		-040	-180	15	
		-042	-137	15	
		-043	-164	15	
		-044	-185	15	
		-045	-079	15	
		-046	-100	15	
		-047, -048	-125	15	
		-049	-151	15	

Формат	Зона	Для исполнения с порядковым номером *)	Обозначение	Кол.	Примеч.
А4		-050	3.006.1-2/82.1-3-00.1 -084	15	
		-051, -[illegible]	-105	15	
		-052	-156	15	
		-053	-[illegible]7	15	
		-054	-195	15	
		-055	-111	15	
		-056	-134	15	
		-057	-161	15	
		-058	-182	15	
		-059	-139	15	
		-060	-165	15	
		-061	-187	15	
		-062	-199	15	
		-063	-208	15	
		-064	-083	15	
		-065	-104	15	
		-066	-129	15	
		-067	-155	15	
		-068	-176	15	
		-069	-110	15	
		-070	-133	15	
		-071	-181	15	
		-072	-197	15	
		-073	-207	15	
		-074	-116	15	
		-075	-138	15	
		-076	-165	15	
		-077	-186	15	

Инв. № подл. | Подпись и дата | Взам. инв. №

Формат	Зона	Для исполнения с порядковым номером *)	Обозначение	Кол.	Примеч.
А4		- 078	3.006.1-2/82.1-3-00.1 - 198	15	
		- 079	- 086	15	
		- 082	- 158	15	
		- 083	- 178	15	
		- 084	- 113	15	
		- 085	- 162	15	
		- 086	- 183	15	
		- 087	- 216	15	
		- 088	- 118	15	
		- 089	- 141	15	
		- 090	- 168	15	
		- 091	- 188	15	
		- 092	- 200	15	
		- 093	- 145	15	
		- 094	- 172	15	
		- 095	- 191	15	
		- 096	- 203	15	
		- 097	- 211	15	
		- 098	- 144	15	
		- 099	- 171	15	
		- 100	- 190	15	
		- 101	- 202	15	
		- 102	- 210	15	
		- 103	- 100	15	
		поз. 2. Стержень	арматурный		
А-I		-000, -001, -002	3.006.1-2/82.1-3-00.1-006	5	

Формат	Зона	Для исполнения с порядковым номером *)	Обозначение	Кол.	Примеч.
		-003, -004, -006.. -009,			
А4		-029.. -032, -046 .. -049, -103	3.006.1-2/82.1-3-00.1 - 006	6	
		-005, -010.. -012, -018.. -020-033,			
		-034... -036, -051, -052, -065.. -067,			
		-080 - 082, -104	- 006	7	
		-013, -014, -021, -022, -037... -039,			
		-056, -057, -069, -070 -084, -085	- 006	8	
		-015, ... -017, -023, -024, -041... -043			
		-059, -060, -074.., -076, -088... -090	- 006	9	
		-025	- 037	10	
		-026... -028, -093, -094 -098 -099	- 006	10	
		-040 - 058, -071... -073, -086, -087	- 011	8	
		-044, -061.. -063, -077, -078, -091, -092	- 011	9	
		-045	- 037	6	
		-050, -064, -079	- 037	7	
		-053, -054, -068, -083	- 011	7	
		-055	- 037	8	
		-095... -097, -100... -102	- 011	10	

Взам. инв. №

Подпись и дата

Инв. № подл.

3.006.1-2/82.1-3-07.0

Лист 5

Рис.1

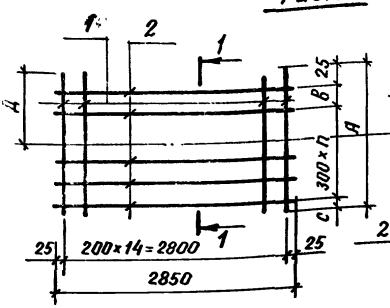

Рис.2

1-1

остальное см. рис1

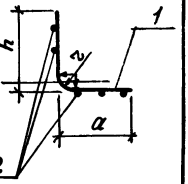

Обозначение	Марка	Рис.	Кол-во п	Размеры, мм в	с	А	Д	г	а	h	Масса, кг
3.006.1-2/82.1-3-07.0	С4-16	1	4	—	275	1500	660	50	850	670	23.2
– 001	С4-16-1										30.4
– 002	С4-16-2										38.8
– 003	С4-17		5			1800	965	35	840	970	27.8
– 004	С4-17-1										36.5
– 005	С4-18		6			2100	1275		830	1280	32.6
– 006	С4-19		4	50		1550	525		1030	530	24.4
– 007	С4-20			200		1700	680	50		690	26.4
– 008	С4-20-1										34.7

Нач. отд	Бродский	
Н. контр	Уманцева	
Гл. констр	Коротецкий	
Ст. инж.	Уманцева	
Исполн	Литвинова	
Провер	Уманцева	

3.006.1-2/82.1-3-07.0СБ

Сетка С4-16...С4-45
Сборочный чертёж

Стадия	Масса	Листов
Р	см. табл.	–
Лист 1	Листов 5	

Госстрой СССР
ХАРЬКОВСКИЙ ПРОМСТРОЙНИИПРОЕКТ

Обозначение	Марка	Рис.	Кол.	Размеры, мм							Масса, кг
			n	в	с	А	Д	г	а	h	
3.006.1-2/82.1-3-07.0-009	С4-20-2	1	4	200	275	1700	680	50	1030	690	44,1
-010	С4-21		5			2000	985	40	1020	990	31,0
-011	С4-21-1										40,7
-012	С4-21-2										51,8
-013	С4-22		6			2300	1285			1290	35,7
-014	С4-22-1										46,7
-015	С4-23		7			2600	1590	50		1600	40,3
-016	С4-23-1										52,9
-017	С4-23-2										67,3
-018	С4-24		5	100	225	1850	690		1170	700	29,1
-019	С4-24-1										38,0
-020	С4-24-2										48,3
-021	С4-25		6			2150	995	40	1160	1000	33,8
-022	С4-25-1										44,2
-023	С4-26		7			2450	1295			1300	38,4
-024	С4-26-1										50,2
-025	С4-27		8			2750	1590	50	1170	1600	28,0
-026	С4-27-1										43,0
-027	С4-27-2										56,3
-028	С4-27-3										71,6
-029	С4-28		4	150	175	1550	690		870	700	24,4
-030	С4-28-1										31,9
-031	С4-28-2	2									31,9
-032	С4-28-3										40,5
-033	С4-29	1	5			1850	990			1000	29,1

Инв. № подл. | Подпись и дата | Взам. инв. №

3.006.1-2/82.1-3-07.0СБ

Лист 2

Обозначение	Марка	Рис.	Кол.	Размеры, мм							Масса, кг
			n	в	с	А	Д	г	а	h	
3.006.1-2/82.1-3-07.0-034	С4-29-1	1	5	150	175	1850	990	50	870	1000	38,0
-035	С4-29-2	2									38,0
-036	С4-29-3										48,3
-037	С4-30	1	6			2150	1290			1300	33,7
-038	С4-30-1										44,1
-039	С4-30-2	2									56,0
-040	С4-30-3										73,4
-041	С4-31	1	7			2450	1590	60		1600	38,4
-042	С4-31-1										50,2
-043	С4-31-2	2									63,8
-044	С4-31-3										83,8
-045	С4-32	1	5			1650	710	50	950	720	16,8
-046	С4-32-1										25,8
-047	С4-32-2										33,8
-048	С4-32-3	2									33,8
-049	С4-32-4										43,0
-050	С4-33	1	6	-	125	1950	1010	60	950	1020	19,8
-051	С4-33-1										30,3
-052	С4-33-2										50,5
-053	С4-33-3	2									66,5
-054	С4-33-4										80,3
-055	С4-34	1	7			2250	1310			1320	32,1
-056	С4-34-1										46,0
-057	С4-33-2	2									58,5
-058	С4-33-3										76.6

Обозначение	Марка	Рис.	Кол. п	Размеры, мм в	с	А	Д	г	а	h	Масса, кг
3.006.1-2/82.1-3-07.0-059	С4-35										52,0
-060	С4-35-1	1									66,2
-061	С4-35-2		8	–		2550	1600	70	970	1620	86,8
-062	С4-35-3	2									104,8
-063	С4-35-4										124,3
-064	С4-36										19,4
-065	С4-36-1	1									29,7
-066	С4-36-2		5			1900	780	60	1180	740	38,9
-067	С4-36-3	2									49,4
-068	С4-36-4										64,9
-069	С4-37				125						34,4
-070	С4-37-1	1									45,0
-071	С4-37-2		6	250		2200	1020	70	1200	1040	75,0
-072	С4-37-3	2									90,5
-073	С4-37-4										107,3
-074	С4-38										39,0
-075	С4-38-1	1									51,1
-076	С4-38-2		7			2500	1330	60	1180	1340	65,0
-077	С4-38-3	2									85,2
-078	С4-38-4										102,8
-079	С4-39										21,2
-080	С4-39-1	1									32,4
-081	С4-39-2		6	–	275	2100	750		1360	760	32,4
-082	С4-39-3	2									54,2
-083	С4-39-4										70,9

Взам. инв. №

Подпись и дата

Инв. № подл.

Обозначение	Марка	Рис.	Кол.	Размеры, мм							Масса, кг
			n	в	с	А	Д	г	а	п	
3.006.1-2/82.1-3-07.0-084	С4-40	1	7	–	275	2400	1050	60	1360	1060	37,1
-085	С4-40-1										62,0
-086	С4-40-2	2									81,0
-087	С4-40-3										97,9
-088	С4-41	1	8			2700	1350			1360	41,7
-089	С4-41-1										54,7
-090	С4-41-2										69,7
-091	С4-41-3	2									91,2
-092	С4-41-4										110,2
-093	С4-42	1	9			3000	1640	70	1380	1660	60,8
-094	С4-42-1										77,4
-095	С4-42-2										101,3
-096	С4-42-3	2									122,5
-097	С4-42-4										145,4
-098	С4-43	1	8	250	125	2800	1620		1200	1640	57,1
-099	С4-43-1										72,7
-100	С4-43-2										95,3
-101	С4-43-3	2									115,0
-102	С4-43-4										136,5
-103	С4-44	1	4	150	275	1650	965	35	690	970	25,8
-104	С4-45		5			1950	1265			1270	30,4

Формат	Зона	Поз.	Обозначение	Наименование	Кол.	Примеч.
				Документация		
А4			3.006.1-2/82.1-3-00.0 ТО	Техническое описание		
А4			3.006.1-2/82.1-3-08.0 СБ	Сборочный чертёж		

Формат	Зона	Для исполнения с порядковым номером*)	Обозначение	Кол.	Примеч.
		Переменные данные			
		Детали			
		поз. 1. Стержень арматурный			
А4		-000	3.006.1-2/82.1-3-00.1 -019	5	
		-001	-023	5	
		-002	-027	5	
		-003, -013, -014	-020	5	
		-004	-022	5	
		-005	-026	5	
		-006	-030	5	
		-007	-033	5	
		-008, -015, -016	-024	5	
		-009	-029	5	
		-010	-032	5	
		-011	-021	5	

*) Основное исполнение, не имеющее порядкового номера, обозначено 000.

Нач. отд.	Бродский		
Н. контр.	Уманцева		
Гл. констр.	Коретецкий		
Ст. инж.	Уманцева		
Исполн.	Литвинова		
Провер.	Уманцева		

3.006.1-2/82.1-3-08.0

Сетка С4-46... С4-90

Стадия	Лист	Листов
Р	1	6

ГОССТРОЙ СССР
ХАРЬКОВСКИЙ ПРОМСТРОЙНИИПРОЕКТ

Взам. инв. №

Подпись и дата

Инв. № подл.

20007 23 44

Формат	Зона	Для исполнения с порядковым номером*)	Обозначение	Кол.	Примеч.
А4		-012	3.006.1-2/82.1-3-00.1 - 025	5	
		-017	- 067	4	
		-018, -082	- 079	4	
		-019, -083	- 100	4	
		-020, -087	- 084	4	
		-021, -088	- 105	4	
		-022	- 077	4	
		-023	- 098	4	
		-024	- 123	4	
		-025	- 149	4	
		-026	- 081	4	
		-027	- 102	4	
		-028	- 127	4	
		-029	- 072	4	
		-030, -116	- 086	4	
		-031	- 107	4	
		-032	- 064	4	
		-033 - 064	- 078	4	
		-034, -065	- 099	4	
		-035	- 080	4	
		-036	- 101	4	
		-037	- 126	4	
		-038	- 152	4	
		-039	- 085	4	
		-040	- 106	4	
		-041	- 130	4	
		-042	- 157	4	
		-043	- 089	4	

Формат	Зона	Для исполнения с порядковым номером*)	Обозначение	Кол.	Примеч.
А4		-044	3.006.1-2/82.1-3-00.1 -112	4	
		-045	-135	4	
		-046	-093	4	
		-047	-117	4	
		-048	-140	4	
		-049	-167	4	
		-050,-069	-082	4	
		-051	-103	4	
		-052,-071,-072	-128	4	
		-053,-073	-154	4	
		-054	-088	4	
		-055,-074	-109	4	
		-056,-075	-132	4	
		-057	-092	4	
		-058,-078	-115	4	
		-059,-079	-137	4	
		-060	-095	4	
		-061	-120	4	
		-062	-143	4	
		-063	-170	4	
		-066,-067	-124	4	
		-068	-150	4	
		-070	-103	4	
		-076	-160	4	
		-077	-180	4	
		-080	-164	4	
		-081	-185	4	
		-084,-085	-125	4	

Инв.№ подл. | Подпись и дата | Взам. инв.№

Формат	Зона	Для исполнения с порядковым номером *)	Обозначение	Кол.	Примеч.
А4		- 086	3.006.1-2/82.1-3-00.1 -151	4	
		- 089	- 156	4	
		- 090	- 177	4	
		- 091	- 195	4	
		- 092	- 111	4	
		- 093	- 134	4	
		- 094	- 161	4	
		- 095	- 182	4	
		- 096	- 139	4	
		- 097	- 166	4	
		- 098	- 187	4	
		- 099	- 199	4	
		- 100	- 208	4	
		- 101	- 083	4	
		- 102	- 104	4	
		- 103	- 129	4	
		- 104	- 155	4	
		- 105	- 176	4	
		- 106	- 110	4	
		- 107	- 133	4	
		- 108	- 181	4	
		- 109	- 197	4	
		- 110	- 207	4	
		- 111	- 116	4	
		- 112	- 138	4	
		- 113	- 165	4	
		- 114	- 186	4	
		- 115	- 198	4	

Формат	Зона	Два исполнения с порядковым номером *)	Обозначение	Кол.	Примеч.
А4		-117, -118	3.006.1-2/82.1-3-00.1 - 107	4	
		-119	- 158	4	
		-120	- 178	4	
		-121	- 113	4	
		-122	- 162	4	
		-123	- 183	4	
		-124	- 216	4	
		-125	- 118	4	
		-126	- 141	4	
		-127	- 168	4	
		-128	- 188	4	
		-129	- 200	4	
		-130	- 145	4	
		-131	- 172	4	
		-132	- 191	4	
		-133	- 203	4	
		-134	- 211	4	
		-135	- 144	4	
		-136	- 171	4	
		-137	- 190	4	
		-138	- 202	4	
		-139	- 210	4	
		Поз. 2. Стержень	арматурный		
А3		-000	3.006.1-2/82.1-3-00.1 - 005	5	
		-001, -003, -004, -011, -013, -014	- 005	6	
		-002, -005, -009, -012, -015, -016	- 005	7	
		-006, -009	- 005	8	

Инв. № подл. | Подпись и дата | Взам. инв. №

Формат	Зона	Для исполнения с порядковым номером *)	Обозначение	Кол.	Примеч.
А4		-007, - 010	3.006.1-2/82.1- 3 -00.1-005	9	
		- 017, - 032	- 016	6	
		-018, -019, -026, -027, -033...-036,			
		-064, -065, -082, -083	- 036	6	
		-020, -021, -030, -031,			
		-039, -040, -050, -051, -069, -070, -087			
		-088, -101, -102, -116, -117, -118	- 036	7	
		- 022, - 023	- 036	5	
		- 024, - 025	- 004	5	
		-028, -037, -038, -066...-068, -084...-086	- 004	6	
		-029	- 016	7	
		-041 - 042, - 052, -053, - 071...-073			
		-089...- 091 - 103...- 105, -119, -120	- 004	7	
		-043, -044, -054, -055, - 074, - 092			
		-106, - 121	- 036	8	
		-045, -056, -075...-077, -093...-095,			
		-107...-109, -122...-124	- 004	8	
		-046, -047, -057, -058, -078, -111- 125	- 036	9	
		-048, -049, -059, -079...-081, -096...-099			
		-112...-115, -126, -127, -128, -129	- 004	9	
		- 60, - 61	- 036	10	
		-062, -063, -130...-133, -135...-138	- 004	10	
		- 100	- 007	9	
		- 110	- 007	8	
		- 134, - 139	- 007	10	

Рис. 1

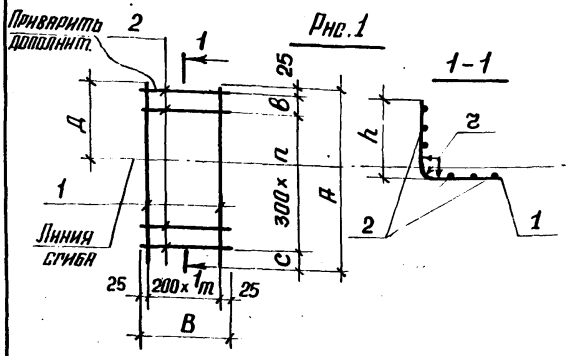

Рис. 2

1-1

остальное по рис. 1

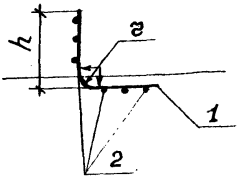

Обозначение	Марка	Рис.	Размеры, мм							Колич.		Масса, кг
			в	с	г	Д	h	А	В	п	т	
3.006.1-2/82.1-3-08.0	С4-46	2	—	275	50	660	670	1500	850	4	4	1,4
-001	С4-47				35	965	970	1800		5		1,6
-002	С4-48					1275	1280	2100		6		1,8
-003	С4-49		50			525	530	1550		4		1,5
-004	С4-50		200		50	680	690	1700				1,5
-005	С4-51				40	985	990	2000		5		1,8
-006	С4-52					1285	1290	2300		6		2,1
-007	С4-53				50	1590	1600	2600		7		2,4
-008	С4-54		100	225		690	700	1850		5		1,8
-009	С4-55				40	995	1000	2150		6		2,1

Нач. отд.	Бродский	
Н. контр.	Утанцева	
Гл. констр.	Коритецкий	
Ст. инж.	Утанцева	
Исполн.	Литвинова	
Провер.	Утанцева	

3.006.1-2/82.1-3-08.ОСБ

Сетка С4-46... С4-90

Сборочный чертёж

Стадия	Масса	Масштаб
Р	см. табл.	—
Лист 1	Листов 6	

ГОССТРОЙ СССР
ХАРЬКОВСКИЙ ПРОМСТРОЙНИИПРОЕКТ

Инв. № подл. | Подпись и дата | Взам. инв. №

Обозначение	Марка	Рис	Размеры, мм							Количество		Масса, кг
			в	с	г	Д	h	А	В	n	m	
3.006.1-2/82.1-3-08.0-010	С4-56	2	100	225	40	1295	1300	2450	850	7	4	2,3
-011	С4-57		150	275	35	965	970	1650		4		1,5
-012	С4-58					1265	1270	1950		5		1,8
-013	С4-59			115	50	690	700	1550		4		1,5
-014	С4-59-1	1										1,5
-015	С4-60	2				990	1000	1850		5		1,8
-016	С4-60-1											1,8
-017	С4-61	1		275	35	965	970	1650		4	3	2,8
-018	С4-61-1											4,5
-019	С4-61-2											6,3
-020	С4-62					1265	1270	1950		5		5,2
-021	С4-62-1											7,3
-022	С4-63		–		50	660	670	1500		4		4,0
-023	С4-63-1											5,6
-024	С4-63-2											8,0
-025	С4-63-3											10,2
-026	С4-64			275	35	965	970	1800	650	3		4,8
-027	С4-64-1											6,8
-028	С4-64-2											9,6
-029	С4-65					1275	1280	2100		6		3,5
-030	С4-65-1											5,6
-031	С4-65-2											7,9
-032	С4-66		50			525	530	1550		4		2,6
-033	С4-66-1											4,2
-034	С4-66-2											5,9
-035	С4-67		200		50	680	690	1700				4,6
-036	С4-67-1											6,4

Обозначение	Марка	Рис.	Размеры, мм							Колич.		Масса кг
			в	с	г	Д	h	А	В	п	т	
3.006.1-2/82.1-3-08.0-037	С4-67-2	1	200	275	50	680	690	1700	650	4	3	9,1
-038	С4-67-3											11,6
-039	С4-68				40	985	990	2000		5		5,3
-040	С4-68-1											7,5
-041	С4-68-2											10,7
-042	С4-68-3											13,6
-043	С4-69					1285	1290	2300		6		6,2
-044	С4-69-1											8,7
-045	С4-69-2											12,3
-046	С4-70				50	1590	1600	2600		7		6,9
-047	С4-70-1											9,7
-048	С4-70-2											13,9
-049	С4-70-3											17,7
-050	С4-71		100	225		690	700	1850		5		5,0
-051	С4-71-1											7,0
-052	С4-71-2											10,0
-053	С4-71-3											12,7
-054	С4-72					995	1000	2150		6		5,8
-055	С4-72-1											8,1
-056	С4-72-2											11,6
-057	С4-73				40	1295	1300	2450		7		6,5
-058	С4-73-1											9,2
-059	С4-73-2											13,2
-060	С4-74					1590	1600	2750		8		7,4
-061	С4-74-1											10,4
-062	С4-74-2											14,7
-063	С4-74-3											18,8

Инв. № подл. | Подпись и дата | Взам. инв. №

Обозначение	Марка	Рис	Размеры, мм							Колич.		Масса, кг
			в	с	г	Д	h	А	В	п	т	
3.006.1-2/82.1-3-08.0-064	С4-75	1	150	175	50	690	700	1550		4		4,2
-065	С4-75-1											5,9
-066	С4-75-2											8,4
-067	С4-75-3	2										8,4
-068	С4-75-4											10,7
-069	С4-76	1				990	1000	1850		5		5,0
-070	С4-76-1											7,0
-071	С4-76-2											10,0
-072	С4-76-3	2										10,0
-073	С4-76-4											12,7
-074	С4-77	1			60	1290	1300	2150	650	6	3	8,1
-075	С4-77-1											11,6
-076	С4-77-2	2										14,8
-077	С4-77-3											18,4
-078	С4-78	1				1590	1600	2450		7		9,2
-079	С4-78-1											13,2
-080	С4-78-2	2										16,8
-081	С4-78-3											20,9
-082	С4-79	1	—	125	50	710	720	1650		5		4,5
-083	С4-79-1											6,3
-084	С4-79-2											8,9
-085	С4-79-3	2										8,9
-086	С4-79-4											11,3
-087	С4-80	1			60	1010	1020	1950		6		5,2
-088	С4-80-1											7,3
-089	С4-80-2											13,3
-090	С4-80-3	2										16,6

Обозначение	Марка	Рис.	Размеры, мм							Колич.		Масса, кг
			в	с	г	д	h	а	в	п	т	
3.006.1-2/82.1-3-08.0-091	С4-80-4	2				1010	1020	1950		6		20,3
-092	С4-81											8,5
-093	С4-81-1	1										12,1
-094	С4-81-2	2			60	1310	1320	2250		7		15,4
-095	С4-81-3											19,2
	С4-82											13,6
-097	С4-82-1	1										17,4
-098	С4-82-2				70	1600	1620	2550		8		21,7
-099	С4-82-3	2										26,5
-100	С4-82-4											32,7
-101	С4-83											5,1
-102	С4-83-1	1										7,1
-103	С4-83-2			125	60	730	740	1900	650	5	3	10,2
-104	С4-83-3	2										13,0
-105	С4-83-4											16,2
-106	С4-84											8,3
-107	С4-84-1	1	250									11,8
-108	С4-84-2				70	1020	1040	2200		6		18,8
-109	С4-84-3	2										22,9
-110	С4-84-4											28,3
-111	С4-85											9,4
-112	С4-85-1	1										13,4
-113	С4-85-2				60	1330	1340	2500		7		11,1
-114	С4-85-3	2										21,3
-115	С4-85-4											26,0
-116	С4-86	1	-	275		750	760	2100		6		5,6
-117	С4-86-1											7,9

Взам. инв. №

Подпись и дата

Инв. № подл.

Обозначение	Марка	Рис.	Размеры, мм							Количество		Масса, кг
			в	с	г	Д	h	А	В	п	т	
3.006.1-2/82.1-3-08.0- 118	С4-86-2											7,9
- 119	С4-86-3	2				750	760	2100		6		14,3
- 120	С4-86-4											17,8
- 121	С4-87											9,0
- 122	С4-87-1	1										16,1
- 123	С4-87-2				60	1050	1060	2400		7		20,1
- 124	С4-87-3	2										24,9
- 125	С4-88											10,1
- 126	С4-88-1	1	-	275								14,4
- 127	С4-88-2					1350	1360	2700	650	8	3	18,4
- 128	С4-88-3	2										22,9
- 129	С4-88-4											28,0
- 130	С4-89											15,9
- 131	С4-89-1	1										20,4
- 132	С4-89-2					1650	1660	3000		9		25,4
- 133	С4-89-3	2										31,0
- 134	С4-89-4				70							38,4
- 135	С4-90											15,0
- 136	С4-90-1	1										19,1
- 137	С4-90-2		250	125		1620	1670	2810		8		23,8
- 138	С4-90-3	2										29,1
- 139	С4-90-4											36,0

Формат	Зона	Поз.	Обозначение	Наименование	Кол.	Примеч.
				Документация		
А4			3.006.1-2/82.1-3-00.ОТО	Техническое описание		
А4			3.006.1-2/82.1-3-09.ОСБ	Сборочный чертёж		

Формат	Зона	Для исполнения с порядковым номером*)	Обозначение	Кол.	Примеч.
			Переменные данные		
			Детали		
		поз. 1. Стержень	арматурный		
А4		-0	3.006.1-2/82.1-3-00.1 -060	30	
		-1	-060	15	
		-2	-063	15	
		-3	-065	15	
		-4	-070	15	
		-5	-060	4	
		-6	-063	4	
		-7	-065	4	

*) Основное исполнение, не имеющее порядкового номера, обозначено 0.

Инв. № подл. | Подп. и дата | Взам. инв. №

Нач. отд.	Бродский	
Н. контр.	Утянцева	
Гл. констр.	Коротецкий	
Ст. инж.	Умянцева	
Исполн.	Литвинов	
Провер.	Умянцева	

3.006.1-2/82.1-3-09.0

Сетка С5-1... С5-9

Стадия	Лист	Листов
Р	1	2

ГОССТРОЙ СССР
ХАРЬКОВСКИЙ ПРОМСТРОЙНИИПРОЕКТ

Формат	Зона	Для исполнения с порядковым номером*)	Обозначение	Кол.	Примеч.
А4		-8	3.006.1-2/82.1-3-00.1 -010	4	
		поз. 2. Стержень	арматурный		
А4		-0	3.006.1-2/82.1-3-00.1-035	4	
		-1, -2	-034	4	
		-3, -4	-034	5	
		-5, -6	-016	4	
		-7, 8	-016	5	

1-1

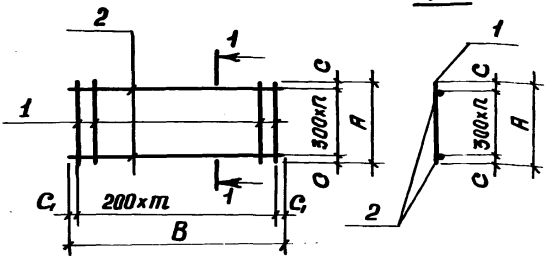

Обозначение	Марка	Размеры, мм				Количество		Масса, кг
		C	C₁	A	B	n	m	
3.006.1-2/82.1-3-09.0	С5-1	200	50	1300	5900	3	29	16,6
-1	С5-2		25		2850		14	8,3
-2	С5-3	275		1450				9,2
-3	С5-4	200		1600		4		10,2
-4	С5-5	325		1850				11,7
-5	С5-6	200		1300	650	3	3	2,2
-6	С5-7	275		1450				2,4
-7	С5-8	200		1600		4		2,7
-8	С5-9	325		1850				3,1

Нач. отд.	Бродский		
Н. контр.	Уманцева		
Гл. констр.	Коротецкий		
Ст. инж.	Уманцева		
Исполн.	Литвинова		
Провер.	Уманцева		

3.006.1-2/82.1-3-09.0 СБ

Сетка С5-1...С5-9
Сборочный чертёж

Стадия	Масса	Масштаб
Р	ст. табл.	—
Лист	Листов 1	

ГОССТРОЙ СССР
ХАРЬКОВСКИЙ
ПРОМСТРОЙНИИПРОЕКТ

Взам. инв. №
Подпись и дата
Инв. № подл.

20007-03 58

Формат	Зона	Поз.	Обозначение	Наименование	Кол.	Примеч.
				Документация		
А4			3.006.1-2/82.1-3-00. ОТО	Техническое описание		
А4			3.006.1-2/82.1-3-10. О СБ	Сборочный чертёж		

Формат	Зона	Для исполнения с порядковым номером*)	Обозначение	Кол.	Примеч.
		Переменные данные			
		Детали			
		поз. 1 Стержень	арматурный		
А4		-00	3.006.1-2/82.1-3-00.1 -184	1	
		-01	-163	1	
		-02	-136	1	
		-03	-114	1	
		-04	-189	1	
		-05	-169	1	
		-06	-142	1	
		-07	-192	1	
		-08	-204	1	
		-09	-212	1	
		-10	-173	1	
		-11, -14	-205	1	

*) Основное исполнение, не имеющее порядкового номера, обозначено 00.

Нач. отд.	Брацкий		3.006.1-2/82.1-3-10.0
Н. контр.	Утанцева		
Гл. констр.	Коротецкий		
Ст. инж.	Утанцева		Каркас плоский КР1... КР5
Исполн.	Литвинова		Стадия Р; Лист 1; Листов 2
Провер.	Утанцева		Госстрой СССР ХАРЬКОВСКИЙ ПРОПСТР ПИКИНПРОЕКТ

Формат	Зона	Для исполнения с порядковым номером*)	Обозначение	Кол.	Примеч.
А4		-12	3.006.1-2/82.1-3-00.1 -213	1	
		-13	-215	1	
		-15	-193	1	
		поз. 2. Стержень	арматурный		
А4		-00...-03	3.006.1-2/82.1-3-00.1 -009	1	
		-04...-06	-010	1	
		-07...-10	-012	1	
		-11...-15	-013	1	
		поз. 3. Стержень	арматурный		
А4		-00...-03	3.006.1-2/82.1-3-00.1	18	
		-04...-06	-001	19	
		-07...-10	-002	24	
		-08, -09	-218	24	
		-11	-003	7	
		-12...-14	-217	28	
		-15	-003	28	

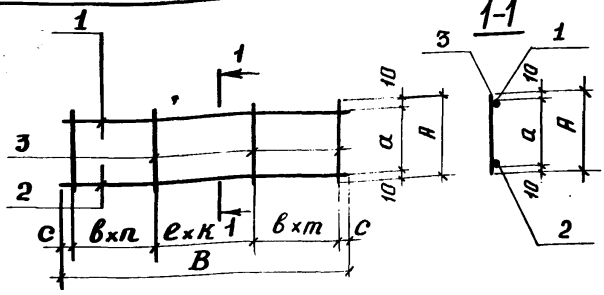

Обозначение	Марка	Размеры, мм						Количество			Масса, кг
		c	в	a	e	A	B	п	к	т	
3.006.1-2/82.1-3-10.0	КР1	160	100	100	200	120	2420	7	4	6	6,2
-01	КР1-1										5,2
-02	КР1-2										4,3
-03	КР1-3										3,5
-04	КР2	170		120		140	2740	6	6		7,1
-05	КР2-1										6,0
-06	КР2-2										5,0
-07	КР3			140		160	3340	8	7	8	8,9

Нач. отд.	Бродский	
Гл. констр.	Уланцева	
Гл. констр.	Народецкий	
Рук. мастер.	Уланцева	
Исполн.	Литвинова	
Провер.	Уланцева	

3.006.1-2/82.1-3-10.0 СБ

Каркас плоский КР1...КР5
Сборочный чертёж

Стадия	Масса	Масштаб
Р	см. табл.	
Листов 1	Листов 2	

Госстрой СССР ХАРЬКОВСКИЙ ПРОМСТРОЙНИИПРОЕКТ

Обозначение	Марка	Размеры, мм						Колич.			Масса кг
		c	в	a	e	A	B	n	к	m	
3.006.1-2/82.1-3-10.0 -08	КР3-1	170	100	140	200	160	3340	8	7	8	11,2
-09	КР3-2										12,9
-10	КР3-3										7,5
-11	КР4	180	100	160	600	180	3960	9	9	9	11,8
-12	КР5										15,5
-13	КР5-1				200						19,0
-14	КР5-2										13,6
-15	КР5-3										10,7

Формат	Зона	Поз.	Обозначение	Наименование	Кол.	Примеч.
				Документация		
А4			3.006.1-2/82.1-3.00.0 ТО	Техническое описание		
А4			3.006.1-2/82.1-3-М.ОСБ	Сборочный чертёж		

Формат	Зона	Для исполнения с порядковым номером *)	Обозначение	Кол.	Примеч.
		Переменные данные			
		Детали			
		поз. 1 Пластина			
А4		-0	3.006.1-2/82.1-3-00.3	1	
		-1	-1	1	
		-2	-2	1	
		поз. 2. Стержень арматурный			
А4		-0, -1	3.006.1-2/82.1-3-00.1 -052	2	
		-2	-050	2	
		поз. 3. Шайба			
А4		-2	3.006.1-2/82.1-3-00.3 -3	2	

*) Основное исполнение, не имеющее порядкового номера, обозначено 0.

Нач. отд.	Бродский	3.006.1-2/82.1-3-11.0	
Гл. констр.	Утанцева		
Н. контр.	Коротецкий		
Гл. инж.	Утанцева	Изделие закладное М-1, М-2, М-9	Стадия: Р; Лист: ; Листов: 1
Разраб.	Литвинова		
Провер.	Утанцева		Госстрой СССР ХАРЬКОВСКИЙ ПРОМСТРОЙНИИПРОЕКТ

Рис. 1

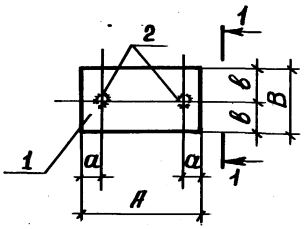

1-1

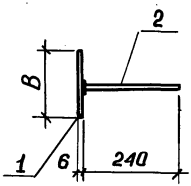

Рис. 2

1-1

остальное по рис. 1

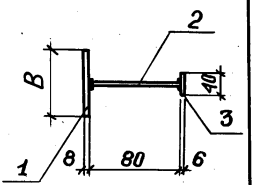

Обозначение	Марка	Рис.	Размеры, мм				Масса, кг
			а	А	в	В	
3.006.1-2/82.1-3-11.0	М-1	1	30	200	30	60	0,8
-1	М-2				40	80	1,0
-2	М-9	2	20	100			0,8

Инв. № подл.	Подпись и дата	Взам. инв. №	

Инж. отд.	Бродский		
Н. контр.	Утанцева		
Гл. констр.	Коротецкий		
Сп. инж.	Утанцева		
Исполн.	Лиховинова		
Провер.	Утанцева		

3.006.1-2/82.1-3-11.0 СБ

Изделие закладное
М1, М2, М9
Сборочный чертёж

Стадия	Масса	Масштаб
Р	от. табл.	—
Лист	Листов 1	

Госстрой СССР
ХАРЬКОВСКИЙ
ПРОМСТРОЙНИИПРОЕКТ

Формат	Зона	Поз.	Обозначение	Наименование	Кол.	Примеч.
				Документация		
А4			3.006.1-2/82.1-3-00.0 ТО	Техническое описание		
А4			3.006.1-2/82.1-3-12.0СБ	Сборочный чертёж		

Формат	Зона	Для исполнения с порядковым номером *)	Обозначение	Кол.	Примеч.
		Переменные данные			
			Детали		
		поз. 1	Пластина δ=6мм		
А4		-0,-1	3.006.1-2/82.1-3-00.3 – 2	1	0,4кг
		поз. 2.	Стержень арматурный ⌀А III		
А4		-0,-1	3.006.1-2/82.1-3-00.1 – 053	2	0,21кг.

*) Основное исполнение, не имеющее порядкового номера, обозначено 0.

Нач. отд.	Бродский	3.006.1-2/82.1-3-12.0	
Н. контр.	Утянцева		
Гл. констр.	Коротецкий		
Ст. инж.	Утянцева	Изделие закладное М-3, М-5	Стадия: Р; Лист: —; Листов: 1
Исполн.	Литвинова		Госстрой СССР ХАРЬКОВСКИЙ ПРОМСТРОЙНИИПРОЕКТ
Провер.	Утянцева		

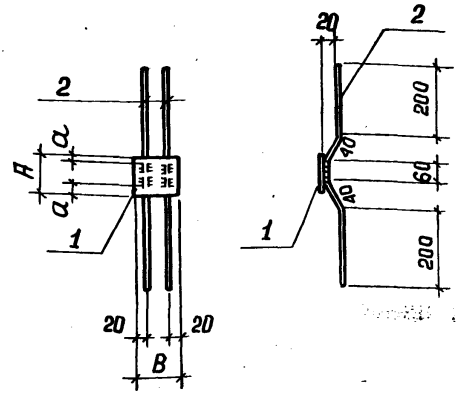

Обозначение	Марка	Размеры, мм			Масса, кг
		a	A	B	
3.006.1-2/82.1-3-12.0	М-3	10	80	100	0,8
-1	М-5	20	100	80	0,8

Нач. отд.	Бродский		
Н. контр.	Уманцева		
Гл. констр.	Коротецкий		
Ст. инж.	Уманцева		
Исполн.	Литвинова		
Провер.	Уманцева		

3.006.1-2/82.1-3-12.0 СБ

Изделие закладное
М-3, М-5
Сборочный чертёж

Стадия	Масса	Масштаб
Р	ет. табл.	—
Лист	Листов 1	

Госстрой СССР
ХАРЬКОВСКИЙ ПРОМСТРОЙНИИПРОЕКТ

Взам. инв. №
Подпись и дата
Инв. № подл.

Формат	Зона	Поз.	Обозначение	Наименование	Кол.	Примеч.
				Документация		
А4			3.006.1-2/82.1-3-00.0 ТО	Техническое описание		
А4			3.006.1-2/82.1-3-13.0 СБ	Сборочный чертёж		

Формат	Зона	Для исполнения с порядковым номером *)	Обозначение	Кол.	Примеч.
		Переменные данные			
		Детали			
		поз. 1 Пластина			
А4		-0,-1	3.006.1-2/82.1-3-00.3 -2	1	
		-2	-5	1	
		поз. 2. Стержень арматурный.			
А4		-0,-1,-2	3.006.1-2/82.1-3-00.1 -053	2	
		поз. 3. Стержень арматурный			
А4		-0,-1,-2	3.006.1-2/82.1-3-00.1 -049	2	

*) Основное исполнение, не имеющее порядкового номера, обозначено 0.

Нач. отд.	Брусский	3.006.1-2/82.1-3-13.0	
Н. контр.	Утанцева		
Гл. констр.	Каротецкий		
Ст. инж.	Утанцева	Изделие закладное М-1, М-6, М-8	Стадия: Р; Лист: ; Листов: 1
Исполн.	Литвинова		Госстрой СССР Харьковский Промстройниипроект
Провер.	Утанцева		

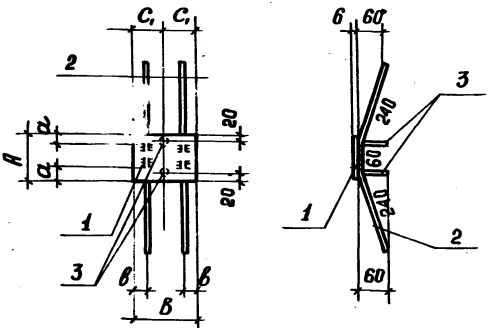

Обозначение	Марка	Размеры, мм					Масса, кг
		A	B	a	в	C_1	
3.006.1-2/82.1-3-13.0	М-4	80	100	10	20	50	0,9
– 1	М-6	100	80	20		40	0,9
– 2	М-8	120	150	30	25	75	1,3

Нач. отд.	Бродский		
Н. контр.	Уманцева		
Гл. констр.	Коротецкий		
Ст. инж.	Уманцева		
Исполн.	Литвинова		
Провер.	Уманцева		

3.006.1-2/82.1-3-13.0 СБ

Изделие закладное М-4, М-6, М-8
Сборочный чертёж

Стадия	Масса	Масштаб
Р	ст. табл.	–

Лист | Листов 1

ГОССТРОЙ СССР
ХАРЬКОВСКИЙ ПРОМСТРОЙНИИПРОЕКТ

Инв. № подл. | Подпись и дата | Взам. инв. №

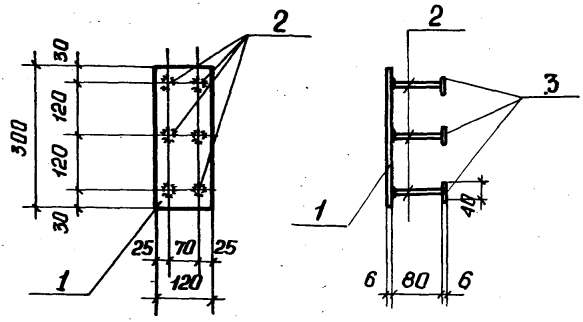

Формат	Зона	Поз.	Обозначение	Наименование	Кол.	Примеч.
				Детали		
А4		1	3.006.1-2/82.1-3-00.3 – 8	Полоса б=6	1	
А4		2	3.006.1-2/82.1-3-00.1 – 050	Стержень арматурный ф8 А III	6	
А4		3	3.006.1-2/82.1-3-00.3 – 3	Шайба	6	

Нач. отд.	Бродский	
Н. контр.	Утанцева	
Гл. констр.	Коротецкий	
Ст. инж.	Утанцева	
Исполн.	Литвинова	
Провер.	Утанцева	

3.006.1-2/82.1-3-14.0

Изделие закладное М-7

Стадия	Масса	Масштаб
Р	2,4	–
Лист	Листов 1	

ГОССТРОЙ СССР
ХАРЬКОВСКИЙ ПРОМСТРОЙНИИПРОЕКТ

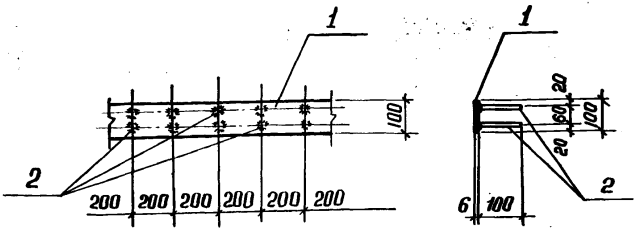

Формат	Зона	Поз.	Обозначение	Наименование	Кол.	Примеч.
				Детали		
А4		1	3.006.1-2/82.1-3-00.3 – 6	Полоса δ6	1	
А4		2	3.006.1-2/82.1-3-00.1 –051	Стержень арматурный ФВАIII	10	

Инв. № подл. | Подпись и дата | Взам. инв. №

Нач. отд.	Бродский		
Н. контр.	Утянцева		
Гл. констр.	Коротецкий		
Ст. инж.	Утянцева		
Исполн.	Литвинова		
Провер.	Утянцева		

3.006.1-2/82.1-3-15.0

Изделие закладное М-10

Стадия	Масса	Масштаб
Р	5,1	–
Лист	Листов 1	

ГОССТРОЙ СССР
ХАРЬКОВСКИЙ ПРОМСТРОЙНИИПРОЕКТ

20007-03 70

Отверстия Ф14

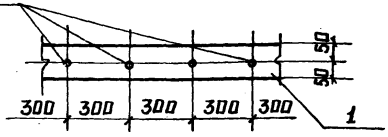

Формат	Зона	Поз.	Обозначение	Наименование	Кол.	Примеч.
				Детали		
А4		1	3.006.1-2/82.1-3-16.0	-100×8 ℓ=1000 Вст.3 кп 2 по ГОСТ 380-71*	1	

Нач. отд.	Бродский	
Н. контр.	Уманцева	
Гл. констр.	Наротецкий	
Ст. инж.	Уманцева	
Исполн.	Литвинова	
Провер.	Уманцева	

3.006.1-2/82.1-3-16.0

Изделие закладное М1-13

Стадия	Масса	Масштаб
Р	6,3	—
Лист	Листов 1	

Госстрой СССР
Харьковский
Промстройниипроект

Рис. 1

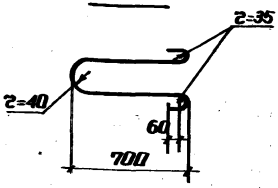

Рис. 2

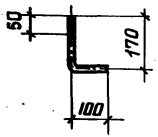

Рис. 3

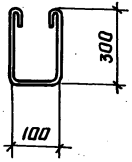

Рис. 4

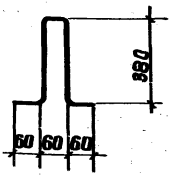

Обозначение	Марка	Рис.	Ф мм и класс стали	Длина, мм	Масса, кг	Примеч.
3.006.1-2/82.1-3-17.0	НУП-1	1	20АI	1750	4,3	ГОСТ 5781-82
-1	М-11	2	12АI	270	0,2	
-2	М-14	3	10АI	850	0,5	
-3	М-15	4	10АI	900	0,6	

Нач. отд.	Бродский		
Н. контр.	Уманцева		
Гл. констр.	Коротецкий		
Гл. инж.	Уманцева		
Исполн.	Литвинова		
Провер.	Уманцева		

3.006.1-2/82.1-3-17.0

Изделие закладное НУП-1, М-11, М-14, М-15.

Стадия	Масса	Масштаб
Р	см. табл.	–
Лист	Листов 1	

ГОССТРОЙ СССР
ХАРЬКОВСКИЙ ПРОМСТРОЙНИЙПРОЕКТ

Инв. № подл. | Подпись и дата | Взам. инв. №

20007-03 72

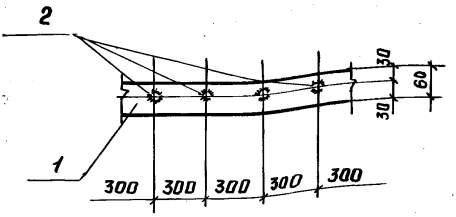

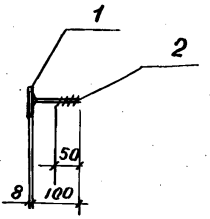

Формат	Зона	Поз.	Обозначение	Наименование	Кол.	Примеч.
				Детали		
А4		1	3.006.1-2/82.1-3-00.3 - 7	Полоса б= 8	1	
А4		2	3.006.1-2/82.1-3-00.1 - 015	Стержень арматурный Ф12 АI	4	

Нач. отд.	Бродский		
Н. контр.	Утянцева		
Гл. констр.	Коротецкий		
Ст. инж.	Утянцева		
Исполн.	Литвинова		
Провер.	Утянцева		

3.006.1-2/82.1-3-18.0

Изделие закладное М-12

Стадия	Масса	Масштаб
Р	4,2	-
Лист	Листов 1	

Госстрой СССР
ХАРЬКОВСКИЙ ПРОМСТРОЙНИИПРОЕКТ

Формат	Зона	Поз.	Обозначение	Наименование	Кол.	Примеч.
				Документация		
А4			3.006.1-2/82.1-3.00. О ТО	Техническое описание		
А4			3.006.1-2/82.1-3-19. О СБ	Сборочный чертёж		

Формат	Зона	Для исполнения с порядковым номером *)	Обозначение	Кол.	Примеч.
			Переменные данные		
			Деталь		
			поз. 1. Швеллер		
А4		-0	3.006.1-2/82.1-3-00.1 -219	1	
		-1	-221	1	
		-2	-223	1	
			поз. 2. Швеллер		
А4		-0	3.006.1-2/82.1-3-00.1 -220	1	
		-1	-222	1	
		-2	-224	1	

*) Основное исполнение, не имеющее порядкового номера, обозначено 0.

Инв. № подл. | Подпись и дата | Взам. инв. №

Нач. отд.	Бродский		
Н. контр.	Утянцева		
Гл. констр.	Новотецкий		
Ст. инж.	Утянцева		
Исполн.	Литвинова		
Провер.	Утянцева		

3.006.1-2/82.1-3-19.0

Изделие соединительное МС-1, МС-2, МС-3

Стадия	Лист	Листов
Р		1

Госстрой СССР ХАРЬКОВСКИЙ ПРОМСТРОЙНИИПРОЕКТ

20007-03 71

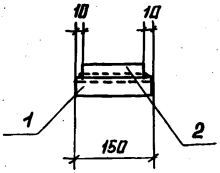

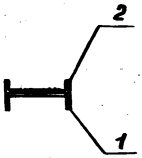

Обозначение	Марка	Масса, кг
3.006.1-2/82.1-3-19.0	МС-1	2,9
-1	МС-2	3,5
-2	МС-3	4,0

Нач. отд.	Бродский		
Н. контр.	Уманцева		
Гл. констр.	Коротецкий		
Ст. инж.	Уманцева		
Исполн.	Литвинова		
Провер.	Уманцева		

3.006.1-2/82.1-3-19.0 СБ

Изделие соединительное МС-1, МС-2, МС-3. Сборочный чертёж

Стадия	Масса	Масштаб
Р	см. табл.	—

Лист | Листов 1

ГОССТРОЙ СССР
ХАРЬКОВСКИЙ ПРОМСТРОЙНИИПРОЕКТ

20007-03 75

Обозначение	Ф мм и класс стали	Длина, мм	Масса, кг	Примечание
3.006.1-2/82.1-3-00.1	6AI	120	0,03	ГОСТ 5781-82
- 001	6AI	140	0,03	
- 002	6AI	160	0,04	
- 003	6AI	180	0,04	
- 004	6AI	650	0,14	
- 005	6AI	850	0,19	
- 006	6AI	2850	0,63	
- 007	8AI	650	0,26	
- 008	8AI	850	0,34	
- 009	8AI	2420	0,96	
- 010	8AI	2740	1,08	
- 011	8AI	2850	1,12	
- 012	8AI	3340	1,33	
- 013	8AI	3960	1,56	
- 014	10AI	2850	1,76	
- 015	12AI	100	0,09	
- 016	3BpI	650	0,03	ГОСТ 6727-80
- 017	3BpI	1140	0,06	
- 018	3BpI	1450	0,07	
- 019	3BpI	1500	0,08	

Нач. отд.	Бродский		
Н. контр.	Уманцева		
Гл. констр.	Коротецкий		
Ст. инж.	Уманцева		
Исполн.	Лимвинова		
Провер.	Уманцева		

3.006.1-2/82.1-3-00.1

Стержень арматурный

Стадия	Масса	Масштаб
Р	см. табл.	–

Лист 1 | Листов 9

ГОССТРОЙ СССР
ХАРЬКОВСКИЙ ПРОМСТРОЙНИИПРОЕКТ

20007-03 76

Обозначение	Ф мм и класс стали	Длина, мм	Масса, кг	Примечание
3.006.1-2/82.1-3-00.1 - 020	3 Вр I	1550	0,08	
- 021	3 Вр I	1650	0,08	
- 022	3 Вр I	1700	0,09	
- 023	3 Вр I	1800	0,09	
- 024	3 Вр I	1850	0,09	
- 025	3 Вр I	1950	0,10	
- 026	3 Вр I	2000	0,10	
- 027	3 Вр I	2100	0,11	ГОСТ
- 028	3 Вр I	2120	0,11	6727-80
- 029	3 Вр I	2150	0,11	
- 030	3 Вр I	2300	0,12	
- 031	3 Вр I	2420	0,12	
- 032	3 Вр I	2450	0,12	
- 033	3 Вр I	2600	0,13	
- 034	3 Вр I	2850	0,14	
- 035	3 Вр I	5900	0,30	
- 036	4 Вр I	650	0,06	
- 037	4 Вр I	2850	0,26	
- 038	4 Вр I	5900	0,53	
- 039	6 А III	400	0,09	
- 040	6 А III	550	0,12	
- 041	6 А III	720	0,16	
- 042	6 А III	740	0,16	ГОСТ
- 043	6 А III	750	0,17	5781-82
- 044	6 А III	1020	0,23	
- 045	6 А III	1140	0,25	
- 046	6 А III	1170	0,26	
- 047	6 А III	1420	0,32	

Обозначение	Ø мм и класс стали	Длина, мм	Масса, кг	Примечание
3.006.1-2/82.1-3-00.1 – 048	6 AIII	1450	0,32	
– 049	8 AIII	60	0,02	
– 050	8 AIII	80	0,03	
– 051	8 AIII	100	0,04	
– 052	8 AIII	240	0,09	
– 053	8 AIII	540	0,21	
– 054	8 AIII	750	0,29	
– 055	8 AIII	980	0,39	
– 056	8 AIII	1020	0,40	
– 057	8 AIII	1040	0,41	
– 058	8 AIII	1140	0,45	
– 059	8 AIII	1170	0,46	
– 060	8 AIII	1300	0,51	ГОСТ 5781-82
– 061	8 AIII	1320	0,52	
– 062	8 AIII	1420	0,56	
– 063	8 AIII	1450	0,57	
– 064	8 AIII	1550	0,61	
– 065	8 AIII	1600	0,63	
– 066	8 AIII	1620	0,59	
– 067	8 AIII	1650	0,60	
– 068	8 AIII	1720	0,63	
– 069	8 AIII	1800	0,66	
– 070	8 AIII	1850	0,68	
– 071	8 AIII	2020	0,74	
– 072	8 AIII	2100	0,77	
– 073	8 AIII	2120	0,77	
– 074	8 AIII	2400	0,88	
– 075	10 AIII	1140	0,70	

Обозначение	ф мм и класс стали	Длина, мм	Масса, кг	Примечание
3.006.1-2/82.1-3-00.1 – 076	10 А III	1450	0,89	
– 077	10 А III	1500	0,92	
– 078	10 А III	1550	0,96	
– 079	10 А III	1650	1,02	
– 080	10 А III	1700	1,05	
– 081	10 А III	1800	1,11	
– 082	10 А III	1850	1,14	
– 083	10 А III	1900	1,17	
– 084	10 А III	1950	1,17	
– 085	10 А III	2000	1,23	
– 086	10 А III	2100	1,30	
– 087	10 А III	2120	1,31	ГОСТ 5781-82
– 088	10 А III	2150	1,33	
– 089	10 А III	2300	1,42	
– 090	10 А III	2400	1,48	
– 091	10 А III	2420	1,49	
– 092	10 А III	2450	1,51	
– 093	10 А III	2600	1,60	
– 094	10 А III	2740	1,69	
– 095	10 А III	2750	1,70	
– 096	12 А III	1140	1,01	
– 097	12 А III	1450	1,29	
– 098	12 А III	1500	1,33	
– 099	12 А III	1550	1,38	
– 100	12 А III	1650	1,47	
– 101	12 А III	1700	1,51	
– 102	12 А III	1800	1,60	
– 103	12 А III	1850	1,64	

Обозначение	Ø мм и класс стали	Длина, мм	Масса, кг	Примечание
3.006.1-2/82.1-3_00.1- 104	12 AIII	1900	1,69	
- 105	12 AIII	1950	1,73	
- 106	12 AIII	2000	1,78	
- 107	12 AIII	2100	1,86	
- 108	12 AIII	2120	1,88	
- 109	12 AIII	2150	1,91	
- 110	12 AIII	2200	1,95	
- 111	12 AIII	2250	2,00	
- 112	12 AIII	2300	2,04	
- 113	12 AIII	2400	2,13	
- 114	12 AIII	2420	2,15	ГОСТ
- 115	12 AIII	2450	2,18	5781- 82
- 116	12 AIII	2500	2,22	
- 117	12 AIII	2600	2,31	
- 118	12 AIII	2700	2,40	
- 119	12 AIII	2740	2,43	
- 120	12 AIII	2750	2,44	
- 121	12 AIII	3340	2,96	
- 122	14 AIII	1450	1,75	
- 123	14 AIII	1500	1,81	
- 124	14 AIII	1550	1,87	
- 125	14 AIII	1650	1,99	
- 126	14 AIII	1700	2,06	
- 127	14 AIII	1800	2,17	
- 128	14 AIII	1850	2,23	
- 129	14 AIII	1900	2,29	
- 130	14 AIII	2000	2,42	
- 131	14 AIII	2120	2,56	

Обозначение	Ø мм и класс стали	Длина, мм	Масса, кг	Примечание
3.006.1-2/82.1-3-00.1 – 132	14 А III	2150	2,60	
– 133	14 А III	2200	2,66	
– 134	14 А III	2250	2,72	
– 135	14 А III	2300	2,78	
– 136	14 А III	2420	2,92	
– 137	14 А III	2450	2,96	
– 138	14 А III	2500	3,02	
– 139	14 А III	2550	3,08	
– 140	14 А III	2600	3,14	
– 141	14 А III	2700	3,26	
– 142	14 А III	2740	3,31	ГОСТ
– 143	14 А III	2750	3,32	5781-82
– 144	14 А III	2800	3,38	
– 145	14 А III	3000	3,62	
– 146	14 А III	3340	4,03	
– 147	14 А III	3960	4,78	
– 148	16 А III	1450	2,29	
– 149	16 А III	1500	2,37	
– 150	16 А III	1550	2,44	
– 151	16 А III	1650	2,52	
– 152	16 А III	1700	2,68	
– 153	16 А III	1800	2,84	
– 154	16 А III	1850	2,92	
– 155	16 А III	1900	3,00	
– 156	16 А III	1950	3,08	
– 157	16 А III	2000	3,15	
– 158	16 А III	2100	3.31	
– 159	16 А III	2120	3.34	
– 160	16 А III	2150	3.39	

Обозначение	Ф мм и класс стали	Длина, мм	Масса, кг	Примечание
3.006.1-2/82.1-3-00.1 – 161	16 А III	2250	3,55	
– 162	16 А III	2400	3,79	
– 163	16 А III	2420	3,82	
– 164	16 А III	2450	3,87	
– 165	16 А III	2500	3,94	
– 166	16 А III	2550	4,02	
– 167	16 А III	2600	4,10	
– 168	16 А III	2700	4,26	
– 169	16 А III	2740	4,32	
– 170	16 А III	2750	4,34	
– 171	16 А III	2800	4,42	
– 172	16 А III	3000	4,73	ГОСТ
– 173	16 А III	3340	5,27	
– 174	16 А II	3960	6,25	5781-82
– 175	18 А III	1800	3,60	
– 176	18 А III	1900	3,80	
– 177	18 А III	1950	3,90	
– 178	18 А III	2100	4,20	
– 179	18 А III	2120	4,23	
– 180	18 А III	2150	4,30	
– 181	18 А III	2200	4,40	
– 182	18 А III	2250	4,50	
– 183	18 А III	2400	4,79	
– 184	18 А III	2420	4,84	
– 185	18 А III	2450	4,90	
– 186	18 А III	2500	5,00	
– 187	18 А III	2550	5,10	
– 188	18 А III	2700	5,40	

Взам. инв. №

Подпись и дата

Инв. № подл.

Обозначение	Ф мм и класс стали	Длина, мм	Масса, кг	Примечание
3.006.1-2/82.1-3-00.1 - 189	18 А III	2740	5,47	
- 190	18 А III	2800	5,59	
- 191	18 А III	3000	5,99	
- 192	18 А III	3340	6,67	
- 193	18 А III	3960	7,91	
- 194	20 А III	1800	4,44	
- 195	20 А III	1950	4,81	
- 196	20 А III	2120	5,23	
- 197	20 А III	2200	5,42	
- 198	20 А III	2500	6,17	
- 199	20 А III	2550	6,29	
- 200	20 А III	2700	6,66	ГОСТ
- 201	20 А III	2740	6,76	
- 202	20 А III	2800	6,90	5781 - 82
- 203	20 А III	3000	7,40	
- 204	20 А III	3340	8,24	
- 205	20 А III	3960	9,76	
- 206	22 А III	2120	6,33	
- 207	22 А III	2200	6,56	
- 208	22 А III	2550	7,61	
- 209	22 А III	2740	8,18	
- 210	22 А III	2800	8,36	
- 211	22 А III	3000	8,95	
- 212	22 А III	3340	10,03	
- 213	22 А III	3960	11,82	
- 214	25 А III	3340	10,55	
- 215	25 А III	3960	15,25	
- 216	20 А III	2400	5,92	

Обозначение		Ф мм и класс стали	Длина, мм	Масса, кг	Примечание
3.006.1-2/82.1-3-00.1	-217	8AI	180	0,07	ГОСТ 5781-82
	-218	8AI	160	0,09	
	-219	C12	150	1,6	Ст3кп2 ГОСТ 380-71*
	-220	C12	130	1,3	
	-221	C14	150	1,9	
	-222	C14	130	1,6	
	-223	C16	150	2,2	
	-224	C16	130	1,8	

Инв.№ подл. | Подпись и дата | Взам. инв.№

Рис. 1

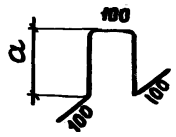

Рис. 2

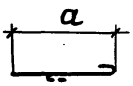

Рис. 3

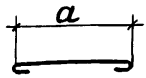

Рис. 4

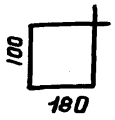

Обозначение	Марка	Рис.	Ф, мм и класс стали	a, мм	Длина, мм	Масса, кг	Примеч.
3.006.1-2/82.1-3-00.2	Ф-1	1	6AI	90	500	0,11	ГОСТ 5781-82
-01	Ф-2		8AI	110	540	0,21	
-02	Ф-3			130	580	0,23	
-03	Ф-4		10AI	150	620	0,38	
-04	Ф-5			170	660	0,41	
-05	Ф-6		6AI	70	460	0,10	
-06	—	2	4Вр I	150	200	0,02	ГОСТ 6727-80
-07				180	230	0,02	
-08				210	260	0,03	
-09		3	6AI	5900	6000	1,33	ГОСТ 5781-82
-10				2900	3000	0,67	
-11				650	750	0,17	
-12		4	8AI	-	700	0,28	

Нач. отд.	Бродский		
Н. контр.	Уманцева		
Гл. констр.	Норотецкий		
Ст. инж.	Уманцева		
Исполн.	Антонинова		
Провер.	Уманцева		

3.006.1-2/82.1-3-00.2

Стержень арматурный, гнутый.

Стадия	Масса	Масштаб
Р	см. табл.	—
Лист	Листов 1	

ГОССТРОЙ СССР
ХАРЬКОВСКИЙ ПРОМСТРОЙНИИПРОЕКТ

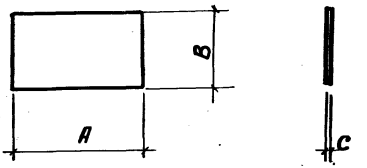

Обозначение	Размеры, мм			Масса, кг	Примеч.
	A	B	C		
3.006.1-2/82.1-3-00.3	200	60	6	0,60	Вст3 кп2 ГОСТ 380-71*
-1		80		0,80	
-2	100			0,40	
-3	40	40		0,08	
-4	100	80	8	0,50	
-5	120	150	6	0,80	
-6	1000	100		4,71	
-7		60	8	3,77	
-8	300	120	6	1,69	

Нач.отд.	Бродский		
Н.контр.	Уманцева		
Гл.конст.	Коротецкий		
Ст.инж.	Уманцева		
Не			
Пр.	Уманцева		

3.006.1-2/82.1-3-00.3

Пластина

Стадия	Масса	Масштаб
Р	см. табл.	—

Лист | Листов 1

ГОСТРОЙ СССР
ХАРЬКОВСКИЙ ПРОМСТРОЙНИИПРОЕКТ

gost.e-ecolog.ru