ТИПОВЫЕ КОНСТРУКЦИИ, ИЗДЕЛИЯ И УЗЛЫ ЗДАНИЙ И СООРУЖЕНИЙ

03.005-8

МОНОЛИТНЫЕ ЖЕЛЕЗОБЕТОННЫЕ ТАМБУРЫ И ВХОДЫ, КОЛОДЦЫ СВЯЗИ И УСТРОЙСТВО НА ВВОДАХ КОММУНИКАЦИЙ, ГРАВИЙНЫЕ ФИЛЬТРЫ И ОГОЛОВКИ ЗАЩИТНЫХ СООРУЖЕНИЙ ТИПА „В" II... IV КЛАССОВ ЗАЩИТЫ.

ВЫПУСК 2

Изделия арматурные и закладные для входов с тамбурами, тамбур-шлюзами и павильонами. Рабочие чертежи.

23229-06
ЦЕНА

gost.e-ecolog.ru

ТИПОВЫЕ КОНСТРУКЦИИ, ИЗДЕЛИЯ И УЗЛЫ ЗДАНИЙ И СООРУЖЕНИЙ

03.005-8

МОНОЛИТНЫЕ ЖЕЛЕЗОБЕТОННЫЕ ТАМБУРЫ И ВХОДЫ, КОЛОДЦЫ СВЯЗИ И УСТРОЙСТВО НА ВВОДАХ КОММУНИКАЦИЙ, ГРАВИЙНЫЕ ФИЛЬТРЫ И ОГОЛОВКИ ЗАЩИТНЫХ СООРУЖЕНИЙ ТИПА „В" II...IV КЛАССОВ ЗАЩИТЫ.

ВЫПУСК 2

Изделия арматурные и закладные для входов с тамбурами, тамбур-шлюзами и павильонами.

Рабочие чертежи.

Разработаны
проектным институтом
„Гипрокоммундортранс"
Гл. инженер института В.И. Макаров
Гл. инженер проекта В.И. Козлов

Утверждены Управлением НГО СССР
от 06.05.1988 г. протокол №31.
Введены в действие институтом
„Гипрокоммундортранс"
с 01.10.1988 приказ №40 от 10.05.88 г.

Обозначение	Наименование	Стр.
03.005-8.2-0000	Содержание	2
03.005.8.2-00000 ТТ	Технические требования	3
03.005-8.2-01000	Каркас плоский КР1	4
03.005-8.2-02000	Каркас плоский КР(КР2; КР11; КР44...КР47; КР55...КР67; КР75...КР80; КР84; КР85).	5
03.005-8.2-02000 СБ	Каркас плоский КР(КР2; КР11; КР44...КР47; КР55...КР67; КР75...КР80; КР84; КР85) Сборочный чертеж.	8
03.005-8.2-03000	Каркас плоский КР(КР3...КР6, КР15; КР16; КР32...КР34; КР41...КР43; КР53; КР54).	9
03.005-8.2-04000	Каркас плоский КР (КР7...КР10; КР12...КР14; КР38...КР40; КР72...КР74; КР86; КР87; КР94; КР95; КР98; КР99).	11
03.005-8.2-04000 СБ	Каркас плоский КР(КР7...КР10; КР12...КР14; КР38, КР40; КР72...КР74; КР86; КР87; КР94; КР95; КР98; КР99). Сборочный чертеж.	13
03.005-8.2-05000	Каркас плоский КР(КР17...КР19; КР23...КР25; КР48; КР49).	14
03.005-8.2-06000	Каркас плоский КР (КР20...КР22; КР88...КР90).	16
03.005-8.2-06000 СБ	Каркас плоский КР (КР20...КР22; КР88...КР90). Сборочный чертеж.	17
03.005-8.2-07000	Каркас плоский КР (КР26...КР31).	18
03.005-8.2-07000 СБ	Каркас плоский КР (КР26...КР31). Сборочный чертеж.	19
03.005-8.2-08000	Каркас плоский КР(КР35...КР37; КР68...КР70; КР81...КР83; КР91...КР93; КР96; КР97)	20
03.005-8.2-09000	Каркас плоский КР (КР50; КР51; КР52)	22
03.005-8.2-10000	Каркас плоский КР(КР62; КР63; КР100; КР101)	23
03.005-8.2-11000	Каркас плоский КР71	24
03.005-8.2-12000	Изделие закладное МН-1	24
03.005-8.2-13000	Изделие закладное МН-2	25
03.005-8.2-14000	Изделие закладное МН-3	26
03.005-8.2-15000	Изделие закладное МН-4	26
03.005-8.2-16000	Рамка	27
03.005-8.2-17000	Решетка металлическая	28
03.005-8.2-18000	Петля для двери	29
03.005-8.2-19000	Анкер	29

Инв. № подл. | Подп. и дата | Взам. инв. №

Нач. отд	Федотов		05.87
Н. контр.	Клитов		05.87
Гл. спец.	Клитов		05.87
Рук. гр.	Стальянинова		05.87
Исполн.	Яношина		05.87

03.005-8.2-0000

Содержание

Стадия	Лист	Листов
Р		1

Гипрокоммундортранс г. Москва

Настоящие технические требования распространяются на арматурные и закладные изделия, предназначенные для монолитных железобетонных конструкций, тамбуров-шлюзов, тамбуров и наклонных входов.

Арматурные и закладные изделия должны соответствовать требованиям настоящих технических условий.

Рабочая и конструктивная арматура принята классов А-III и АI по ГОСТ 5781-82*

Марка стали для арматуры
класса А III 35ГС или 25Г2С
класса АI Ст3 пс3.

Плоские арматурные каркасы и сетки должны изготавливаться при помощи контактной точечной электросварки в соответствии с ГОСТ 10922-75 и СН 393-78.

Сварку стержней в каркасах и сетках производить во всех точках пересечения.

Каждое арматурное изделие должно иметь бирку с указанием его марки.

Арматурные изделия должны быть приняты техническим контролем предприятия-изготовителя (поштучно) по ГОСТ 10922-75.

Предприятие-изготовитель должно сопровождать каждую, принятую техническим контролем, партию паспортом, в котором указываются: наименование и адрес предприятия изготовителя, номер и дата выдачи паспорта, номер партии, дата изготовления изделий. Паспорт должен быть подписан лицом, ответственным за технический контроль предприятия-изготовителя.

Инв.№ подл. | Подпись и дата | Взам.инв.№

				03.005-8.2-00000 ТТ	
Начатд	Федотов		05.87	Технические требования	Стадия: Р; Лист: ; Листов: 1
Н.контр.	Климов		05.87		
Гл.спец.	Климов		05.87		
Рук.гр.	Смольянинова		05.87		Гипрокоммунстрой г. Москва
Исполн.	Янашина		05.87		

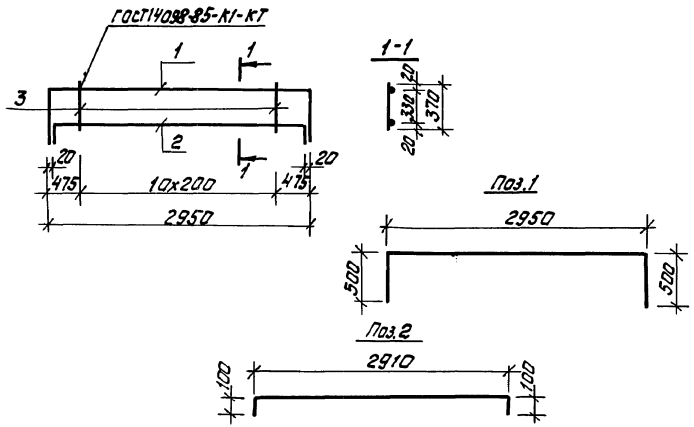

Формат	Зона	Поз.	Обозначение	Наименование	Кол.	Примеч.
				Документация		
А3			03.005-8.2-00000 ТТ	Технические требования		
				Детали		
Б4		1	03.005-8.2-01001	Ф14А III ГОСТ5781-82* ℓ=3950	1	4,8кг
Б4		2	-01	Ф14А III ГОСТ5781-82* ℓ=3110	1	3,7кг
Б4		3	-02	Ф8А III ГОСТ5781-82* ℓ=370	11	0.15кг

				03.005-8.2-01000			
Нач.отд.	Федотов		05.87	Каркас плоский КР1	Стадия	Масса	Масштаб
Н.контр.	Климов		05.87		Р	10.1кг.	
Гл.спец.	Климов		05.87		Лист	Листов 1	
Рук.гр.	Смольянинова		05.87		Гипрокоммундортранс г. Москва		
Ст.инж.	Тарасенкова		05.87				
Исполн.	Аношина		05.87				

Инв.№подл. | Подпись и дата | Взам.инв.№

Копировал Федотова 23229-06 5 Формат А3

Формат	Зона	Позиц.	Обозначение	Наименование	Кол.	Примеч.
				Документация		
А3			03.005-8.2-02000 СБ	Сборочный чертеж		
А3			03.005-8.2-00000 ТТ	Технические требования		
			Переменные данные для исполнений:			
				03.005-8.2-02000		КР2
				Детали		
Б4		1	03.005-8.2-02001	Ф12АIII ГОСТ5781-82* ℓ=3450	1	3,1 кг
Б4		2	-01	Ф12АIII ГОСТ5781-82* ℓ=2710	1	2,4 кг
Б4		3	-02	Ф8АIII ГОСТ5781-82* ℓ=270	11	0,1 кг
				03.005-8.2-02000-01		КР11
				Детали		
Б4		1	03.005-8.2-02001 -03	Ф12АIII ГОСТ5781-82* ℓ=3610	1	3,2 кг
Б4		2	-04	Ф12АIII ГОСТ5781-82* ℓ=2510	1	2,2 кг
Б4		3	-05	Ф8АIII ГОСТ5781-82* ℓ=570	9	0,22 кг
				03.005-8.2-02000-02		КР44
				Детали		
Б4		1	03.005-8.2-02001 -06	Ф12АIII ГОСТ5781-82* ℓ=1450	1	1,3 кг
Б4		2	-07	Ф12АIII ГОСТ5781-82* ℓ=710	1	0,63 кг
Б4		3	-08	Ф8АIII ГОСТ5781-82* ℓ=370	2	0,15 кг
				03.005-8.2-02000-03		КР45
				Детали		
Б4		1	03.005-8.2-02001 -09	Ф12АIII ГОСТ5781-82* ℓ=1150	1	1,0 кг
Б4		2	-10	Ф12АIII ГОСТ5781-82* ℓ=610	1	0,54 кг
Б4		3	-02	Ф8АIII ГОСТ5781-82* ℓ=270	2	0,1 кг
				03.005-8.2-02000-04		КР46
				Детали		
Б4		1	03.005-8.2-02001 -11	Ф12АIII ГОСТ5781-82* ℓ=3050	1	2,7 кг
Б4		2	-12	Ф12АIII ГОСТ5781-82* ℓ=1910	1	1,7 кг
Б4		3	-05	Ф8АIII ГОСТ5781-82* ℓ=570	6	0,22 кг

Формат	Зона	Позиц.	Обозначение	Наименование	Кол.	Примеч.
				03.005-8.2-02000-05		КР47
				Детали		
Б4		1	03.005-8.2-02001 -13	Ф12АIII ГОСТ5781-82* ℓ=2650	1	2,4 кг
Б4		2	-14	Ф12АIII ГОСТ5781-82* ℓ=1710	1	1,5 кг
Б4		3	-15	Ф8АIII ГОСТ5781-82* ℓ=470	6	0,19 кг
				03.005-8.2-02000-06		КР55
				Детали		
Б4		1	03.005-8.2-02001 -16	Ф12АIII ГОСТ5781-82* ℓ=3410	1	3,0 кг
Б4		2	-17	Ф12АIII ГОСТ5781-82* ℓ=2310	1	2,1 кг
Б4		3	-15	Ф8АIII ГОСТ5781-82* ℓ=470	9	0,19 кг
				03.005-8.2-02000-07		КР56
				Детали		
Б4		1	03.005-8.2-02001 -18	Ф12АIII ГОСТ5781-82* ℓ=2850	1	2,5 кг
Б4		2	-19	Ф12АIII ГОСТ5781-82* ℓ=2210	1	2,0 кг
Б4		3	-08	Ф8АIII ГОСТ5781-82* ℓ=370	8	0,15 кг
				03.005-8.2-02000-08		КР57
				Детали		
Б4		1	03.005-8.2-02001 -20	Ф12АIII ГОСТ5781-82* ℓ=2450	1	2,2 кг
Б4		2	-21	Ф12АIII ГОСТ5781-82* ℓ=2010	1	1,8 кг
Б4		3	-02	Ф8АIII ГОСТ5781-82* ℓ=270	7	0,1 кг
				03.005-8.2-02000-09		КР58
				Детали		
Б4		1	03.005-8.2-02001 -18	Ф12АIII ГОСТ5781-82* ℓ=2850	1	2,5 кг
Б4		2	-19	Ф12АIII ГОСТ5781-82* ℓ=2210	1	2,0 кг
Б4		3	-22	Ф8АIII ГОСТ5781-82* ℓ=550	8	0,2 кг

Взам. инв. №

Подпись и дата

Инв. № подл.

Нач.отд.	Федотов	[signature]	11.87
Н.контр.	Климов	[signature]	11.87
Гл.спец.	Климов	[signature]	11.87
Рук.гр.	Смольянинова	[signature]	11.87
Ст.инж.	Соловова	[signature]	11.87
Исполн.	Аношина	[signature]	11.87

03.005-8.2-02000

Каркас плоский КР(КР2; КР11; КР44...КР47; КР55...КР67; КР75...КР80; КР84; КР85)

Стадия	Лист	Листов
Р	1	3

ГИПРОКОММУНДОРТРАНС г. Москва

Формат	Зона	Позиц.	Обозначение	Наименование	Кол.	Примеч.
				03.005-8.2-02000-10		КР59
				Детали		
БЧ		1	03.005-8.2-02001 -13	ф12АIII ГОСТ5781-82* ℓ=2650	1	2,4кг
БЧ		2	-21	ф12АIII ГОСТ5781-82* ℓ=2010	1	1,8кг
БЧ		3	-23	ф8АIII ГОСТ5781-82* ℓ=450	7	0,18кг
				03.005-8.2-02000-11		КР60
				Детали		
БЧ		1	03.005-8.2-02001 -24	ф12АIII ГОСТ5781-82* ℓ=3250	1	2,9кг
БЧ		2	-25	ф12АIII ГОСТ5781-82* ℓ=2610	1	2,3кг
БЧ		3	-08	ф8АIII ГОСТ5781-82* ℓ=370	10	0,15кг
				03.005-8.2-02000-12		КР61
				Детали		
БЧ		1	03.005-8.2-02001 -18	ф12АIII ГОСТ5781-82* ℓ=2850	1	2,5кг
БЧ		2	-26	ф12АIII ГОСТ5781-82* ℓ=2410	1	2,1кг
БЧ		3	-02	ф8АIII ГОСТ5781-82* ℓ=270	9	0,1кг
				03.005-8.2-02000-13		КР62
				Детали		
БЧ		1	03.005-8.2-02001 -24	ф12АIII ГОСТ5781-82* ℓ=3250	1	2,9кг
БЧ		2	-25	ф12АIII ГОСТ5781-82* ℓ=2610	1	2,3кг
БЧ		3	-22	ф8АIII ГОСТ5781-82* ℓ=550	10	0,2кг
				03.005-8.2-02000-14		КР63
				Детали		
БЧ		1	03.005-8.2-02001 -11	ф12АIII ГОСТ5781-82* ℓ=3050	1	2,7кг
БЧ		2	-26	ф12АIII ГОСТ5781-82* ℓ=2410	1	2,1кг
БЧ		3	-23	ф8АIII ГОСТ5781-82* ℓ=450	9	0,18кг

Формат	Зона	Позиц.	Обозначение	Наименование	Кол.	Примеч.
				03.005-8.2-02000-15		КР64
				Детали		
БЧ		1	03.005-8.2-02001 -27	ф12АIII ГОСТ5781-82* ℓ=2050	1	1,8кг
БЧ		2	-14	ф12АIII ГОСТ5781-82* ℓ=1710	1	1,5кг
БЧ		3	-28	ф10АIII ГОСТ5781-82* ℓ=270	7	0,17кг
				03.005-8.2-02000-16		КР65
				Детали		
БЧ		1	03.005-8.2-02-001 -29	ф12АIII ГОСТ5781-82* ℓ=1850	1	1,6кг
БЧ		2	-30	ф12АIII ГОСТ5781-82* ℓ=1510	1	1,3кг
БЧ		3	-31	ф8АIII ГОСТ5781-82* ℓ=170	6	0,07кг
				03.005-8.2-02000-17		КР66
				Детали		
БЧ		1	03.005-8.2-02001 -27	ф12АIII ГОСТ5781-82* ℓ=2050	1	1,8кг
БЧ		2	-14	ф12АIII ГОСТ5781-82* ℓ=1710	1	1,5кг
БЧ		3	-32	ф10АIII ГОСТ5781-82* ℓ=320	7	0,2кг
				03.005-8.2-02000-18		КР67
				Детали		
БЧ		1	03.005-8.2-02001 -29	ф12АIII ГОСТ5781-82* ℓ=1850	1	1,6кг
БЧ		2	-30	ф12АIII ГОСТ5781-82* ℓ=1510	1	1,3кг
БЧ		3	-33	ф8АIII ГОСТ5781-82* ℓ=220	6	0,09кг
				03.005-8.2-02000-19		КР75
				Детали		
БЧ		1	03.005-8.2-02001 -34	ф14АIII ГОСТ5781-82* ℓ=2050	1	2,5кг
БЧ		2	-35	ф14АIII ГОСТ5781-82* ℓ=1710	1	2,1кг
БЧ		3	-28	ф10АIII ГОСТ5781-82* ℓ=270	7	0,17кг

Инв.№ подл. | Подпись и дата | Взам.инв.№

Формат	Зона	Позиц.	Обозначение	Наименование	Кол.	Примеч.
				03.005-8.2-02000-20		КР76
				Детали		
БЧ		1	03.005-8.2-02001 -34	ф14АIII ГОСТ5781-82* ℓ=2050	1	2,5 кг
БЧ		2	-35	ф14АIII ГОСТ5781-82* ℓ=1710	1	2,1 кг
БЧ		3	-32	ф10АIII ГОСТ5781-82* ℓ=320	7	0,2 кг
				03.005-8.2-02000-21		КР77
				Детали		
БЧ		1	03.005-8.2-02001 -13	ф12АIII ГОСТ5781-82* ℓ=2650	1	2,4 кг
БЧ		2	-17	ф12АIII ГОСТ5781-82* ℓ=2310	1	2,1 кг
БЧ		3	-28	ф10АIII ГОСТ5781-82* ℓ=270	9	0,17 кг
				03.005-8.2-02000-22		КР78
				Детали		
БЧ		1	03.005-8.2-02001 -38	ф12АIII ГОСТ5781-82* ℓ=2350	1	2,1 кг
БЧ		2	-21	ф12АIII ГОСТ5781-82* ℓ=2010	1	1,8 кг
БЧ		3	-31	ф8АIII ГОСТ5781-82* ℓ=170	8	0,07 кг
				03.005-8.2-02000-23		КР79
				Детали		
БЧ		1	03.005-8.2-02001 -13	ф12АIII ГОСТ5781-82* ℓ=2650	1	2,4 кг
БЧ		2	-17	ф12АIII ГОСТ5781-82* ℓ=2310	1	2,1 кг
БЧ		3	-32	ф10АIII ГОСТ5781-82* ℓ=320	9	0,2 кг
				03.005-8.2-02000-24		КР80
				Детали		
БЧ		1	03.005-8.2-02001 -36	ф12АIII ГОСТ5781-82* ℓ=2350	1	2,1 кг
БЧ		2	-21	ф12АIII ГОСТ5781-82* ℓ=2010	1	1,8 кг
БЧ		3	-33	ф8АIII ГОСТ5781-82* ℓ=220	8	0,09 кг

Формат	Зона	Позиц.	Обозначение	Наименование	Кол.	Примеч.
				03.005-8.2-02000-25		КР84
				Детали		
БЧ		1	03.005-8.2-02001 -37	ф14АIII ГОСТ5781-82* ℓ=2650	1	3,2 кг
БЧ		2	-38	ф14АIII ГОСТ5781-82* ℓ=2310	1	2,8 кг
БЧ		3	-28	ф10АIII ГОСТ5781-82* ℓ=270	9	0,17 кг
				03.005-8.2-02000-26		КР85
				Детали		
БЧ		1	03.005-8.2-02001 -37	ф14АIII ГОСТ5781-82* ℓ=2650	1	3,2 кг
БЧ		2	-38	ф14АIII ГОСТ5781-82* ℓ=2310	1	2,8 кг
БЧ		3	-32	ф10АIII ГОСТ5781-82* ℓ=320	9	0,2 кг

Инв.№ подл. | Подпись и дата | Взам. инв.№

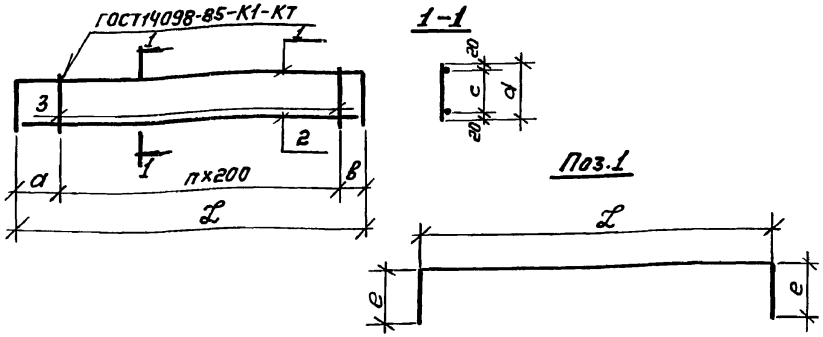

Обозначение	Марка	п	Размеры, мм						Масса кг
			a	в	c	d	e	L	
03.005-8.2-02000	КР2	10	375	375	230	270	350	2750	6,6
-01	КР11	8	475	475	530	570	530	2550	7,4
-02	КР44	1	500	50	330	370	350	750	2,2
-03	КР45	1	400	50	230	270	250	650	1,7
-04	КР46	5	475	475	530	570	550	1950	5,7
-05	КР47	5	375	375	430	470	450	1750	5,0
-06	КР55	8	375	375	430	470	530	2350	6,7
-07	КР56	7	420	430	330	370	300	2250	5,7
-08	КР57	6	420	430	230	270	200	2050	4,7
-09	КР58	7	420	430	510	550	300	2250	6,2
-10	КР59	6	420	430	410	450	300	2050	5,4
-11	КР60	9	420	430	330	370	300	2650	6,7
-12	КР61	8	420	430	230	270	200	2450	5,6
-13	КР62	9	420	430	510	550	300	2650	7,3
-14	КР63	8	420	430	410	450	300	2450	6,4
-15	КР64	6	275	275	230	270	150	1750	4,9
-16	КР65	5	275	275	130	170	150	1550	3,4

Обозначение	Марка	п	Размеры, мм						Масса кг
			a	в	c	d	e	L	
03.005-8.2-02000-17	КР66	6	275	275	280	320	150	1750	4,7
-18	КР67	5	275	275	180	220	150	1550	3,5
-19	КР75	6	275	275	230	270	150	1750	5,7
-20	КР76	6	275	275	280	320	150	1750	5,9
-21	КР77	8	375	375	230	270	150	2350	5,9
-22	КР78	7	325	325	130	170	150	2050	4,4
-23	КР79	8	375	375	280	320	150	2350	6,2
-24	КР80	7	325	325	180	220	150	2050	4,6
-25	КР84	8	375	375	230	270	150	2350	7,5
-26	КР85	8	375	375	280	320	150	2350	7,8

Нач.отд.	Федотов		11.87
Н.контр.	Климов		11.87
Гл.спец.	Климов		11.87
Рук.гр.	Стельянинова		11.87
Ст.инж.	Соловова		11.87
Исполнил	Анашина		11.87

03.005-8.2-02000 СБ

Каркас плоский КР (КР2; КР11; КР44...КР47; КР55...КР57; КР75...КР80; КР84; КР85) Сборочный чертеж.

Стадия	Масса	Масштаб
Р	см. табл.	
Лист	Листов 1	

Гипрокоммундортранс г. Москва

Инв.№ подл. | Подпись и дата | Взам.инв.№

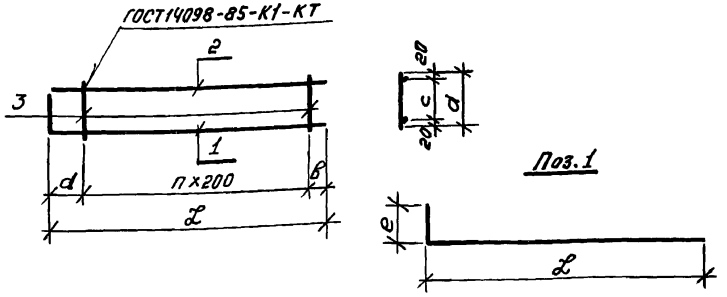

Обозначение	Марка	n	Размеры, мм						Масса кг
			a	в	c	d	e	ℓ	
03.005-8.2-03000	КР3	5	375	825	330	370	400	2200	5,1
-01	КР4	5	375	825	230	270	300	2200	4,7
-02	КР5	1	400	80	230	270	300	580	2,5
-03	КР6	1	400	80	330	370	300	680	1,8
-04	КР15	11	500	120	330	370	500	2820	7,2
-05	КР16	11	400	120	230	270	400	2720	6,4
-06	КР32	11	500	120	230	270	400	2820	6,7
-07	КР33	1	400	80	330	370	300	680	2,4
-08	КР34	1	400	80	330	370	300	680	2,1
-09	КР41	11	500	120	330	370	500	2820	9,5
-10	КР42	11	500	120	330	370	500	2820	8,3
-11	КР43	11	400	120	330	370	400	2720	6,9
-12	КР53	1	400	20	330	370	350	570	1,6
-13	КР54	1	300	20	330	370	350	470	1,4

Формат	Зона	Позиц.	Обозначение	Наименование	Кол.	Примеч.
				Документация		
А3			03.005-8.2-00000 ТТ	Технические требования		
				Переменные данные для исполнений:		
				03.005-8.2-03000		КР3
				Детали		
Бч		1	03.005-8.2-03001	ф12AIII ГОСТ5781-82* ℓ=2600	1	2,3кг
Бч		2	-01	ф12AIII ГОСТ5781-82* ℓ=2180	1	1,9кг
Бч		3	-02	ф8AIII ГОСТ5781-82* ℓ=370	6	0,15кг
				03.005-8.2-03000-01		КР4
				Детали		
Бч		1	03.005-8.2-03001 -03	ф12AIII ГОСТ5781-82* ℓ=2500	1	2,2кг
Бч		2	-01	ф12AIII ГОСТ5781-82* ℓ=2180	1	1,9кг
Бч		3	-04	ф8AIII ГОСТ5781-82* ℓ=270	6	0,1кг
				03.005-8.2-03000-02		КР5
				Детали		
Бч		1	03.005-8.2-03001 -05	ф12AIII ГОСТ5781-82* ℓ=880	1	0,8кг
Бч		2	-06	ф12AIII ГОСТ5781-82* ℓ=560	1	0,5кг
Бч		3	-04	ф8AIII ГОСТ5781-82* ℓ=270	2	0,1кг
				03.005-8.2-03000-03		КР6
				Детали		
Бч		1	03.005-8.2-03001 -07	ф12AIII ГОСТ5781-82* ℓ=980	1	0,9кг
Бч		2	-06	ф12AIII ГОСТ5781-82* ℓ=660	1	0,6кг
Бч		3	-02	ф8AIII ГОСТ5781-82* ℓ=370	2	0,15кг

Нач.отд.	Федотов		11.87
Н. контр.	Климов		11.87
Гл.спец.	Климов		11.87
Рук. гр.	Степанянова		11.87
Ст.инж.	Тарасенкова		11.87
Исполн.	Анашина		11.87

03.005-8.2-03000

Каркас плоский КР(КР3...КР6; КР15; КР16; КР32...КР34; КР41...КР43; КР53; КР54)

Стадия	Масса	Масштаб
Р	см. табл.	
Лист 1	Листов 2	

ГИПРОКОММУНДОРТРАНС г. Москва

Инв.№ подл. | Подпись и дата | Взам.инв.№

Формат	Зона	Позиц.	Обозначение	Наименование	Кол.	Примеч.
				03.005-8.2-03000-04		КР15
				Детали		
БЧ		1	03.005-8.2-03001 -08	ф12А-III ГОСТ 5781-82* ℓ=3320	1	2,95 кг
БЧ		2	-09	ф12А-III ГОСТ 5781-82* ℓ=2800	1	2,5 кг
БЧ		3	-02	ф8А-III ГОСТ 5781-82* ℓ=370	12	0,15 кг
				03.005-8.2-03000-05		КР16
				Детали		
БЧ		1	03.005-8.2-03001 -10	ф12А-III ГОСТ 5781-82* ℓ=3120	1	2,8 кг
БЧ		2	-11	ф12А-III ГОСТ 5781-82* ℓ=2700	1	2,4 кг
БЧ		3	-04	ф8А-III ГОСТ 5781-82* ℓ=270	12	0,1 кг
				03.005-8.2-03000-06		КР32
				Детали		
БЧ		1	03.005-8.2-03001 -12	ф12А-III ГОСТ 5781-82* ℓ=3220	1	2,9 кг
БЧ		2	-09	ф12А-III ГОСТ 5781-82* ℓ=2800	1	2,5 кг
БЧ		3	-04	ф8А-III ГОСТ 5781-82* ℓ=270	12	0,1 кг
				03.005-8.2-03000-07		КР33
				Детали		
БЧ		1	03.005-8.2-03001 -13	ф16А-III ГОСТ 5781-82* ℓ=980	1	1,5 кг
БЧ		2	-06	ф12А-III ГОСТ 5781-82* ℓ=660	1	0,6 кг
БЧ		3	-02	ф8А-III ГОСТ 5781-82* ℓ=370	2	0,15 кг
				03.005-8.2-03000-08		КР34
				Детали		
БЧ		1	03.005-8.2-03001 -14	ф14А-III ГОСТ 5781-82* ℓ=980	1	1,2 кг
БЧ		2	-06	ф12А-III ГОСТ 5781-82* ℓ=660	1	0,6 кг
БЧ		3	-02	ф8А-III ГОСТ 5781-82* ℓ=370	2	0,15 кг
				03.005-8.2-03000-09		КР41
				Детали		
БЧ		1	03.005-8.2-03001 -15	ф16А-III ГОСТ 5781-82* ℓ=3320	1	5,2 кг
БЧ		2	-09	ф12А-III ГОСТ 5781-82* ℓ=2800	1	2,5 кг
БЧ		3	-02	ф8А-III ГОСТ 5781-82* ℓ=370	12	0,15 кг

Формат	Зона	Позиц.	Обозначение	Наименование	Кол.	Примеч.
				03.005-8.2-03000-10		КР42
				Детали		
БЧ		1	03.005-8.2-03001 -16	ф14А-III ГОСТ 5781-82* ℓ=3320	1	4,0 кг
БЧ		2	-09	ф12А-III ГОСТ 5781-82* ℓ=2800	1	2,5 кг
БЧ		3	-02	ф8А-III ГОСТ 5781-82* ℓ=370	12	0,15 кг
				03.005-8.2-03000-11		КР43
				Детали		
БЧ		1	03.005-8.2-03001 -17	ф12А-III ГОСТ 5781-82* ℓ=3120	1	2,8 кг
БЧ		2	-11	ф12А-III ГОСТ 5781-82* ℓ=2700	1	2,4 кг
БЧ		3	-02	ф8А-III ГОСТ 5781-82* ℓ=370	12	0,15 кг
				03.005-8.2-03000-12		КР53
				Детали		
БЧ		1	03.005-8.2-03001 -18	ф12А-III ГОСТ 5781-82* ℓ=920	1	0,8 кг
БЧ		2	-19	ф12А-III ГОСТ 5781-82* ℓ=550	1	0,5 кг
БЧ		3	-02	ф8А-III ГОСТ 5781-82* ℓ=370	2	0,15 кг
				03.005-8.2-03000-13		КР54
				Детали		
БЧ		1	03.005-8.2-03001 -20	ф12А-III ГОСТ 5781-82* ℓ=820	1	0,7 кг
БЧ		2	-21	ф12А-III ГОСТ 5781-82* ℓ=450	1	0,4 кг
БЧ		3	-02	ф8А-III ГОСТ 5781-82* ℓ=370	2	0,15 кг

Инв.№ подл. | Подпись и дата | Взам. инв.№

Формат	Зона	Позиц.	Обозначение	Наименование	Кол.	Примеч.
				Документация		
А3			03.005-8.2-04000 СБ	Сборочный чертеж		
А3			03.005-8.2-00000 ТТ	Технические требования		
			Переменные	данные для исполнений:		
				03.005-8.2-04000		КР7
				Детали		
Б4		1	03.005-8.2-04001	ф25А-III ГОСТ5781-82* ℓ=1000	1	3,85 кг
Б4		2	-01	ф12А-III ГОСТ5781-82* ℓ=1000	1	0,89 кг
Б4		3	-02	ф8А-III ГОСТ5781-82* ℓ=330	3	0,13 кг
				03.005-8.2-04000-01		КР8
				Детали		
Б4		1	03.005-8.2-04001 -03	ф20А-III ГОСТ5781-82* ℓ=1000	1	2,46 кг
Б4		2	-01	ф12А-III ГОСТ5781-82* ℓ=1000	1	0,89 кг
Б4		3	-04	ф8А-III ГОСТ5781-82* ℓ=330	3	0,13 кг
				03.005-8.2-04000-02		КР9
				Детали		
Б4		1	03.005-8.2-04001 -05	ф16А-III ГОСТ5781-82* ℓ=1000	1	1,6 кг
Б4		2	-01	ф12А-III ГОСТ5781-82* ℓ=1000	1	0,89 кг
Б4		3	-06	ф8А-III ГОСТ5781-82* ℓ=370	3	0,15 кг
				03.005-8.2-04000-03		КР10
				Детали		
Б4		1	03.005-8.2-04001 -07	ф14А-III ГОСТ5781-82* ℓ=1000	1	1,2 кг
Б4		2	-01	ф12А-III ГОСТ5781-82* ℓ=1000	1	0,89 кг
Б4		3	-06	ф8А-III ГОСТ5781-82* ℓ=370	3	0,15 кг

Формат	Зона	Позиц.	Обозначение	Наименование	Кол.	Примеч.
				03.005-8.2-04000-04		КР12
				Детали		
Б4		1	03.005-8.2-04001 -08	ф12А-III ГОСТ5781-82* ℓ=800	1	0,7 кг
Б4		2	-08	ф12А-III ГОСТ5781-82* ℓ=800	1	0,7 кг
Б4		3	-02	ф8А-III ГОСТ5781-82* ℓ=330	2	0,13 кг
				03.005-8.2-04000-05		КР13
				Детали		
Б4		1	03.005-8.2-04001 -08	ф12А-III ГОСТ5781-82* ℓ=800	1	0,7 кг
Б4		2	-08	ф12А-III ГОСТ5781-82* ℓ=800	1	0,7 кг
Б4		3	-06	ф8А-III ГОСТ5781-82* ℓ=370	2	0,15 кг
				03.005-8.2-04000-06		КР14
				Детали		
Б4		1	03.005-8.2-04001 -08	ф12А-III ГОСТ5781-82* ℓ=800	1	0,7 кг
Б4		2	-08	ф12А-III ГОСТ5781-82* ℓ=800	1	0,7 кг
Б4		3	-09	ф8А-III ГОСТ5781-82* ℓ=270	2	0,1 кг
				03.005-8.2-04000-07		КР38
				Детали		
Б4		1	03.005-8.2-04001 -10	ф25А-III ГОСТ5781-82* ℓ=2020	1	7,7 кг
Б4		2	-11	ф12А-III ГОСТ5781-82* ℓ=2020	1	1,8 кг
Б4		3	-06	ф8А-III ГОСТ5781-82* ℓ=370	10	0,15 кг
				03.005-8.2-04000-08		КР39
				Детали		
Б4		1	03.005-8.2-04001 -12	ф18А-III ГОСТ5781-82* ℓ=2020	1	4,0 кг
Б4		2	-11	ф12А-III ГОСТ5781-82* ℓ=2020	1	1,8 кг
Б4		3	-06	ф8А-III ГОСТ5781-82* ℓ=370	10	0,15 кг

Инв.№ подл. | Подпись и дата | Взам. инв.№

Нач.отд	Федотов		11.87
Н.контр.	Климов		11.87
Гл.спец.	Климов		11.87
Рук.гр.	Стельмахова		11.87
Ст.инж.	Тарасенкова		11.87
Исполнил	Аношина		11.87

03.005-8.2-04000

Каркас плоский КР (КР7...КР10; КР12...КР14; КР38...КР40; КР72...КР74; КР85; КР87; КР94; КР95; КР98; КР99)

Стадия	Лист	Листов
Р	1	2

Гипрокоммундортранс г. Москва

Формат	Зона	Позиц.	Обозначение	Наименование	Кол.	Примеч.
				03.005-8.2-04000-09		КР40
				Детали		
БЧ		1	03.005-8.2-04001 -11	ф12АIII ГОСТ 5781-82* ℓ=2020	1	1,8 кг
БЧ		2	-11	ф12АIII ГОСТ 5781-82* ℓ=2020	1	1,8 кг
БЧ		3	-09	ф8АIII ГОСТ 5781-82* ℓ=270	10	0,1 кг
				03.005-8.2-04000-10		КР72
				Детали		
БЧ		1	03.005-8.2-04001 -13	ф20АIII ГОСТ 5781-82* ℓ=2120	1	5,2 кг
БЧ		2	-14	ф14АIII ГОСТ 5781-82* ℓ=2120	1	2,6 кг
БЧ		3	-15	ф10АIII ГОСТ 5781-82* ℓ=270	11	0,17 кг
				03.005-8.2-04000-11		КР73
				Детали		
БЧ		1	03.005-8.2-04001 -14	ф14АIII ГОСТ 5781-82* ℓ=2120	1	2,6 кг
БЧ		2	-16	ф12АIII ГОСТ 5781-82* ℓ=2120	1	1,9 кг
БЧ		3	-15	ф10АIII ГОСТ 5781-82* ℓ=270	11	0,17 кг
				03.005-8.2-04000-12		КР74
				Детали		
БЧ		1	03.005-8.2-04001 -16	ф12АIII ГОСТ 5781-82* ℓ=2120	1	1,9 кг
БЧ		2	-16	ф12АIII ГОСТ 5781-82* ℓ=2120	1	1,9 кг
БЧ		3	-17	ф8АIII ГОСТ 5781-82* ℓ=170	11	0,07 кг
				03.005-8.2-04000-13		
				Детали		КР86
БЧ		1	03.005-8.2-04001 -18	ф22АIII ГОСТ 5781-82* ℓ=950	1	2,8 кг
БЧ		2	-19	ф12АIII ГОСТ 5781-82* ℓ=950	1	0,8 кг
БЧ		3	-02	ф8АIII ГОСТ 5781-82* ℓ=330	2	0,13 кг

Формат	Зона	Позиц.	Обозначение	Наименование	Кол.	Примеч.
				03.005-82-04000-14		КР87
				Детали		
БЧ		1	03.005-8.2-04001 -20	ф18АIII ГОСТ 5781-82* ℓ=850	1	1,7 кг
БЧ		2	-21	ф12АIII ГОСТ 5781-82* ℓ=850	1	0,8 кг
БЧ		3	-02	ф8АIII ГОСТ 5781-82* ℓ=330	2	0,13 кг
				03.005-8.2-04000-15		КР94
				Детали		
БЧ		1	03.005-8.2-04001 -12	ф18АIII ГОСТ 5781-82* ℓ=2020	1	4,0 кг
БЧ		2	-22	ф14АIII ГОСТ 5781-82* ℓ=2020	1	2,4 кг
БЧ		3	-06	ф8АIII ГОСТ 5781-82* ℓ=370	10	0,15 кг
				03.005-8.2-04000-16		КР95
				Детали		
БЧ		1	03.005-8.2-04001 -11	ф12АIII ГОСТ 5781-82* ℓ=2020	1	1,8 кг
БЧ		2	-11	ф12АIII ГОСТ 5781-82* ℓ=2020	1	1,8 кг
БЧ		3	-06	ф8АIII ГОСТ 5781-82* ℓ=370	10	0,15 кг
				03.005-8.2-04000-17		КР98
				Детали		
БЧ		1	03.005-8.2-04001 -23	ф16АIII ГОСТ 5781-82* ℓ=2120	1	3,3 кг
БЧ		2	-23	ф16АIII ГОСТ 5781-82* ℓ=2120	1	3,3 кг
БЧ		3	-15	ф10АIII ГОСТ 5781-82 ℓ=270	11	0,17 кг
				03.005-8.2-04000-18		КР99
				Детали		
БЧ		1	03.005-8.2-04001 -16	ф12АIII ГОСТ 5781-82* ℓ=2120	1	1,9 кг
БЧ		2	-16	ф12АIII ГОСТ 5781-82* ℓ=2120	1	1,9 кг
БЧ		3	-15	ф10АIII ГОСТ 5781-82* ℓ=270	11	0,17 кг

Инв.№подл. | Подпись и дата | Взам.инв.№

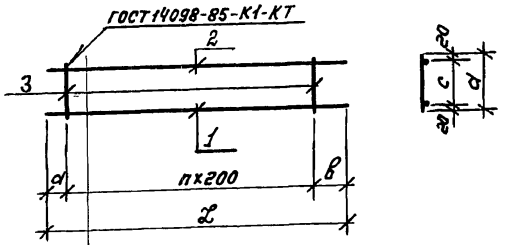

Обозначение	Марка	n	Размеры, мм					Масса кг
			a	в	c	d	ℓ	
03.005-8.2-04000	КР7	2	500	100	290	330	1000	5,1
-01	КР8	2	500	100	290	330	1000	3,7
-02	КР9	2	550	50	330	370	1000	2,9
-03	КР10	2	550	50	330	370	1000	2,5
-04	КР12	1	500	50	290	330	800	1,6
-05	КР13	1	500	100	330	370	800	1,7
-06	КР14	1	500	100	230	270	800	1,6
-07	КР38	9	110	110	330	370	2020	11,6
-08	КР39	9	110	110	330	370	2020	7,3
-04	КР40	9	110	110	230	270	2020	4,6
-10	КР72	10	60	60	230	270	2120	9,6
-11	КР73	10	60	60	230	270	2120	6,3
-12	КР74	10	60	60	130	170	2120	4,5
-13	КР86	1	700	50	290	330	950	3,9
-14	КР87	1	600	50	290	330	850	2,8
-15	КР94	9	110	110	330	370	2020	7,9
-16	КР95	9	110	110	330	370	2020	5,1
-17	КР98	10	60	60	230	270	2120	8,5
-18	КР99	10	60	60	830	270	2120	5,6

Взам. инв. №

Подпись и дата

Инв. № подл.

Нач. отд.	Федотов		11.87
Н. контр.	Климов		11.87
Гл. спец.	Климов		11.87
Рук. гр.	Емельянникова		11.87
Ст. инж.	Тараскенкова		11.87
Исполн.	Аношина		11.87

03.005-8.2-04000СБ

Каркас плоский КР (КР7...КР10; КР12...КР14; КР38...КР40; КР72...КР74; КР86; КР87; КР94; КР95; КР98; КР99)

Сборочный чертеж.

Стадия	Масса	Масштаб
Р	см. табл.	
Лист	Листов 1	

Гипрокоммундортранс г. Москва

Формат А3

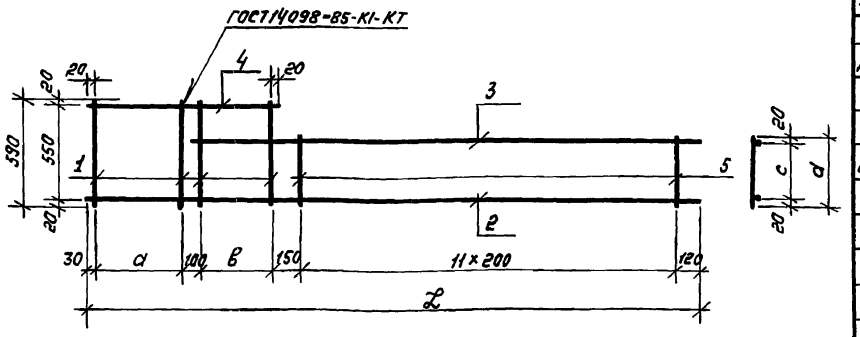

Формат	Зона	Позиц.	Обозначение	Наименование	Кол.	Примеч.
				Документация		
А3			03.005-8.2-00000 ТТ	Технические требования		
				Детали		
БЧ		1	03.005-8.2-05001	ф8АIII ГОСТ5781-82* ℓ=590	4	0,23 кг
				Переменные данные для исполнений:		
				03.005-8.2-05000		КР17
				Детали		
БЧ		2	03.005-8.2-05001 -01	ф12АIII ГОСТ5781-82* ℓ=3550	1	3,2 кг
БЧ		3	-02	ф12АIII ГОСТ5781-82* ℓ=2920	1	2,6 кг
БЧ		4	-03	ф12АIII ГОСТ5781-82* ℓ=1080	1	1,0 кг
БЧ		5	-04	ф8АIII ГОСТ5781-82* ℓ=330	12	0,13 кг
				03.005-8.2-05000 -01		КР18
				Детали		
БЧ		2	03.005-8.2-05001 -05	ф12АIII ГОСТ5781-82* ℓ=3450	1	3,1 кг
БЧ		3	-02	ф12АIII ГОСТ5781-82* ℓ=2920	1	2,6 кг
БЧ		4	-06	ф12АIII ГОСТ5781-82* ℓ=980	1	0,9 кг
БЧ		5	-04	ф8АIII ГОСТ5781-82* ℓ=330	12	0,13 кг

Обозначение	Марка	Размеры, мм a	в	c	d	e	ℒ	Масса кг
03.005-8.2-05000	КР 17	520	420	290	330	1040	3550	8,4
-01	КР 18	420	420	290	330	940	3450	8,2
-02	КР 19	390	400	290	330	920	3400	8,0
-03	КР 23	520	420	340	380	1040	3550	10,6
-04	КР 24	420	420	340	380	940	3450	9,3
-05	КР 25	390	400	340	380	920	3400	8,3
-06	КР 48	520	420	340	380	1040	3550	8,6
-07	КР 49	420	420	340	380	940	3450	8,4

Инв.№подл. | Подпись и дата | Взам.инв.№

Нач.отд	Федотов		10.87
Н.контр.	Климов		10.87
Гл.спец.	Климов		10.87
Рук.гр.	Сталянитнова		10.87
Ст.инж.	Тарасенкова		10.87
Исполн.	Анюшина		10.87

03.005-8.2-05000

Каркас плоский КР (КР17... КР19; КР23... КР25; КР48; КР49)

Стадия	Масса	Масштаб
Р	см. табл.	1:25
Лист	Листов 2	

Гипрокоммунтрансг. Москва

Формат	Зона	Позиц.	Обозначение	Наименование	Кол.	Примеч.
				03.005-8.2-05000-02		КР19
				Детали		
БЧ		2	03.005-8.2-05001 -07	ф12AIII ГОСТ5781-82* ℓ=3400	1	3,0 кг
БЧ		3	-08	ф12AIII ГОСТ5781-82* ℓ=2900	1	2,6 кг
БЧ		4	-09	ф12AIII ГОСТ5781-82* ℓ=960	1	0,85 кг
БЧ		5	-04	ф8AIII ГОСТ5781-82* ℓ=330	12	0,13 кг
				03.005-8.2-05000-03		КР23
				Детали		
БЧ		2	03.005-8.2-05001 -01	ф12AIII ГОСТ5781-82* ℓ=3550	1	3,2 кг
БЧ		3	-10	ф16AIII ГОСТ5781-82* ℓ=2920	1	4,6 кг
БЧ		4	-03	ф12AIII ГОСТ5781-82* ℓ=1080	1	1,0 кг
БЧ		5	-11	ф8AIII ГОСТ5781-82* ℓ=380	12	0,15 кг
				03.005-8.2-05000-04		КР24
				Детали		
БЧ		2	03.005-8.2-05001 -05	ф12AIII ГОСТ5781-82* ℓ=3450	1	3,1 кг
БЧ		3	-12	ф14AIII ГОСТ5781-82* ℓ=2920	1	3,5 кг
БЧ		4	-06	ф12AIII ГОСТ5781-82* ℓ=980	1	0,9 кг
БЧ		5	-11	ф8AIII ГОСТ5781-82* ℓ=380	12	0,15 кг
				03.005-8.2-05000-05		КР25
				Детали		
БЧ		2	03.005-8.2-05001 -07	ф12AIII ГОСТ5781-82* ℓ=3400	1	3,0 кг
БЧ		3	-08	ф12AIII ГОСТ5781-82* ℓ=2900	1	2,6 кг
БЧ		4	-09	ф12AIII ГОСТ5781-82* ℓ=960	1	0,85 кг
БЧ		5	-11	ф8AIII ГОСТ5781-82* ℓ=380	12	0,15 кг
				03.005-8.2-05000-06		КР48
				Детали		
БЧ		2	03.005-8.2-05001 -01	ф12AIII ГОСТ5781-82* ℓ=3550	1	3,2 кг
БЧ		3	-02	ф12AIII ГОСТ5781-82* ℓ=2920	1	2,6 кг
БЧ		4	-03	ф12AIII ГОСТ5781-82* ℓ=1080	1	1,0 кг
БЧ		5	-11	ф8AIII ГОСТ5781-82* ℓ=380	12	0,15 кг

Формат	Зона	Позиц.	Обозначение	Наименование	Кол.	Примеч.
				05.005-8.2-05000-07		КР49
				Детали		
БЧ		2	03.005-8.2-05001 -05	ф12AIII ГОСТ5781-82* ℓ=3450	1	3,1 кг
БЧ		3	-02	ф12AIII ГОСТ5781-82* ℓ=2920	1	2,6 кг
БЧ		4	-06	ф12AIII ГОСТ5781-82* ℓ=980	1	0,9 кг
БЧ		5	-11	ф8AIII ГОСТ5781-82* ℓ=380	12	0,15 кг

Взам.инв.№ | Подпись и дата | Инв.№ подл.

Формат	Зона	Позиц.	Обозначение		Наименование	Кол.	Примеч.
					Документация		
А3			03.005-8.2-06000	СБ	Сборочный чертеж		
А3			03.005-8.2-00000	ТТ	Технические требования		
					Детали		
Бч		1	03.005-8.2-06001		ф12А-III ГОСТ 5781-82* ℓ=3070	1	2,7 кг
					Переменные данные для исполнений:		
					03.005-8.2-06000		КР20
					Детали		
Бч		2	03.005-8.2-06001	-01	ф8А-III ГОСТ 5781-82* ℓ=350	5	0,14 кг
Бч		3		-02	ф8А-III ГОСТ 5781-82* ℓ=300	1	0,12 кг
Бч		4		-03	ф8А-III ГОСТ 5781-82* ℓ=200	1	0,08 кг
Бч		5		-04	ф8А-III ГОСТ 5781-82* ℓ=330	17	0,13 кг
Бч		6		-05	ф25А-III ГОСТ 5781-82* ℓ=3550	1	13,7 кг
Бч		7		-06	ф20А-III ГОСТ 5781-82* ℓ=2050	1	5,1 кг
					03.005-8.2-06000-01		КР21
					Детали		
Бч		2	03.005-8.2-06001	-01	ф8А-III ГОСТ 5781-82* ℓ=350	4	0,14 кг
Бч		3		-02	ф8А-III ГОСТ 5781-82* ℓ=300	1	0,12 кг
Бч		4		-03	ф8А-III ГОСТ 5781-82* ℓ=200	1	0,08 кг
Бч		5		-04	ф8А-III ГОСТ 5781-82* ℓ=330	17	0,13 кг
Бч		6		-07	ф25А-III ГОСТ 5781-82* ℓ=3450	1	13,3 кг
Бч		7		-08	ф20А-III ГОСТ 5781-82* ℓ=1950	1	4,8 кг
					03.005-8.2-06000-02		КР22
					Детали		
Бч		2	03.005-8.2-06001	-09	ф6А-III ГОСТ 5781-82* ℓ=350	4	0,07 кг
Бч		3		-10	ф6А-III ГОСТ 5781-82* ℓ=300	1	0,06 кг
Бч		4		-11	ф6А-III ГОСТ 5781-82* ℓ=200	1	0,04 кг
Бч		5		-12	ф6А-III ГОСТ 5781-82* ℓ=330	17	0,07 кг
Бч		6		-13	ф20А-III ГОСТ 5781-82* ℓ=3400	1	8,5 кг
Бч		7		-14	ф16А-III ГОСТ 5781-82* ℓ=1990	1	3,1 кг

Формат	Зона	Позиц.	Обозначение		Наименование	Кол.	Примеч.
					03.005-8.2-06000-03		КР88
					Детали		
Бч		2	03.005-8.2-06001	-01	ф8А-III ГОСТ 5781-82* ℓ=350	5	0,14 кг
Бч		3		-02	ф8А-III ГОСТ 5781-82* ℓ=300	1	0,12 кг
Бч		4		-03	ф8А-III ГОСТ 5781-82* ℓ=200	1	0,08 кг
Бч		5		-04	ф8А-III ГОСТ 5781-82* ℓ=330	17	0,13 кг
Бч		6		-05	ф25А-III ГОСТ 5781-82* ℓ=3550	1	13,7 кг
Бч		7		-15	ф20А-III ГОСТ 5781-82* ℓ=2100	1	5,2 кг
					03.005-8.2-06000-04		КР89
					Детали		
Бч		2	03.005-8.2-06001	-01	ф8А-III ГОСТ 5781-82* ℓ=350	4	0,14 кг
Бч		3		-02	ф8А-III ГОСТ 5781-82* ℓ=300	1	0,12 кг
Бч		4		-03	ф8А-III ГОСТ 5781-82* ℓ=200	1	0,08 кг
Бч		5		-04	ф8А-III ГОСТ 5781-82* ℓ=330	17	0,13 кг
Бч		6		-16	ф22А-III ГОСТ 5781-82* ℓ=3450	1	10,3 кг
Бч		7		-17	ф20А-III ГОСТ 5781-82* ℓ=2000	1	4,9 кг
					03.005-8.2-06000-05		КР90
					Детали		
Бч		2	03.005-8.2-06001	-09	ф6А-III ГОСТ 5781-82 ℓ=350	4	0,07 кг
Бч		3		-10	ф6А-III ГОСТ 5781-82 ℓ=300	1	0,06 кг
Бч		4		-11	ф6А-III ГОСТ 5781-82 ℓ=200	1	0,04 кг
Бч		5		-12	ф6А-III ГОСТ 5781-82 ℓ=330	17	0,07 кг
Бч		6		-18	ф18А-III ГОСТ 5781-82 ℓ=3400	1	6,86 кг
Бч		7		-14	ф16А-III ГОСТ 5781-82 ℓ=1990	1	3,1 кг

Взам.инв.№ | Подпись и дата | Инв.№ подл.

Нач.отд.	Федотов		11.87
Н.контр.	Климов		11.87
Гл.спец.	Климов		11.87
Рук.гр.	Стальянинова		11.87
Ст.инж.	Соловова		11.87
Исполн.	Анашина		11.87

03.006-8.2-06000

Каркас плоский КР (КР20...КР22; КР88...КР90)

Стадия	Лист	Листов
Р		1

ГИПРОКОММУНДОРТРАНС г. Москва

Рис.1

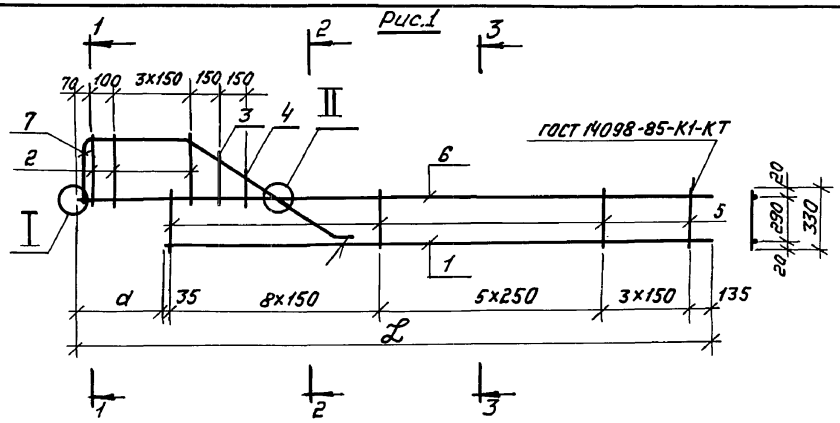

1-1
М1:10

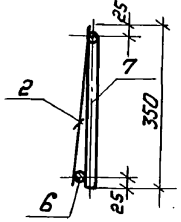

2-2
М1:10

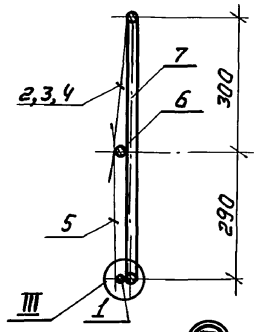

3-3
М1:10

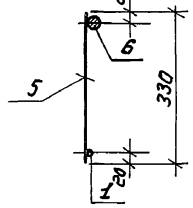

Рис.2

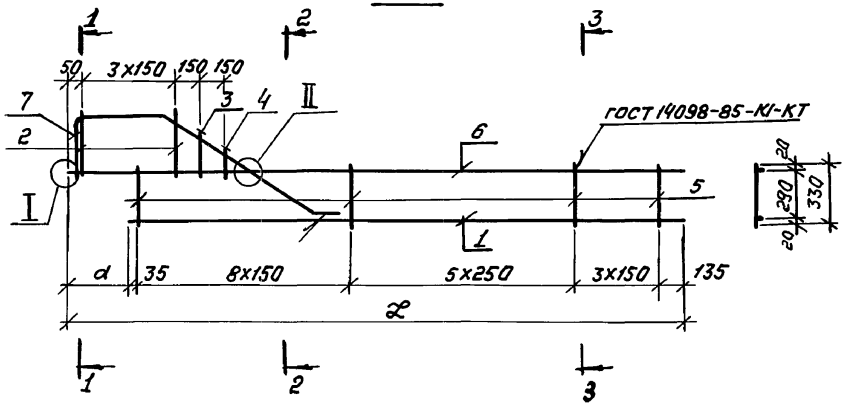

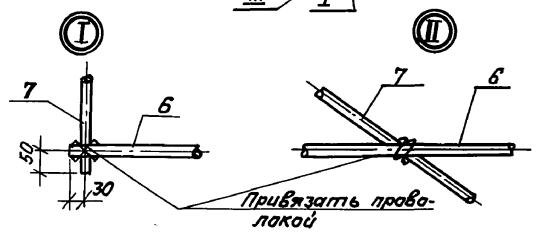

Поз.7

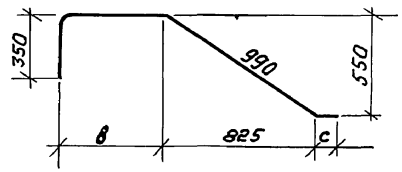

Обозначение	Марка	Рис.	Размеры, мм				Масса кг
			d	в	с	ℓ	
03.005-8.2-06000	КР20	1	480	610	100	3550	24,5
-01	КР21	2	380	510	100	3450	23,8
-02	КР22	2	330	500	150	3400	16,0
-03	КР88	1	480	610	150	3550	24,7
-04	КР89	2	380	510	150	3450	20,9
-05	КР90	2	330	500	150	3400	14,3

Нач.отд.	Федотов		10.87
Н.контр.	Климов		10.87
Гл.спец.	Климов		10.87
Рук.гр.	Смальянинова		10.87
Ст.инж.	Соловова		10.87
Исполн.	Анашина		10.87

03.005-8.2-06000 СБ

Каркас плоский КР (КР20...КР22; КР88...КР90) Сборочный чертеж.

Стадия	Масса	Масштаб
Р	сп. табл.	1:25
Лист	Листов 1	

Гипрокоммундортранс г. Москва

Инв.№ подл. | Подпись и дата | Взам.инв.№

Формат	Зона	Позиц.	Обозначение	Наименование	Кол.	Примеч.
				Документация		
А3			03.005-8.2-07000СБ	Сборочный чертеж		
А3			03.005-8.2-00000 ТТ	Технические требования		
				Детали		
Б4		1	03.005-8.2-07001	ф8АIII ГОСТ5781-82* ℓ=590	4	0.23 кг
				Переменные данные для исполнений:		
				03.005-8.2-07000		КР26
				Детали		
Б4		2	03.005-8.2-07001 -01	ф12АIII ГОСТ5781-82* ℓ=1430	1	1,3 кг
Б4		3	-02	ф12АIII ГОСТ5781-82* ℓ=1090	1	0,9 кг
Б4		4	-03	ф12АIII ГОСТ5781-82* ℓ=1080	1	1,0 кг
Б4		5	-04	ф8АIII ГОСТ5781-82* ℓ=330	2	0,13 кг
				03.005-8.2-07000-01		КР27
				Детали		
Б4		2	03.005-8.2-07001 -05	ф12АIII ГОСТ5781-82* ℓ=1330	1	1,2 кг
Б4		3	-02	ф12АIII ГОСТ5781-82* ℓ=1090	1	0,9 кг
Б4		4	-06	ф12АIII ГОСТ5781-82* ℓ=980	1	0,9 кг
Б4		5	-04	ф8АIII ГОСТ5781-82* ℓ=330	2	0,13 кг
				03.005-8.2-07000-02		КР28
				Детали		
Б4		2	03.005-8.2-07001 -07	ф12АIII ГОСТ5781-82* ℓ=1310	1	1,2 кг
Б4		3	-08	ф12АIII ГОСТ5781-82* ℓ=1070	1	0,9 кг
Б4		4	-09	ф12АIII ГОСТ5781-82* ℓ=960	1	0,9 кг
Б4		5	-04	ф8АIII ГОСТ5781-82* ℓ=330	2	0,13 кг

Формат	Зона	Позиц.	Обозначение	Наименование	Кол.	Примеч.
				03.005-8.2-07000-03		КР29
				Детали		
Б4		2	03.005-8.2-07001 -10	ф12АIII ГОСТ5781-82* ℓ=1430	1	1,3 кг
Б4		3	-02	ф12АIII ГОСТ5781-82* ℓ=1090	1	0,9 кг
Б4		4	-03	ф12АIII ГОСТ5781-82* ℓ=1080	1	0,96 кг
Б4		5	-11	ф8АIII ГОСТ5781-82* ℓ=370	2	0,15 кг
				03.005-8.2-07000-04		КР30
				Детали		
Б4		2	03.005-8.2-07001 -05	ф12АIII ГОСТ5781-82* ℓ=1330	1	1,2 кг
Б4		3	-02	ф12АIII ГОСТ5781-82* ℓ=1090	1	0,9 кг
Б4		4	-06	ф12АIII ГОСТ5781-82* ℓ=980	1	0,9 кг
Б4		5	-11	ф8АIII ГОСТ5781-82* ℓ=370	2	0,15 кг
				03.005-8.2-07000-05		КР31
				Детали		
Б4		2	03.005-8.2-07001 -07	ф12АIII ГОСТ5781-82* ℓ=1310	1	1,2 кг
Б4		3	-08	ф12АIII ГОСТ5781-82* ℓ=1070	1	0,9 кг
Б4		4	-09	ф12АIII ГОСТ5781-82* ℓ=960	1	0,8 кг
Б4		5	-11	ф8АIII ГОСТ5781-82* ℓ=370	2	0,15 кг

Взам. инв. №

Подпись и дата

Инв. № подл.

Нач.отд	Федотов	10.87
Н.контр	Климов	10.87
Гл.спец.	Климов	10.87
Рук.гр.	Стольянинова	10.87
Ст.инж.	Терсенкова	10.87
Исполнил	Аношина	10.87

03.005-8.2-07000

Каркас плоский КР (КР26 ... КР31)

Стадия	Лист	Листов
Р		1

ГИПРОКОММУНДОРТРАНС г. Москва

Обозначение	Марка	Размеры, мм								Масса кг
		a	в	c	d	e	f	h	L	
03.005-8.2-07000	КР26	520	420	290	330	1040	1090	290	1430	4,8
-01	КР27	420	420	290	330	940	1090	290	1330	4,7
-02	КР28	390	400	290	330	920	1070	290	1280	4,6
-03	КР29	520	420	330	370	1040	1090	340	1430	4,9
-04	КР30	420	420	330	370	940	1090	340	1330	4,8
-05	КР31	390	400	330	370	920	1070	340	1280	4,7

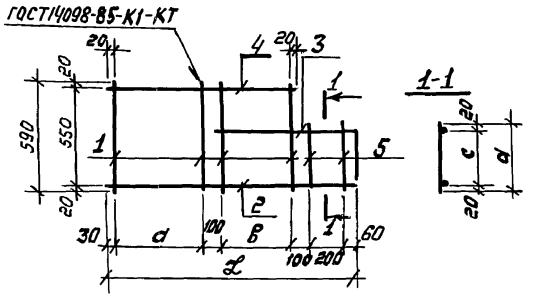

Поз.3

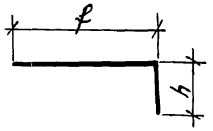

Нач.отд	Федотов		10.87
Н.контр	Климов		10.87
Гл.спец.	Климов		10.87
Рук.гр.	Смольянинова		10.87
Ст.инж.	Тарасенкова		10.87
Исполнил	Аношина		10.87

03.005-8.2-07000 СБ

Каркас плоский КР (КР26...КР31)

Сборочный чертеж

Стадия	Масса	Масштаб
Р	см. табл.	1:25
Лист	Листов 1	

Гипрокоммундортранс г. Москва

Инв.№ подл. | Подпись и дата | Взам. инв.№

Формат А3

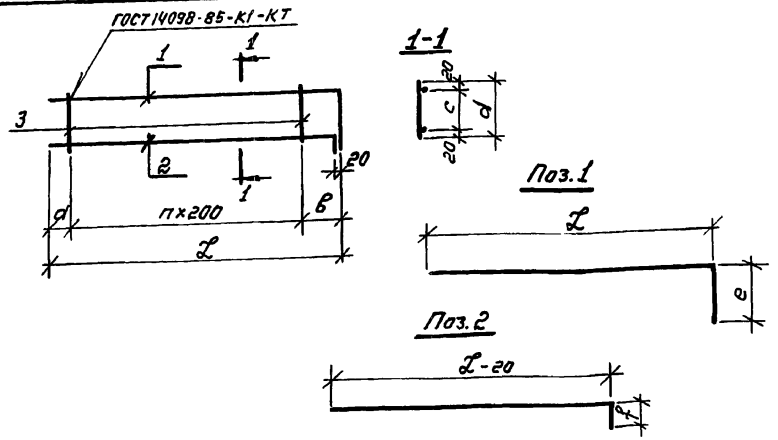

Обозначение	Марка	n	Размеры, мм							Масса кг
			a	в	c	d	e	f	ℓ	
03.005-8.2-08000	КР35	2	100	500	330	370	500	200	1000	3,7
-01	КР36	2	100	500	330	370	500	100	1000	2,7
-02	КР37	2	80	320	230	270	400	100	900	2,5
-03	КР68	2	140	300	230	270	580	200	840	3.0
-04	КР69	2	140	300	230	270	580	200	840	2.7
-05	КР70	2	40	300	130	170	480	200	740	2.1
-06	КР81	2	140	300	230	270	730	200	840	3.1
-07	КР82	2	140	300	230	270	730	200	840	3.6
-08	КР83	2	40	300	130	170	630	200	740	2.2
-09	КР91	2	100	500	330	370	400	200	1000	4.2
-10	КР92	2	100	400	330	370	400	—	1000	3.0
-11	КР93	2	100	400	230	270	400	—	900	2.3
-12	КР96	2	140	300	230	270	730	200	840	4.6
-13	КР97	2	140	300	230	270	580	200	840	4.3

Формат	Зона	Позиц.	Обозначение	Наименование	Кол	Примеч.
				Документация		
А3			03.005-8.2-00000 ТТ	Технические требования		
				Переменные данные для исполнений:		
				03.005-8.2-08000		КР35
				Детали		
Б4		1	03.005-8.2-08001	ф12АIII ГОСТ 5781-82* ℓ=1500	1	1,3 кг
Б4		2	-01	ф16АIII ГОСТ 5781-82* ℓ=1180	1	1,9 кг
Б4		3	-02	ф8АIII ГОСТ 5781-82* ℓ=370	3	0,15 кг
				03.005-8.2-08000-01		КР36
				Детали		
Б4		1	03.005-8.2-08001 -03	ф12АIII ГОСТ 5781-82* ℓ=1500	1	1,3 кг
Б4		2	-04	ф12АIII ГОСТ 5781-82* ℓ=1080	1	0,96 кг
Б4		3	-02	ф8АIII ГОСТ 5781-82* ℓ=370	3	0,15 кг
				03.005-8.2-08000-02		КР37
				Детали		
Б4		1	03.005-8.2-08001 -05	ф12АIII ГОСТ 5781-82* ℓ=1300	1	1,2 кг
Б4		2	-06	ф12АIII ГОСТ 5781-82* ℓ=980	1	0,96 кг
Б4		3	-07	ф8АIII ГОСТ 5781-82* ℓ=270	3	0,1 кг

Нач.отд.	Федотов		11.87
Н.контр.	Климов		11.87
Гл.спец.	Климов		11.87
Рук.гр.	Стельянинова		11.87
Ст.инж.	Соловова		11.87
Исполнил	Анашина		11.87

03.005-8.2-08000

Каркас плоский КР(КР35... К37; КР68... КР70; КР81... КР83; КР91... КР93; КР96; КР97)

Стадия	Масса	Масштаб
Р	см. табл.	
Лист 1	Листов 2	

Гипракоммундортранс г. Москва

Инв.№ подл. | Подпись и дата | Взам.инв.№

Формат	Зона	Позиц.	Обозначение	Наименование	Кол.	Примеч.
				03.005-8.2-08000-03		КР68
				Детали		
БЧ		1	03.005-8.2-08001 -08	ф12А-III ГОСТ 5781-82* ℓ=1420	1	1,3 кг
БЧ		2	-09	ф14А-III ГОСТ 5781-82* ℓ=1020	1	1,2 кг
БЧ		3	-10	ф10А-III ГОСТ 5781-82* ℓ=270	3	0,17 кг
				03.005-8.2-08000-04		КР69
				Детали		
БЧ		1	03.005-8.2-08001 -08	ф12А-III ГОСТ 5781-82* ℓ=1420	1	1,3 кг
БЧ		2	-11	ф12А-III ГОСТ 5781-82* ℓ=1020	1	0,9 кг
БЧ		3	-10	ф10А-III ГОСТ 5781-82* ℓ=270	3	0,17 кг
				03.005-8.2-08000-05		КР70
				Детали		
БЧ		1	03.005-8.2-08001 -12	ф12А-III ГОСТ 5781-82* ℓ=1220	1	1,1 кг
БЧ		2	-13	ф12А-III ГОСТ 5781-82* ℓ=920	1	0,8 кг
БЧ		3	-14	ф8А-III ГОСТ 5781-82* ℓ=170	3	0,07 кг
				03.005-8.2-08000-06		КР81
				Детали		
БЧ		1	03.005-8.2-08001 -15	ф12А-III ГОСТ 5781-82* ℓ=1570	1	1,4 кг
БЧ		2	-09	ф14А-III ГОСТ 5781-82* ℓ=1020	1	1,2 кг
БЧ		3	-10	ф10А-III ГОСТ 5781-82* ℓ=270	3	0,17 кг
				03.005-8.2-08000-07		КР82
				Детали		
БЧ		1	03.005-8.2-08001 -16	ф14А-III ГОСТ 5781-82* ℓ=1570	1	1,9 кг
БЧ		2	-09	ф14А-III ГОСТ 5781-82* ℓ=1020	1	1,2 кг
БЧ		3	-10	ф10А-III ГОСТ 5781-82* ℓ=270	3	0,17 кг
				03.005-8.2-08000-08		КР83
				Детали		
БЧ		1	03.005-8.2-08001 -17	ф12А-III ГОСТ 5781-82* ℓ=1370	1	1,2 кг
БЧ		2	-13	ф12А-III ГОСТ 5781-82* ℓ=920	1	0,8 кг
БЧ		3	-14	ф8А-III ГОСТ 5781-82* ℓ=170	3	0,07 кг

Формат	Зона	Позиц.	Обозначение	Наименование	Кол	Примеч.
				03.005-8.2-08000-09		КР91
				Детали		
БЧ		1	03.005-8.2-08001 -18	ф14А-III ГОСТ 5781-82* ℓ=1400	1	1,7 кг
БЧ		2	-19	ф18А-III ГОСТ 5781-82* ℓ=980	1	2,0 кг
БЧ		3	-02	ф8А-III ГОСТ 5781-82* ℓ=370	3	0,15 кг
				03.005-8.2-08000-10		КР92
				Детали		
БЧ		1	03.005-8.2-08001 -20	ф12А-III ГОСТ 5781-82* ℓ=1400	1	1,2 кг
БЧ		2	-21	ф12А-III ГОСТ 5781-82* ℓ=980	1	0,9 кг
БЧ		3	-02	ф8А-III ГОСТ 5781-82* ℓ=370	3	0,15 кг
				03.005-8.2-08000-11		КР93
				Детали		
БЧ		1	03.005-8.2-08001 -22	ф14А-III ГОСТ 5781-82* ℓ=1300	1	1,6 кг
БЧ		2	-23	ф14А-III ГОСТ 5781-82* ℓ=880	1	1,1 кг
БЧ		3	-07	ф8А-III ГОСТ 5781-82* ℓ=270	3	0,1 кг
				03.005-8.2-08000-12		КР96
				Детали		
БЧ		1	03.005-8.2-08001 -24	ф16А-III ГОСТ 5781-82* ℓ=1570	1	2,5 кг
БЧ		2	-25	ф16А-III ГОСТ 5781-82* ℓ=1020	1	1,6 кг
БЧ		3	-10	ф10А-III ГОСТ 5781-82* ℓ=270	3	0,17 кг
				03.005-8.2-08000-13		КР97
				Детали		
БЧ		1	03.005-8.2-08001 -26	ф16А-III ГОСТ 5781-82* ℓ=1420	1	2,2 кг
БЧ		2	-25	ф16А-III ГОСТ 5781-82* ℓ=1020	1	1,6 кг
БЧ		3	-10	ф10А-III ГОСТ 5781-82* ℓ=270	3	0,17 кг

Инв.№ подл. | Подпись и дата | Взам.инв.№

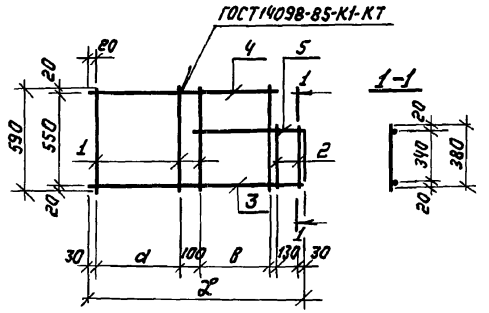

Паз. 5

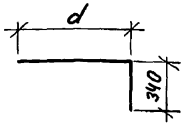

Обозначение	Марка	Размеры, мм					Масса
		a	в	c	d	ℓ	кг
03.005-8.2-09000	КР50	520	420	1040	640	1230	4,7
-01	КР51	420	420	940	640	1130	4,6
-02	КР52	420	400	890	620	1110	4,4

Формат	Зона	Позиц.	Обозначение	Наименование	Кол.	Примеч.
				Документация		
А3			03.005-8.2-00000 ТТ	Технические требования		
				Детали		
БЧ		1	03.005-8.2-09001	ф8АIII ГОСТ5781-82* ℓ=590	3	0,2 кг
БЧ		2	-01	ф8АIII ГОСТ5781-82* ℓ=380	2	0,15 кг
				Переменные данные для исполнений:		
						КР50
				Детали		
БЧ		3	03.005-8.2-09001 -02	ф12АIII ГОСТ5781-82* ℓ=1230	1	1,1 кг
БЧ		4	-03	ф12АIII ГОСТ5781-82* ℓ=1080	1	0,96 кг
БЧ		5	-04	ф12АIII ГОСТ5781-82* ℓ=980	1	0,9 кг
						КР51
				Детали		
БЧ		3	03.005-8.2-09001 -05	ф12АIII ГОСТ5781-82* ℓ=1130	1	1,0 кг
БЧ		4	-04	ф12АIII ГОСТ5781-82* ℓ=980	1	0,9 кг
БЧ		5	-04	ф12АIII ГОСТ5781-82* ℓ=980	1	0,9 кг
						КР52
				Детали		
БЧ		3	03.005-8.2-09001 -06	ф12АIII ГОСТ5781-82* ℓ=1100	1	0,98 кг
БЧ		4	-07	ф12АIII ГОСТ5781-82* ℓ=960	1	0,9 кг
БЧ		5	-07	ф12АIII ГОСТ5781-82* ℓ=960	1	0,85 кг

Нач.отд.	Федотов		10.87
Н.контр.	Климов		10.87
Гл.спец.	Климов		10.87
Рук.гр.	Столяннинова		10.87
Ст.инж.	Тарасенкова		10.87
Исполн.	Аношина		10.87

03.005-8.2-09000

Каркас плоский КР (КР50; КР51; КР52)

Стадия	Масса	Масштаб
Р	см. табл.	1:25
Лист	Листов 1	

ГИПРОКОММУНДОРТРАНС г. Москва

Взам.инв.№ | Подпись и дата | Инв.№ подл.

Формат А3

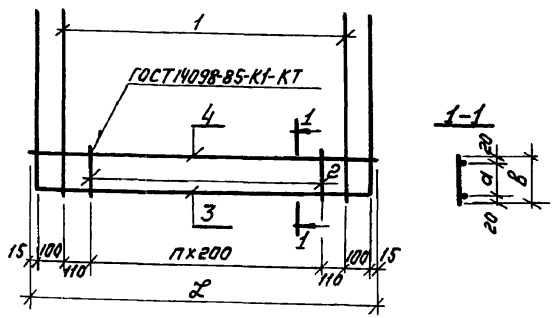

Поз.3

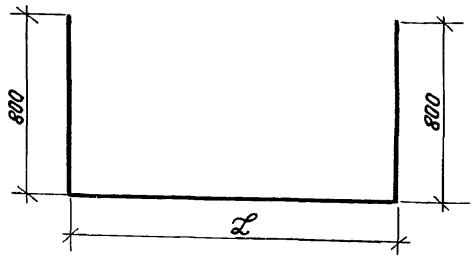

Формат	Зона	Позиц.	Обозначение	Наименование	Количество —	-01	-02	-03	Примеч.
				Документация					
А3			03.005-8.2-00000 ТТ	Технические требования					
				Детали					
Бч		1	03.005-8.2-10001 -01	А-I-8 ГОСТ 5781-82* ℓ=820	2	2	2	2	0,3 кг
Бч		2	03.005-8.2-10001 -02	А-I-8 ГОСТ 5781-82* ℓ=280	6		9		0,11 кг
Бч		2	-03	А-I-8 ГОСТ 5781-82* ℓ=180		6		9	0,07 кг
Бч		3	-04	А-I-8 ГОСТ 5781-82* ℓ=3050	1	1			1,2 кг
Бч		3	-05	А-I-8 ГОСТ 5781-82* ℓ=3650			1	1	1,4 кг
Бч		4	-06	А-I-8 ГОСТ 5781-82* ℓ=1450	1	1			0,6 кг
Бч		4	-07	А-I-8 ГОСТ 5781-82* ℓ=2050			1	1	0,8 кг
				Литера					
				Марка	КР62	КР63	КР100	КР101	

Обозначение	Марка	П	Размеры, мм a	в	L	Масса кг
03.005-8.2-10000	КР62	5	240	280	1450	3,1 кг
-01	КР63	5	140	180	1450	3,2 кг
-02	КР100	8	240	280	2050	3,4 кг
-03	КР101	8	140	180	2050	3,4 кг

Нач.отд	Федотов		10.87
Н.контр.	Климов		10.87
Гл.спец.	Климов		10.87
Рук.гр.	Мельянинова		10.87
Ст.инж.	Соловова		10.87
Исполн.	Аншина		10.87

03.005-8.2-10000

Каркас плоский КР (КР62; КР63; КР100; КР101)

Стадия	Масса	Масштаб
Р	см. табл.	1:20
Лист	Листов 1	

Гипрокоммундортранс г. Москва

Инв.№ подл. | Подпись и дата | Взам.инв.№

Формат А3

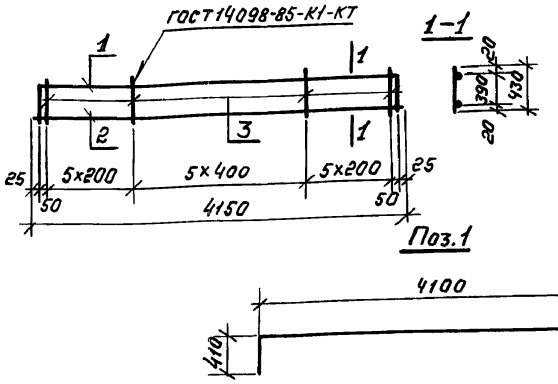

Формат	Зона	Позиц.	Обозначение	Наименование	Кол.	Примеч.
				Документация		
А3			03.005-8.2-00000 ТТ	Технические требования		
				Детали		
БЧ		1	03.005-8.2-11001	ф18А-III ГОСТ 5781-82* ℓ=4920	1	9,8 кг
БЧ		2	-01	ф18А-III ГОСТ 5781-82* ℓ=4150	1	8,3 кг
БЧ		3	-02	ф12А-III ГОСТ 5781-82* ℓ=430	16	0,4 кг

				03.005-8.2-11000			
				Каркас плоский КР71	Стадия: Р	Масса: 22,7кг	Масштаб: 1:50
					Лист	Листов 1	
Нач.отд.	Федотов		11.87		Гипрокоммундортранс г. Москва		
Н.контр.	Климов		11.87				
Гл.спец.	Климов		11.87				
Рук.гр.	Стельянинова		11.87				
Ст.инж.	Соловова		11.87				
Исполнил	Анашина		11.87				

Взам.инв.№ | Подпись и дата | Инв.№ подл.

Формат А4

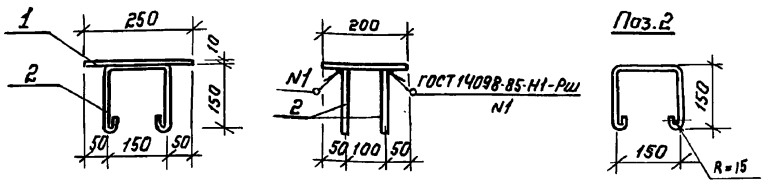

Формат	Зона	Позиц.	Обозначение	Наименование	Кол.	Примеч.
				Документация		
А3			03.005-8.2-00000 ТТ	Технические требования		
				Детали		
БЧ		1	03.005-8.2-12001	Лист 10×250×200 ГОСТ 19903-74* Вст3сп ГОСТ 14637-79*	1	3,9 кг
БЧ		2	-01	А-I-10 ГОСТ 5781-82* ℓ=580	2	0,35 кг

				03.005-8.2-12000			
				Изделие закладное МН-1	Стадия: Р	Масса: 4,6кг	Масштаб: 1:10
					Лист	Листов 1	
Нач.отд.	Федотов		11.87		Гипрокоммундортранс г. Москва		
Н.контр.	Климов		11.87				
Гл.спец.	Климов		11.87				
Рук.гр.	Стельянинова		11.87				
Ст.инж.	Соловова		11.87				
Исполн.	Анашина		11.87				

Взам.инв.№ | Подпись и дата | Инв.№ подл.

Формат А4

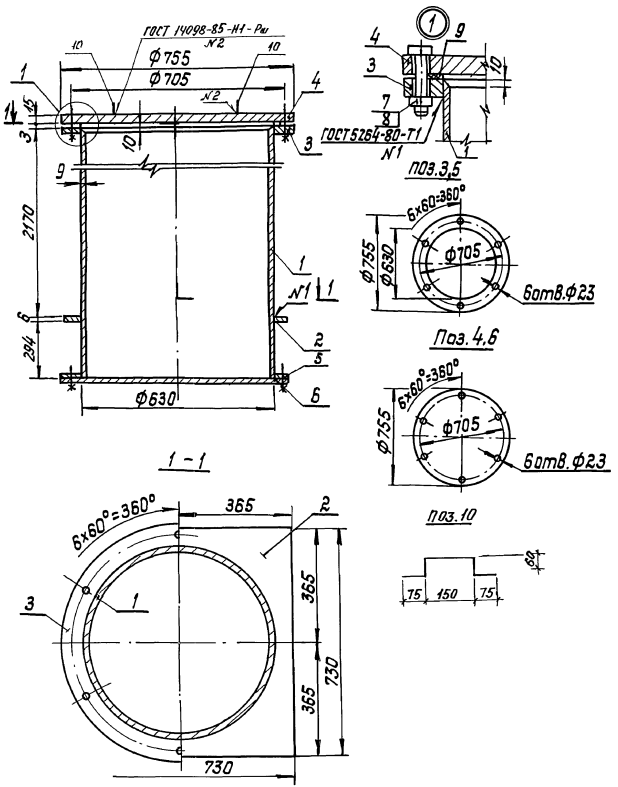

Форм.	Зона	Позиц.	Обозначение	Наименование	Кол.	Прим.
				Документация		
А3			03.005-8.2-00000 ТТ	Технические требования		
				Детали		
БЧ		1	03.005-8.2-00000	Труба 630×8 ГОСТ 8732-78* Р=2470	1	340,4кг
БЧ		2	-01	Полоса 66×730 ГОСТ 82-70* Р=730	1	10,5кг
БЧ		3	-02	Полоса 15×755 ГОСТ 82-70* Р=755	1	16,0кг
БЧ		4	-03	Полоса 8-15×755 ГОСТ 82-70* Р=755	1	52,7кг
БЧ		5	-04	Полоса 8-10×755 ГОСТ 82-70* Р=755	1	10,6кг
БЧ		6	-05	Полоса 8-10×755 ГОСТ 82-70* Р=755	1	35,1кг
БЧ		10	-06	А-I-8 ГОСТ 5781-82 Р=420	2	0,16кг
				Стандартные изделия		
		7		Болт М22×80 кл.2-Д11 ГОСТ 7798-70*	12	
		8		Гайка М22 кл.2-Д11 ГОСТ 5915-70*	12	
				Материалы		
		9		Прокладка А-700-3 ГОСТ 15180-86	1	

				03.005-8.2-13000	
				Изделие закладное МН-2	Стадия: Р; Масса: 465,6кг; Масштаб: 1:10
Нач.отд.	Федотов		II.87		Лист; Листов 1
Н.контр.	Климов		II.87		
Гл.спец.	Климов		II.87		
Рук.гр.	Стольянинова		II.87		Гипрокоммундортранс г.Москва
Исполн.	Аношина		II.87		

Инв.№подл. | Подп. и дата | Взам.инв.№

Копировал: Федоф- Формат: А3

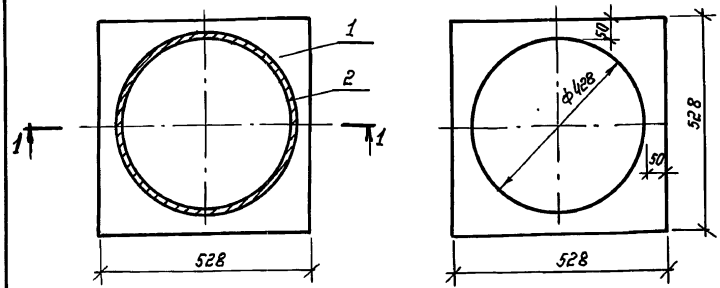

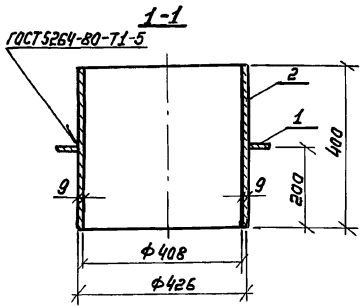

Формат	Зона	Позиц.	Обозначение	Наименование	Кол.	Примеч.
				Документация		
А3			03.005-8.2-00000 ТТ	Технические требования		
				Детали		
Б4		1	03.005-8.2-14001	Лист 528х528х5 ГОСТ19903-74* ВСт3спГОСТ14637-79*	1	11,0 кг
Б4		2	-01	Труба 426х9 ГОСТ8732-78* ВСт10 ГОСТ8731-74 L=400	1	37,0 кг

				03.005-8.2-14000			
Нач.отд.	Федотов		11.87	Изделие закладное МН-3	Стадия	Масса	Масштаб
Н.контр.	Климов		11.87		Р	48,0кг	1:10
Гл.спец.	Климов		11.87		Лист	Листов 1	
Рук.гр.	Смольянинова		11.87		Гипрокоммундортранс г. Москва		
Ст.инж.	Тарасенкова		11.87				
Исполн.	Аношина		11.87				

Инв.№ подл. | Подпись и дата | Взам.инв.№

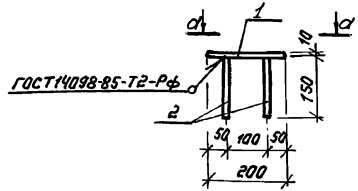

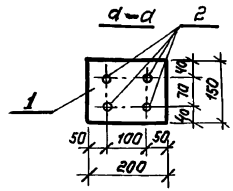

Формат	Зона	Позиц.	Обозначение	Наименование	Кол.	Примеч.
				Документация		
А3			03.005-8.2-00000 ТТ	Технические требования		
				Детали		
Б4		1	03.005-8.2-15001	Полоса 10х150 ГОСТ103-76* ВСт3спГОСТ535-79 L=200	1	2,4 кг
Б4		2	-01	Ф10аIII ГОСТ5781-82* L=150	4	0,09 кг

				03.005-8.2-15000			
Нач.отд.	Федотов		11.87	Изделие закладное МН-4	Стадия	Масса	Масштаб
Н.контр.	Климов		11.87		Р	2,8 кг	1:10
Гл.спец.	Климов		11.87		Лист	Листов 1	
Рук.гр.	Смольянинова		11.87		Гипрокоммундортранс г. Москва		
Ст.инж.	Соловова		11.87				
Исполн.	Аношина		11.87				

Инв.№ подл. | Подпись и дата | Взам.инв.№

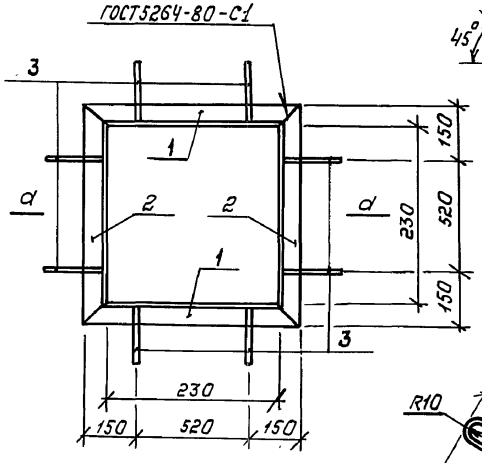

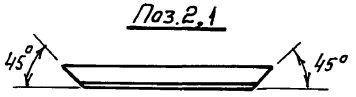

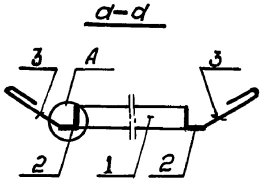

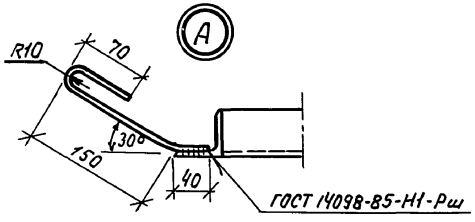

Формат	Зона	Позиц.	Обозначение	Наименование	Кол.	Примеч.
				Документация		
А3			03.005-8.2-00000 ТТ	Технические требования		
				Детали		
Б4		1	03.005-8.2-15001	Уголок Б-75х50х5 ГОСТ 8510-86* / Вст3сп ГОСТ 535-79* L=530	2	2,55 кг
Б4		2	-01	L=530	2	2,55 кг
Б4		3	-02	А-I-8 ГОСТ 5781-82* L=270	8	0,11 кг

Нач.отд.	Федотов		11.87
Н.контр.	Климов		11.87
Гл.спец.	Климов		11.87
Рук.гр.	Смельянинова		11.87
Ст.инж.	Тарасенкова		11.87
Исполн.	Аношина		11.87

03.005-8.2-16000

рамка

Стадия	Масса	Масштаб
Р	11,1кг	
Лист	Листов 1	

Гипрокоммундортранс г. Москва

Инв.№ подл. | Подпись и дата | Взам.инв.№

Формат А3

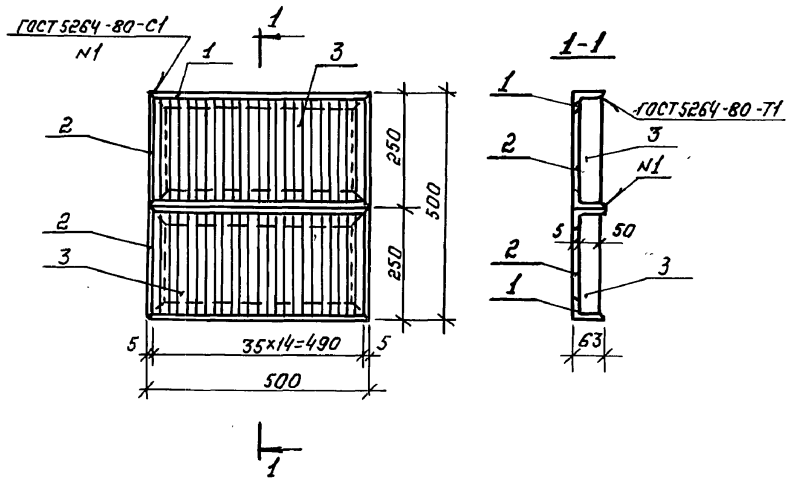

Сварку производить электродом Э42 ГОСТ 9467-75

Формат	Зона	Позиция	Обозначение	Наименование	Кол.	Примеч.
				Документация		
А3			03.005-8.2-00000 ТТ	Технические требования		
				Детали		
Б4		1	03.005-8.2-16001	Уголок Б-63×40×5 ГОСТ 8510-86 / Ст3сп ГОСТ 5535-79* L=500	4	1,95 кг
Б4		2	-01	Уголок Б-63×40×5 ГОСТ 8510-86 / Ст3сп ГОСТ 5535-79* L=250	4	0,98 кг
Б4		3	-02	Полоса 4×50 ГОСТ 103-76* / Ст3сп ГОСТ 5535-79* L=238	68	0,37 кг

Нач. отд.	Федотов		11.87
Н. контр.	Климов		11.87
Гл. спец.	Климов		11.87
Рук. гр.	Стельянинова		11.87
Ст. инж.	Соловова		11.87
Исполн.	Анашина		11.87

03.005-8.2-17000

Решётка металлическая

Стадия	Масса	Масштаб
Р	37,1 кг	1:10
Лист	Листов 1	

Гипракоммундортранс г. Москва

Инв. № подл. | Подпись и дата | Взамен инв. №

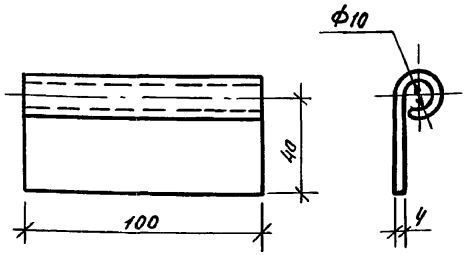

Нач.отд.	Федотов		11.87
Н.контр.	Климов		11.87
Гл.спец.	Климов		11.87
Рук.гр.	Стольянинова		11.87
Вед.инж.	Дручевский		11.87
Исполн.	Анашина		11.87

03.005-8.2-18000

Петля для двери

Стадия	Масса	Масштаб
Р	0.24кг	1:5
Лист	Листов 1	

Полоса 4х100 ГОСТ 103-76* / Ст3сп ГОСТ 535-79 ℓ=75

Гипрокоммундортранс г. Москва

Формат А4

gost.e-ecolog.ru

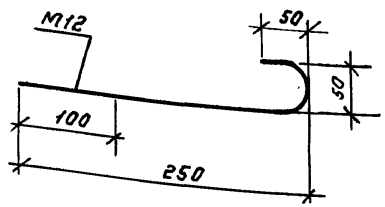

Нач.отд.	Федотов		11.87
Н.контр.	Климов		11.87
Гл.спец.	Климов		11.87
Рук.гр.	Стольянинова		11.87
Ст.инж.	Тарасенкова		11.87
Исполнил	Анашина		11.87

03.005-8.2-19000

Анкер

Стадия	Масса	Масштаб
Р	0.3кг	1:5
Лист	Листов 1	

А-I-12 ГОСТ 5781-82* ℓ=370

Гипрокоммундортранс г. Москва

Формат А4