ТИПОВЫЕ КОНСТРУКЦИИ, ИЗДЕЛИЯ
И УЗЛЫ ЗДАНИЙ И СООРУЖЕНИЙ

03.005-8

МОНОЛИТНЫЕ ЖЕЛЕЗОБЕТОННЫЕ ТАМБУРЫ И ВХОДЫ. КОЛОДЦЫ СВЯЗИ И УСТРОЙСТВО НА ВВОДАХ КОММУНИКАЦИЙ, ГРАВИЙНЫЕ ФИЛЬТРЫ И ОГОЛОВКИ ЗАЩИТНЫХ СООРУЖЕНИЙ ТИПА „В" II...IV КЛАССОВ ЗАЩИТЫ.

ВЫПУСК 0-3

КОНСТРУКТИВНЫЕ РЕШЕНИЯ ВХОДОВ С ТАМБУРАМИ, ТАМБУР-ШЛЮЗАМИ И ПАВИЛЬОНАМИ ДЛЯ ЗАЩИТНЫХ СООРУЖЕНИЙ В СУХИХ ГРУНТАХ.
МАТЕРИАЛЫ ДЛЯ ПРОЕКТИРОВАНИЯ.

23229-04
ЦЕНА

gost.e-ecolog.ru

ТИПОВЫЕ КОНСТРУКЦИИ, ИЗДЕЛИЯ
И УЗЛЫ ЗДАНИЙ И СООРУЖЕНИЙ

03.005-8

МОНОЛИТНЫЕ ЖЕЛЕЗОБЕТОННЫЕ ТАМБУРЫ И ВХОДЫ, КОЛОДЦЫ СВЯЗИ И УСТРОЙСТВО НА ВВОДАХ КОММУНИКАЦИЙ, ГРАВИЙНЫЕ ФИЛЬТРЫ И ОГОЛОВКИ ЗАЩИТНЫХ СООРУЖЕНИЙ ТИПА „В" II... IV КЛАССОВ ЗАЩИТЫ.

Выпуск 0-3

КОНСТРУКТИВНЫЕ РЕШЕНИЯ ВХОДОВ С ТАМБУРАМИ, ТАМБУР-ШЛЮЗАМИ И ПАВИЛЬОНАМИ ДЛЯ ЗАЩИТНЫХ СООРУЖЕНИЙ В ВОДОНАСЫЩЕННЫХ ГРУНТАХ. МАТЕРИАЛЫ ДЛЯ ПРОЕКТИРОВАНИЯ.

Разработаны
проектным институтом
"ГИПРОКОММУНДОРТРАНС"
Гл.инженер института В. И. Макаров
Гл.инженер проекта В. И. Козлов

Утверждены Управлением НГО СССР
от 06.05.1988 протокол №31.
Введены в действие институтом „Гипрокоммундортранс"
с 01.10.1988 г. приказ №40 от 10.05.88 г.

Обозначение	Наименование	Стр.
03.005-8.0-3-000	Содержание	2
03.005-8.0-3-000ПЗ	Пояснительная записка	3
03.005-8.0-3-100Г4	Участок тамбура-шлюза с артскважинами наклонного входа шириной 1,2 м	5
03.005-8.0-3-100	Участок тамбура-шлюза с артскважинами наклонного входа шириной 1,2 м	6
03.005-8.0-3-100 СБ	Участок тамбура-шлюза с артскважинами наклонного входа шириной 1,2 м. Сборочный чертеж	8
03.005-8.0-3-200Г4	Участок тамбура-шлюза с предтамбуром наклонного входа шириной 1,2 м.	10
03.005-8.0-3-200	Участок тамбура-шлюза с предтамбуром наклонного входа шириной 1,2 м	11
03.005-8.0-3-200СБ	Участок тамбура-шлюза с предтамбуром наклонного входа шириной 1,2 м. Сборочный чертеж	13
03.005-8.0-3-300Г4	Участок тамбура-шлюза с артскважинами наклонного входа шириной 1,8 м.	15
03.005-8.0-3-300	Участок тамбура-шлюза с артскважинами наклонного входа шириной 1,8 м	16
03.005-8.0-3-300СБ	Участок тамбура-шлюза с артскважинами наклонного входа шириной 1,8 м. Сборочный чертеж.	18
03.005-8.0-3-400Г4	Участок тамбура-шлюза с предтамбуром наклонного входа шириной 1,8 м.	20
03.005-8.0-3-400	Участок тамбура-шлюза с предтамбуром наклонного входа шириной 1,8 м.	21

Обозначение	Наименование	Стр.
03.005-8.0-3-400СБ	Участок тамбура-шлюза с предтамбуром наклонного входа шириной 1,8 м. Сборочный чертеж.	23
03.005-8.0-3-500Г4	Тамбур и предтамбур наклонного входа шириной 1,2 м.	25
03.005-8.0-3-500	Тамбур и предтамбур наклонного входа шириной 1,2 м.	26
03.005-8.0-3-500СБ	Тамбур и предтамбур наклонного входа шириной 1,2 м. Сборочный чертеж	28
03.005-8.0-3-600Г4	Тамбур и предтамбур наклонного входа шириной 1,8 м.	30
03.005-8.0-3-600	Тамбур и предтамбур наклонного входа шириной 1,8 м.	31
03.005-8.0-3-600СБ	Тамбур и предтамбур наклонного входа шириной 1,8 м. Сборочный чертеж.	33
03.005-8.0-3-700Г4	Наклонный вход шириной 1,2 м.	35
03.005-8.0-3-700	Наклонный вход шириной 1,2 м.	36
03.005-8.0-3-700СБ	Наклонный вход шириной 1,2 м Сборочный чертеж	37
03.005-8.0-3-800Г4	Наклонный вход шириной 1,8 м.	38
03.005-8.0-3-800	Наклонный вход шириной 1,8 м.	39
03.005-8.0-3-800СБ	Наклонный вход шириной 1,8 м. Сборочный чертеж.	40
03.005-8.0-3-900РС	Ведомость расхода стали на входы с тамбурами и тамбур-шлюзами.	41
03.005-8.0-3-1000	Конструкция павильонов над входами.	42
03.005-8.0-3-1000СБ	Конструкция павильонов над входами. Сборочный чертеж.	43

Н-к отд	Федотов		05.87
Н.контр	Климов		05.87
Гл.спец.	Климов		05.87
Рук.гр.	Смольянинова		05.87
Исполн.	Аношина		05.87

03.005-8.0-3-0000

Содержание

Стадия	Лист	Листов
Р		1

Гипрокоммундортранс г. Москва

копировал: 23229-04 3 формат: А2

Инв.№ подл. | Подп. и дата | Взам. инв.

1. Общие положения.

1.1. Настоящий выпуск разработан в соответствии с постановлением Совета Министров СССР от 28 января 1985 г. N 96; планом типового проектирования, утвержденного Госстроем СССР от 20 ноября 1986 г. N 27.

1.2. Настоящий выпуск включает в себя материалы для проектирования наклонных входов, тамбуров, тамбуров-шлюзов с артскважинами и павильонами для сооружений ГО II, III и IV классов защиты в сухих грунтах.

2. Объемно-планировочные решения

2.1. Все элементы входов запроектированы из монолитного железобетона 2^{x} типов: тип 1 — с дверными проемами шириной 0.8 м; тип 2 — с дверными проемами шириной 1,2 м. Пропускная способность входов принимается в соответствии с приложением N 1 к СНиП II-11-77.*

2.2. Тамбуры и тамбуры-шлюзы запроектированы выносными и примыкают к основному сооружению по торцевым осям.

2.3. Основанием под сооружение входа является уплотненный щебнем грунт с устройством бетонной подготовки, гидроизоляции и защитных слоев по проекту основного сооружения.

2.4. Дверные блоки устанавливаются во время производства бетонных работ. Закладные детали для пропуска коммуникаций уточняются при привязке и закладываются до бетонирования.

2.5. Гидроизоляция и защитные слои стен и покрытия должны соответствовать конструкциям основного сооружения. Засыпку пазух котлована производить песком с коэффициентом фильтрации Кф $\geqslant$ 5 м/сутки.

2.6 Поверхность железобетона выше уровня земли окрасить силикатными красками серого цвета. Внутренняя поверхность входов окрашивается перхлорвиниловыми красками.

2.7. Обустройство оголовка водозаборной скважины выполняется по типовому проекту 0901-2-1.86.

2.8. Для наклонного входа шириной 1.2 м приняты сборные ступени по ГОСТ 8717.1-84. Для входа шириной 1.8 м — ступени монолитные бетонные или сборные по ГОСТ 8717.1-84 с монолитными участками.

2.9. Рабочая арматура монолитных железобетонных конструкций принята класса А-III, конструктивная — А-I по ГОСТ 5781-82*. Закладные изделия изготавливаются из стали марки ВСт3сп2 по ГОСТ 380-71. Бетон монолитных конструкций принят класса В30.

3. Область применения.

3.1. Монолитные входы разработаны для применения в сухих грунтах для сооружений II, III и IV классов защиты.

3.2. Гидроизоляционные работы, организацию деформационных швов выполнять в соответствии со СНиП III-20-74 „Кровли, гидроизоляция, пароизоляция и теплоизоляция", серией 03.005-1 „Гидроизоляция убежищ гражданской обороны" и СН 301-65* „Указания по проектированию гидроизоляции подземных частей зданий и сооружений."

4. Условия расчёта.

4.1. Конструкции тамбуров, тамбуров-шлюзов с артскважинами и наклонных входов расчитаны на особое сочетание нагрузок в соответствии СНиП II-11-77*. Помимо особой нагрузки, соответствующей классу сооружения, в сочетании нагрузок включены собственный вес конструкций, обсыпка и боковое давление грунта. Боковое давление на стены определено от грунтов с удельным весом $\gamma = 1.8 \cdot 10^4$ н/м^3 и нормативным углом внутреннего трения $\varphi^{н} = 28^{\circ}$, удельным сцеплением грунта $c = 2$ кПа (0,02 кгс/см^2) и модулем деформации нескальных грунтов $E = 14{,}7$ мПа (150 кгс/см^2)

ГИП	Козлов		10.87	03.005-8.0-3-000 ПЗ			
Нач.отд.	Федотов		10.87	Пояснительная записка	Стадия	Лист	Листов
Н.контр.	Степнов		10.87		Р	1	2
Гл.спец.	Степнов		10.87		ГИПРОКОММУНДОРТРАНС г. Москва		
Исполн.	Кульков		10.87				

Инв.№ подл. | Подпись и дата | Взам.инв.№

4.2 Элементы тамбуров, тамбуров-шлюзов и наклонных входов запроектированы из расчета на два вида загружения:

1) на воздействие эквивалентной статической и постоянных нагрузок.

2) на совместное действие нагрузок первого вида загружения и нагрузки от затекания ударной волны вовнутрь входа.

4.3 Конструкции тамбуров, тамбуров-шлюзов и наклонных входов рассчитывались поэлементно (плиты и стены) по состоянию "1а" с учетом упруго-пластических свойств материалов.

4.4 Каркасы павильонов над входами выполнены из металлических профилей прямоугольного сечения. Стены и покрытие выполнены из плоских и волнистых асбестоцементных листов.

При привязке проекта помещения входов оборудовать следующими системами:

1) вентиляции - установка КИДов и МЗС.
2) отопления
3) водопровода и сброса случайных вод из приямков входа
4) сигнализацией и блокировки дверей - для тамбуров-шлюзов или сигнализацией - для тамбуров
5) освещения

Ведомость ссылочных документов

Обозначение	Наименование	Примечан.
серия 01.036-I выпуск 3	Защитно-герметическая металлическая распашная дверь ДУ-I-7	
серия 01.036-I выпуск 4	Защитно-герметическая металлическая распашная дверь ДУ-I-8	
серия 01.036-I выпуск 1	Защитно-герметическая металлическая распашная дверь ДУ-III-5	
серия 01.036-I выпуск 2	Защитно-герметическая металлическая распашная дверь ДУ-III-6	
серия 01.036-I выпуск 5	Герметическая металлическая дверь ДУ-IV-2	
ГОСТ 6629-74*	Двери деревянные внутренние для жилых и общественных зданий	
серия 03.005-1 вып. 4	Гидроизоляция убежищ гражданской обороны	
серия 03.005-3	Герметизация убежищ. гражданской обороны	
серия 03.005-5	Конструкция ввода и пропуска коммуникаций	
ГОСТ 8717.1-84	Ступени железобетонные и бетонные	
т.п. 0901-2-1.86	Защищенные насосные станции на водозаборных скважинах	

Наклонный вход с тамбуром-шлюзом и артскважинами

Схема I

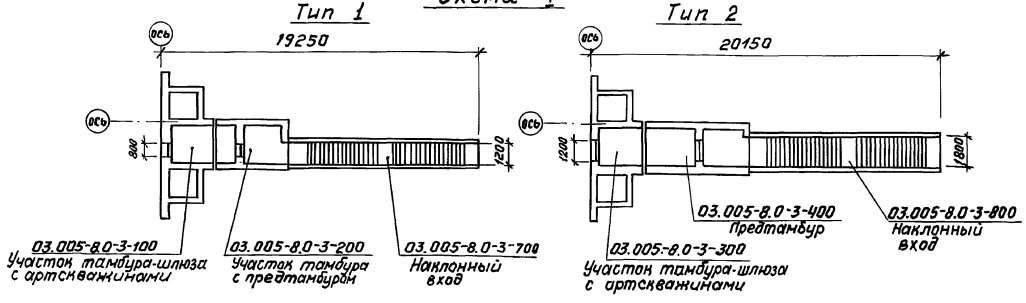

Наклонный вход с тамбуром

Схема II

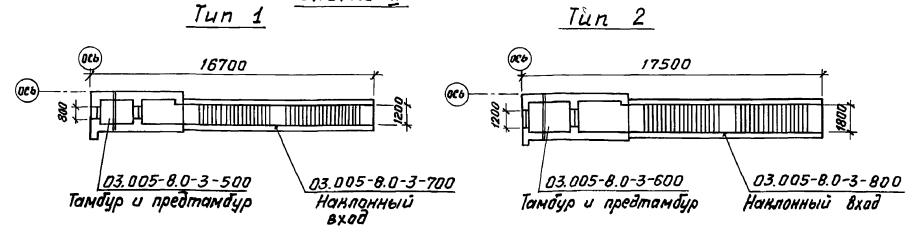

Расход материалов

		Бетон, м³	Сталь, кг
Схема I	Тип 1	100,3	9194,6
	Тип 2	108,3	9715,05
Схема II	Тип 1	44,9	5166,7
	Тип 2	53,9	6019,2

Инв. № подл. | Подпись и дата | Взам. инв. №

План

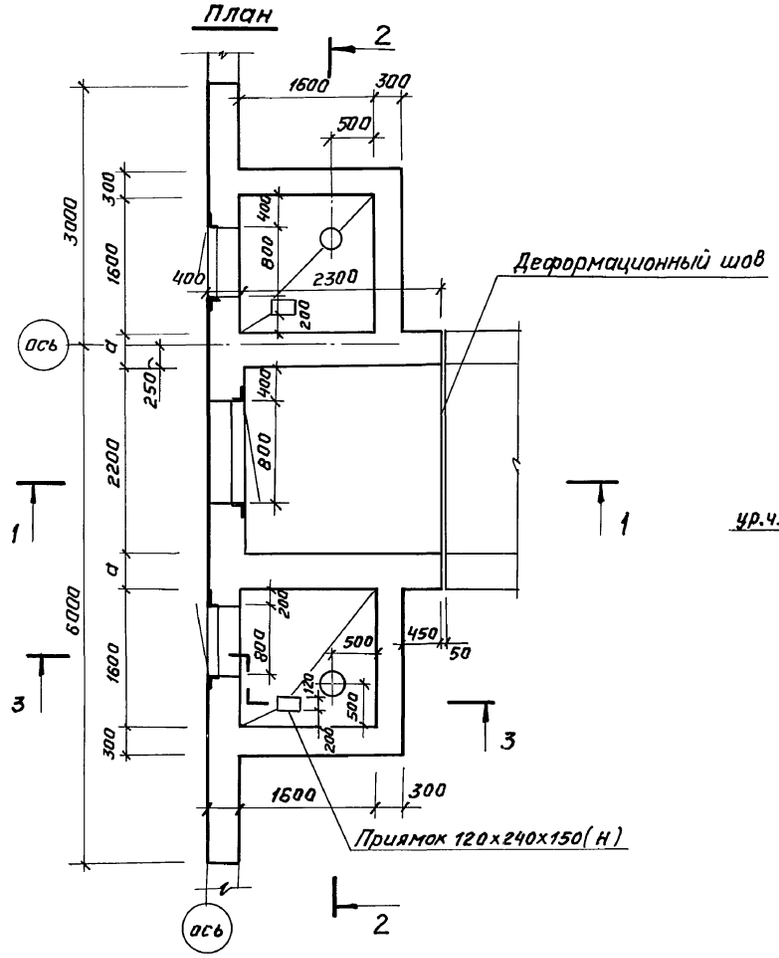

Разрез 1-1

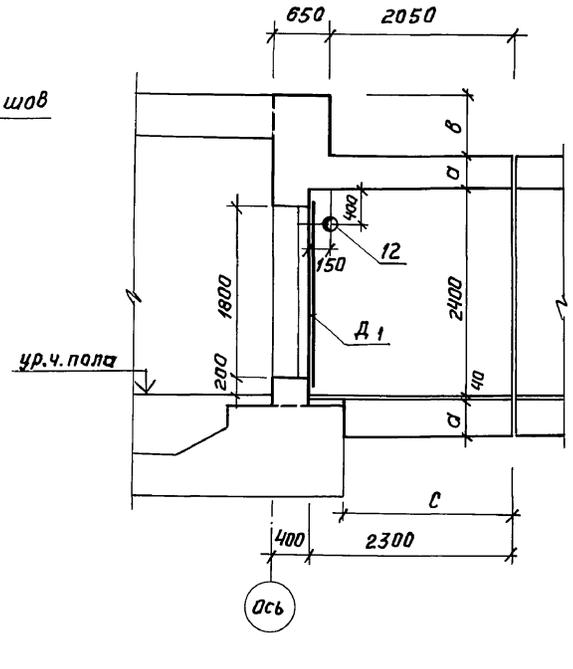

Разрез 2-2

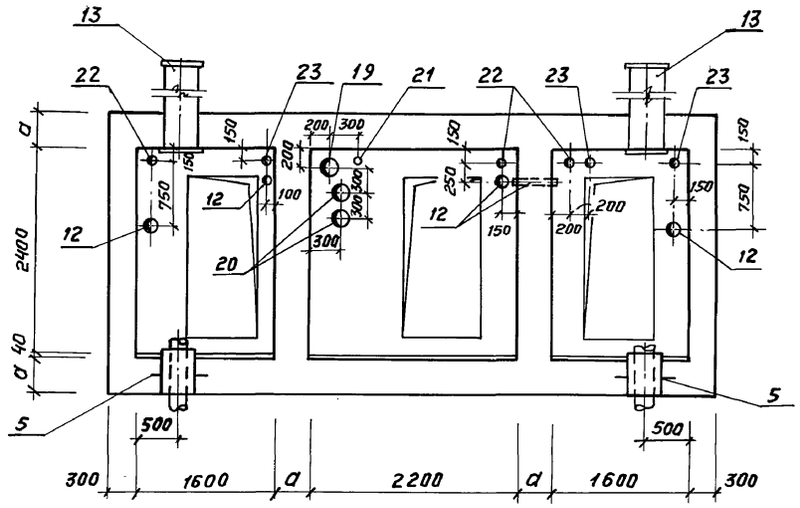

Пропуск обсадной трубы артскважины через закладную деталь поз. 5 выполняется по типовому проекту 0901-2-1.86.

Разрез 3-3

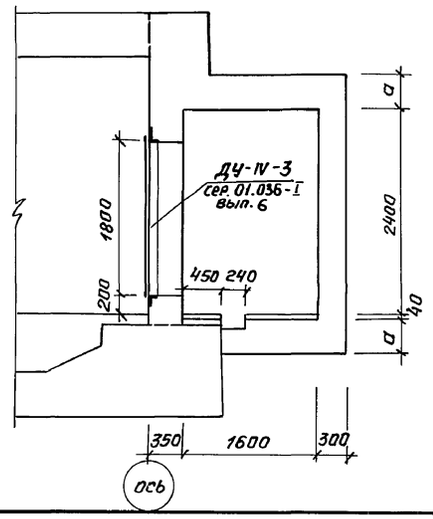

Исполнение	Класс сооружения	а, мм	в, мм	с, мм	Д 1	Бетон		Сталь, кг	
						класс	объем, м3	Армат.	Прокат
03.005-8.0-3-100	II	400	700	1825	ДУ-I-7	В 30	52,9	2635,5	1165,4
-01	III	400	600	1875	ДУ-I-7	В 30	52,9	2597,5	1165,4
-02	IV	300	650	1925	ДУ-III-6	В 30	48,7	2350,2	1165,4

				03.005-8.0-3-100 ГЧ			
ГИП	Козлов		10.87				
Нач.отд.	Федотов		10.87	Участок тамбура-шлюза с артскважинами наклонного входа шириной 1.2 м.	Стадия	Лист	Листов
Н.контр.	Степнов		10.87		Р		1
Гл.спец.	Степнов		10.87		Гипрокоммундортранс г. Москва		
Испол.	Кульков		10.87				

Инв.№ подл. | Подпись и дата | Взам. инв.№

Копировал: Короткова 23229-04 6 Формат А2

Формат	Зона	Примеч.	Обозначение	Наименование	Кол.	Примеч.
				Документация		
А2			03.005-8.0-3-000-ПЗ	Пояснительная записка		
А2			03.005-8.0-3-100-ГЧ	Габаритный чертеж		
А2			03.005-8.0-3-100-ОС	Сборочный чертеж		
А2			03.005-8.0-3-900-РС	Ведомость расхода стали		
				П-1-шт.1		
				Сборочные единицы		
А3		8	03.005-8.2-04000-04	Каркас плоский КР12	8	
А4		5	03.005-8.2-14000	Изделие закладное МН-3	2	
				Детали		
				ф12 А-III ГОСТ 5781-82*		
Б4		25	03.005-8.0-3-101	е=2650	11	2,4кг
Б4		29	-102	е=800	12	0,7кг
Б4		30	-103	е=1700	10	1,5кг
Б4		32	-104	ф25А-III ГОСТ5781-82* е=1000	12	3,9кг
Б4		31*	-105	А-I-8 ГОСТ5781-82* е=780	10	0,3кг
Б4		55*	-106	е=1950	4	0,8кг
Б4		56*	-107	е=1790	8	0,7кг
Б4		61	-108	е=350	6	0,1кг
			Переменные данные для исполнений:			
				03.005-8.0-3-100		
				Сборочные единицы		
А3		1	03.005-8.2-01000	Каркас плоский КР1	9	
А3		2	-03000	КР3	16	
А3		3	-03000-02	КР5	26	
А3		4	-03000-03	КР6	16	
А3		6	-04000	КР7	12	
А3		7	-04000-02	КР9	7	
А3		9	-04000-05	КР13	6	
А3		10	-04000-06	КР14	6	
				Детали		
Б4		26*	03.005-8.0-3-109	ф12 А-III ГОСТ 5781-82* е=3000	11	2,7кг
Б4		27	-110	е=2250	10	2,0кг
Б4		28*	-111	е=2600	10	2,3кг
				03.005-8.0-3-100-01		
				Сборочные единицы		
А3		1	03.005-8.2-01000	Каркас плоский КР1	10	
А3		2	-03000	КР3	16	
А3		3	-03000-02	КР5	28	
А3		4	-03000-03	КР6	18	
А3		6	-04000	КР7	12	
А3		7	-04000-03	КР10	7	
А3		9	-04000-05	КР13	4	
А3		10	-04000-06	КР14	4	
				Детали		
Б4		26*	03.005-8.0-3-109	ф12 А III ГОСТ5781-82* е=3000	11	2,7кг
Б4		27	-110	е=2250	12	2,0кг
Б4		28*	-111	е=2600	12	2,3кг

Формат	Зона	Примеч.	Обозначение	Наименование	Кол.	Примеч.
				03.005-8.0-3-100-02		
				Сборочные единицы		
А3		1	03.005-8.2-02000	Каркас плоский КР2	10	
А3		2	-03000-01	КР4	16	
А3		3	-03000-02	КР5	28	
А3		4	-03000-02	КР5	18	
А3		6	-04000-01	КР8	12	
А3		7	-02000-01	КР11	7	
А3		9	-04000-06	КР14	4	
А3		10	-04000-06	КР14	4	
				Детали		
Б4		26*	03.005-8.0-3-109-01	ф12А-III ГОСТ5781-82* е=2900	11	2,6кг
Б4		27	-110	е=2250	12	2.0кг
Б4		28*	-111	е=2600	12	2,3кг
				С-1-шт.1		
				Сборочные единицы		
А4		12	03.005-5 вып.2 альб.5	Изделие закладное		
				КПК 5 (Д-89, е=650)	1	
				Детали		
Б4		25	03.005-8.0-3-101	ф12 А-III ГОСТ 5781-82* е=2650	13	2,4кг
Б4		34	03.005-8.2-19000	Анкер	7	0,3кг
Б4		61*	03.005-8.0-3-108	А-I-8 ГОСТ5781-82* е=350	7	0,1кг
			Переменные данные	для исполнений:		
				03.005-8.0-3-100-00;-01		
				Сборочные единицы		
А3		11	03.005-8.2-03000-04	Каркас плоский КР15	11	
				Детали		
Б4		26*	03.005.8.0-3-109	ф12А-III ГОСТ 5781-82* е=3000	12	2.7кг
Б4		35*	-112	А-I-8 ГОСТ5781-82* е=3220	2	1,3кг
				03.005-8.0-3-100-02		
				Сборочные единицы		
А3		11	03.005-8.2-03000-05	Каркас плоский КР16	11	
				Детали		
Б4		26*	03.005-8.0-3-109-01	ф12А-III ГОСТ5781-82* е=2900	13	2,6кг
Б4		35*	-112-01	А-I-8 ГОСТ5781-82* е=3120	2	1,2кг
				С-2-шт.1		
				Сборочные единицы		
				Изделия закладные		
А4		12	03.005-5 вып2. альб.5	КПК5 (Д-89, е=650)	4	
А4		19	то же	КПК5 (Д-273, е=650)	1	
А4		20	то же	КПК5 (Д=219, е=650)	2	
А4		21	то же	КПК5 (Д=42,3 е=650)	1	
А4		22	03.005-5 вып.2 альб.16	КПК17 (Д=60 е=550)	3	
А4		23	то же	КПК-17 (Д=33.5 е=550)	3	
				Детали		
				ф12 А III ГОСТ5781-82*		
Б4		40	03.005-8.0-3-113	е=950	9	0,8кг
Б4		41*	-114	е=1250	9	1,1кг
Б4		42*	-115	е=850	9	0,8кг
Б4		47*	-116	е=1050	18	0,9кг

Формат	Зона	Примеч.	Обозначение	Наименование	Кол.	Примеч.
				ф12 А III ГОСТ5781-82*		
Б4		27	03.005-8.0-3-110	е=2250	12	2,0кг
Б4		48	-117	е=750	9	0,7кг
Б4		54	-118	е=3420	12	3,0кг
Б4		50	-119	ф16 А III ГОСТ5781-82* е=1800	12	2,8кг
Б4		51	-120	ф25А-III ГОСТ5781-82* е=2850	12	11,0кг
				Переменные данные для исполнений:		
				03.005-8.0-3-100		
				Сборочные единицы		
А3		14	03.005-8.2-05000	Каркас плоский КР17	8	
А3		15	-06000	КР20	12	
А3		16	-05000-03	КР23	7	
А3		17	-07000	КР26	8	
А3		18	-07000-03	КР29	4	
				Детали		
Б4		36	03.005-8.0-3-121	А-I-10 ГОСТ5781-82* е=1750	11	1,1кг
Б4		37	-122	е=1550	11	1,0кг
Б4		38	-123	е=1450	11	0,9кг
Б4		39	-124	е=1250	11	0,7кг
Б4		43	-125	ф12А-III ГОСТ 5781-82* е=1550	9	1,4кг
Б4		46	-126	е=1150	9	1,1кг
Б4		52*	-127	е=3150	5	2,8кг
Б4		53	-128	е=6900	6	6,1кг
Б4		44*	-129	ф16А-III ГОСТ5781-82* е=1850	18	2,9кг
Б4		45*	-130	е=1250	18	2,0кг
				03.005-8.0-3-100-01		
				Сборочные единицы		
А3		14	03.005-8.2-05000-01	Каркас плоский КР18	8	
А3		15	-06000-01	КР21	12	
А3		16	-05000-04	КР24	7	
А3		17	-07000-01	КР27	8	
А3		18	-07000-04	КР30	4	
				Детали		
				А-I-10 ГОСТ5781-82*		
Б4		36	03.005-8.0-3-121	е=1750	11	1,1кг
Б4		37	-122	е=1550	11	1,0кг
Б4		38	-123	е=1450	11	0,9кг
Б4		39	-124	е=1250	11	0,7кг
				ф12 А-III ГОСТ5781-82*		
Б4		43	-125	е=1550	9	1,4кг
Б4		45*	-130-01	е=1250	18	1,1кг
Б4		46	-126	е=1150	9	1,1кг
Б4		52*	-127	е=3150	5	2,8кг
Б4		53	-128	е=6900	6	6,1кг

Инв. № подл. | Подпись и дата | Взам. инв. №

Гип	Козлов		10.87
Нач.отд.	Федотов		10.87
Н.контр.	Климов		10.87
Гл.спец.	Климов		10.87
Рук.гр.	Смольянинова		10.87
Исполнил	Тарасенкова		10.87

03-005-8.0-3-100

Участок тамбура-шлюза с артскважинами наклонного входа шириной 1,2 м.

Стадия	Лист	Листов
Р	1	2

Гипрокоммундортранс г. Москва

Формат	Зона	Позиц.	Обозначение	Наименование	Кол.	Примеч.
БЧ		44*	03.005-8.03-129-01	ф14А-III ГОСТ 5781-82* l=1850	18	2,2кг
				03.005-8.0-3-100-02		
				Сборочные единицы		
				Каркасы плоские		
А3		14	03.005-8.2-05000-02	КР19	8	
А3		15	-06000-02	КР22	12	
А3		16	-05000-05	КР25	7	
А3		17	-07000-02	КР28	8	
А3		18	-07000-05	КР31	4	
				Детали		
				А-I-10 ГОСТ 5781-82*		
БЧ		36	03.005-8.0-3-121-01	l=1850	11	1,2кг
БЧ		37	-122-01	l=1650	11	1,0кг
БЧ		38	-123-01	l=1550	11	1,0кг
БЧ		39	-124-01	l=1350	11	0,8кг
				ф12А-III ГОСТ 5781-82*		
БЧ		43	-125-01	l=1480	9	1,3кг
БЧ		44*	-129-02	l=1700	18	1,5кг
БЧ		45*	-130-02	l=1100	9	1,0кг
БЧ		46	-126-01	l=1080	9	1,0кг
БЧ		52*	-127-01	l=2950	5	2,6кг
БЧ		53	-128-01	l=6700	6	6,0кг
				С-3-шт.1		
				Детали		
БЧ		61*	03.005-8.0-3-106	А-I-8 ГОСТ 5781-82* l=350	7	0,1кг
БЧ		25	03.005.8.0-3-101	ф12 А-III ГОСТ 5781-82* l=2650	13	2,4кг
АЧ		34	03.005-8.2-19000	Анкер	7	0,1 кг
			Переменные данные для исполнений:			
				03.005-8.0-3-100-00;-01		
				Сборочные единицы		
А3		11	03.005-8.2-03000-04	Каркас плоский КР15	11	
				Детали		
БЧ		26*	03.005-8.03-109	ф12А-III ГОСТ 5781-82* l=3000	13	2,7кг
БЧ		35*	-112	А-I-8 ГОСТ 5781-82* l=3220	2	1,2кг
				03.005-8.0-3-100-02		
				Сборочные единицы		
А3		11	03.005-8.2-03000-05	Каркас плоский КР16	11	
				Детали		
БЧ		26*	03.005-8.0-3-109-01	ф12А-III ГОСТ 5781-82* l=2900	12	2,6кг
БЧ		35*	-112-01	А-I-8 ГОСТ 5781-82* l=3120	2	1,1кг
				С-4-шт.2		
			Переменные данные для исполнений:			
				03.005-8.0-3-100-00;-01		
				Сборочные единицы		
А3		24	03.005-8.2-03000-06	Каркас плоский КР32	16	

Формат	Зона	Позиц.	Обозначение	Наименование	Кол.	Примеч.
				Детали		
БЧ		35*	03.005-8.0-3-112	А-I-8 ГОСТ 5781-82* l=3220	6	1,3кг
				ф12А-III ГОСТ 5781-82*		
БЧ		57*	03.005-8.0-3-128	l=2550	26	2,3кг
БЧ		58	-129	l=2250	26	2,0кг
				03.005-8.0-3-100-02		
				Сборочные единицы		
А3		24	03.005-8.2-03000-05	Каркас плоский КР16	16	
				Детали		
БЧ		35*	03.005-8.0-3-112-01	А-I-8 ГОСТ 5781-82* l=3120	6	1,2кг
				ф12А-III ГОСТ 5781-82*		
БЧ		57*	03.005-8.0-3-129-01	l=2550	26	2,3кг
БЧ		58	-130-01	l=2150	26	1,9кг
				С-5-шт.2		
				Детали		
				ф12А-III ГОСТ 5781-82*		
БЧ		59*	03005-8.0-3-131	l=2800	26	2,5кг
БЧ		60	-132	l=2200	26	2,0кг
			Переменные данные для исполнений:			
				03.005-8.0-3-100-00;-01		
				Сборочные единицы		
А3		24	03.005-8.2-03000-06	Каркас плоский КР32	16	
				03.005-8.0-3-100-02		
				Сборочные единицы		
А3		24	03.005-8.2-03000-05	Каркас плоский КР16	16	
				П-2-шт.1		
				Сборочные единицы		
А3		13	03.005-8.2-1.3000	Изделие закладное МН-2	2	
				Детали		
				ф12А-III ГОСТ 5781-82*		
БЧ		25	03.005-8.0-3-101	l=2650	11	2,4кг
БЧ		27	-110	l=2250	14	2,0кг
БЧ		28*	-111	l=2600	14	2,4кг
БЧ		30*	-103	l=1700	10	1,5кг
БЧ		61*	-108	А-I-8 ГОСТ 5781-82* l=350	6	0,1кг
			Переменные данные для исполнений:			
				03.005-8.0-3-100		
				Сборочные единицы		
				Каркасы плоские		
А3		1	03.005-8.2-01000	КР1	12	
А3		2	-03000	КР3	16	
				Детали		
БЧ		26*	03.005-8.0-3-109	ф12А-III ГОСТ 5781-82* l=3000	11	2,7кг

Формат	Зона	Позиц.	Обозначение	Наименование	Кол.	Примеч.
				03.005-8.0-3-100-01		
				Сборочные единицы		
				Каркасы плоские		
А3		1	03.005-8.2-01000	КР1	12	
А3		2	-03000	КР3	16	
				Детали		
БЧ		26*	03.005-8.0-3-109	ф12А-III ГОСТ 5781-82* l=3000	11	2,7кг
				03.005-8.0-3-100-02		
				Сборочные единицы		
				Каркасы плоские		
А3		1	03.005-8.2-02000	КР2	12	
А3		2	-03000-01	КР4	16	
				Детали		
БЧ		26*	03.005-8.0-3-109-01	ф12А-III ГОСТ 5781-82* l=2900	11	2,6кг
				Материалы		
БЧ		33	03.005-8.0-3-133	Уголок 50х50х5 ГОСТ 8509-86 / Ст.3сп ГОСТ 535-79	9,3	п.м
			Переменные данные для исполнений:			
				03.005-8.0-3-100		
				Материалы		
БЧ		49	03.005-8.0-3-134	Распределительная		
				арматура А-I-8 ГОСТ 5781-82*	103,4	п.м.
				бетон В30	52,9	м³
				03.005-8.0-3-100-01		
				Материалы		
БЧ		49	03.005-8.0-3-134	Распределительная		
				арматура А-I-8 ГОСТ 5781-82*	96,6	п.м
				Бетон В30	52,9	м³
				03.005-8.0-3-100-02		
				Материалы		
БЧ		49	03.005-8.0-3-134	Распределительная		
				арматура А-I-8 ГОСТ 5781-82*	95,4	п.м
				Бетон В30	48,7	м³

* - см. ведомость деталей на документе 03.005-8.0-3-100 СБ.

Инв.№ подл. | Подпись и дата | Взам.инв.№

Копировал 23229-04 8 формат А2

П-1

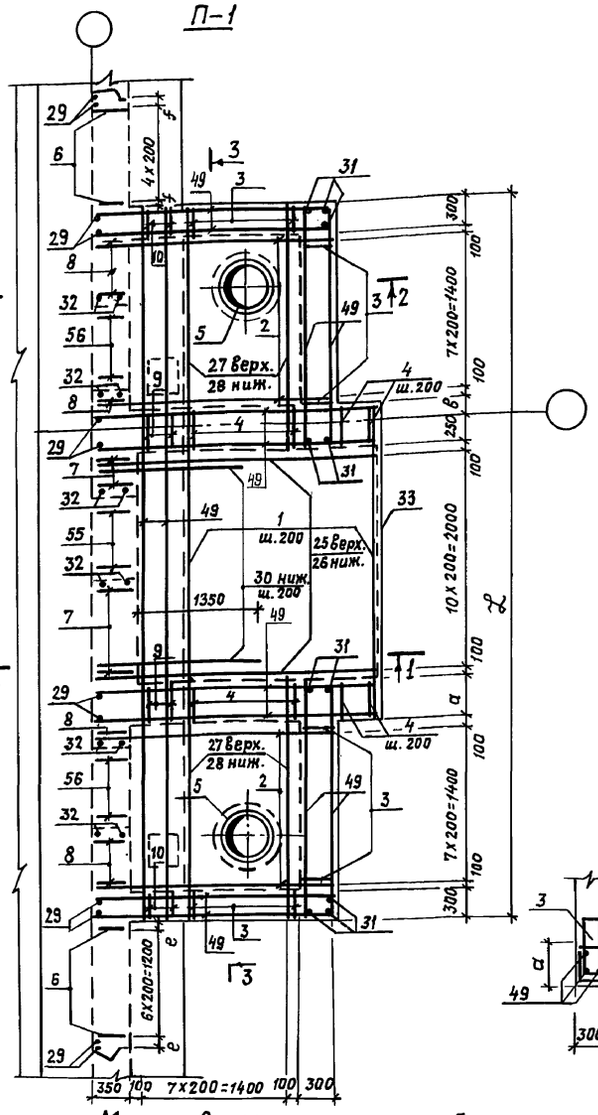

1-1

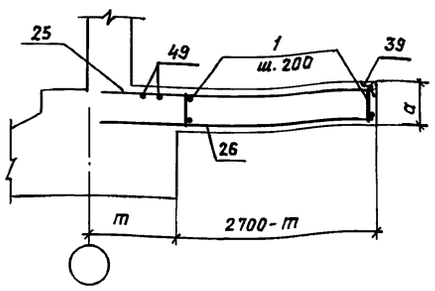

2-2

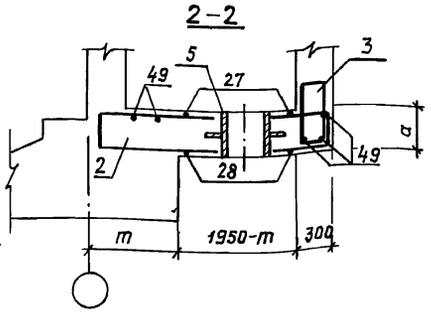

3-3

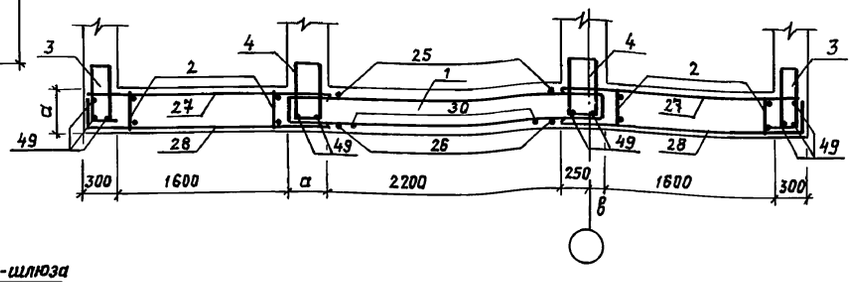

С-1, С-3

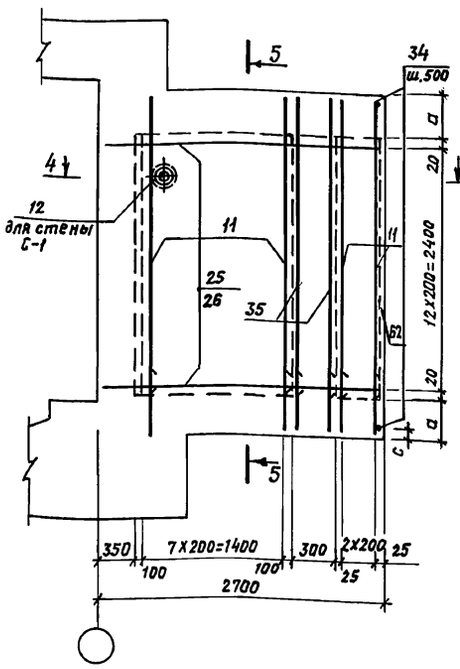

5-5

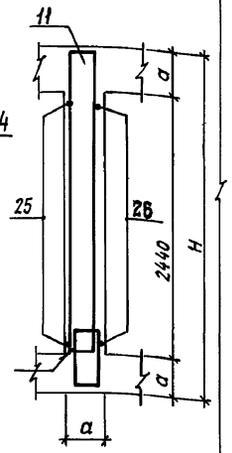

4-4

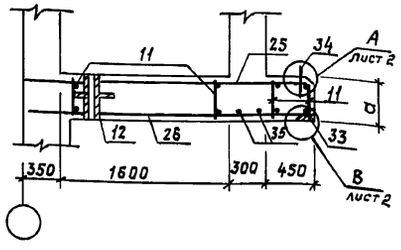

П-2

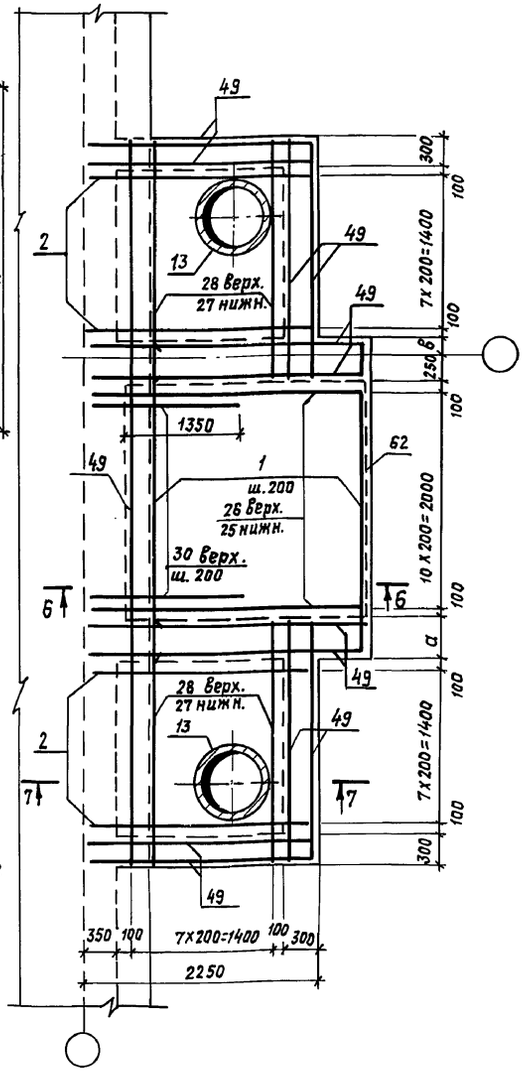

Маркировочная схема участка тамбура-шлюза с артскважинами

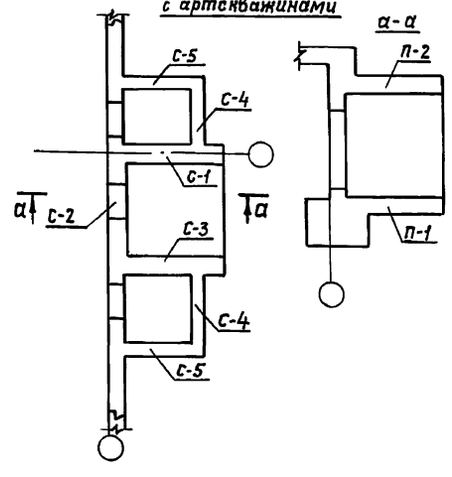

Класс сооружения	Исполнение	размеры, мм												
		a	в	c	d	e	f	H	g	m	n	H_1	L
II	03.005-8.0-3-100	400	150	120	700	30	80	1260	960	875	3240	3600	6800
III	-01				600					825		3500	
IV	-02	300	50	20	650	80	130	1360	1060	775	3040	3450	6600

6-6

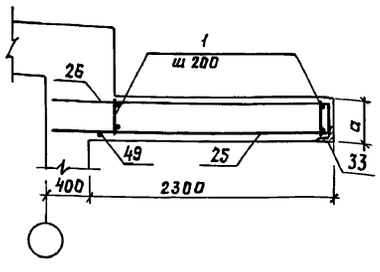

7-7

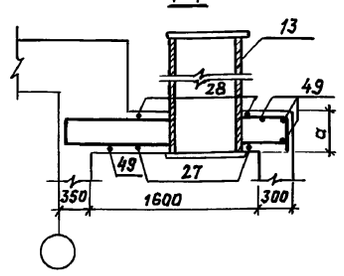

1 Габаритные размеры даны на докум. 03.005-8.0-3-100 ГЧ.

2. До бетонирования заложить детали КПК, закладные элементы, рамы дверей.

3. Сварку производить электродами Э42А по ГОСТ 9467-75.

4 Защитный слой бетона до рабочей арматуры в стенах и покрытии-25мм, в нижней плите - 30 мм.

ГИП	Козлов		10.87	03.005-8.0-3-100 СБ
Нач.отд.	Федотов		10.87	
Н.контр.	Климов		10.87	Участок тамбура-шлюза с артскважинами наклонного входа шириной 1,2м. Сборочный чертеж.
Гл.спец.	Климов		10.87	
Рук.гр.	Стольникова		10.87	
Исполн.	Тарасенкова		10.87	

Стадия	Лист	Листов
Р	1	2

Гипрокоммундортранс г. Москва

Копировал: 23229-04 9 формат: А2

Взам.инв.№ | Подпись и дата | Инв.№ подл.

С – 2

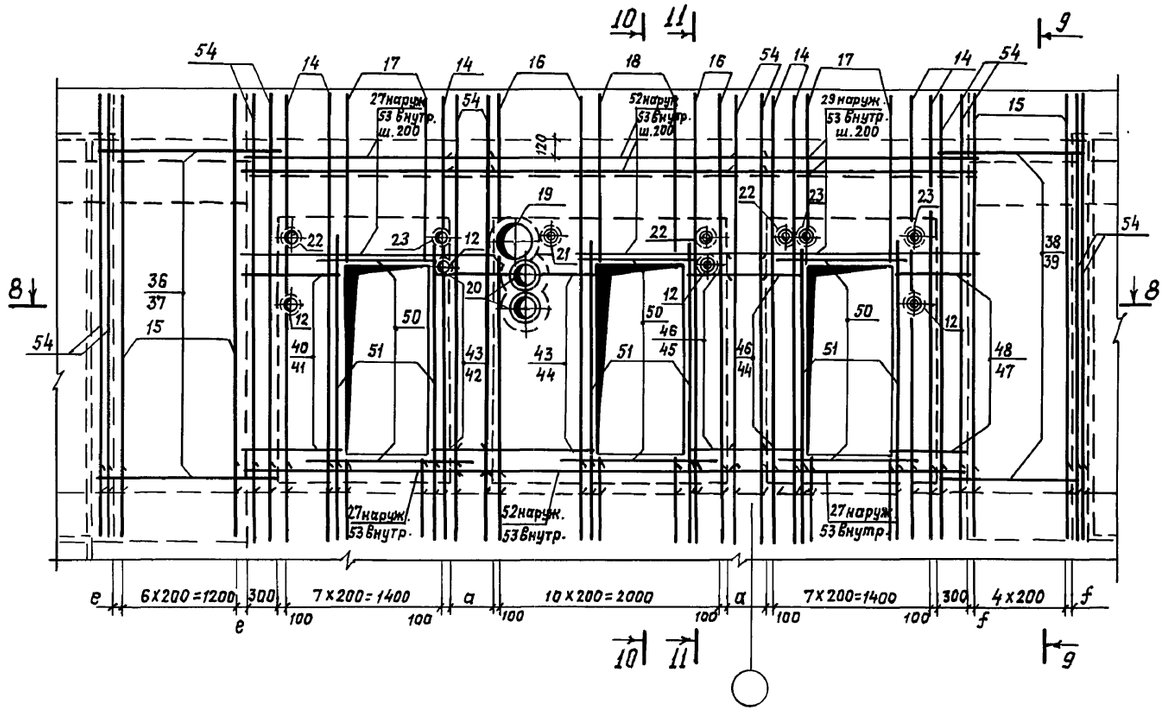

9 – 9

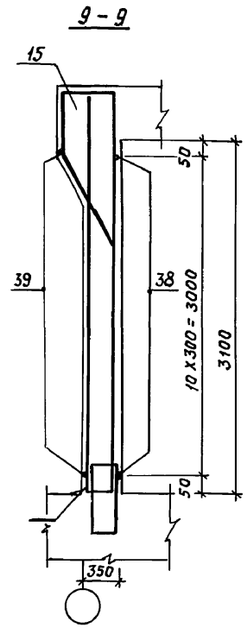

10 – 10

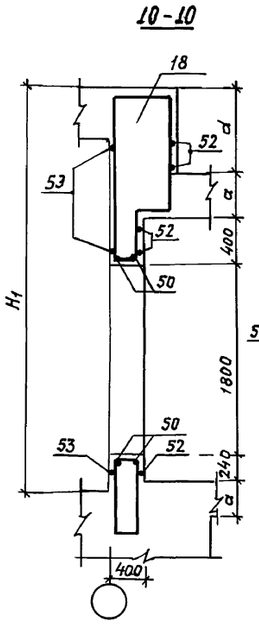

11 – 11

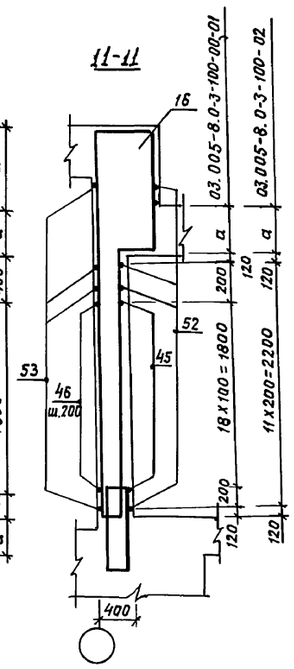

Ведомость деталей

Поз.	Эскиз
	03.005-8.0-3-100-00-01
26	2650
28	2250
30	950
31	680
35	2820
41	950
42	550
44	1350
45	750
47	750
52	2950
55	350
56	290
57	2250
59	2200
61	45°
	03.005-8.0-3-100-02
26	2650
28	2250
30	950
31	680
35	2720
41	950
42	550
44	1250
45	650
47	750
52	2750
55	350
56	290
57	2150
59	2200
61	45°

8 – 8

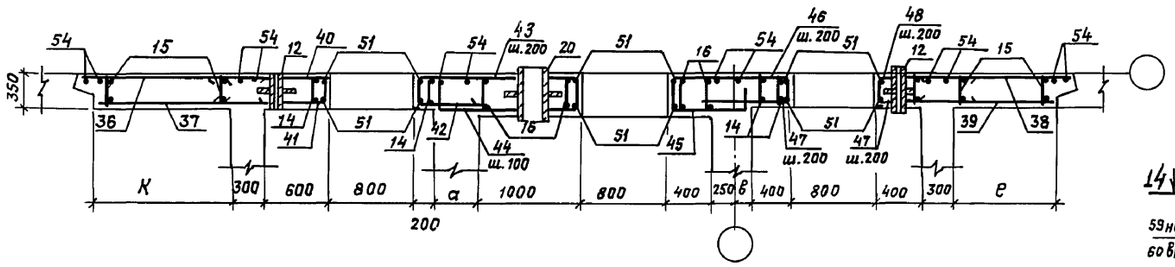

С – 5

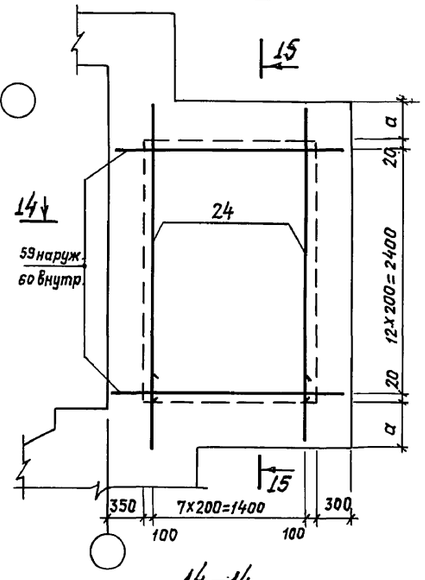

15 – 15

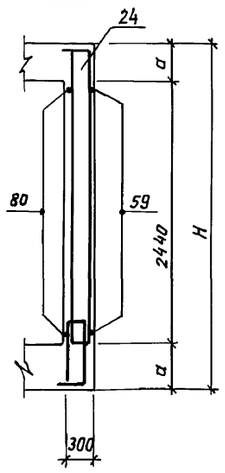

С – 4

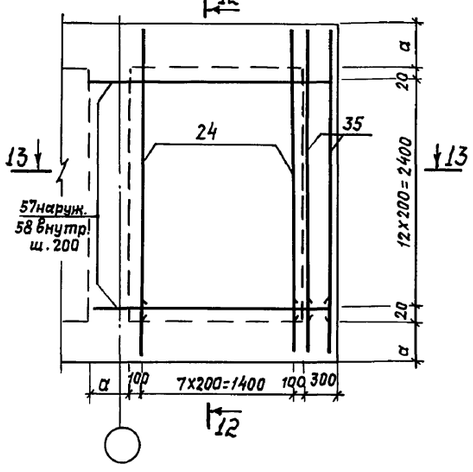

12 – 12

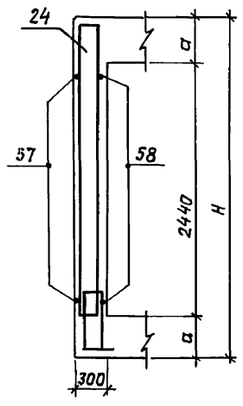

13 – 13

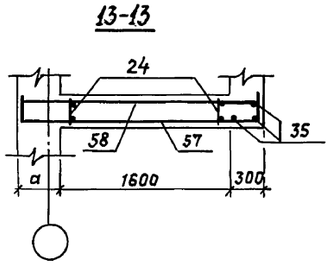

14 – 14

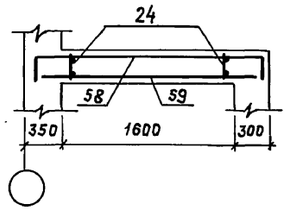

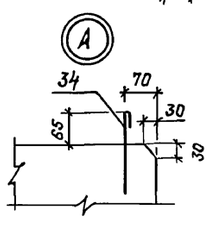

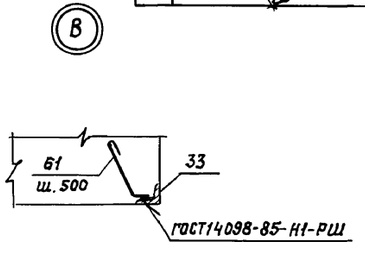

Инв. № подл. | Подпись и дата | Взам. инв. №

03.005-8.0-3-100СБ	Лист 2

Копировал 23229-04 10 формат: А2

План

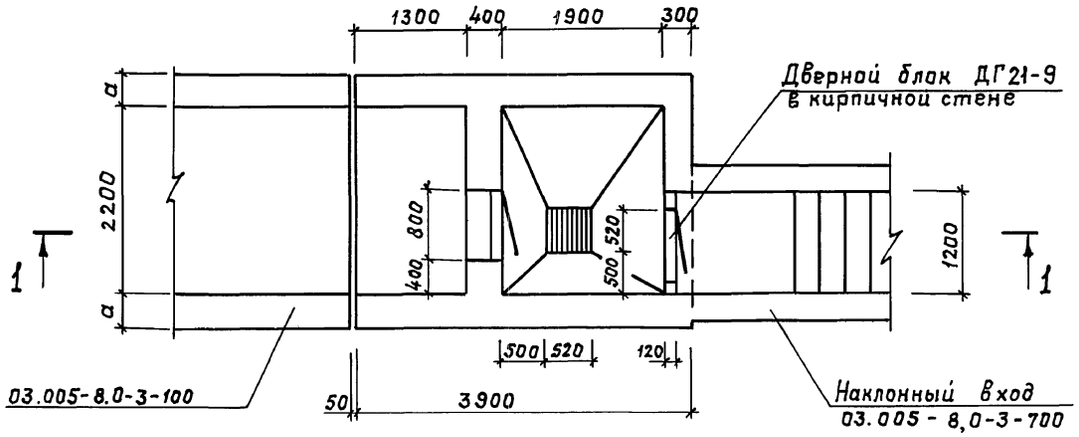

Разрез 2–2

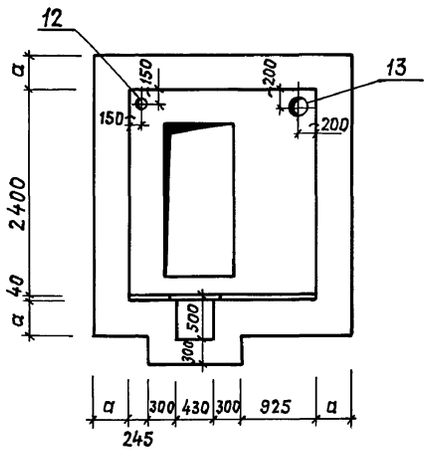

Разрез 3–3

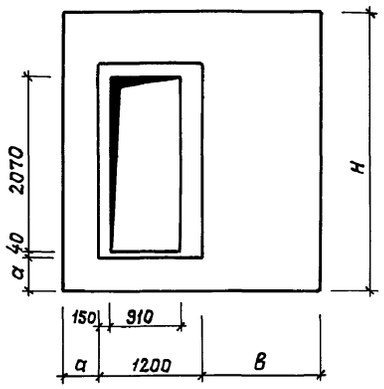

Разрез 1–1

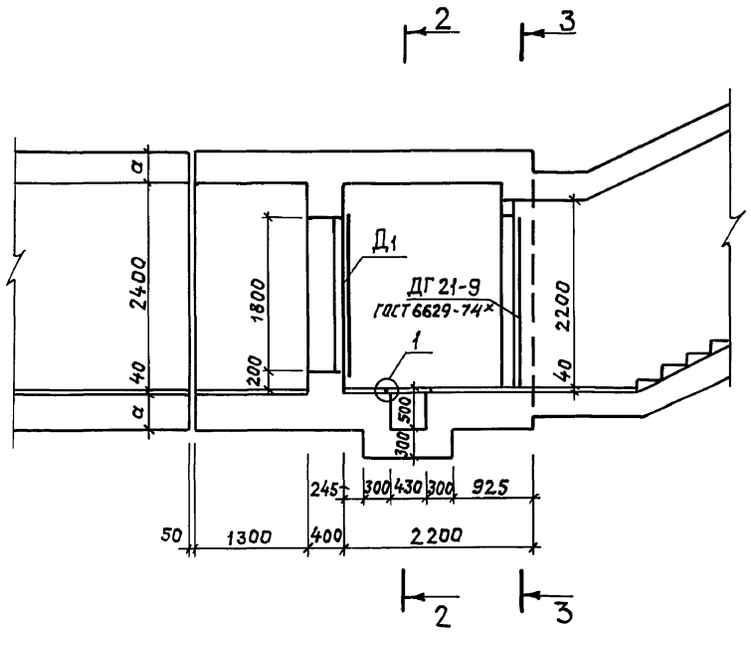

(1)

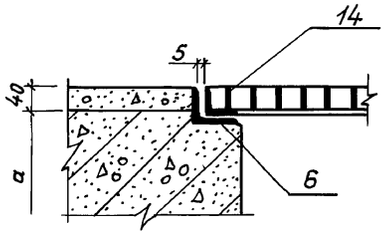

Исполнение	Класс сооружения	a, мм	B, мм	H, мм	Д1
03.005-8.0-3-200	II	400	1400	3240	ДУ-I-7
-01	III	400	1400	3240	ДУ-I-7
-02	IV	300	1300	3040	ДУ-III-6

Бетон		Сталь, кг	
класс	объем, м³	Армат.	Прокат
В 30	19,3	1868,9	157,4
В 30	19,3	1514,3	157,4
В 30	14,8	1269,3	157,4

Инв. № подл. | Подпись и дата | Взам. инв. №

ГИП	Козлов		10.87
Нач.отд	Федотов		10.87
Н.контр.	Степнов		10.87
Гл.спец.	Степнов		10.87
Исполн.	Кульков		10.87

03.005 - 8.0-3-200 ГЧ

Участок тамбура-шлюза с предтамбуром наклонного входа шириной 1,2 м.

Стадия	Лист	Листов
Р		1

Гипрокоммундортранс г. Москва

Копировал: 23229-04 11 формат А2

Формат	Зона	Позиц.	Обозначение	Наименование	Кол.	Примеч.
				Документация		
А2			03.005-8.0-3-000 – ПЗ	Пояснительная записка		
А2			03.005-8.0-3-200 – ГЧ	Габаритный чертеж		
А2			03.005-80-3-200 – СБ	Сборочный чертеж		
А2			03.005-8.0-3-900 – РС	Ведомость расхода стали		
				П-1-шт.1		
				Сборочные единицы		
А3		5	03.005-8.2-03000-02	Каркас плоский КР5	4	
				Изделия закладные		
А3		6	03.005 8.2-16000	Рамка	1	
А3		14	03.005-8.2 – 17000	Металлическая решетка	1	
				Детали		
БЧ		27*	03.005-8.0-3-201	ф25 А-III ГОСТ 5781-82* l=980	4	3,8 кг
БЧ		16	03.005-8.0-3-202	ф12 А-III ГОСТ 5781-82* l=3850	11	3,4 кг
БЧ		18	–203	l=1500	4	1,3 кг
БЧ		19*	–204	А-I-8 ГОСТ 5781-82* l=780	30	0,3 кг
БЧ		48*	–205	l=350	6	0,1 кг
БЧ		20*	–206	А-I-10 ГОСТ 5781-82* l=2570	10	1,6 кг
БЧ		21*	–207	l=1070	8	0,7 кг
БЧ		22*	–208	l=1130	10	0,7 кг
БЧ		23*	–209	А-I-14 ГОСТ 5781-82* l=1570	4	1,9 кг
			Переменные данные для исполнений:			
				03.005-8.0-3-200		
				Сборочные единицы		
А3		1	03.005-8.2-01000	Каркас плоский КР1	18	
А3		2	03.005-8.2-03000-03	КР6	24	
А3		3	03.005-8.2-03000-07	КР33	7	
А3		4	03.005-8.2-08000	КР35	11	
				Детали		
БЧ		24*	03.005-8.0-3-210	ф16 А-III ГОСТ 5781-82* l=1400	11	2,2 кг
БЧ		17*	–211	ф12 А-III ГОСТ 5781-82* l=4550	11	4,0 кг
БЧ		25*	–212	l=1400	9	1,2 кг
				03.005-8.0-3-200-01		
				Сборочные единицы		
А3		1	03.005-8.2-01000	Каркас плоский КР1	18	
А3		2	–03000-03	КР6	24	
А3		3	–03000-08	КР34	7	
А3		4	–08000-01	КР36	11	
				Детали		
				ф12 А-III ГОСТ 5781-82*		
БЧ		17*	03.005-8.0-3-211	l=4550	11	4,0 кг
БЧ		24*	–210	l=1400	11	1,2 кг
				03.005-8.0-3-200-02		
				Сборочные единицы		
А3		1	03.005-8.2-02000	Каркас плоский КР2	18	
А3		2	–03000-02	КР5	24	
А3		3	–03000-03	КР6	7	
А3		4	–08000-02	КР37	11	
				Детали		
БЧ		17*	03.005-8.0-3-211-01	ф12 А-III ГОСТ 5781-82* l=4350	11	3,9 кг

Формат	Зона	Позиц.	Обозначение	Наименование	Кол.	Примеч.
				С-1 шт.1		
				Детали		
				А-I-8 ГОСТ 5781-82*		
БЧ		19*	03.005-8.0-3-204	l=780	22	0,3 кг
БЧ		48*	–205	l=350	7	0,1 кг
А4		29	03.005-8.2-19000	Анкер	7	0,3 кг
			Переменные данные для исполнений:			
				03.005-8.0-3-200		
				Сборочные единицы		
				Каркасы плоские		
А3		7	03.005-8.2-03000-04	КР15	17	
А3		8	–03000-06	КР32	4	
				Детали		
А		25*	03.005-8.0-3-212	ф12 А-III ГОСТ 5781-82* l=1400	9	1,2 кг
БЧ		30*	–213	l=880	24	0,8 кг
				ф14 А-III ГОСТ 5781-82*		
БЧ		31*	–214	l=4550	13	5,5 кг
БЧ		32	–215	l=2580	13	3,1 кг
				ф18 А-III ГОСТ 5781-82*		
БЧ		26	–216	l=1850	13	3,7 кг
БЧ		28	–217	l=1000	12	2,0 кг
БЧ		33*	–218	ф 8 А-III ГОСТ 5781-82* l=1650	26	0,7 кг
БЧ		34*	–219	А-I-8 ГОСТ 5781-82* l=3220	8	1,3 кг
				03.005-8.0-3-200-01		
				Сборочные единицы		
				Каркасы плоские		
А3		7	03.005-8.2-03000-04	КР15	17	
А3		8	–03000-06	КР32	4	
				Детали		
БЧ		34*	–219-01	А-I-8 ГОСТ 5781-82* l=3220	8	1,3 кг
БЧ		26	–216-01	ф12 А-III ГОСТ 5781-82* l=1650	13	1,5 кг
БЧ		28	–217-01	l=800	12	0,7 кг
БЧ		30*	–213	l=880	24	0,8 кг
БЧ		31*	–214-01	l=4550	13	4,0 кг
БЧ		32	–215-01	l=2580	13	2,3 кг
БЧ		33	–218	ф8 А-III ГОСТ 5781-82* l=1650	26	0,7 кг
				03.005-8.0-3-200-02		
				Сборочные единицы		
А3		7	03.005-8.2–03000-05	Каркас плоский КР16	17	
А3		8	–03000-05	то же КР16	4	
				Детали		
БЧ		26	03.005-8.0-3–216-01	ф12А-III ГОСТ 5781-82* l=1650	13	1,3 кг
БЧ		31*	–214-02	l=4350	13	3,9 кг
БЧ		32	–215-01	l=2580	13	2,3 кг
БЧ		33	–218-01	ф8 А III ГОСТ 5781-82* l=1550	26	1,4 кг
БЧ		34*	–219-01	А-I-8 ГОСТ 5781-82* l=3120	8	1,2 кг

Формат	Зона	Позиц.	Обозначение	Наименование	Кол.	Примеч.
				С-2- шт.1		
				Детали		
БЧ		16	03.005-8.0-3-202	ф12 А-III ГОСТ 5781-82* l=3850	13	3,4 кг
БЧ		19*	– 204	А-I-8 ГОСТ 5781-82* l=780	22	0,3 кг
БЧ		48*	03.005-8.0-3-205	l=350	7	0,1 кг
БЧ		45	–220	ф12 А-III ГОСТ 5781-82* l=2580	13	2,3 кг
А4		29*	03.005-8.2-19000	Анкер	7	0,3 кг
			Переменные данные для исполнений:			
				03.005-8.0-3-200		
				Сборочные единицы		
				Каркасы плоские		
А3		4	03.005-8.2-08000	КР35	11	
А3		7	03.005-8.2-03000-04	КР15	7	
А3		9	03.005-8.2-04000-07	КР38	11	
				Детали		
				ф18 А-III ГОСТ 5781-82*		
БЧ		26	03.005-8.0-3-216	l=1850	13	3,7 кг
БЧ		28	–217	l=1000	12	1,2 кг
БЧ		34*	–219	А-I-8 ГОСТ 5781-82* l=3220	2	1,3 кг
				03.005-8.0-3-200-01		
				Сборочные единицы		
				Каркасы плоские		
А3		4	03.005-8.2-08000-01	КР36	11	
А3		7	03.005-8.2-03000-04	КР15	7	
А3		9	03.005-8.2-04000-08	КР39	11	
				Детали		
				ф12 А-III ГОСТ 5781-82*		
БЧ		26*	03.005-8.0-3-216-01	l 1650	13	1,5 кг
БЧ		28	–217-01	l=800	12	0,7 кг
БЧ		34*	– 219	А-I-8 ГОСТ 5781-82* l=3220	2	1,3 кг
				03.005-8.0-3-200-02		
				Сборочные единицы		
				Каркасы плоские		
А3		4	03.005-8.2–08000-02	КР37	11	
А3		7	03.005-8.2–03000-05	КР16	7	
А3		9	03.005-8.2–04000-09	КР40	11	
				Детали		
БЧ		26	03.005-8.0-3–216-02	ф12А-III ГОСТ 5781-82* l=1650	13	1,5 кг
БЧ		34*	–219-01	А-I-8 ГОСТ 5781-82* l=3120	2	1,2 кг

Инв. № подл. | Подпись и дата | Взам. инв. №

ГИП	Козлов		11.87
Нач. отд.	Федотов		11.87
Н. контр.	Климов		11.87
Гл. спец.	Климов		11.87
Рук. гр.	Смольянинова		11.87
Исполн.	Тарасенкова		11.87

03.005-8.0-3-200

Участок тамбура-шлюза с предтамбуром наклонного входа шириной 1,2 м.

Стадия	Лист	Листов
Р	1	2

Гипрокоммундортранс г. Москва

Копировал 23229-04 12 Формат А2

Формат	Зона	Позиц.	Обозначение	Наименование	Кол.	Примеч.
				с-3-шт.1		
				Сборочные единицы		
				Изделия закладные		
А4		12	03.005-5 вып.2 альб.5	КПК5 (Д=42,3 ℓ=650)	1	
А4		13		КПК5 (Д=273 ℓ=650)	1	
				Детали		
				Ф16 А-III ГОСТ 5781-82*		
БЧ		37	03.005-8.0-3-221	ℓ=2000	4	3,2кг
БЧ		38	-222	Ф25 А-III ГОСТ5781-82* ℓ=2400	4	9,2кг
			Переменные данные для исполнений:			
				03.005-8.0-3-200		
				Сборочные единицы		
				Каркасы плоские		
А3		10	03.005-8.2-03000-09	КР41	7	
А3		11	03.005-8.2-02000-02	Кр44	4	
				Детали		
				Ф12 А-III ГОСТ5781-82*		
БЧ		35*	03.005-8.0-3-223	ℓ=3650	4	3,2кг
БЧ		36	-224	ℓ=2950	4	2,6кг
БЧ		40	-225	ℓ=1350	9	1,2кг
БЧ		42	-226	ℓ=750	9	0,7кг
				Ф25 А-III ГОСТ5781-82*		
БЧ		39*	-227	ℓ=2050	9	7,8кг
БЧ		46*	-228	ℓ=1120	9	4,3кг
БЧ		41*	-229	Ф16 А-III ГОСТ 5781-82* ℓ=1450	18	2,3кг
				03.005-8.0-3-200-01		
				Сборочные единицы		
				Каркасы плоские		
А3		10	03.005-8.2-03000-10	КР 42	7	
А3		11	-02000-02	КР 44	4	
				Детали		
				Ф12 А-III ГОСТ 5781-82*		
БЧ		35*	03.005-8.0-3-223	ℓ=3650	4	3,2кг
БЧ		36	-224	ℓ=2950	4	2,6кг
БЧ		40	-225	ℓ=1350	9	1,2кг
БЧ		41*	-229-01	ℓ=1450	18	1,3кг
БЧ		42	-226-01	ℓ=750	9	0,7кг
				Ф16 А-III ГОСТ5781-82*		
БЧ		39*	-227-01	ℓ=2050	9	3,2кг
БЧ		46*	-228-01	ℓ=1120	9	1,8кг

Формат	Зона	Позиц.	Обозначение	Наименование	Кол.	Примеч.
				03.005-8.0-3-200-02		
				Сборочные единицы		
				Каркасы плоские		
А3		10	03.005-8.2-03000-11	Кр43	7	
А3		11	03.005-8.2-02000-03	КР45	4	
				Детали		
				Ф12 А-III ГОСТ5781-82*		
БЧ		35*	03.005-8.0-3-223-01	ℓ=3450	4	3,0кг
БЧ		36	-224-01	ℓ=2750	4	2,4кг
БЧ		39*	-227-02	ℓ=1950	9	1,7кг
БЧ		40	-225-01	ℓ=1250	9	1,1кг
БЧ		41*	-229-01	ℓ=1350	9	1,2кг
БЧ		42	-226-01	ℓ=650	9	0,6кг
				П-2-шт.1		
				Деталь		
БЧ		16	03.005-8.0-3-202	Ф12 А-III ГОСТ5781-82* ℓ=3850	11	3,4кг
				А-I-8 ГОСТ5781-82*		
БЧ		19*	03.005-8.0-3-204	ℓ=780	20	0,3кг
БЧ		48*	-205	ℓ=350	6	0,1кг
			Переменные данные для исполнений:			
				03.005-8.0-3-200		
				Сборочные единицы		
А3		1	03.005-8.2-01000	КР1	17	
А3		15	03.005-8.2-02000-04	КР46	3	
				Детали		
				Ф12А-III ГОСТ5781-82*		
БЧ		17*	03.005-8.0-3-211	ℓ=4550	11	4,0кг
БЧ		25*	-212	ℓ=1400	16	1,2кг
БЧ		47	-230	ℓ=830	10	0,7кг
				03.005-8.0-3-1200-01		
				Сборочные единицы		
А3		1	03.005-8.2-01000	КР1	17	
А3		15	-02000-04	КР46	3	
				Детали		
				Ф12А-III ГОСТ5781-82*		
БЧ		17*	03.005-8.0-3-211	ℓ=4550	11	4,0кг
БЧ		47	-230	ℓ=830	10	0,7кг

Формат	Зона	Позиц.	Обозначение	Наименование	Кол.	Примеч.
				03.005-8.0-3-200-02		
				Сборочные единицы		
А3		1	03.005-8-2-02000	КР2	17	
А3		15	-02000-05	КР47	3	
				Детали		
БЧ		17*	03.005-8.0-3-211-01	Ф12 А-III ГОСТ5781-82*		
				ℓ=4350	11	3,9кг
				Материалы		
БЧ		43	03.005-8.0-3-231	Уголок 50х50х5 ГОСТ 8509-86 / ст.3 сп ГОСТ 535-79*	9,3	пм
			Переменные данные для исполнений:			
				03.005-8.0-3-200-00;01		
				Материалы		
БЧ		44	03.005-8.0-3-232	Распределительная		
				арматура А-I-8 ГОСТ5781-82*	67,2	пм
				Бетон В30	19,3	м³
				03.005-8.0-3-200-02		
				Материалы		
БЧ		44	03.005-8.0-3-232	Распределительная		
				арматура А-I-8 ГОСТ5781-82*	65,8	пм
				Бетон В30	14,8	м³

* - см. ведомость деталей на документе 03.005-8.0-3-200 СБ.

Инв.№ подл. | Подпись и дата | Взам. инв.№

П-1

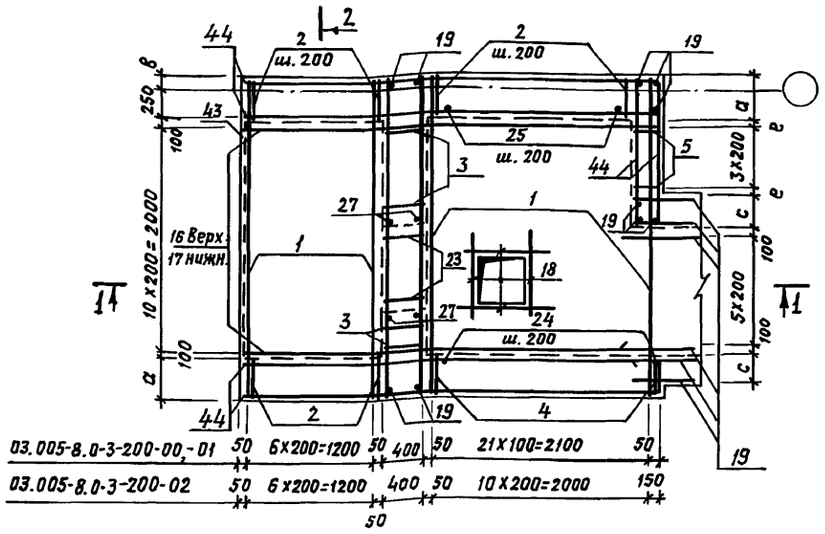

С-1

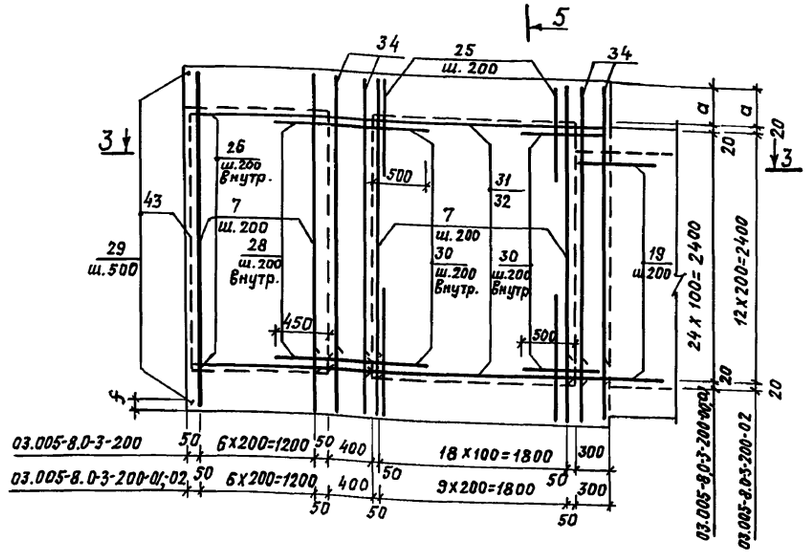

4-4

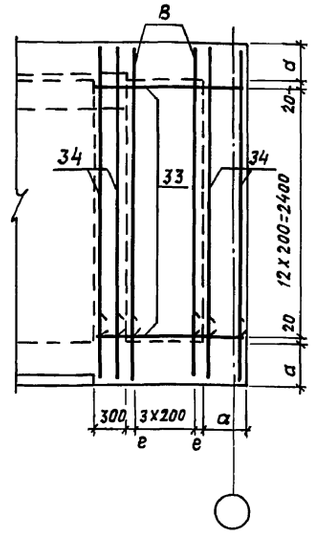

5-5

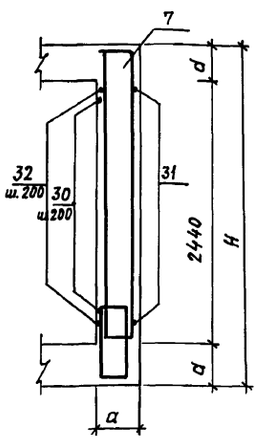

1-1

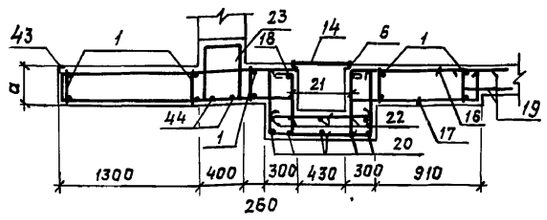

3-3

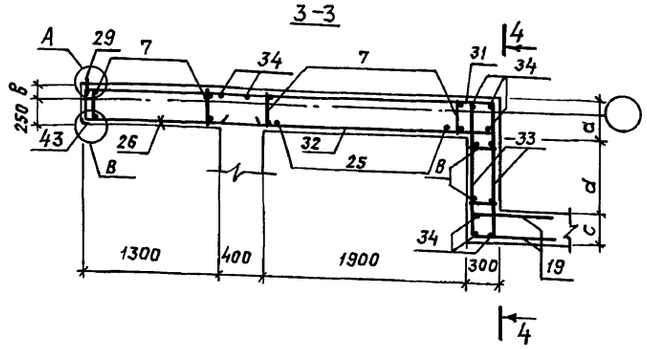

2-2

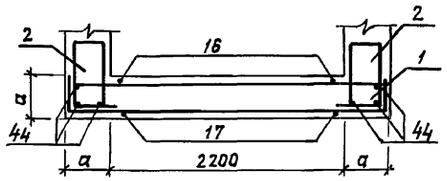

Маркировочная схема участка тамбура-шлюза с предтамбуром

а - а

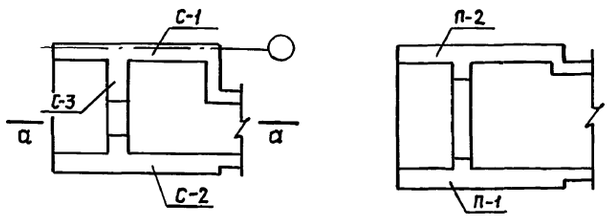

Класс сооружения	Исполнение	размеры, мм								
		H	L	a	B	c	d	e	f	K
II	03.005-8.0-3-200	3240	3000	400	150	300	700	50	120	420
III	-01									
IV	-02	3040	2800	300	50	200	800	100	20	520

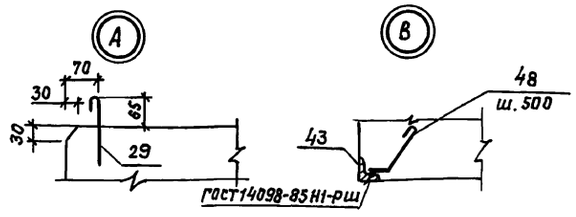

Ведомость деталей /Продолжение/

Поз.	Эскиз
	03.005-8.0-3-200-00;-01
17	350 3850
19	680
20	720 980
21	200 720
22	980
23	350 510
24, 25	300 1100
27	300 680
30	100 780
31	350 3850
33	300 1350
34	300 2820
35	350 2950
39	350 1350
41	350 750
46	400 720
48	50 250 45°

Поз.	Эскиз
	03.005-8.0-3-200-02
17	250 3850
19	680
20	720 980
21	200 720
22	980
23	350 510
27	300 680
31	250 3850
33	300 1250
34	300 2720
35	350 2750
39	350 1250
41	350 650
48	50 250 45°

ГИП	Козлов		11.87
Нач. отд.	Федотов		11.87
Н. контр.	Климов		11.87
Гл. спец.	Климов		11.87
Рук. гр.	Смольянинова		11.87
Исполн.	Герасенкова		11.87

03.005-8.0-3-200 СБ

Участок тамбура-шлюза с предтамбуром наклонного входа шириной 1,2 м. Сборочный чертеж.

Стадия	Лист	Листов
Р	1	2

Гипрокоммундортранс г. Москва

Инв. № подл. | Подпись и дата | Взам. инв. №

Копировал 23229-04 14 формат А2

С-2

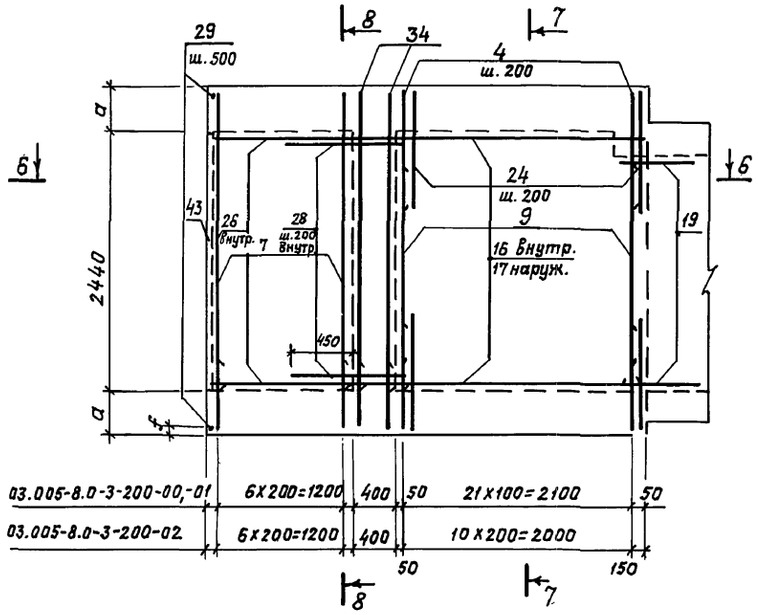

7-7

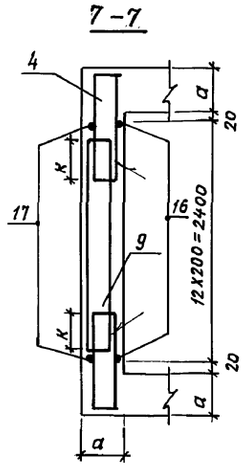

8-8

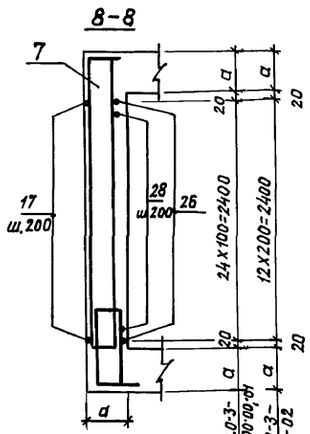

П-2

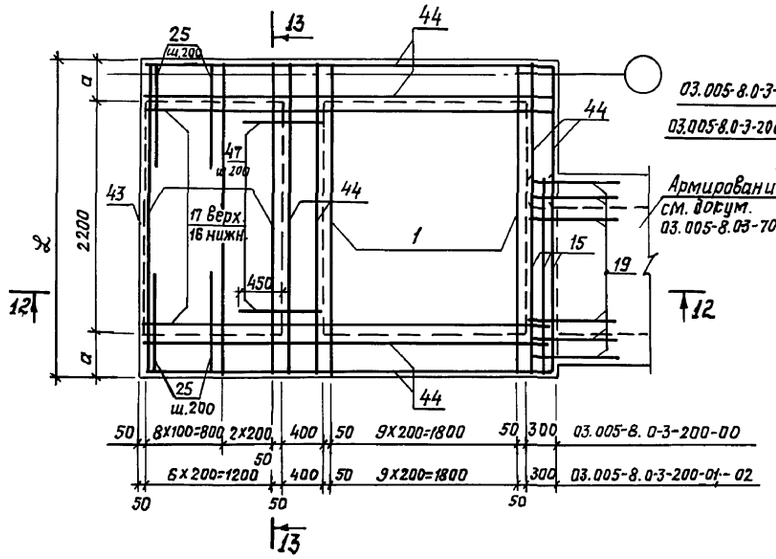

13—13

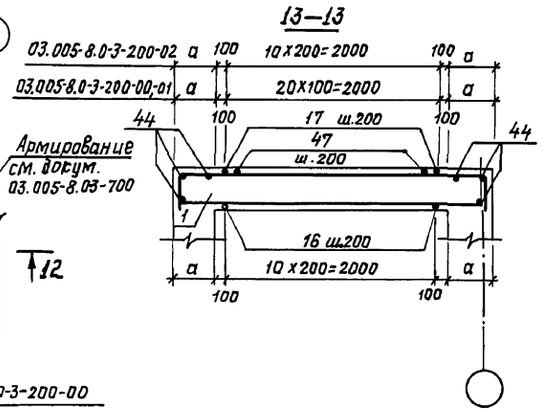

6-6

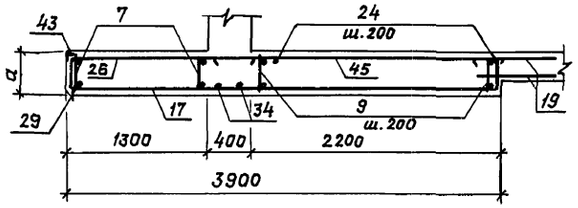

12-12

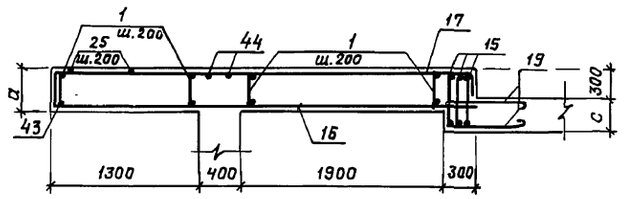

С-3

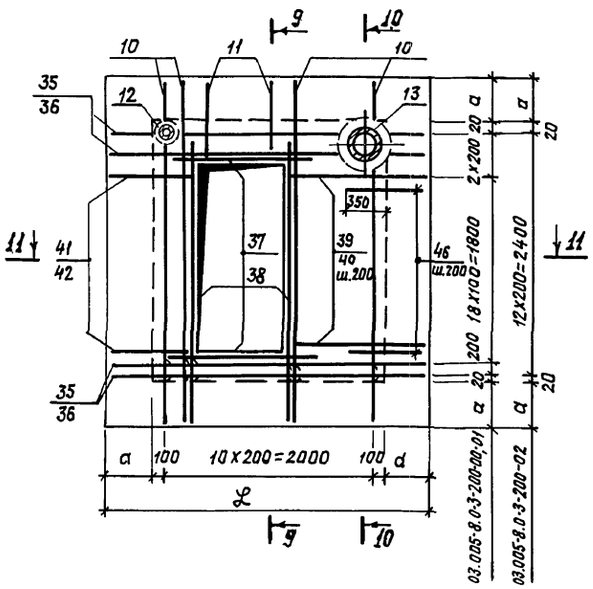

9-9

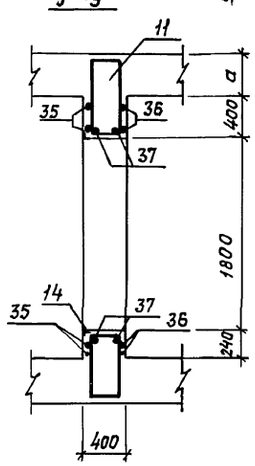

10-10

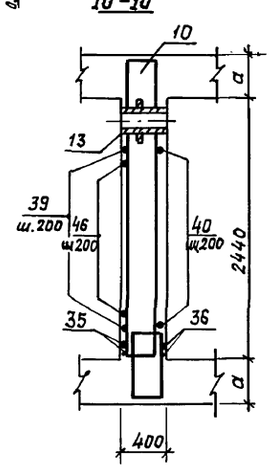

11-11

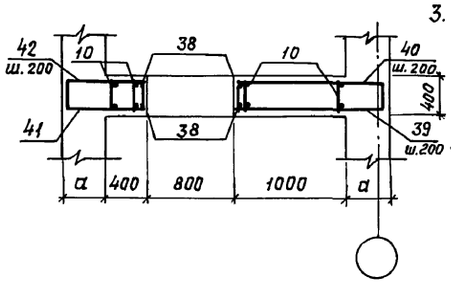

1. Габаритные размеры даны на докум. 03.005-8.03-200ГЧ.
2. До бетонирования заложить детали КПК, закладные элементы, рамы дверей.
3. Сварку производить электродами Э42 А по ГОСТ 9467-75.
4. Защитный слой бетона в нижней плите-30мм в стенах и покрытии -20 мм.
5. Каркасы поз.3,4 ставить большей арматурой внутрь, а каркасы поз.9,10 - большей арматурой наружу.

Инв.№подл. | Подпись и дата | Взам.инв.№

План

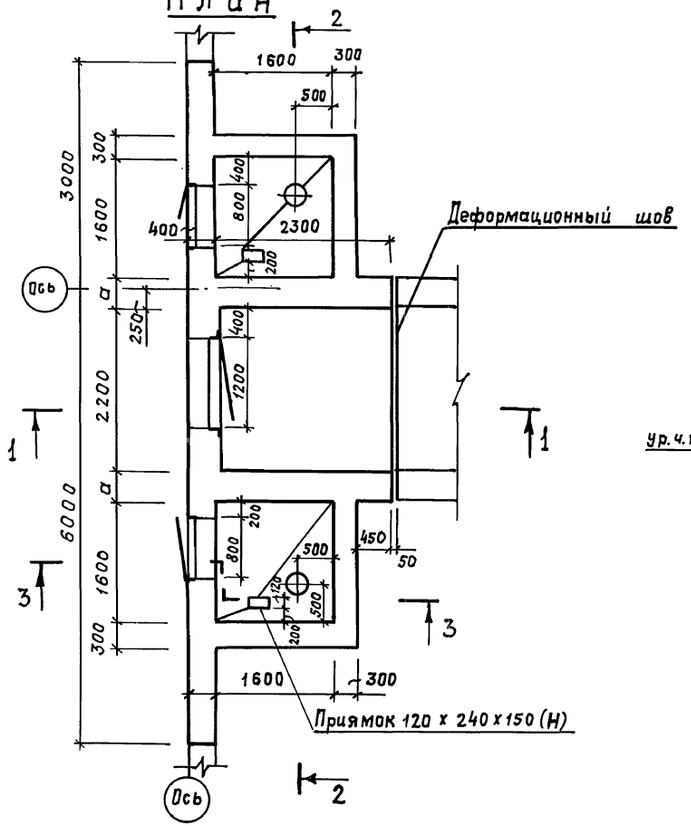

Разрез 1-1

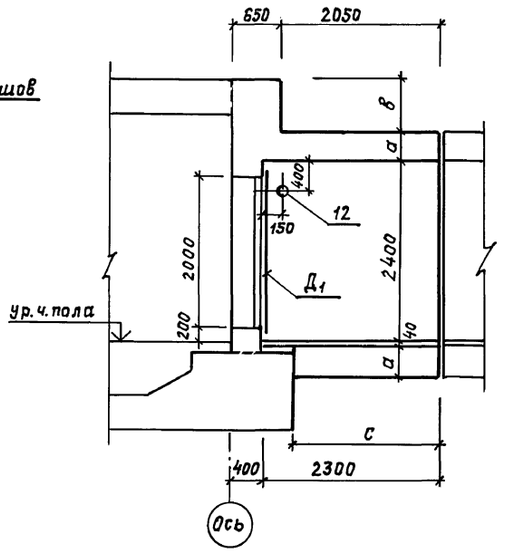

Разрез 2-2

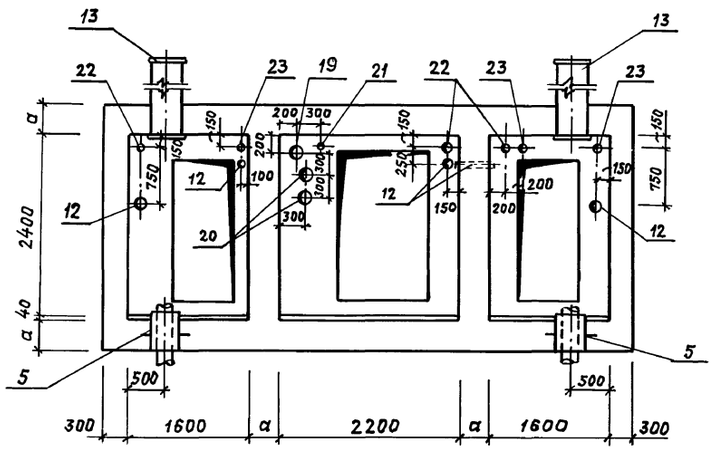

Пропуск обсадной трубы артскважины выполняется по т.п. 0901-2-1.86.

Разрез 3-3

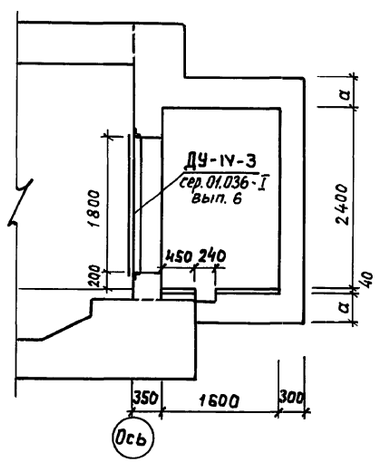

Исполнение	Класс сооружения	а	в	с	Д1	Бетон		Сталь, кг	
						класс	объем, м3	армат.	прокат
03.005-8.0-3-300	II	400	700	1825	ДУ-I-8	В 30	52,9	2672,6	1165,4
-01	III	400	600	1875	ДУ-I-8	В 30	52,9	2557,75	1165,4
-02	IV	300	650	1925	ДУ-III-5	В 30	48,7	2259,5	1165,4

ГИП	Козлов		10.87
Нач.отд	Федотов		10.87
Н.контр.	Степнов		10.87
Гл.спец.	Степнов		10.87
Исполн.	Кульков		10.87

03.005-8.0-3-300 ГЧ

Участок тамбура-шлюза с артскважинами, наклонного входа шириной 1.8 м.

Стадия	Лист	Листов
Р		1

Гипрокоммундортранс г. Москва

Инв. № подл. | Подпись и дата | Взам. инв. №

Копировал:

Форм.	Зона	Позиц.	Обозначение	Наименование	Кол.	Прим.
				Документация		
А2			03.005-8.0-3-000-ПЗ	Пояснительная записка		
А2			03.005-8.0-3-100-ГЧ	Габаритный чертеж		
А2			03.005-8.0-3-100-СБ	Сборочный чертеж		
А2			03.005-8.0-3-900-РС	Ведомость расхода стали		
				П-1-шт1		
				Сборочные единицы		
				Каркасы плоские		
А3		7	03.005-8.2-04000-05	КР13	5	
А3		8	-04000-04	КР12	8	
А4		5	-14000	Изделие закладное МН-3	2	
				Детали		
БЧ		25	03.005-8.0-3-301	ф12А-III ГОСТ5781-82* ℓ=2650	11	2,4кг
БЧ		29	-302	ℓ=800	12	0,7кг
БЧ		30	-303	ℓ=1700	10	1,5кг
БЧ		31*	-304	А-I-8 ГОСТ5781-82* ℓ=780	10	0,3кг
БЧ		55*	-305	ℓ=1950	6	0,8кг
БЧ		56*	-306	ℓ=1790	8	0,7кг
БЧ		61*	-307	ℓ=350	6	0,1кг
БЧ		32	-308	ф25А-III ГОСТ5781-82* ℓ=1000	12	3,9кг
			Переменные данные для исполнений:			
				03.005-8.0-3-300		
				Сборочные единицы		
				Каркасы плоские		
А3		1	03.005-8.2-01000	Кр1	10	
А3		2	-03000	Кр3	16	
А3		3	-03000-02	Кр5	26	
А3		4	-03000-03	Кр6	16	
А3		5	-04000	Кр7	12	
А3		9	-04000-05	Кр13	6	
А3		10	-04000-06	Кр14	6	
				Детали		
				ф12А-III ГОСТ 5781-82*		
БЧ		26*	03.005-8.0-3-309	ℓ=3000	11	2,7кг
БЧ		27	-310	ℓ=2250	10	2,0кг
БЧ		28*	-311	ℓ=2600	10	2,3кг
				03.005-8.0-3-300-01		
				Сборочные единицы		
				Каркасы плоские		
А3		1	03.005-8.2-01000	Кр1	9	
А3		2	-03000	Кр3	16	
А3		3	-03000-02	Кр5	28	
А3		4	-03000-03	Кр6	18	
А3		5	-04000	Кр7	12	
А3		9	-04000-05	Кр13	4	
А3		10	-04000-06	Кр14	4	
				Детали		
БЧ		25*	03.005-8.0-3-309	ф12А-III ГОСТ 5781-82* ℓ=3000	11	2,7кг
БЧ		27	-310	ℓ=2250	12	2,0кг
БЧ		28*	-311	ℓ=2600	12	2,3кг

Форм.	Зона	Позиц.	Обозначение	Наименование	Кол.	Прим.
				03.005-8.0-3-300-02		
				Сборочные единицы		
				Каркасы плоские		
А3		1	03.005-8.2-02000	КР2	9	
А3		2	-03000-01	КР4	16	
А3		3	-03000-02	КР5	28	
А3		4	-03000-02	КР5	18	
А3		6	-04000-01	КР8	12	
А3		9	-04000-06	КР14	4	
А3		10	-04000-06	КР14	4	
				Детали		
БЧ		26*	03.005-8.0-3-309-01	ф12А-III ГОСТ5781-82* ℓ=2900	11	2,6кг
БЧ		27	-310	ℓ=2250	12	2,0кг
БЧ		28*	-311	ℓ=2600	12	2,3кг
				С-1-шт.1		
				Сборочные единицы		
А4		12	03.005-5.8вып.2 альб.5	Изделие закладное		
				КПК-5 (Д=89, ℓ=650)	1	
				Детали		
БЧ		25	03.005-8.0-3-301	ф12А-III ГОСТ5781-82* ℓ=2650	13	2,4кг
А4		34	03.005-8.2-19000	Анкер	7	0,3кг
БЧ		61*	03.005-8.0-3-307	А-I-8 ГОСТ5781-82* ℓ=350	7	0,1кг
			Переменные данные для исполнений:			
				03.005-8.0-3-300-00;-01		
				Сборочные единицы		
А3		11	03.005-8.2-03000-04	Каркас плоский Кр15	11	
				Детали		
БЧ		26*	03.005-8.0-3-309	ф12А-III ГОСТ5781-82* ℓ=3000	13	2,7кг
БЧ		35*	-312	А-I-8 ГОСТ5781-82* ℓ=3220	2	1,3кг
				03.005-8.0-3-300-02		
				Сборочные единицы		
А3		11	03.005-8.2-03000-05	Каркас плоский Кр16	11	
				Детали		
БЧ		26*	03.005-8.0-3-309-01	ф12А-III ГОСТ5781-82* ℓ=2900	13	2,6кг
БЧ		35*	-312-01	А-I-8 ГОСТ5781-82* ℓ=3120	2	1,2кг
				С-2-шт.1		
				Сборочные единицы		
				Изделия закладные		
А4		12	03.005-5 вып.2 альб.5	КПК5 (Д=89, ℓ=650)	4	
А4		19	То же	КПК5 (Д=273, ℓ=650)	1	
А4		20	То же	КПК5 (Д=219, ℓ=650)	2	
А4		21	То же	КПК5 (Д=42,3 ℓ=650)	1	
А4		22	03.005-5 вып.2 альб.16	КПК17 (Д=60, ℓ=550)	3	
А4		23	То же	КПК17 (Д=33,5 ℓ=550)	3	
				Детали		
БЧ		27	03.005-8.0-3-313	ф12А-III ГОСТ5781-82* ℓ=2250	12	2,0кг
БЧ		40	-313	ℓ=950	9	0,8кг
БЧ		41*	-314	ℓ=1250	9	1,1кг
БЧ		42*	-315	ℓ=850	9	0,8кг
БЧ		47*	-316	ℓ=1050	18	0,9кг

Форм.	Зона	Позиц.	Обозначение	Наименование	Кол.	Прим.
				ф12А-III ГОСТ5781-82*		
БЧ		48	03.005-8.0-3-317	ℓ=750	9	0,7кг
БЧ		33	-318	ℓ=2900	1	2,6кг
БЧ		46	-319	ℓ=2700	1	2,4кг
БЧ		54	-320	ℓ=3420	12	3,0кг
БЧ		50	-321	ф16А-III ГОСТ5781-82* ℓ=1800	12	2,8кг
БЧ		51	-322	ф25А-III ГОСТ5781-82* ℓ=2850	12	11,0кг
			Переменные данные для исполнении:			
				03.005-8.0-3-100		
				Сборочные единицы		
А3		14	03.005-8.2-05000	Каркас плоский КР17	8	
А3		15	-06000	КР20	12	
А3		16	-05000-06	КР48	5	
А3		17	-07000	КР26	8	
А3		18	-09000	КР50	6	
				Детали		
БЧ		36	03.005-8.0-3-323	А-I-10 ГОСТ5781-82* ℓ=1750	11	1,1кг
БЧ		37	-324	ℓ=1550	11	1,0кг
БЧ		38	-325	ℓ=1450	11	0,9кг
БЧ		39	-326	ℓ=1250	11	0,8кг
				ф12А-III ГОСТ5781-82*		
БЧ		43	-327	ℓ=1180	18	1,1кг
БЧ		52	-328	ℓ=3150	4	2,8кг
БЧ		53	-329	ℓ=6900	6	6,1кг
БЧ		44*	-330	ф20А-III ГОСТ5781-82* ℓ=1550	19	3,9кг
БЧ		45*	-331	ф16А-III ГОСТ5781-82* ℓ=1250	19	2,0кг
				03.005-8.0-3-100-01		
				Сборочные единицы		
А3		14	03.005-8.2-05000-01	Каркас плоский КР18	8	
А3		15	-06000-01	КР21	12	
А3		16	-05000-07	КР49	5	
А3		17	-07000-01	КР27	8	
А3		18	-09000-01	КР51	6	
				Детали		
				А-I-10 ГОСТ5781-82*		
БЧ		36	03.005-8.0-3-323	ℓ=1750	11	1,1кг
БЧ		37	-324	ℓ=1550	11	1,0кг
БЧ		38	-325	ℓ=1450	11	0,9кг
БЧ		39	-326	ℓ=1250	11	0,8кг
				ф12А-III ГОСТ5781-82*		
БЧ		43	03.005-8.0-3-327	ℓ=1180	18	1,1кг
БЧ		45*	-331-01	ℓ=1250	19	1,1кг
БЧ		52*	-328	ℓ=3150	4	2,8кг
БЧ		53	-329	ℓ=6900	6	6,1кг

Инв.№ подл. | Подп. и дата | Взам.инв.№

				03-005-8.0-3-300
ГИП	Козлов		11.87	
Нач.отд.	Федотов		11.87	Участок тамбура-шлюза с антискользящими наклонного входа шириной 1,8м.
Н.контр.	Климов		11.87	
Гл.спец.	Климов		11.87	
Рук.гр.	Стольникова		11.87	
Исполн.	Герасенкова		11.87	

Стадия	Лист	Листов
Р	1	2

Гипрокоммундортранс г. Москва

Форм.	Зона	Позиц.	Обозначение	Наименование	Кол.	Прим.
БЧ		44	03.005-8.0-3-330-01	Ф14А-III ГОСТ5781-82* ℓ=1550	19	1,9кг
				03.005-8.0-3-300-02		
				Сборочные единицы		
				Каркасы плоские		
А3		14	03.005-8,2-05000-02	КР19	8	
А3		15	-06000-02	КР22	12	
А3		16	-05000-05	КР25	5	
А3		17	-07000-02	КР28	8	
А3		18	-09000-02	КР52	6	
				Детали		
				А-I-10 ГОСТ5781-82*		
БЧ		36	03.005-8.0-3-323-01	ℓ=1850	11	1,2кг
БЧ		37	-324-01	ℓ=1650	11	1,0кг
БЧ		38	-325-01	ℓ=1550	11	1,0кг
БЧ		39	-326-01	ℓ=1350	11	0,8кг
				Ф12А-III ГОСТ5781-82*		
БЧ		43	-329-01	ℓ=1080	18	1,0кг
БЧ		44*	-330-02	ℓ=1300	19	1,2кг
БЧ		45*	-331-02	ℓ=1100	19	1,0кг
БЧ		52*	-328-01	ℓ=2950	4	2,6кг
БЧ		53	-329-01	ℓ=6700	6	6,0кг
				С-3-шт.1		
				Детали		
БЧ		61*	03.005-8.0-3-307	А-I-8 ГОСТ5781-82* ℓ=350	7	0,1кг
БЧ		25	03.005-8.0-3-301	Ф12А-III ГОСТ5781-82* ℓ=2650	13	2,4кг
А4		34	03.005-8,2-19000	Анкер	7	0,3кг
			Переменные данные для исполнений:			
				03.005-8.0-3-300-00;-01		
				Сборочные единицы		
А3		11	03.005-8,2-03000-04	Каркас плоский КР15	11	
				Детали		
БЧ		26*	03.005-8.0-3-300	Ф12А-III ГОСТ5781-82* ℓ=3000	13	2,7кг
БЧ		35*	-312	А-I-8 ГОСТ5781-82* ℓ=3220	2	1,2кг
				03.005-8.0-3-300-02		
				Сборочные единицы		
А3		11	03.005-8,2-03000-06	Каркас плоский КР16	11	
				Детали		
БЧ		26*	03.005-8.0-3-309-01	Ф12А-III ГОСТ5781-82* ℓ=2900	13	2,6кг
БЧ		35*	-312-01	А-I-8 ГОСТ5781-82* ℓ=3120	2	1,1кг
				С-4-шт.2		
			Переменные данные для исполнений:			
				03.005-8.0-3-300-00;-01		
				Сборочные единицы		
А3		24	03.005-8,2-03000-06	Каркас плоский КР32	16	

Форм.	Зона	Позиц.	Обозначение	Наименование	Кол.	Прим.
				Детали		
БЧ		35*	03.005-8.0-3-312	А-I-8 ГОСТ5781-82* ℓ=3220	6	1,3кг
				Ф12А-III ГОСТ5781-82*		
БЧ		57*	-332	ℓ=2550	26	2,3кг
БЧ		58	-333	ℓ=2250	26	2,0кг
				03.005-8.0-3-300-02		
				Сборочные единицы		
А3		24	03.005-8.2-03000-05	Каркас плоский КР16	16	
				Детали		
БЧ		35*	03.005-8.0-3-312-01	А-I-8 ГОСТ5781-82* ℓ=3120	6	1,2кг
				Ф12А-III ГОСТ5781-82*		
БЧ		57*	-331-01	ℓ=2550	26	2,3кг
БЧ		58	-333-01	ℓ=2150	26	1,9кг
				С-5-шт.2		
				Детали		
				Ф12А-III ГОСТ5781-82*		
БЧ		59*	03.005-8.0-3-334	ℓ=2800	26	2,5кг
БЧ		60	-335	ℓ=2200	26	2,0кг
			Переменные данные для исполнений:			
				03.005-8.0-3-300-00;-01		
				Сборочные единицы		
А3		24	03.005-8.2-03000-06	Каркас плоский КР32	16	
				03.005-8.0-3-300-02		
				Сборочные единицы		
А3		24	03.005-8.2-03000-05	Каркас плоский КР16	16	
				П-2-шт.1		
				Сборочные единицы		
А3		13	03.005-8,2-13000	Изделие закладное МН-2	2	
				Детали		
БЧ		25	03.005-8.0-3-301	Ф12А-III ГОСТ5781-82* ℓ=2650	11	2,4кг
БЧ		27	-310	ℓ=2250	14	2,0кг
БЧ		28*	-311	ℓ=2600	14	2,0кг
БЧ		30	-303	ℓ=1700	10	1,5кг
БЧ		61*	-308	А-I-8 ГОСТ5781-82* ℓ=350	6	0,1кг
			Переменные данные для исполнений:			
				03.005-8.0-3-300		
				Сборочные единицы		
				Каркасы плоские		
А3		1	03.005-8.2-01000	КР1	12	
А3		2	-03000	КР3	16	
				Детали		
БЧ		26*	03.005-8.0-3-309	Ф12А-III ГОСТ5781-82*		
				ℓ=3000	11	2,7кг

Форм.	Зона	Позиц.	Обозначение	Наименование	Кол.	Прим.
				03.005-8.0-3-300-01		
				Сборочные единицы		
				Каркасы плоские		
А3		1	03.005-8.2-01000	КР1	12	
А3		2	-03000	КР3	16	
				Детали		
БЧ		26*	03.005-8.0-3-309	Ф12А-III ГОСТ5781-82* ℓ=3000	11	2,7кг
				03.005-8.0-3-300-02		
				Сборочные единицы		
				Каркасы плоские		
А3		1	03.005-8.2-02000	КР2	12	
А3		2	-03000-01	КР4	16	
				Детали		
БЧ		26*	03.005-8.0-3-309-01	Ф12А-III ГОСТ5781-82* ℓ=2900	11	2,6кг
				Материалы		
БЧ		62	03.005-8.0-3-336	Уголок $\frac{50\times50\times5\ \text{ГОСТ}8509-86}{\text{Ст.3сп ГОСТ}535-79}$	93	пм
			Переменные данные для исполнений:			
				03.005-8.0-3-300		
				Материалы		
БЧ		49	03.005-8.0-3-337	Распределительная арматура А-I-8 ГОСТ5781-82	1034	пм
				Бетон В30	52,9	$м^3$
				03.005-8.0-3-300-01		
				Материалы		
БЧ		49	03.005-8.0-3-337	Распределительная арматура А-I-8 ГОСТ5781-82*	966	пм
				Бетон В30	52,9	$м^3$
				03.005-8.0-3-300-02		
				Материалы		
БЧ		49	03.005-8.0-3-337	Распределительная арматура А-I-8 ГОСТ5781-82*	954	пм
				Бетон В30	48,7	$м^3$

* - см. ведомость деталей на документе 03.005-8.0-3-300 СБ

Инв.№подл. | Подп. и дата | Взам.инв.№

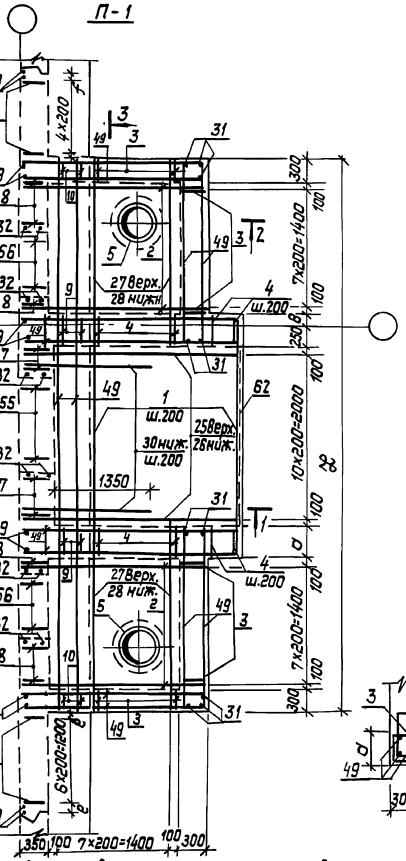

Класс сооружения	Исполнение	Размеры, мм											
		a	в	c	d	e	f	k	ℓ	m	H	H_1	L
II	03.005-8.0-3-300	400	150	120	700	30	80	1260	960	875	3240	3600	6800
III	-01				600					825		3500	
IV	-02	300	50	20	650	80	130	1360	1060	775	3040	3450	6600

1. Габаритные размеры даны на докум. 03-005-8.0-3-300ГЧ.
2. До бетонирования заложить детали КПК, закладные элементы, рамы дверей.
3. Сварку производить электродами Э42А по ГОСТ 9467-75.
4. Защитный слой бетона в плите П-1-30мм, в стенах и покрытии - 20мм.

				03.005-8.0-3-300ОВ			
ГИП	Козлов		11.87	Участок тамбура-шлюза с артскважинами наклонного входа шириной 1,8м. Сборочный чертеж.	Стадия	Лист	Листов
Нач.отд.	Федотов		11.87		Р	1	2
Н.контр.	Климов		11.87		Гипрокоммундортранс г. Москва		
Гл.спец.	Климов		11.87				
Рук.гр.	Стольянинова		11.87				
Испол.	Тарасенкова		11.87				

Инв. № подл. | Подп. и дата | Взам. инв. №

С-2

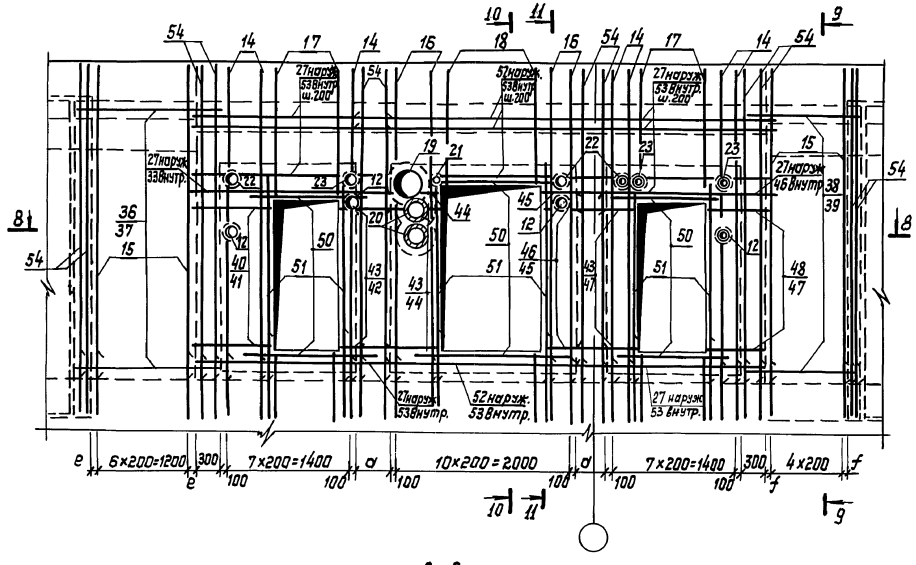

9-9

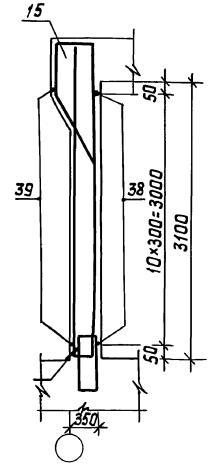

10-10

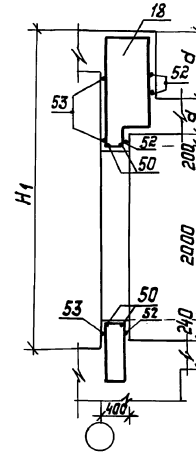

11-11

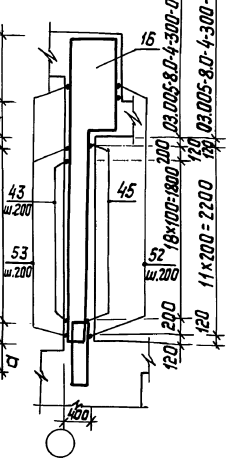

Ведомость деталей

Поз	Эскиз
	03.005-8.0-3-300-00.01
26	2650
28	2250
31	680
35	2820
41	950
42	550
44	950
45	750
47	750
52	2950
55	350
56	290
57	2250
59	2200
61	45°
	03.005-8.0-3-300-02
26	2650
28	2250
31	680
35	2720
41	950
42	550
44	850
45	650
47	750
52	2150
55	350
56	290
57	2150
59	2200
61	45°

8-8

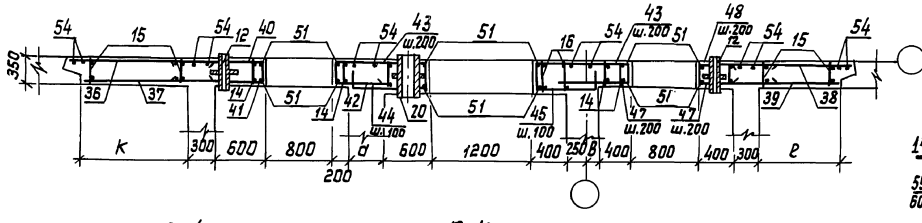

С-5

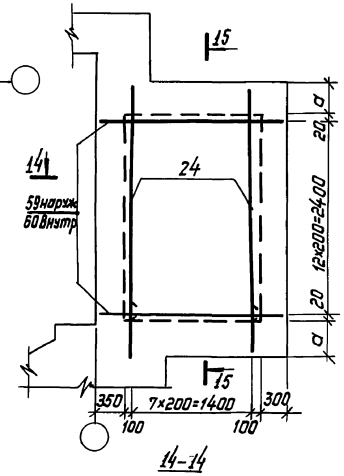

15-15

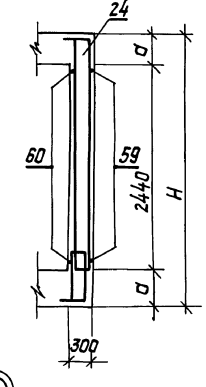

С-4

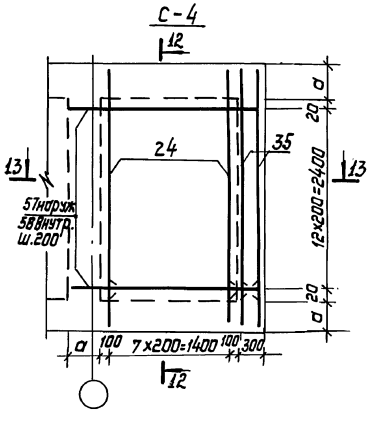

12-12

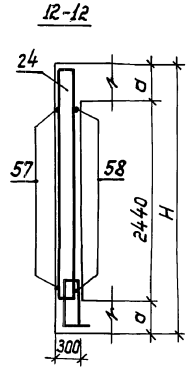

13-13

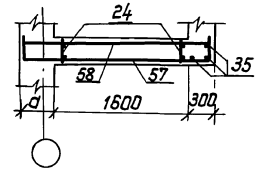

14-14

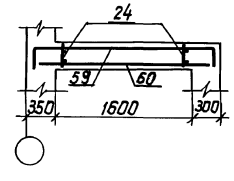

Ⓐ

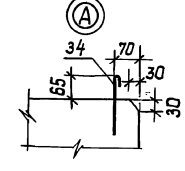

Ⓑ

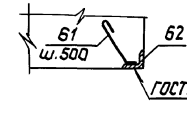

Инв.№ подл.	Подп. и дата	Взам. инв.№

03.005-8.0-3-300 СБ

Лист 2

Копировал: Формат А2

План

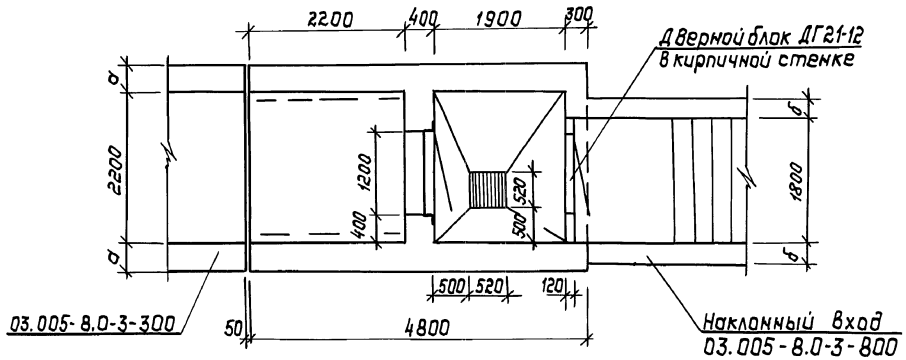

Разрез 2-2

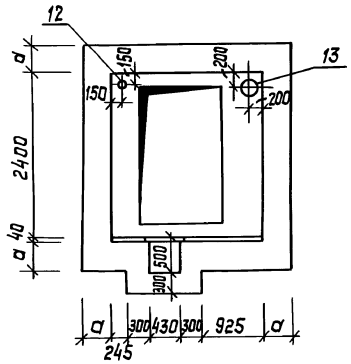

Разрез 3-3

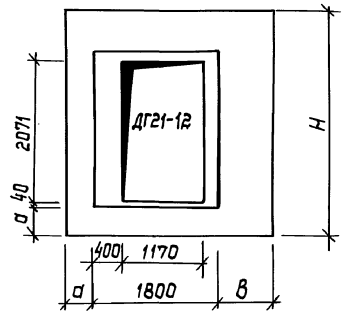

РАЗРЕЗ 1-1

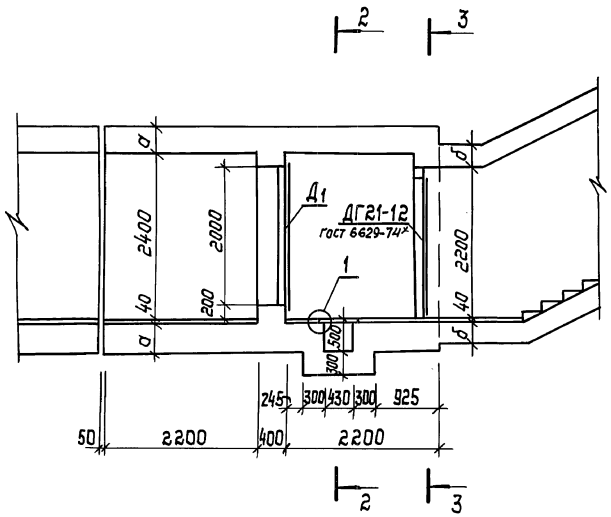

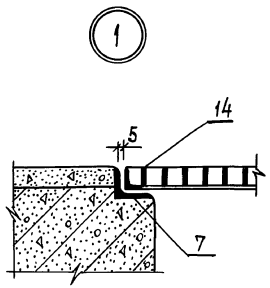

Исполнение	Класс сооружения	a, мм	B, мм	H, мм	Д 1
03.005-8.0-3-400	II	400	600	3240	ДУ-I-8
-01	III	400	600	3240	ДУ-I-8
-02	IV	300	500	3040	ДУ-III-5

Бетон		Сталь, кг	
Класс	объем, м³	армат.	прокат
В 30	22,9	1917,55	157,4
В 30	22,9	1756,9	157,4
В 30	17,7	1456,9	157,4

ГИП	Козлов		10.87
Начотд.	Федотов		10.87
Н.контр.	Степнов		10.87
Гл.спец.	Степнов		10.87
Исполн.	Кульков		9.87

03.005-8.0-3-400ГЧ

Участок тамбура-шлюза с предтамбуром наклонного входа шириной 1.8 м.

Стадия	Лист	Листов
Р		1

Гипрокоммундортранс г. Москва

Инв.№подл. | Подп. и дата | Взам.инв.№

23229-04 21

Копировал: Лазарев

Формат: А2

Форм.	Зона	Позиц.	Обозначение	Наименование	Кол.	Прим.
				Документация		
А2			03.005-8.0-3-000 -ПЗ	Пояснительная записка		
А2			03.005-8.0-3-400 -ГЧ	Габаритный чертеж		
А2			03.005-8.0-3-400 -СБ	Сборочный чертеж		
А2			03.005-8.0-3-900 -РС	Ведомость расхода стали		
				П-1-шт.1		
				Сборочные единицы		
				Каркасы плоские		
А3		3	03.005-8.2-03000-03	КР6	5	
А3		5	-03000-02	КР5	1	
А3		7	-16000	Рамка	1	
А3		14	-17000	Металлическая решетка	1	
				Детали		
Б4		16	03.005-8.0-3-401	Ф12А-III ГОСТ5781-82* ℓ=4750	11	4,2кг
Б4		18	-402	ℓ=1500	4	1,3кг
Б4		19*	-403	А-I-8 ГОСТ5781-82* ℓ=780	36	0,3кг
Б4		32*	-404	ℓ=350	8	0,1кг
Б4		20*	-405	А-I-10 ГОСТ5781-82* ℓ=2570	10	1,6кг
Б4		21*	-406	ℓ=1070	8	0,7кг
Б4		22*	-407	ℓ=1130	10	0,7кг
Б4		23*	-408	Ф25А-III ГОСТ5781-82* ℓ=980	4	3,8кг
				Переменные данные для исполнений:		
				03.005-8.0-3-400		
				Сборочные единицы		
				Каркасы плоские		
А3		1	03.005-8.2-01000	КР1	22	
А3		2	03.005-8.2-03000-03	КР6	32	
А3		4	03.005.8.2-08000	КР35	11	
А3		6	03.005-8.2-03000-12	КР53	6	
				Детали		
Б4		17*	03.005-8.0-3-409	Ф12А-III ГОСТ5781-82* ℓ=5450	11	4,9кг
Б4		25*	-410	ℓ=1400	23	1,2кг
Б4		24*	-411	Ф16А-III ГОСТ5781-82* ℓ=1400	11	2,2кг
				03.005-8.0-3-400-01		
				Сборочные единицы		
				Каркасы плоские		
А3		1	03.005-8.2-01000	КР1	22	
А3		2	-03000	КР6	32	
А3		4	-08000	КР36	11	
А3		6	-03000	КР53	6	
				Детали		
Б4		17*	03.005-8.0-3-409	Ф12А-III ГОСТ5781-82* ℓ=5450	11	4,9кг
Б4		24*	-411	ℓ=1400	11	1,2кг
				03.005-8.0-3-400-02		
				Сборочные единицы		
				Каркасы плоские		
А3		1	03.005-8.2-02000	КР2	22	
А3		2	-03000-02	КР5	32	
А3		4	-08000-02	КР37	11	

Форм.	Зона	Позиц.	Обозначение	Наименование	Кол.	Примеч.
А3		6	03.005-8.2-03000-13	КР54	6	
				Детали		
Б4		17*	03.005-8.0-3-409-01	Ф12А-III ГОСТ5781-82* ℓ=5250	11	4,7кг
				С-1-шт.1		
				Детали		
Б4		19*	03.005-8.0-3-403	А-I-8 ГОСТ5781-82* ℓ=780	22	0,3кг
Б4		32*	-404	ℓ=350	7	0,1кг
А4		33	03.005-8.2-19000	Анкер	7	0,3кг
				03.005-8.0-3-400		
				Сборочные единицы		
				Каркас плоский		
А3		8	03.005-8.2-03000-04	КР15	21	
А3		9	-03000-06	КР32	1	
				Детали		
Б4		25*	03.005-8.0-3-410	Ф12А-III ГОСТ5781-82* ℓ=1400	16	1,2кг
Б4		26	-412	Ф14А-III ГОСТ5781-82* ℓ=4750	13	5,7кг
Б4		27*	-413	ℓ=5450	13	6,6кг
Б4		28	-414	ℓ=1650	12	2,0кг
Б4		29*	-415	ℓ=880	12	1,1кг
Б4		30*	-416	Ф8А-III ГОСТ5781-82* ℓ=1050	26	0,4кг
Б4		31*	-417	А-I-8 ГОСТ5781-82* ℓ=3220	8	1,3кг
				03.005-8.0-3-400-01		
				Сборочные единицы		
				Каркасы плоские		
А3		8	03.005-8.2-03000-04	КР15	21	
А3		9	-03000-06	КР32	1	
				Детали		
				Ф12А-III ГОСТ5781-82*		
Б4		26	03.005-8.0-3-412	ℓ=4750	13	4,2кг
Б4		27*	-413-01	ℓ=5450	13	4,9кг
Б4		28	-414-01	ℓ=890	12	0,8кг
Б4		29*	-415-01	ℓ=880	12	0,8кг
Б4		30*	-416	Ф8А-III ГОСТ5781-82* ℓ=1050	26	0,4кг
Б4		31*	-417	А-I-8 ГОСТ5781-82* ℓ=3220	8	1,3кг
				03.005-8.0-3-400-02		
				Сборочные единицы		
				Каркасы плоские		
А3		8	03.005-8.2-03000-05	КР16	21	
А3		9	-03000-05	КР16	1	
				Детали		
				Ф12А-III ГОСТ5781-82*		
Б4		26	03.005-8.0-3-412-01	ℓ=4750	13	4,2кг
Б4		27*	-413-02	ℓ=5250	13	4,7кг
Б4		30	-416-01	Ф8А-III ГОСТ5781-82* ℓ=950	26	0,4кг
Б4		31*	-417-01	А-I-8 ГОСТ5781-82* ℓ=3120	8	1,2кг

Форм.	Зона	Позиц.	Обозначение	Наименование	Кол.	Примеч.
				С-2-шт.1		
				Детали		
Б4		16	03.005-8.0-3-401	Ф12А-III ГОСТ5781-82* ℓ=4750	13	4,2кг
				А-I-8 ГОСТ5781-82*		
Б4		19*	-403	ℓ=780	22	0,3кг
Б4		32*	-404	ℓ=350	7	0,1кг
А4		33	03.005-8.2-19000	Анкер	7	0,3кг
				Переменные данные для исполнений:		
				03.005-8.0-3-400		
				Сборочные единицы		
				Каркасы плоские		
А3		4	03.005-8.2-08000	КР35	11	
А3		8	03.005-8.2-03000-04	КР15	11	
А3		10	03.005-8.2-04000-07	КР38	11	
				Детали		
Б4		24*	03.005-8.0-3-411	Ф16А-III ГОСТ5781-82* ℓ=1400	11	2,2кг
				Ф12А-III ГОСТ5781-82*		
Б4		17*	-409	ℓ=5450	13	4,9кг
Б4		25*	-410	ℓ=1400	7	1,2кг
Б4		44	-415	ℓ=1140	12	1,1кг
Б4		31*	-417	А-I-8 ГОСТ5781-82* ℓ=3220	2	1,3кг
				03.005-8.0-3-400-01		
				Сборочные единицы		
				Каркасы плоские		
А3		4	03.005-8.2-08000-01	КР36	11	
А3		8	03.005-8.2-03000-04	КР15	11	
А3		10	03.005-8.2-04000-08	КР39	11	
				Детали		
				Ф12А-III ГОСТ5781-82*		
Б4		17*	03.005-8.0-3-409	ℓ=5450	13	4,9кг
Б4		24*	-411-01	ℓ=1400	11	1,2кг
Б4		31*	-417	А-I-8 ГОСТ5781-82* ℓ=3220	2	1,3кг
				03.005-8.0-3-400-02		
				Сборочные единицы		
				Каркасы плоские		
А3		4	03.005-8.2-08000-02	КР37	11	
А3		8	03.005-8.2-03000-05	КР16	11	
А3		10	03.005-8.2-04000-09	КР40	11	
				Детали		
Б4		17*	03.005-8.0-3-409-01	Ф12А-III ГОСТ5781-82* ℓ=5250	13	4,7кг
Б4		31*	-417-01	А-I-8 ГОСТ5781-82* ℓ=3120	2	1,2кг

Взам. инв. №

Подп. и дата

Инв. № подл.

ГИП	Козлов		11.87
Нач.отд.	Федотов		11.87
Н.контр.	Климов		11.87
Гл.спец.	Климов		11.87
Рук.гр.	Смольянинова		11.87
Исполн.	Тарасенкова		11.87

03.005-8.0-3-400

Участок тамбура-шлюза с предтамбуром наклонного входа шириной 1,8 м

Стадия	Лист	Листов
Р	1	2

Гипрокоммундортранс г. Москва

23229-04 22 копировал: [signature] формат: А2

Форм.	Зона	Позиц.	Обозначение	Наименование	Кол.	Примеч.
				С-3-шт.1		
				Сборочные единицы		
				Изделия закладные		
А4		12	03.005-5.2 альбом 5	КПК5 (Д=42,3; ℓ=650)	1	
А4		13	03.005-5.2 альбом 5	КПК5 (Д=273; ℓ=650)	1	
				Детали		
				Ф16А-III ГОСТ 5781-82*		
Б4		40	03.005-8.0-3-418	ℓ=2000	4	3,2кг
Б4		41	-419	Ф25А III ГОСТ5781-82* ℓ=2400	4	9,2кг
				Переменные данные для исполнений:		
				03.005-8.0-3-400		
				Сборочные единицы		
				Каркасы плоские		
А3		6	03.005-8.2-03000-12	КР53	6	
А3		11	03.005-8.2-03000-04	КР15	5	
				Детали		
				Ф12А-III ГОСТ 5781-82*		
Б4		34*	03.005-8.0-3-420	ℓ=3650	3	3,2кг
Б4		35	-421	ℓ=2950	3	2,6кг
Б4		37	-422	ℓ=750	10	0,7кг
Б4		39	-423	ℓ=950	10	0,8кг
Б4		36*	-424	Ф18А-III ГОСТ5781-82* ℓ=1450	20	2,9кг
Б4		38*	-425	Ф25А-III ГОСТ5781-82* ℓ=1650	20	6,3кг
				03.005-8.0-3-400-01		
				Сборочные единицы		
				Каркасы плоские		
А3		6	03.005-8.2-03000-12	КР53	6	
А3		11	03.005-8.2-03000-04	КР15	5	
				Детали		
				Ф12А-III ГОСТ5781-82*		
Б4		34*	03.005-8.0-3-420	ℓ=3650	3	3,2кг
Б4		35	-421	ℓ=2950	3	2,6кг
Б4		37	-422	ℓ=750	10	0,7кг
Б4		39	-423	ℓ=950	10	0,8кг
Б4		36*	-424	Ф14А III ГОСТ5781-82* ℓ=1450	20	1,8кг
Б4		38*	-425	Ф18А-III ГОСТ 5781-82* ℓ=1650	20	3,3кг

Форм.	Зона	Позиц.	Обозначение	Наименование	Кол.	Прим.
				03.005-8.0-3-400-02		
				Сборочные единицы		
				Каркасы плоские		
А3		6	03.005-8.2-03000-13	КР54	6	
А3		11	03.005-8.2-03000-11	КР43	5	
				Детали		
				Ф12А-III ГОСТ5781-82*		
Б4		34*	03.005-8.0-3-420-01	ℓ=3450	3	3,1кг
Б4		35	-421-01	ℓ=2750	3	2,4кг
Б4		36*	-422-01	ℓ=1350	20	1,2кг
Б4		37	-423-01	ℓ=650	10	0,6кг
Б4		38*	-424-01	ℓ=1550	20	1,4кг
Б4		39*	-425-01	ℓ=850	20	0,8кг
				П-2-шт.1		
				Детали		
Б4		16	03.005-8.0-3-401	Ф12А-III ГОСТ5781-82* ℓ=4750	11	4,2кг
				А-I-8 ГОСТ 5781-82*		
Б4		19*	-403	ℓ=780	26	0,3кг
Б4		52*	-404	ℓ=350	8	0,1кг
				Переменные данные для исполнений:		
				03.005-8.0-3-400		
				Сборочные единицы		
А3		1	03.005-8.2-01000	КР1	21	
А3		15	03.005-8.2-02000-01	КР11	3	
				Детали		
				Ф12А-III ГОСТ5781-82*		
Б4		17*	03.005-8.0-3-409	ℓ=5450	11	4,8кг
Б4		25*	-410	ℓ=1400	14	1,2кг
				03.005-8.0-3-400-01		
				Сборочные единицы		
А3		1	03.005-8.2-01000	КР1	21	
А3		15	-02000-01	КР11	3	
				Детали		
Б4		17*	03.005-8.0-3-409	Ф12А-III ГОСТ5781-82*		
				ℓ=5450	11	4,9кг

Форм.	Зона	Позиц.	Обозначение	Наименование	Кол.	Примеч.
				03.005-8.0-3-400-02		
				Сборочные единицы		
А3		1	03.005-8.2-02000	КР2	21	
А3		15	-02000-06	КР55	3	
				Детали		
Б4		17*	03.005-8.0-3-409-01	Ф12А-III ГОСТ5781-82*		
				ℓ=5250	11	4,7кг
				Материалы		
Б4		42	03.005-8.03-426	Уголок $\frac{50\times50\times5\ ГОСТ8509-86}{Ст3\ сп\ ГОСТ535-79*}$	9,3	п.м
				Переменные данные для исполнений:		
				03.005-8.0-3-400-00;01		
				Материалы		
Б4		43	03.005-8.0-3-427	Распределительная		
				арматура А-I-8 ГОСТ5781-82*	79,2	п.м
				Бетон В30	22,9	$м^3$
				03.005-8.0-3-400-02		
				Материалы		
Б4		43	03.005-8.0-3-427-01	Распределительная		
				арматура А-I-8 ГОСТ5781-82*	77,2	п.м
				Бетон В30	17,7	$м^3$

* - см. ведомость деталей на документе 03.005-8.0-3-400СБ.

Инв.№ подл.	Подп. и дата	Взам. инв.

03.005-8.0-3-400 | Лист 2

23229-04 23

копировал: [signature] формат: А2

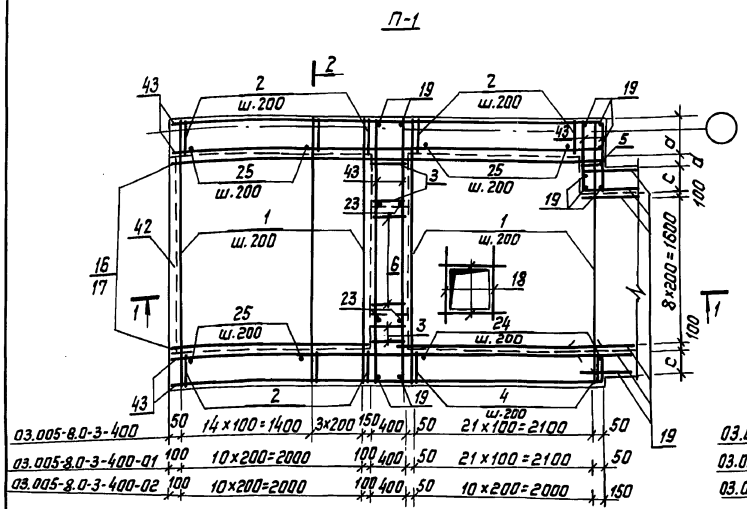

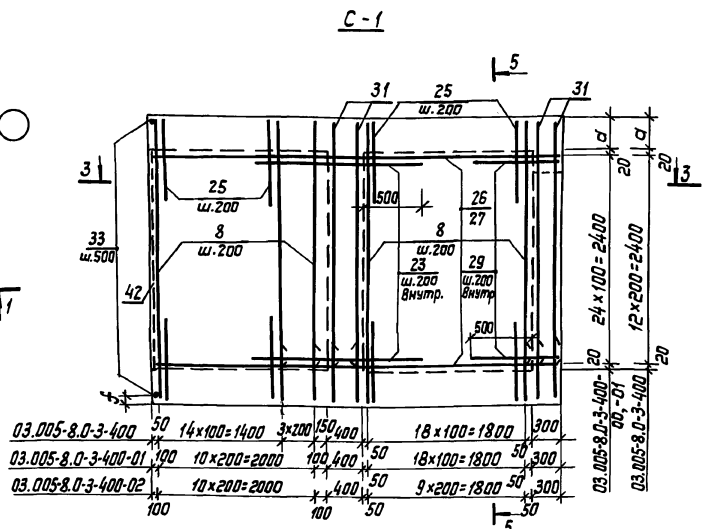

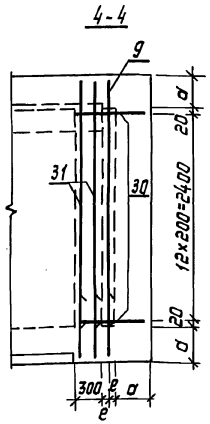

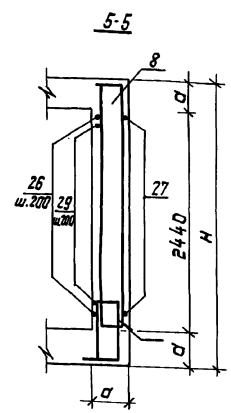

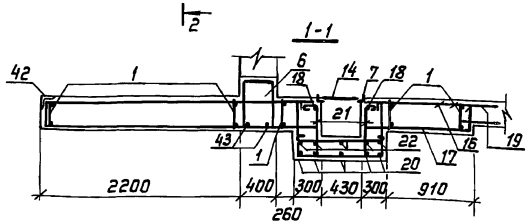

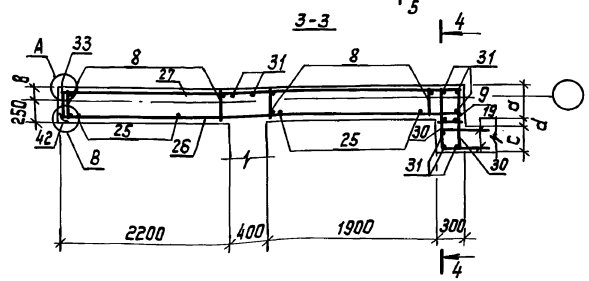

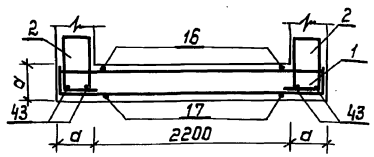

Маркировочная схема участка тамбур-шлюза с предтамбуром

Ведомость деталей

Поз.	Эскиз 03.005-8-400-00;01
17,27	350 4750
19	680
20	720 980
21	200 720
22	980
23	300 680
24,25	300 1100
29	400 780
30	300 750
31	300 2820
32	50 45°
34	350 2950
36	350 750
38	350 950

Продолжение

Поз.	Эскиз 03.005-8-400-02
17,27	250 4750
19	680
20	720 980
21	200 720
22	980
23	300 680
30	300 650
31	300 2720
32	50 45°
34	350 2570
36	350 350 650
38	350 850

Класс сооружения	Исполнение	Размеры, мм H	ℓ	d	B	c	d	e	f	K
II	03.005-8.0-3-400	3240	3000	400	150	300	100	50	120	420
III	-01									
IV	-02	3040	2800	300	50	200	200	100	20	520

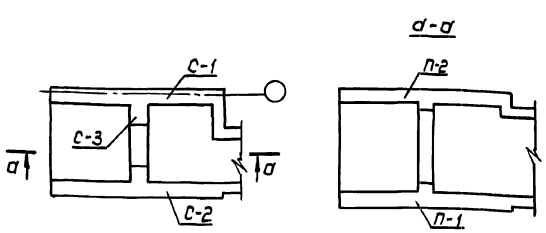

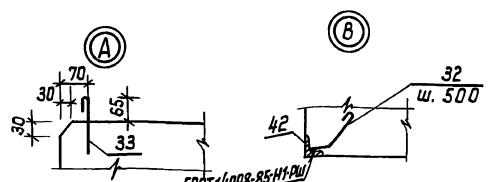

				03.005-8.0-3-400СБ			
ГИП	Козлов		11.87	Участок тамбура-шлюза с предтамбуром наклонного входа шириной 1,8м. Сборочный чертеж.	Стадия	Лист	Листов
Нач.отд.	Федотов		11.87		Р	1	2
Н.контр.	Климов		11.87		Гипрокоттеджтранс г. Москва		
Гл.спец.	Климов		11.87				
Рук.гр.	Столбянникова		11.87				
Исполн.	Тарасенкова		11.87				

Инв.№подл. | Подп. и дата | Взам.инв.№

С-2

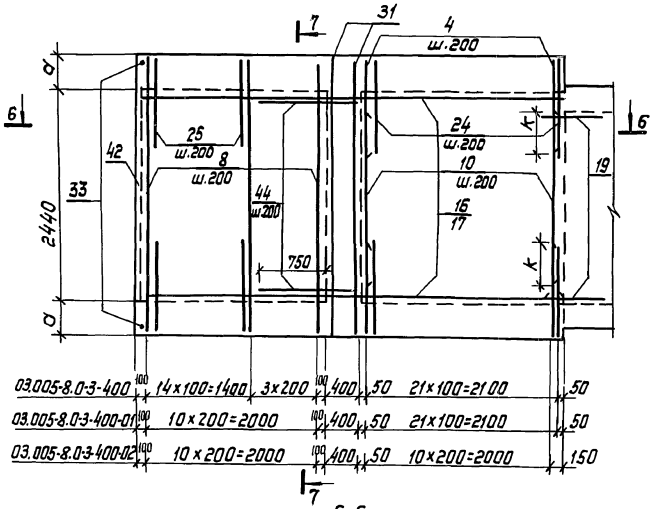

7-7

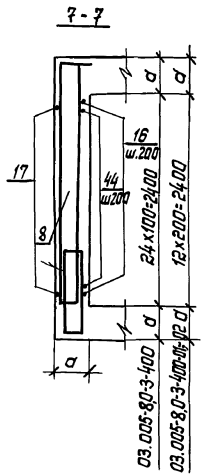

П-2

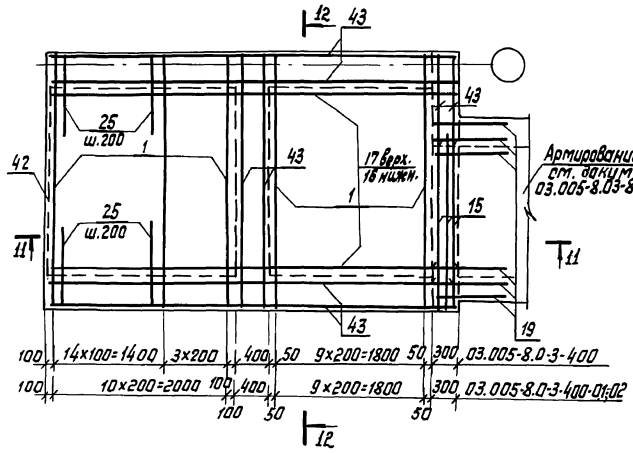

12-12

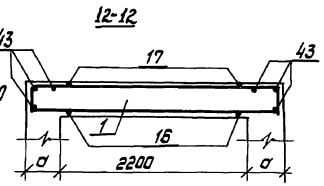

6-6

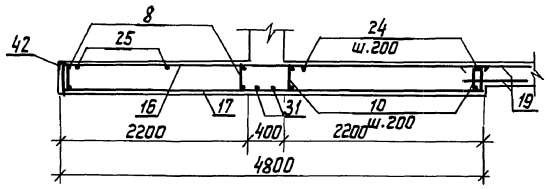

11-11

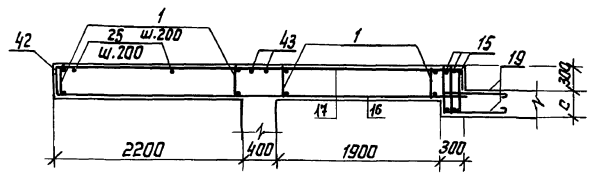

С-3

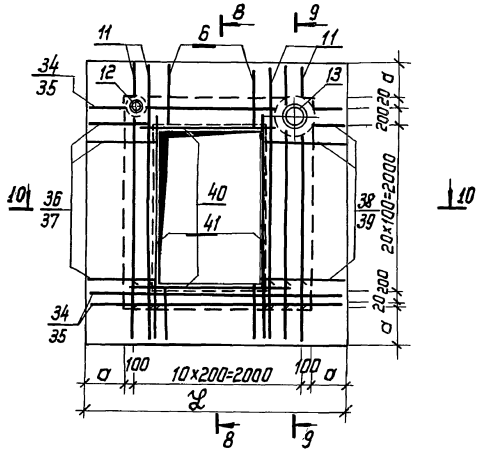

8-8

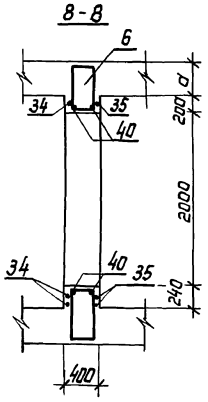

9-9

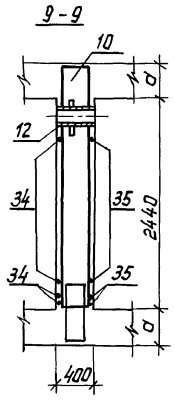

10-10

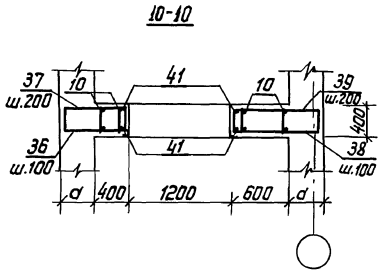

1. Габаритные размеры даны на докум. 03.005-8.0-3-400 ГЧ.
2. До бетонирования заложить детали КПК; закладные элементы, рамы дверей.
3. Сварку производить электродами Э42А по ГОСТ 9467-75.
4. Каркасы поз. 10 ставить большим диаметром наружу, а каркасы поз. 4 – внутрь.
5. Защитный слой бетона до рабочей арматуры в плите П-1-30мм, в остальных случаях – 20мм.

План

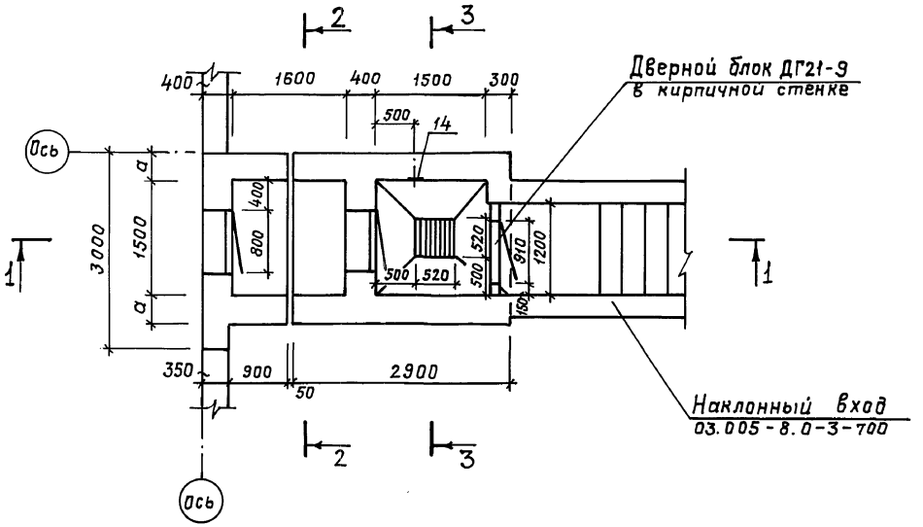

Разрез 2-2

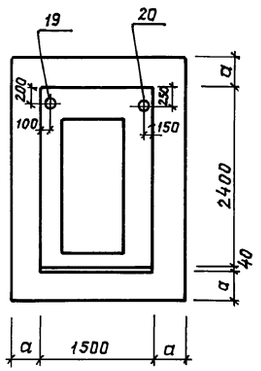

Разрез 3-3

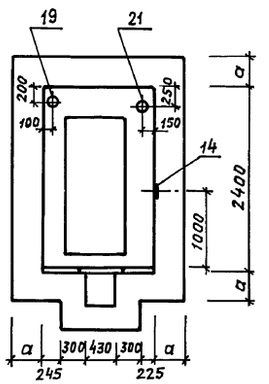

Разрез 1-1

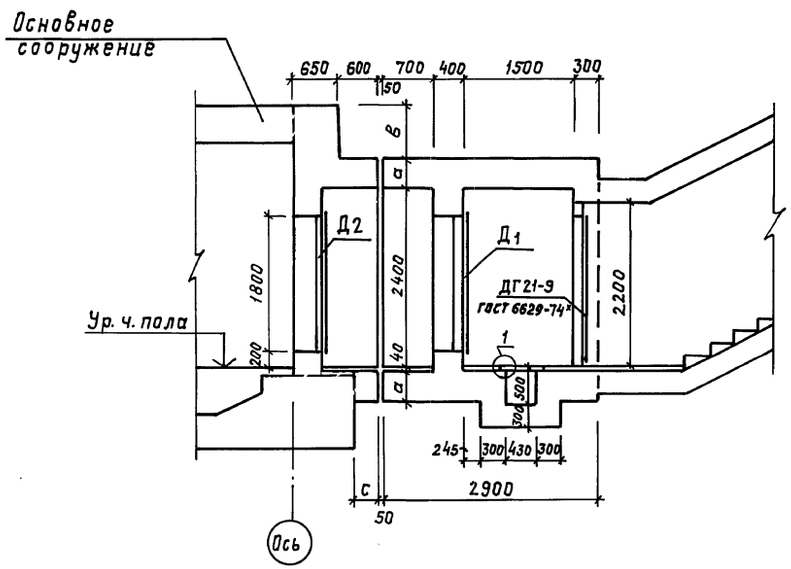

Исполнение	Класс сооружения	а, мм	в, мм	с, мм	Д 1	Д 2
03.005-8,0-3-500	II	400	700	375	ДУ-I-7	ДУ-IV-3
-01	III	400	600	425	ДУ-I-7	ДУ-IV-3
-02	IV	300	650	475	ДУ-III-6	ДУ-IV-3

Бетон		Сталь, кг	
Класс	объем, м3	армат.	прокат
В 30	16,8	1519,9	279,4
В 30	16,8	1495,3	279,4
В 30	13,0	1374,2	279,4

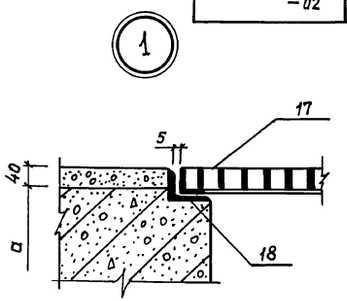

ГИП	Козлов		10.87	03.005 - 8.0-3-500 гч
Нач.отд.	Федотов		10.87	Тамбур и предтамбур наклонного входа шириной 1,2 м.
Н.контр.	Степнов		10.87	
Гл.спец.	Степнов		10.87	
Исполн.	Кульков		10.87	

Стадия	Лист	Листов
Р		1

Гипрокаммундортранс г. Москва

Взам.инв.№ | Подпись и дата | Инв.№ подл.

Копировал: 23229-04. 26 формат: А2

Формат	Зона	Позиц.	Обозначение	Наименование	Кол.	Примеч.
				Документация		
А2			03.005-8.0-3-000 – ПЗ	Пояснительная записка		
А2			03.005-8.0-3-500 – ГЧ	Габаритный чертеж		
А2			03.005-8.0-3-500 – СБ	Сборочный чертеж		
А2			03.005-8.0-3-900 – РС	Ведомость расхода стали		
				П-1 – шт. 1		
				Сборочные единицы		
А3		3	03.005-8.2-04000-05	Каркас плоский КР-13	4	
А3		5	-03000-03	" КР-6	4	
				Изделие закладное		
А3		17	03.005-8.2-17000	Решетка металлическая	1	
А3		18	-16000	Рама	1	
				Детали		
Бч		23	03.005-8.0-3-501	ф12А III ГОСТ 5781-82* ℓ=2850	8	2,5 кг
Бч		24	-502	" ℓ=1100	8	1,0 кг
Бч		40*	-503	" ℓ=1750	4	1,6 кг
Бч		41	-504	ф25А III ГОСТ 5781-82* ℓ=1000	4	3,9 кг
Бч		42*	-505	А-I-10 ГОСТ 5781-82* ℓ=1050	8	0,6 кг
Бч		43*	-506	" ℓ=1250	8	0,8 кг
Бч		44*	-507	" ℓ=2570	10	1,6 кг
Бч		45	-508	ф12А III ГОСТ 5781-82* ℓ=1500	4	1,4 кг
Бч		46*	-509	А-I-10 ГОСТ 5781-82* ℓ=750	12	0,5 кг
Бч		47*	-510	А-I-8 ГОСТ 5781-82* ℓ=1120	10	0,5 кг
Бч		50	-511	ф12А III ГОСТ 5781-82* ℓ=1000	8	0,9 кг
Бч		53*	-512	А-I-8 ГОСТ 5781-82* ℓ=350	6	0,1 кг
Бч		54*	-513	ф25А III ГОСТ 5781-82* ℓ=1200	4	4,6 кг
			Переменные	данные для исполнений:		
				03.005-8.0-3-500		
				Сборочные единицы		
А3		1	03.005-8.2-03000-03	Каркас плоский КР-6	20	
А3		2	-04000-05	" КР-13	4	
А3		4	-08000	" КР-35	10	
А3		6	-02000-07	" КР-56	16	
А3		7	-04000	" КР-7	4	
				Детали		
Бч		25*	03.005-8.0-3-514	ф12А III ГОСТ 5781-82* ℓ=3550	8	3,2 кг
Бч		26*	-515	" ℓ=1450	8	1,3 кг
Бч		37*	-516	ф10А III ГОСТ 5781-82* ℓ=1530	4	0,9 кг
Бч		39*	-517	ф16А III ГОСТ 5781-82* ℓ=1200	8	1,9 кг
				03.005-8.0-3-500-01		
				Сборочные единицы		
А3		1	03.005-8.2-03000-03	Каркас плоский КР-6	20	
А3		2	-04000-05	" КР-13	4	
А3		4	-08000-01	" КР-36	10	

Инв.№ подл. | Подпись и дата | Взам. инв.№

Формат	Зона	Позиц.	Обозначение	Наименование	Кол.	Примеч.
А3		6	03.005-8.2-02000-07	Каркас плоский КР-56	16	
А3		7	-04000	КР-7	4	
				Детали		
Бч		25*	03.005-8.0-3-514	ф12А III ГОСТ 5781-82* ℓ=3550	8	3,2 кг
Бч		26*	-515	" ℓ=1450	8	1,3 кг
Бч		37*	-516	ф10А III ГОСТ 5781-82* ℓ=1530	4	0,9 кг
Бч		39*	-517	ф12А III ГОСТ 5781-82* ℓ=1200	8	1,1 кг
				03.005-8.0-3-500-02		
				Сборочные единицы		
А3		1	03.005-8.2-03000-02	Каркас плоский КР-5	20	
А3		2	-04000-06	" КР-14	4	
А3		4	-08000-02	" КР-37	10	
А3		6	-02000-08	" КР-57	16	
А3		7	-04000-01	" КР-8	5	
				Детали		
Бч		25*	03.005-8.0-3-514-01	ф12А III ГОСТ 5781-82* ℓ=3350	8	3,0 кг
Бч		26*	-515-01	" ℓ=1350	8	1,2 кг
Бч		37*	-516-01	ф10А III ГОСТ 5781-82* ℓ=1330	4	0,8 кг
				С-1 – шт.1		
				Сборочные единицы		
А4		14	03.005-8.2-12000	Изделие закладное МН-1	1	
				Детали		
А4		22	03.005-8.2-19000	Анкер	14	0,3 кг
Бч		23	03.005-8.0-3-501	ф12А III ГОСТ 5781-82* ℓ=2850	12	2,5 кг
Бч		24	-502	" ℓ=1100	12	1,2 кг
Бч		27*	-517	А-I-8 ГОСТ 5781-82* ℓ=312,0	8	1,2 кг
Бч		46*	-509	А-I-10 ГОСТ 5787-82* ℓ=750	22	0,5 кг
Бч		53*	-512	" ℓ=350	10	0,1 кг
			Переменные	данные для исполнений:		
				03.005-8.0-3-500		
				Сборочные единицы		
А3		8	03.005-8.2-03000-04	Каркас плоский КР-15	16	
				Детали		
Бч		25*	03.005-8.0-3-514	ф12А III ГОСТ 5781-82* ℓ=3550	12	3,2 кг
Бч		26*	-515	" ℓ=1450	12	1,3 кг
Бч		28*	-519	" ℓ=950	22	0,8 кг
Бч		52	-518	ф10А III ГОСТ 5781-82* ℓ=800	11	0,5 кг
Бч		55*	-533	" ℓ=750	11	0,5 кг
				03.005-8.0-3-500-01		
				Сборочные единицы		
А3		8	03.005-8.2-03000-04	Каркас плоский КР-15	16	
				Детали		
Бч		25*	03.005-8.0-3-514	ф12А III ГОСТ 5781-82* ℓ=3550	12	3,2 кг
Бч		26*	-515	" ℓ=1450	12	1,3 кг
Бч		28*	-519	" ℓ=950	22	0,8 кг

Формат	Зона	Позиц.	Обозначение	Наименование	Кол.	Примеч.
				03.005-8.0-3-500-02		
				Сборочные единицы		
А3		8	03.005-8.2-03000-05	Каркас плоский КР-16	16	
				Детали		
Бч		25*	03.005-8.0-3-514-01	ф12А III ГОСТ 5781-82* ℓ=3350	12	3,0 кг
Бч		26*	-515-01	" ℓ=1350	12	1,2 кг
Бч		28*	-519-01	" ℓ=850	22	0,7 кг
				С-2 – шт.1		
				Сборочные единицы		
А4		19	03.005-5.2 альб.1	КПК-1 (Д=45; ℓ=650)	1	
А4		20	03.005-5.2	КПК-1 (Д=219; ℓ=650)	1	
				Детали		
Бч		29	03.005-8.03-510	ф16А III ГОСТ 5781-82* ℓ=1500	4	2,4 кг
Бч		30	-511	ф25А III ГОСТ 5781-82* ℓ=2400	4	9,2 кг
Бч		31	-522	ф12А III ГОСТ 5781-82* ℓ=3200	7	2,8 кг
Бч		43*	-506	А-I-10 ГОСТ 5781-82* ℓ=1250	16	0,8 кг
Бч		51	-523	ф12А III ГОСТ 5781-82* ℓ=3400	8	3,0 кг
			Переменные	данные для исполнений:		
				03.005-8.0-3-500		
				Сборочные единицы		
А3		10	03.005-8.2-07000-03	Каркас плоский КР-29	4	
А3		11	-06000	" КР-20	4	
А3		12	-05000-06	" КР-48	4	
				Детали		
Бч		32*	03.005-8.0-3-524	ф12А III ГОСТ 5781-82* ℓ=1000	9	0,9 кг
Бч		33*	-525	" ℓ=1100	9	1,0 кг
Бч		34*	-526	" ℓ=2950	3	2,6 кг
Бч		48*	-527	" ℓ=1900	9	1,7 кг
Бч		49*	-528	" ℓ=1300	9	1,2 кг
				03.005-8.0-3-500-01		
				Сборочные единицы		
А3		10	03.005-8.2-07000-04	Каркас плоский КР-30	4	
А3		11	-06000-01	" КР-21	4	
А3		12	-05000-07	" КР-49	4	
				Детали		
Бч		32*	03.005-8.0-3-524	ф12А III ГОСТ 5781-82* ℓ=1000	9	0,9 кг
Бч		33*	-525	" ℓ=1100	9	1,0 кг
Бч		34*	-526	" ℓ=2950	3	2,6 кг
Бч		48*	-527	" ℓ=1900	9	1,7 кг
Бч		49*	-528	" ℓ=1300	9	1,2 кг

ГИП	Козлов		10.87
Нач.отд.	Федотов		10.87
Н.контр.	Климов		10.87
Гл.спец.	Климов		10.87
Рук.гр.	Смольянинова		10.87
Исполн.	Соловьева		10.87

03.005-8.0-3-500

Тамбур и предтамбур наклонного входа шириной 1,2 м.

Стадия	Лист	Листов
Р	1	2

Гипрокоммундортранс г. Москва

Формат	Зона	Позиц.	Обозначение	Наименование	Кол.	Примеч.
				С-2 шт.1		
			03.005-8,0-3-500-02			
				Сборочные единицы		
А3		10	03.005-8,2-07000-05	Каркас плоский КР 31	4	
А3		11	-06000-02	" КР22	5	
А3		12	-05000-05	" КР 25	4	
				Детали		
БЧ		32*	03.005-8.0-3-524-01	ф12А III ГОСТ 5781-82* l=900	9	0,8 кг
БЧ		33*	-525-01	" l=1000	9	0,9 кг
БЧ		34*	-526-01	" l=2750	3	2,4 кг
БЧ		48*	-527-01	" l=2000	9	1,8 кг
БЧ		49*	-528-01	" l=1200	9	1,1 кг
				С-3 - шт.1		
				Сборочные единицы		
А4		19	03.005-5.2 альб.1	КПК-1 (Д=45; l=650)	1	
А4		21		КПК-1 (Д=273; l=650)	1	
				Детали		
БЧ		29	03.005-8.0-3-520	ф16А III ГОСТ 5781-82* l=1500	4	2,4кг
БЧ		30	-521	ф25А III ГОСТ 5781-82* l=2400	4	9,2кг
			Переменные	данные для исполнений:		
				03.005-8,0-3-500		
				Сборочные единицы		
А3		13	03.005-8.2-03000-04	Каркас плоский КР-15	4	
А3		15	-02000-02	" КР-44	4	
				Детали		
БЧ		32*	03.005-8,0-3-524	ф12А III ГОСТ 5781-82* l=1000	9	0,9 кг
БЧ		33*	-525	" l=1100	9	1,0 кг
БЧ		35*	-529	ф16А III ГОСТ 5781-82* l=1100	17	1,7 кг
БЧ		36*	-530	" l=1000	17	1,6 кг
БЧ		38	-531	ф12А III ГОСТ 5781-82* l=2250	6	2,0 кг
				03.005-8,0-3-500-01		
				Сборочные единицы		
А3		13	03.005-8,2-03000-04	Каркас плоский КР-15	4	
А3		15	-02000-02	КР-44	4	
				Детали		
БЧ		32*	03.005-8.0-3-524	ф12А III ГОСТ 5781-82* l=1000	9	0,9 кг
БЧ		33*	-525	" l=1100	9	1,0 кг
БЧ		35*	-529	" l=1100	17	1,0кг
БЧ		36*	-530	" l=1000	17	0,9кг
БЧ		38	-531	" l=2250	6	2,0кг
				03.005-8,0-3-500-02		
				Сборочные единицы		
А3	А3		03.005-8,2-03000-11	Каркас плоский КР-43	4	

Формат	Зона	Позиц.	Обозначение	Наименование	Кол.	Примеч
А3		15	03.005-8.2-02000-03	Каркас плоский КР-45	4	
				Детали		
БЧ		32*	03.005-8.0-3-524-01	ф12А III ГОСТ 5781-82* l=900	9	0,8кг
БЧ		33*	-525-01	" l=1000	9	0,9кг
БЧ		35*	-529-01	" l=1000	9	0,9кг
БЧ		36*	-530-01	" l=900	9	0,8кг
БЧ		38	-531-01	" l=2050	6	1,8кг
				С-4 - шт.1		
				Детали		
А4		22	03.005-8.2-1900	Анкер	14	0,3кг
БЧ		23	03.005-8.0-3-501	ф12А III ГОСТ 5781-82* l=2850	12	2,5кг
БЧ		24	-502	" l=1100	12	1,0кг
БЧ		46*	-509	А-I-10 ГОСТ 5781-82* l=750	22	0,5кг
БЧ		27*	-517	А-I-8 ГОСТ 5781-82 l=3120	3	1,2кг
БЧ		53*	-512	А-I-8 ГОСТ 5781-82* l=350	10	0,1кг
			Переменные	данные для исполнений:		
				03.005-8.0-3-500		
				Сборочные единицы		
А3		4	03.005-8.2-08000	Каркас плоский КР-35	10	
А3		8	-03000-04	" КР-15	8	
А3		9	-04000-07	" КР-38	10	
				Детали		
БЧ		25*	03.005-8.2-3-514	ф12А III ГОСТ 5781-82* l=3550	12	3,2кг
БЧ		26*	-515	" l=1450	12	1,3кг
БЧ		39*	-532	ф16А III ГОСТ 5781-82* l=1200	8	1,9кг
				03.005-8.0-3-500-01		
				Сборочные единицы		
А3		4	03.005-8.0-3-08000-01	Каркас плоский КР-36	10	
А3		8	03000-04	" КР-15	8	
А3		9	04000-08	" КР-39	10	
				Детали		
БЧ		25*	03.005-8.0-3-514	ф12А III ГОСТ5781-82* l=3550	12	3,2кг
БЧ		26*	-515	" l=1450	12	1,3кг
БЧ		39*	-532	" l=1200	8	1,1кг
				03.005-8.0-3-500-02		
				Сборочные единицы		
А3		4	03.005-8,2-08000-02	Каркас плоский КР-37		
А3		8	-03000-05	" КР-16	8	
А3		9	-04000-09	" КР-40	9	
				Детали		
БЧ		25*	03.005-8.0-3-514-01	ф12А III ГОСТ 5781-82* l=3350	12	3,0кг
БЧ		26*	515-01	" l=1350	12	1,3кг
				П-2 - шт.1		
				Детали		
БЧ		23	03.005-8.0-3-501	ф12А III ГОСТ 5781-82* l=2850	8	2,5кг
БЧ		24	-502	" l=1100	8	1,0кг

Формат	Зона	Позиц.	Обозначение	Наименование	Кол.	Примеч.
БЧ		53*	03.005-8;0-3-512	А-I-8 ГОСТ 5781-82* l=350	6	0,1кг
БЧ		46*	-509	А-I-10 ГОСТ 5781-82* l=750	12	0,5кг
			Переменные	данные для исполнений:		
				03.005-8.0-3-500		
				Сборочные единицы:		
А3		6	03.005-8.2-02000-07	Каркас плоский КР-56	15	
А3		16	-02000-09	" КР-58	3	
				Детали		
БЧ		25*	03.005-8.0-3-514	ф12А III ГОСТ 5781-82* l=3550	8	3,2кг
БЧ		26*	-515	" l=1450	8	1,3кг
				03.005-8.0-3-500-01		
				Сборочные единицы		
А3		6	03.005-8.2-02000-07	Каркас плоский КР-56	15	
А3		16	-02000-09	КР-58	3	
				Детали		
БЧ		25*	03.005-8.0-3-514	ф12А III ГОСТ 5781-82* l=3550	8	3,2кг
БЧ		26*	-515	" l=1450	8	1,3кг
				03.005-8,0-3-500-02		
				Сборочные единицы		
А3		6	03.005-8,2-02000-08	Каркас плоский КР-57	15	
А3		16	-02000-10	" КР-59	3	
				Детали		
БЧ		25*	03.005-8,0-3-514-01	ф12А III ГОСТ5781-82* l=3550	8	3,0кг
БЧ		26*	-515-01	" l=1350	8	1,3кг
				Материалы		
БЧ		56	03.005-8,0-3-534	Уголок 50х50х5 ГОСТ 8509-86 / Ст.3 сп ГОСТ 535-79*	15,6	м.п.
			Переменные	данные для исполнений:		
				03.005-8.0-3-500		
				Материалы		
БЧ		57	03.005-8,0-3-535	распределительная арматура А-I-8 ГОСТ 5781-82*	70,0	м.п
				Бетон В30	16,8	м³
				03.005-8.0-3-500-01		
				Материалы		
БЧ		57	03.005-8.0-3-535	распределительная арматура А-I-8 ГОСТ 5781-82*	70,0	м.п.
				Бетон В30	16,8	м³
				03.005-8.0-3-500-02		
				Материалы		
БЧ		57	03.005-8.0-3-535-01	распределительная арматура А-I-8 ГОСТ 5781-82*	66	м.п
				Бетон В30	13,0	м³

ж - см. ведомость деталей на документе 03.005-8.0-3-500 СБ.

Инв.№подл. | Подпись и дата | Взам. инв.№

Копировал 23229-04 28 формат А2

Маркировочная схема тамбура

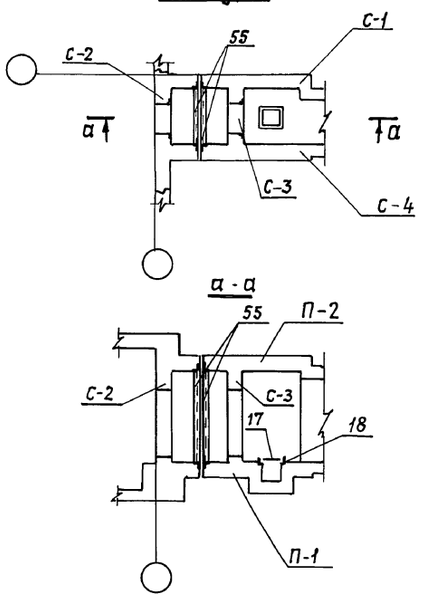

План выпусков из фундаментной плиты П-1

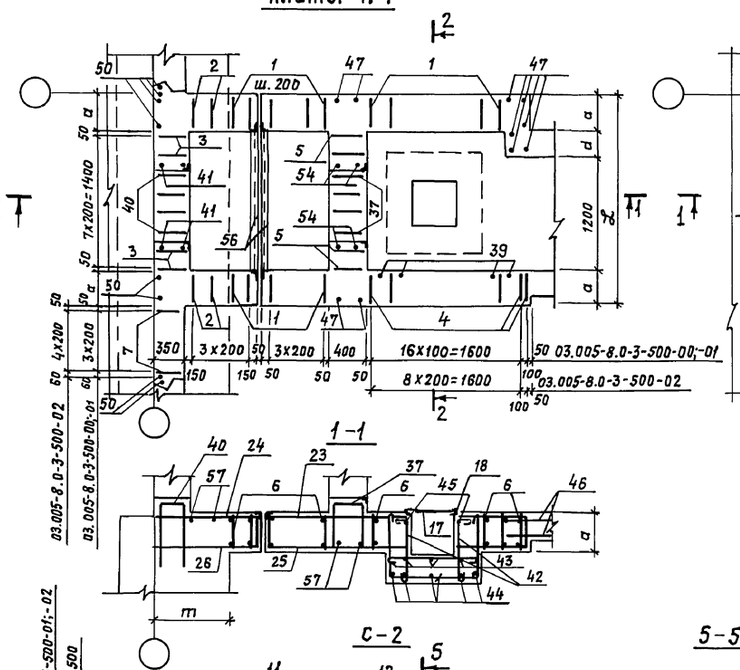

П-1

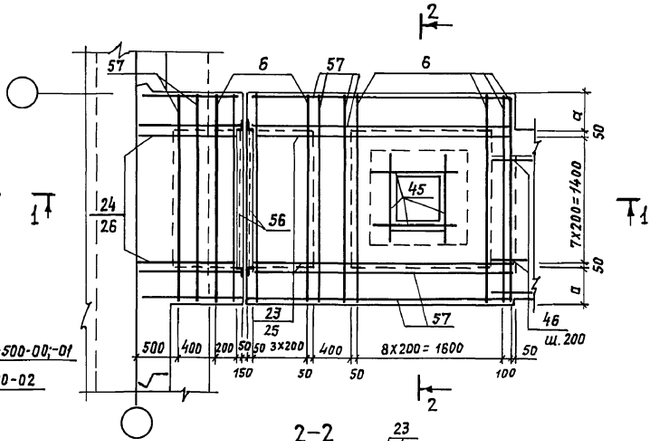

1-1

2-2

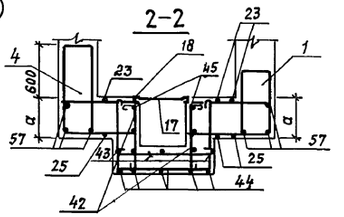

С-1

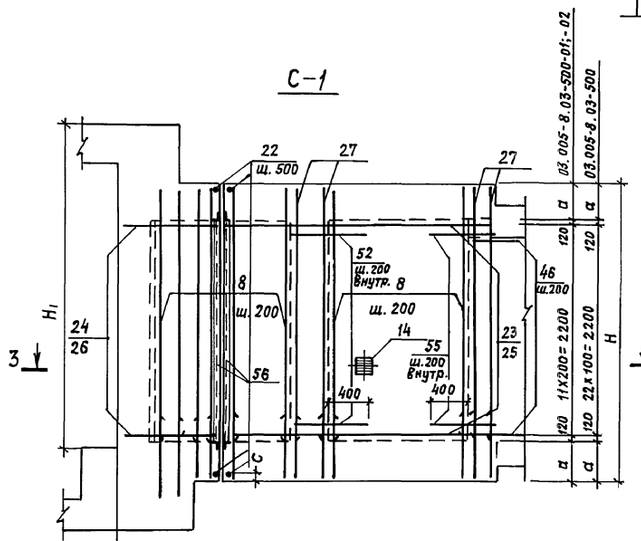

С-2

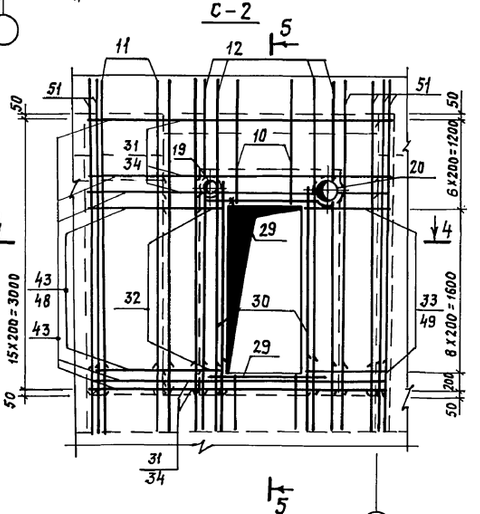

5-5

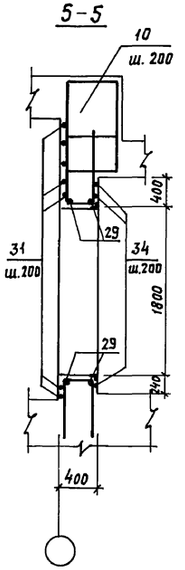

3-3

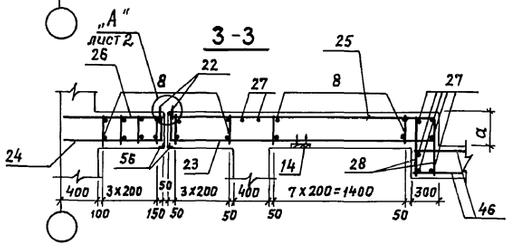

4-4

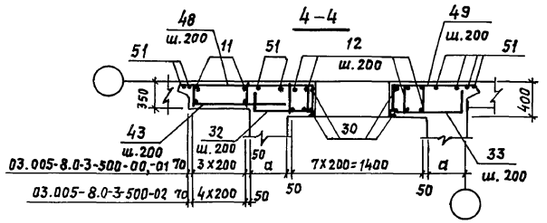

1. Габаритные размеры даны на докум. 03.005-8.0-3-500.
2. До бетонирования установить рамы дверей, закладные элементы.
3. Каркасы поз. 9; 11 ставить большим диаметром наружу, а каркас поз. 4 - большим диаметром внутрь.
4. Сварку производить электродами Э42А по ГОСТу 9467-75.
5. Защитный слой бетона до рабочей арматуры в нижней плите П-1 - 30мм, в остальных случаях - 20мм.

				03.005-8.0-3-500 СБ			
ГИП	Козлов		10.87				
Нач.отд.	Федотов		10.87				
Н. контр.	Климов		10.87	Тамбур и предтамбур наклонного входа шириной 1,2 м. Сборочный чертеж	Стадия	Лист	Листов
Гл. спец.	Климов		10.87		Р	1	2
Рук. гр.	Стальянинова		10.87		Гипрокоммундортранс г. Москва		
Исполн.	Соловьова		10.87				

Копировал 23229-04 29 формат А2

Инв.№ подл. | Подпись и дата | Взам. инв.№

С-3

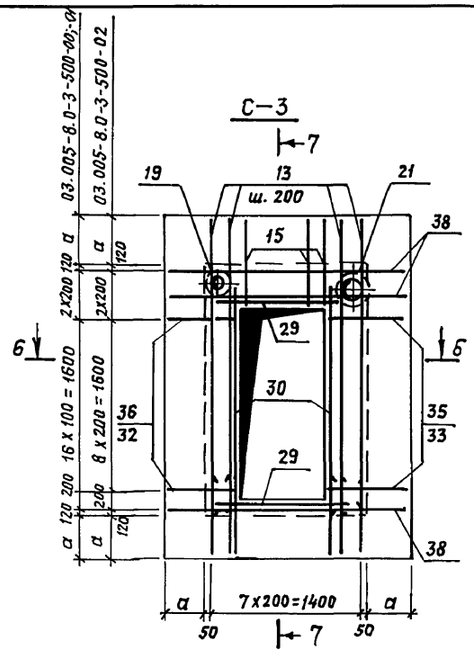

7-7

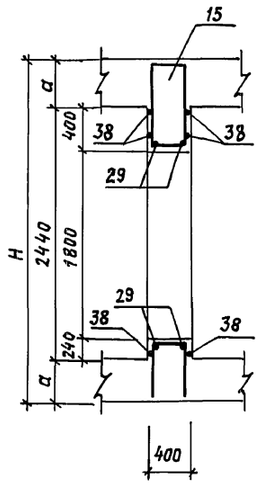

П-2

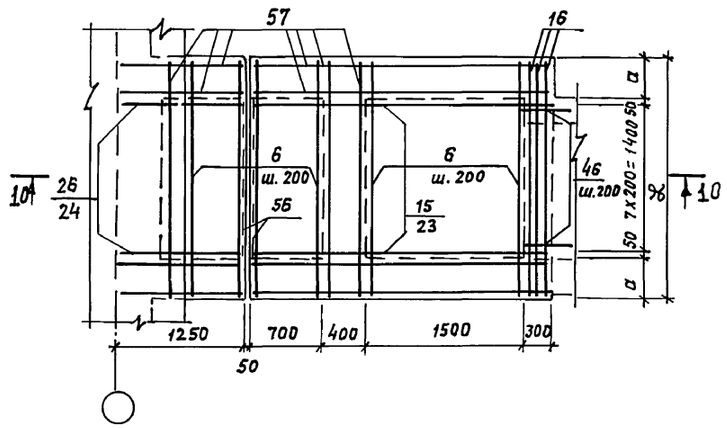

6-6

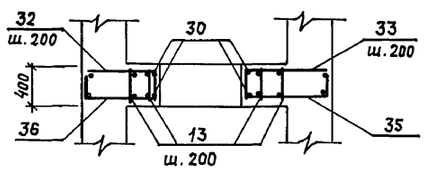

„А"

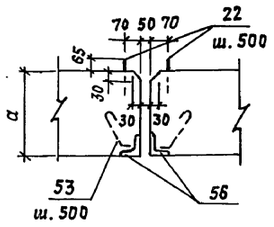

10-10

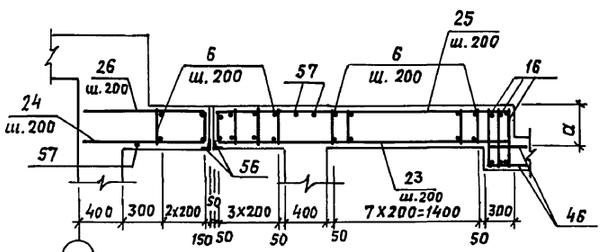

С-4

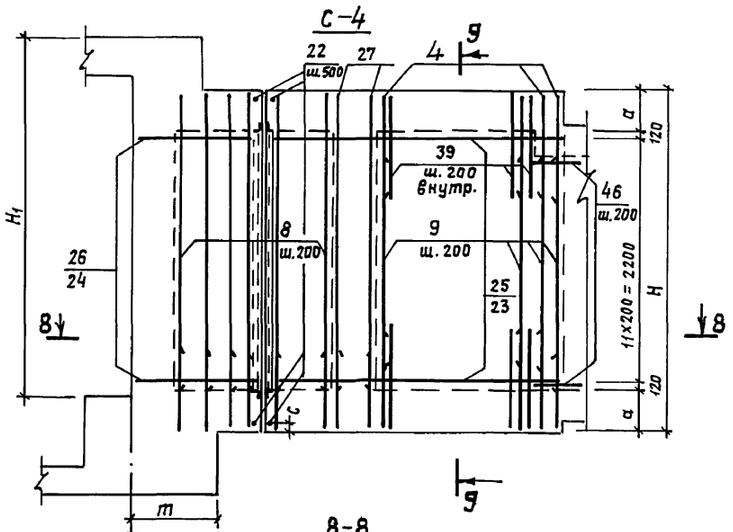

9-9

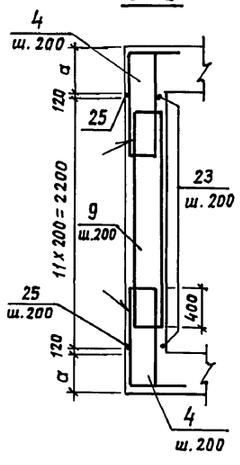

8-8

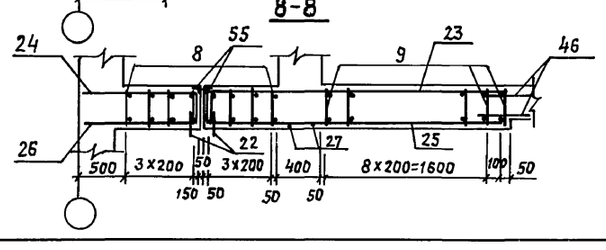

Класс сооружений	Исполнение	Размер, мм						
		a	m	H	H_1	c	d	ℓ
II	03.005-8.0-3-500	400	875	3240	3600	120	300	2300
III	-01		825		3500			
IV	-02	300	775	3040	3450	20	200	2100

Ведомость деталей

Поз.	Эскиз
	03.005-8.0-3-500-00;-01
25	350 [2850] 350
26	350 [1100
27	300 [2720 ⌐
28	300 [650
32	350 [650
33	350 [750
34	350 [2250] 350
35	350 [750
36	350 [650
37	350 [590
39	200 [1000
40	350 [700
42	200 [700 ⌐
43	⌐ 1100 ⌐
44	720 [980 ⌐
46	⌐ 600 ⌐
47	300 [800 ⌐
48	350 [1550
49	350 [950
53	40 250 45°
54	200 [1000
55	100 [650

Ведомость деталей

Поз.	Эскиз
	03.005-8.0-3-500-02
25	250 [2850] 250
26	250 [1100
27	300 [2720 ⌐
28	300 [550
32	350 [550
33	350 [650
34	350 [2050] 350
35	350 [650
36	350 [550
37	350 [490
40	350 [700
42	200 [700 ⌐
43	⌐ 1100 ⌐
44	720 [980 ⌐
46	⌐ 600 ⌐
47	300 [800 ⌐
48	350 [1650
49	350 [850
53	40 250 45°
54	200 [1000

Взам. инв. №
Подпись и дата
Инв. № подл.

План

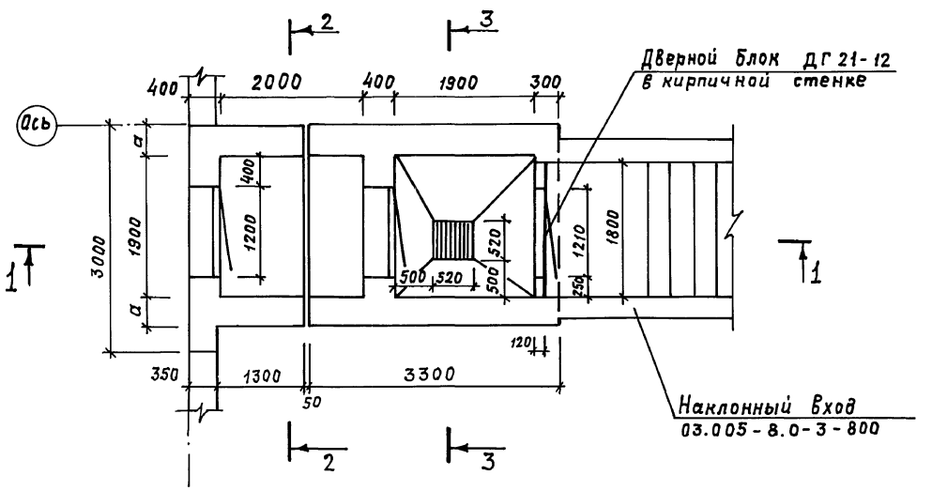

Разрез 2–2

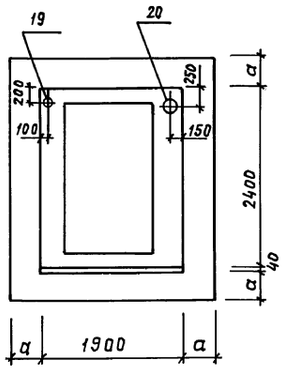

Разрез 3–3

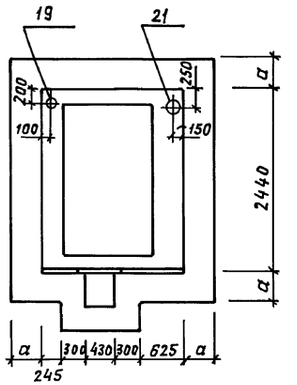

Разрез 1–1

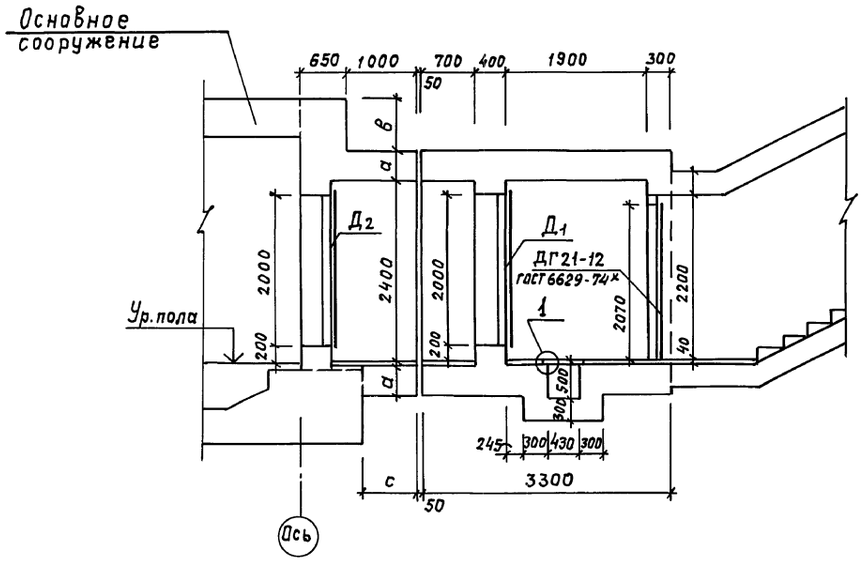

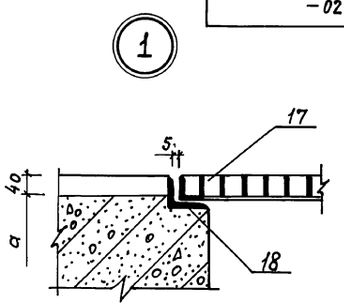

Исполнение	Класс сооружения	а, мм	в, мм	с, мм	Д1	Д2
03.005-8.0-3-600	II	400	700	775	ДУ-I-8	ДУ-IV-2
-01	III	400	600	825	ДУ-I-8	ДУ-IV-2
-02	IV	300	650	875	ДУ-III-5	ДУ-IV-2

Бетон		Сталь, кг	
класс	объем, м3	армат.	прокат
В 30	21,4	1932,3	284,8
В 30	21,4	1829,4	284,8
В 30	16,5	1582,0	284,8

ГИП	Козлов		10.87
Нач. отд.	Федотов		10.87
Н. контр.	Степнов		10.87
Гл. спец.	Степнов		10.87
Исполн.	Куликов		09.87

03.005-8.0-3-600 ГЧ

Тамбур и предтамбур наклонного входа шириной 1,8 м

Стадия	Лист	Листов
Р		1

Гипрокоммундортранс г. Москва

Инв. № подл. | Подпись и дата | Взам. инв. №

Формат	Зона	Позиц.	Обозначение	Наименование	Кол.	Примеч.
				Документация		
А2			03.005-8.0-3-000-ПЗ	Пояснительная записка		
А2			03.005-8.0-3-600-ГЧ	Габаритный чертеж		
А2			03.005-8.0-3-600-СБ	Сборочный чертеж		
А2			03.005-8.0-3-900-РС	Ведомость расхода стали		
				П-1 шт.1		
				Сборочные единицы		
А3		3	03.005-8.2-04000-05	Каркас плоский КР-13	4	
А3		5	-03000-03	" КР-6	4	
				Изделие закладное		
А3		17	-17000	Решетка	1	
А3		18	-16000	Рама	1	
				Детали		
Бч		23	03.005-8.0-3-601	ф12А III ГОСТ 5781-82* l=3250	10	2,9 кг
Бч		24	602	" l=1500	10	1,4 кг
Бч		40*	603	" l=1750	6	1,6 кг
Бч		41	604	ф25А III ГОСТ 5781-82* l=1000	4	3,9 кг
Бч		42*	605	А-I-10 ГОСТ 5781-82* l=1050	8	0,6 кг
Бч		43*	606	" l=1130	8	0,7 кг
Бч		44*	607	" l=2570	10	1,5 кг
Бч		45	608	ф12А III ГОСТ 5781-82* l=1500	4	1,4 кг
Бч		46*	609	А-I-10 ГОСТ 5781-82* l=850	18	0,5 кг
Бч		47*	610	А-I-8 ГОСТ 5781-82* l=1220	10	0,5 кг
Бч		50	611	ф12А III ГОСТ 5781-82* l=1000	8	0,9 кг
Бч		53*	612	А-I-8 ГОСТ 5781-82* l=350	8	0,1 кг
Бч		54*	613	ф25А III ГОСТ 5781-82* l=1200	4	4,6 кг
			Переменные	данные для исполнений:		
				03.005-8.0-3-600		
				Сборочные единицы		
А3		1	03.005-8.2-03000-03	Каркас плоский КР-6	26	
А3		2	-04000-05	" КР-13	4	
А3		4	-08000	" КР-35	12	
А3		6	-02000-11	" КР-60	20	
А3		7	-04000	" КР-7	2	
				Детали		
Бч		25*	03.005-8.0-3-614	ф12А III ГОСТ 5781-82* l=3950	10	3,5 кг
Бч		26*	-615	" l=1850	10	1,6 кг
Бч		37*	-616	" l=1530	6	1,4 кг
Бч		39*	-617	" l=1200	10	1,1 кг
Бч		55*	-635	ф10А III ГОСТ 5781-82* l=1200	10	0,7 кг
				03.005-8.0-3-600-01		
				Сборочные единицы		
А3		1	03.005-8.2-03000-03	Каркас плоский КР-6	26	
А3		2	-04000-05	" КР-13	4	
А3		4	-08000-01	" КР-36	11	

Формат	Зона	Позиц.	Обозначение	Наименование	Кол.	Примеч.
А3		6	03.005-8,2-02000-11	Каркас плоский КР-60	19	
А3		7	-04000	" КР7	2	
				Детали		
Бч		25*	03.005-8.0-3-614	ф12А III ГОСТ 5781-82* l=3950	10	3,5кг
Бч		26*	615	" l=1850	10	1,6 кг
Бч		37*	616	" l=1530	6	1,4 кг
Бч		39*	617	" l=1200	10	1,1кг
				03.005-8.0-3-600-02		
				Сборочные единицы		
А3		1	03.005.-8.2-03000-02	Каркас плоский КР-5	26	
А3		2	-04000-06	" КР-14	4	
А3		4	-08000-02	" КР-37	11	
А3		6	-02000-12	" КР-61	19	
А3		7	-04000-01	" КР-8	3	
				Детали		
Бч		25*	03.005-8.0-3-614-01	ф12А III ГОСТ 5781-82* l=3750	10	3,3 кг
Бч		26*	615-01	" l=1750	10	1,6 кг
Бч		37*	616-01	" l=1330	6	1,2 кг
				С-1 шт.1		
				Сборочные единицы		
А4		14	03.005-8.2-12000	Закладная деталь МН-1	1	
				Детали		
А4		22	03.005-8.2-19000	Анкер	14	0,3кг
Бч		23	03.005-8.0-3-601	ф12А III ГОСТ 5781-82* l=3750	12	2,9 кг
Бч		24	-602	" l=1500	12	1,3 кг
Бч		27*	-619	А-I-8 ГОСТ 5781-82* l=3120	8	1,2кг
Бч		46*	-609	А-I-10 ГОСТ 5781-82* l=850	22	0,5 кг
Бч		53*	-612	А-I-8 ГОСТ 5781-82* l=350	10	0,1 кг
			Переменные	данные для исполнений:		
				03.005-8.0-3-600		
				Сборочные единицы		
А3		8	03.005-8.2-03000-04	Каркас плоский КР-15	20	
				Детали		
Бч		25*	03.005-8.0-3-601	ф12А III ГОСТ 5781-82* l=3950	12	3,5кг
Бч		26	615	" l=1850	12	1,6 кг
Бч		28*	620	" l=750	22	0,7 кг
Бч		52	634	" l=850	22	0,8 кг
Бч		55*	635	ф10А III ГОСТ 5781-82* l=1200	10	0,7кг
				03.005-8.0-3-600-01		
				Сборочные единицы		
А3		8	03.005-8.2-03000-04	Каркас плоский КР-15	20	
				Детали		
Бч		25*	03.005-8.0-3-614	ф12А III ГОСТ 5781-82* l=3950	12	3,5кг
Бч		26*	-615	" l=1850	12	1,6 кг
Бч		28*	-620	" l=750	22	0,7кг

Формат	Зона	Позиц.	Обозначение	Наименование	Кол.	Примеч.
				03.005-8.0-3-600-02		
				Сборочные единицы		
А3		8	03.005-8.2-03000-05	Каркас плоский КР-16	20	
				Детали		
Бч		25*	03.005-8.0-3-614-01	ф12А III ГОСТ 5781-82* l=3750	12	3,3кг
Бч		26*	-615-01	" l=1750	12	1,6кг
Бч		28	-620-01	" l=650	22	0,6кг
				С-2 шт.1		
				Сборочные единицы		
А4		19	03.005-8.2 альб.1	КПК-1(Д=45; l=650)	1	
А4		20	03.005-8.2 альб.1	КПК-1(Д=219; l=650)	1	
				Детали		
Бч		29	03.005-8.03-622	ф16А III ГОСТ 5781-82* l=1900	4	3,0кг
Бч		30	623	ф25А III ГОСТ 5781-82* l=2400	4	9,2кг
Бч		31	624	ф12А III ГОСТ 5781-82* l=3200	6	2,8кг
Бч		46*	609	А-I-10 ГОСТ 5781-82* l=850	16	0,5кг
Бч		51	625	ф12А III ГОСТ 5781-82* l=3400	8	3,0кг
			Переменные	данные для исполнений:		
				03.005-8.0-3-600		
				Сборочные единицы		
А3		10	03.005-8.2-07000	Каркас плоский КР-29	6	
А3		11	-06000	" КР-20	2	
А3		12	-05000	" КР-48	4	
				Детали		
Бч		32*	03.005-8.0-3-626	ф12А III ГОСТ 5781-82* l=1000	10	0,9кг
Бч		33*	-627	" l=1100	10	1,0кг
Бч		34*	-628	" l=3350	2	3,0кг
Бч		48*	-629	" l=1500	10	1,3кг
Бч		49*	-630	" l=1300	10	1,2кг
				03.005-8.0-3-600-01		
				Сборочные единицы		
А3		10	03.005-8.2-07000-04	Каркас плоский КР-30	6	
А3		11	-06000-01	" КР-21	2	
А3		12	-05000-07	" КР-49	4	
				Детали		
Бч		32*	03.005-8.0-3-626	ф12А III ГОСТ 5781-82* l=1000	10	0,9кг
Бч		33*	-627	" l=1100	10	1,0кг
Бч		34*	-628	" l=3350	2	3,0кг
Бч		48*	-629	" l=1500	10	1,3кг
Бч		49*	-630	" l=1300	10	1,2кг

ГИП	Козлов		10.87
Нач.отд.	Федотов		10.87
Н.контр.	Климов		10.87
Гл.спец.	Климов		10.87
Рук.гр.	Смольянинова		10.87
Исполн.	Соловова		10.87

03.005-8.0-3-600

Тамбур и предтамбур наклонного входа шириной 1,8 м.

Стадия	Лист	Листов
Р	1	2

Гипрокоммунтрансг. Москва

Инв.№ подл. | Подпись и дата | Взам.инв.№

Формат	Зона	Поз.	Обозначение	Наименование	Кол.	Примеч.
				С-2 шт.1		
				03.005-8.0-4-600-2		
				Сборочные единицы		
А3		10	03.005-8.2-07000	Каркас плоский КР 31	6	
А3		11	-06000	" КР 22	3	
А3		12	-05000	" КР 25	4	
				Детали		
Бч		32*	03.005-8.0-4-626-01	ф12 А III ГОСТ 5781-82* ℓ=900	10	0,8кг
Бч		33*	-627-01	" ℓ=1000	10	0,9кг
Бч		34*	-628-01	" ℓ=3150	2	2,8кг
Бч		48*	-629-01	" ℓ=1600	10	1,4кг
Бч		49*	-630-01	" ℓ=1200	10	1,1кг
				С-3 шт 1		
				Сборочные единицы		
Ач		19	03.005-5.2	КПК-1 (Д=45; ℓ=650)	1	
Ач		21	03.005-5.2	КПК-1 (Д=273; ℓ=650)	1	
				Детали		
Бч		29	03.005-8.0-4-622	ф16 А III ГОСТ 5781-82* ℓ=1900	4	3,0кг
Бч		30	-623	ф25 А III ГОСТ 5781-82* ℓ=2400	4	9,2кг
				Переменные данные для исполнения		
				03.005-8.0-4-600		
				Сборочные единицы		
А3		13	03.005-8.2-03000	Каркас плоский КР 15	4	
А3		15	-02000	КР 44	6	
				Детали		
Бч		32*	03.005-8.04-626	ф12 А III ГОСТ 5781-82* ℓ=1000	10	0,9кг
Бч		33*	-627	" ℓ=1100	10	1,0кг.
Бч		35*	-631	ф18 А III ГОСТ 5781-82* ℓ=1100	19	2,2кг
Бч		36*	-632	" ℓ=1000	19	2,0кг
Бч		38	-633	ф12 А III ГОСТ 5781-82* ℓ=2650	4	2,4кг
				03.005-8.0-4-600-01		
				Сборочные единицы		
А3		13	03.005-8.2-03000	Каркас плоский КР15	4	
А3		15	-02000	КР 44	6	
				Детали		
Бч		32*	03.005-8.0-3-626	ф12 А III ГОСТ 5781-82* ℓ=1000	10	0,9кг
Бч		33*	-627	ℓ=1100	10	1,0кг
Бч		35*	-631-01	ф14 А III ГОСТ 5781-82* ℓ=1100	19	1,3кг
Бч		36*	-632-01	" ℓ=1000	19	1,2кг
Бч		38	-633	ф12 А III ГОСТ 5781-82* ℓ=2650	4	2,4кг
				03.005-8.0-3-500-02		
				Сборочные единицы		
А3		13	03.005-8.2-03000	Каркас плоский КР 43	4	
А3		15	02000	КР 45	6	

Формат	Зона	Поз.	Обозначение	Наименование	Кол.	Примеч.
				Детали		
Бч		32*	03.005-8.0-3-626-01	ф12 А III ГОСТ 5781-82* ℓ=900	10	0,8кг
Бч		33*	-627-01	" ℓ=1000	10	0,9кг
Бч		35*	-631-02	" ℓ=1000	10	0,9кг.
Бч		36*	-632-02	" ℓ=900	10	0,8кг
Бч		38	-633-01	" ℓ=2450	4	2,2кг
				С-4 шт.1		
				Детали		
Ач		22	03.005-8.0-19000	Анкер	14	0,3кг
Бч		24	03.005-8.0-3-601	ф12 А III ГОСТ 5781-82* ℓ=1500	12	1,4кг
Бч		25	-602	" ℓ=3250	12	2,9кг
Бч		46*	-609	АI-10 ГОСТ 5781-82* ℓ=850	22	0,5кг
Бч		27*	-619	АI-8 ГОСТ 5781-82* ℓ=3120	2	1,2кг
Бч		53*	-612	АI-8 ГОСТ 5781-82* ℓ=350	10	0,1кг.
				Переменные данные для исполнений		
				03.005-8.0-3-600		
				Сборочные единицы		
А3		4	03.005-8.2-08000	Каркас плоский КР-35	12	
А3		8	03000	" КР-15	10	
А3		9	04000	" КР-38	12	
				Детали		
Бч		25*	03.005-8.0-3-614	ф12 А III ГОСТ 5781-82* ℓ=3950	12	3,5кг
Бч		26*	615	" ℓ=1850	12	1,6кг.
Бч		39*	617	ф16 А III ГОСТ 5781-82* ℓ=1200	10	1,9кг.
				03.005-8.0-3-600-01		
				Сборочные единицы		
А3		4	03.005-8.0-2-08000	Каркас плоский КР-36	12	
А3		8	-03000	" КР-15	10	
А3		9	-04000	" КР-39	12	
				Детали		
Бч		25*	03.005-8.0-3-614	ф12 А III ГОСТ 5781-82* ℓ=3950	12	3,5кг
Бч		26*	615	" ℓ=1850	12	1,6кг
Бч		39*	617	" ℓ=1200	10	1,1кг
				03.005-8.0-3-600-02		
				Сборочные единицы		
А3		4	03.005-8.0-2-08000	Каркас плоский КР-37	12	
А3		8	-03000	" КР-16	10	
А3		9	-04000	" КР-40	12	
				Детали		
Бч		25*	03.005-8.0-3-614-01	ф12 А III ГОСТ 5971-82* ℓ=3750	12	3,3кг
Бч		26*	-615-01	ℓ=1750	12	1,6кг
				П-2 шт 1.		
				Детали		
Бч		23	03.005-8.0-3-601	ф12 А III ГОСТ 5781-82* ℓ=3250	10	2,9кг
Бч		24	602	" ℓ=1500	10	1,3кг.

Формат	Зона	Поз.	Обозначение	Наименование	Кол.	Прим.
Бч		53*	03.005-8.0-3-612	АI-8 ГОСТ 5781-82* ℓ=350	8	0,1кг
Бч		46*	-609	АI-10 ГОСТ 5781-82* ℓ=850	18	0,5кг
			Переменные	*данные для исполнений:*		
				03.005-8.0-3-600		
				Сборочные единицы		
А3		6	03.005-8.2-02000	Каркас плоский КР-60	19	
А3		16	-02000	КР-62	3	
				Детали		
Бч		25*	03.005-8.0-3-614	ф12 А III ГОСТ 5781-82* ℓ=3950	10	3,5кг
Бч		26*	-615	" ℓ=1850	10	1,6кг.
				03.005-8.0-3-600-01		
				Сборочные единицы		
А3		6	03.005-8.2-02000	Каркас плоский КР-60	19	
А3		16	-02000	КР-62	3	
				Детали		
Бч		25*	03.005-8.0-3-614	ф12 А III ГОСТ 5781-82* ℓ=3950	10	3,5кг
Бч		26*	-615	ℓ=1850	10	1,6кг
				03.005-8.0-3-600-02		
				Сборочные единицы		
А3		6	03.005-8.2-02000	Каркас плоский КР-61	19	
А3		16	02000	" КР-63	3	
				Детали		
Бч		25*	03.005-8.0-3-614-01	ф12 А III ГОСТ 5781-82* ℓ=3750	10	3,3кг
Бч		26*	-615-01	" ℓ=1750	10	1,6кг
				Материалы		
Бч		56	03.005-8.0-3-636	Уголок 50х50х5 ГОСТ 8509-86 Ст3 сп ГОСТ 535-79	17,4	м.п.
			Переменные	*данные для исполнений:*		
				03.005-8.0-4-600		
				Материалы		
Бч		57	03.005-8.0-3-637	Распределительная арматура А-I-8 ГОСТ 5781-82*	83,0	м.п
				Бетон В30	21,4	м³
				03.005-8.0-4-600-01		
				Материалы		
Бч		57	03.005-8.0-3-637	Распределительная арматура А-I-8 ГОСТ 5781-82*	83,0	м.п
				Бетон В30	21,4	м³
				03.005-8.0-4-600-02		
				Материалы		
Бч		57	03.005-8.0-3-637-01	Распределительная арматура А-I-8 ГОСТ 5781-82*	81,0	м.п.
				Бетон В30	16,5	м³

*- см. ведомость деталей на документе 03.005-8.0-3-600 СБ.

Маркировочная схема тамбура

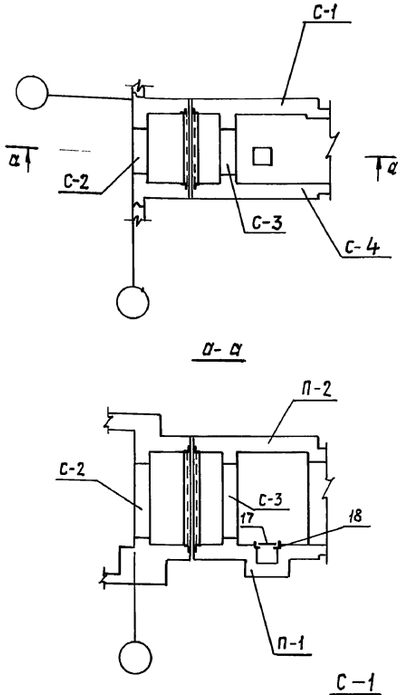

План выпусков из фундаментной плиты П-1

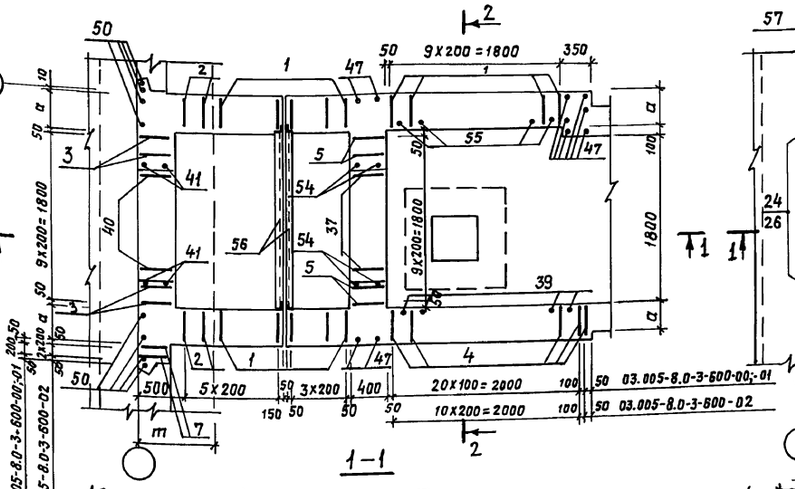

П-1

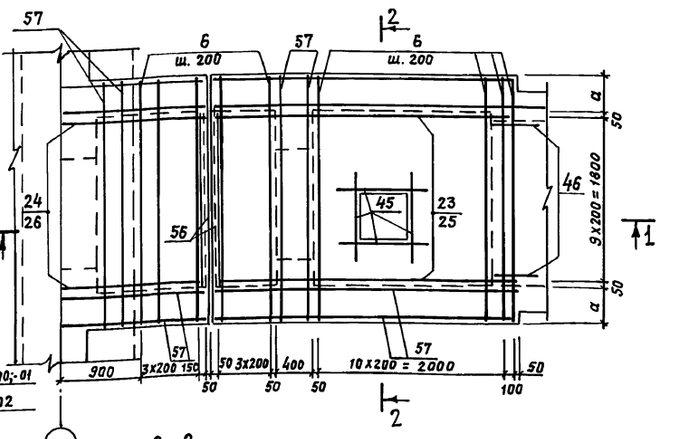

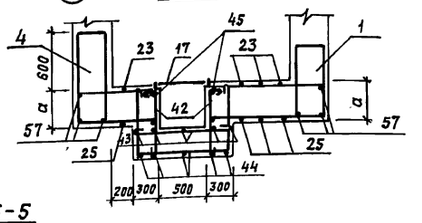

С-1

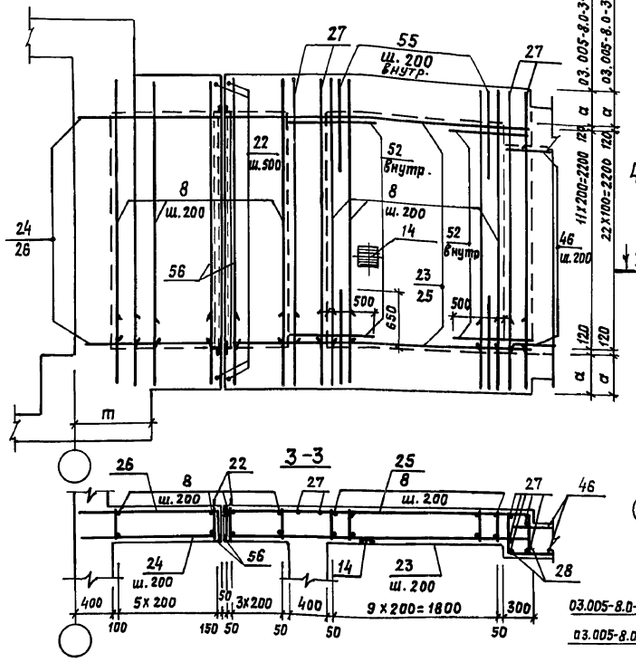

С-2

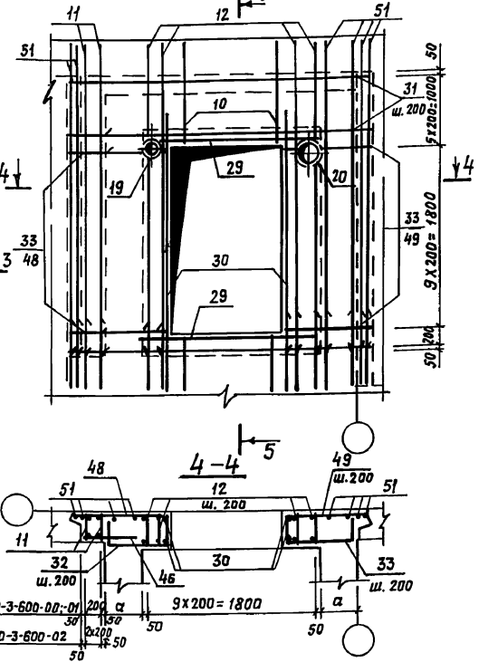

5-5

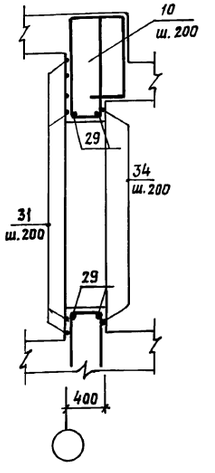

1. Габаритные размеры даны на докум. 03.005-8.0-3-600гч.
2. До бетонирования установить рамы дверей, закладные элементы.
3. Каркасы поз. 9; 11 ставить бо́льшим диаметром наружу, каркасы поз. 4 бо́льшим диаметром внутрь.
4. Сварку производить электродами Э42 по ГОСТу 9467-75.
5. Защитный слой бетона до рабочей арматуры в нижней плите П-1-30мм, в остальных случаях - 20мм.

				03.005-8.0-3-600 СБ			
ГИП	Козлов		10.87				
Нач.отд.	Федотов		10.87				
Н.контр.	Климов		10.87	Тамбур и предтамбур наклонного входа шириной 1,8 м. Сборочный чертеж.	Стадия	Лист	Листов
Гл.спец.	Климов		10.87		Р	1	2
Рук. гр.	Смольянинова		10.87		Гипракоммундортранс г. Москва		
Исполн.	Соловова		10.87				

Инв.№ подл. | Подпись и дата | Взам. инв.№

С-3

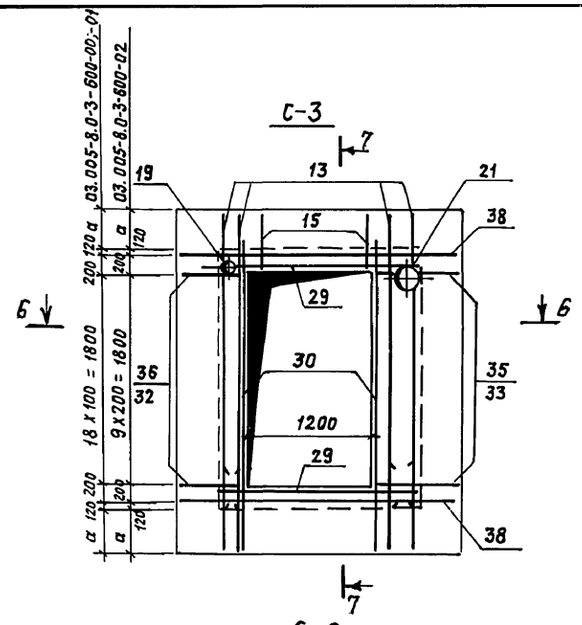

7–7

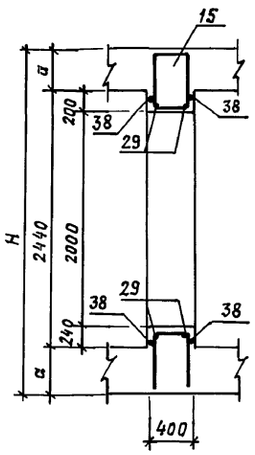

П-2

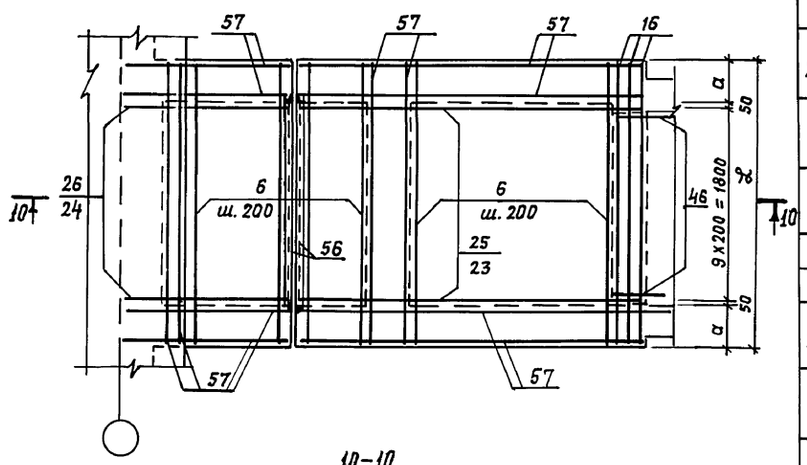

6–6

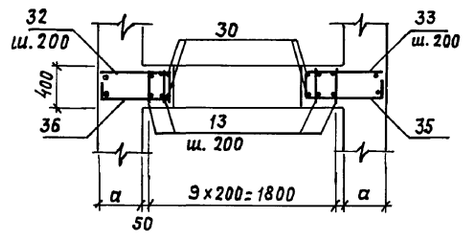

10–10

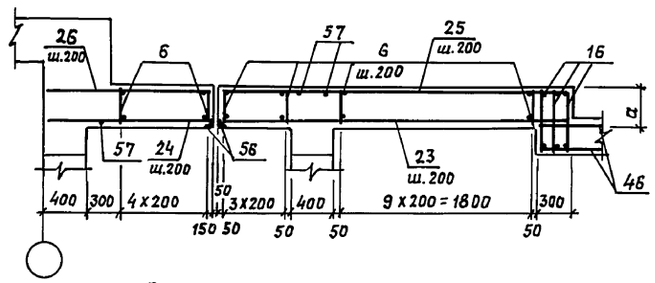

С-4

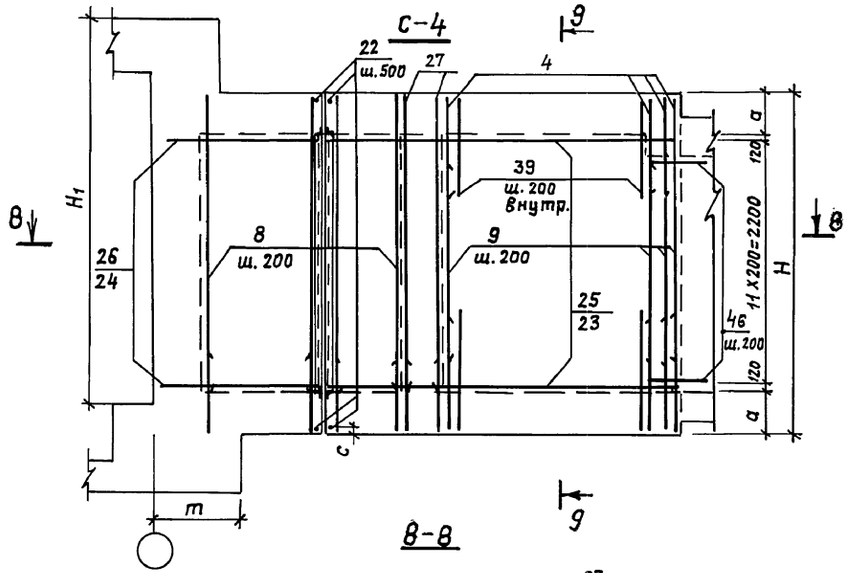

9–9

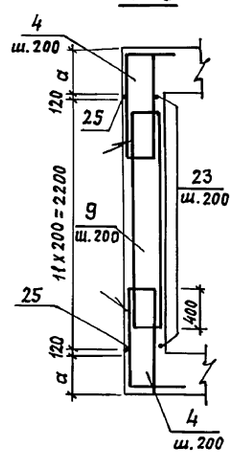

8–8

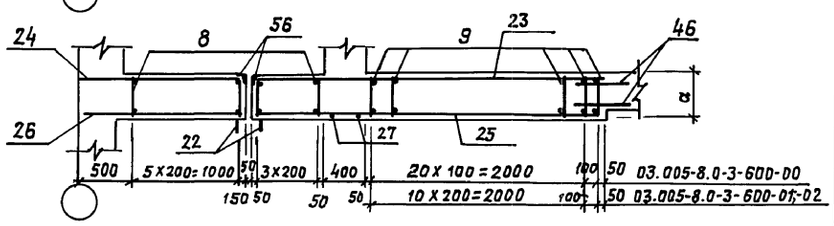

Класс сооружений	Исполнение	Размеры, мм a	m	H	H_1	c	ж
II	03.005-8.0-3-600	400	875	3240	3600	120	2700
III	-01		825		3500		
IV	-02	300	775	3040	3450	20	2500

Ведомость деталей

Поз.	Эскиз
	03.005-8,0-3-600-00;-01
23	350 | 3250 | 350
26	350 | 1500
27	300 | 2720
28	300 | 450
32	350 | 650
33	350 | 750
34	350 | 2650 | 350
35	350 | 750
36	350 | 650
37	350 | 590
39	200 | 1000
40	350 | 800
42	200 | 700
43	980
44	720 | 980
46	700
47	300 | 800
48	350 | 1150
49	350 | 950
53	40 250 45°
54	200 | 1000
55	200 | 1000

Ведомость деталей

Поз.	Эскиз
	03.005-8.0-3-600-02
23	250 | 3250 | 250
26	250 | 1500
27	300 | 2720
28	300 | 350
32	350 | 550
33	350 | 650
34	350 | 2450 | 350
35	350 | 650
36	350 | 550
37	350 | 490
40	350 | 800
42	200 | 700
43	980
44	720 | 980
46	700
47	300 | 800
48	350 | 1250
49	350 | 850
53	40 250 45°
54	200 | 1000

Инв. № подл. | Подпись и дата | Взам. инв. №

03.005-8.0-3-600 СБ

Лист 2

Копировал: 23229-04 35 формат А2

Разрез 1-1

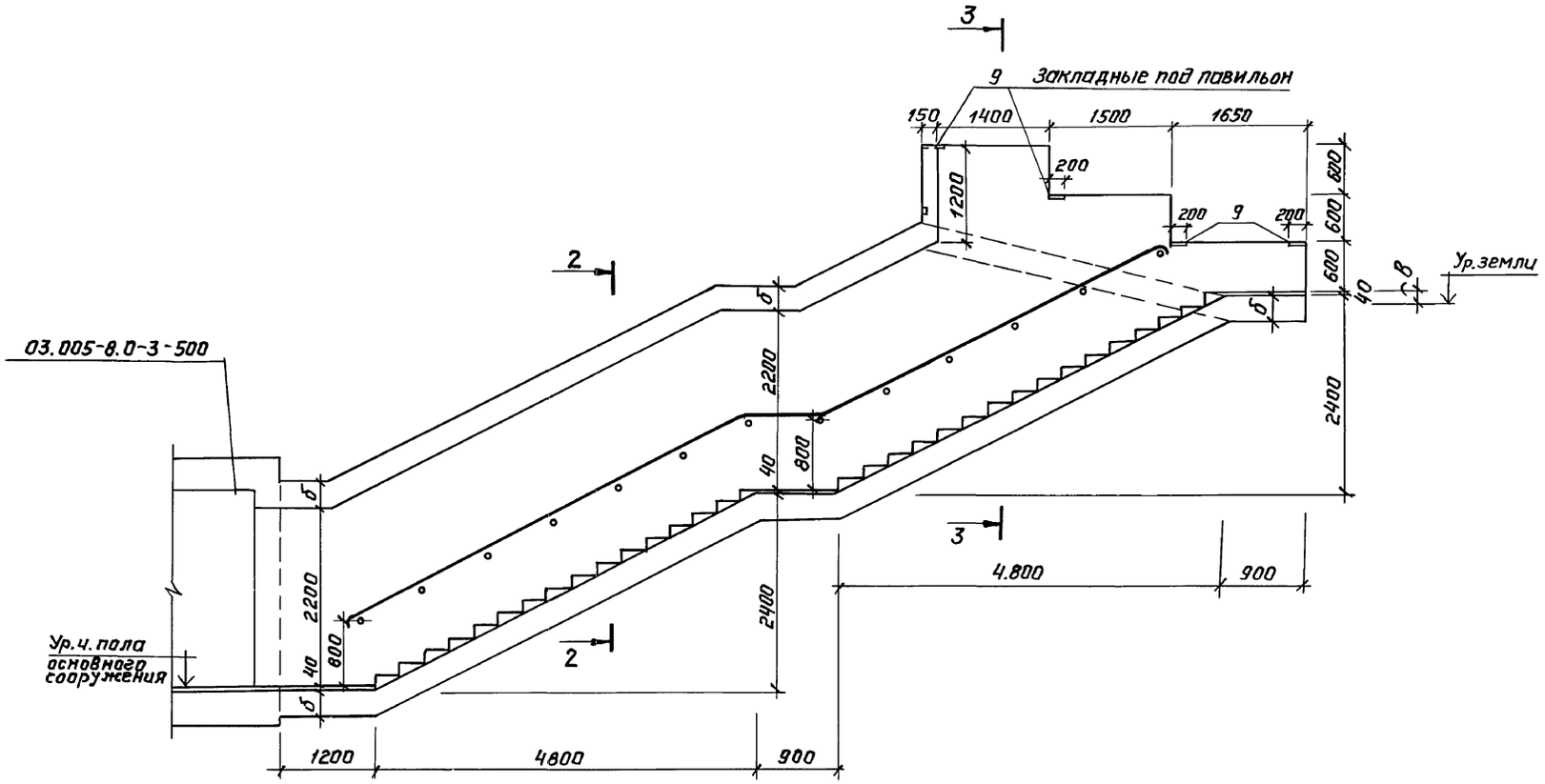

Разрез 2-2

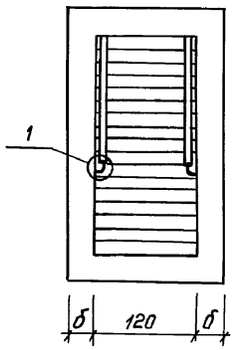

Разрез 3-3

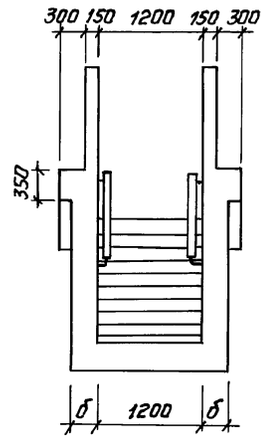

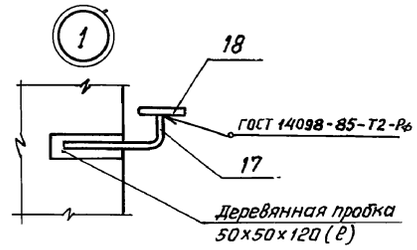

Исполнение	Класс сооружения	δ,мм	в,мм	Бетон		Сталь, кг	
				марка	объем,м³	армат.	прокат
03.005-8.0-3-700	II	300	100	В 30	28,1	3302,3	65,1
-01	III	300	200	В 30	28,1	2716,3	65,1
-02	IV	200	250	В 30	28,1	2413,0	65,1

План

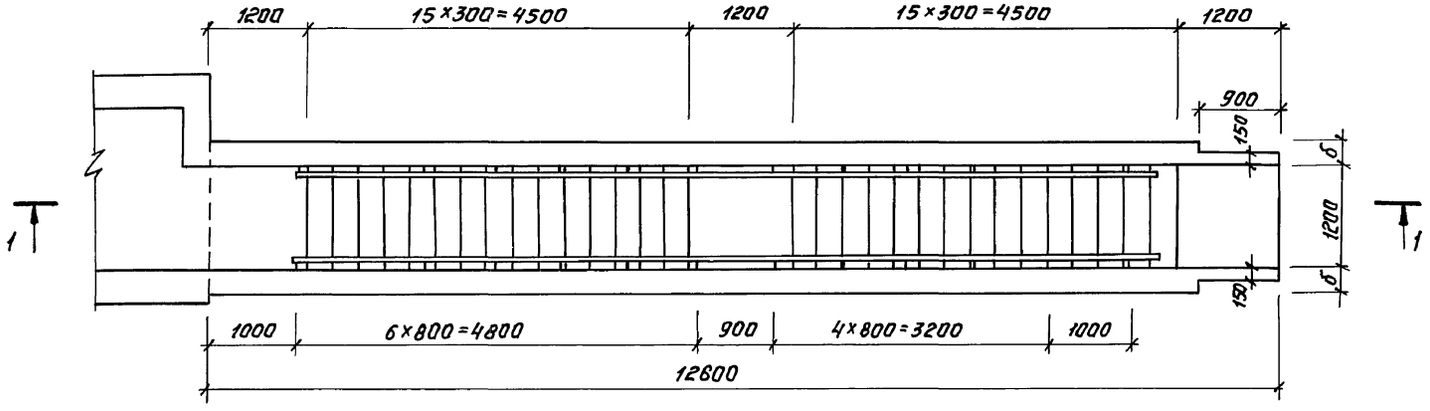

ГИП	Козлов		10.87	03.005-8.0-3-700 ГЧ
Нач.отд	Федотов		10.87	Наклонный вход шириной 1.2 м
Н.контр.	Степнов		10.87	Стадия: Р; Лист: ; Листов: 1
Гл.спец.	Степнов		10.87	Гипрокоммундортранс г. Москва
Исполн.	Кульков		10.87	

Инв.№подл. | Подпись и дата | Взам.инв.№

Копировал: Л. Короткова 23229-04 36 формат А2

Формат	Зона	Поз.	Обозначение	Наименование	Кол.	Примеч.
				Документация		
А2			03.005-8.0-3-000 ПЗ	Пояснительная записка		
А2			03.005-8.0-3-700 ГЧ	Габаритный чертеж		
А2			03.005-8.0-3-700 СБ	Сборочный чертеж		
А2			03.005-8.0-3-900 РС	Ведомость расхода стали		
				П-1 шт.1		
				Переменные данные для исполнений:		
				03.005-8.0-3-700		
				Сборочные единицы		
А3		1	03.005-8.2-02000-13	Каркас плоский Кр-62	5	
А3		2	-02000-15	" Кр-64	11	
А3		3	-02000-17	" Кр-66	47	
А3		4	-08000-03	" Кр-68	158	
				Детали		
Б4		10*	03.005-8.0-3-701	Ф12 AIII ГОСТ 5781-82* ℓ=1000	72	0,9кг
				03.005-8.0-3-700-01		
				Сборочные единицы		
А3		1	03.005-8.2-02000-13	Каркас плоский Кр-62	5	
А3		2	-02000-15	" Кр-64	11	
А3		3	-02000-17	" Кр-66	47	
А3		4	-08000-04	" Кр-69	158	
				Детали		
Б4		10*	03.005-8.0-3-701-01	Ф12 AIII ГОСТ 5781-82* ℓ=1000	72	0.9 кг
				03.005-8.0-3-700-02		
				Сборочные единицы		
А3		1	03.005-8.2-02000-14	Каркас плоский Кр-63	5	
А3		2	-02000-16	" Кр-65	17	
А3		3	-02000-18	" Кр-67	47	
А3		4	-08000-05	" Кр-70	158	
				Детали		
Б4		10*	03.005-8.0-3-701-02	Ф12 AIII ГОСТ 5781-82* ℓ=900	72	0,8кг
				С-1 2 шт		
				Сборочные единицы		
А4		5	03.005-8.2-11000	Каркас плоский Кр-71	10	
А4		9	03.005-8.2-15000	Изделие закладное МН4	8	
				Детали		
Б4		11	03.005-8.0-3-702	Ф12 AIII ГОСТ 5781-82* ℓ=1650	72	1,5кг
				A-I-8 ГОСТ 5781-82*		
Б4		12*	03.005-8.0-3-703	ℓ ср=2580	36	1,0кг
Б4		15*	-704	ℓ=240	108	0,09кг
Б4		16*	-705	ℓ=450	22	0,2кг
Б4		17*	-706	AI-16 ГОСТ 5781-82* ℓ=260	26	0,4кг
				Переменные данные для исполнений:		
				03.005-8.0-3-700		
				Сборочные единицы		
А3		4	03.005-8.2-08000-03	Каркас плоский Кр68	158	
А3		6	-04000-10	" Кр 72	80	
				Детали		
Б4		14*	03.005-8.0-3-707	A-I-8 ГОСТ 5781-82* ℓ=380	272	0,15кг
				03.005-8.0-3-700-01		
				Сборочные единицы		
А3		4	03.005-8.2-08000-04	Каркас плоский Кр69	158	
А3		6	-04000-11	" Кр 73	80	
				Детали		
Б4		14*	03.005-8.0-3-707-01	A-I-8 ГОСТ 5781-82* ℓ=380	272	0,15кг
				03.005-8.0-3-700-02		
				Сборочные единицы		
А3		4	03.005-8.2-08000-05	Каркас плоский Кр70	158	
А3		6	-04000-12	" Кр 74	80	
				Детали		
Б4		14*	03.005-8.0-3-707-02	A-I-8 ГОСТ 5781-82* ℓ=280	272	0.1кг
				П-2 1шт		
				Детали		
				A-I-8 ГОСТ 5781-82*		
Б4		13*	03.005-8.0-3-708	ℓ=2530	6	1,0кг
Б4		15*	-704	ℓ=240	30	0,09кг
				Переменные данные для исполнений:		
				03.005-8.0-3-700		
				Сборочные единицы		
А3		7	03.005-8.2-02000-19	Каркас плоский Кр 75	8	
А3		8	-02000-20	" Кр 76	31	
				03.005-8.0-3-700-01		
				Сборочные единицы		
А3		7	03.005-8.2-02000-15	Каркас плоский Кр64	8	
А3		8	-02000-17	" Кр66	31	
				03.005-8.0-3-700-02		
				Сборочные единицы		
А3		7	03.005-8.2-02000-16	Каркас плоский Кр65	8	
А3		8	03.005-8.2-02000-18	Каркас плоский Кр 67	31	
				Материалы		
Б4		18	03.005-8.0-3-709	Полоса 4х45 ГОСТ 103-76 / Ст 3сп ГОСТ 535-79*	23,0	м.п.
Б4		19	-710	Распред. арматура		
				A-I-10 ГОСТ 578-82*	1032,0	м.п.
Б4				Древесина	0,006	м³
				Переменные данные для исполнений:		
			03.005-8.0-3-700; -01	Бетон В30	28,1	м³
			03.005-8.0-3-700; -02	Бетон В30	20,0	м³

Ведомость деталей

Поз.	Эскиз
10	200 — 800
11	700...2600
12	110 — 850...1500
13	110 — 1150
14	260 (160)*
15	120
16	330
17	50 — 210

* Данные в скобках относятся к исполнению 03.005-8.0-3-700-02

ГИП	Козлов		10.87
Нач.отд	Федотов		10.87
Н.контр	Климов		10.87
Гл.спец	Климов		10.87
Рук.гр.	Смольянинова		10.87
Исполн.	Соловова		10.87

03.005-8.0-3-700

Наклонный вход шириной 1.2м

Стадия	Лист	Листов
Р		1

Гипрокоммундортранс г. Москва

Копировал: Короткова 23229-04 37 Формат А2

Инв.№ подл. | Подпись и дата | Взам.инв.№

Маркировочная схема наклонного входа

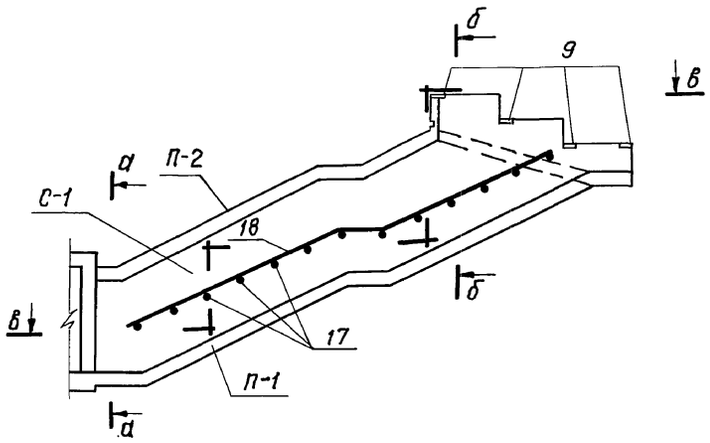

Обозначение	Класс сооружения	Размер мм a
03.005-8.0-3-700	II	300
-01	III	300
-02	IV	200

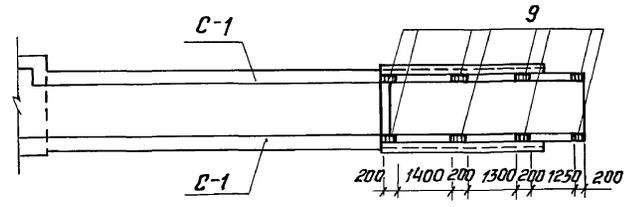

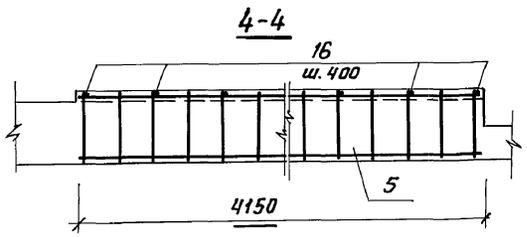

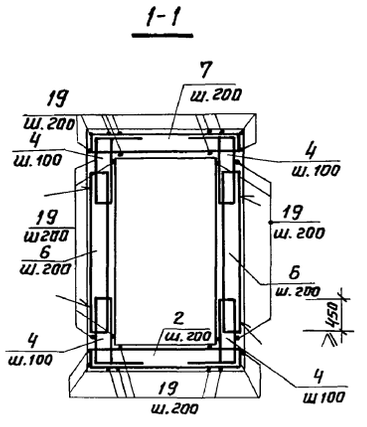

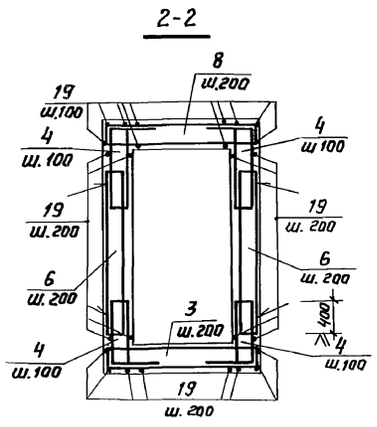

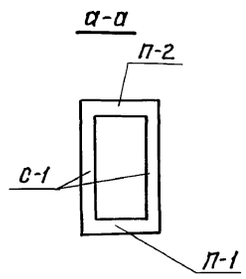

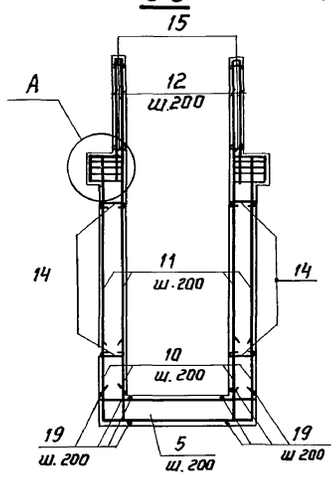

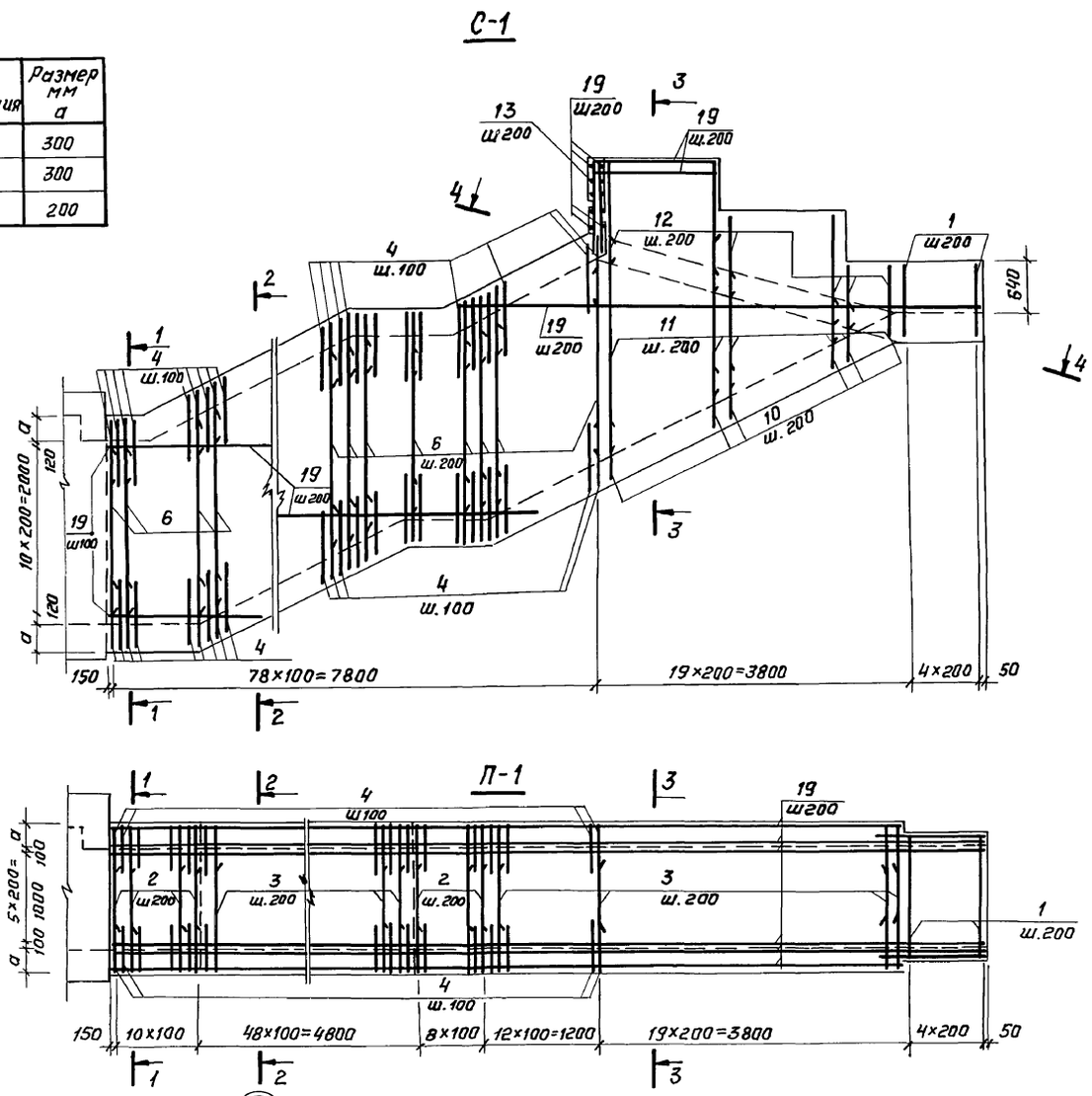

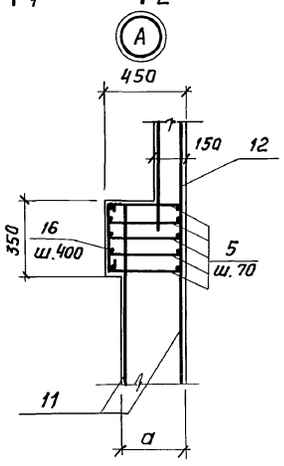

1. Данный лист смотреть совместно с докум. 03.005-8.0-3-700ГЧ.
2. Защитный слой бетона до рабочей арматуры в нижней плите -30мм, в стенах и верхней плите - 20 мм.
3. Армирование плиты П-2 выполнить аналогично плите П-1.
4. Каркасы поз.6 устанавливать большим диаметром наружу.
5. Соединение каркасов поз.4 с каркасами поз. 6 производить на сварке фланговым прерывистым швом h=5мм ℓ=100мм.
6. Сварку производить электродами Э42А по ГОСТ 9467-75.

ГИП	Казлов		10.87
Н-контр.	Федотов		10.87
Н. контр	Климов		10.87
Гл. спец	Климов		10.87
Рук. гр.	Смольянинова		10.87
Исполн.	Соловова		10.87

03.005-8.0-3-700 СБ

Наклонный вход шириной 1.2 м Сборочный чертёж

Стадия	Лист	Листов
Р		1

Гипрокоммундортранс г. Москва

Инв. № подл. | Подпись и дата | Взам. инв. №

Разрез 1-1

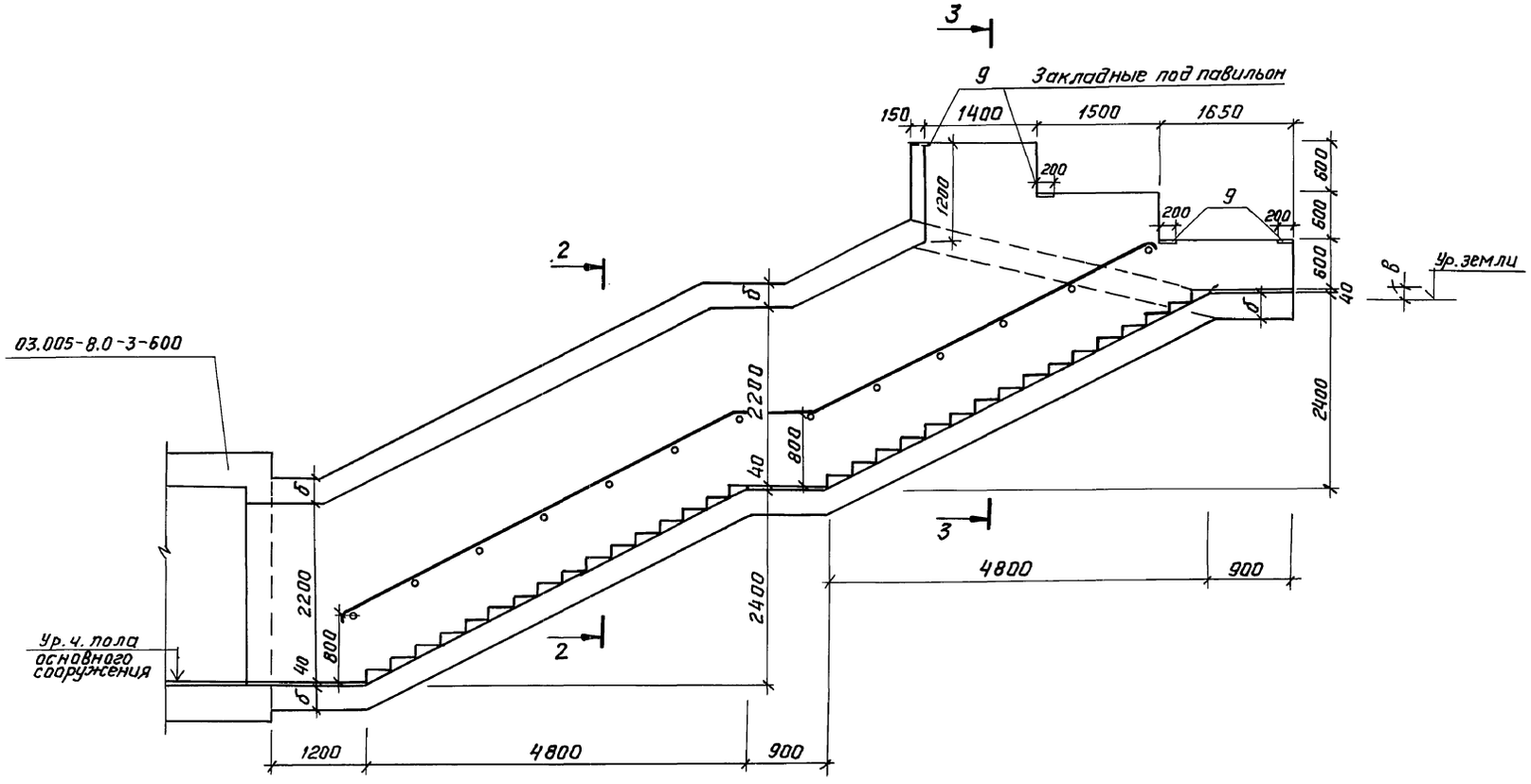

Разрез 2-2

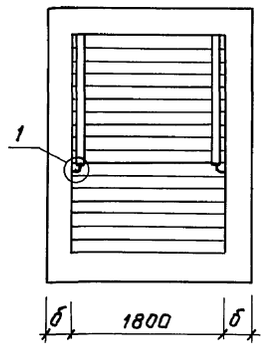

Разрез 3-3

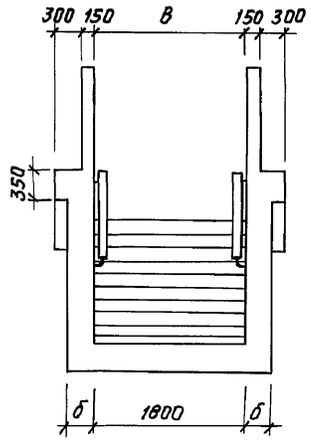

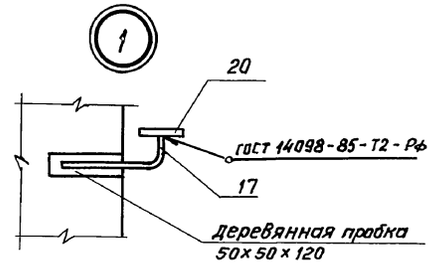

Исполнение	Класс сооружения	б, мм	в, мм	Бетон		Сталь, кг	
				класс	объем, м³	армат.	прокат
03.005-8.0-3-800	II	300	100	В 30	32,5	3737,0	65,1
-01	III		200	В 30	32,5	3607,3	65,1
-02	IV	200	250	В 30	23,6	2745,5	65,1

План

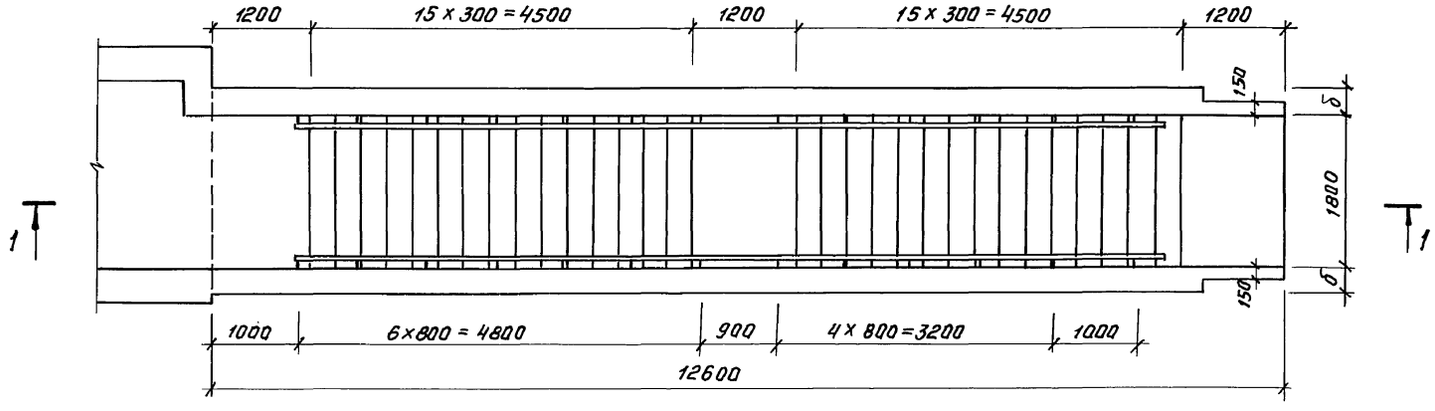

ГИП	Казлов		10.87	03.005-8.0-3-800 ГЧ
Нач. отд.	Федотов		10.87	Наклонный вход шириной 1.8 м
Н. контр.	Степнов		10.87	Стадия: Р; Лист: ; Листов: 1
Гл. спец.	Степнов		10.87	Гипрокоммундортранс г. Москва
Исполн.	Кульков		10.87	

Инв. № подл. | Подпись и дата | Взам. инв. №

Формат	Зона	Позиц.	Обозначение	Наименование	Кол.	Примеч
				Документация		
А2			03.005-8.0-3-000 ПЗ	Пояснительная записка		
А2			03.005-8.0-3- 800 ГЧ	Габаритный чертеж		
А2			03.005-8.0-3- 800 СБ	Сборочный чертеж		
А2			03.005-8.0-3- 900 РС	Ведомость расхода стали		
				П-1 шт 1		
				Переменные данные для исполнений:		
				03.005-8.0-3-800		
				Сборочные единицы		
А3		1	03.005-8.2-10000-02	Каркас плоский Кр-100	5	
А3		2	-02000-21	" Кр-77	11	
А3		3	-02000-23	" Кр-79	47	
А3		4	-08000-06	" Кр-81	158	
				Детали		
Б4		10*	03.005-8.0-3-801	Ф12 А-III ГОСТ 5781-82* ℓ=1000	72	0,9 кг
				03.005-8.0-3-800-01		
				Сборочные единицы		
А3		1	03.005-8.2-10000-02	Каркас плоский Кр-100	5	
А3		2	-02000-21	" Кр-77	11	
А3		3	-02000-23	" Кр-79	47	
А3		4	-08000-07	" Кр-82	158	
				Детали		
Б4		10*	03.005-8.0-3-801-01	Ф12 А-III ГОСТ 5781-82* ℓ=1000	72	0,9 кг
				03.005-8.0-3-800-02		
				Сборочные единицы		
А3		1	03.005-8.2-10000-03	Каркас плоский Кр-101	5	
А3		2	-02000-22	" Кр-78	11	
А3		3	-02000-24	" Кр-80	47	
А3		4	-08000-08	" Кр-83	158	
				Детали		
Б4		10*	03.005-8.0-3-801-02	Ф12 А-III ГОСТ 5781-82* ℓ=900	72	0,8 кг
				С-1 2 шт		
				Сборочные единицы		
А3		5	03.005-82-11000	Каркас плоский Кр-71	10	
А3		9	03.005-8.2-15000	Изделие закладное МН-4	8	
				Детали		
Б4		11	03.005-8.0-3-802	Ф12 А-III ГОСТ 5781-82* ℓ=1650	72	1,5 кг
				А-I-8 ГОСТ 5781-82*		
Б4		12*	03.005-8.0-3-803	ℓ=2580	36	1,0 кг
Б4		15*	-804	ℓ=240	108	0,09 кг
Б4		16*	-805	ℓ=450	22	0,2 кг
Б4		17*	-806	А-I-16 ГОСТ 5781-82* ℓ=260	26	0,4 кг
				Переменные данные для исполнений:		
				03.005-8.0-3-800		
				Сборочные единицы		
А3		4	03.005-8.2-08000-06	Каркас плоский Кр-81	158	
А3		6	-04000-10	" Кр-72	80	
				Детали		
Б4		14*	03.005-8.0-3-807	А-I-8 ГОСТ 5781-82* ℓ=380	272	0,15 кг
				03.005-8.0-3-800-01		
				Сборочные единицы		
А3		4	03.005-8.2-08000-07	Каркас плоский Кр-82	158	
А3		6	-04000-11	" Кр-73	80	
				Детали		
Б4		14*	03.005-8.0-3-807-01	А-I-8 ГОСТ 5781-82* ℓ=380	272	0,15 кг
				03.005-8.0-3-800-02		
				Сборочные единицы		
А3		4	03.005-8.2-08000-08	Каркас плоский Кр-83	158	
А3		6	-04.000-12	" Кр-74	80	
				Детали		
Б4		14*	03.005-8.0-3-807-02	А-I-8 ГОСТ 5781-82* ℓ=280	272	0,1 кг
				П-2 1 шт		
				Детали		
				А-I-8 ГОСТ 5781-82*		
Б4		13*	03.005-8.0-3-808	ℓ=2530	10	1,0 кг
Б4		15*	-804	ℓ=240	30	0,09 кг
				Переменные данные для исполнений		
				03.005-8.0-3-800		
				Сборочные единицы		
А3		7	03.005-8.2-02000-25	Каркас плоский Кр-84	8	
А3		8	-02000-26	" Кр-85	31	
				Детали		
Б4		18	03.005-8.0-3-809	Ф12 А-III ГОСТ 5781-82* ℓ=1500	39	1,3 кг
Б4		19	-810	" ℓ=750	78	0,7 кг
				03.005-8.0-3-800-01		
				Сборочные единицы		
А3		7	03.005-8.2-02000-21	Каркас плоский Кр-77	8	
А3		8	-02000-23	" Кр-79	31	
				03.005-8.0-3-800-02		
				Сборочные единицы		
А3		7	03.005-8.2-02000-22	Каркас плоский Кр-78	8	
А3		8	-02000-24	" Кр-80	31	
				Материалы		
Б4		20	03.005-8.03-811	Полоса 4х45 ГОСТ 103-76 Ст 3 сп ГОСТ 535-79*	230	м.п.
Б4		21	-812	Распределительная арматура		
				А-III-10 ГОСТ 5781-82*	1174	м.п
				Древесина	0,008	м³
				Переменные данные для исполнения		
			03.005-8.0-3-800-00;-01	Бетон В30	32,5	м³
			03.005-8.0-3-800-02	Бетон В30	23,6	м³

Ведомость деталей

Поз	Эскиз
10	200 — 800
11	700...2600
12	110 — 850...1500
13	110 — 1150
14	260 (160)*
15	120
16	330
17	50 — 210

* Данные в скобках относятся к исполнению 03.005-8.0-3-800-02

ГИП	Козлов		10.87
Нач.отд	Федотов		10.87
Н.контр.	Климов		10.87
Гл.спец.	Климов		10.87
Рук.гр.	Смольянинова		10.87
Исполн.	Соловова		10.87

03.005-8.0-3-800

Наклонный вход шириной 1.8 м

Стадия	Лист	Листов
Р		1

Гипрокоммундортранс г. Москва

Инв.№ подл. | Подпись и дата | Взам.инв.№

Маркировочная схема наклонного входа

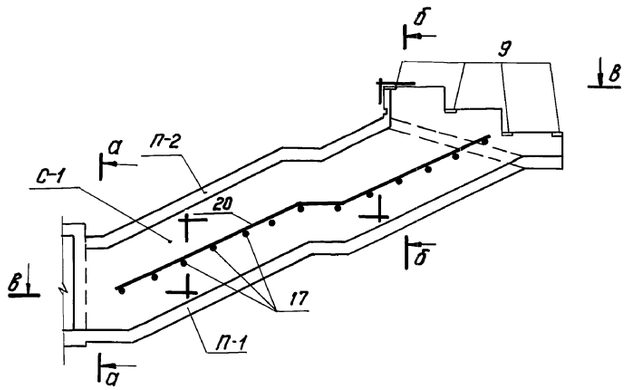

Обозначение	Класс сооружения	Размер мм a
03.005-8.0-3-800	II	300
-01	III	300
-02	IV	200

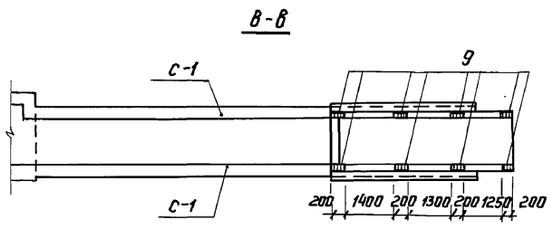

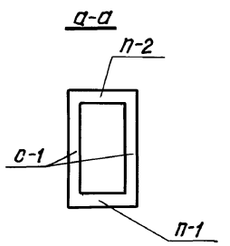

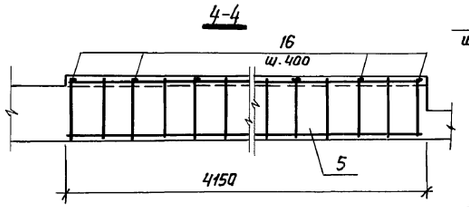

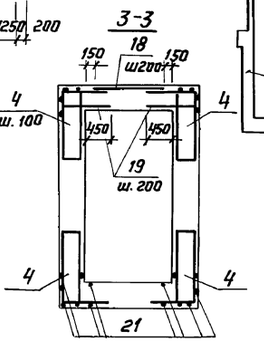

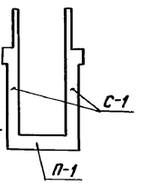

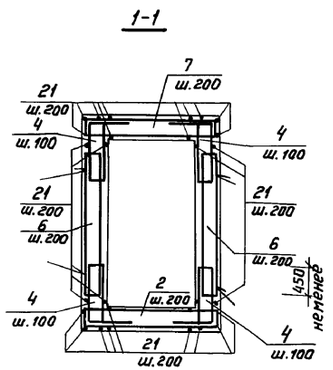

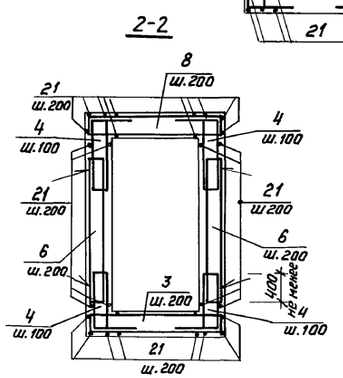

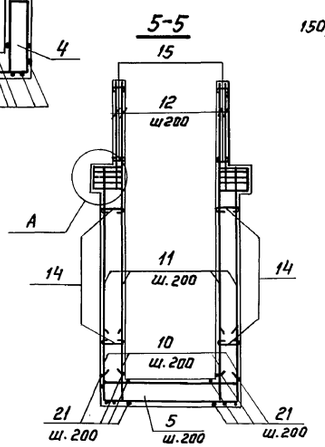

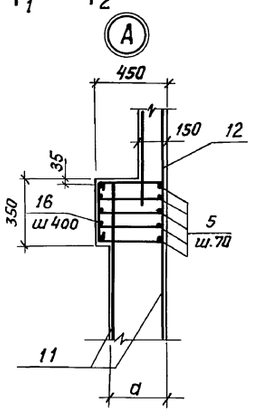

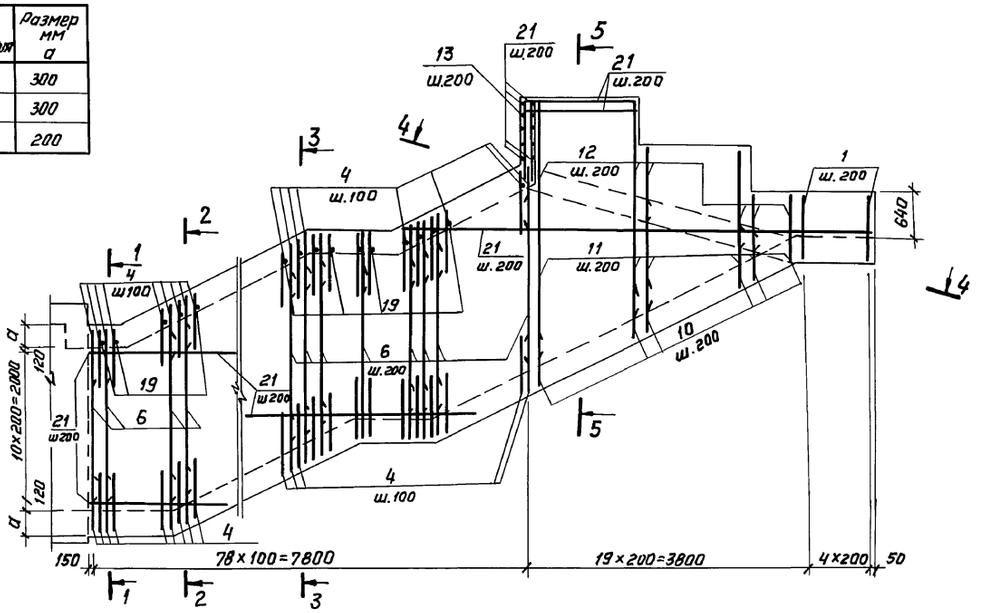

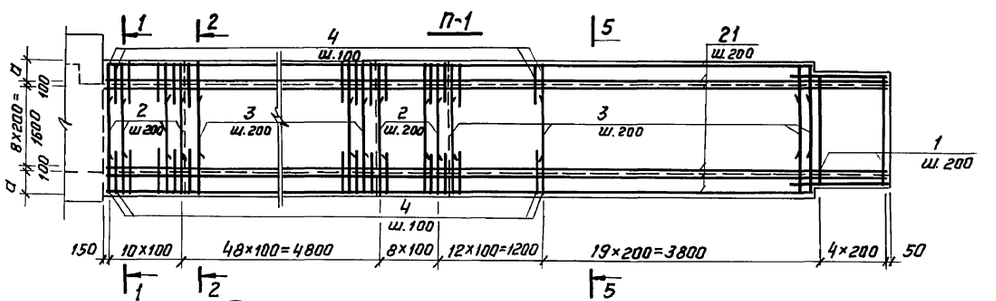

1. Данный лист смотреть совместно с докум. 03.005-8.0-3-800 ГЧ.
2. Защитный слой бетона до рабочей арматуры в нижней плите -30мм, в стенах и верхней плите - 20 мм.
3. Армирование плиты П-2 выполнить аналогично плите П-1
4. Каркасы поз.6 устанавливать большим диаметром наружу.
5. Соединение каркасов поз.4 с каркасами поз.6 Производить на сварке фланговым прерывистым швом h=5мм l=100мм.
6. Сварку производить электродами Э42-А по ГОСТ 9467-75.

				03.005-8.0-3-800СБ			
ГИП	Козлов		10.87				
Н-кот.д	Федотов		10.87	Наклонный вход шириной 18м сварочный чертеж.	Стадия	Лист	Листов
Н.контр	Климов		10.87		Р		1
Гл.спец	Климов		10.87		Гипрокоммундортранс г. Москва		
Рук.гр.	Смольянинова		10.87				
Исполн	Соловова		10.87				

Инв. № подл. | Подпись и дата | Взам. инв. №

Ведомость расхода стали, кг.

Марка элемента (обозначение)	Исполн.	Изделия арматурные. Арматура класса А-I. ГОСТ 5781-82* Ф8	Ф10	Ф12	Ф14	Итого	А-III. ГОСТ 5781-82* Ф6	Ф8	Ф10	Ф12	Ф14	Ф16	Ф18	Ф20	Ф25	Итого	Всего
Тамбур-шлюз с предтамбуром для входа шириной 1,2м. (0-3-100; 0-3-200)	-00	138,3	69,3	—	7,6	215,2	—	433,3	—	2105,1	587,8	332,3	134,6	61,2	635,0	4289,3	4504,5
	-01	135,7	69,3	—	7,6	212,6	—	433,2	—	2243,6	593,4	91,4	44,0	57,6	436,6	3899,2	4111,8
	-02	132,0	72,6	—	7,6	212,2	18,8	343,5	—	2599,1	—	83,6	—	131,5	230,8	3407,3	3619,5
Тамбур-шлюз с предтамбуром для входа шириной 1,8м (0-3-300; 0-3-400)	-00	136,4	70,4	—	—	206,8	—	446,4	—	2252,4	664,6	174,6	58,0	135,3	652,1	4383,4	4590,2
	-01	138,9	69,3	—	—	208,2	—	438,4	—	2319,1	638,9	46,4	110,0	57,6	433,0	4043,4	4251,6
	-02	135,6	72,6	—	—	208,2	19,2	344,9	—	2756,5	—	83,6	—	59,2	230,8	3494,2	3702,4
Тамбур и предтамбур наклонного входа шириной 1,2м (0-3-500)	-00	48,4	71,6	—	—	120,0		127,2	11,0	942,4	—	143,7	—	20,4	254,2	1398,9	1519,9
	-01	48,4	71,6	—	—	120,0	—	121,2	—	1000,1	—	19,2	40,0	19,2	175,6	1375,3	1495,3
	-02	46,8	71,6	—	—	118,4	8,0	94,5	—	956,8	—	34,7	—	54,8	107,0	1255,8	1374,2
Тамбур и предтамбур наклонного входа шириной 1,8м. (0-3-600)	-00	51,4	74,4	—	—	125,8	—	183,4	5,0	1188,2	—	102,8	79,8	10,2	235,1	1806,5	1932,3
	-01	51,4	74,4	—	—	125,8	—	183,0	—	1254,4	47,5	19,2	48,0	9,6	141,2	1703,6	1829,4
	-02	50,2	74,4	—	—	124,6	4,8	123,3	—	1160,2	—	28,5	—	33,0	107,6	1457,4	1582,0
Наклонный вход шириной 1,2м. (0-3-700)	-00	102,0	636,0	—	—	738,0	—	—	438,5	795,2	705,8	—	181,0	420,0	—	2540,5	3302,3
	-01	102,0	636,0	—	—	738,0	—	—	384,7	1187,2	201,6	—	181,0	—	—	1954,5	2716,3
	-02	100,5	636,0	—	—	736,5	—	180,5	—	1315,0	—	—	181,0	—	—	1676,5	2413,0
Наклонный вход шириной 1,8 м. (0-3-800)	-00	109,0	716,0	—	—	825,0	—	—	467,3	993,6	848,4	—	181,0	420,0	—	2910,4	3737,0
	-01	109,0	716,0	—	—	825,0	—	—	461,7	832,0	1307,6	—	181,0	—	—	2782,3	3607,3
	-02	107,5	716,0	—	—	823,5	—	197,0	—	1544,0	—	—	181,0	—	—	1922,0	2745,5

Марка элемента (обозначение)	Исполн.	Изделия закладные. Арматура класса А-I. ГОСТ 5781-82* Ф8	Ф12	Ф16	Итого	А-III. ГОСТ 5781-82* Ф10	Итого	Всего	Прокат марки Ст 3 сп. ГОСТ 103-76* б=4	б=10	Итого	ГОСТ 82-70* б=6	б=10	б=15	Итого	ГОСТ 19903-74* б=3	б=5	б=6	б=10	б=12	Итого	ГОСТ 8509-86 L50x50x5	Итого	ГОСТ 8510-86 L63x40x6	L75x50x5	Итого
Тамбур-шлюз с предтамбуром для входа шириной 1,2м. (0-3-100; 0-3-200)	-00	6,4	8,4	—	14,8	—	—	14,8	28,8	—	28,8	10,4	91,4	137,4	239,2	—	22,0	27,3	—	—	49,3	70,2	70,2	11,7	10,2	21,9
	-01	6,4	8,4	—	14,8	—	—	14,8	28,8	—	28,8	10,4	91,4	137,4	239,2	—	22,0	27,3	—	—	49,3	70,2	70,2	11,7	10,2	21,9
	-02	6,4	8,4	—	14,8	—	—	14,8	28,8	—	28,8	10,4	91,4	137,4	239,2	—	22,0	27,3	—	—	49,3	70,2	70,2	11,7	10,2	21,9
Тамбур-шлюз с предтамбуром для входа шириной 1,8м (0-3-300; 0-3-400)	-00	6,4	8,4	—	14,8	—	—	14,8	28,8	—	28,8	10,4	91,4	137,4	239,2	—	22,0	27,3	—	—	49,3	70,2	70,2	11,7	10,2	21,9
	-01	6,4	8,4	—	14,8	—	—	14,8	28,8	—	28,8	10,4	91,4	137,4	239,2	—	22,0	27,3	—	—	49,3	70,2	70,2	11,7	10,2	21,9
	-02	6,4	8,4	—	14,8	—	—	14,8	28,8	—	28,8	10,4	91,4	137,4	239,2	—	22,0	27,3	—	—	49,3	70,2	70,2	11,7	10,2	21,9
Тамбур и предтамбур наклонного входа шириной 1,2м (0-3-500)	-00	5,4	8,4	—	13,8	—	—	13,8	21,4	—	21,4	—	—	—	—	—	—	44,8	47,6	22,9	115,3	54,4	54,4	11,7	-	11,7
	-01	5,4	8,4	—	13,8	—	—	13,8	21,4	—	21,4	—	—	—	—	—	—	44,8	47,6	22,9	115,3	54,4	54,4	11,7	-	11,7
	-02	5,4	8,4	—	13,8	—	—	13,8	21,4	—	21,4	—	—	—	—	—	—	44,8	47,6	22,9	115,3	54,4	54,4	11,7	-	11,7
Тамбур и предтамбур наклонного входа шириной 1,8м. (0-3-600)	-00	5,9	8,4	—	14,3	—	—	14,3	21,4	—	21,4	—	—	—	—	—	—	44,8	47,6	22,9	115,3	59,8	59,8	11,7	-	11,7
	-01	5,9	8,4	—	14,3	—	—	14,3	21,4	—	21,4	—	—	—	—	—	—	44,8	47,6	22,9	115,3	59,8	59,8	11,7	-	11,7
	-02	5,9	8,4	—	14,3	—	—	14,3	21,4	—	21,4	—	—	—	—	—	—	44,8	47,6	22,9	115,3	59,8	59,8	11,7	-	11,7
Наклонный вход шириной 1,2м. (0-3-700)	-00	—	—	10,8	10,8	2,9	2,9	13,7	32,2	19,2	51,4	—	—	—				—	—	—	—	—	—	—	—	—
	-01	—	—	10,8	10,8	2,9	2,9	13,7	32,2	19,2	51,4	—	—	—	—	—	—	—	—	—	—	—	—	—	—	—
	-02	—	—	10,8	10,8	2,9	2,9	13,7	32,2	19,2	51,4	—	—	—	—	—	—	—	—	—	—	—	—	—	—	—
Наклонный вход шириной 1,8 м. (0-3-800)	-00	—	—	10,8	10,8	2,9	2,9	13,7	32,2	19,2	51,4	—	—	—	—	—	—	—	—	—	—	—	—	—	—	—
	-01	—	—	10,8	10,8	2,9	2,9	13,7	32,2	19,2	51,4	—	—	—	—	—	—	—	—	—	—	—	—	—	—	—
	-02	—	—	10,8	10,8	2,9	2,9	13,7	32,2	19,2	51,4	—	—	—	—	—	—	—	—	—	—	—	—	—	—	—

Продолжение

Изделия закладные. Прокат марки ВСт 3 сп. ГОСТ 8732-78 тр.45x3,5	тр.83x3,5	тр 219x6	тр 273x8	тр 426x9	тр 630x9	Итого	ГОСТ 3262-75* тр 25	тр 32	тр. 50	Итого	Всего	Общий расход
—	22,0	41,0	68,0	74,0	680,8	889,8	3,9	2,0	6,9	12,8	1322,8	5827,3
—	22,0	41,0	68,0	74,0	680,8	889,8	3,9	2,0	6,9	12,8	1322,8	5434,6
—	22,0	41,0	68,0	74,0	680,8	889,8	3,9	2,0	6,9	12,8	1322,8	4942,3
—	22,0	41,0	68,0	74,0	680,8	889,8	3,9	2,0	6,9	12,8	1322,8	5913,0
—	22,0	41,0	68,0	74,0	680,8	889,8	3,9	2,0	6,9	12,8	1322,8	5574,4
—	22,0	41,0	68,0	74,0	680,8	889,8	3,9	2,0	6,9	12,8	1322,8	5025,2
6,8	—	22,0	34,0	—	—	62,8	—	—	—	—	279,4	1798,8
6,8	—	22,0	34,0	—	—	62,8	—	—	—	—	279,4	1774,8
6,8	—	22,0	34,0	—	—	62,8	—	—	—	—	279,4	1653,6
6,8	—	22,0	34,0	—	—	62,8	—	—	—	—	284,8	2217,1
6,8	—	22,0	34,0	—	—	62,8	—	—	—	—	284,8	2114,2
6,8	—	22,0	34,0	—	—	62,8	—	—	—	—	284,8	1866,8
—	—	—	—	—	—	—	—	—	—	—	65,1	3367,4
—	—	—	—	—	—	—	—	—	—	—	65,1	2781,4
—	—	—	—	—	—	—	—	—	—	—	65,1	2478,1
—	—	—	—	—	—	—	—	—	—	—	65,1	3802,1
—	—	—	—	—	—	—	—	—	—	—	65,1	3672,4
—	—	—	—	—	—	—	—	—	—	—	65,1	2810,6

ГИП	Козлов	[signature]	05.87	03.005-8.0-3-900 РС			
Нач.отд	Федотов	[signature]	05.87	Ведомость расхода стали на входы с тамбурами и тамбур-шлюзами.	Стадия	Лист	Листов
Н.контр	Климов	[signature]	05.87		Р		1
Гл.спец	Климов	[signature]	05.87		Гипрокоммундортранс г. Москва		
Рук. гр.	Смольянинова	[signature]	05.87				
Исполн.	Тарасенкова	[signature]	05.87				

Инв.№ подл. | Подп. и дата | Взам.инв.№

Форм.	Зона	Позиц.	Обозначение	Наименование	Кол.	Примеч.
				Документация		
А2			03.005-8.0-3-000-ПЗ	Пояснительная записка		
А2			03.005-8.0-3-1000-СБ	Сборочный чертеж		
				Детали		
БЧ		1	03.005-8.0-3 -1001	Труба 80х60х5 ГОСТ 8645-68* / Вст3сп ГОСТ 535-79**, ℓ=300	2	
БЧ		2	-1002	ℓ=1134	2	
БЧ		3	-1003	ℓ=1967	2	
БЧ		4	-1004	ℓ=2200	2	
БЧ		5	-1005	ℓ=1420	8	
БЧ		6	-1006	ℓ=5570	2	
БЧ		12	-1007	Уголок Б-75х50х5 ГОСТ 8510-86 / Вст3сп ГОСТ 535-79*, ℓ=60	20	
БЧ		13	-1008	Уголок Б-50х50х5 ГОСТ 8509-86 / Вст3сп ГОСТ 535-79*, ℓ=300	2	
БЧ		14	-1009	ℓ=2200	2	
БЧ		15	-1010	Уголок Б-50х32х4 ГОСТ 8510-86 / Вст3сп ГОСТ 535-79*, ℓ=2200	4	
БЧ		16	-1011	ℓ=590	4	
БЧ		18	-1012	Лист Б-2х120 ГОСТ 19903-74* / Вст3сп ГОСТ 16523-70**, ℓ=90	4	
БЧ		19	-1013	ℓ=5570	2	
БЧ		20	-1014	Полоса Б-4х40 ГОСТ 103-76* / Вст3сп ГОСТ 535-79*, ℓ=1480	6	
БЧ		21	-1015	ℓ=1480	6	
БЧ		22	-1016	ℓ=1134	2	
БЧ		23	-1017	ℓ=1967	2	
БЧ		28	-1018	Лист Б-2х2180 ГОСТ 19903-74* / Вст3сп ГОСТ 16523-70**, ℓ=570	2	
БЧ		29	-1019	А-I-8-ГОСТ 5781-82*, ℓ=350	2	
БЧ		30	-1020	ℓ=180	4	
БЧ		31	-1021	Полоса Б-5х150 ГОСТ 103-76* / Вст3сп ГОСТ 535-79*, ℓ=130	6	
БЧ		32	-1022	Полоса Б-5х200 ГОСТ 103-76* / Вст3сп ГОСТ 535-79*, ℓ=200	6	
А9		33	03.005-8.2-18000	Петля для двери	4	
				Стандартные изделия		
БЧ		34	03.005-8.0-3-1023	Болт М12х110 кл.2-011 ГОСТ 7798-70*	20	
БЧ		35	-1024	Гайка М12 кл.2-011 ГОСТ 5915-70*	20	
БЧ		36	-1025	Шайба 12-011 ГОСТ 10450-78*	20	
			Переменные данные для исполнений:			
				03.005-8.0-3-1000		
				Детали		
БЧ		8	03.005-8.0-3-1026	Труба 80х60х5 ГОСТ 8645-68* / Вст3сп ГОСТ 535-79*, ℓ=1200	3	
БЧ		11	-1027	Швеллер 120х80х5 ГОСТ 8278-83 / Вст3сп ГОСТ 535-79*, ℓ=1920	2	
БЧ		26	-1028	Полоса Б-4х40 ГОСТ 103-76* / Вст3сп ГОСТ 535-79*, ℓ=1240	3	

Формат	Зона	Позиц.	Обозначение	Наименование	Кол.	Примеч.
				Стандартные изделия		
БЧ		37	03.005-8.0-3-1029	Винт 5х30-021 ГОСТ 10621-80*	55	
				Материалы		
БЧ				Плоские асбестоцементные листы ГОСТ 18124-75*	11,3	м²
БЧ				Волнистые асбестоцементные листы ГОСТ 378-76	10,7	м²
БЧ				Деревянная обрешетка ГОСТ 8486-86Е	0,18	м³
				03.005-8.0-3-1000-01		
				Детали		
БЧ		7	03.005-8.0-3 - 1030	Труба 80х60х5 ГОСТ 8645-68* / Вст3сп ГОСТ 535-79**, ℓ=1800	2	
БЧ		8	- 1026	ℓ=1200	1	
БЧ		9	- 1031	ℓ=240	2	
БЧ		10	- 1032	Швеллер 120х80х5 ГОСТ 8278-83 / Вст3сп ГОСТ 535-79**, ℓ=2520	2	
БЧ		17	-1033	ℓ=2740	2	
БЧ		24	- 1034	Полоса Б-4х40 ГОСТ 103-76* / Вст3сп ГОСТ 535-79**, ℓ=2800	2	
БЧ		25	- 1035	ℓ=260	4	
БЧ		26	- 1028	ℓ=1240	2	
БЧ		27	- 1036	ℓ=1840	1	
				Стандартные изделия		
БЧ		37	03.005-8.0-3-1029	Винт 5х30-021 ГОСТ 10621-80*		
				Материалы		
БЧ				Плоские асбестоцементные листы ГОСТ 18124-75*	13,0	м²
БЧ				Волнистые асбестоцементные листы ГОСТ 378-76	14,0	м²
БЧ				Деревянная обрешетка ГОСТ 8486-86Е	0,24	м³

Ведомость расхода стали, кг

Марка элемента	Изделия металлические										Всего
	Армат. класса	Прокат марки									
	А-I	Вст3сп									
	ГОСТ 5781-82*	ГОСТ 8639-82*	ГОСТ 8278-83	ГОСТ 8510-86	ГОСТ 8509-86	ГОСТ 103-76*		ГОСТ 19903-74*	Итого		
	ф8	Тр.80х60х5	С120х80х5	∠75х50х5	∠50х32х4	∠50х50х5	δ=4	δ=5	δ=2		
03.005-8.0-3-1000	0,7	379,4	39,4	6,0	28,0	18,8	35,8	21,6	60,7	589,7	590,4
03.005-8.0-3-1000-01	0,7	452,7	51,8	6,0	28,0	18,8	44,7	21,6	60,7	684,3	685,0

1. Данный лист смотреть совместно с документами 03.005-8.0-3-700 ГЧ и 03.005-8.0-3-800 ГЧ.
2. Сварку металлического каркаса павильонов производить электродами Э42А по ГОСТ 9467-75
3. Сварные швы по ГОСТ 5264-80.
4. Стойки каркасов приварить к закладным деталям входов сплошным швом по контуру.
5. Стены павильонов из плоских асбестоцементных листов крепятся к металлическим элементам винтами самонарезающимися, покрытие из волнистых асбестоцементных листов крепится к деревянным брускам обрешетки клямерами.
6. Металлические элементы павильонов окрашиваются алюминиевой краской, деревянные бруски - покрываются огнезащитным составом „Экран-Д" ТУ-400-1/407-3-78.

ГИП	Козлов		11.87
Нач.отд.	Федотов		11.87
Н.контр.	Клямов		11.87
Гл.спец.	Клямов		11.87
Рук.гр.	Смольянинова		11.87
Исполн.	Дручевский		11.87

03.005-8.0-3-1000

Конструкция павильонов над входами.

Стадия	Лист	Листов
Р		1

Гипрокоммундортранс г. Москва

Инв.№подл. | Подпись и дата | Взам.инв.№

Копировал: Коротков

Формат А2

Схема каркаса павильона над входами

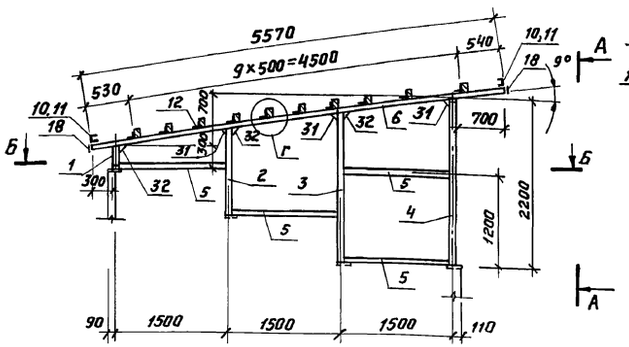

А-А (Для исп. 03.005-8.0-3-1000-01)

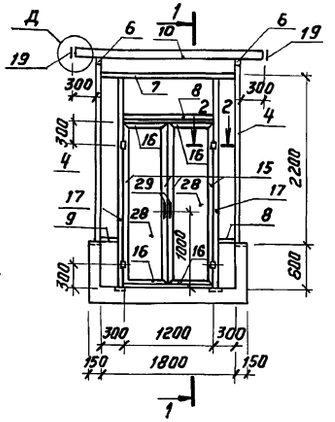

А-А (Для исп. 03.005-8.0-3-1000)

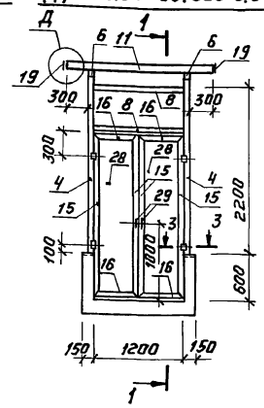

1-1

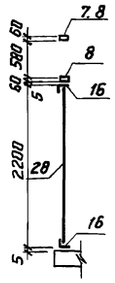

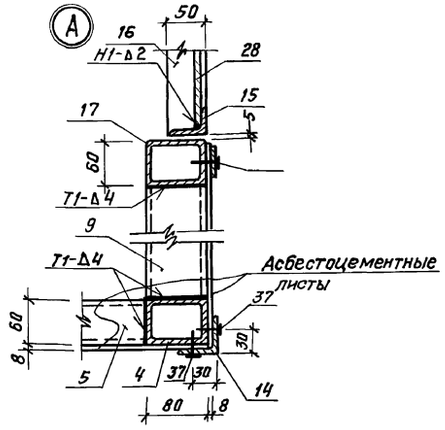

Б-Б (Для исп. 03.005-8.0-3-1000-01)

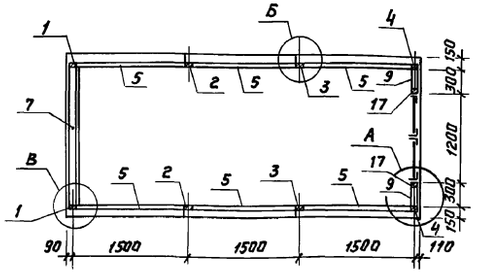

Маркировочные схемы установки прижимных элементов для крепления асбестоцементных листов.

поз. 32

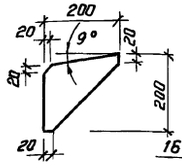

2-2

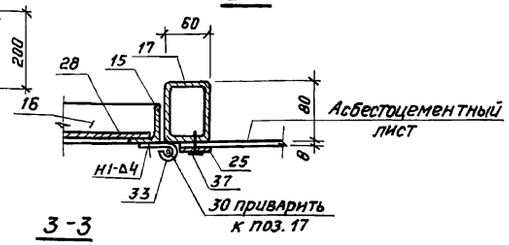

с торцов для павильона над входами

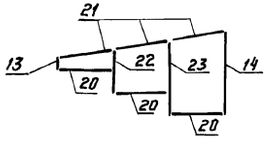

с фасада для исп. 03.005-8.0-3-1000-01

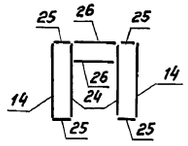

с фасада для исп. 03.005-8.0-3-1000

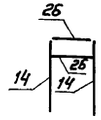

3-3

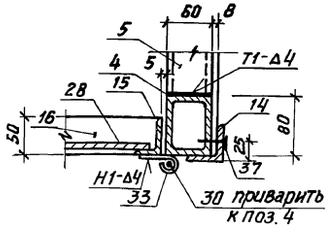

поз. 29

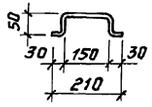

Б-Б (Для исп. 03.005-8.0-3-1000)

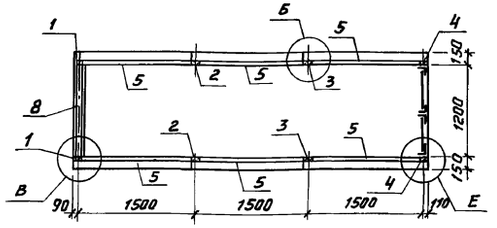

сзади для павильона над входами

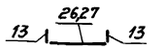

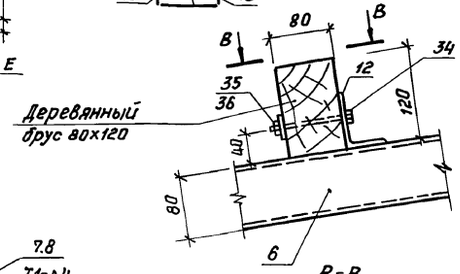

Д

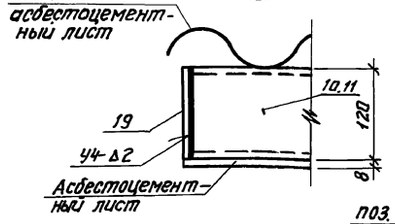

поз. 31

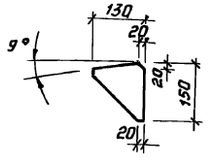

поз. 30

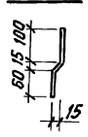

Обозначение	ширина входа, мм
03.005-8.0-3-1000	1200
03.005-8.0-3-1000-01	1800

Б

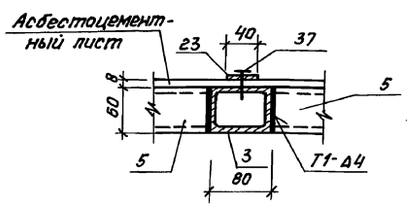

В

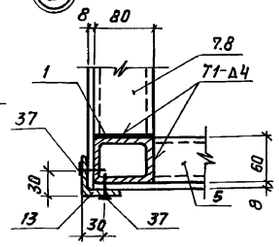

В-В

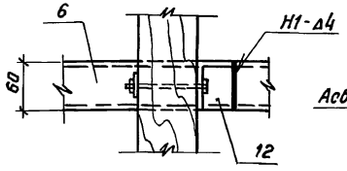

Е

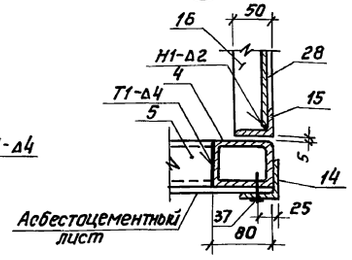

ГИП	Козлов		11.87
Нач. отд.	Федотов		11.87
Н. контр.	Климов		11.87
Гл. спец.	Климов		11.87
Рук. гр.	Смольянинова		11.87
Исполн.	Дручевский		11.87

03.005-8.0-3-1000 СБ

Конструкция павильонов над входами. Сборочный чертеж

Стадия	Лист	Листов
Р		1

Гипрокоммундортранс г. Москва

23229-04 (44)

Копировал: Л. Короткова формат А2

Инв. № подл. | Подпись и дата | Взам. инв. №

gost.e-ecolog.ru