ТИПОВЫЕ КОНСТРУКЦИИ, ИЗДЕЛИЯ И УЗЛЫ ЗДАНИЙ И СООРУЖЕНИЙ

III.III5-8

МОНОЛИТНЫЕ ЖЕЛЕЗОБЕТОННЫЕ ТАМБУРЫ И ВХОДЫ, КОЛОДЦЫ СВЯЗИ И УСТРОЙСТВО НА ВВОДАХ КОММУНИКАЦИЙ, ГРАВИЙНЫЕ ФИЛЬТРЫ И ОГОЛОВКИ ЗАЩИТНЫХ СООРУЖЕНИЙ ТИПА „В" II ... IV КЛАССОВ ЗАЩИТЫ.

ВЫПУСК 0-2

КОНСТРУКТИВНЫЕ РЕШЕНИЯ ОГОЛОВКОВ, ГРАВИЙНЫХ ФИЛЬТРОВ, ФУНДАМЕНТОВ ПОД ОБОРУДОВАНИЕ. МАТЕРИАЛЫ ДЛЯ ПРОЕКТИРОВАНИЯ.

23229-02
ЦЕНА

gost.e-ecolog.ru

ТИПОВЫЕ КОНСТРУКЦИИ, ИЗДЕЛИЯ И УЗЛЫ ЗДАНИЙ И СООРУЖЕНИЙ

03.005 – 8

МОНОЛИТНЫЕ ЖЕЛЕЗОБЕТОННЫЕ ТАМБУРЫ И ВХОДЫ, КОЛОДЦЫ СВЯЗИ И УСТРОЙСТВО НА ВВОДАХ КОММУНИКАЦИЙ, ГРАВИЙНЫЕ ФИЛЬТРЫ И ОГОЛОВКИ ЗАЩИТНЫХ СООРУЖЕНИЙ ТИПА „В" II...IV КЛАССОВ ЗАЩИТЫ

ВЫПУСК 0-2

КОНСТРУКТИВНЫЕ РЕШЕНИЯ ОГОЛОВКОВ, ГРАВИЙНЫХ ФИЛЬТРОВ, ФУНДАМЕНТОВ ПОД ОБОРУДОВАНИЕ. МАТЕРИАЛЫ ДЛЯ ПРОЕКТИРОВАНИЯ.

Разработаны
проектным институтом
„ГИПРОКОММУНДОРТРАНС"
Гл. инженер института В. И. Макаров
Гл. инженер проекта В. И. Козлов

Утверждены Управлением НГО СССР
от 06.05 1988 г. Протокол №31.

Введены в действие институтом „Гипрокоммундортранс"
с 01.10.1988 г. приказ №40 от 10.05.88 г

Обозначение	Наименование	стр.
03.005-8.0-2-000	Содержание	2
03.005-8.0-2-000 ПЗ	Пояснительная записка	3
03.005-8.0-2-100 ГЧ	Градирня Воздухоохладитель ГВО-1	5
	Габаритный чертеж.	
03.005-8.0-2.100	Градирня Воздухоохладитель ГВО-1.	6
03.005-8.0-2-100 СБ	Градирня Воздухоохладитель ГВО-1.	8
	Сборочный чертеж.	
03.005-8.0-2-100 РС	Градирня Воздухоохладитель ГВО-1.	10
	Ведомость расхода стали.	
03.005-8.0-2-200 ГЧ	Градирня Воздухоохладитель ГВО-2.	11
	Габаритный чертеж.	
03.005-8.0-2-200	Градирня Воздухоохладитель ГВО-2.	12
03.005-8.0-2-200 СБ	Градирня Воздухоохладитель ГВО-2.	15
	Сборочный чертеж.	
03.005-8.0-2-200 РС	Градирня Воздухоохладитель ГВО-2.	17
	Ведомость расхода стали.	
03.005-8.0-2-300 ГЧ	Оголовок газовыхлопа ОГ-1.	18
	Габаритный чертеж.	
03.005-8.0-2-300	Оголовок газовыхлопа ОГ-1.	19
03.005-8.0-2-300 СБ	Оголовок газовыхлопа ОГ-1.	21
	Сборочный чертеж.	
03.005-8.0-2-300 РС	Оголовок газовыхлопа ОГ-1.	23
	Ведомость расхода стали.	
03.005-8.0-2-400	ФОМ1 ... ФОМ10	24
03.005-8.0-2-400 СБ	ФОМ1 ... ФОМ10.	26
	Сборочный чертеж	
03.005-8.0-2-500	Узлы „А", "Б", "В".	30

Инв.№ подл. | Подпись и дата | Взам.инв.№

Нач.отд	Федотов		05.87
Н.контр	Клитов		05.87
Гл.спец	Клитов		05.87
Рук.гр	Смольянинова		05.87
Исполн.	Яношина		05.87

03.005-8.0-2-000

Содержание

Стадия	Лист	Листов
Р		1

Гипрокоммундортранс г. Москва

Копировал: Федотова 23229-02 3 Формат А3

1. Общие положения.

1.1. Настоящий выпуск разработан в соответствии с постановлением Совета Министров СССР от 28 января 1985 г. №96, планом типового проектирования, утвержденного постановлением Госстроя СССР от 20 ноября 1986 г. №27.

1.2. Настоящий выпуск включает в себя материалы для проектирования гравийных воздухоохладителей; оголовка газовыхлопа и фундаментов под оборудование для сооружений ГО II, III, IV классов защиты в сухих и водонасыщенных грунтах.

2. Объемно-планировочные и конструктивные решения.

2.1. Гравийные воздухоохладители ГВО-1 и ГВО-2. (для забора воздуха на горение в ДЭС в зем режиме) и оголовок газовыхлопа ОГ-1 запроектированы из монолитного железобетона с возвышением над планировочной отметкой земли на 1,5м. Засыпку пазух котлована у охладителей и оголовка производить сухим песком с коэффициентом фильтрации $K_ф \geq 5$м/сутки. Стены гравийных охладителей и оголовка газовыхлопа с наружной стороны выше уровня земли затереть цементным раствором и окрасить силикатными красками серого цвета. По периметру выполнить асфальтобетонную отмостку шириной 0,5м. По покрытию положить разуклонку из цементного раствора марки 100 δ=20...50 мм с железнением поверхности. Для заполнения воздухоохладителей использовать гравий фракций 30-40 мм. Решетки ЖР-1 по ТДК-Н-I-70-(наружнего открывания) ч.II разд.II, альбом 2.

2.2. Бетон монолитных конструкций принят класса В20. Подготовка под воздухоохладители и оголовок устраивается из бетона класса В10 толщиной 100 мм.

2.3. Рабочая арматура гравийных воздухоохладителей и оголовка газовыхлопа принята класса А-III, монтажная арматура класса А-I по ГОСТ 5781-82*.

2.4. Крепление оснований вентагрегатов, местных кондиционеров, узлов охлаждения, насосов, резервуаров выполняется на фундаментных болтах по ГОСТ 24379.1-80, устанавливаемых в отверстия, устраиваемые по крепежным отверстиям оборудования при монтаже. Отверстия в полу сверлятся на глубину 150 мм.

3. Область применения.

3.1. Монолитные конструкции воздухоохладителей и оголовка разработаны для применения в сухих и водонасыщенных грунтах.

3.2. Гидроизоляционные работы выполнять в соответствии со СНиП III-20-74 „Кровли, гидроизоляция, пароизоляция и теплоизоляция"; серией 03.005-1 „Гидроизоляция убежищ гражданской обороны."

4. Условия расчета.

4.1. Конструкции гравийных воздухоохладителей и оголовка газовыхлопа рассчитаны на особое сочетание нагрузок в соответствии СНиП II-11-77* Помимо особой нагрузки, соответствующей классу сооружения, в сочетание нагрузок включены собственный вес конструкций, обсыпка и боковое давление грунта.

				03.005-8.0-2-ОПЗ			
ГИП	Казлов		05.87				
Нач.отд	Федотов		05.87	Пояснительная записка	Стадия	Лист	Листов
Н.контр	Степнов		05.87		Р	1	2
Гл.спец	Степнов		05.87		Гипракоммунавтранс г. Москва		
Исполн.	Кулькова		05.87				

Копировал: Федотова 28229-02 4 Формат: А3

Инв.№ подл. | Подпись и дата | Взам.инв.№

Боковое давление на стены определено от грунтов с удельным весом $\gamma = 1{,}8 \cdot 10^4 н/м^3$ и нормативным углом внутреннего трения $\varphi = 28°$; удельным сцеплением грунта $C^н = 2$ кПа (0,02 кгс/см²) и модулем деформации нескальных грунтов $E = 14{,}7$ мПа (150 кгс/см²)

4.2. Конструкции гравийных воздухоохладителей и оголовка газовыхлопа по прочности рассчитывались поэлементно (плиты и стены) по состоянию 1Б по упругой стадии работы арматуры.

4.3. Габариты фундаментов под дизельгенераторы, расположенные на фундаментной железобетонной плите сооружения приняты без расчета в зависимости от размеров и крепления рам под дизельгенераторы с конструктивным армированием.

Номенклатура оголовков, гравийных фильтров и фундаментов

Обозначение	Марка	Эскиз	Габаритные размеры, мм					Расход материалов		Примечание
			H	l	B	a	B	бетон м³	Сталь кг	
03.005-8.0-2-100	ГВО-1	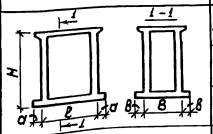	3300	4100	2100	—	500	15,1	2269,4	Дизельная электростанция мощностью 100 кВт
03.005-8.0-2-200	ГВО-2		4100	4600	2600	—	400	20,0	3959,8	Дизельная электростанция мощностью 150-200 кВт
03.005-8.0-2-300	ОГ-1		3500	1600	1600	400	400	7,0	853,5	
03.005-8.0-2-400	ФОМ-1	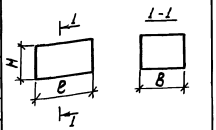	800	2600	1400	—	—	2,9	101,0	Дизель-электрический агрегат АСДА 100(200)
	ФОМ-2			2300	900	—	—	1,7	71,6	— " — ДГМА50(75)М2-3
	ФОМ-3			2000	800	—	—	1,3	72,8	— " — ДГМА 25 М-3
	ФОМ-4			2500	900	—	—	1,8	80,8	— " — ДГМА 100 М2-3
	ФОМ-5			1500	1100	—	—	1,3	57,6	— " — АСДА-20
	ФОМ-6					—	—			— " — АСДА-50
	ФОМ-7			1700	1200	—	—	1,2	63,7	Холодильная машина 1ХМ-ФУ40/I
	ФОМ-8			1800	1300	—	—	1,9	71,9	— " — 1ХМ-ФУУ80/I
	ФОМ-9		1150	1300	800	—	—	1,2	50,2	Компрессор воздушный КР-2
	ФОМ-10		800	1600	900	—	—	1,1	51,2	— " — ЭК-7,5

03.005-8.0-2-000 ПЗ

Лист 2

23229-02 5

копировал: [signature] формат: А3

Инв.№ подл. | Подп. и дата | Взам.инв.

Разрез 1-1

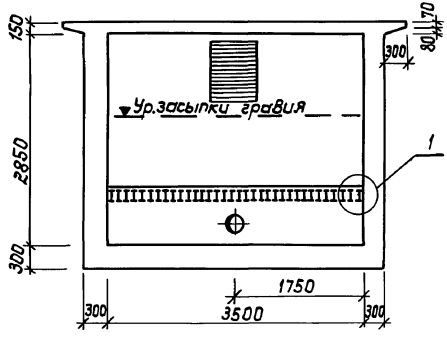

Разрез 2-2

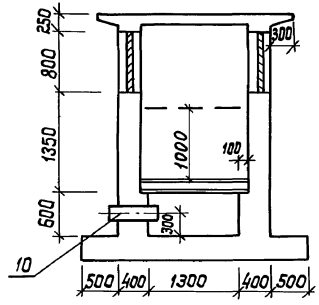

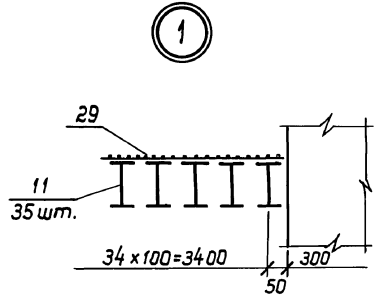

План

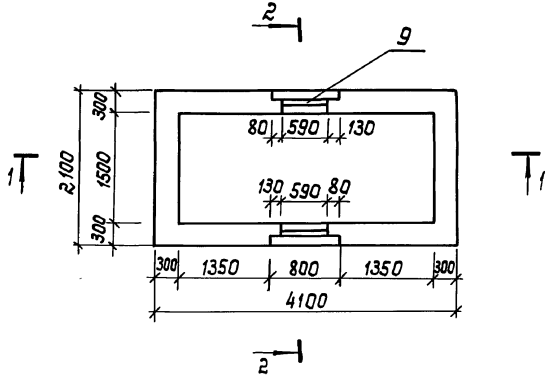

ГИП	Козлов		05.87	03.005-8.0-2-100ГЧ			
Нач.отд.	Федотов		05.87	Гравийный воздухоохладитель ГВО-1 Габаритный чертеж	Стадия	Лист	Листов
Н.контр.	Степнов		05.87		Р		1
Гл.спец.	Степнов		05.87		Гипрокоммундортранс г. Москва		
Исполн.	Кульков		05.87				

Инв.№ подл. | Подп. и дата | Взам.инв.

23229-02 6

копировал: [signature] формат: А3

Форм.	Зона	Позиц.	Обозначение	Наименование	Кол.	Примеч.
				Документация		
А3			03.005-8.0-2-000 ПЗ	Пояснительная записка		
А3			03.005-8.0-2-100 ГЧ	Габаритный чертеж		
А3			03.005-8.0-2-100 СБ	Сборочный чертеж		
А3			03.005-8.0-2-100 РС	Ведомость расхода стали		
				П-1-шт.1		
				Сборочные единицы		
				Каркасы плоские		
А3		1	03.005-8.1-11000	КР26	18	
А3		2	-11000-01	КР27	8	
А3		4	-12000-02	КР30	16	
				Детали		
Б4		12	03.005-8.0-2-101	ф8А-III ГОСТ5781-82* ℓ=4060	16	1,6 кг
Б4		13	-102	А-I-8 ГОСТ5781-82* ℓ=720	12	0,3 кг
			Переменные данные для исполнений:			
				03.005-8.0-2-100		
				Сборочные единицы		
А3		3	03.005-8.1-12000	Каркас плоский КР28	20	
				Детали		
Б4		14*	03.005-8.0-2-103	ф22А-III ГОСТ5781-82* ℓ=1400	18	4,2 кг
				03.005-8.0-2-100-01		
				Сборочные единицы		
А3		3	03.005-8.1-12000-01	Каркас плоский КР29	20	
				Детали		
Б4		14*	03.005-8.0-2-103-01	ф20А-III ГОСТ5781-82* ℓ=1400	18	3,5 кг
				03-005-8.0-2-100-02		
				Сборочные единицы		
А3		3	03.005-8.1-12000-01	Каркас плоский КР29	20	
				Детали		
Б4		14*	03.005-8.0-2-103-02	ф12А-III ГОСТ5781-82* ℓ=1400	18	1,3 кг

Форм.	Зона	Позиц.	Обозначение	Наименование	Кол.	Примеч.
				С-1-шт.2		
				Сборочные единицы		
А3		5	03.005-8.1-12000-03	Каркас плоский КР31	8	
				Детали		
				ф12А-III ГОСТ5781-82*		
Б4		15	03.005-8.0-2-104	ℓ=2650	29	2,4 кг
Б4		16	-105	ℓ=2050	29	1,8 кг
Б4		17	-106	А-I-8 ГОСТ5781-82* ℓ=3080	12	1,2 кг
				С-2-шт.1		
				Сборочные единицы		
А2		9	ТДК-Н-I-70 ч.II р. II альб.2	Изделие закладное	1	
				ЖР-1		
				Детали		
				ф12А-III ГОСТ5781-82*		
Б4		18*	03.005-8.0-2-107	ℓ=4650	25	4,1 кг
Б4		19	-108	ℓ=4050	25	3,6 кг
Б4		20*	-109	ℓ=2100	8	1,9 кг
Б4		21*	-110	ℓ=2030	4	1,8 кг
Б4		22*	-111	ℓ=2080	4	1,9 кг
Б4		23*	-112	ℓ=1850	28	1,6 кг
Б4		24	-113	ф18А-III ГОСТ5781-82* ℓ=1950	4	3,9 кг
Б4		25	-114	ф20А-III ГОСТ5781-82* ℓ=1600	6	4,0 кг
Б4		26*	-115	А-I-8 ГОСТ5781-82* ℓ=750	4	0,3 кг

ГИП	Козлов	[подпись]	05.87
Нач.отд.	Федотов	[подпись]	05.87
Н.контр.	Климов	[подпись]	05.87
Гл.спец.	Климов	[подпись]	05.87
Рук.гр.	Смольянинова	[подпись]	05.87
Исполн.	Тарасенкова	[подпись]	05.87

03.005-8.0-2-100

Гравийный воздухоохладитель ГВО-1

Стадия	Лист	Листов
Р	1	2

Гипрокоммундортранс г.Москва

Инв.№ подл. | Подп. и дата | Взам.инв.№

23229-02 7

копировал: [подпись] формат: А3

Форм.	Зона	Позиц.	Обозначение	Наименование	Кол.	Примеч.
			Переменные данные для исполнений:			
				03.005-8.0-2-100		
				Сборочные единицы		
				Каркасы плоские		
А3		6	03.005-8.1 -13000	КР32	14	
А3		7	-13000-01	КР34	4	
				03.005-8.0-2-100-01;-02		
				Сборочные единицы		
				Каркасы плоские		
А3		6	03.005-8.1-13000-02	КР33	14	
А3		7	-13000-03	КР35	4	
				С-3 - шт.1		
				Сборочные единицы		
				Изделия закладные		
А2		9	ТДК-Н-I-70 ч. III р. II альб. 2	ЖР-1	1	
А4		10	03.005-5 Вып.2 альб.5	КПК-5(Д=273)	1	
				Детали		
				Ф12А-III ГОСТ 5781-82*		
Б4		18*	03.005-8.0-2-107	ℓ=4560	25	4,1кг
Б4		19	-108	ℓ=4050	25	3,6кг
Б4		20*	-109	ℓ=2100	8	1,9кг
Б4		21*	-110	ℓ=2030	4	1,8кг
Б4		22*	-111	ℓ=2080	4	1,9кг
Б4		23*	-112	ℓ=1850	28	1,6кг
Б4		24	-113	Ф18А-III ГОСТ 5781-82* ℓ=1950	4	3,9кг
Б4		25	-114	Ф20А-III ГОСТ 5781-82* ℓ=1600	6	4,0кг
Б4		26*	-115	А-I-8 ГОСТ 5781-82* ℓ=750	4	0,3кг

Форм.	Зона	Позиц.	Обозначение	Наименование	Кол.	Прим.
			Переменные данные для исполнений:			
				03.005-8.0-2-100		
				Сборочные единицы		
				Каркасы плоские		
А3		6	03.005-8.1-13000	КР32	14	
А3		7	-13000-01	КР34	4	
				Детали		
Б4		11	03.005-8.0-2-116	Двутавр, 12 ГОСТ 8239-72* / Ст3 Сп ГОСТ 535-79* ℓ=1490	35	17,1кг
				03.005-8.0-2-100-01;-02		
				Сборочные единицы		
				Каркасы плоские		
А3		6	03.005-8.1-13000-02	КР33	14	
А3		7	-13000-03	КР35	4	
				Детали		
Б4		11		Двутавр, 10 ГОСТ 8239-72* / Ст3 Сп ГОСТ 535-79* ℓ=1490	35	14,1кг
				плита П-2-шт.1		
				Сборочные единицы		
А4		8	03.005-8.1-19000	Сетка 1	2	
				Детали		
Б4		27	03.005-8.0-2-117	А-I-8 ГОСТ 5781-82* ℓ=210	36	0,1кг
				Материалы		
Б4		28	03.005-8.0-2-118	Распределительная арматура		
				А-I-8 ГОСТ 5781-82*	4,0	пм
Б4		29	03.005-8.0-2-119	Сетка N20-3 ГОСТ 3826-82	6,1	$м^2$
				Бетон В20	15,1	$м^3$

ж - см. ведомость деталей на документе 03.005-8.0-2-100 СБ

Инв. N подл. | Подп. и дата | Взам. инв.

03.005-8.0-2-100

Лист 2

23229-02 8

копировал: [signature] формат: А3

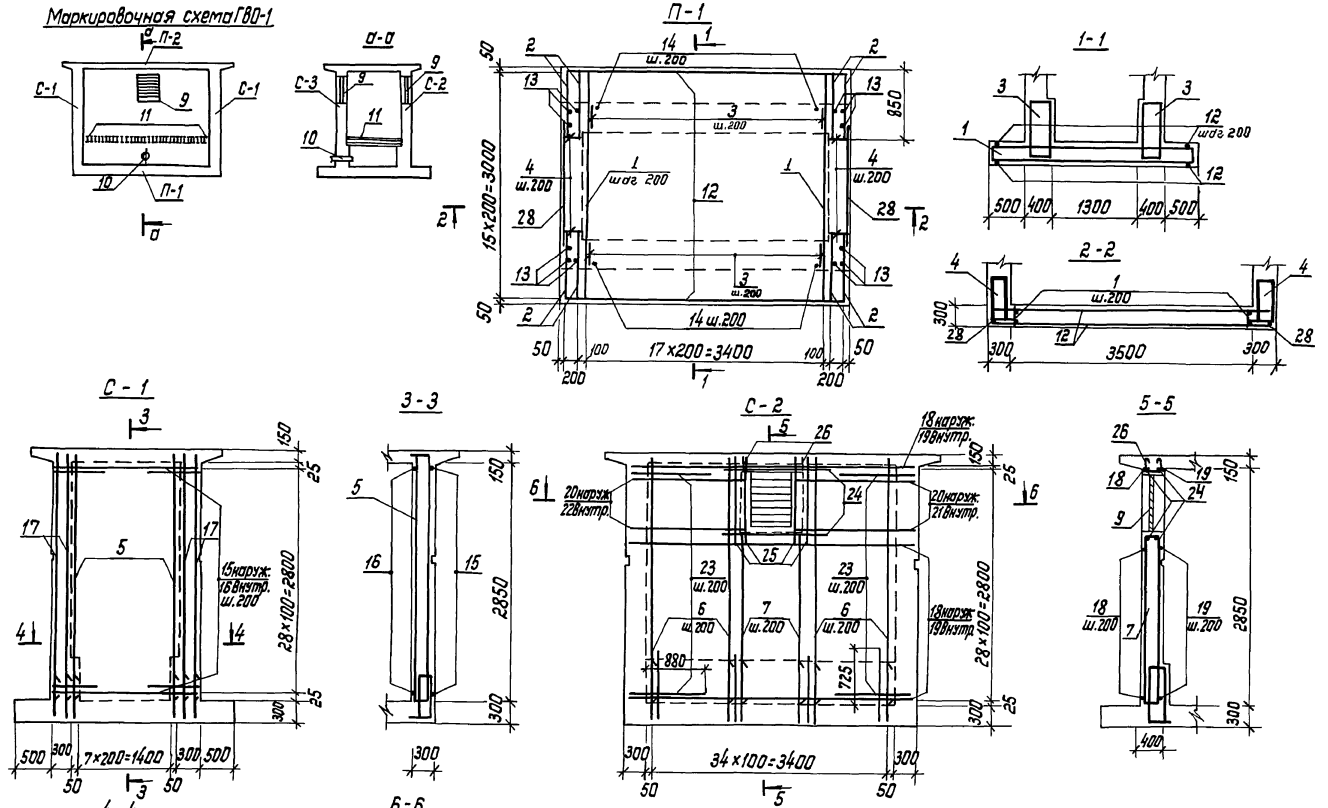

ГИП	Козлов		05.87	03.005-8.0-2-100 СБ
Нач.отд.	Федотов		05.87	Гравийный воздухоохладитель ГВО-1 Сборочный чертеж
Н.контр.	Климов		05.87	
Гл.спец.	Климов		05.87	
Рук.гр.	Смольянинова		05.87	
Исполн.	Торасенкова		06.87	

Стадия	Лист	Листов
Р	1	2

Гипрокоммундортранс г. Москва

23229-02 9

копировал: [illegible] формат: А3

Инв.№подл. | Подп. и дата | Взам. инв.№

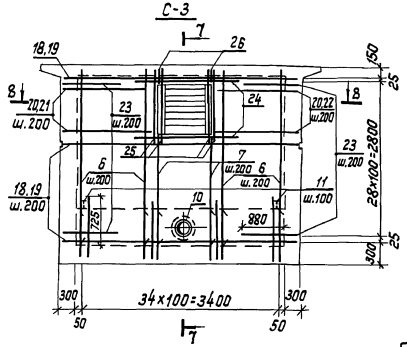

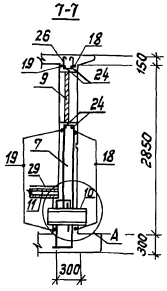

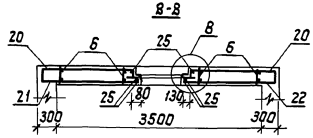

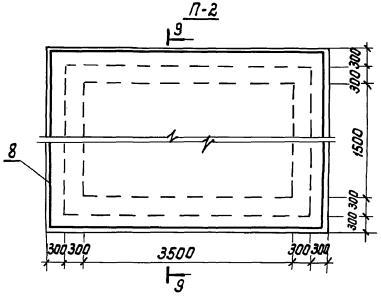

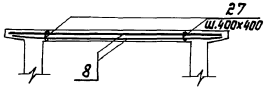

Исполнение	Класс сооружения
03.005-8.0-2-100	II
-01	III
-02	IV

Ведомость деталей

Поз.	Эскиз
13	620
14	1050, 350
15	300, 2050
17	2980
18	300, 4050
20	300, 1600, 200
21	150, 1680, 200

Продолжение

Поз.	Эскиз
22	150, 1730, 200
23	700, 1150
25	200, 250, 200
27	110

1. Габаритные размеры смотреть на докум. 03.005-8.0-2-100ГЧ
2. Арматуру, попадающую на отверстия, - обрезать по месту.
3. Стержни поз.23 установить наружу.
4. Узлы даны на докум. 03.005-8.0-2-500
5. Рамы жалюзийных решеток и деталь КПК установить до бетонирования
6. Стержни поз.14 устанавливать снаружи.
7. Защитный слой бетона до рабочей арматуры в плите П-1-30 мм, в остальных случаях - 20 мм.

Инв.№ подл.	Подп. и дата	Взам. инв.

03.005-8.0-2-100СБ

Лист 2

23229-02 10

копировал: [signature] формат: А3

Ведомость расхода стали, кг

Марка	Изделия арматурные											Изделия закладные										
	Арматура класса										Всего	Арматура класса					Прокат марки					
	А-I		А-III									В-I					ВСт 3сп					
	ГОСТ 5781-82*											ГОСТ 3282-74*			ГОСТ 6727-80*		ГОСТ 103-76*			ГОСТ 2590-71*		
	Ф8	Итого	Ф8	Ф10	Ф12	Ф14	Ф18	Ф20	Ф22	Итого		Ф1,6	Ф3	Итого	Ф4	Итого	δ=4	δ=6	Итого	Ф6	Итого	
03.005-8.0-2-100	25,6	25,6	73,5	113,2	967,1	204,8	31,2	48,0	91,8	1529,6	1555,2	1,6	27,0	28,6	0,5	0,5	26,2	10,0	36,2	0,6	0,6	
-01	25,6	25,6	73,5	113,2	1157,1	—	31,2	125,4	—	1500,4	1526,0	1,6	27,0	28,6	0,5	0,5	26,2	10,0	36,2	0,6	0,6	
-02	25,6	25,6	73,5	113,2	1184,1	—	31,2	48,0	—	1450,0	1475,6	1,6	27,0	28,6	0,5	0,5	26,2	10,0	36,2	0,6	0,6	

Продолжение

Изделия закладные							Общий расход
Прокат марки						Всего	
ВСт 3сп					ВСт 2сп		
ГОСТ 9903-74*	ГОСТ 8509-86	ГОСТ 8239-72*			ГОСТ 8732-78*		
δ=6	∠50×5	I 12	I 10	Итого	тр 273×8		
3,7	12,1	598,5	—	598,5	34,0	714,2	2269,4
3,7	12,1	—	493,5	493,5	34,0	609,6	2135,2
3,7	12,1	—	493,5	493,5	34,0	609,6	2084,8

ГИП	Козлов		05.87
Нач.отд.	Федотов		05.87
Н.контр.	Климов		05.87
Гл.спец.	Климов		05.87
Рук.гр.	Смольянинова		05.87
Исполн.	Тарасенкова		05.87

03.005-8.0-2-100 РС

Гравийный воздухоохладитель ГВО-1

Ведомость расхода стали.

Стадия	Лист	Листов
Р		1

Гипрокоммундортранс г. Москва

23229-02 11

копировал: [signature] формат: А3

Инв.№ подл. | Подп. и дата | Взам. инв.№

Разрез 1-1

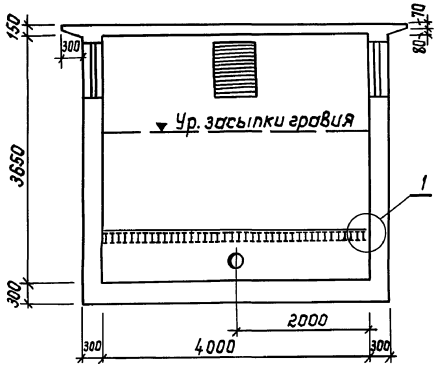

Разрез 2-2

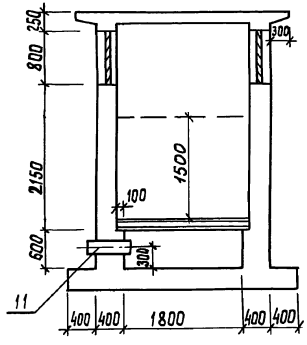

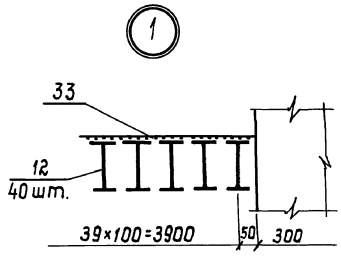

План

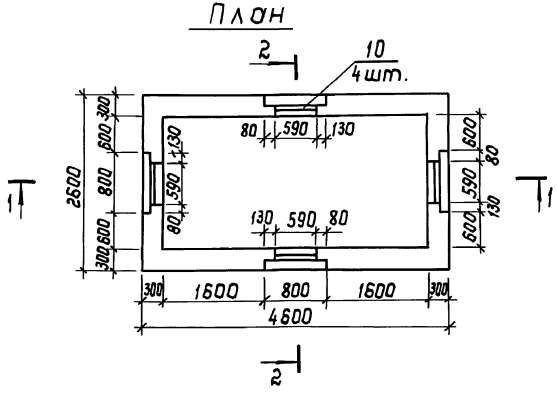

ГИП	Козлов		05.87	03.005-8.0-2-200ГЧ	
Нач.отд.	Федотов		05.87	Гравийный Воздухоохладитель ГВО-2 Габаритный чертеж	Стадия: Р; Лист: 1; Листов:
Н.контр.	Степнов		05.87		
Гл.спец.	Степнов		05.87	Гипрокоммундортранс г. Москва	
Исполн.	Кульков		05.87		

23229-02 12

Инв.№подл. | Подп.и дата | Взам.инв.№

Копировал: Лядова. Формат: А3

Форм.	Зона	Позиц.	Обозначение	Наименование	Кол.	Примеч.
				Документация		
А3			03.005-8.0-2-000 ПЗ	Пояснительная записка		
А3			03.005-8.0-2-200 ГЧ	Габаритный чертеж		
А3			03.005-8.0-2-200 СБ	Сборочный чертеж		
А3			03.005-8.0-2-200 РС	Ведомость расхода стали		
				П-1-шт.1		
				Сборочные единицы		
				Каркасы плоские		
А3		1	03.005-8.1-11000-02	КР-36	20	
А3		2	-11000-03	КР-37	8	
А3		4	-12000-02	КР-30	20	
				Детали		
БЧ		13	03.005-8.0-2-201	Ф8А-III ГОСТ5781-82* ℓ=4560	34	1,8кг
БЧ		14*	-202	А-I-8 ГОСТ5781-82* ℓ=720	12	0,3кг
				Переменные данные для исполнений:		
				03.005-8.0-2-200		
				Сборочные единицы		
А4		3	03.005-8.1-16000	Каркас плоский КР38	40	
				Детали		
БЧ		15*	03.005-8.0-2-203	Ф22А-III ГОСТ5781-82* ℓ=1550	38	4,6кг
				03.005-8.0-2-200-01		
				Сборочные единицы		
А3		3	03.005-8.1-12000-01	Каркас плоский КР29	40	
				Детали		
БЧ		15*	03.005-8.0-2-203-01	Ф18А-III ГОСТ5781-82* ℓ=1550	38	3,1кг
				03.005-8.0-2-200-02		
				Сборочные единицы		
А3		3	03.005-8.1-12000-01	Каркас плоский КР29	40	
				Детали		
БЧ		15*	03.005-8.0-2-203-02	Ф12А-III ГОСТ5781-82* ℓ=1550	38	1,4кг

Форм.	Зона	Позиц.	Обозначение	Наименование	Кол.	Примеч.
				С-1-шт.2		
				Сборочные единицы		
				Каркасы плоские		
А3		5	03.005-8.1-12000-04	КР-39	12	
А3		6	-12000-05	КР-40	8	
А2		10	ТДК-Н-I-70 ч.II р.II альб.2	Изделие закладное ЖР-1	2	
				Детали		
				Ф12А-III ГОСТ5781-82*		
БЧ		16*	03.005-8.0-2-204	ℓ=1350	16	1,2кг
БЧ		17*	-205	ℓ=1330	8	1,2кг
БЧ		18*	-206	ℓ=1280	8	1,1кг
БЧ		19*	-207	ℓ=3150	66	2,8кг
БЧ		20	-208	ℓ=2550	66	2,3кг
				Ф18А-III ГОСТ5781-82*		
БЧ		21	03.005-8.0-2-209	ℓ=1600	12	3,2кг
БЧ		22	-210	ℓ=1900	8	3,8кг
				А-I-8 ГОСТ57-81-82*		
БЧ		23*	03.005-8.0-2-211	ℓ=750	8	0,3кг
БЧ		24*	-212	ℓ=3880	12	1,5кг
				С-2-шт.1		
				Сборочные единицы		
А2		10	ТДК-Н-I-70 ч.II р.II альб.2	Изделие закладное ЖР-1	1	
				Детали		
				Ф12А-III ГОСТ5781-82*		
БЧ		25*	03.005-8.02-213	ℓ=2350	8	2,1кг
БЧ		26*	-214	ℓ=2330	4	2,1кг

ГИП	Козлов	[подпись]	05.87
Нач.отд.	Федотов	[подпись]	05.87
Н.контр.	Климов	[подпись]	05.87
Гл.спец.	Климов	[подпись]	05.87
Рук.ер.	Смольянинова	[подпись]	05.87
Исполн.	Тарасенкова	[подпись]	05.87

03.005-8.0-2-200

Гравийный воздухоохладитель ГВО-2

Стадия	Лист	Листов
Р	1	3

Гипрокоммундортранс г.Москва

23229-02 13

Инв.№ подл. | Подп. и дата | Взам.инв.

копировал: [подпись] - формат: А3

Форм.	Зона	Позиц.	Обозначение	Наименование	Кол.	Примеч.
				Ф12А-III ГОСТ 5781-82 *		
БЧ		27*	03.005-8.0-2-215	ℓ=2280	4	2,0 кг
БЧ		28*	-216	ℓ=5150	33	4,6 кг
БЧ		29	-217	ℓ=4550	33	4,0 кг
БЧ		30*	-218	ℓ=2100	36	1,9 кг
				Ф18А-III ГОСТ 5781-82*		
БЧ		21	03.005-8.0-2-209	ℓ=1600	6	3,2 кг
БЧ		22	-210	ℓ=1900	4	3,8 кг
БЧ		23*	-211	А-I-8 ГОСТ 5781-82* ℓ=750	4	0,3 кг
			Переменные данные для исполнений:			
				03.005-8.0-2-200		
				Сборочные единицы		
				Каркасы плоские		
А3		7	03.005-8.1 -14000	КР41	16	
А3		8	-14000-01	КР43	4	
				03.005-8.0-2-200-01;-02		
				Сборочные единицы		
				Каркасы плоские		
А3		7	03.005-8.1-15000	КР42	16	
А3		8	-15000-01	КР44	4	
				С-3 - шт.1		
				Сборочные единицы		
				Изделия закладные		
А2		10	ТДК-Н-I-70 ч.II р. II альб.2	ЖР-1	1	
А4		11	03.005-5 Вып.2 альб.5	КПК5 (Д=273)	1	

Форм.	Зона	Позиц.	Обозначение	Наименование	Кол.	Примеч.
				Детали		
				Ф12А-III ГОСТ 5781-82*		
БЧ		25*	03.005-8.0-2-213	ℓ=2350	8	2,1 кг
БЧ		26*	-214	ℓ=2330	4	2,1 кг
БЧ		27*	-215	ℓ=2280	4	2,0 кг
БЧ		28	-216	ℓ=5150	33	4,6 кг
БЧ		29	-217	ℓ=4550	33	4,0 кг
БЧ		30		ℓ=2100	36	1,9 кг
				Ф18А-III ГОСТ 5781-82*		
БЧ		21	03.005-8.0-2-209	ℓ=1600	6	3,2 кг
БЧ		22	-210	ℓ=1900	4	3,8 кг
БЧ		23*	-211	А-I-8 ГОСТ 5781-82* ℓ=750	4	0,3 кг
			Переменные данные для исполнений:			
				03.005-8.0-2-200		
				Сборочные единицы		
				Каркасы плоские		
А3		7	03.005-8.1-14000	КР-41	16	
А3		8	-14000-01	КР 43	4	
				Детали		
БЧ		12	03.005-8.0-2-219	Двутавр. 14 ГОСТ 8239-72* / ст.3 сп ГОСТ 535-79*		
				ℓ=1990	39	27,3 кг
				03.005-8.02-200-01		
				Сборочные единицы		
				Каркасы плоские		
А3		7	03.005-8.1-1500	КР42	16	
А3		8	03.005-8.1-1500 -01	КР44	4	

Инв. № подл. | Подп. и дата | Взам. инв. №

03.005-8.0-2-200

Лист 2

23229-02 14

копировал: [signature] - формат: А3

Форм.	Зона	Позиц.	Обозначение	Наименование	Кол.	Примеч.
				Детали		
Б4		12	03.005-8.0-2-219-01	Двутавр. 12 ГОСТ 8239-72* / Ст.3 сп ГОСТ 535-79*		
				ℓ=1990	39	22,9кг
				03.005-8.0-2-200-02		
				Сборочные единицы		
				Каркасы плоские		
А3		7	03.005-8.1-1500	КР42	16	
А3		8	03.005-8.1-1500-01	КР44	4	
				Детали		
Б4		12	03.005-8.0-2-219-02	Двутавр. 10 ГОСТ 8239-72* / Ст.3 сп ГОСТ 535-79*		
				ℓ=1990	39	18,8кг
				плита П-2-шт.1		
				Сборочные единицы		
А4		9	03.005-8.1-2000	сетка 2	2	
				Детали		
Б4		31*	03.005-8.0-2-220	А-I-8 ГОСТ 5781-82* ℓ=210	50	0,1кг
				Материалы		
Б4		32	03.005-8.0-2-221	Распределительная		
				арматура А-I-8 ГОСТ 5781-82*	5,0	п.м
Б4		33	03.005-8.0-2-222	Сетка N 20-3 ГОСТ 3826-82	8,0	$м^2$
				Бетон В20	20,0	$м^3$

* - см. ведомость деталей на документе 03.005-8.0-2-200 СБ

Инв. N подл. | Подп. и дата | Взам. инв. N

03.005-8.0-2-200

Лист 3

23229-02 15

копировал: [signature] формат: А3

Маркировочная схема ГВО-2

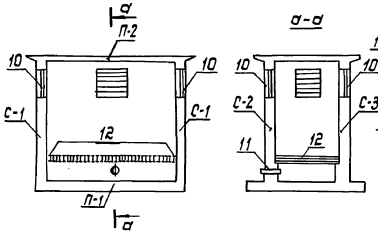

П-1

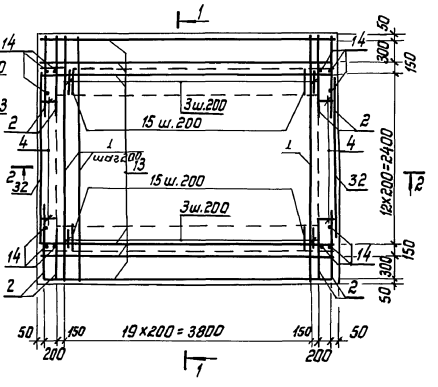

1-1

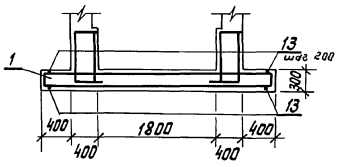

2-2

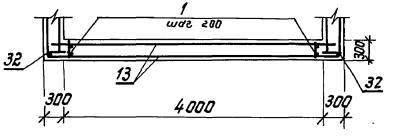

С-1

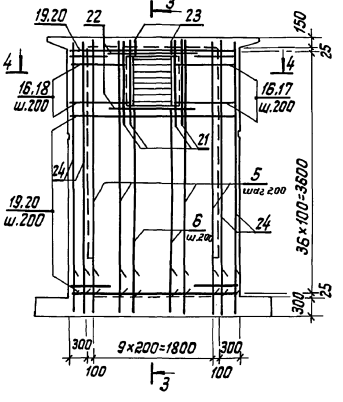

3-3

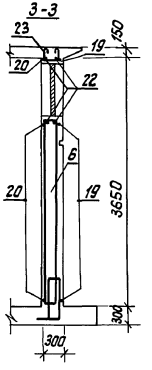

4-4

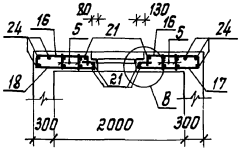

Исполнение	Класс сооружен.
03-005-8.0-2-200	II
-01	III
-02	IV

1. Габаритные размеры смотреть на докум. 03.005-8.0-2-200ГЧ.
2. Арматуру попадающую на отверстия, обрезать по месту.
3. Каркасы поз. 3,7,8 для исполнения 03-005-8.0-2-200 ставить большим диаметром наружу.
4. Узлы даны на докум. 03.005-8.0-2-500
5. Рамы жалюзийных решеток и деталь КПК установить до бетонирования.
6. Стержень поз. 15 ставить с наружной стороны.
7. Защитный слой бетона до рабочей арматуры в плите П-1-30 мм, в остальных случаях - 20 мм.

ГИП	Козлов		05.87
Нач.отд.	Федотов		05.87
Н.контр.	Климов		05.87
Гл.спец.	Климов		05.87
Рук.гр.	Смольянинова		05.87
Исполн.	Тарасенкова		05.87

03-005-8.0-2-200 СБ

Гравийный воздухоохладитель ГВО-2
Сборочный чертеж

Стадия	Лист	Листов
Р	1	2

Гипрокоммундортранс г. Москва

Инв.№ подл. | Подп. и дата | Взам.инв.№

23229-02 16

копировал: [signature] формат: А3

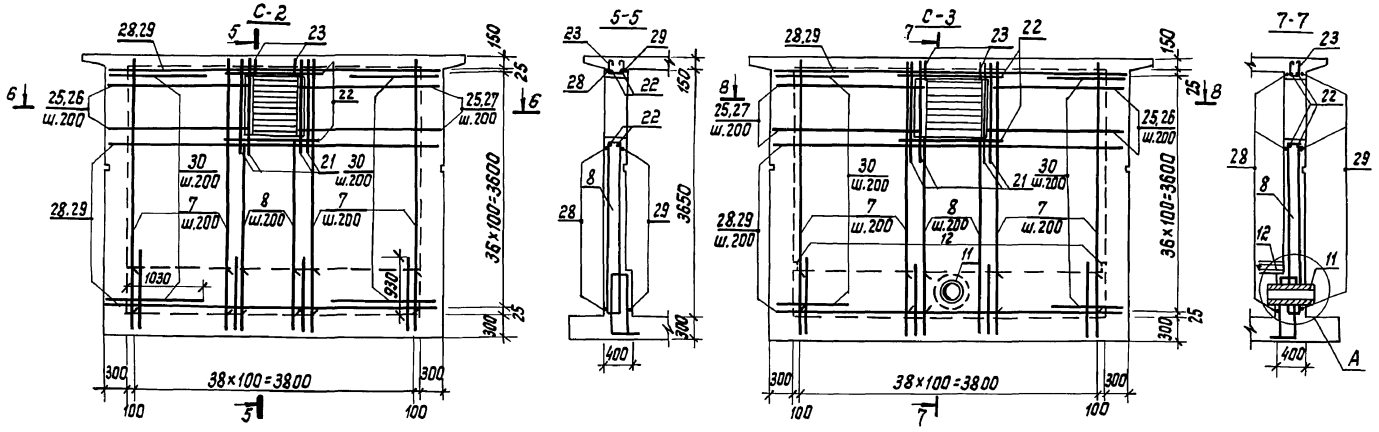

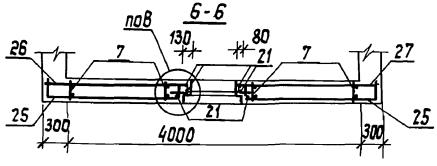

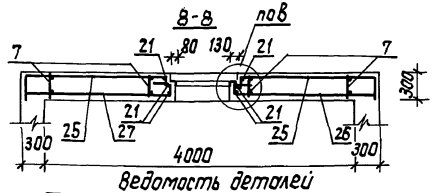

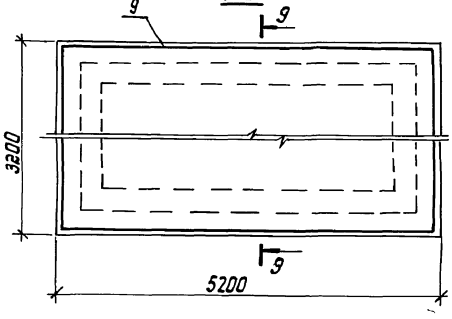

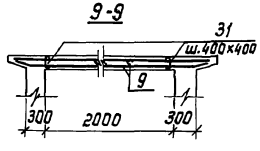

Ведомость деталей

Поз.	Эскиз
14	620
15	350 1200
16	200 850 300
17	980 200 150
18	930 200 150
19	300 2550 300
23	200 250

Продолжение

Поз.	Эскиз
24	3780
25	200 1850 300
26	1980 200 150
27	150 200 1930
29	300 4550
30	800 1300
31	110

03.005-8.0-2-200СБ

Лист 2

23229-02 17

Копировал: [signature] формат: А3

Инв.№ подл. | Подпись и дата | Взамен инв.№

Марка	Изделия арматурные										Изделия закладные										
	Арматура класса									Всего	Арматура класса					Прокат марки					
	А-I		А-III								В-I					ВСт 3сп					
	ГОСТ 5781-82*										ГОСТ 3282-74*			ГОСТ 6727-80*		ГОСТ 2590-71*		ГОСТ 103-76*			
	Ф8	Итого	Ф8	Ф10	Ф12	Ф16	Ф18	Ф22	Итого		Ф1.6	Ф3	Итого	Ф4	Итого	Ф6	Итого	δ=4	δ=6	Итого	
03.005-8.0-2-200	39.5	39,5	120,3	166,4	1961,8	120,0	134,6	174,8	2677,5	2717,0	3,3	40,8	44,1	1,0	1,0	1,3	1,3	52,4	20,0	72,4	
-01	39,5	39,5	120,3	166,4	1961,8	—	255,4	—	2503,9	2543,4	3,3	40,8	44,1	1,0	1,0	1,3	1,3	52,4	20,0	72,4	
-02	39,5	39,5	120,3	166,4	2015,0	—	—	—	2301,7	2341,2	3,3	40,8	44,1	1,0	1,0	1,3	1,3	52,4	20,0	72,4	

Изделия закладные								Общий расход
Прокат марки								
ВСт 3сп						ВСт 2сп	Всего	
ГОСТ 1990-74*	ГОСТ 8509-86	ГОСТ 8239-72*				ГОСТ 8732-78*		
δ=6	L50×50×5	I14	I12	I10	Итого	Тр. 273×8		
3,7	24,2	1064,7	—	—	1064,7	31,4	1242,8	3959,8
3,7	24,2	—	893,1	—	893,1	31,4	1071,2	3614,6
3,7	24,2	—	—	733,2	733,2	31,4	911,8	3253,1

ГИП	Козлов		05.87
Нач.отд.	Федотов		05.87
Н.контр.	Климов		05.87
Гл.спец.	Климов		05.87
Рук.гр.	Омольянинова		05.87
Исполн.	Тарасенкова		05.87

03.005-8.0-2-200 РС

Гравийный воздухоохладитель ГВО-2
Ведомость расхода стали

Стадия	Лист	Листов
Р		1

Гипрокоммундортранс г. Москва

23229-02 18

копировал: [illegible] формат: А3

Инв.№ подл. | Подп. и дата | Взам. инв.№

Разрез 1-1

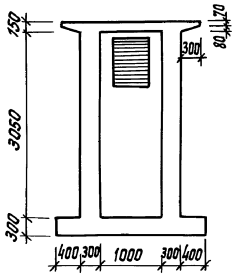

Разрез 2-2

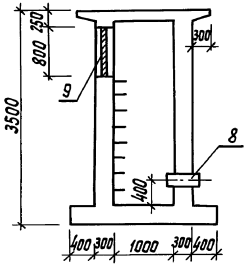

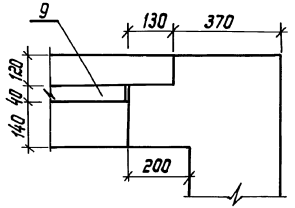

План

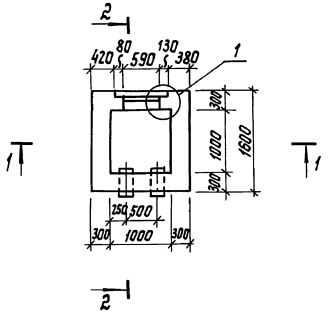

				03.005-8.0-2-300 ГЧ			
ГИП	Козлов		05.87	Оголовок газовыхлопа ОГ-1	Стадия	Лист	Листов
Нач.отд.	Федотов		05.87		Р		1
Н.контр.	Степнов		05.87				
Гл.спец.	Степнов		05.87	Габаритный чертеж.	Гипрокоммундортранс г.Москва		
Исполн.	Кульков		05.87				

Инв.№ подл. | Подп. и дата | Взам.инв.№

23229-02 19

копировал: [signature] формат: А3

Форм.	Зона	Позиц.	Обозначение	Наименование	Кол.	Приме-чание
				Документация		
А3			03.005-8.0-2-000 ПЗ	Пояснительная записка		
А3			03.005-8.0-2-300 ГЧ	Габаритный чертеж		
А3			03.005-8.0-2-300 СБ	Сборочный чертеж		
А3			03.005-8.0-2-300 РС	Ведомость расхода стали		
				Плита П-1-шт.1		
				Сборочные единицы		
				Каркасы плоские		
А3		1	03.005-8.1-11000-04	КР-45	10	
А3		2	-11000-05	КР-46	4	
А3		3	-12000-02	КР-30	20	
А4		4	-17000	КР-47	20	
				Детали		
				Ф12А-III ГОСТ5781-82*		
Б4		11	03.005-8.0-2-301	ℓ=2370	24	2,1кг
Б4		12*	-302	ℓ=720	10	0,6кг
Б4		13*	-303	Ф16А-III ГОСТ5781-82* ℓ=1500	10	2,4кг
				С-1-шт.2		
				Сборочные единицы		
А4		5	03.005-8.1-18000	Каркас плоский КР48	10	

Форм.	Зона	Позиц.	Обозначение	Наименование	Кол.	Приме-чание
				Детали		
				Ф12А-III ГОСТ5781-82*		
Б4		14*	03.005-8.0-2-304	ℓ=2150	32	1,9кг
Б4		15	-305	ℓ=1550	32	1,4кг
Б4		16	-306	ℓ=3150	12	2,8кг
				С-2-шт.1		
				Сборочные единицы		
				Каркас плоский		
А4		5	03.005-8.1-18000	КР-48	5	
				Изделие закладное		
А4		8	03.005-5 Вып.2 альб.5	КПК-5 (Д=273)	1	
				Детали		
				Ф12А-III ГОСТ 5781-82*		
Б4		14*	03.005-8.0-2-304	ℓ=2150	16	1,9кг
Б4		15	-305	ℓ=1550	16	1,4кг

ГИП	Козлов		05.87
Нач.отд.	Федотов		05.87
Н.контр.	Климов		05.87
Гл.спец.	Климов		05.87
Рук.гр.	Ольянинова		05.87
Исполн.	Тарасенкова		05.87

03.005-8.0-2-300

Оголовок газовыхлопа ОГ-1.

Стадия	Лист	Листов
Р	1	2

Гипрокоммундортранс г.Москва

23229-02 20

Инв.№подл. | Подп. и дата | Взам.инв.№

Копировал: Лазарь- Формат: А3

Форм.	Зона	Позиц.	Обозначение	Наименование	Кол.	Прим.
				С-3шт.1		
				Сборочные единицы		
				Каркасы плоские		
А4		5	03.005-8.1-18000	КР-48	1	
А4		6	-17000-01	КР-49	4	
				Изделие закладное		
А2		9	ТДК-Н-I-70 ч.II р.II	ЖР-1	1	
				Детали		
				ф 12 А-III ГОСТ 5781-82*		
Б4		14*	03.005-8.0-2-304	ℓ=2150	12	1,9кг
Б4		15*	-305	ℓ=1550	12	1,4кг
Б4		17*	-307	ℓ=850	8	0,8кг
Б4		18*	-308	ℓ=780	4	0,7кг
Б4		19*	-309	ℓ=730	4	0,6кг
				ф 18А-III ГОСТ 5781-82*		
Б4		20	03.005-8.0-2-310	ℓ=1550	4	3,1кг
Б4		21*	-311	ℓ=2100	6	4,2кг
Б4		22*	-312	А-I-8 ГОСТ 5781-82* ℓ=730	4	0,3кг
				Изделие закладное		
Б4		10	03.005.8.0-2-313	А-I-16 ГОСТ 5781-82* ℓ=1300	6	2,1кг

Форм.	Зона	Позиц.	Обозначение	Наименование	Кол.	Прим.
				Плита П-2-шт.1		
				Сборочные единицы		
А4		7	03.005-8.1-21000	Сетка 3	2	
				Детали		
Б4		23*	03.005-8.0-2-314	А-I-8 ГОСТ-5781-82* ℓ=210	16	0,1кг
				Материал		
				Бетон В20	7,0	m^3

* - см. ведомость деталей на документе 03.005-8.0-2-300СБ

Инв.№ подл. | Подп. и дата | Взам. инв.№

03.005-8.0-2-300

Лист 2

23229-02 21

копировал: [signature] формат: А3

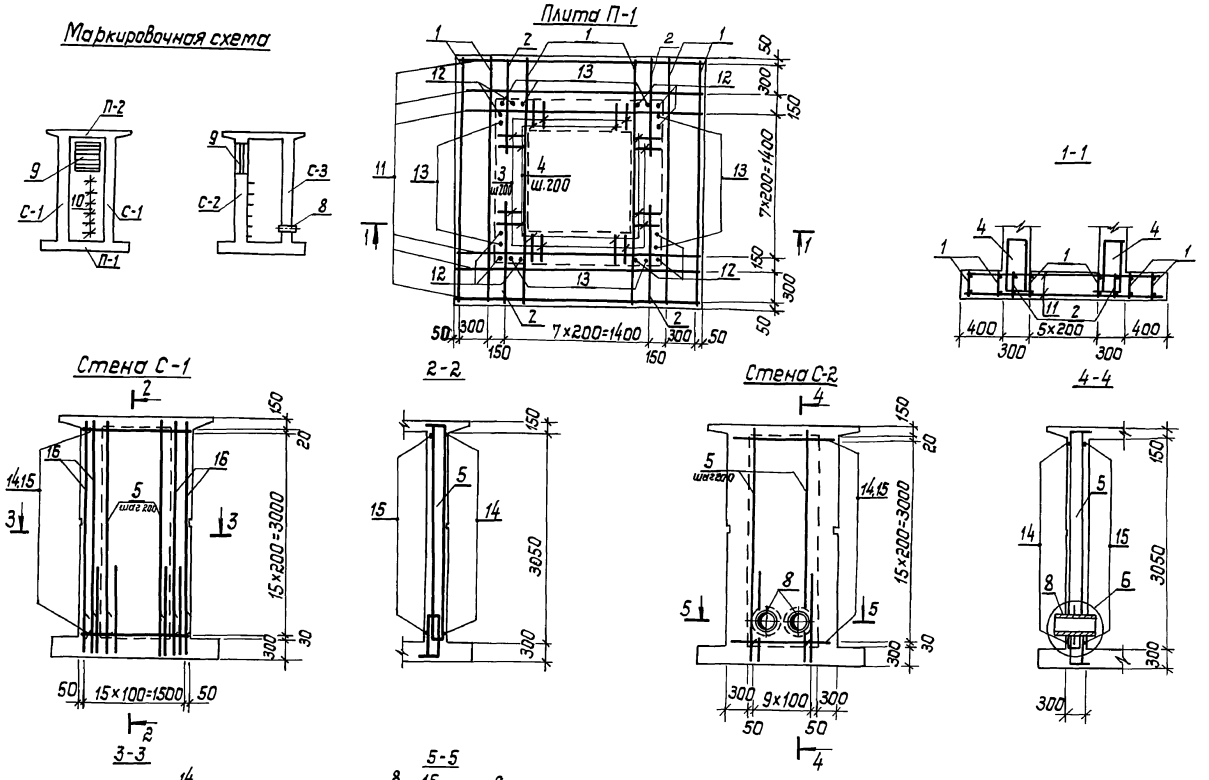

ГИП	Козлов		05.87	03.005-8.0-2-300 СБ			
Нач.отд.	Федотов		05.87	Оголовок газовыхлопа ОГ-1 Сборочный чертеж	Стадия	Лист	Листов
Н.контр.	Климов		05.87		Р	1	2
Гл.спец.	Климов		05.87		Гипрокоммундортранс г. Москва		
Рук.гр.	Смольянинова		05.87				
Исполн.	Тарасенкова		05.87				

23229-02 22

копировал: Лэсдаг- формат: А3

Инв.№ подл. | Подп. и дата | Взам. инв.

Стена С-3

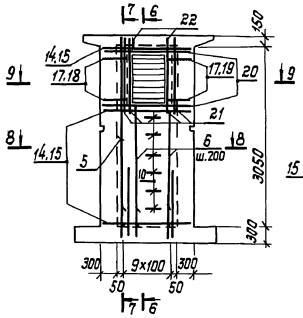

Б-Б

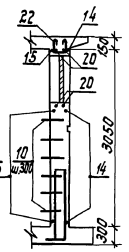

7-7

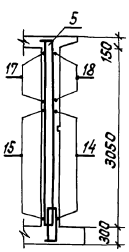

Ведомость деталей

Поз.	Эскиз
10	400, 300
12	100, 620
13	200, 1300
14	300, 1550
17	160, 220, 470

Продолжение

Поз	Эскиз
18	200, 380
19	200, 330
21	300, 1800
22	200, 230, 200
23	110

8-8

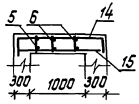

9-9

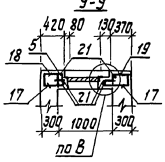

Плита П-2

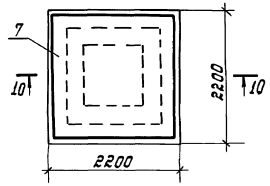

10-10

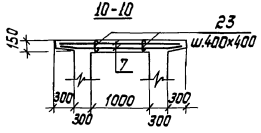

1. Габаритные размеры смотреть на докум. 03.005-8.0-2-300ГЧ.
2. Узлы даны на докум. 03.005-8.0-2-500.
3. Арматуру, попадающую на отверстия обрезать по месту.
4. Каркасы поз. 2 устанавливать большей арматурой наружу.
5. До бетонирования заложить детали КПК и рамы жалюзийных решеток.
6. Защитный слой бетона до рабочей арматуры в плите П-1-30мм, в остальных случаях - 20мм.

Марка элемента	Изделия арматурные								Изделия закладные							
	Арматура класса							Всего	Арматура класса						Всего	
	A-I		A-III						A-I				B-I			
	ГОСТ 5781-82*								ГОСТ5781-82*		ГОСТ3826-82		ГОСТ6727-80*			
	ф8	Итого	ф8	ф12	ф16	ф18	Итого		ф16	Итого	ф1,6	Итого	ф4	Итого		
ОГ-1	2,8	2,8	64,4	568,0	72,0	37,6	743,0	745,8	12,6	12,6	0,8	0,8	0,3	0,3	13,7	

Изделия закладные												Общий расход
Прокат марки									ВСт 2сп		Всего	
ВСт 3 сп									ГОСТ8732-78*			
ГОСТ2590-71*		ГОСТ 103-76*			ГОСТ19903-74*		ГОСТ8509-86		тр.273х8			
ф 6	Итого	δ=4	d=6	Итого	δ=6	Итого	∠50х5	Итого	Итого			
0,3	0,3	5,0	12,4	17,4	7,4	7,4	6,1	6,1	62,8	62,8	94,0	853,5

ГИП	Казлов		05.87
Нач.отд.	Федотов		05.87
Н.контр.	Климов		05.87
Гл.спец.	Климов		05.87
Рук.гр.	Смольянинова		05.87
Исполн.	Герасенкова		05.87

03.005-8.0-2-300 РС

Оголовок газовыхлопа ОГ-1

Ведомость расхода стали

Стадия	Лист	Листов
Р		1

Гипрокоммундортранс г. Москва

Инв.№подл. | Подп.и дата | Взам.инв.№

23229-02 24

Копировал: Формат: А3

Форм.	Зона	Позиц.	Обозначение	Наименование	Кол.	Примеч.
				Документация		
А3			03.005-8.0-2-000 ПЗ	Пояснительная записка		
А3			03.005-8.0-2-400 СБ	Сборочный чертеж		
				ФОМ1-шт.1		
				Сборочные единицы		
А3		1	03.005-8.1-22000	Сетка С-4	1	
				Детали		
				А-I-12 ГОСТ 5781-82*		
БЧ		10*	03.005-8.0-2-401	ℓ=3020	13	2,7кг
БЧ		11*	-402	ℓ=3920	7	3,5кг
				Материалы		
БЧ		26	03.005-8.0-2-403	Распределительная		
				арматура А-I-8 ГОСТ 5781-82*	23,8	п.м
				Бетон В20	2,9	м³
				ФОМ2-шт.1		
				Сборочные единицы		
А3		2	03.005-8.1-22000-01	Сетка С-5	1	
				Детали		
				А-I-12 ГОСТ 5781-82*		
БЧ		12*	03.005-8.0-2-404	ℓ=2520	12	2,2кг
БЧ		13*	-405	ℓ=2920	5	2,6кг
				Материалы		
БЧ		26	03.005-8.0-2-403	Распределительная		
				арматура А-I-8 ГОСТ 5781-82*	19,1	п.м
				Бетон В20	1,7	м³

Форм.	Зона	Позиц.	Обозначение	Наименование	Кол.	Примеч.
				ФОМ3-шт.1		
				Сборочные единицы		
А3		3	03.005-8.1-22000-02	Сетка С-6	1	
				Детали		
				А-I-12 ГОСТ 5781-82*		
БЧ		14*	03.005-8.0-2-406	ℓ=2420	10	2,2кг
БЧ		15*	-407	ℓ=3620	4	3,2кг
				Материалы		
БЧ		26	03.005-8.0-2-403	Распределительная		
				арматура А-I-8 ГОСТ 5781-82*	16,6	п.м
				Бетон В20	1,3	м³
				ФОМ4-шт.1		
				Сборочные единицы		
А3		4	03.005-8.1-22000-03	Сетка С-7	1	
				Детали		
				А-I-12 ГОСТ 5781-82*		
БЧ		13*	03.005-8.0-2-408	ℓ=2920	13	2,6кг
БЧ		16*	-409	ℓ=4120	5	3,7кг
				Материалы		
БЧ		26	03.005-8.0-2-403	Распределительная		
				арматура А-I-8 ГОСТ 5781-82*	20,2	п.м
				Бетон В20	1,8	м³

Инв.№ подл. | Подп. и дата | Взам.инв.№

ГИП	Козлов		05.84
Нач.отд.	Федотов		05.84
Н.контр.	Климов		05.84
Гл.спец.	Климов		05.84
Рук.гр.	Смольянинова		05.84
Исполн.	Горбаченкова		05.84

03.005-8.0-2-400

ФОМ1...ФОМ10

Стадия	Лист	Листов
Р	1	2

Гипрокоммундортранс г. Москва

Копировал: Федоров

Формат: А3

Форм.	Зона	Позиц.	Обозначение	Наименование	Кол.	Примеч.
				ФОМ5, ФОМ6-шт.1		
				Сборочные единицы		
А3		5	03.005-8.1-22000-04	Сетка С-8	1	
				Детали		
				А-I-12 ГОСТ 5781-82*		
БЧ		17*	03.005-8.0-2-410	ℓ=2720	8	2,4 кг
БЧ		18*	-411	ℓ=3120	6	2,8 кг
				Материалы		
БЧ		26	03.005-8.0-2-403	Распределительная		
				арматура А-I-8 ГОСТ 5781-82*	15,4	п.м
				Бетон В20	1,3	$м^3$
				ФОМ7-шт.1		
				Сборочные единицы		
А3		6	03.005-8.1-23000	Сетка С-9	1	
				Детали		
				А-I-12 ГОСТ 5781-82*		
БЧ		19*	03.005-8.0-2-412	ℓ=2520	9	2,5 кг
БЧ		20*	-413	ℓ=3320	5	3,0 кг
				Материалы		
БЧ		26	03.005-8.0-2-403	Распределительная		
				арматура А-I-8 ГОСТ 5781-82*	17,4	п.м
				Бетон В20	1,6	кг
				ФОМ8-шт.1		
				Сборочные единицы		
А3		7	03.005-8.1-23000-01	Сетка С-10		
				Детали		
				А-I-12 ГОСТ 5781-82*		
БЧ		21*	03.005-8.02-414	ℓ=2920	9	2,6 кг
БЧ		22*	-415	ℓ=3420	7	3,0 кг

Форм.	Зона	Позиц.	Обозначение	Наименование	Кол.	Примеч.
				Материалы		
БЧ		26	03.005-8.0-2-403	Распределительная		
				арматура А-I-8 ГОСТ 5781-82*	18,6	п.м
				Бетон В20	1,9	$м^3$
				ФОМ9-шт.1		
				Сборочные единицы		
А3		8	03.005-8.1-23000-02	Сетка С-11		
				Детали		
				А-I-12 ГОСТ 5781-82*		
БЧ		23*	03.005-8.0-2-416	ℓ=3120	7	2,8 кг
БЧ		24*	-417	ℓ=3620	4	3,2 кг
				Материалы		
БЧ		26	03.005-8.0-2-403	Распределительная		
				арматура А-I-8 ГОСТ 5781-82*	21,0	п.м
				Бетон В20	1,2	$м^3$
				ФОМ10-шт.1		
				Сборочные единицы		
А3		9	03.005-8.1-23000-03	Сетка С-12		
				Детали		
				А-I-12 ГОСТ 5781-82*		
БЧ		12*	03.005-8.0-2-404	ℓ=2520	8	2,2 кг
БЧ		25*	-418	ℓ=3220	5	2,9 кг
				Материалы		
БЧ		26	03.005-8.0-2-403	Распределительная		
				арматура А-I-8 ГОСТ 5781-82*	14,8	п.м
				Бетон В20	1,1	$м^3$

* - см. ведомость деталей на документе 03.005-8.0-2-400 СБ

Инв. № подл.	Подп. и дата	Взам. инв.

03.005-8.0-2-400 | Лист 2

23229-02 26

копировал: [signature] формат: А3

ФОМ-1

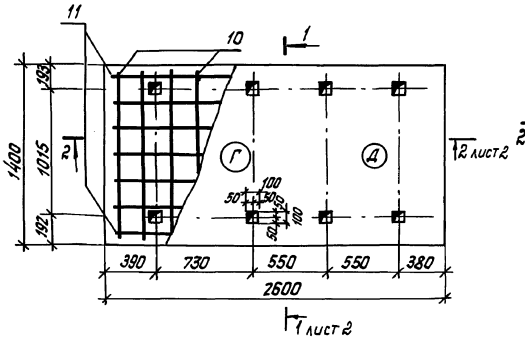

ФОМ-2

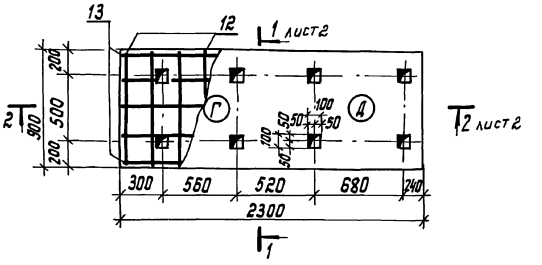

ФОМ-3

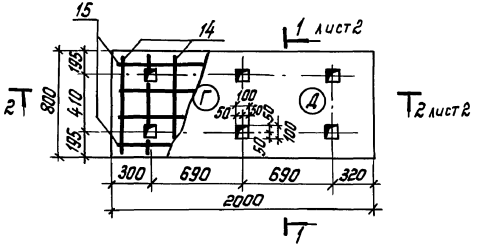

ФОМ-4

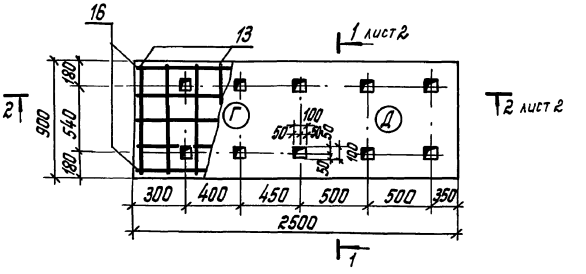

ГИП	Козлов		05.87
Нач.отд.	Федотов		05.87
Н.контр.	Климов		05.87
Гл.спец.	Климов		05.87
Рук.гр.	Смольянинова		05.87
Исполн.	Тарасенкова		05.87

03.005-8.0-2-400 СБ

ФОМ-1...ФОМ10
Сборочный чертеж

Стадия	Лист	Листов
Р	1	4

Гипрокоммундортранс г.Москва

23229-02 27

копировал: [signature] формат: А3

Инв.№ подл. | Подп. и дата | Взам. инв.№

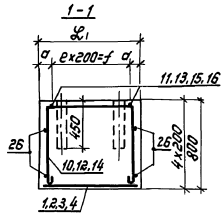

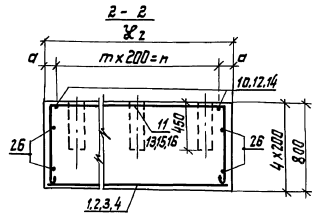

Обозначение	Марка фундамента	размеры, мм							Расход материалов	
		a	m	n	e	f	$\mathcal{L}_1$	$\mathcal{L}_2$	Бетон, m^3	Сталь, кг
03.005-8.0-2-400	ФОМ1	100	12	2400	6	1200	1400	2600	2,9	101,0
-01	ФОМ2	50	11	2200	4	800	900	2300	1,7	71,6
-02	ФОМ3	100	9	1800	3	600	800	2000	1,3	72,8
-03	ФОМ4	50	12	2400	4	800	900	2500	1,8	80,8

Ведомость деталей

Поз.	Эскиз
10	760 1350
11	760 2250
12	760 850
13	760 2250
14	760 750
15	760 1950
16	760 2450
17	760 1050
18	760 1450
19	760 850
20	760 1650
21	760 1250
22	760 1750
23	1110 750
24	1110 1250
25	760 1550

Арматуру, попадающую на колодцы, - обрезать по месту.

Инв.№ подл. | Подп. и дата | Взам. инв.№

03.005-8.0-2-400 СБ

Лист 2

23229-02 28

Копировал: [illegible] формат: А3

ФОМ-5, ФОМ-6

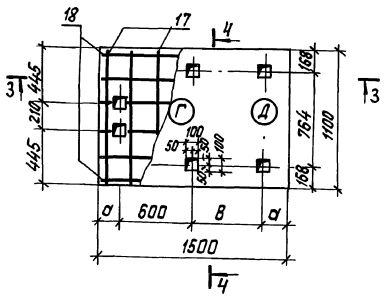

4-4

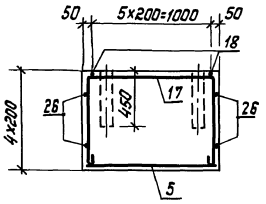

3-3

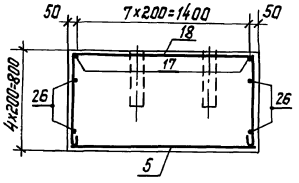

Ведомость расхода стали, кг

Марка элемента	Изделия арматурные		Всего
	Арматура класса А-I ГОСТ 5781-82*		
	ф8	ф12	
ФОМ-1	9,4	91,6	101,0
ФОМ-2	12,6	59,0	71,6
ФОМ-3	6,6	66,2	72,8
ФОМ-4	8,0	72,8	80,8
ФОМ5, ФОМ6	6,0	51,6	57,6
ФОМ 7	6,8	56,9	63,7
ФОМ 8	7,4	64,5	71,9
ФОМ 9	8,3	41,9	50,2
ФОМ 10	5,8	45,4	51,2

Обозначение	Марка фундамента	Размеры, мм		Расход материалов	
		а	в	Бетон $м^3$	Сталь кг
03.005-8.0-2-400-05	ФОМ-5	250	450	1,3	57,6
-06	ФОМ-6	170	560		

Инв.№подл. | Подп. и дата | Взам.инв.№

ФОМ7... ФОМ9

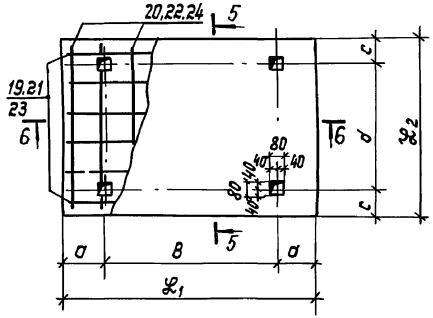

5-5

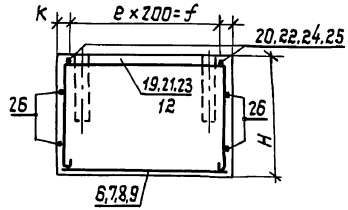

ФОМ10

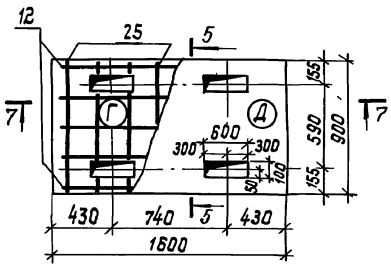

6-6

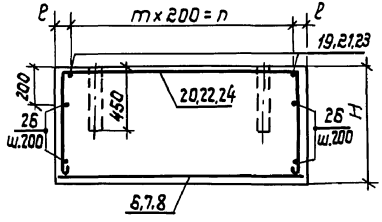

7-7

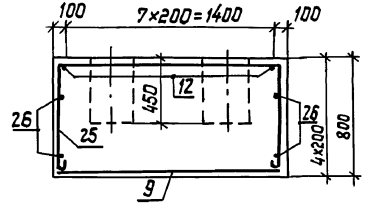

Обозначение	Марка фундамента	Размеры, мм													Расход М-108	
		a	B	c	d	ℓ1	ℓ2	e	f	m	n	K	e	H	сталь кг	бетон м³
03.005-8.0-2-400-06	ФОМ7	265	1170	175	550	1700	900	4	800	8	1600	50	50	800	53,7	1,2
-07	ФОМ8	165	1470	160	980	1800	1300	6	1200	8	1600	50	100	800	71,9	1,9
-08	ФОМ9	160	980	130	540	1300	800	3	600	6	1200	100	50	1150	50,2	1,2
-09	ФОМ10	—	—	—	—	—	—	—	—	4	800	—	50	800	51,2	1,1

Инв.№подл. | Подп. и дата | Взам.инв.№

03.005-8.0-2-400 СБ

Лист 4

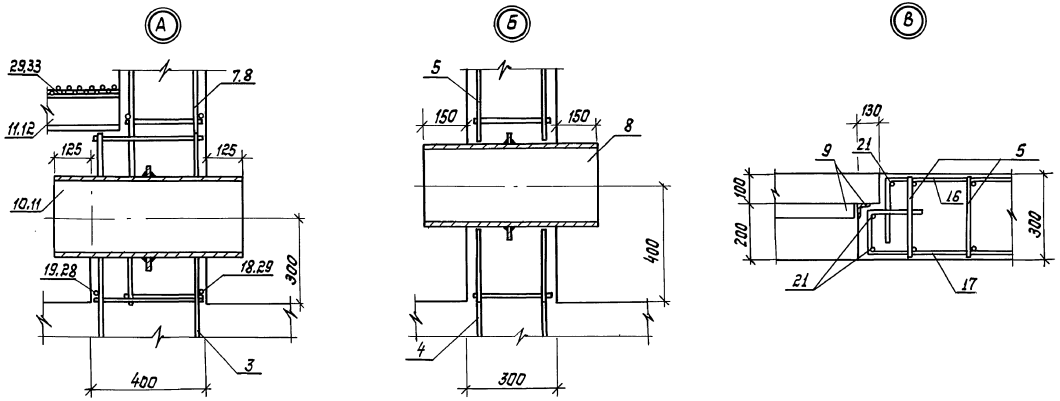

1. Данный лист смотреть совместно с документами 03.005-8.0-2-100,-200, 03.005-8.0-2-300

2. Сетку поз. 29(33) приварить к двутавру ручной дуговой сваркой ГОСТ 14098-85-С23-Рэ.

ГИП	Козлов		05.87	03.005-8.0-2-500			
Нач.отд.	Федотов		05.87	Узлы „А", „Б", „В"	Стадия	Лист	Листов
Н.контр.	Климов		05.87		Р		1
Гл.спец.	Климов		05.87		Гипрокоммундортранс г.Москва		
Рук.гр.	Смольянинова		05.87				
Исполн.	Тарасенкова		05.87				

23229-02 (31)

копировал: [signature] формат: А3

Инв.№подл. | Подп.и дата | Взам.инв.№

gost.e-ecolog.ru