ТИПОВЫЕ КОНСТРУКЦИИ, ИЗДЕЛИЯ И УЗЛЫ ЗДАНИЙ И СООРУЖЕНИЙ

ТК.ТП5-8

МОНОЛИТНЫЕ ЖЕЛЕЗОБЕТОННЫЕ ТАМБУРЫ И ВХОДЫ, КОЛОДЦЫ СВЯЗИ И УСТРОЙСТВО НА ВВОДАХ КОММУНИКАЦИЙ, ГРАВИЙНЫЕ ФИЛЬТРЫ И ОГОЛОВКИ ЗАЩИТНЫХ СООРУЖЕНИЙ ТИПА „В" II...IV КЛАССОВ ЗАЩИТЫ

Выпуск 0-1

КОНСТРУКТИВНЫЕ РЕШЕНИЯ КОМПЕНСАЦИОННЫХ КОЛОДЦЕВ СВЯЗИ И УСТРОЙСТВА НА ВВОДАХ ИНЖЕНЕРНЫХ КОММУНИКАЦИЙ.
МАТЕРИАЛЫ ДЛЯ ПРОЕКТИРОВАНИЯ.

23229-01
ЦЕНА

gost.e-ecolog.ru

ТИПОВЫЕ КОНСТРУКЦИИ, ИЗДЕЛИЯ И УЗЛЫ ЗДАНИЙ И СООРУЖЕНИЙ

03.005 – 8

МОНОЛИТНЫЕ ЖЕЛЕЗОБЕТОННЫЕ ТАМБУРЫ И ВХОДЫ, КОЛОДЦЫ СВЯЗИ И УСТРОЙСТВО НА ВВОДАХ КОММУНИКАЦИЙ, ГРАВИЙНЫЕ ФИЛЬТРЫ И ОГОЛОВКИ ЗАЩИТНЫХ СООРУЖЕНИЙ ТИПА „В" II...IV КЛАССОВ ЗАЩИТЫ

Выпуск 0-1

Конструктивные решения компенсационных колодцев связи и устройства на вводах инженерных коммуникаций.
Материалы для проектирования.

Разработаны проектным институтом „Гипрокоммундортранс"
Гл. инженер института В. И. Макаров
Гл. инженер проекта В. И. Козлов

Утверждены Управлением НГО СССР от 06.05.1988 г. протокол №31
Введены в действие институтам „Гипрокоммундортранс" с 01.10.1988 г. приказ №40 от 10.05.88 г.

Обозначение	Наименование	стр.
03.005-8.0-1-000	Содержание.	2
03.005-8.0-1-000 ПЗ	Пояснительная записка.	3
03.005-8.0-1-100 ГЧ	Компенсационный колодец КК1-1.	7
	Габаритный чертеж.	
03.005-8.0-1-100	Компенсационный колодец КК1-1.	8
03.005-8.0-1-100 СБ	Компенсационный колодец КК1-1.	10
	Сборочный чертеж.	
03.005-8.0-1-200 ГЧ	Компенсационный колодец КК1-2.	13
	Габаритный чертеж.	
03.005-8.0-1-200	Компенсационный колодец КК1-2.	14
03.005-8.0-1-200 СБ	Компенсационный колодец КК1-2.	16
	Сборочный чертеж.	
03.005-8.0-1-300 ГЧ	Компенсационный колодец КК1-3.	19
	Габаритный чертеж.	
03.005-8.0-1-300	Компенсационный колодец КК1-3.	20
03.005-8.0-1-300 СБ	Компенсационный колодец КК1-3.	22
	Сборочный чертеж.	
03.005-8.0-1-400 ГЧ	Компенсационный колодец КК2-1.	25
	Габаритный чертеж.	
03.005-8.0-1-400	Компенсационный колодец КК2-1.	26
03.005-8.0-1-400 СБ	Компенсационный колодец КК2-1.	29
	Сборочный чертеж.	
03.005-8.0-1-500 ГЧ	Компенсационный колодец КК2-2.	32
	Габаритный чертеж.	
03.005-8.0-1-500	Компенсационный колодец КК2-2.	33
03.005-8.0-1-500 СБ	Компенсационный колодец КК2-2.	36
	Сборочный чертеж.	
03.005-8.0-1-600 ГЧ	Компенсационное устройство КУ1-1.	40
	Габаритный чертеж.	
03.005-8.0-1-600	Компенсационное устройство КУ1-1.	41
03.005-8.0-1-600 СБ	Компенсационное устройство КУ1-1.	42
	Сборочный чертеж.	
03.005-8.0-1-700 РС	Ведомость расхода стали.	43
03.005-8.0-1-800	Узлы "А" ... "Е".	44

Инв.№ подл. | Подпись и дата | Взам.инв.№

				03.005-8.0-1-000		
ГИП	Козлов		05.87	Содержание	Стадия	Лист	Листов
Нач.отд	Федотов		05.87		Р		1
Н.контр.	Степнов		05.87		Гипрокоммунэнергострой г. Москва	
Гл.спец.	Степнов		05.87			
Испол.	Куликов		05.87			

Копировал: Федотова 23229-01 3 Формат А3

1. Общие положения.

1.1. Настоящий выпуск разработан в соответствии с постановлением Совета Министров СССР от 28 января 1985 г. №96; планом типового проектирования утвержденным постановлением ГОССТРОЯ СССР от 20 ноября 1986 г. №27.

1.2. Настоящий выпуск включает в себя материалы для проектирования компенсационных колодцев и устройства, предназначенные для пропуска коммуникаций в сооружениях ГО I, II, III, IV классов защиты в сухих и водонасыщенных грунтах.

2. Объемно-планировочные и конструктивные решения.

2.1. Компенсационные колодцы разработаны верхнего (КК1-1 ÷ КК1-3) и нижнего (КК2-1; КК2-2) примыкания к основному заглубленному сооружению для пропуска 4, 10, 24 и 48 кабелей связи (см. листы 3 и 4 схемы и номенклатура). При меньшем пропуске кабелей на резервные трубы устанавливаются герметические заглушки. Подводка кабелей к колодцам разрабатывается организацией привязывающей проект. При привязке колодцев возможна корректировка посадки колодца относительно основного сооружения по вертикали. Засыпку пазух котлованов у колодцев производить песком с коэффициентом фильтрации $K_ф \geq 5$ м/сут. По периметру горловины колодцев выполнить асфальтобетонную отмостку шириной 0,5 м.

Под колодцы верхнего примыкания и устройство должно быть выполнено непросадочное основание с устройством деформационного шва, отделяющего колодцы от основного сооружения.

2.2. Бетон монолитных конструкций принят класса В30 для конструкций I и II классов защиты и В20 - для IV класса защиты.

2.3. Рабочая арматура монолитных конструкций принята класса А-III, монтажная - класса А-I.

2.4. Под колодцы и устройства предусмотреть бетонную подготовку с выравнивающим слоем и защитным слоем по гидроизоляции.

3. Область применения.

3.1. Монолитные конструкции разработаны для применения в сухих и водонасыщенных грунтах с уровнем грунтовых вод не превышающем 2м от уровня пола основного сооружения.

3.2. Гидроизоляционные работы, организацию деформационных швов выполнять в соответствии с серией 03.005-1 (швы см. узел $\frac{9}{03.005\text{-}1.4.150}$ – для компенсационных колодцев и узел $\frac{1.2}{03.005\text{-}1.4.020}$ для компенсационных устройств.)

Инв.№ подл. | Подпись и дата | Взам.инв.№

				03.005-8.0-1-000 ПЗ		
ГИП	Козлов		05.87	Пояснительная записка	Стадия	Лист	Листов
Нач.отд	Федотов		05.87		Р	1	4
Н.контр	Степанов		05.87		Гипрокоммундортранс г. Москва		
Гл.спец	Степанов		05.87				
Исполн.	Кульков		05.87				

Копировал: Федотова 23229-01 4 Формат: А3

4. Условия расчета.

4.1. Конструкции компенсационных колодцев и устройства рассчитаны на особое сочетание нагрузок. Помимо особой нагрузки, соответствующей классу сооружения, в сочетание нагрузок включены собственный вес конструкций, боковое давление и обсыпка грунта. Для сухих грунтов боковое давление на стены определено от грунтов с удельным весом $\gamma = 1{,}8 \cdot 10^4$ н/м^3 и нормативным углом внутреннего трения $\varphi^н = 28°$, удельное сцепление $C = 2$ кПа (0,02 кгс/см^2) и модуль деформации нескальных грунтов $E = 147$ мПа (150 кгс/см^2). Для водонасыщенных грунтов боковое давление от грунтов определено с удельным весом $\gamma = 1{,}8 \cdot 10^4$ н/м^3 углом $\varphi^н = 26°$ и $K_б = 1$.

4.2. Конструкции компенсационных колодцев и устройства рассчитывались поэлементно как плиты защемленные по 4м сторонам; по 3м сторонам со свободно висячей четвертой и как балочные, по предельному состоянию конструкций в упругой стадии (состояние 1б) для сухих и водонасыщенных грунтов.

Инв.№подл. | Подп. и дата | Взам.инв.№

Номенклатура компенсационных колодцев и компенсационного устройства

Обозначение	Марка	Эскиз	Габаритные размеры мм				Расход материалов		Примечание
			H	h	l	B	Бетон $м^3$	Сталь кг	
03.005-8.0-1-100	КК1-1	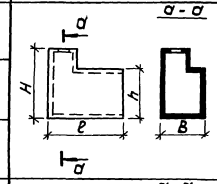	3650	2700	4800	2100	13,6	1974,6	Колодец верхнего примыкания для пропуска 24 кабелей связи
03.005-8.0-1-200	КК1-2					2700	16,5	2385,3	Колодец верхнего примыкания для пропуска 48 кабелей связи
03.005-8.0-1-300	КК1-3		3400	2450	3300	2100	10,3	1414,2	Колодец верхнего примыкания для пропуска 10 кабелей связи.
03.005-8.0-1-400	КК2-1	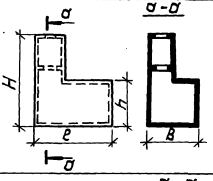	5400	2600	3100		13,5	1796,5	Колодец нижнего примыкания для пропуска 4 кабелей связи.
03.005-8.0-1-500	КК2-2				4500	2500	18,5	2191,6	Колодец нижнего примыкания для пропуска 8 кабелей связи.
03.005-8.0-1-600	КУ1-1	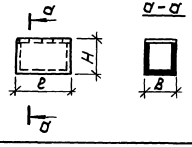	1800	—	2600	1800	4,6	337,0	Устройство верхнего примыкания для пропуска 3 электрокабелей.

Инв.N подл. | Подп. и дата | Взам. инв.

03.005-8.0-1-000ПЗ

Лист 3

23229-01 6

копировал: [signature] формат: А3

Схемы примыкания колодцев к основному сооружению

Верхнее примыкание в уровне низа плиты покрытия

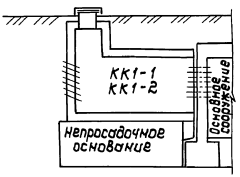

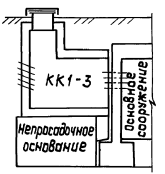

Нижнее примыкание по подошве фундамента

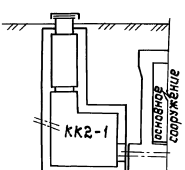

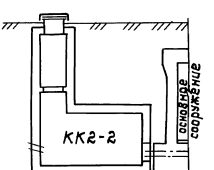

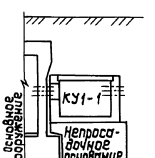

Инв. № подл. | Подп. и дата | Взам. инв. №

РАЗРЕЗ 1-1

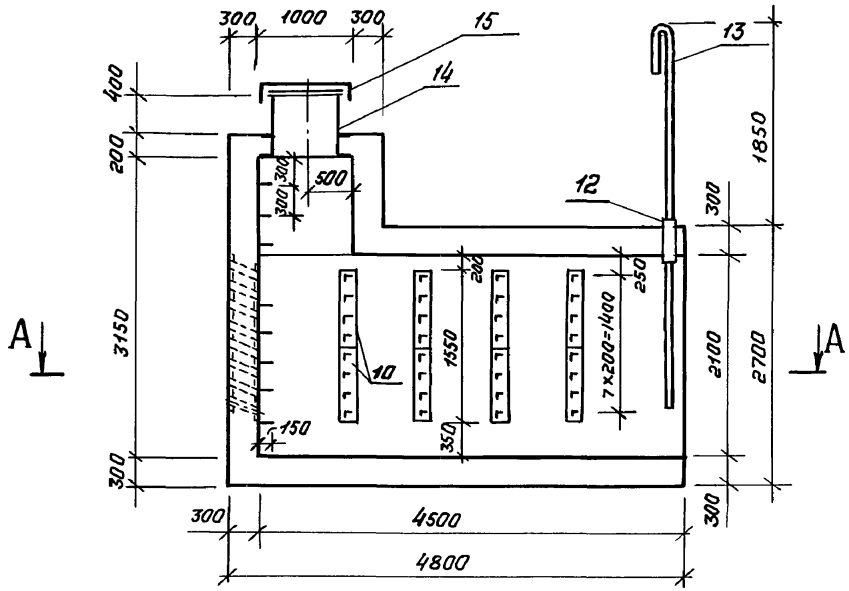

РАЗРЕЗ 2-2

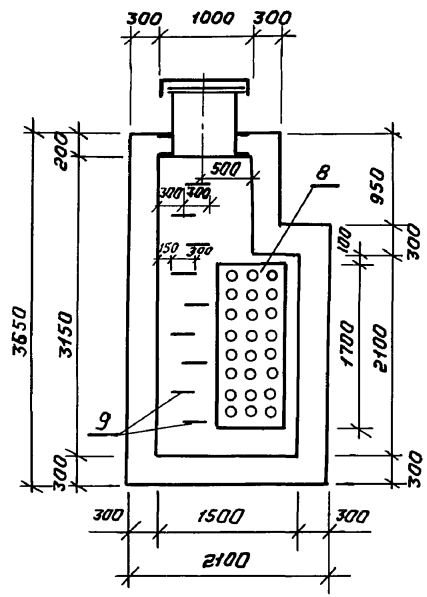

ПЛАН А-А

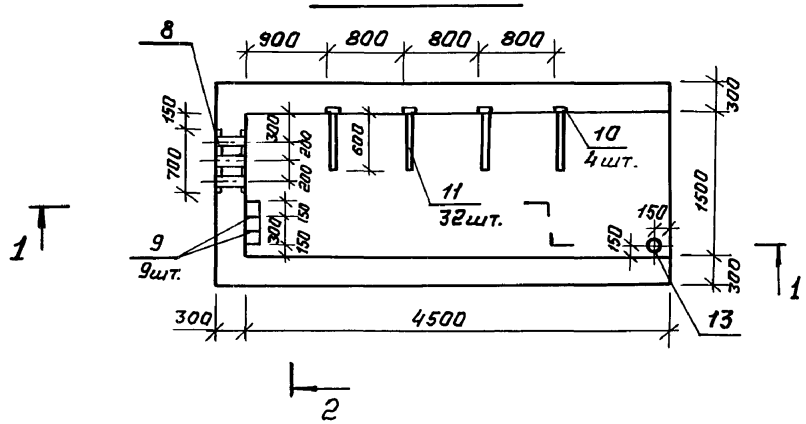

				03.005-8.0-1-100ГЧ			
ГИП	Козлов		05.87				
Нач.отд.	Федотов		05.87	Компенсационный колодец КК 1-1. Габаритный чертеж.	Стадия	Лист	Листов
Н.контр.	Степнов		05.87		Р		1
Гл.спец.	Степнов		05.87		ГИПРОКОММУНДОРТРАНС г.Москва		
Исполн.	Кульков		05.87				

Инв.№ подл | Подпись и дата | Взам.инв.№

Копировал: 23229-01 8 Формат: А3

Формат	Зона	Позиц.	Обозначение	Наименование	Кол	Примеч.
				Документация		
А3			03.005 -8.0 -1 -000 ПЗ	Пояснительная записка		
А3			03.005 -8.0 -1 -100 ГЧ	Габаритный чертеж		
А3			03.005 -8.0-1 -100 СБ	Сборочный чертеж		
А3			03. 005 -8.0-1- 700 РС	Ведомость расхода стали		
				Плита П-1 -шт.1		
				Сборочные единицы		
				Каркасы плоские		
А3		1	03.005 -8.1-01000	КР1	23	
А3		2	-02000	КР2	54	
				Детали		
				ф 12 А-III ГОСТ 5781-82*		
Б4		16	03.005-8. 0 -1 -101	ℓ= 4750	8	4,2 кг
Б4		17*	-102	ℓ=5300	8	4,8 кг
Б4		18	-103	ℓ=1600	44	1,4 кг
Б4		19*	-104	А-I-8 ГОСТ 5781-82* ℓ=880	6	0,3 кг
				Стена С-1 -шт.1		
				Сборочные единицы		
				Каркасы плоские		
А3		3	03.005 -8.1 -02000 -01	КР-3	1	
А3		4	-02	КР-4	5	
				Изделие закладное		
А3		8	03.005 -8.1 -24 000	МН-1	1	
				Детали		
				ф 12 А-III ГОСТ 5781-82*		
Б4		20*	03.005 -8. 0 -1 - 105	ℓ=2650	11	2,3 кг
Б4		21	- 106	ℓ=2050	11	1,8 кг
Б4		22*	- 107	ℓ=2150	5	1,9 кг
Б4		23	- 108	ℓ=1550	5	1,4 кг

Формат	Зона	Позиц.	Обозначение	Наименование	Кол.	Примеч.
				ф 12А-III ГОСТ 5781-82*		
Б4		24*	03.005 -8.0-1 - 109	ℓ=700	2	0,5 кг
Б4		25*	-110	ℓ=710	2	0,6 кг
Б4		26	-111	ф 22А-III ГОСТ 5781-82* ℓ=2380	4	3,8 кг
				А-I-8 ГОСТ 5781-82*		
Б4		27*	03.005 -8. 0 -1 -112	ℓ=2470	3	1,0 кг
Б4		28*	-113	ℓ=3420	3	1,4 кг
Б4		29*	-114	ℓ=760	3	0,3 кг
				Изделие закладное		
Б4		9*	03.005-8. 0 -1 -115	А-I-16 ГОСТ 5781-82* ℓ=1300	10	2,1 кг
				стена С-2 -шт.1		
				Сборочные единицы		
				Каркасы плоские		
А3		3	03.005-8.1 -02000 -01	КР-3	18	
А3		4	-02	КР-4	5	
				Детали		
				ф 12 А-III ГОСТ 5781-82*		
Б4		16	03.005 -8.0 -1 -101	ℓ=4750	11	4,2 кг
Б4		17*	-102	ℓ=5300	11	4,8 кг
Б4		22*	-107	ℓ=2150	5	1,9 кг
Б4		23	-108	ℓ=1550	5	1,4 кг

* - см. ведомость деталей на документе 03.005-8.0-1-100 СБ

				03. 005 -8.0 -1 -100			
ГИП	Козлов		05.87				
Нач.отд.	Федотов		05.87	Компенсационный колодец КК1-1	Стадия	Лист	Листов
Н.контр.	Климов		05.87		Р	1	2
Гл.спец.	Климов		05.87		ГИПРОКОММУНДОРТРАНС г. Москва		
Рук.гр.	Смольянинова		05.87				
Исполн.	Герасенкова		05.87				

Копировал: 23229-01 9 Формат А3

Инв.№ подл. | Подпись и дата | Взам.инв.№

Формат	Зона	Позиц.	Обозначение	Наименование	Кол.	Примеч
				Стена С-3-шт.1		
				Сборочные единицы		
А3		3	03.005-8.1-02000-01	Каркас плоский КР-3	23	
				Изделие закладное		
А3		10	03.005-8.1-27000	МН-6	8	
				Детали		
				ф12А-III ГОСТ 5781-82*		
Б4		16	03.005-8.0-1-101	ℓ=4750	11	4,2 кг
Б4		17*	-102	ℓ=5300	11	4,8 кг
				Изделие закладное		
Б4		11	03.005-8.0-1-121	Уголок Б63х40х5 ГОСТ 8510-86 / ст.3 сп. ГОСТ 535-79* ℓ=600	32	2,3 кг
				стена С-4 шт.1		
				Сборочные единицы		
А3		5	03.005-8.1-03000	Каркас плоский КР-5	5	
				Детали		
				ф12 А-III ГОСТ 5781-82*		
Б4		22*	03.005-8.0-1-107	ℓ=2150	4	1,9 кг
Б4		23	-108	ℓ=1550	4	1,4 кг
Б4		30*	-116	А-I-8 ГОСТ 5781-82* ℓ=1330	3	0,5 кг
				стена С-5-шт.1		
				Сборочные единицы		
А3		5	03.005-8.1-03000	Каркас плоский КР5	5	
				Детали		
				ф12 А-III ГОСТ 5781-82*		
Б4		22*	03.005-8.0-1-107	ℓ=2150	4	1,9 кг
Б4		23	-108	ℓ=1550	4	1,4 кг
Б4		30*	-116	А-I-8 ГОСТ 5781-82* ℓ=1330	6	0,5 кг
				Плита П-2-шт.1		
				Сборочные единицы		

Формат	Зона	Позиц.	Обозначение	Наименование	Кол.	Примеч.
				Каркасы плоские		
А3		1	03.005-8.1-01000	КР-1	15	
А3		6	-03000-01	КР-6	7	
А4		12	Серия 03.005-5, вып.2, альб.5	Изделие закладное КПК-5	1	
				Детали		
				ф 12А-III ГОСТ 5781-82*		
Б4		16	03.005-8.0-1-101	ℓ=4750	1	4,2 кг
Б4		17*	-102	ℓ=5300	1	4,8 кг
Б4		31*	-117	ℓ=3420	7	3,0 кг
Б4		32	-118	ℓ=3470	7	3,0 кг
А4		13	03.005-8.1-26000	Изделие закладное МН-10	1	
				Плита П-3-шт.1		
				Сборочные единицы		
А3		7	03.005-8.1-01000-01	Каркас плоский КР7	5	
				Изделия закладные		
А3		14	03.005-8.1-28000	МН-8	1	
А3		15	03.005-8.1-29000	МН-9	1	
				Детали		
				ф12А-III ГОСТ 5781-82*		
Б4		23	03.005-8.0-1-108	ℓ=1550	5	1,4 кг
Б4		33	-119	ℓ=1950	5	1,7 кг
				Материалы		
Б4		34	03.005-8.0-1-120	Распред.ар-ра А-I-8 ГОСТ 5781-82*	88,3	п.м.
			Переменные данные для исполнений:			
				Материалы		
			03.005-8.0-1-100	Бетон В30	13,6	м³
			-01	Бетон В20	13,6	м³

Инв.№ подл. | Подпись и дата | Взам. инв.№

03.005-8.0-1-100

Лист 2

Маркировочная схема КК1-1

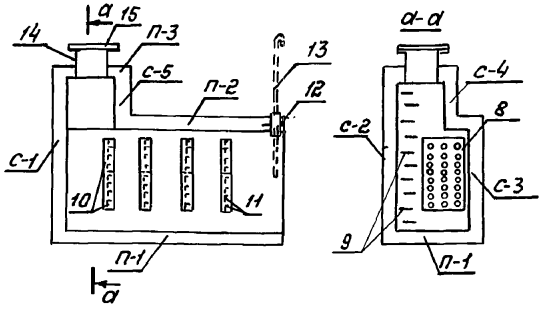

П-1

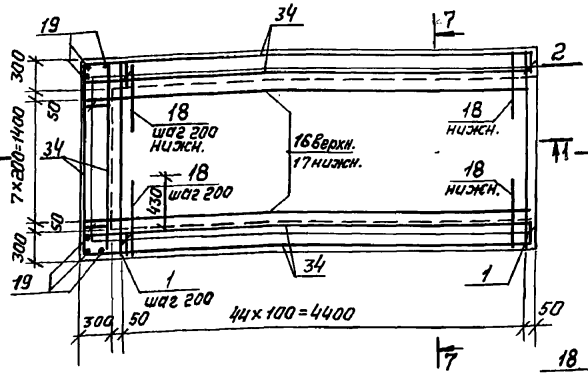

1-1

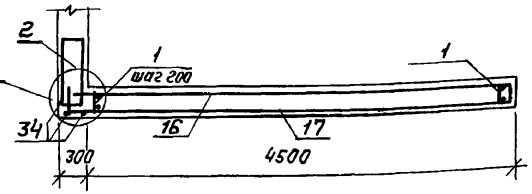

7-7

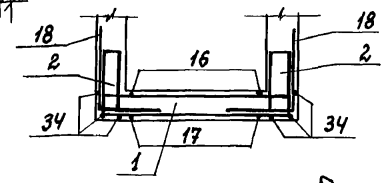

С-1

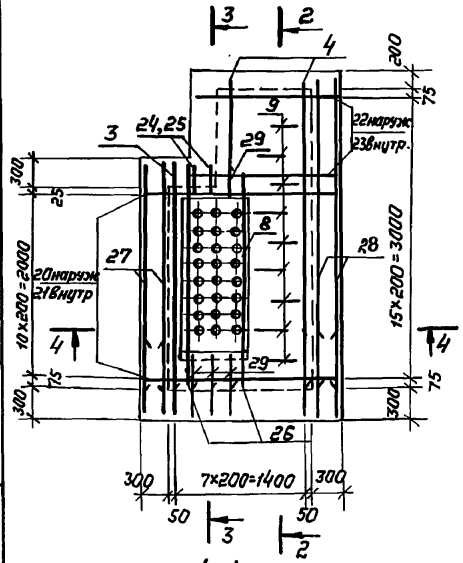

2-2

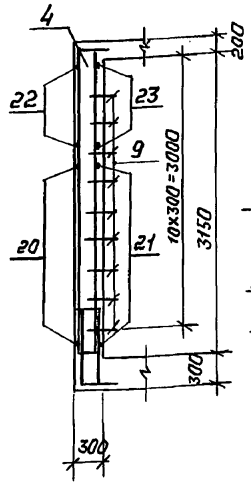

3-3

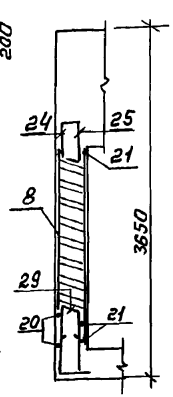

С-2

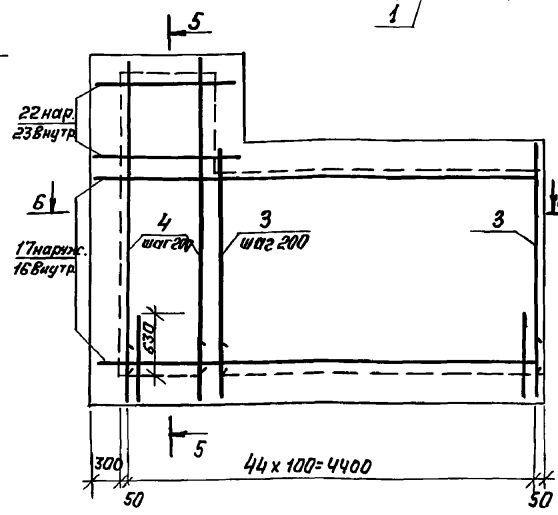

5-5

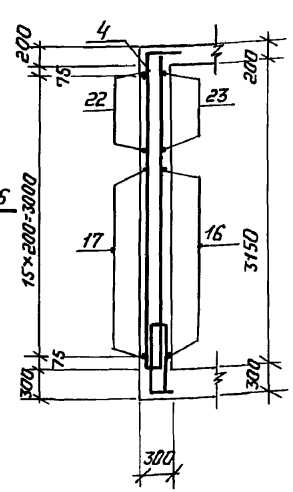

4-4

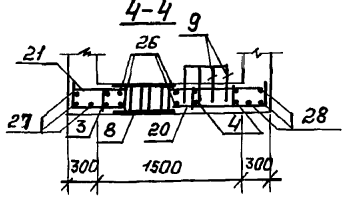

6-6

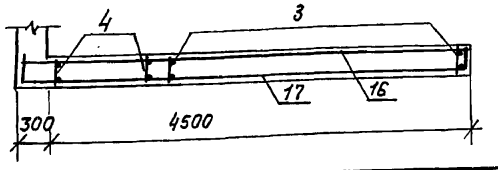

ГИП	Козлов		05.87
Нач.отд.	Федотов		05.87
Н.контр.	Климов		05.87
Гл.спец.	Климов		05.87
Рук. гр.	Смольянинова		05.87
Исполн.	Тарасенкова		05.87

03.005-8.0-1-100 СБ

Компенсационный колодец КК1-1 Сборочный чертеж

Стадия	Лист	Листов
Р	1	3

ГИПРОКОММУНДОРТРАНС г. Москва

Копировал: 23229-01 11 Формат А3

Взам.инв.№ | Подпись и дата | Инв.№ подл.

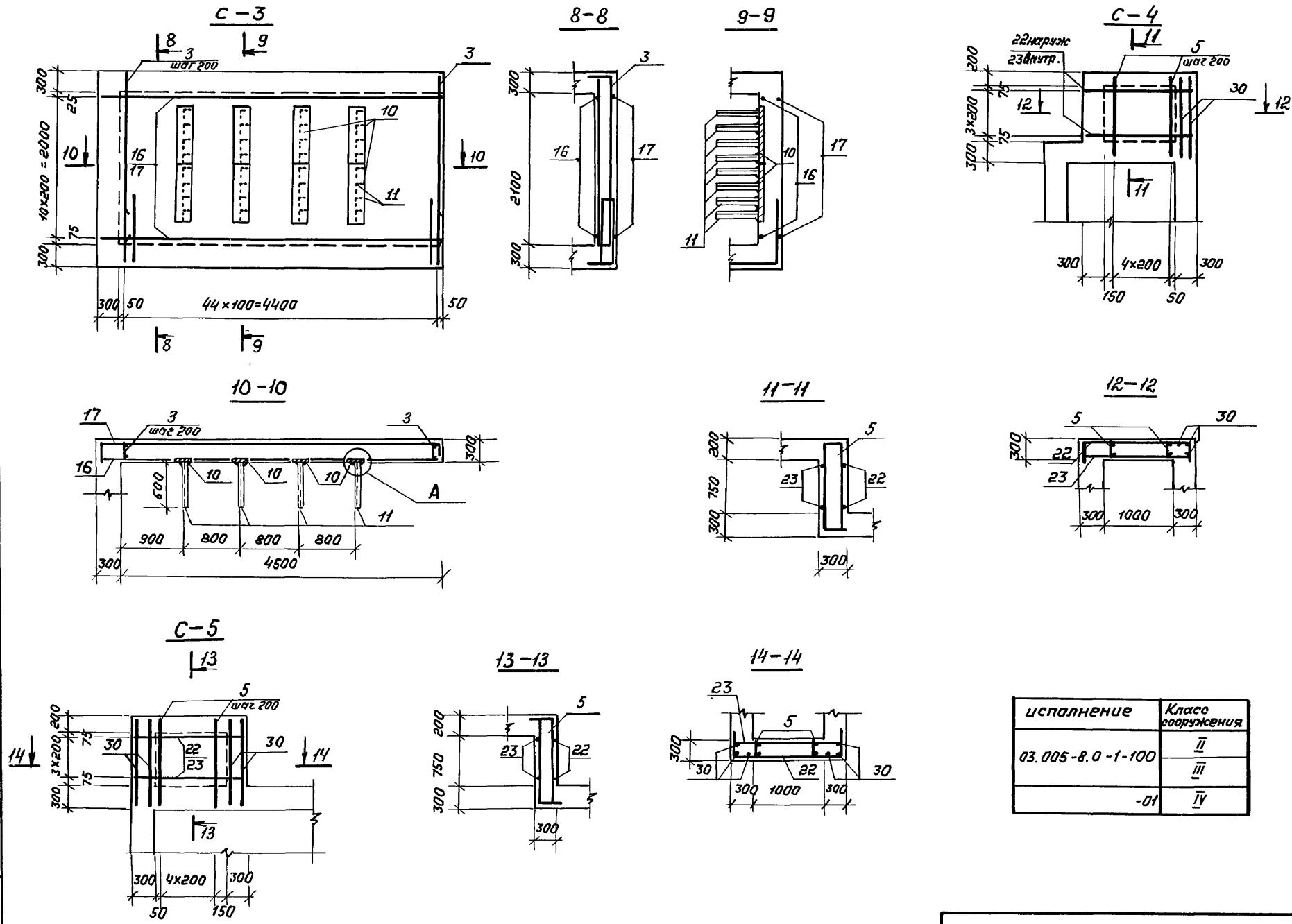

исполнение	Класс сооружения
03.005-8.0-1-100	II
	III
-01	IV

Инв.№подл. | Подпись и дата | Взам.инв.№

03.005-8.0-1-100СБ

Лист 2

Копировал: 23229-01 12 Формат: А3

П-2

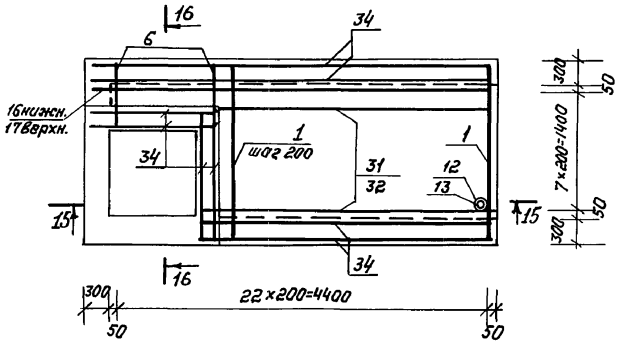

15-15

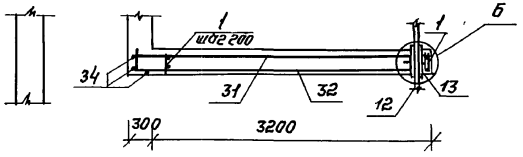

16-16

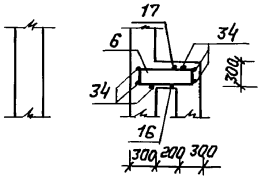

Ведомость деталей

Поз	Эскиз
9	400, 300
17	300, 4750, 250
18	300, 700
19	780
20	300, 2050
22	300, 1550
24	400, 300
25	450, 250, 20°

продолжение

Поз	Эскиз
27	2370
28	3320
29	200, 260, 200, 20°
30	1230
31	3170, 250
32	300, 3170
33	200, 1550

П-3

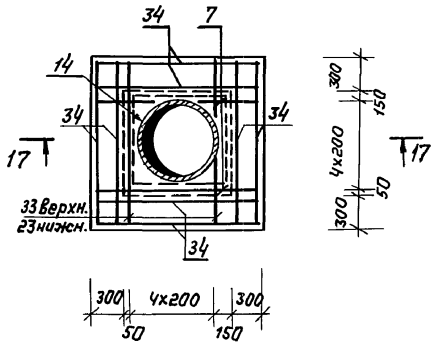

17-17

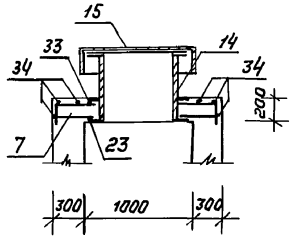

1. Габаритные размеры даны на документе 03.005-8.0-1-100 ГЧ.
2. До бетонирования конструкции заложить закладные изделия, рамку, скобы поз. 9.
3. Каркасы поз. 3, 4 в стене С-1 сварить с выпусками поз. 2 через один по ГОСТ 14098-85-С23-Рэ.
4. Арматуру, попадающую на отверстия, обрезать.
5. Узлы даны на докум. 03.005-8.0-1-800
6. Защитный слой бетона до рабочей арматуры в плите П-1 - 30 мм, в остальных случаях - 20 мм.

Взам. инв. №
Подпись и дата
Инв. № подл.

Разрез 1-1

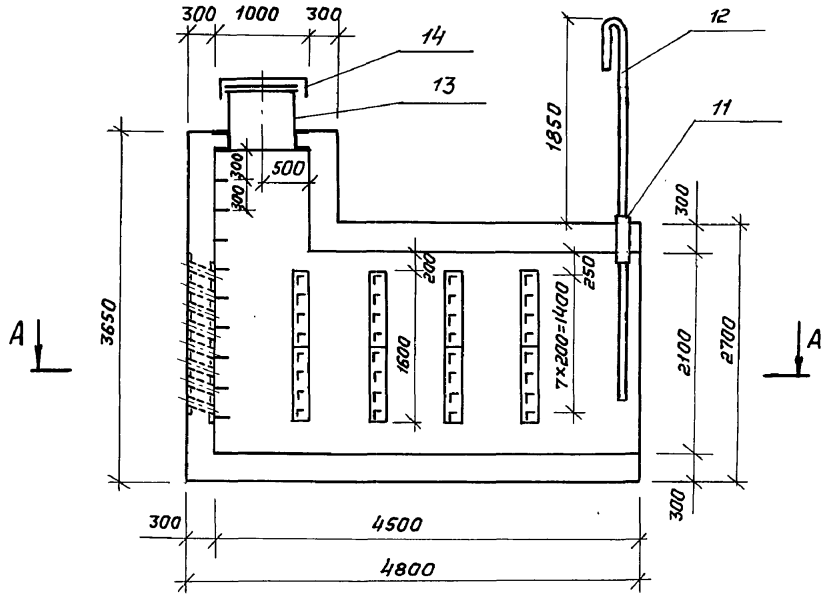

Разрез 2-2

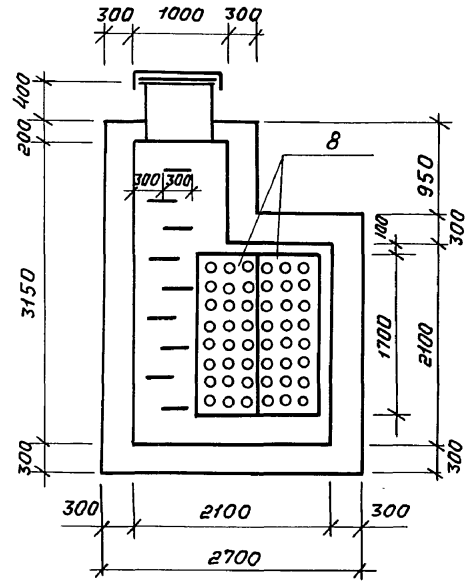

План А-А

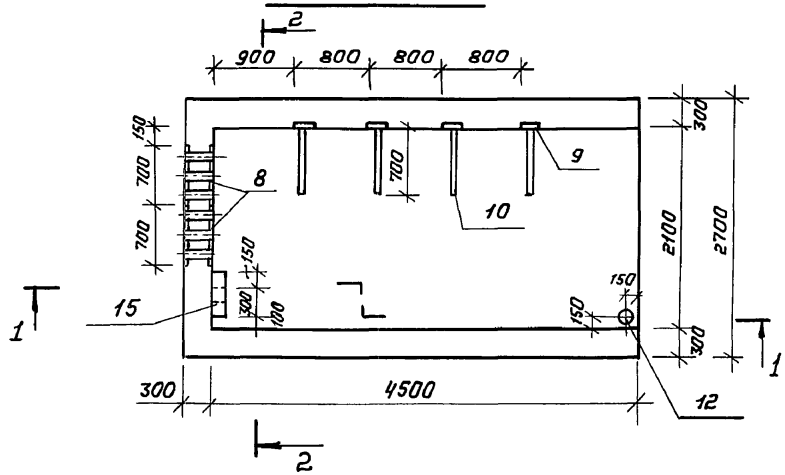

				03.005-8.0-1-200 Г4			
ГИП	Козлов		05.87				
Нач.отд.	Федотов		05.87	Компенсационный колодец КК1-2. Габаритный чертеж.	Стадия	Лист	Листов
Н.контр.	Степнов		05.87		Р		1
Гл.спец.	Степнов		05.87		ГИПРОКОММУНДОРТРАНС г.Москва		
Исполн.	Кульков		05.87				

Инв.№ подл. | Подпись и дата | Взам.инв.№

Копировал: 23229-01 14 формат: А3

Формат	Зона	Поз	Обозначение	Наименование	Кол.	Примеч.
				Документация		
А3			03.005-8.0-1-000ПЗ	Пояснительная записка		
А3			03.005-8.0-1-200 ГЧ	Габаритный чертеж		
А3			03.005-8.0-1-200СБ	Сборочный чертеж		
А3			03.005-8.0-1-700 РС	Ведомость расхода стали		
				Плита П-1 - шт.1		
				Сборочные единицы		
				Каркас плоский		
А3		1	03.005-8.1-01000-02	КР8	23	
А3		2	-02000-04	КР9	57	
				Детали		
				ф12А-III ГОСТ 5781-82*		
Б4		16*	03.005-8.0-1-201	ℓ=5300	11	4,7кг
Б4		17	-202	ℓ=4750	11	4,2кг
Б4		18*	-203	ℓ=1700	44	1,5кг
Б4		19*	-204	А-I-8 ГОСТ 5781-82* ℓ=770	6	0,3кг
				Стена С-1- шт.1		
				Сборочные единицы		
				Каркас плоский		
А3		3	03.005-8.1-02000-02	КР4	5	
А3		4	-02000-01	КР3	4	
				Изделие закладное		
А3		8	03.005-8.1-24000	МН-1	2	
				Детали		
				ф12А-III ГОСТ 5781-82*		
Б4		35*	03.005-8.0-1-220	ℓ=3200	3	2,8кг
Б4		36	-221	ℓ=2650	11	2,4кг
Б4		20*	-205	ℓ=1200	8	1,1кг
Б4		21	-206	ℓ=900	8	0,8кг

Формат	Зона	Поз	Обозначение	Наименование	Кол.	Примеч.
				ф12А-III ГОСТ 5781-82*		
Б4		22*	03.005-8.0-1-207	ℓ=650	8	0,6 кг
Б4		23	-208	ℓ=350	8	0,3 кг
Б4		24*	-209	ℓ=2150	5	1,9 кг
Б4		25	-210	ℓ=1550	5	1,4 кг
Б4		26*	-211	ℓ=700	5	0,6 кг
Б4		27*	-212	ℓ=700	5	0,6 кг
Б4		28	-213	ф22А-III ГОСТ 5781-82* ℓ=2300	4	6,7 кг
				А-I-8 ГОСТ 5781-82*		
Б4		29*	0.3.005-8.0-1-214	ℓ=980	9	0,4 кг
Б4		30*	-215	ℓ=2500	3	1,0 кг
Б4		31*	-216	ℓ=3450	3	1,4 кг
Б4		32*	-217	ℓ=1370	3	0,5 кг
				Изделие закладное		
Б4		15	03.005-8.0-1-218	А-I-16 ГОСТ 5781-82* ℓ=1340	9	2,1 кг
				Стена С-2 - шт.1		
				Сборочные единицы		
				Каркас плоский		
А3		5	03.005-8.1-03000	КР5	5	
				Детали		
				ф12А-III ГОСТ 5781-82*		
Б4		24*	03.005-8.0-1-209	ℓ=2150	4	1,9 кг
Б4		25	-210	ℓ=1550	4	1,4 кг
Б4		32*	-217	А-I-8 ГОСТ 5781-82* ℓ=1370	6	0,5 кг

* - см. ведомость деталей на документе 03.005-8.0-1-200СБ

				03.005-8.0-1-200		
ГИП	Козлов		05.87			
Нач.отд.	Федотов		05.87			
Н.контр.	Климов		05.87	Компенсационный колодец ККТ-2	Стадия: Р; Лист: 1; Листов: 2	
Гл.спец.	Климов		05.87			
Рук.гр.	Стольянинова		05.87		ГИПРОКОММУНДОРТРАНС г. Москва	
Исполн.	Стольянинова					

Копировал: 23229-01 15 Формат А3

Инв.№ подл. | Подпись и дата | Взам.инв.№

Формат	Зона	Поз.	Обозначение	Наименование	Кол.	Примеч.
				Стена С-3 - шт.1		
				Сборочные единицы		
				Каркас плоский		
А3		3	03.005-8.1-02000-02	Кр4	5	
А3		4	-02000-01	Кр3	18	
				Детали		
				ф12А-III ГОСТ 5781-82*		
Б4		16*	03.005-8.0-1-201	ℓ=5300	11	4,7 кг
Б4		17	-202	ℓ=4750	11	4,2 кг
Б4		24*	-209	ℓ=2150	5	1,9 кг
Б4		25	-210	ℓ=1550	5	1,4 кг
				Стена С-4 -шт.1		
				Сборочные единицы		
				Каркас плоский		
А3		5	03.005-8.1-03000	Кр5	5	
				Детали		
				ф12А-III ГОСТ 5781-82*		
Б4		24*	03.005-8.0-1-209	ℓ=2150	4	1,9 кг
Б4		25	-210	ℓ=1550	4	1,4 кг
				Стена С-5 -шт.1		
				Сборочные единицы		
				Каркас плоский		
А3		4	03.005-8.1-02000-01	Кр3	23	
				Изделие закладное		
А3		9	03.005-8.1-27000	МН-6	8	
				Детали		
				ф12А-III ГОСТ 5781-82*		
Б4		16*	03.005-8.0-1-201	ℓ=5300	11	4,7 кг
Б4		17	-202	ℓ=4750	11	4,2 кг
				Изделие закладное		
Б4		10	03.005-8.0-1-220	Уголок Б-63х40х5 ГОСТ 8510-86 / Ст.3 Сп ГОСТ 535-79* ℓ=700	32	3,9 кг

Формат	Зона	Поз	Обозначение	Наименование	Кол.	Примеч.
				Плита П-2 - шт.1		
				Сборочные единицы		
				Каркас плоский		
А3		1	03.005-8.1-01000-02	Кр8	16	
А4		6	-03000-02	Кр10	7	
				Изделие закладное		
А4		11	Серия 03.005-6, Вып.2 альб.5	КПК-5 ($Д_1$=76)	1	
				Детали		
				ф12А-III ГОСТ 5781-82*		
Б4		16*	03.005-8.0-1-201	ℓ=5300	4	4,7 кг
Б4		17	-202	ℓ=4750	4	4,2 кг
Б4		33*	-218	ℓ=3700	14	3,3 кг
				Изделие закладное		
А4		12	03.005-8.1-26000	МН-10	1	
				Плита П-3 -шт.1		
				Сборочные единицы		
				Каркас плоский		
А4		7	03.005-8.1-01000-01	Кр7	5	
				Изделие закладное		
А3		13	03.005-8.1-28000	МН-8	1	
А3		14	03.005-8.1-29000	МН-9	1	
				Детали		
				ф12А-III ГОСТ 5781-82*		
Б4		24*	03.005-8.0-1-209	ℓ=2150	5	1,9 кг
Б4		25	-210	ℓ=1550	5	1,4 кг
				Материалы		
Б4		34	03.005-8.0-1-219	Распред. арматура А-I-8 ГОСТ 5781-82*	93.5	м.п
				Переменные данные для исполнений		
				Материалы		
			03.005-8.0-1-200	Бетон В30	16.5	$м^3$
			-01	Бетон В20	16.5	$м^3$

Инв.№ подл. | Подпись и дата | Взам.инв.№

03.005-8.0-1-200

Лист 2

Копировал Формат А4 — 23229-01 16 Формат А3

Маркировочная схема КК1-2

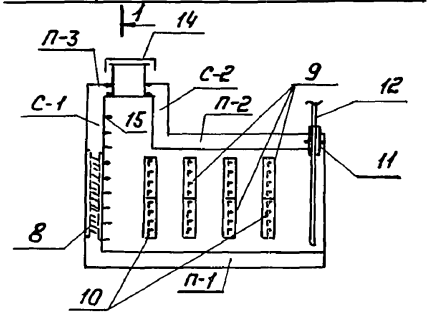

1-1

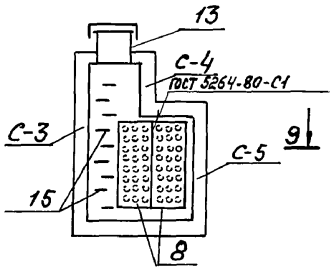

С-1

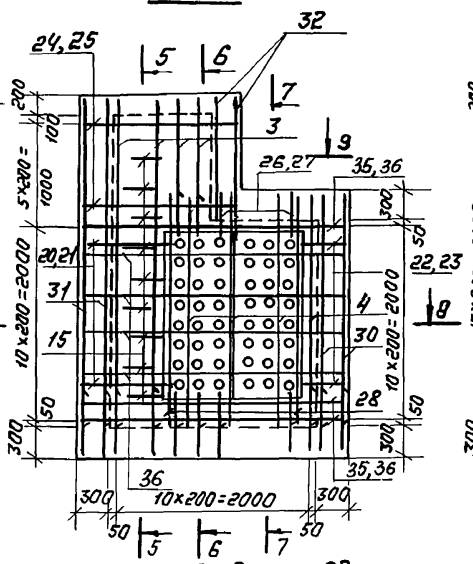

5-5

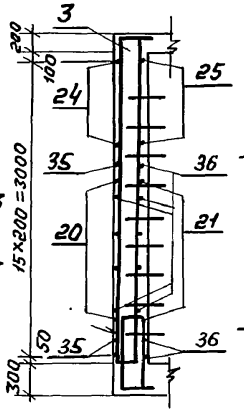

6-6

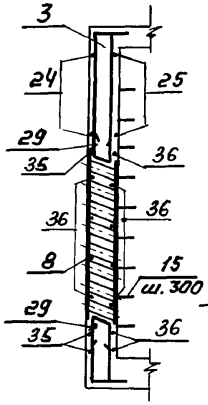

7-7

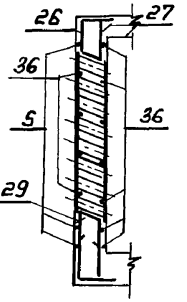

П-1

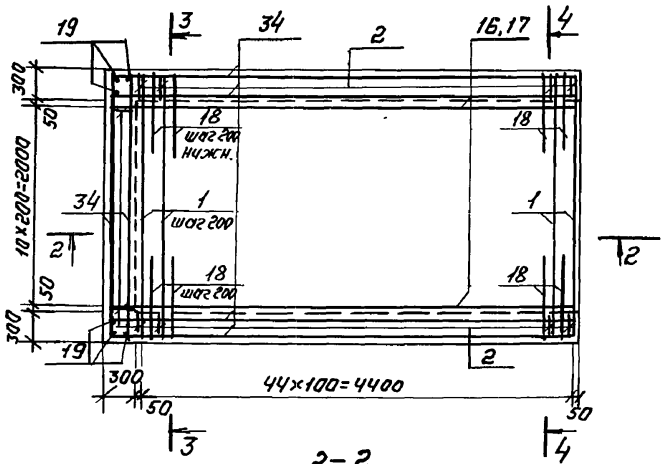

8-8

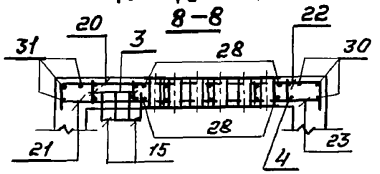

С-2

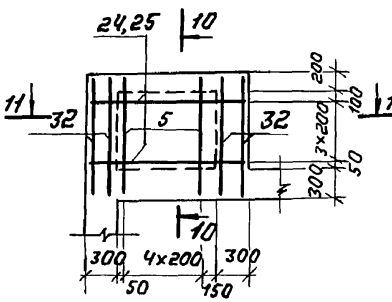

10-10

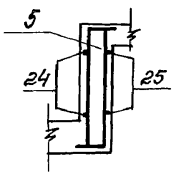

9-9

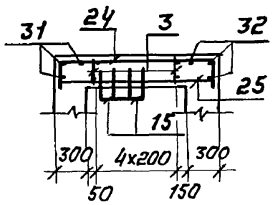

11-11

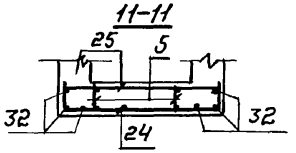

2-2

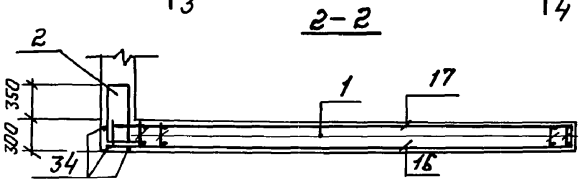

3-3

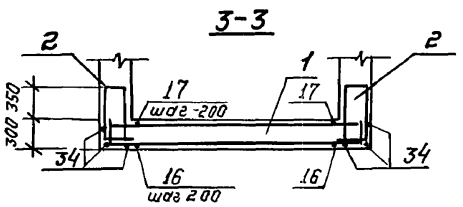

4-4

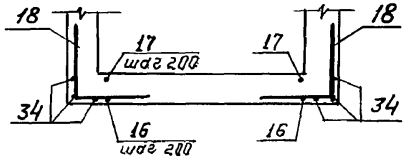

				03.005-8.0-1-200 СБ			
ГИП	Казлов		05.87				
Нач.отд.	Федотов		05.87	Компенсационный колодец КК1-2. Сборочный чертеж	Стадия	Лист	Листов
Н.контр	Климов		05.87		Р	1	3
Гл.спец	Климов		05.87		Гипрокаммундортранс г. Москва		
Рук.гр.	Смольянинова		05.87				
Исполн.	Смольянинова		05.87				

Взам. инв. № | Подпись и дата | Инв. № подл.

Копировал: Фол

23229-01 17 Формат А3

С-3

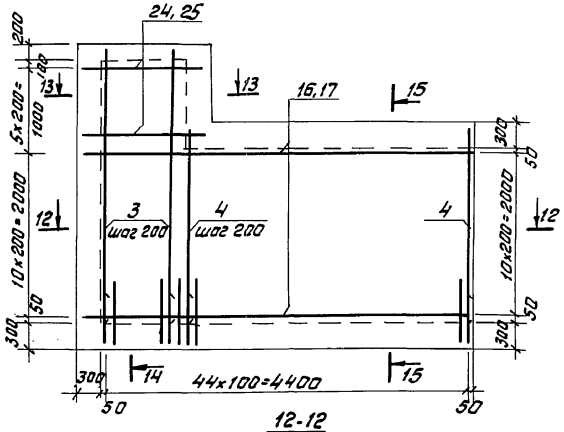

14-14

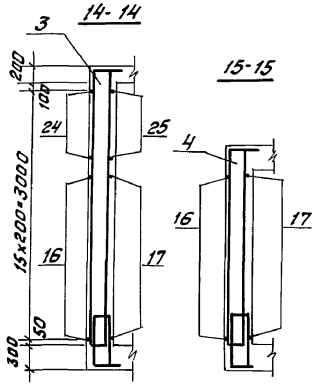

15-15

С-4

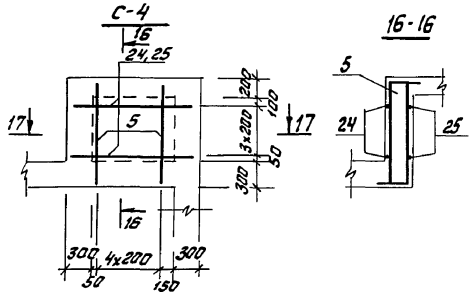

16-16

17-17

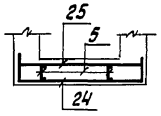

12-12

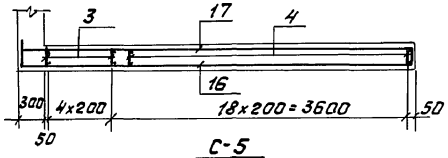

13-13

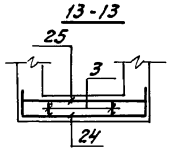

18-18

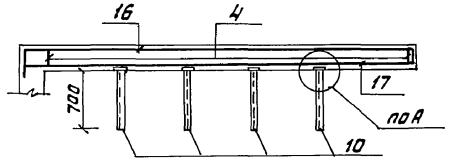

С-5

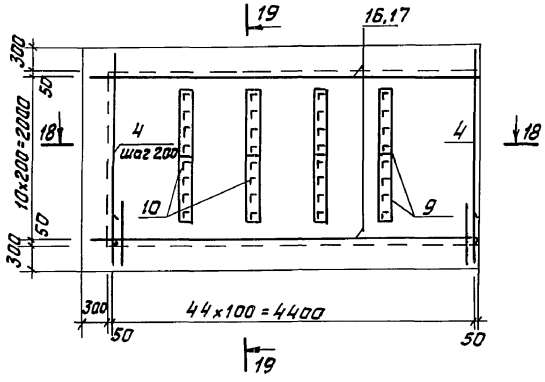

19-19

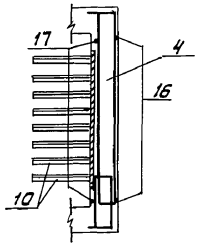

Исполнение	Класс сооружения
03.005-8.0-1-200	II
	III
-01	IV

Инв.№ подл. | Подпись и дата | Взам.инв.№

П-2

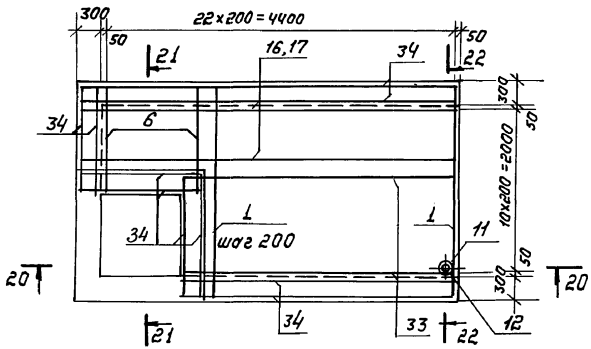

20 – 20

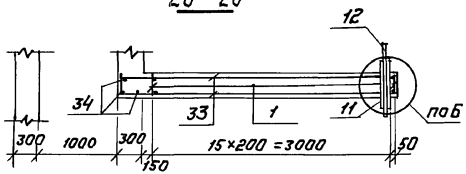

21 – 21

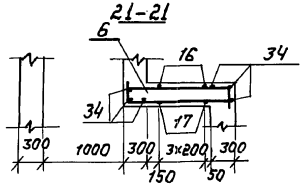

22 – 22

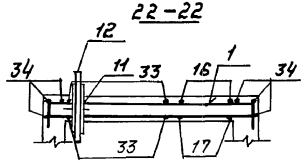

П-3

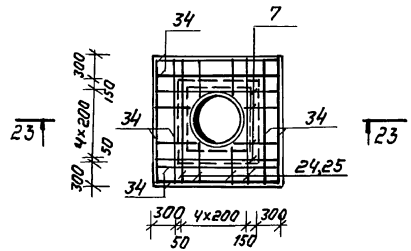

23 – 23

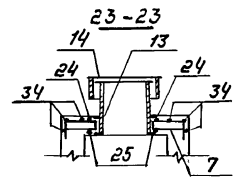

Ведомость деталей

Поз.	Эскиз
15	300 (400, 400)
16	4750 (300, 250)
18	850 (850)
19	650
20	900 (300)
22	350 (300)
24	1550 (300, 300)
26	400 (300)
27	450 (20°, 250)
29	300 (20°, 200, 300)
30	2380
31	3330
32	1250
33	3450 (250)
35	2650 (300, 250)

1. Габаритные размеры даны на докум. 03.005-8.0-1-200 Г4
2. До бетонирования конструкции заложить закладные изделия.
3. Каркасы поз.2,3,4 в стене С-1 сваривать между собой через один по ГОСТ 14098-85-С23-Рз.
4. Арматуру, попадающую на отверстия, - обрезать.
5. Узлы даны на докум. 03.005-8.0-1-800
6. Каркасы поз. 4 установить после монтажа закладных изделий поз. 8.
7. Защитный слой бетона до рабочей арматуры в плите П-1 - 30мм, в остальных случаях - 20мм.

Инв.№ подл. | Подпись и дата | Взам.инв.№

РАЗРЕЗ 1-1

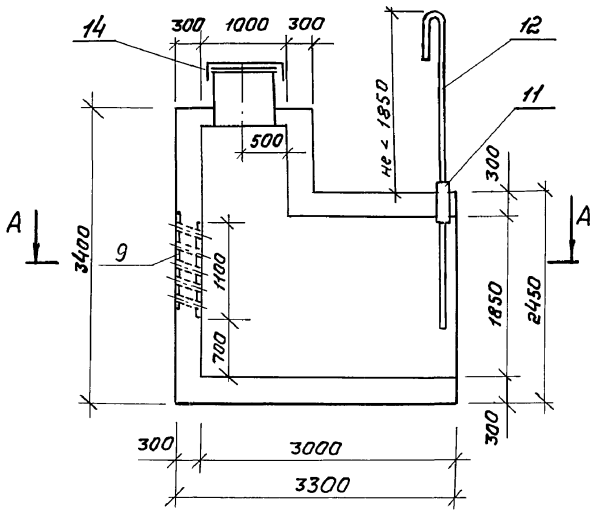

РАЗРЕЗ 2-2

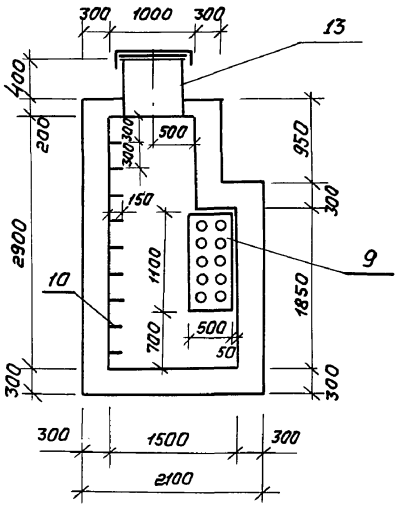

ПЛАН А-А

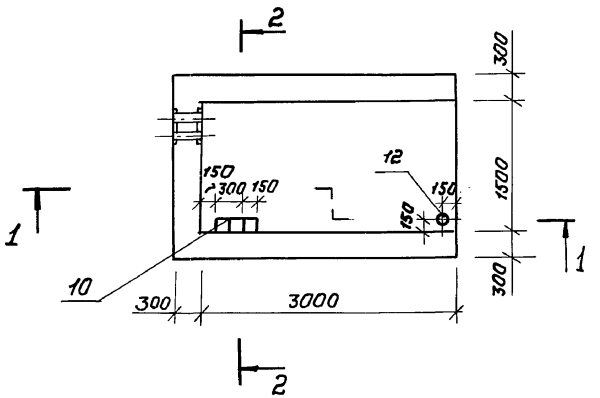

				ОЗ. 005-8.0-1-300 Г4			
ГИП	Козлов		05.87				
Нач.отд.	Федотов		05.87	Компенсационный колодец КК1-3. Габаритный чертеж	Стадия	Лист	Листов
Н.контр.	Степнов		05.87		Р		1
Гл.спец.	Степнов		05.87		Гипрокоммундортранс г. Москва		
Исполн.	Кульков		05.87				

Копировал: 23229-01 20 Формат: А3

Инв.№ подл. | Подпись и дата | Взам.инв.№

Формат	Зона	Позиц.	Обозначение	Наименование	Кол.	Примеч.
				Документация		
А3			03.005-8.0-1-000 ПЗ	Пояснительная записка		
А3			03.005-8.0-1-300 Г4	Габаритный чертеж		
А3			03.005-8.0-1-300СБ	Сборочный чертеж		
А3			03.005-8.0-1-700РС	Ведомость расхода стали		
				П-1-шт.1		
				Сборочные единицы		
				Каркасы плоские		
А3		1	03.005-8.1-01000	КР1	35	
А3		2	-02000	КР2	18	
				Детали		
				Ф12А-III ГОСТ5781-82*		
Б4		15*	03.005-8.0-1-301	ℓ=3800	8	3,4 кг
Б4		16	-302	ℓ=3250	8	2,9 кг
Б4		17*	-303	Ф14А-III ГОСТ5781-82* ℓ=1500	28	1,8 кг
Б4		18*	-304	А-I-8 ГОСТ5781-82* ℓ=730	6	0,3 кг
				С-1-шт.1		
				Сборочные единицы		
				Каркасы плоские		
А3		3	03.005-8.1-02000-05	КР-11	5	
А4		4	-04000	КР-12	3	
А3		9	03.005-8.1-24000-01	Изделие закладное МН-2	1	
				Детали		
				Ф12А-III ГОСТ5781-82*		
Б4		19*	03.005-8.0-1-305	ℓ=2650	10	2,4 кг
Б4		20*	-306	ℓ=2150	6	1,9 кг
Б4		21	-307	ℓ=1550	6	1,4 кг
Б4		22*	-308	ℓ=700	3	0,6 кг
Б4		23*	-309	ℓ=710	3	0,7 кг
Б4		24	-310	ℓ=2050	10	1,8 кг
Б4		25	-311	Ф16А-III ГОСТ5781-82* ℓ=2100	4	3,3 кг

Формат	Зона	Позиц.	Обозначение	Наименование	Кол.	Примеч.
				С-2-шт.1		
				Сборочные единицы		
				Каркасы плоские		
А3		3	03.005-8.1-02000-05	КР11	5	
А3		5	-02000-06	КР13	10	
				Детали		
				Ф12А-III ГОСТ5781-82*		
Б4		15*	03.005-8.0-1-301	ℓ=3800	10	3,4 кг
Б4		16	-302	ℓ=3250	10	2,9 кг
Б4		20*	-306	ℓ=2150	6	1,9 кг
Б4		21	-307	ℓ=1550	6	1,4 кг
Б4		26*	-312	ℓ=1800	5	1,6 кг
Б4		27*	-313	А-I-8 ГОСТ5781-82* ℓ=3170	3	1,3 кг
				Изделие закладное		
Б4		10	03.005-8.0-1-314	А-I-16 ГОСТ5781-82* ℓ=1300	9	2,1 кг
				С-3-шт.1		
				Сборочные единицы		
А3		5	03.005-8.1-02000-06	Каркас плоский КР13	15	
				Детали		
				Ф12А-III ГОСТ5781-82*		
Б4		15*	03.005-8.0-1-301	ℓ=3800	10	3,4 кг
Б4		16	-302	ℓ=3250	10	2,9 кг
Б4		26*	-312	ℓ=1800	5	1,6 кг
Б4		28*	-314	А-I-8 ГОСТ5781-82* ℓ=2220	3	0,9 кг
				С-4-шт.1		
				Сборочные единицы		
А3		6	03.005-8.1-03000	Каркас плоский КР5	5	

ГИП	Козлов	[подпись]	05.87
Нач.отд.	Федотов	[подпись]	05.87
Н.контр.	Климов	[подпись]	05.87
Гл.спец.	Климов	[подпись]	05.87
Рук.гр.	Смольянинова	[подпись]	05.87
Исполн	Тарасенкова	[подпись]	05.87

03.005-8.0-1-300

Компенсационный колодец КК1-3

Стадия	Лист	Листов
Р	1	2

ГИПРОКОММУНДОРТРАНС г.Москва

Инв.№ подл. | Подпись и дата | Взам.инв.№

Копировал: [подпись] 23229-01 21 Формат: А3

Формат	Зона	Позиц.	Обозначение	Наименование	Кол.	Примеч.
				Детали		
				ф12А-III ГОСТ 5781-82*		
Б4		20*	03.005-8.0-1-306	ℓ=2150	4	1,9кг
Б4		21	-307	ℓ=1550	4	1,4кг
Б4		29*	-315	А-I-8 ГОСТ 5781-82* ℓ=1270	6	0,5кг
				С-5-шт.1		
				Сборочные единицы		
А3		6	03.005-8.1-03000	Каркас плоский КР5	5	
				Детали		
				ф12А-III ГОСТ 5781-82*		
Б4		20*	03.005-8.0-1-306	ℓ=2150	4	1,9кг
Б4		21	-307	ℓ=1550	4	1,4кг
Б4		29*	-315	А-I-8 ГОСТ 5781-82* ℓ=1270	3	0,5кг
				П-2-шт.1		
				Сборочные единицы		
				Каркасы плоские		
А3		1	03.005-8.1-01000	КР1	8	
А3		7	-03000-01	КР6	7	
А4		11	серия 03.005.5 Вып2 альб.5	Изделие закладное КПК-5(Д=76)	1	
				Детали		
				ф12А-III ГОСТ 5781-82*		
Б4		15*	03.005-8.0-1-301	ℓ=3800	1	3,4кг
Б4		16	-302	ℓ=3250	1	2,9кг
Б4		30*	-316	ℓ=2250	7	2,0кг
Б4		31*	-317	ℓ=2200	7	2,0кг
А4		12	03.005-8.1-26000-01	Изделие закладное МН-11	1	
				П-3-шт.1		
				Сборочные единицы		
А3		8	03.005-8.1-01000-01	Каркас плоский КР-7	5	
А3		13	03.005-8.1-28000	Изделие закладное МН-8	1	
А3		14	03.005-8.1-29000	МН-9	1	

Формат	Зона	Позиц.	Обозначение	Наименование	Кол.	Примечание
				Детали		
				ф12А-III ГОСТ 5781-82*		
Б4		32*	03.005-8.0-1-318	ℓ=1950	5	1,7кг
Б4		21	-307	ℓ=1550	5	1,7кг
				Материалы		
Б4		33	03.005-8.0-1-319	Распределительная арматура А-I-8 ГОСТ 5781-82*	42,2	п.м
			Переменные данные для исполнения:			
				Материалы		
			03.005-8.0-1-300	Бетон В30	10,3	м³
			-01	Бетон В20	10,3	м³

*- см. ведомость деталей на документе 03.005-8.0-1-300СБ

Инв.№ подл. | Подпись и дата | Взам.инв.№

03.005-8.0-1-300 Лист 2

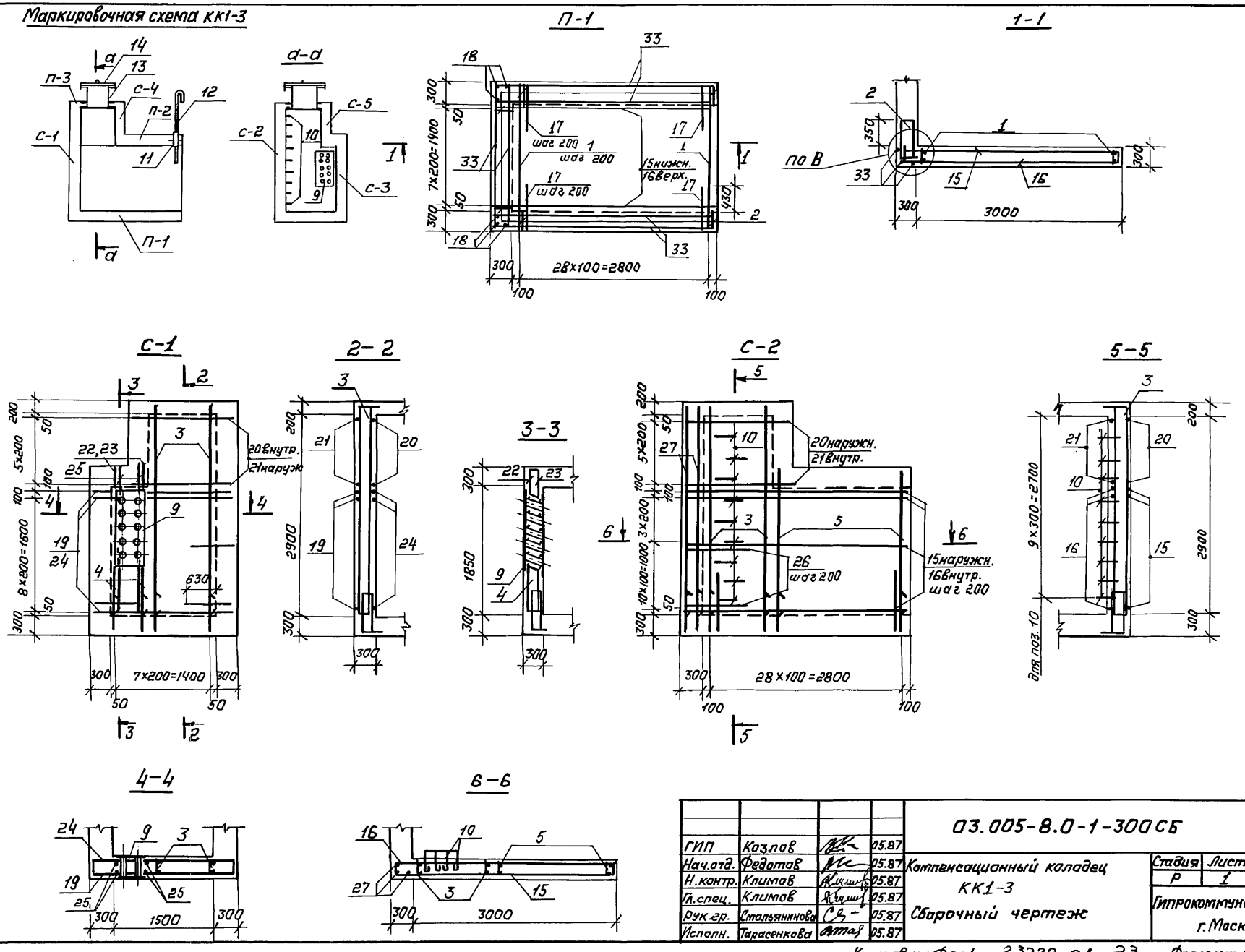

				03.005-8.0-1-300СБ			
ГИП	Козлов		05.87	Компенсационный колодец КК1-3 Сборочный чертеж	Стадия	Лист	Листов
Нач.отд.	Федотов		05.87		Р	1	3
Н.контр.	Климов		05.87		Гипрокоммундортранс г.Москва		
Гл.спец.	Климов		05.87				
Рук.гр.	Стольянинова		05.87				
Исполн.	Тарасенкова		05.87				

Инв.№ подл. | Подпись и дата | Взам.инв.№

Копировал: 23229-01 23 Формат: А3

С-3

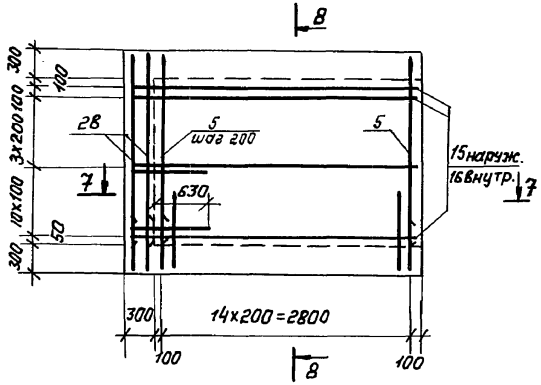

8-8

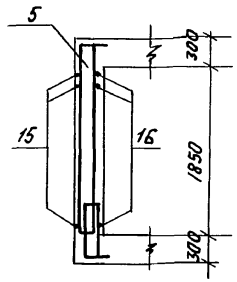

С-4

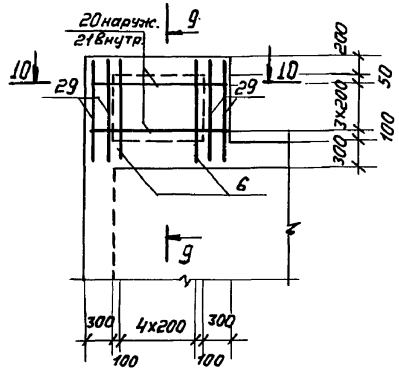

9-9

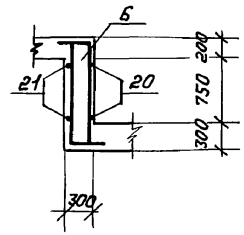

7-7

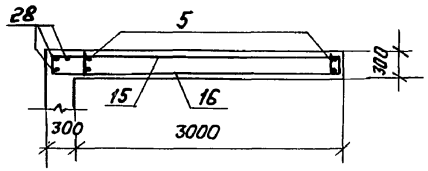

10-10

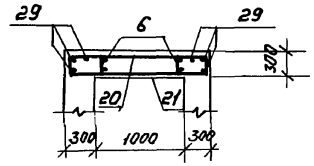

С-5

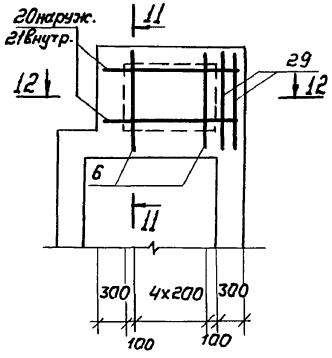

11-11

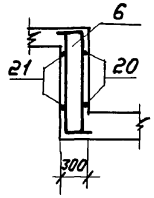

12-12

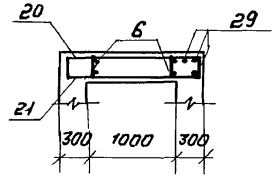

Исполнение	Класс сооружения
03.005-8.0-1-300	II
	III
-01	IV

П-2

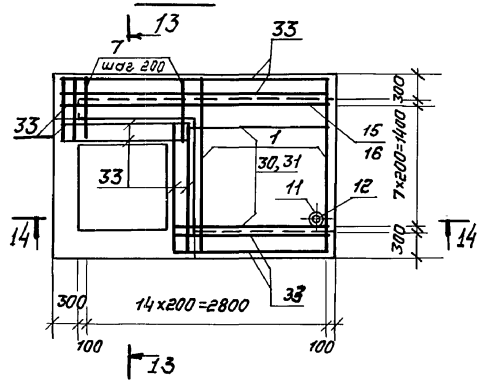

13-13

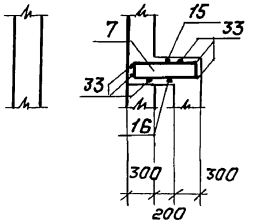

14-14

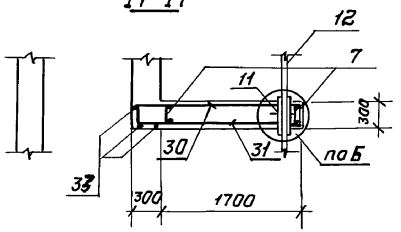

П-3

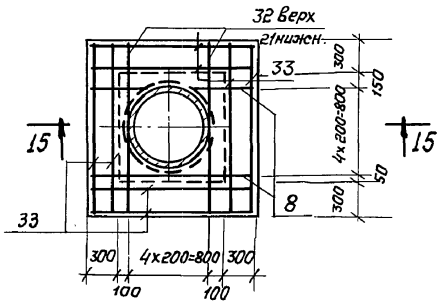

15-15

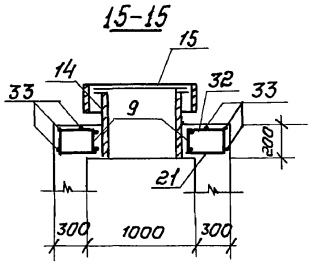

Ведомость деталей (продолжение)

Поз.	Эскиз	Поз.	Эскиз
10	400, 300	23	450, 300, 20, 45°
15	300, 3250, 250	26	900, 900
17	800, 700	27	3070
18	630	28	2120
19	300, 2050	29	1170
20	300, 1550	30	1950, 300
22	300, 400	31	1950, 250
		32	200, 1550

1. Габаритные размеры даны на докум. 03.005-8.0-1-300ГЧ.
2. До бетонирования заложить закладные изделия, рамку, скобы поз 11 ÷ поз. 14.
3. Каркасы в стене С-1 поз. 4,5 сварить с выпусками поз. 2,3 через один по ГОСТ 14098-85-С23-Рэ.
4. Арматуру, попадающую на отверстия, обрезать
5. Узлы даны на докум. 03.005-8.0-1-800
6. Защитный слой бетона до рабочей арматуры в плите П-1-30мм, в остальных случаях - 20мм.

Взам. инв. №
Подпись и дата
Инв. № подл.

РАЗРЕЗ 1-1

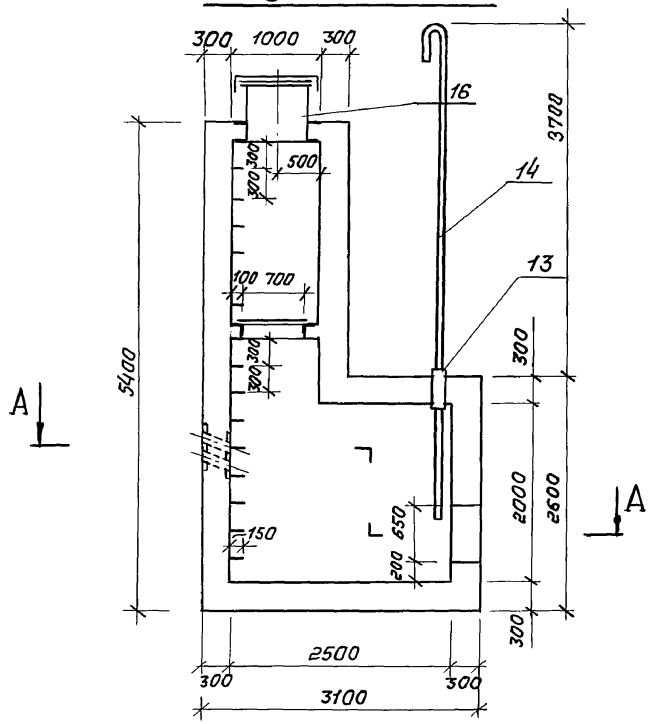

РАЗРЕЗ 2-2

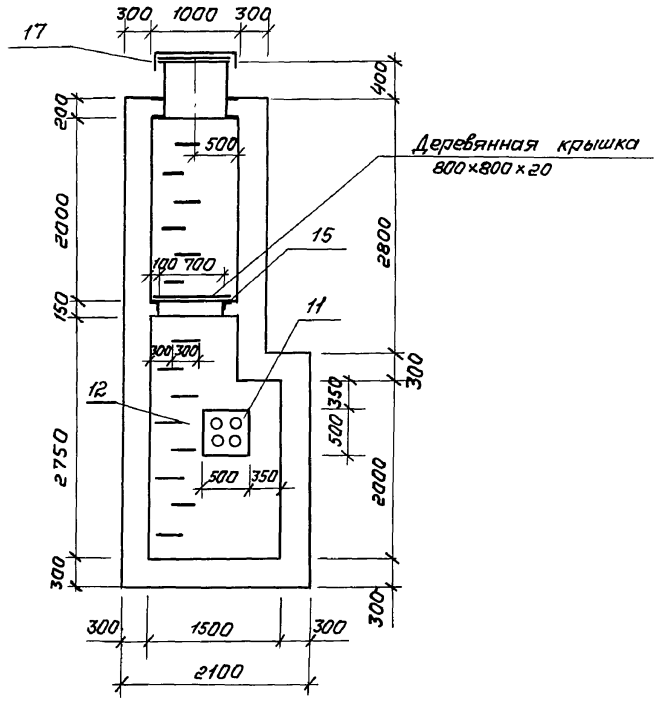

ПЛАН А-А

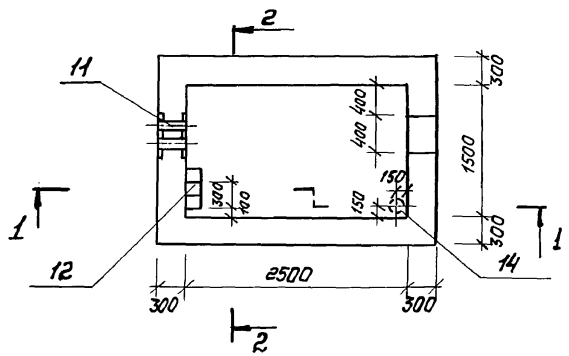

ГИП	Козлов		05.87	03.005-8.0-1-400 Г4	
Нач.отд.	Федотов		05.87	Компенсационный колодец КК2-1. Габаритный чертеж.	Стадия: Р; Лист: —; Листов: 1
Н.контр.	Степнов		05.87		
Гл.спец.	Степнов		05.87		
Исполн.	Кульков		05.87		ГИПРОКОММУНДОРТРАНС г. Москва

Инв.№ подл. | Подпись и дата | Взам. инв.№

Формат	Зона	Позиц.	Обозначение	Наименование	Кол.	Примечан.
				Документация		
А3			03.005-8.0-1-000ПЗ	Пояснительная записка		
А3			03.005-8.0-1-400 ГЧ	Габаритный чертеж		
А3			03.005-8.0-1-400СБ	Сборочный чертеж		
А3			03.005-8.0-1-700 РС	Ведомость расхода стали		
				Плита П-1-шт.1		
				Сборочные единицы		
				Каркасы плоские		
А3		1	03.005-8.1-01000	КР-1	13	
А3		2	-02000-04	КР-9	40	
А4		3	-05000	КР-14	2	
				Детали		
				Ф12А-III ГОСТ 5781-82*		
Б4		18*	03.005-8.0-1-401	ℓ=3650	8	3,2 кг
Б4		19	-402	ℓ=3050	8	2,7 кг
Б4		20*	-403	ℓ=1420	24	1,3 кг
Б4		21	-404	А-I-8 ГОСТ 5781-82* ℓ=720	12	0,3 кг
Б4		25	-405	Ф16А III ГОСТ 5781-82* ℓ=1500	4	2,4 кг
				Стена С-1 -шт.1		
				Сборочные единицы		
				Каркас плоский		
А3		4	03.005-8.1-02000-03	КР 15	13	
				Детали		
				Ф12А-III ГОСТ 5781-82*		
Б4		18*	03.005-8.0-1-401	ℓ=3650	10	3,2 кг
Б4		19	-402	ℓ=3050	10	2,7 кг
Б4		20*	-403	ℓ=1420	12	1,3 кг

Формат	Зона	Позиц.	Обозначение	Наименование	Кол.	Примеч.
Б4		22*	03.005-8.0-1-406	А-I-8 ГОСТ 5781-82* ℓ=2380	6	0,9 кг
				Стена С-2-шт.1		
				Сборочные единицы		
				Каркасы плоские		
А3		4	03.005-8.1-02000-03	КР15	6	
А3		5	-03000-03	КР-16	2	
				Детали		
				Ф12А-III ГОСТ 5781-82*		
Б4		23*	03.005-8.0-1-407	ℓ=2650	10	2,4 кг
Б4		24	-408	ℓ=2050	10	1,8 кг
Б4		25*	-409	Ф 16А-III ГОСТ 5781-82* ℓ=1500	4	2,4 кг
Б4		26*	-410	А-I-8 ГОСТ 5781-82* ℓ=760	8	0,3 кг
				Стена С-3 -шт.1		
				Сборочные единицы		
				Каркасы плоские		
А3		4	03.005-8.1-02000-03	КР15	8	
А4		6	-06000	КР17	5	
А4		7	-07000	КР18	5	
				Детали		
				Ф12А-III ГОСТ 5781-82*		
Б4		18*	03.005-8.0-1-401	ℓ=3650	10	3,2 кг
Б4		19	-402	ℓ=3050	10	2,7 кг
Б4		20*	-403	ℓ=1420	7	1,3 кг
Б4		22*	-404	А-I-8 ГОСТ 5781-82* ℓ=2380	3	0,9 кг

* - см. ведомость деталей на документе 03.005-8.0-1-400 СБ

ГИП	Козлов		05.87
Нач.отд.	Федотов		05.87
Н.контр.	Климов		05.87
Гл.спец.	Климов		05.87
Рук.гр.	Смольянинова		05.87
Исполн.	Тарасенкова		05.87

03.005-8.0-1-400

Компенсационный колодец КК2-1

Стадия	Лист	Листов
Р	1	3

Гипрокоммундортранс г. Москва

Взам.инв.№ | Подпись и дата | Инв.№ подл.

Формат	Зона	Позиц.	Обозначение	Наименование	Кол.	Примеч.
				Ф12А-III ГОСТ5781-82*		
Б4		27	03.005-8.0-1-411	ℓ=1000	5	0,9 кг
Б4		28*	-412	ℓ=2150	15	1,9 кг
Б4		29	-413	ℓ=1550	15	1,4 кг
				А-I-8 ГОСТ5781-82*		
Б4		22*	03.005-8.0-1-406	ℓ=2380	3	0,9 кг
Б4		30*	-414	ℓ=5180	3	2,1 кг
Б4		31*	-415	ℓ=3180	3	1,3 кг
				С-4 -шт.1		
				Сборочные единицы		
А3		4	03.005-8.1-02000-03	КР-15	3	
А4		6	-06000	КР-17	5	
А4		7	-07000	КР-18	5	
А3		11	03.005-8.1-24000-02	Изделие закладное МН-3	1	
				Детали		
				Ф12А-III ГОСТ5781-82*		
Б4		23*	03.005-8.0-1-407	ℓ=2650	10	2,4 кг
Б4		24	-408	ℓ=2050	10	1,8 кг
Б4		28*	-412	ℓ=2150	15	1,9 кг
Б4		29	-413	ℓ=1550	15	1,4 кг
Б4		32	-416	А-I-8 ГОСТ5781-82* ℓ=760	6	0,3 кг
				Изделие закладное		
Б4		12	03.005-8.0-1-417	А-I-16 ГОСТ5781-82* ℓ=1300	14	2,1 кг
				Стена С-5 -шт.1		
				Сборочные единицы		
А4		8	03.005-8.1-08000	Каркас плоский КР-19	5	
				Детали		
				Ф12А-III ГОСТ5781-82*		
Б4		28*	03.005-8.0-1-412	ℓ=2150	13	1,9 кг
Б4		29	-413	ℓ=1550	13	1,4 кг
Б4		31	-415	А-I-8 ГОСТ5781-82* ℓ=3180	3	1,3 кг

Формат	Зона	Позиц.	Обозначение	Наименование	Кол.	Прим.
				С-6 -шт.1		
				Сборочные единицы		
А4		8	03.005-8.1-08000	Каркас плоский КР-19	5	
				Детали		
				Ф12А-III ГОСТ5781-82*		
Б4		28*	03.005-8.0-1-412	ℓ=2150	13	1,9 кг
Б4		29	-413	ℓ=1550	13	1,4 кг
Б4		31*	-415	А-I-8 ГОСТ5781-82* ℓ=3180	3	1,3 кг
				П-2 -шт.1		
				Сборочные единицы		
				Каркасы плоские		
А3		1	03.005-8.1-01000	КР-1	6	
А3		9	-03000-01	КР-6	7	
				Закладное изделие		
А4		13	03.005.5 Вып.2 альб.5	КПК-5 (Д=76)	1	
				Детали		
				Ф12А-III ГОСТ5781-82*		
Б4		18*	03.005-8.0-1-401	ℓ=3650	1	3,2 кг
Б4		19	-402	ℓ=3050	1	2,6 кг
Б4		33*	-418	ℓ=2050	7	1,7 кг
Б4		34*	-419	ℓ=2000	7	1,5 кг
				Изделие закладное		
А4		14	03.005-8.1-26000-02	МН-12	1	

Инв.№ подл. | Подпись и дата | Взамен инв.№

Формат	Зона	Позиц.	Обозначение	Наименование	Кол.	Примеч.
				П-3 - шт.1		
				Сборочные единицы		
				Изделие закладное		
А4		15	03.005-8.1-30000	РМ1-1	1	
				Детали		
				ф16А-III ГОСТ 5781-82*		
Б4		25	03.005-8.0-1-405	ℓ=1500	4	2,4
				ф10А-III ГОСТ 5781-82*		
Б4		35	03.005-8.0-1-420	ℓ=1550	20	1,0 кг
				П-4 - шт.1		
				Сборочные единицы		
				Каркас плоский		
А3		10	03.005-8.1-01000-01	КР-7	5	
				Изделия закладные		
А3		16	03.005-8.1-28000	МН-8	1	
А3		17	03.005-8.1-29000	МН-9	1	
				Детали		
				ф12А-III ГОСТ 5781-82*		
Б4		29	03.005-8.0-1-413	ℓ=1550	5	1,4 кг
Б4		36*	-421	ℓ=1950	5	1,7 кг

Формат	Зона	Позиц.	Обозначение	Наименование	Кол.	Примеч.
				Материалы		
Б4		37	03.005-8.0-1-422	Распределительная арматура		
				А-I-8 ГОСТ 5781-82*	73,1	п.м.
			Переменные данные для исполнений:			
				Материалы		
			03.005-8.0-1-400	Бетон В30	13,5	м³
			-01	Бетон В20	13,5	м³

Инв.№ подл. | Подпись и дата | Взам. инв. №

Маркировочная схема КК2-1

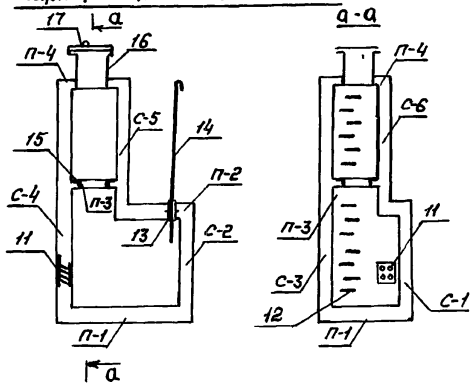

П-1

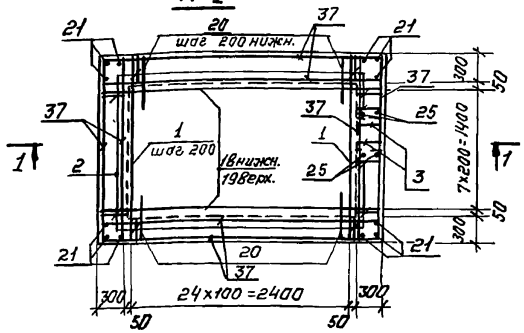

С-1

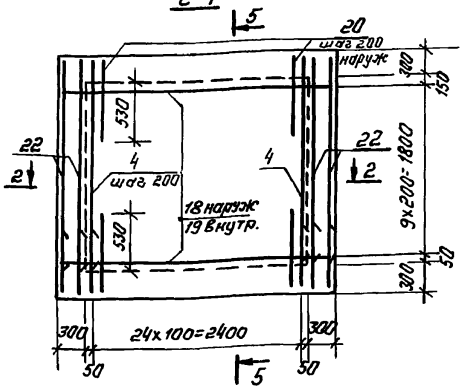

С-2

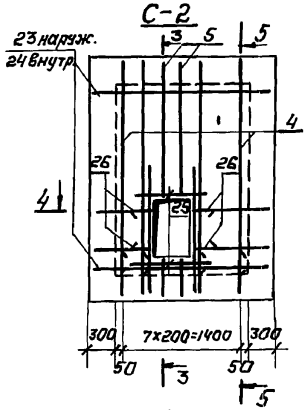

3-3

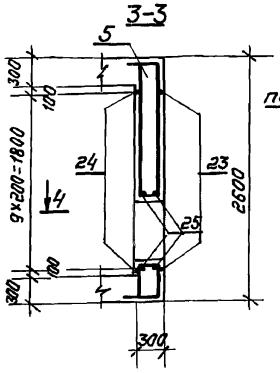

1-1

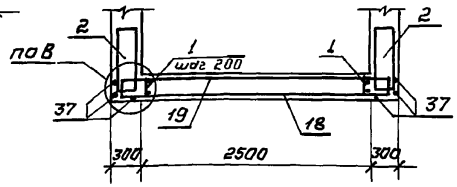

2-2

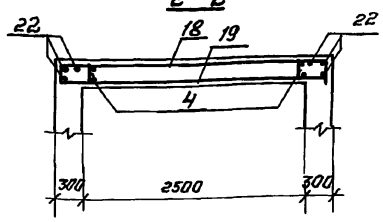

4-4

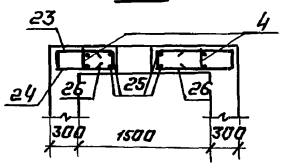

5-5

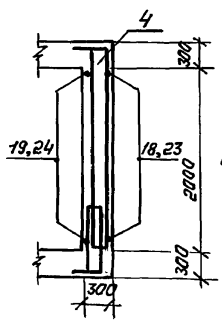

Исполнение	Класс сооружения
03.005-8.0-1-400	II
	III
-01	IV

6. Защитный слой бетона до рабочей арматуры в плите П-1-30 мм, в остальных случаях - 20 мм.

1. Габаритные размеры даны на докум. 03.005-8.0-1-400 Г4.
2. До бетонирования конструкции заложить закладные изделия, металлическую рамку, скобы поз. 12÷16.
3. Каркасы поз. 4,6 в стенах С-2 и С-4 сварить с выпусками поз. 2 через один по ГОСТ 14098-85-С23-Рз.
4. Арматуру, попадающую на отверстия, - обрезать.
5. Узлы даны на докум. 03.005-8.0-1-800

ГИП	Козлов		05.87
Нач. отд.	Федотов		05.87
Н. контр.	Климов		05.87
Гл. спец.	Климов		05.87
Рук. гр.	Смольянинова		05.87
Исполн.	Герасенкова		05.87

03.005-8.0-1-400 СБ

Компенсационный колодец КК2-1. Сборочный чертеж.

Стадия	Лист	Листов
Р	1	3

Гипрокоммундортранс г. Москва

Копировал: 23229-01 30 Формат А3

Взам. инв. №
Подпись и дата
Инв. № подл.

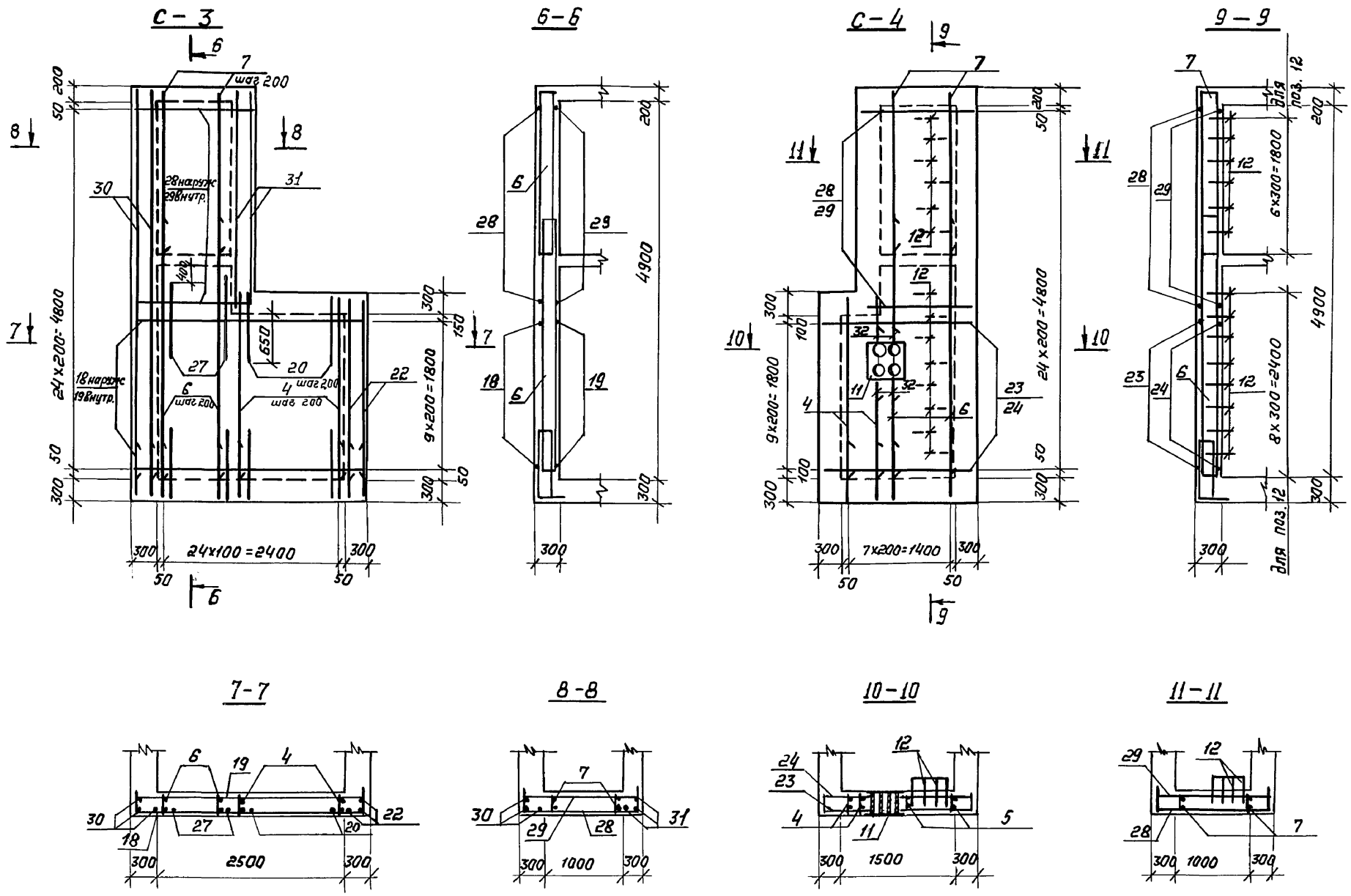

Инв. № подл.	Подпись и дата	Взам. инв. №

03. 005 -8.0 -1 -400 СБ

Лист 2

Копировал: 23229-01 31

Формат А3

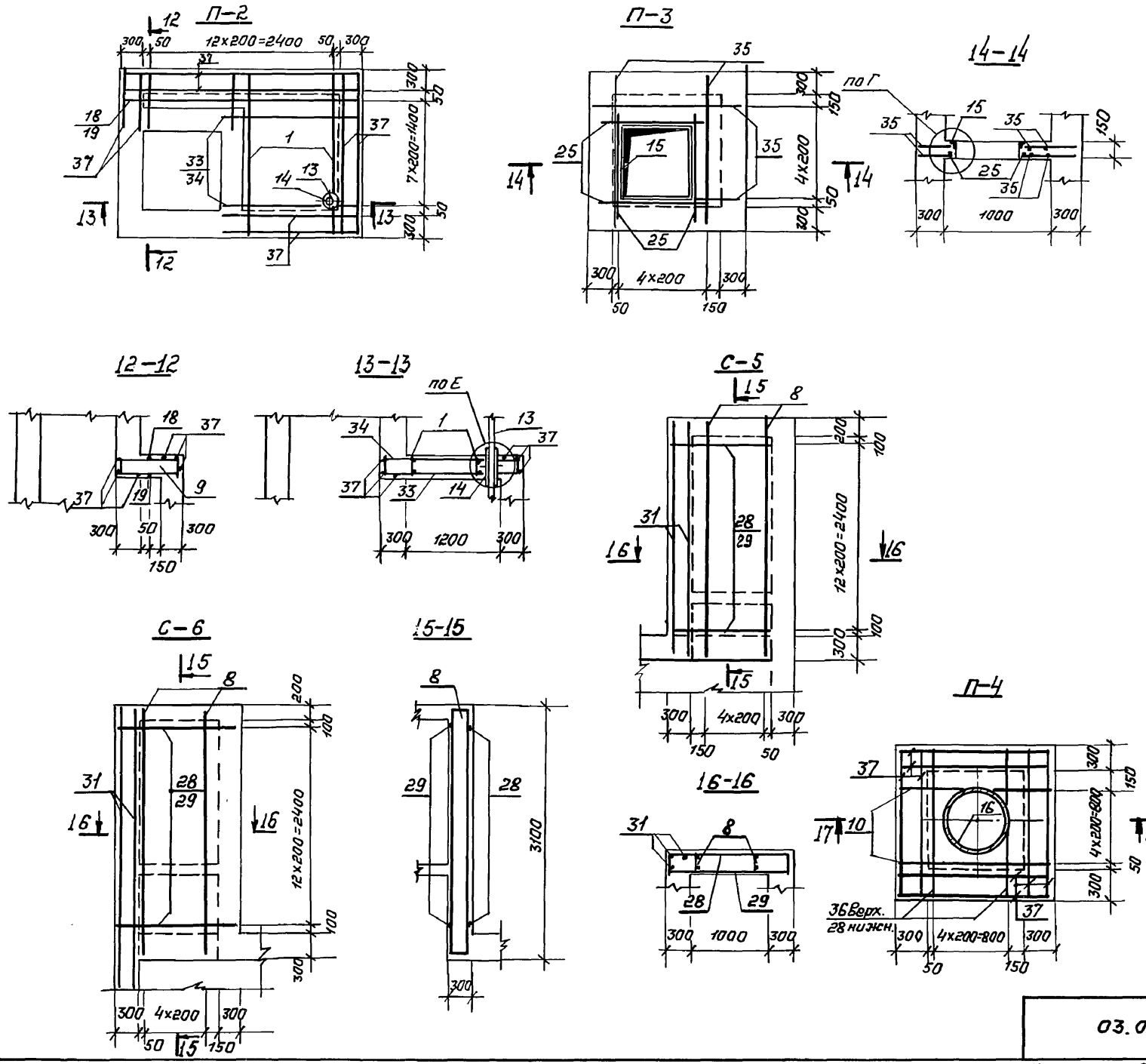

Ведомость деталей

Поз.	Эскиз
12	400 300 400
18	300 3050
20	800 620
21	620
22	2280
23	300 2050
26	200 260
28	300 1550
30	5080
31	3080
32	20° 200 260 200
33	1750 300
34	1750 250
36	250 1550

Инв. № подл. | Подпись и дата | Взам. инв. №

03.005-8.0-1-400СБ

Лист 3

Копировал: 23229-01 32 Формат А3

РАЗРЕЗ 1-1

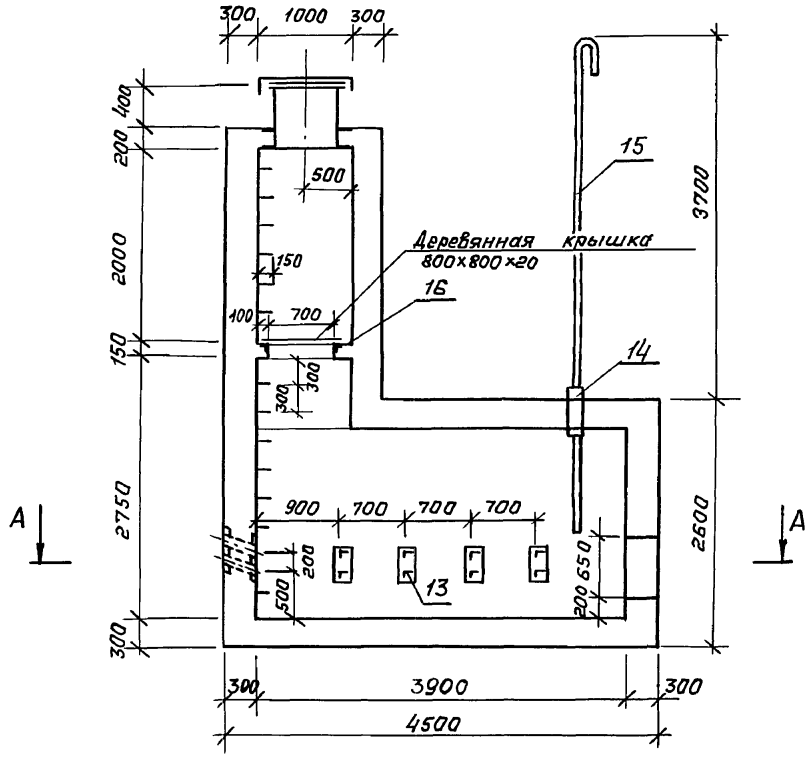

РАЗРЕЗ 2-2

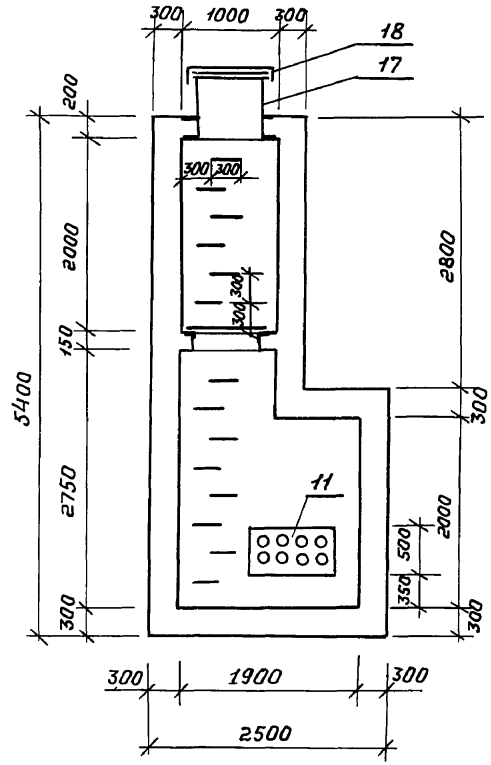

ПЛАН А-А

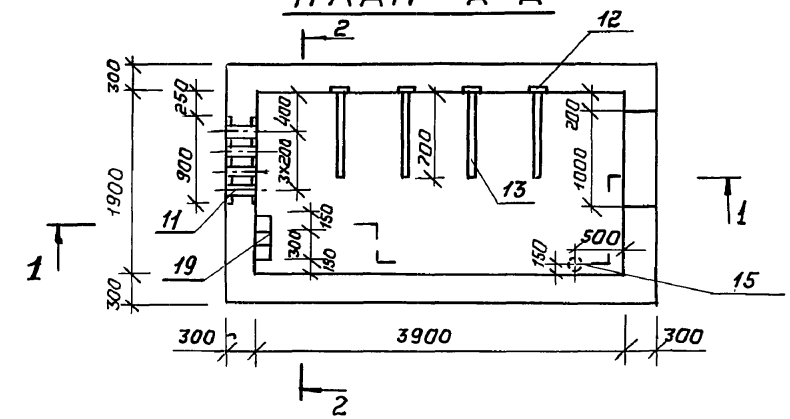

ГИП	Казлов		05.87	03.005 -8.0-1-500ГЧ
Нач.отд.	Федотов		05.87	Компенсационный колодец ККг-2 Габаритный чертеж.
Н.контр.	Степнов		05.87	Стадия: Р; Лист: ; Листов: 1
Гл.спец.	Степнов		05.87	ГИПРОКОММУНДОРТРАНС г. Москва
Исполн.	Кулькав		05.87	

Инв.№ подл. | Подпись и дата | Взам.инв.№

Копировал: Cart

Формат: А3

Формат	Зона	Поз	Обозначение	Наименование	Кол.	Примеч.
				Документация		
А3			03.005-8.0-1-000ПЗ	Пояснительная записка		
А3			03.005-8.0-1-500 ГЧ	Габаритный чертеж		
А3			03.005-8.0-1-500 СБ	Сборочный чертеж		
А3			03.005-8.0-1-700 РС	Ведомость расхода стали		
				Плита П-1 – шт. 1		
				Сборочные единицы		
				Каркас плоский		
А3		1	03.005-8.1-01000-03	Кр 20	20	
А3		2	-02000-04	Кр 9	55	
А4		3	-05000	Кр 14	5	
				Детали		
				ф12А-III ГОСТ 5781-82*		
БЧ		20*	03.005-8.0-1-501	ℓ=5050	10	4,5 кг
БЧ		21	-502	ℓ=4450	10	4,0 кг
БЧ		22*	-503	ф14А-III ГОСТ 5781-82* ℓ=1600	38	1,9 кг
БЧ		23	-504	ф18А-III ГОСТ 5781-82* ℓ=1650	4	3,3 кг
БЧ		24*	-505	А-I-8 ГОСТ 5781-82* ℓ=770	12	0,3 кг
				Стена С-1- шт.1		
				Сборочные единицы		
				Каркас плоский		
А3		4	03.005-8.1-02000-03	Кр 15	6	
А4		5	-06000	Кр 17	5	
А4		6	-07000	Кр 18	5	
				Изделие закладное		
А3		11	03.005-8.1-24000-03	МН-4	1	

Формат	Зона	Поз.	Обозначение	Наименование	Кол.	Примеч.
				Детали		
БЧ		25*	03.005-8.0-1-506	ф14А-III ГОСТ 5781-82* ℓ=3050	10	3,7 кг
				ф12А-III ГОСТ 5781-82*		
БЧ		26	03.005-8.0-1-507	ℓ=2450	10	2,2 кг
БЧ		27*	-508	ℓ=2150	15	1,9 кг
БЧ		28	-509	ℓ=1550	15	1,4 кг
БЧ		29	-510	ф18А-III ГОСТ 5781-82* ℓ=1300	4	2,6 кг
				А-I-8 ГОСТ 5781-82*		
БЧ		30*	03.005-8.0-1-511	ℓ=980	10	0,4 кг
БЧ		31*	-512	ℓ=2400	3	0,9 кг
БЧ		32*	-513	ℓ=5200	3	2,1 кг
БЧ		33*	-514	ℓ=3170	3	1,3 кг
				Изделие закладное		
БЧ		19*	03.005-8.0-1-515	А-I-16 ГОСТ 5781-82* ℓ=1340	14	2,1 кг
				Стена С-2 – шт. 1		
				Сборочные единицы		
				Каркас плоский		
А4		7	03.005-8.1-08000	Кр 19	5	
				Детали		
				ф12А-III ГОСТ 5781-82*		
БЧ		27*	03.005-8.0-1-508	ℓ=2150	13	1,9 кг
БЧ		28	-509	ℓ=1550	13	1,4 кг
БЧ		33*	-514	А-I-8 ГОСТ 5781-82* ℓ=3170	6	1,3 кг

* – см. ведомость деталей на документе 03.005-8.0-1-500 СБ

				03.005-8.0-1-500			
ГИП	Козлов		05.87				
Нач.отд.	Федотов		05.87	Компенсационный колодец КК2-2	Стадия	Лист	Листов
Н.контр.	Климов		05.87		Р	1	3
Гл.спец.	Климов		05.87		ГИПРОКОММУНДОРТРАНС г. Москва		
Рук.гр.	Стольянинова		05.87				
Исполн.	Стольянинова		05.87				

Копировал: 23229-01 34 Формат А3

Взам. инв. №

Подпись и дата

Инв. № подл.

Формат	Зона	Поз.	Обозначение	Наименование	Кол.	Приmеч.
				Стена С-3 -шт. 1		
				Сборочные единицы		
				Каркас плоский		
А3		4	03.005-8.1-02000-03	Кр 15	5	
А3		8	-03000-03	Кр 16	5	
				Детали		
				ф14 А III ГОСТ 5781-82*		
Б4		25*	03.005-8.0-1-506	ℓ=3050	10	3,7 кг
Б4		34	-515	ℓ=1700	4	2,1 кг
Б4		26	-507	ф12 А III ГОСТ 5781-82* ℓ=2450	10	2,2 кг
				А-I-8 ГОСТ-5781-82*		
Б4		31*	03.005-8.0-1-512	ℓ=2400	6	1,0 кг
Б4		35*	-516	ℓ=770	6	0,3 кг
				Стена С-4 -шт. 1		
				Сборочные единицы		
				Каркас плоский		
А3		4	03.005-8.1-02000-03	Кр 15	15	
А4		5	-06000	Кр 17	5	
А4		6	-07000	Кр 18	5	
				Детали		
				ф12 А III ГОСТ 5781-82*		
Б4		20*	03.005-8.0-1-501	ℓ=5050	10	4,5 кг
Б4		21	-502	ℓ=4450	10	4,0 кг
Б4		27*	-508	ℓ=2150	15	1,9 кг
Б4		28	-509	ℓ=1550	15	1,4 кг
				ф14 А III ГОСТ 5781-82*		
Б4		22*	03.005-8.0-1-503	ℓ=1600	14	1,9 кг
Б4		36	-517	ℓ=900	5	1,1 кг

Формат	Зона	Поз.	Обозначение	Наименование	Кол.	Приmеч.
				Стена С-5 -шт. 1		
				Сборочные единицы		
				Каркас плоский		
А4		7	03.005-8.1-08000	Кр 19	5	
				Детали		
				ф12 А III ГОСТ 5781-82*		
Б4		27*	03.005-8.0-1-508	ℓ=2150	13	1,9 кг
Б4		28	-509	ℓ=1550	13	1,4 кг
				Стена С-6 -шт. 1		
				Сборочные единицы		
				Каркас плоский		
А3		4	03.005-8.1-02000-03	Кр 15	20	
				Изделие закладное		
А3		12	03.005-8.1-27000-01	МН-7	4	
				Детали		
				ф12 А III ГОСТ 5781-82*		
Б4		20*	03.005-8.0-1-501	ℓ=5050	10	4,5 кг
Б4		21	-502	ℓ=4450	10	4,0 кг
				ф14 А III ГОСТ 5781-82*		
Б4		22*	03.005-8.0-1-503	ℓ=1600	13	1,9 кг
Б4		37*	-518	ℓ=900	6	1,1 кг
				Изделие закладное		
Б4		13	03.005-8.0-1-519	Уголок $\frac{Б-63\times40\times5\ ГОСТ\ 8510-86}{Ст\ 3сп\ ГОСТ\ 535-79^{*}}$ ℓ=700	8	3,9 кг

Взам. инв. №

Подпись и дата

Инв. № подл.

03.005-8.0-1-500

Лист 2

Формат	Зона	Поз.	Обозначение	Наименование	Кол.	Примеч.
				Плита П-2- шт.1		
				Сборочные единицы		
				Каркасы плоские		
А3		1	03.005-8.1-01000-03	Кр20	13	
А3		9	-03000-04	Кр21	7	
				Изделие закладное		
А4		14	Серия 03.005-5, Вып.2	КПК-5 ($Д_1$=76)	1	
				Детали		
				ф12АIII ГОСТ5781-82*		
Б4		20*	03.005-8.0-1-501	Р=5050	3	4,5кг
Б4		21	-502	Р=4450	3	4,0кг
Б4		38*	-520	Р=3750	14	3,3кг
				Изделие закладное		
А4		15	03.005-8.1-26000-02	МН-12	1	
				Плита П-3 - шт.1		
				Сборочные единицы		
				Изделие закладное		
А4		16	03.005-8.1-30000	РМ-1	1	
				Детали		
Б4		39	03.005-8.0-1-521	ф10АIII ГОСТ5781-82* Р=1550	20	1,0кг
Б4		40	-522	ф12АIII ГОСТ5781-82* Р=1200	4	1,1кг.
				Плита П-4- шт.1		
				Сборочные единицы		
				Каркас плоский		
А3		10	03.005-8.1-01000-01	Кр7	5	
				Изделие закладное		
А3		17	03.005-8.1-28000	МН-8	1	
А3		18	03.005-8.1-29000	МН-9	1	

Формат	Зона	Поз.	Обозначение	Наименование	Кол.	Примеч.
				Детали		
				ф12АIII ГОСТ5781-82*		
Б4		27*	03.005-8.0-1-508	Р=2150	5	1,9кг
Б4		28	-509	Р=1550	5	1,4кг
				Материалы		
				Распред. арматура		
Б4		41	03.005-8.0-1-523	А-I-8 ГОСТ5781-82*	1060	м.п.
				Переменные данные для исполнений:		
				Материалы		
			03.005-8.0-1-500	Бетон В30	18,5	м³
			-01	Бетон В20	18,5	м³

Инв.№подл. | Подпись и дата | Взам.инв.№

Маркировочная схема КК2-2

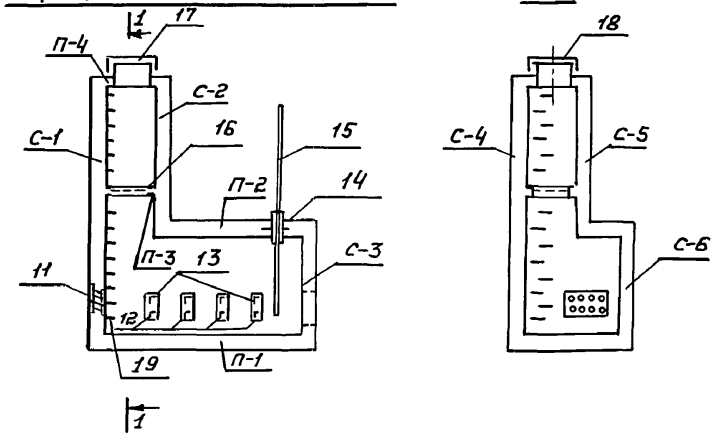

1-1

С-1

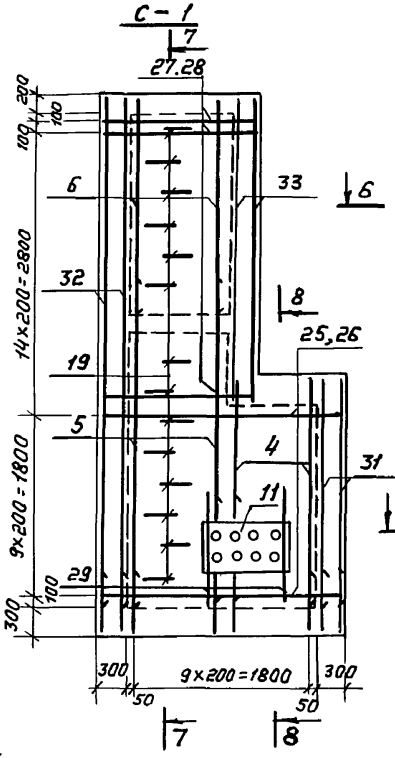

7-7

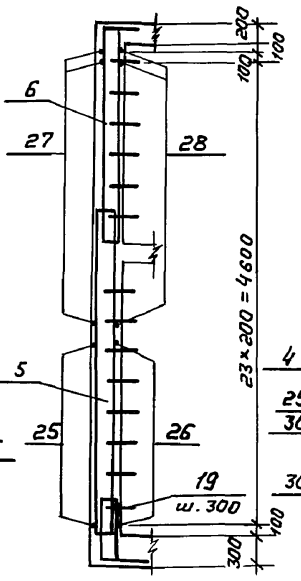

8-8

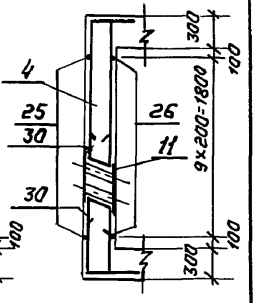

П-1

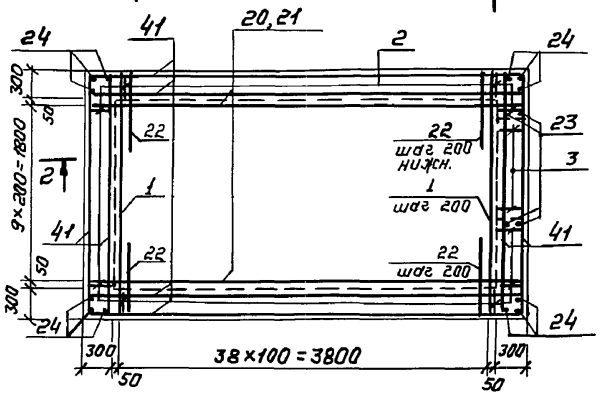

3-3

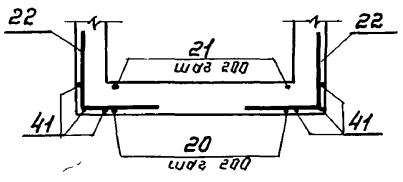

5-5

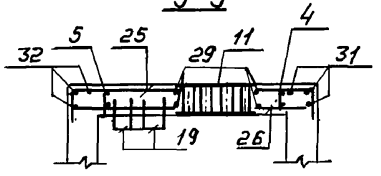

6-6

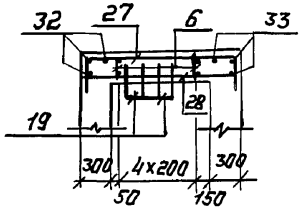

2-2

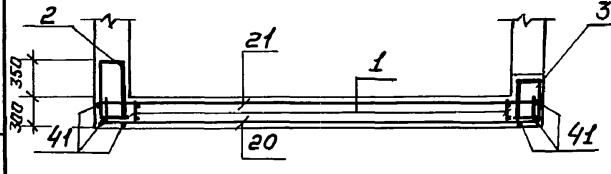

4-4

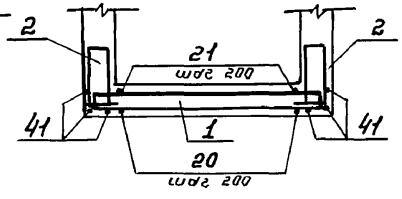

ГИП	Козлов		05.87
Нач.отд.	Федотов		05.87
Н.контр.	Климов		05.87
Гл.спец.	Климов		05.87
Рук.гр.	Смольянинова		05.87
Исполн.	Смольянинова		05.87

03.005-8.0-1-500СБ

Компенсационный колодец КК2-2 Сборочный чертеж

Стадия	Лист	Листов
Р	1	4

ГИПРОКОММУНДОРТРАНС г. Москва

Копировал: 23229-01 37 Формат А3

Инв.№ подл. | Подпись и дата | Взам.инв.№

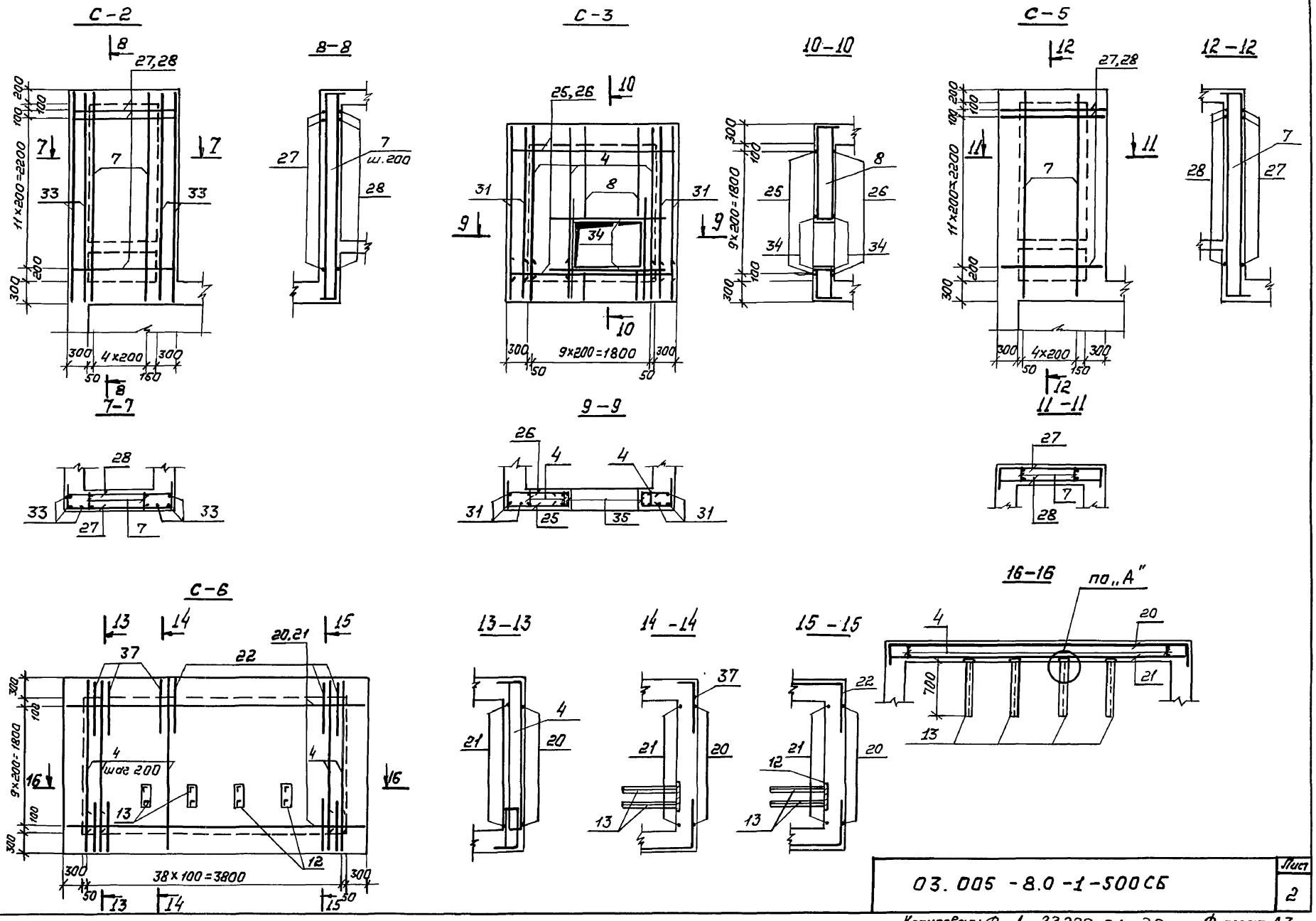

Инв.№ подл.	Подпись и дата	Взам.инв.№

03.005-8.0-1-500СБ

Лист 2

Копировал: 23229-01 38 Формат А3

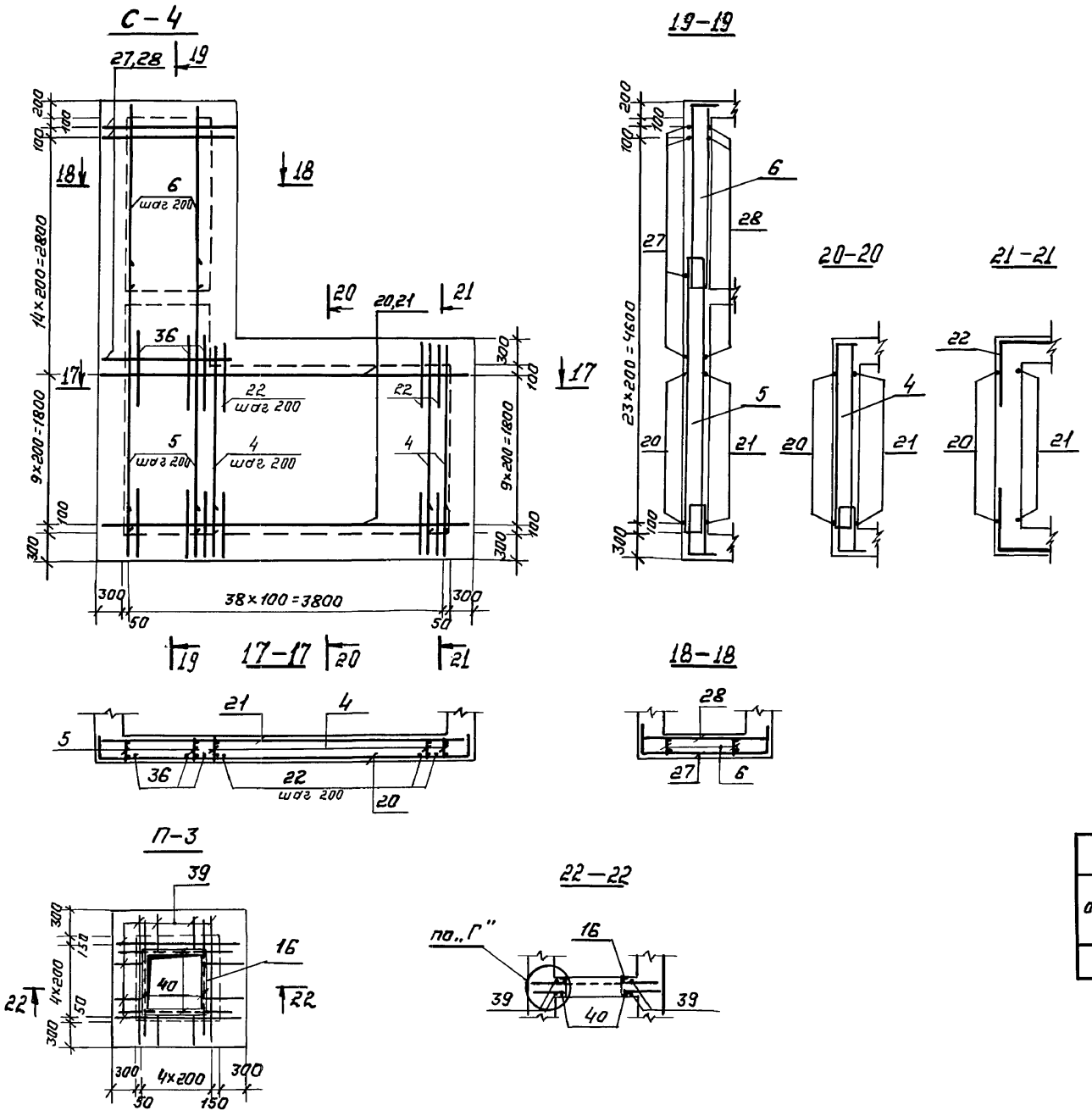

Ведомость деталей

Поз	Эскиз
19	400 300 400
20	300 4450 300
22	800 800
24	650
25	300 2450 300
27	300 1550 300
30	20° 260 300 300
31	2280
32	5080
33	3050
35	200 250 200
37	100 800

Обозначение	Класс сооружения
03.005-8.0-1-500	II
	III
-01	IV

Инв. № подл. | Подпись и дата | Взам. инв. №

03.005-8.0-1-500 СБ

Лист 3

Копировал: [signature] - 23229-01 39 Формат А3

П-2

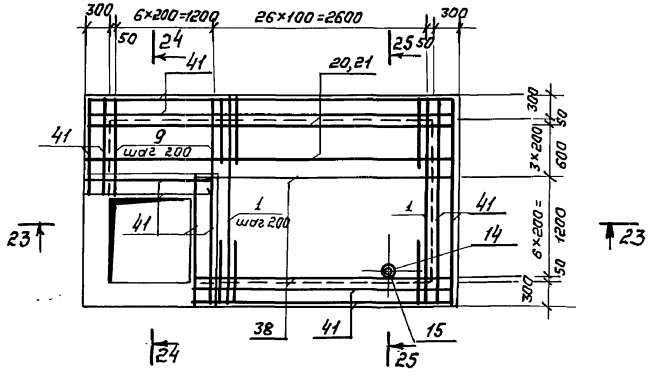

П-4

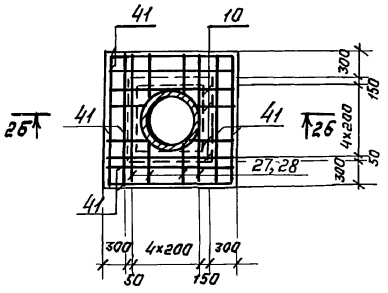

23-23

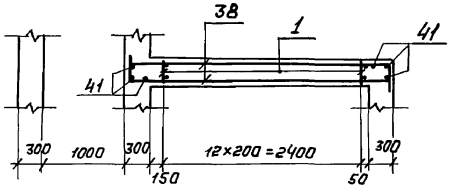

26-26

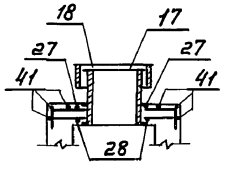

24-24

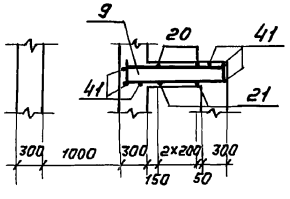

25-25

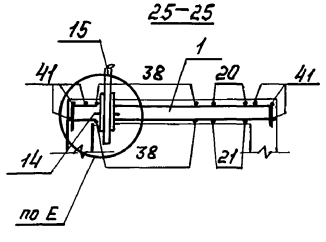

1. Габаритные размеры даны на докум. 03.005-8.0-1-500ГЧ.
2. До бетонирования конструкции заложить закладные изделия.
3. Каркасы поз. 2,4,5,6 в стенах С-1, С-4 сваривать между собой через один по ГОСТ 14098-85-С23-Рэ.
4. Арматуру, попадающую на отверстия, обрезать.
5. Узлы даны на докум. 03.005-8.0-1-800
6. Защитный слой бетона до рабочей арматуры в плите П-1 - 30мм, в остальных - 20мм.

03.005-8.0-1-500 СБ	Лист 4

Инв.№ подл. | Подпись и дата | Взам. инв. №

Разрез 1-1

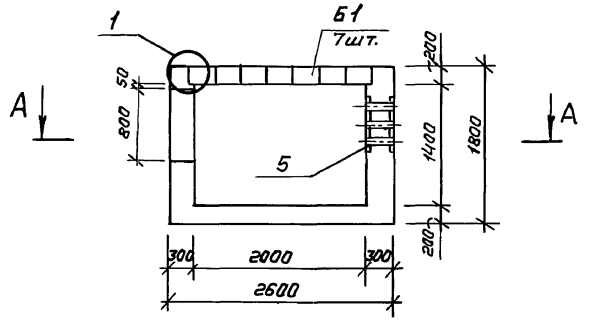

Разрез 2-2

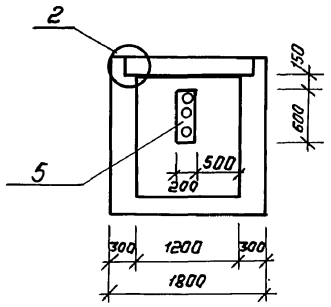

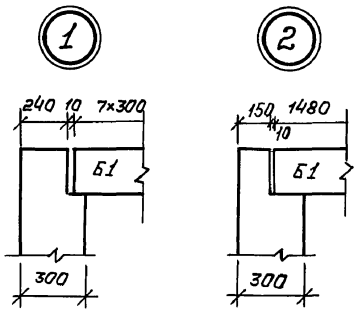

План А-А

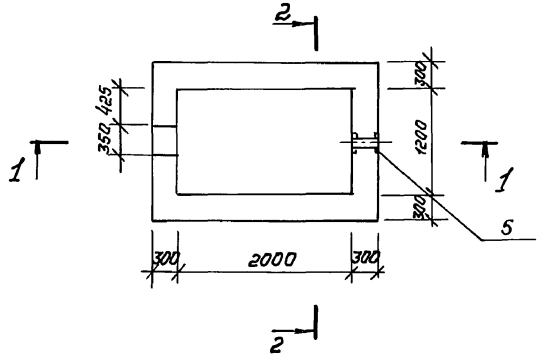

				03.005-8.0-1-600 Г4		
ГИП	Козлов		05.87			
Нач.отд.	Федотов		05.87	Компенсационное устройство КУ1-1 Габаритный чертеж.	Стадия: Р	Лист:	Листов: 1
Н.контр.	Степнов		05.87			
Гл.спец.	Степнов		05.87		ГИПРОКОММУНДОРТРАНС г. Москва	
Исполн.	Кульков		05.87			

Копировал: Форм 23229-01 41 Формат: А3

Инв.№ подл. | Подпись и дата | Взам.инв.№

Марка	Обозначение	Наименование	Кол.	Масса ед. кг.	Примеч.
		Балки			
Б1	3.006.1-2/82.2-2-09-1	Балка Б2	7	220	

Формат	Зона	Позиц.	Обозначение	Наименование	Кол.	Примеч.
				Документация		
А3			03.005-8.0-1-000 ПЗ	Пояснительная записка		
А3			03.005-8.0-1-600 ГЧ	Габаритный чертеж		
А3			03.005-8.0-1-600 СБ	Сборочный чертеж		
А3			03.005-8.0-1-700 РС	Ведомость расхода стали		
				Плита П-1 -шт.1		
				Сборочные единицы		
				Каркас плоский		
А3		1	03.005-8.1-01000-04	КР-22	10	
				Детали		
				ф10 А-III ГОСТ 5781-82*		
Б4		6	03.005-8.0-1-601	ℓ=2540	6	1,6 кг
Б4		7*	-602	ℓ=3140	6	2,0 кг
				Стена С-1 - шт.1		
				Сборочные единицы		
				Каркасы плоские		
А3		2	03.005-8.1-10000	КР-23	4	
А4		4	-03000	КР-25	2	
				Детали		
				ф10 А-III ГОСТ 5781-82*		
Б4		8	03.005-8.0-1-603	ℓ=1740	8	1,1 кг
Б4		9*	-604	ℓ=2340	8	1,5 кг
Б4		10	-605	ф12 А-III ГОСТ 5781-82* ℓ=1400	4	1,3 кг
Б4		11	-606	ф14А-III ГОСТ 5781-82* ℓ=1250	4	1,5 кг
Б4		12*	03.005-8.0-1-607	А-I-в ГОСТ 5781-82* ℓ=1900	6	0,8 кг
Б4		13*	-608	ℓ=1000	2	0,4 кг
Б4		14*	-609	ℓ=740	10	0,3 кг
				Стена С-2 -шт.1		
				Сборочные единицы		
А3		2	03.005-8.1-10000	Каркас плоский КР-23	6	
А4		5	03.005-8.1-25000	Изделие закладное МН-5	1	
				Детали		
				ф10 А-III ГОСТ 5781-82*		
Б4		8	03.005-8.0-1-603	ℓ=1740	8	1,1 кг
Б4		9*	-604	ℓ=2340	8	1,5 кг
Б4		12*	-607	А-I-в ГОСТ 5781-82* ℓ=1900	6	0,8 кг
Б4		14*	-609	ℓ=740	2	0,3 кг
				Стена С-3 -шт.2		
				Сборочные единицы		
А3		3	03.005-8.1-10000-01	Каркас плоский КР-24	20	
				Детали		
				ф10 А-III ГОСТ 5781-82*		
Б4		6	03.005-8.0-1-601	ℓ=2540	16	1,6 кг
Б4		7	-602	ℓ=3140	16	2,0 кг
				Материалы		
Б4		16	03.005-8.0-1-610	Распред. арматура		
				А-I-в ГОСТ 5781-82*	8,8	п.м.
				Бетон В20	4,6	м³

* – см. ведомость деталей на документе 03.005-8.0-1-600 СБ

ГИП	Козлов		05.87
Нач.отд.	Федотов		05.87
Н.контр	Климов		05.87
Гл.спец.	Климов		05.87
Рук.гр.	Смельянинова		05.87
Исполн.	Тарасенкова		05.87

03.005-8.0-1-600

Компенсационное устройство КУ1-1

Стадия	Лист	Листов
Р		1

Гипрокоммундортранс г. Москва

Инв.№ подл. | Подпись и дата | Взам.инв.№

Копировал: Дат – 23229-01 42 Формат: А3

Маркировочная схема компенсационного устройства КУ-1-1

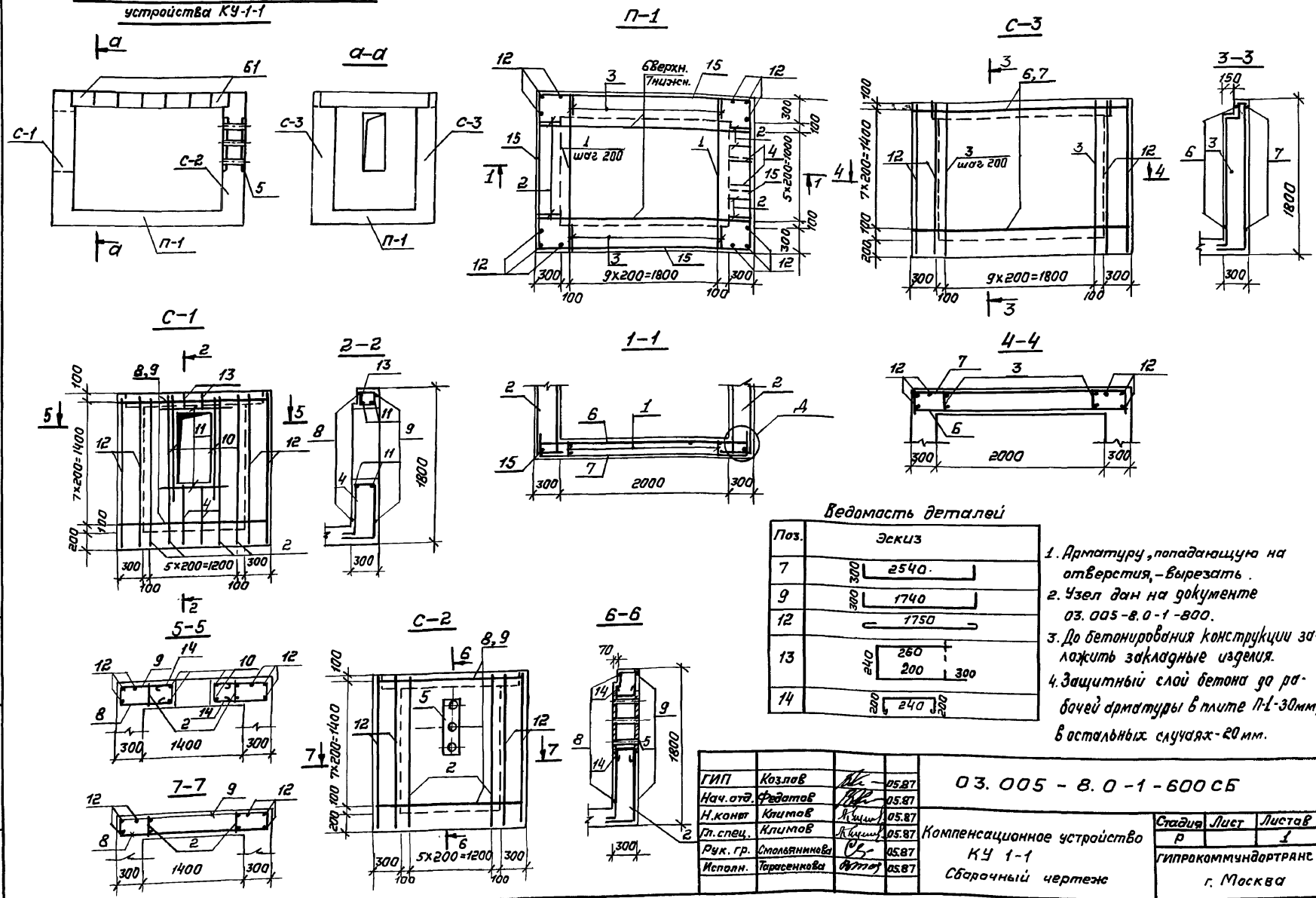

Ведомость деталей

Поз.	Эскиз
7	300 2540
9	300 1740
12	1750
13	240 260 200 300
14	200 240 200

1. Арматуру, попадающую на отверстия, – вырезать.
2. Узел дан на документе 03.005-8.0-1-800.
3. До бетонирования конструкции заложить закладные изделия.
4. Защитный слой бетона до рабочей арматуры в плите П-1-30мм, в остальных случаях-20мм.

ГИП	Козлов		05.87
Нач.отд.	Федотов		05.87
Н.конст	Климов		05.87
Гл.спец.	Климов		05.87
Рук.гр.	Смольянинова		05.87
Исполн.	Тарасенкова		05.87

03.005 - 8.0 - 1 - 600 СБ

Компенсационное устройство КУ 1-1
Сборочный чертеж

Стадия	Лист	Листов
Р		1

ГИПРОКОММУНДОРТРАНС г. Москва

Копировал: 23229-01 43 Формат А3

Инв.№ подл. | Подпись и дата | Взам.инв.№

Ведомость расхода стали, кг

Марка	Изделия арматурные											Изделия закладные													
	Арматура класса										Всего	Арматура класса			Прокат марки										
	A-I	A-III										A-I			В Ст 3 сп										
	ГОСТ 5781-82*											ГОСТ 5781-82*			ГОСТ 8509-86	ГОСТ 8510-86	Итого	ГОСТ 103-76	ГОСТ 82-70*				ГОСТ 19903-74*		
	ф8	Итого	ф8	ф10	ф12	ф14	ф16	ф18	ф22	Итого		ф8	ф16	Итого	L5/5x5	L63/4x5		-8x60	δ=6	δ=8	δ=15	Итого	δ=6	δ=8	Итого
КК1-1	49,3	49,3	89,4	—	887,3	246,9	—	—	35,5	1259,1	1308,4	2,1	24,8	26,9	—	73,6	73,6	24,0	25,0	62,8	84,1	171,9	1,3	149,4	150,7
КК1-2	54,1	54,1	128,4	—	1054,9	188,0	—	—	26,8	1398,1	1452,2	3,3	22,7	26,0	—	124,8	124,8	24,0	25,0	62,8	84,1	171,9	1,3	298,8	300,1
КК1-3	52,6	52,6	86,1	—	630,5	188,1	13,2	—	—	917,9	970,5	0,5	22,7	23,2	—	—	—	—	25,0	62,8	84,1	171,9	1,3	69,0	70,3
КК2-1	65,5	65,5	121,1	20,0	1140,2	—	28,8	—	—	1310,1	1373,8	1,7	33,2	34,9	12,0	—	12,0	—	25,0	62,8	84,1	171,9	1,3	31,4	32,7
КК2-2	78,0	78,0	135,9	20,0	1220,8	218,0	—	23,6	—	1618,3	1696,3	2,5	33,2	35,7	12,0	31,2	43,2	5,2	25,0	62,8	84,1	171,9	1,3	56,6	57,9
КУ1-1	17,5	17,5	27,6	144,7	119,0	6,0	—	—	—	297,3	314,8	—	—	—	—	—	—	—	—	—	—	—	—	15,0	15,0

Продолжение ведомости

Изделия закладные							Общий расход
Прокат марки							
В Ст 3 сп							
ГОСТ 8732-78*						ГОСТ 10704-76*	Всего
труба ф57х3,5	труба ф76х3,5	труба ф89х4	труба ф720х9	Итого		труба ф920х9	
23,1	3,8	67,2	94,7	188,8		30,3	666,2	1974,6
23,1	3,8	134,4	94,7	256,0		30,3	933,1	2385,3
22,0	3,8	28,0	94,7	148,0		30,3	443,7	1414,2
31,8	3,8	11,2	94,7	140,9		30,3	422,7	1796,5
31,2	3,8	22,4	94,7	152,1		30,3	496,3	2192,6
—	—	7,2	—	—		—	22,2	337,0

Инв.№ подл. | Подпись и дата | Взам.инв.№

ГИП	Козлов		05.87
Нач.отд.	Федотов		05.87
Н.контр.	Климов		05.87
Гл.спец.	Климов		05.87
Рук.гр.	Столбянинова		05.87
Исполн.	Столбянинова		05.87

03.005-8.0-1-700 РС

Ведомость расхода стали

Стадия	Лист	Листов
Р		1

Гипрокаммундортранс г. Москва

Копировал: 23229-01 44 Формат А3

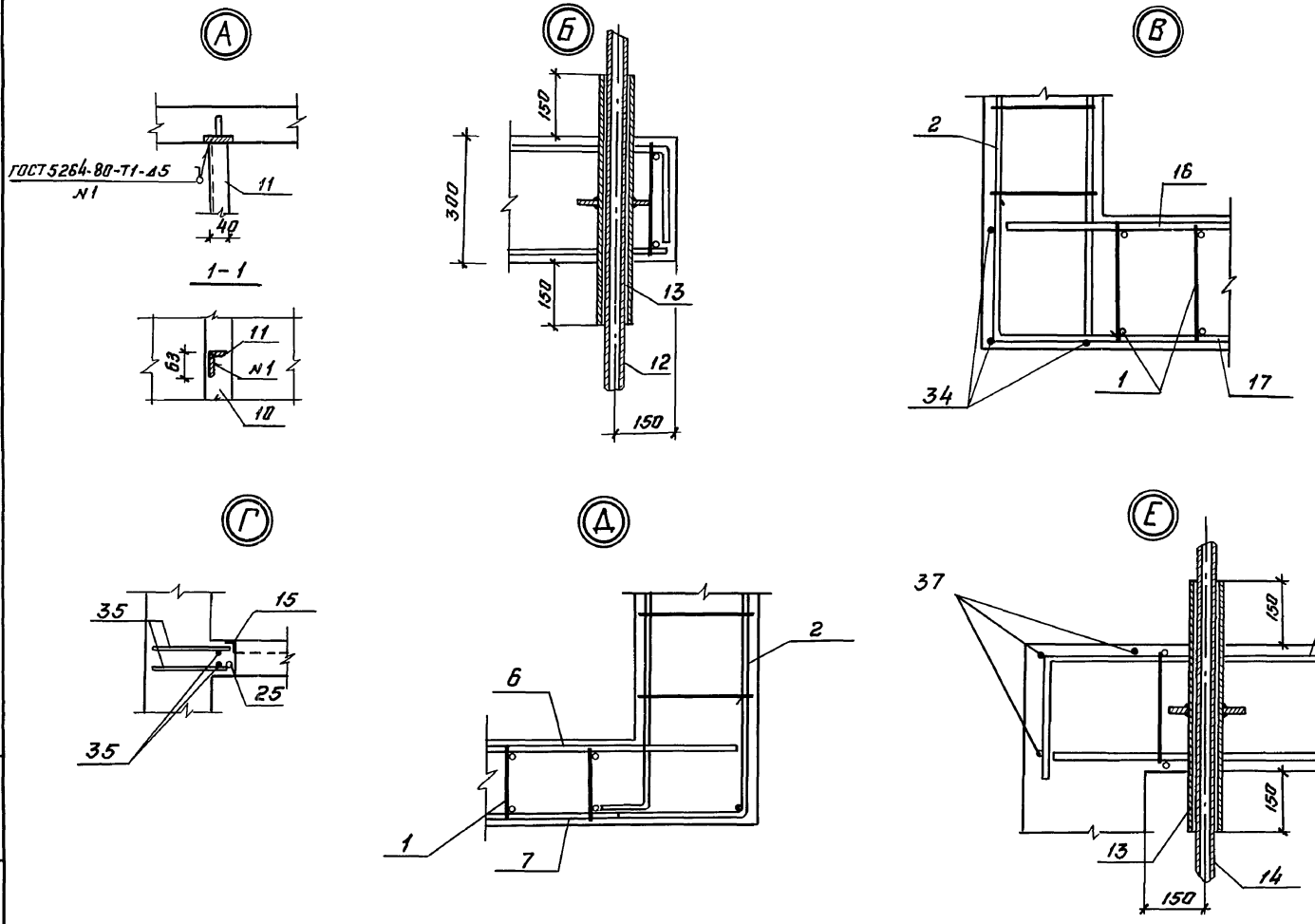

ГИП	Козлов		05.87	03. 005 – 8.0 – 1 – 800
Нач.отд	Федотов		05.87	
Н.контр.	Климов		05.87	Узлы „А"... „Е"
Гл.спец	Климов		05.87	
Рук.гр.	Смольянинова		05.87	
Исполн.	Смольянинова		05.87	

Стадия	Лист	Листов
Р		1

Гипракоммунавтотранс г. Москва

Инв.N | Взам.инв.N | Подпись и дата | Инв.N подл.

Копировал:

23229-01 45 Формат: А3

gost.e-ecolog.ru