ТИПОВЫЕ СТРОИТЕЛЬНЫЕ КОНСТРУКЦИИ, ИЗДЕЛИЯ И УЗЛЫ

СЕРИЯ 03.005-7

МОНОЛИТНЫЕ ЖЕЛЕЗОБЕТОННЫЕ ВХОДЫ И АВАРИЙНЫЕ ВЫХОДЫ ДЛЯ ЗАЩИТНЫХ СООРУЖЕНИЙ ИЗ КОНСТРУКЦИЙ СЕРИИ У-01-01/80

ВЫПУСК 2

КОНСТРУКТИВНЫЕ РЕШЕНИЯ ВЪЕЗДОВ И АВАРИЙНЫХ ВЫХОДОВ (ВЫЕЗДОВ), БЛОКОВ ВЫЖИМНЫХ ЛИФТОВ. АРМАТУРНЫЕ И ЗАКЛАДНЫЕ ИЗДЕЛИЯ.

РАБОЧИЕ ЧЕРТЕЖИ.

25032-03

Отпускная цена
на момент реализации
указана в счет-накладной

gost.e-ecolog.ru

ТИПОВЫЕ СТРОИТЕЛЬНЫЕ КОНСТРУКЦИИ ИЗДЕЛИЯ И УЗЛЫ

СЕРИЯ 03.005-7

МОНОЛИТНЫЕ ЖЕЛЕЗОБЕТОННЫЕ ВХОДЫ И АВАРИЙНЫЕ ВЫХОДЫ ДЛЯ ЗАЩИТНЫХ СООРУЖЕНИЙ ИЗ КОНСТРУКЦИЙ СЕРИИ У-01-01/80

Выпуск 2

КОНСТРУКТИВНЫЕ РЕШЕНИЯ ВЪЕЗДОВ И АВАРИЙНЫХ ВЫХОДОВ (ВЫЕЗДОВ), БЛОКОВ ВЫЖИМНЫХ ЛИФТОВ. АРМАТУРНЫЕ И ЗАКЛАДНЫЕ ИЗДЕЛИЯ. РАБОЧИЕ ЧЕРТЕЖИ.

Разработаны:

Проектной организацией
„Прогресс" Агропромстроя
РСФСР

Руководитель организации
Л. Шестаков
Руководитель мастерской № 4
С. Цыганков
Главный инженер проекта
А. Кирей

Утверждены
УНГО СССР
протокол от 12.03.91 № 48
введены в действие с
20.06.91 г. проектной
организацией „Прогресс"
приказ от 15 мая 1991 г.
№ 21

Обозначение	Наименование	Стр.
03.005 – 7.2-ТТ	Технические требования	3
03.005 – 7.2-1	Каркас плоский КР1...КР4, КР44, КР64, КР65,	4
	КР72, КР85, КР87	
03.005 – 7.2-2	Каркас плоский КР5...КР7, КР23...КР25,	6
	КР29...КР31, КР35...КР37, КР43, КР73, КР77, КР86	
03.005 – 7.2-3	Каркас плоский КР8	9
03.005 – 7.2-4	Каркас плоский КР9, КР10	11
03.005 – 7.2-5	Каркас плоский КР11	13
03.005 – 7.2-6	Каркас плоский КР12, КР13	15
03.005 – 7.2-7	Каркас плоский КР14...КР19	17
03.005 – 7.2-8	Каркас плоский КР26...КР28, КР48...КР50	19
03.005 – 7.2-9	Каркас плоский КР54...КР68	21
03.005 – 7.2-10	Каркас плоский КР38	25
03.005 – 7.2-11	Каркас плоский КР40, КР42	26
03.005 – 7.2-12	Каркас плоский КР41, КР45...КР47, КР83	27
03.005 – 7.2-13	Каркас плоский КР20...КР22	29
03.005 – 7.2-14	Каркас плоский КР39, КР69...КР71,	31
	КР78...КР80, КР84	
03.005 – 7.2-15	Каркас плоский КР32...КР34, КР51...КР53	34
	КР74, КР75, КР81, КР82, КР88...КР96	
03.005 – 7.2-16	Закладная деталь ЗД-1	37
03.005 – 7.2-17	Закладная деталь ЗД-2, ЗД-3	38

Взам. инв. №

Подпись и дата

Инв. № подл.

Рук. маст.	Цыганков		5.91
Н. контр.	Цветкова		5.91
Гл. спец.	Кондратьева		5.91
Вед. инж.	Гришанова		5.91
Инженер	Жилова		5.91

03.005 – 7.2

Содержание

Стадия	Лист	Листов
Р		1

Проектная организация „Прогресс"

1. Изготовление и приемка арматурных изделий должна производиться в соответствии с требованиями следующих нормативных документов:

СНиП 3.03.01-87 „Несущие и ограждающие конструкции";

ГОСТ 10922-75 „Арматурные изделия и закладные детали сварные для железобетонных конструкций. Технические требования и методы испытаний."

2. При изготовлении плоских каркасов следует применять контактную точечную сварку во всех пересечениях стержней „в крест", К1-Кт по ГОСТ 14098-85. Ручная электродуговая сварка „в крест" запрещается.

3. Каждое готовое арматурное изделие должно иметь бирку с указанием его марки.

4. Арматура класса А-III в каркасах принята по ГОСТ 5781-82* марки 25Г2С.
Прокат – из стали Ст3кп2 по ГОСТ 535-88.

Инв.№ подл. | Подпись и дата | Взам.инв.№

Рук.маст	Цыганков		5.91
Н.контр.	Цветкова		5.91
Гл.спец.	Кондратьева		5.91
Вед.инж.	Гришанова		5.91
Инженер	Жилова		5.91

03.005-7.2-ТТ

Технические требования

Стадия	Лист	Листов
Р	·	1

Проектная организация „Прогресс"

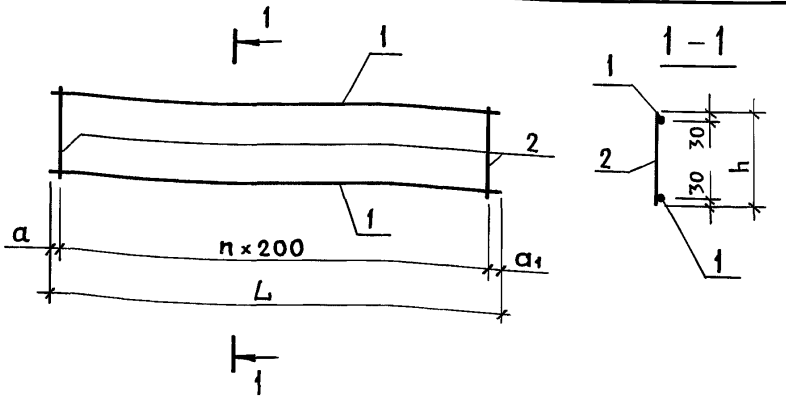

Марка каркаса	n	Размеры, мм			
		L	h	a	a₁
КР1	14	3080	180	140	140
КР2	24	5180	380	190	190
КР3	24	5080	380	140	140
КР4	23	4980	330	190	190
КР44	16	3590	330	40	350
КР64	17	3580	230	40	140
КР65	17	3630	230	40	190
КР72	16	3400	230	40	160
КР85	17	3680	230	40	240
КР87	15	3270	230	30	240

Спецификацию см. лист 2.

				03.005-7.2-1	
Рук. маст	Цыганков		5.91		
Н. контр.	Цветкова		5.91	Каркас плоский КР1..., КР4, КР44, КР64, КР65, КР72, КР85, КР87	Стадия: Р; Лист: 1; Листов: 2
Гл. спец.	Кондратьева		5.91		
Вед. инж.	Гришанова		5.91		Проектная организация „Прогресс"
Инженер	Жилова		5.91		

Инв. N подл. | Подпись и дата | Взам. инв. N

Марка каркаса	Поз.	Наименование	Кол.	Масса ед., кг	Масса каркаса кг
КР1	1	ф16 А III, ℓ = 3080	2	4.86	10.8
	2	ф 8 А III, ℓ = 180	15	0.07	
КР2	1	ф28 А III, ℓ = 5180	2	25.0	58.16
	2	ф12 А III, ℓ = 380	24	0.34	
КР3	1	ф22 А III, ℓ = 5080	2	14.9	38.0
	2	ф12 А III, ℓ = 380	24	0.34	
КР4	1	ф20 А III, ℓ = 4980	2	12.3	29.2
	2	ф10 А III, ℓ = 330	23	0.2	
КР44	1	ф12 А III, ℓ = 3590	2	3.2	8.0
	2	ф 8 А III, ℓ = 330	16	0.1	
КР72	1	ф12 А III, ℓ = 3400	2	3.0	7.5
	2	ф 8 А III, ℓ = 230	16	0.09	
КР64	1	ф16 А III, ℓ = 3580	2	5.65	12.8
	2	ф 8 А III, ℓ = 230	17	0.09	
КР65	1	ф16 А III, ℓ = 3630	2	5.7	13.0
	2	ф 8 А III, ℓ = 230	17	0.09	
КР85	1	ф16 А III, ℓ = 3680	2	5.8	13.1
	2	ф 8 А III, ℓ = 230	17	0.09	
КР87	1	ф12 А III, ℓ = 3270	2	2.9	7.15
	2	ф 8 А III, ℓ = 230	15	0.09	

Арматура класса А-III по ГОСТ 5781-82*.

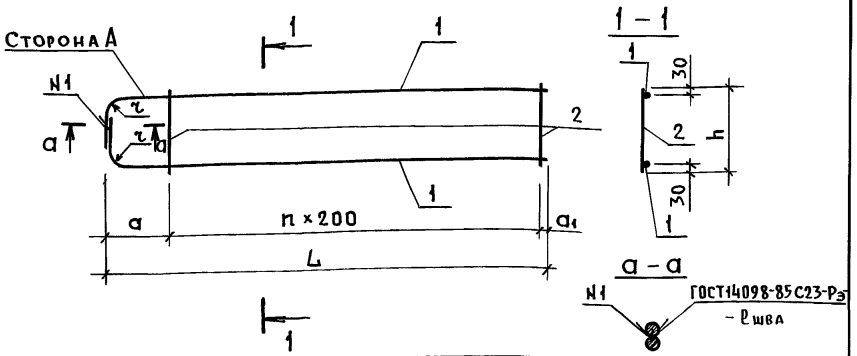

Марка каркаса	n	Размеры, мм					
		L	h	a	a1	r	lшва
КР5	18	4060	380	410	50	140	110
КР6	18	3960	330	310	50	110	90
КР7	18	3990	280	260	130	100	80
КР23	17	4000	630	590	190	160	130
КР24	17	3900	630	590	190	125	100
КР25	17	3940	630	590	190	110	90
КР29	15	3480	380	400	80	125	100
КР30	15	3380	330	350	30	100	80
КР31	15	3330	280	300	30	80	65
КР35	15	3480	180	400	80	80	65
КР36	15	3380	180	350	30	80	65
КР37	15	3330	180	300	30	80	65
КР43	17	3880	180	290	190	50	40
КР77	8	1920	230	300	20	60	50
КР73	12	2660	230	240	20	80	65
КР86	13	3010	230	410	20	80	65

Спецификацию см. л. 2, 3

Взам. инв. №

Подпись и дата

Инв. № подл.

Рук. маст	Цыганков		5.91
Н. контр.	Цветкова		5.91
Гл. спец.	Кондратьева		5.91
Вед. инж.	Гришанова		5.91
Инженер	Жилова		5.91

03.005-7.2-2

Каркас плоский
КР5 ... КР7, КР23 ... КР25
КР29 ... КР31, КР35 ... КР37,
КР43, КР73, КР77, КР86

Стадия	Лист	Листов
Р	1	3

Проектная организация
„Прогресс"

Марка каркасов	Поз.	Наименование	Кол.	Масса ед., кг	Масса каркаса, кг
КР5	1	ф 28 А III, ℓ = 4300	2	20,7	47,1
	2	ф 12 А III, ℓ = 380	19	0,3	
КР6	1	ф 22 А III, ℓ = 4180	2	12,5	30,7
	2	ф 12 А III, ℓ = 330	19	0,3	
КР7	1	ф 20 А III, ℓ = 4110	2	10,1	24,0
	2	ф 10 А III, ℓ = 280	19	0,2	
КР23	1	ф 32 А III, ℓ = 4346	2	27,4	65,6
	2	ф 12 А III, ℓ = 630	18	0,6	
КР24	1	ф 25 А III, ℓ = 4260	2	16,4	43,6
	2	ф 12 А III, ℓ = 630	18	0,6	
КР25	1	ф 22 А III, ℓ = 4150	2	12,4	32,0
	2	ф 10 А III, ℓ = 630	18	0,4	
КР29	1	ф 25 А III, ℓ = 4000	2	15,4	35,6
	2	ф 12 А III, ℓ = 380	16	0,3	
КР30	1	ф 20 А III, ℓ = 3810	2	9,4	22,0
	2	ф 10 А III, ℓ = 330	16	0,2	
КР31	1	ф 16 А III, ℓ = 3690	2	5,8	13,2
	2	ф 8 А III, ℓ = 280	16	0,1	
КР35	1	ф 16 А III, ℓ = 4000	2	6,3	15,0
	2	ф 8 А III, ℓ = 380	16	0,15	
КР36	1	ф 16 А III, ℓ = 3810	2	6,0	14,08
	2	ф 8 А III, ℓ = 330	16	0,13	
КР37	1	ф 16 А III, ℓ = 3690	2	5,8	13,4
	2	ф 8 А III, ℓ = 280	16	0,11	
КР43	1	ф 10 А III, ℓ = 3580	2	2,2	4,9
	2	ф 6 А I, ℓ = 180	18	0,03	
КР77	1	ф 12 А III, ℓ = 2060	2	1,8	4,3
	2	ф 8 А III, ℓ = 230	8	0,08	
КР73	1	ф 16 А III, ℓ = 2760	2	4,36	9,8
	2	ф 8 А III, ℓ = 230	12	0,09	

Инв.№ подл. | Подпись и дата | Взам. инв.№

Марка каркаса	Поз.	Наименование	Кол.	Масса ед. кг	Масса каркаса, кг
КР83	1	ф16 А III, ℓ = 3150	2	5,0	11,2
	2	ф8 А III, ℓ = 230	3	0,09	

Арматура класса А-III по ГОСТ 5781-82*

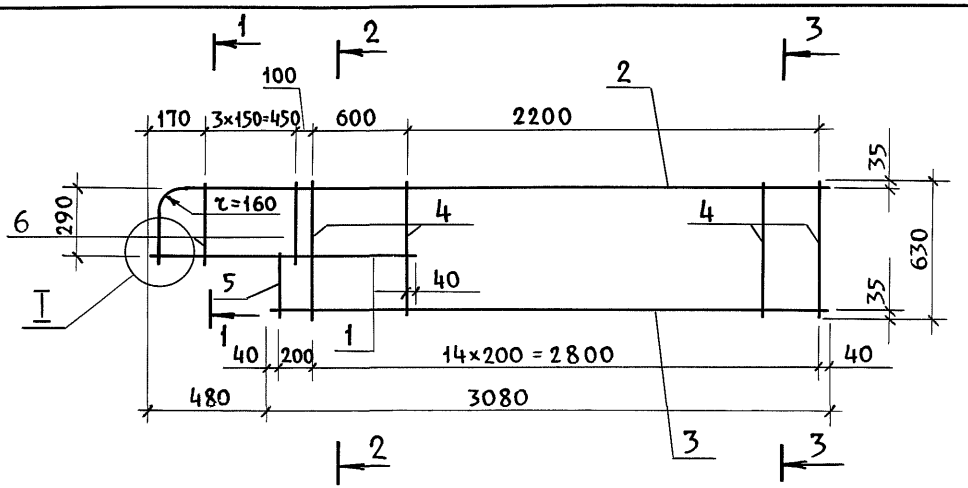

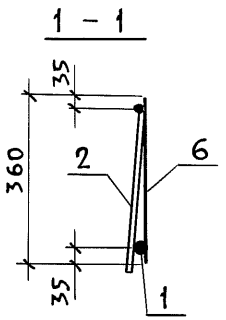

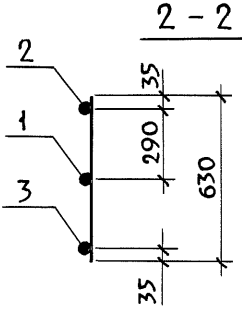

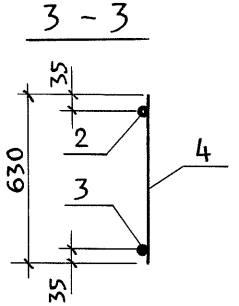



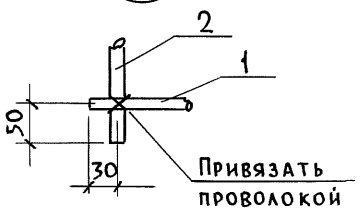

Поз. 2

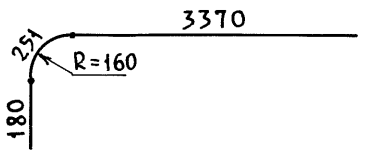

Спецификацию см. л. 2.

		03.005-7.2-3	
Рук. маст	Цыганков		5.91
Н. контр.	Цветкова	Каркас плоский КР 8.	5.91
Гл. спец.	Кондратьева		5.91
Вед. инж.	Гришанова		5.91
Инженер	Жилова		5.91

Стадия	Лист	Листов
Р	1	2

Проектная организация „Прогресс"

Инв. N подл. | Подпись и дата | Взам. инв. №

Поз.	Наименование	Кол.	Масса ед., кг	Масса каркаса, кг
1	ф 28 A III, ℓ = 1360	1	6,5	51,6
2	ф 32 A III, ℓ = 3800	1	24,5	
3	ф 32 A III, ℓ = 3080	1	19.4	
4	ф 32 A III, ℓ = 630	15	0,55	
5	ф 12 A III, ℓ = 340	1	0,3	
6	ф 12 A III, ℓ = 360	4	0,32	

Арматура класса A-III ГОСТ 5781-82*

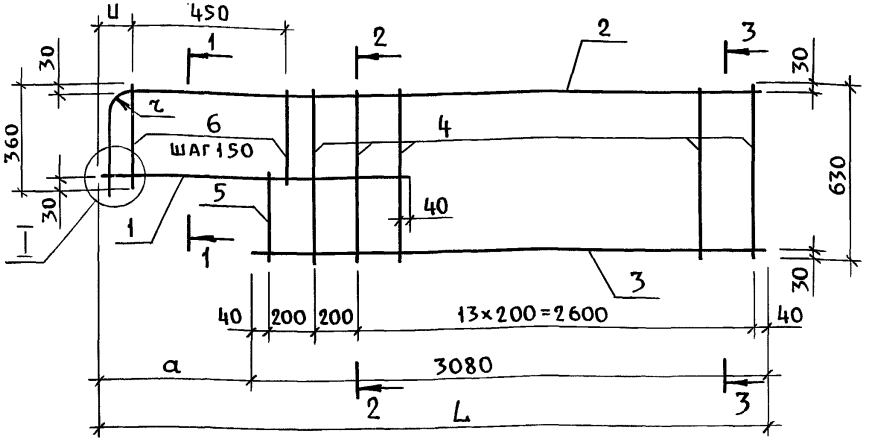

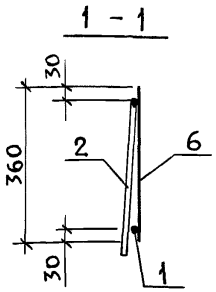

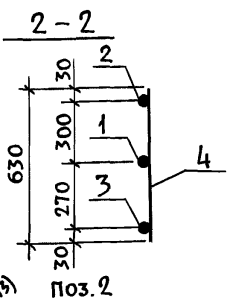

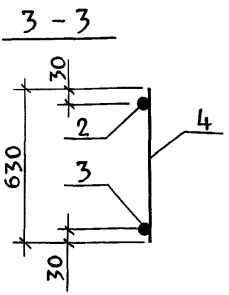

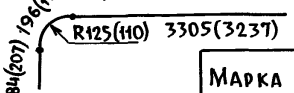





Марка каркаса	Размеры, мм			
	L	a	u	τ
КР9	3460	380	70	125
КР10	3440	360	60	110

1. Размеры в скобках даны для КР10
2. Спецификацию см. на листе 2.

Рук. маст	Цыганков		5.91
Н. контр.	Цветкова		5.91
Гл. спец.	Кондратьева		5.91
Вед. инж.	Гришанова		5.91
Инженер	Жилова		5.91

03.005-7.2-4

Каркас плоский КР9, КР10.

Стадия	Лист	Листов
Р	1	2

Проектная организация "Прогресс"

Инв. № подл. | Подпись и дата | Взам. инв. №

Марка каркаса	Поз.	Наименование	Кол.	Масса ед., кг	Масса каркаса, кг
КР9	1	ф28 А III, ℓ = 1060	1	5,12	41,4
	2	ф25 А III, ℓ = 3780	1	14,51	
	3	ф25 А III, ℓ = 3080	1	11,82	
	4	ф12 А III, ℓ = 630	15	0,56	
	5	ф12 А III, ℓ = 330	1	0,29	
	6	ф12 А III, ℓ = 360	4	0,32	
КР10	1	ф25 А III, ℓ = 1040	1	4,0	31,35
	2	ф22 А III, ℓ = 3760	1	11,22	
	3	ф22 А III, ℓ = 3080	1	9,2	
	4	ф10 А III, ℓ = 630	15	0,39	
	5	ф10 А III, ℓ = 330	1	0,20	
	6	ф10 А III, ℓ = 360	4	0,22	

Арматура класса А-III по ГОСТ 5781-82*.

Инв.№ подл. | Подпись и дата | Взам. инв.№

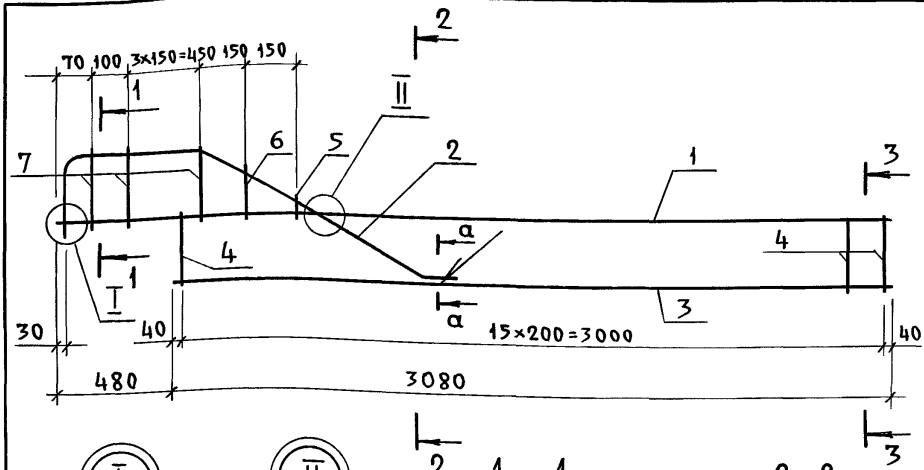

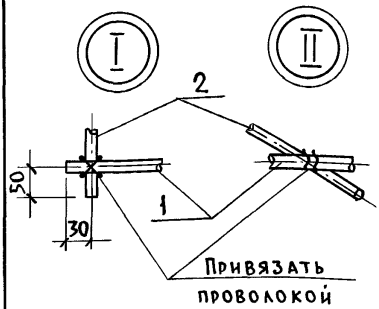

1 – 1

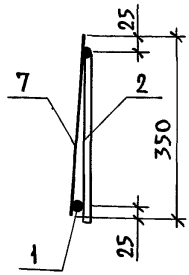

2 – 2

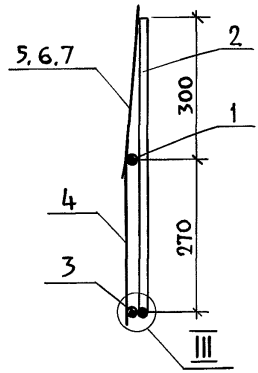

Поз. 2

3 – 3

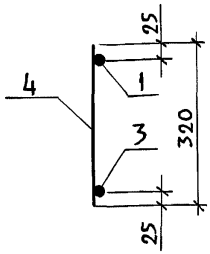

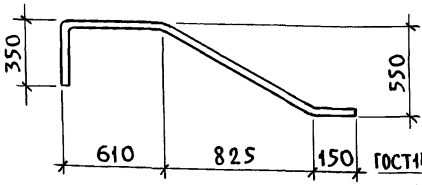

а – а

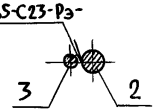

Спецификацию см. л. 2.

				03.005-7.2-5		
Рук.маст.	Цыганков		5.91	Каркас плоский КР11	Стадия	Лист	Листов
Н.контр.	Цветкова		5.91		Р	1	2
Гл.спец.	Кондратьева		5.91		Проектная организация „Прогресс"		
Вед.инж.	Гришанова		5.91				
Инженер	Шилова		5.91				

Инв.№ подл. | Подп. и дата | Взам.инв.№

Поз.	Наименование	Кол.	Масса ед., кг	Масса каркаса, кг
1	ф25 A III, ℓ =3560	1	13.7	26.23
2	ф20 A III, ℓ = 2100	1	5.18	
3	ф12 A III, ℓ = 3080	1	2.74	
4	ф10 A III, ℓ = 320	16	0.2	
5	ф10 A III, ℓ = 200	1	0.12	
6	ф10 A III, ℓ = 300	1	0.19	
7	ф10 A III, ℓ = 350	5	0.22	

Арматура класса A-III по ГОСТ 5781-82*.

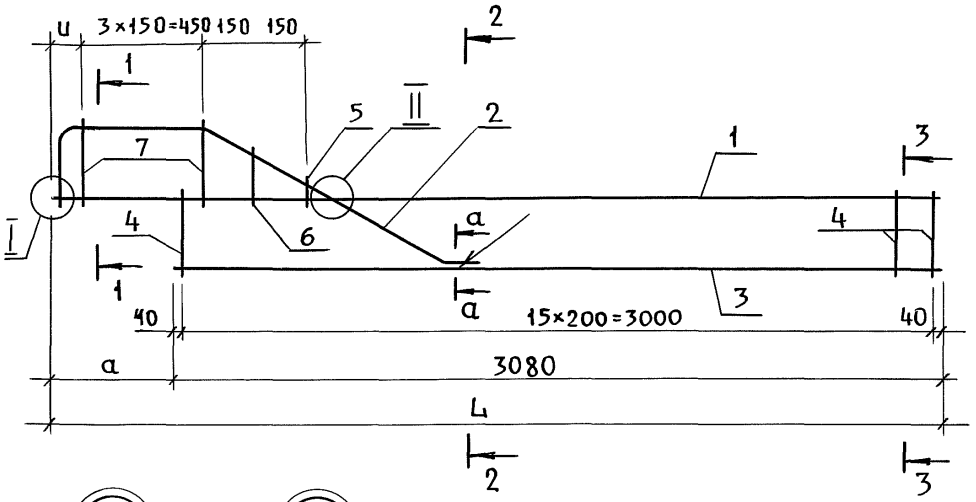

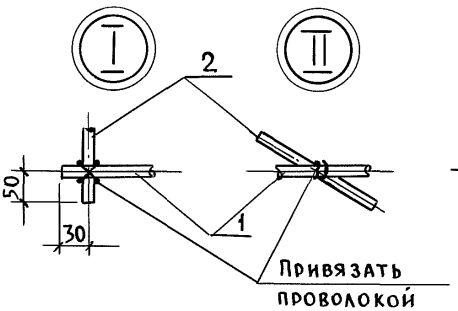

1 – 1

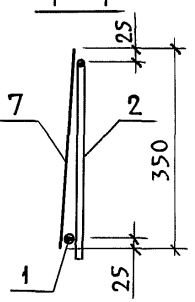

2 – 2

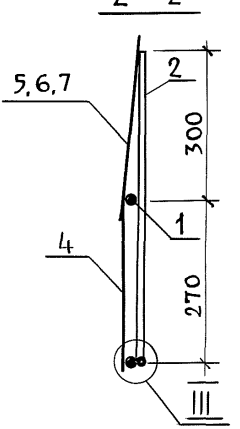

3 – 3

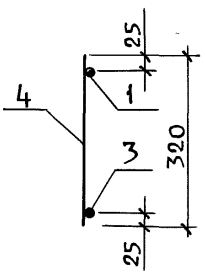

Поз.2

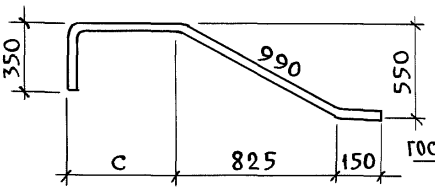

а – а

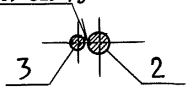

Рук.маст.	Цыганков		5.91
Н. контр.	Цветкова		5.91
Гл.спец.	Кондратьева		5.91
Вед.инж.	Гришанова		5.91
Инженер	Жилова		5.91

03. 005 - 7.2 - 6

КАРКАС ПЛОСКИЙ КР12, КР13.

Стадия	Лист	Листов
Р	1	2

Проектная организация „Прогресс"

Инв.N подл. | Подпись и дата | Взам.инв.N

Марка каркаса	Размеры, мм			
	L	a	c	u
КР12	3460	380	510	70
КР13	3440	360	500	60

Марка каркаса	Поз.	Наименование	Кол.	Масса ед. кг	Масса каркаса, кг
КР12	1	ф25 А III, ℓ = 3460	1	13,31	25,38
	2	ф20 А III, ℓ = 2000	1	4.93	
	3	ф12 А III, ℓ = 3080	1	2,74	
	4	ф10 А III, ℓ = 320	16	0.2	
	5	ф10 А III, ℓ = 200	1	0,12	
	6	ф10 А III, ℓ = 300	1	0,19	
	7	ф10 А III, ℓ = 350	4	0,22	
КР13	1	ф20 А III, ℓ = 3440	1	8,5	17,22
	2	ф16 А III, ℓ = 1990	1	3,14	
	3	ф12 А III, ℓ = 3080	1	2,74	
	4	ф8 А III, ℓ = 320	16	0,13	
	5	ф8 А III, ℓ = 200	1	0,08	
	6	ф8 А III, ℓ = 300	1	0,12	
	7	ф8 А III, ℓ = 350	4	0,14	

Арматура класса А-III по ГОСТ 5781-82*.

Инв.№ подл. | Подпись и дата | Взам. инв.№

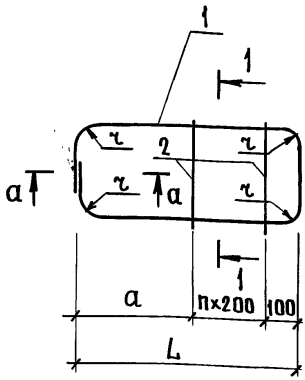

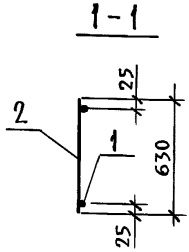

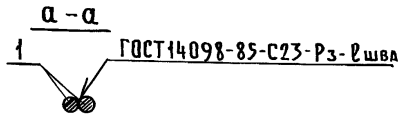

Марка каркаса	Размеры, мм				
	n	L	a	r	ℓшва
КР 14	1	710	410	160	130
КР 15	1	310	310	125	100
КР 16	1	670	290	110	90
КР 17	3	1180	480	160	130
КР 18	3	1180	480	125	100
КР 19	3	1180	480	110	90

Спецификацию см. лист 2.

Взам. инв. №

Подпись и дата

Инв. № подл.

Рук. маст.	Цыганков		5.91
Н. контр.	Цветкова		5.91
Гл. спец.	Кондратьева		5.91
Вед. инж.	Грищанова		5.91
Инженер	Жилова		5.91

03.005-7.2-7

Каркас плоский КР14...КР19

Стадия	Лист	Листов
Р	1	2

Проектная организация „Прогресс"

Марка каркаса	Поз.	Наименование	Кол.	Масса ед., кг	Масса каркаса, кг
КР14	1	ф32 ℓ = 2900	1	18.3	19.5
	2	ф12 ℓ = 630	2	0.6	
КР15	1	ф25 ℓ = 2740	1	10.5	11.6
	2	ф12 ℓ = 630	2	0.56	
КР16	1	ф22 ℓ = 2700	1	8.1	8.9
	2	ф10 ℓ = 630	2	0.4	
КР17	1	ф32 ℓ = 3450	1	21.7	22.9
	2	ф12 ℓ = 630	2	0.6	
КР18	1	ф25 ℓ = 3500	1	13.4	16.6
	2	ф12 ℓ = 630	2	0.6	
КР19	1	ф22 ℓ = 3400	1	10.1	10.9
	2	ф10 ℓ = 630	2	0.4	

Арматура класса А-III ГОСТ 5781-82*

Инв. N подл. | Подпись и дата | Взам. инв. №

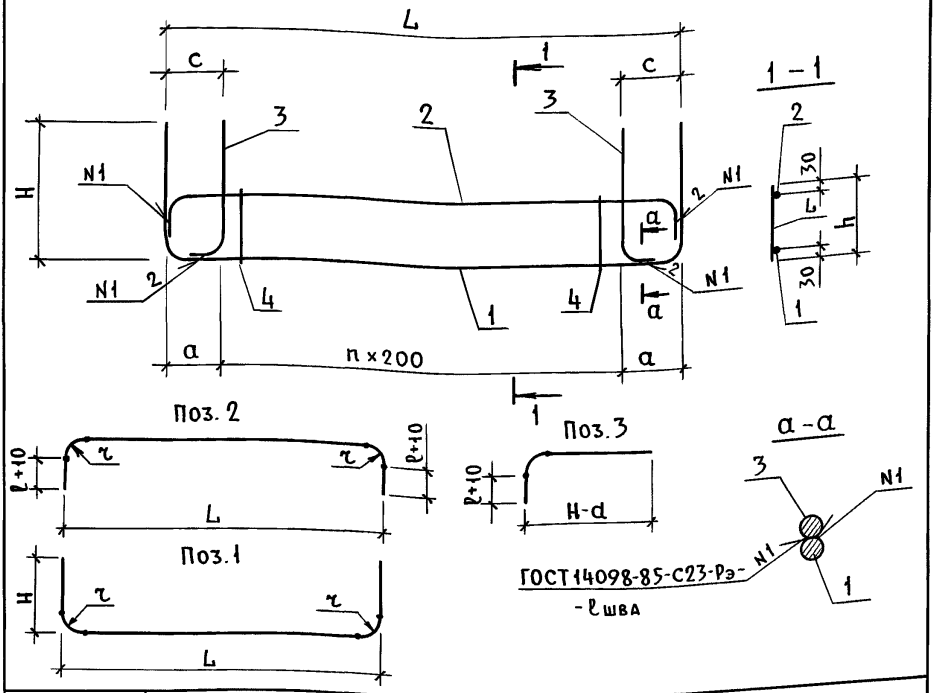

Марка каркаса	Размеры, мм								
	L	H	h	a	c	ℓ	r	n	ℓ шва
КР26	4320	1110	380	460	320	100	125	17	100
КР27	4220	910	330	410	270	80	100	17	80
КР28	4120	740	280	360	220	70	80	17	65
КР48	6220	1200	380	460	320	120	140	27	110
КР49	6070	1110	330	410	270	100	125	27	100
КР50	5920	910	280	360	220	80	100	27	80

Нахлесточные швы выполнять двусторонние $\ell \geq 4d$.
Спецификацию см. лист 2.

Инв.№ подл. | Подпись и дата | Взам. инв.№

03.005-7.2-8

Рук.маст	Цыганков		5.91
Н.контр.	Цветкова		5.91
Та.спец.	Кондратьева		5.91
Вед.инж.	Тришанова		5.91
Инженер	Беляев		5.91

Каркас плоский
Кр26 ... Кр28,
Кр48 ... Кр50

Стадия	Лист	Листов
Р	1	2

Проектная организация
„Прогресс"

Марка каркаса	Поз.	Наименование	Кол.	Масса ед. кг	Масса каркаса, кг
КР26	1	ф25 А III, ℓ = 6235	1	23,9	52,4
	2	ф25 А III, ℓ = 4662	1	17,9	
	3	ф25 А III, ℓ = 1390	2	5,3	
	4	ф12 А III, ℓ = 380	18	0,3	
КР27	1	ф20 А III, ℓ = 6050	1	14,9	34,5
	2	ф20 А III, ℓ = 4370	1	10,8	
	3	ф20 А III, ℓ = 1060	2	2,6	
	4	ф10 А III, ℓ = 330	18	0,2	
КР28	1	ф16 А III, ℓ = 5610	1	8,9	20,0
	2	ф16 А III, ℓ = 4220	1	6,7	
	3	ф16 А III, ℓ = 840	2	1,3	
	4	ф8 А III, ℓ = 280	18	0,1	
КР48	1	ф28 А III, ℓ = 8560	1	41,3	102,7
	2	ф28 А III, ℓ = 6840	1	33,0	
	3	ф25 А III, ℓ = 1510	2	5,8	
	4	ф16 А III, ℓ = 380	28	0,6	
КР49	1	ф25 А III, ℓ = 8250	1	31,7	72,1
	2	ф25 А III, ℓ = 6660	1	25,6	
	3	ф20 А III, ℓ = 1310	2	13,2	
	4	ф12 А III, ℓ = 330	28	0,3	
КР50	1	ф20 А III, ℓ = 7700	1	19,0	43,9
	2	ф20 А III, ℓ = 6435	1	15,9	
	3	ф16 А III, ℓ = 1060	2	1,7	
	4	ф10 А III, ℓ = 280	28	0,2	

Арматура класса А-III ГОСТ 5781-82*

Инв.№ подл. | Подпись и дата | Взам. инв.№

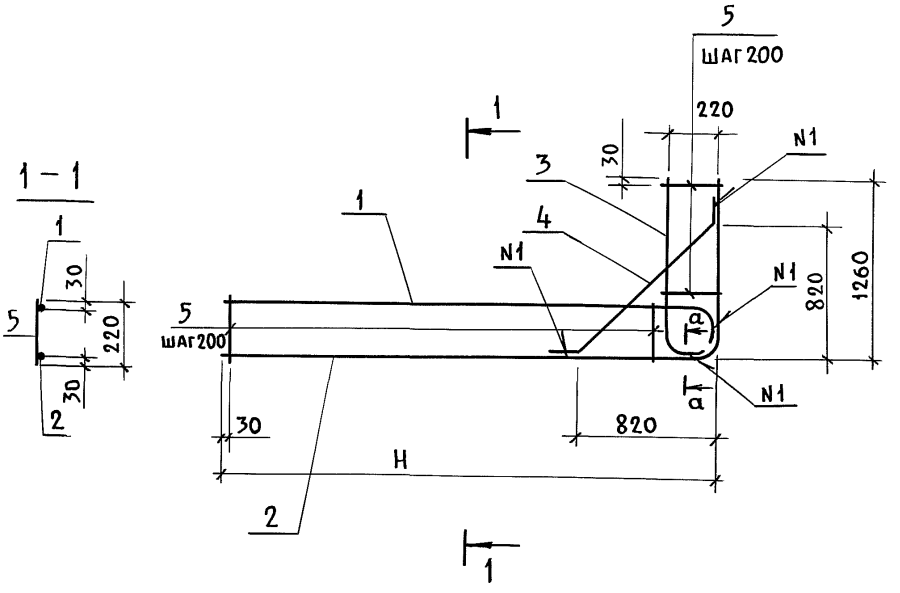

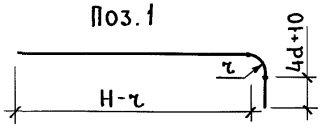

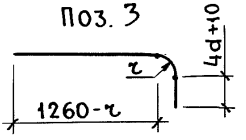

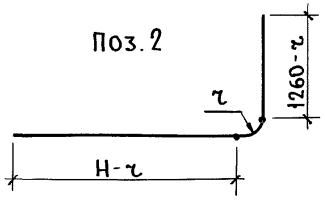

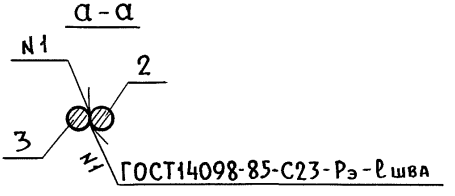

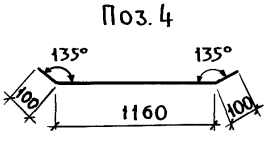

Спецификацию см. лист 2, 3, 4

Рук. маст.	Цыганков		5.91
Н. контр.	Цветкова		5.91
Гл. спец.	Кондратьева		5.91
Вед. инж.	Грищанова		5.91
Инженер	Жилова		5.91

03. 005 – 7.2 – 9

Каркас плоский КР54 ... КР68

Стадия	Лист	Листов
Р	1	4

Проектная организация „Прогресс"

Взам. инв. № | Подпись и дата | Инв. № подл.

Марка каркаса	Размеры, мм		
	H	$\ell_{шва}$	ℓ
КР54	5150	100	125
КР55	4900	100	125
КР56	4650	100	125
КР57	4400	100	125
КР58	4150	100	125
КР59	3900	100	125
КР60	3650	80	100
КР61	3400	80	100

Марка каркаса	Размеры, мм		
	H	$\ell_{шва}$	ℓ
КР62	3150	80	100
КР63	2900	65	80
КР64	2650	65	80
КР65	2400	65	80
КР66	2150	50	60
КР67	1900	50	60
КР68	1650	50	60

Марка каркаса	Поз.	Наименование	Кол.	Масса ед., кг	Масса каркаса, кг
КР54	1	ф25 A III, ℓ = 5200	1	20,0	44,1
	2	ф16 A III, ℓ = 6360	1	10,0	
	3	ф25 A III, ℓ = 1310	1	5,0	
	4	ф16 A III, ℓ = 1360	1	2,15	
	5	ф12 A III, ℓ = 280	28	0,25	
КР55	1	ф25 A III, ℓ = 4950	1	19,0	42,5
	2	ф16 A III, ℓ = 6110	1	9,64	
	3	ф25 A III, ℓ = 1310	1	5,0	
	4	ф16 A III, ℓ = 1360	1	2,15	
	5	ф12 A III, ℓ = 280	27	0,25	
КР56	1	ф25 A III, ℓ = 4700	1	18,0	40,9
	2	ф16 A III, ℓ = 5860	1	9,25	
	3	ф25 A III, ℓ = 1310	1	5,0	
	4	ф16 A III, ℓ = 1360	1	2,15	
	5	ф12 A III, ℓ = 280	26	0,25	

Инв.№ подл. | Подпись и дата | Взам. инв.№

Марка каркаса	Поз.	Наименование	Кол.	Масса ед. кг	Масса каркаса, кг
КР57	1	ф25 А III, ℓ = 4450	1	17,1	39,4
	2	ф16 А III, ℓ = 5610	1	8,85	
	3	ф25 А III, ℓ = 1310	1	5,0	
	4	ф16 А III, ℓ = 1360	1	2,15	
	5	ф12 А III, ℓ = 280	25	0,25	
КР58	1	ф25 А III, ℓ = 4200	1	16,13	37,7
	2	ф16 А III, ℓ = 5360	1	8,46	
	3	ф25 А III, ℓ = 1310	1	5,0	
	4	ф16 А III, ℓ = 1360	1	2,15	
	5	ф12 А III, ℓ = 280	24	0,25	
КР59	1	ф25 А III, ℓ = 3950	1	15,17	35,9
	2	ф16 А III, ℓ = 5110	1	8,06	
	3	ф25 А III, ℓ = 1310	1	5,0	
	4	ф16 А III, ℓ = 1360	1	2,15	
	5	ф12 А III, ℓ = 280	22	0,25	
КР60	1	ф20 А III, ℓ = 3700	1	9,12	25,8
	2	ф16 А III, ℓ = 4860	1	7,7	
	3	ф20 А III, ℓ = 1310	1	3,23	
	4	ф16 А III, ℓ = 1360	1	2,15	
	5	ф10 А III, ℓ = 280	21	0,17	
КР61	1	ф20 А III, ℓ = 3450	1	8,5	24,6
	2	ф16 А III, ℓ = 4610	1	7,27	
	3	ф20 А III, ℓ = 1310	1	3,23	
	4	ф16 А III, ℓ = 1360	1	2,15	
	5	ф10 А III, ℓ = 280	20	0,17	
КР62	1	ф20 А III, ℓ = 3200	1	7,89	23,4
	2	ф16 А III, ℓ = 4360	1	6,88	
	3	ф20 А III, ℓ = 1310	1	3,23	
	4	ф16 А III, ℓ = 1360	1	2,15	
	5	ф10 А III, ℓ = 280	19	0,17	

Инв. № подл. | Подпись и дата | Взам. инв. №

Марка каркаса	Поз.	Наименование	Кол.	Масса ед. кг	Масса каркаса кг
КР63	1	ф16 А III, ℓ = 2950	1	4.66	13,45
	2	ф12 А III, ℓ = 4110	1	3.65	
	3	ф16 А III, ℓ = 1310	1	2,07	
	4	ф12 А III, ℓ = 1360	1	1,2	
	5	ф8 А III, ℓ = 280	17	0,11	
КР64	1	ф16 А III, ℓ = 2700	1	4,26	12,72
	2	ф12 А III, ℓ = 3860	1	3,43	
	3	ф16 А III, ℓ = 1310	1	2,07	
	4	ф12 А III, ℓ = 1360	1	1,2	
	5	ф8 А III, ℓ = 280	16	0,11	
КР65	1	ф16 А III, ℓ = 2450	1	3,87	12,0
	2	ф12 А III, ℓ = 3610	1	3,21	
	3	ф16 А III, ℓ = 1310	1	2,07	
	4	ф12 А III, ℓ = 1360	1	1,2	
	5	ф8 А III, ℓ = 280	15	0,11	
КР66	1	ф12 А III, ℓ = 2200	1	1,95	8,84
	2	ф12 А III, ℓ = 3360	1	2,98	
	3	ф12 А III, ℓ = 1310	1	1,16	
	4	ф12 А III, ℓ = 1360	1	1,21	
	5	ф8 А III, ℓ = 280	14	0,11	
КР67	1	ф12 А III, ℓ = 1950	1	1,73	8,18
	2	ф12 А III, ℓ = 3110	1	2,76	
	3	ф12 А III, ℓ = 1310	1	1,16	
	4	ф12 А III, ℓ = 1360	1	1,21	
	5	ф8 А III, ℓ = 280	12	0,11	
КР68	1	ф12 А III, ℓ = 1700	1	1,5	7,62
	2	ф12 А III, ℓ = 2860	1	2,54	
	3	ф12 А III, ℓ = 1310	1	1,16	
	4	ф12 А III, ℓ = 1360	1	1,21	
	5	ф8 А III, ℓ = 280	11	0,11	

Арматура класса А-III ГОСТ 5781-82*.

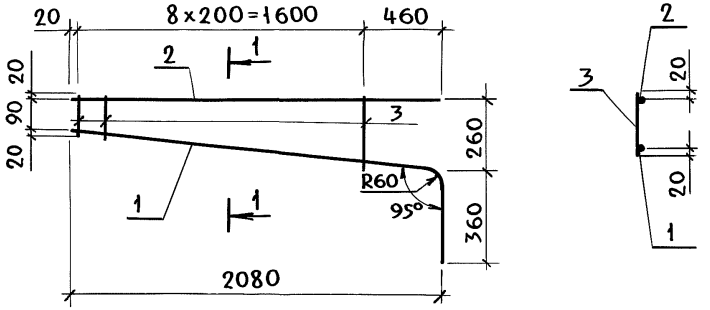

Поз.	Наименование	Кол.	Масса ед., кг	Масса каркаса кг
1	ф12 A III, ℓ = 2431	1	2,2	4,8
2	A III, ℓ = 2080	1	1,8	
3	ф8 A III, $\ell_{ср}$ = 215	9	0,08	

Арматура класса A-III ГОСТ 5781-82*.

Рук. маст	Цыганков		5.91
Н. контр.	Цветкова		5.91
Гл. спец.	Кондратьева		5.91
Вед. инж.	Гришанова		5.91
Инженер	Беляев		5.91

03. 005 - 7.2 -10

Каркас плоский КР 38

Стадия	Лист	Листов
Р		1

Проектная организация „Прогресс"

Инв. № подл. | Подпись и дата | Взам. инв. №

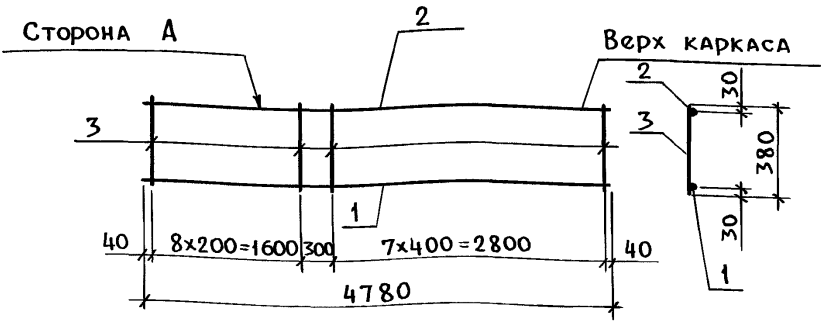

Марка каркаса	Поз.	Наименование	Кол.	Масса ед., кг	Масса каркаса, кг
КР40	1	ф25 А III, ℓ = 4780	1	18.4	31.0
	2	ф16 А III, ℓ = 4780	1	7.5	
	3	ф12 А III, ℓ = 380	17	0.3	
КР42	1	ф12 А III, ℓ = 4780	1	4.2	9.5
	2	ф8 А III, ℓ = 4780	1	1.9	
	3	ф8 А III, ℓ = 380	17	0.2	

Арматура класса А-III ГОСТ 5781-82*

Инв. № подл. | Подпись и дата | Взам. инв. №

Рук. маст.	Цыганков		5.91
Н. контр.	Цветкова		5.91
Гл. спец.	Кондратьева		5.91
Вед. инж.	Гришанова		5.91
Инженер	Беляев		5.91

03.005-7.2-11

Каркас плоский КР40, КР42

Стадия	Лист	Листов
Р		

Проектная организация „Прогресс"

КР41, КР83

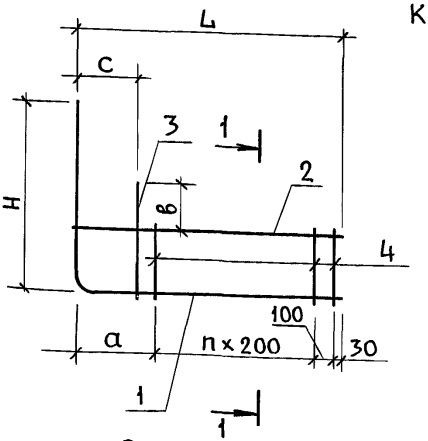

1 – 1

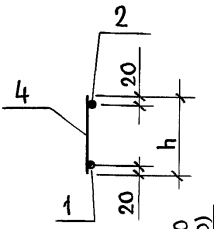

Поз.1

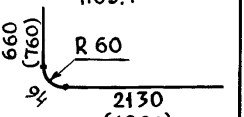

Размеры в скобках для КР83

Марка каркаса	Размеры, мм							
	L	H	h	a	c	b	r	n
КР41	2190	720	380	460	340	240	60	8
КР83	1950	820	480	520	170	360	60	7

КР45...КР47

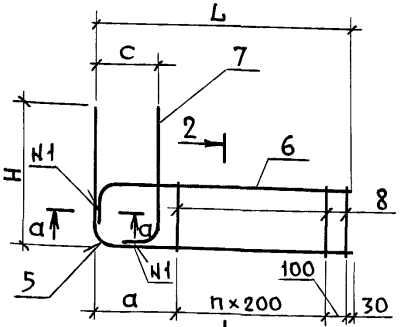

2 – 2

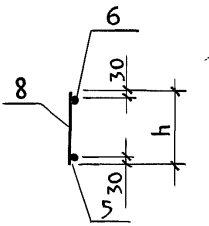

Поз.5

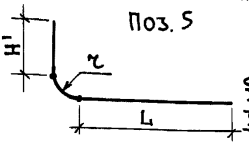

2

Поз.6

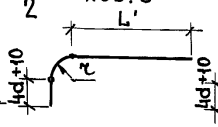

Поз.7

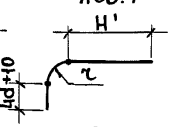

а – а

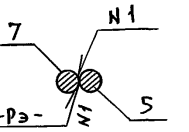

ГОСТ14098-85-С23-Рэ-
-ℓ шва

Рук.маст.	Цыганков		5.91	03.005-7.2-12
Н.констр.	Цветкова		5.91	
Гл.спец.	Кондратьева		5.91	Каркас плоский КР41, КР45...КР47, КР83.
Вед.инж.	Гришанова		5.91	
Инженер	Беляев		5.91	

Стадия	Лист	Листов
Р	1	2

Проектная организация „Прогресс"

Инв.№ подл. | Подпись и дата | Взам.инв.№

Марка каркаса	Размеры, мм								Для поз. 5,6	
	L	H	h	a	c	τ	h	B	L'	H'
КР45	2260	1110	380	530	320	125	8	100	2135	985
КР46	2160	910	330	430	270	100	8	80	2060	810
КР47	2060	740	280	330	220	80	8	70	1990	670

Марка каркаса	Поз.	Наименование	Кол.	Масса ед., кг	Масса каркаса, кг
КР41	5	Ф12 А III, ℓ=2884	1	2,6	7,1
	6	Ф12 А III, ℓ=2200	1	2,0	
	7	Ф12 А III, ℓ=600	1	0,5	
	8	Ф8 А III, ℓ=380	10	0,2	
КР45	5	Ф25 А III, ℓ=3316	1	12,7	30,7
	6	Ф25 А III, ℓ=2600	1	10,0	
	7	Ф25 А III, ℓ=1310	1	5,0	
	8	Ф12 А III, ℓ=380	10	0,3	
КР46	5	Ф20 А III, ℓ=3027	1	7,4	17,7
	6	Ф20 А III, ℓ=2320	1	5,7	
	7	Ф20 А III, ℓ=1070	1	2,6	
	8	Ф10 А III, ℓ=330	10	0,2	
КР47	5	Ф16 А III, ℓ=2785	1	4,4	10,3
	6	Ф16 А III, ℓ=2200	1	3,5	
	7	Ф16 А III, ℓ=890	1	1,4	
	8	Ф8 А III, ℓ=280	10	0,1	
КР83	5	Ф12 А III, ℓ=2744	1	2,4	6,3
	6	Ф12 А III, ℓ=1980	1	1,75	
	7	Ф12 А III, ℓ=840	1	0,75	
	8	Ф8 А III, ℓ=480	7	0,2	

1. Арматура класса А-III ГОСТ 5781-82*.
2. Нахлесточные швы выполнять двусторонние $\ell \geq 4d$

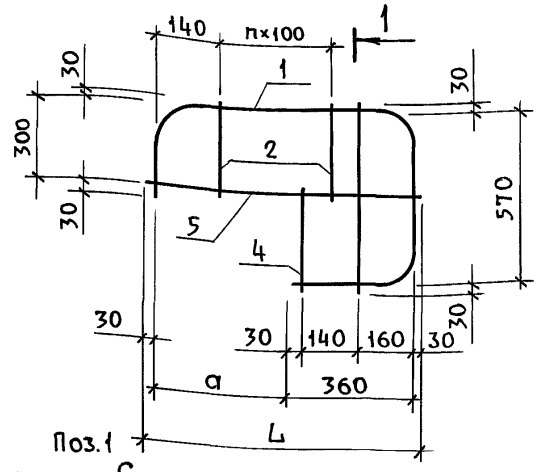

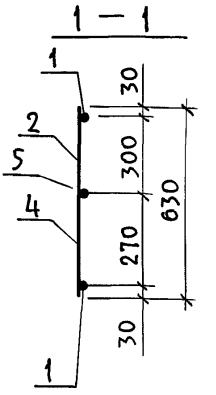

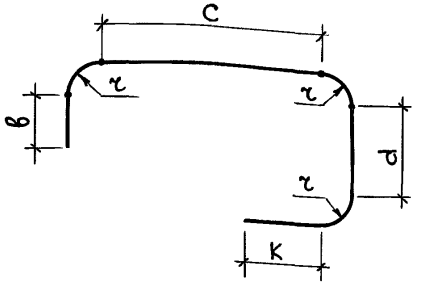

Позиц.	Марка каркаса	Размеры, мм			
		b	c	d	k
1	КР20	170	430	250	200
	КР21	205	400	320	235
	КР22	220	410	350	250

Марка каркаса	n	Размеры, мм		
		L	a	r
КР 20	3	810	390	160
КР 21	2	710	290	125
КР 22	2	690	270	110

Спецификацию см. лист 2.

Рук. маст.	Цыганков		5.91
Н. контр.	Цветкова		5.91
Гл. спец.	Кондратьева		5.91
Вед. инж.	Гришанова		5.91
Инженер	Беляев		5.91

03.005-7.2-13

Каркас плоский КР20 ... КР22

Стадия	Лист	Листов
Р	1	2

Проектная организация „Прогресс"

Взам. инв. N | Подпись и дата | Инв. N подл.

Марка каркаса	Поз.	Наименование	Кол.	Масса ед., кг	Масса каркаса, кг
КР20	1	ф32 A III, ℓ=1800	1	12,2	21,5
	2	ф12 A III, ℓ=360	5	0,3	
	3	ф12 A III, ℓ=630	1	0,6	
	4	ф12 A III, ℓ=340	1	0,3	
	5	ф28 A III, ℓ=810	1	3,9	
КР21	1	ф25 A III, ℓ=1750	1	7,2	11,4
	2	ф12 A III, ℓ=360	4	0,3	
	3	ф12 A III, ℓ=630	1	0,6	
	4	ф12 A III, ℓ=330	1	0,3	
	5	ф22 A III, ℓ=710	1	2,1	
КР22	1	ф22 A III, ℓ=1750	1	5,6	8,7
	2	ф10 A III, ℓ=360	4	0,2	
	3	ф10 A III, ℓ=630	1	0,4	
	4	ф10 A III, ℓ=340	1	0,2	
	5	ф20 A III, ℓ=690	1	1,7	

Арматура класса A-III по ГОСТ 5781-82*.

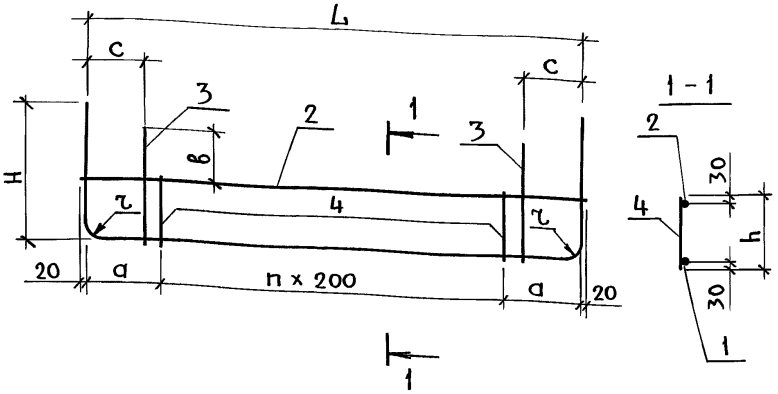

Марка каркаса	Размеры, мм							
	L	H	h	a	c	в	r	n
КР39	4320	1110	380	460	320	250	125	17
КР39	2120	620	280	260	170	360	60	8
КР70	2920	940	480	260	170	480	80	12
КР71	2120	840	480	260	170	360	60	8
КР78	2620	740	280	310	170	480	80	10
КР79	3120	940	480	460	170	480	80	11
КР80	2170	940	480	285	170	480	80	8
КР84	3120	740	280	460	170	480	80	11

Спецификацию см. л. 2, 3.

Рук. маст	Цыганков		5.91
Н. контр.	Цветкова		5.91
Гл. спец	Кондратьева		5.91
Вед. инж	Гришанова		5.91
Инженер	Жилова		5.91

03.005-7.2-14

Каркас плоский КР39, КР69... КР71, КР78... КР80, КР84.

Стадия	Лист	Листов
Р	1	3

Проектная организация „Прогресс"

Инв. № подл. | Подпись и дата | Взам. инв. №

Марка каркаса	Поз.	Наименование	Кол.	Масса ед. кг	Масса каркаса, кг
КР39	1	ф25 A III, ℓ = 6550	1	25,1	42,9
	2	ф20 A III, ℓ = 4360	1	10,8	
	3	ф16 A III, ℓ = 600	2	0,8	
	4	ф12 A III, ℓ = 380	18	0,3	
КР69	1	ф12 A III, ℓ = 3300	1	3,1	6,8
	2	ф12 A III, ℓ = 2180	1	1,9	
	3	ф12 A III, ℓ = 610	2	0,53	
	4	ф8 A III, ℓ = 280	8	0,09	
КР70	1	ф16 A III, ℓ = 4920	1	7,8	17,8
	2	ф16 A III, ℓ = 2980	1	4,7	
	3	ф16 A III, ℓ = 930	2	1,5	
	4	ф8 A III, ℓ = 480	12	0,19	
КР71	1	ф12 A III, ℓ = 3740	1	3,32	8,3
	2	ф12 A III, ℓ = 2180	1	1,9	
	3	ф12 A III, ℓ = 810	2	0,46	
	4	ф8 A III, ℓ = 480	8	0,19	
КР78	1	ф16 A III, ℓ = 4040	1	6,4	14,1
	2	ф16 A III, ℓ = 2680	1	4,2	
	3	ф16 A III, ℓ = 730	2	1,2	
	4	ф8 A III, ℓ = 280	10	0,11	
КР79	1	ф16 A III, ℓ = 4940	1	7,8	17,9
	2	ф16 A III, ℓ = 3180	1	5,0	
	3	ф16 A III, ℓ = 930	2	1,5	
	4	ф8 A III, ℓ = 480	11	0,19	
КР80	1	ф16 A III, ℓ = 4000	1	6,3	14,3
	2	ф16 A III, ℓ = 2230	1	3,5	
	3	ф16 A III, ℓ = 930	2	1,5	
	4	ф8 A III, ℓ = 480	8	0,19	

Инв. № подл. | Подпись и дата | Взам. инв. №

Марка каркаса	Поз.	Наименование	Кол.	Масса ед. кг	Масса каркаса, кг
КР84	1	ф16 А III, ℓ = 4540	1	7,16	15,7
	2	ф16 А III, ℓ = 3180	1	5,0	
	3	ф16 А III, ℓ = 730	2	1,17	
	4	ф8 А III, ℓ = 280	11	0,11	

Арматура класса А-III по ГОСТ 5781-82*.

Инв.№ подл. | Подпись и дата | Взам. инв. №

1 – 1

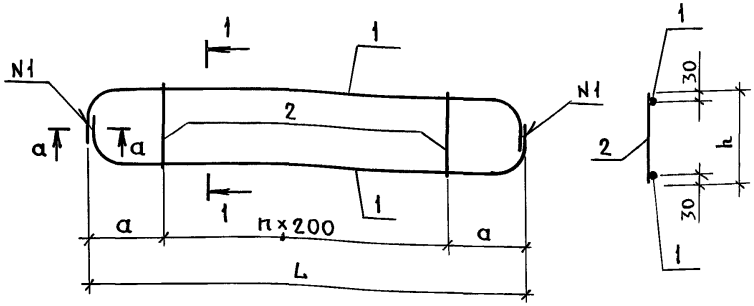

Поз.1

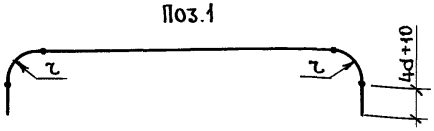

а-а

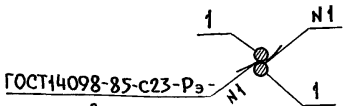

ГОСТ14098-85-с23-Рэ-
-ℓшва

Марка каркаса	n	Размеры, мм				
		r	L	h	a	ℓшва
КР32	17	125	4320	380	460	100
КР33	17	100	4220	330	410	80
КР34	17	80	4120	280	360	70
КР51	27	140	6220	380	460	120
КР52	27	125	6070	330	410	100
КР53	27	100	5920	280	360	80
КР74	12	80	2920	230	260	70
КР75	8	60	2120	230	260	50
КР81	13	80	3120	230	260	70

1. Продолжение таблицы см. л. 2.
2. Спецификацию см. на листе 2, 3.

Взам. инв. №

Подпись и дата

Инв. № подл.

Рук. маст	Цыганков		5.91
Н. контр.	Цветкова		5.91
Гл. спец.	Кондратьева		5.91
Вед. инж.	Гришанова		5.91
Инженер	Беляев		5.91

03.005-7.2-15

Каркас плоский КР32... КР34, КР51...КР53, КР74, КР75, КР81, КР82, КР88 ... КР96.

Стадия	Лист	Листов
Р	1	3

Проектная организация „Прогресс"

Марка каркаса	n	Размеры, мм				
		r	L	h	a	$\ell_{шва}$
КР82	10	80	2670	230	335	70
КР88	5	60	1640	230	320	50
КР89	10	80	2440	230	220	70
КР90	14	80	3400	230	300	70
КР91	8	80	2240	230	320	70
КР92	11	80	2740	230	315	70
КР93	11	80	2840	230	320	70
КР94	20	100	4590	230	295	80
КР95	17	90	3940	230	270	75
КР96	23	100	5190	230	295	80

Марка каркаса	Поз.	Наименование	Кол.	Масса ед. кг	Масса каркаса, кг
КР32	1	ф25 А III, ℓ = 4520	2	17,4	40,2
	2	ф12 А III, ℓ = 380	18	0,3	
КР33	1	ф20 А III, ℓ = 4370	2	10,8	25,2
	2	ф10 А III, ℓ = 330	18	0,2	
КР34	1	ф16 А III, ℓ = 4220	2	6,7	15,2
	2	ф8 А III, ℓ = 280	18	0,1	
КР51	1	ф28 А III, ℓ = 6840	2	33,0	66,6
	2	ф12 А III, ℓ = 380	27	0,3	
КР52	1	ф25 А III, ℓ = 6660	2	25,6	59,3
	2	ф12 А III, ℓ = 330	27	0,3	
КР53	1	ф20 А III, ℓ = 6430	2	15,9	57,2
	2	ф10 А III, ℓ = 280	27	0,2	

Инв.№ подл. | Подпись и дата | Взам. инв.№

Марка каркаса	Поз.	Наименование	Кол.	Масса ед., кг	Масса каркаса, кг
КР74	1	ф16 A III, ℓ = 3220	2	4.8	10.8
	2	ф8 A III, ℓ = 230	12	0.1	
КР75	1	ф12 A III, ℓ = 2260	2	2.0	2.8
	2	ф8 A III, ℓ = 230	8	0.1	
КР81	1	ф16 A III, ℓ = 3420	2	5.4	12.1
	2	ф8 A III, ℓ = 230	13	0.1	
КР82	1	ф16 A III, ℓ = 2970	2	4.7	10.4
	2	ф8 A III, ℓ = 230	10	0.1	
КР88	1	ф12 A III, ℓ = 1920	2	1.7	4.0
	2	ф8 A III, ℓ = 230	6	0.1	
КР89	1	ф16 A III, ℓ = 2700	2	4.3	9.6
	2	ф8 A III, ℓ = 230	10	0.1	
КР90	1	ф16 A III, ℓ = 3700	2	5.9	13.2
	2	ф8 A III, ℓ = 230	14	0.1	
КР91	1	ф16 A III, ℓ = 2540	2	4.1	9.0
	2	ф8 A III, ℓ = 230	8	0.1	
КР92	1	ф16 A III, ℓ = 2880	2	5.0	11.1
	2	ф8 A III, ℓ = 230	11	0.1	
КР93	1	ф18 A III, ℓ = 2980	2	8.6	18.9
	2	ф8 A III, ℓ = 230	17	0.1	
КР94	1	ф20 A III, ℓ = 4880	2	12.1	26.2
	2	ф10 A III, ℓ = 230	20	0.1	
КР95	1	ф18 A III, ℓ = 4280	2	8.7	19.1
	2	ф8 A III, ℓ = 230	17	0.1	
КР96	1	ф20 A III, ℓ = 5480	2	13.5	29.3
	2	ф10 A III, ℓ = 230	23	0.1	

Арматура класса A-III по ГОСТ 5781-82*

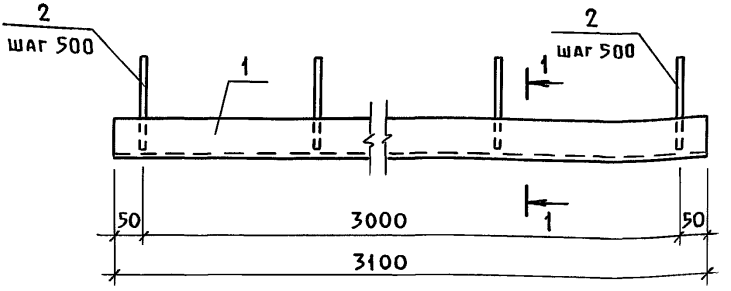

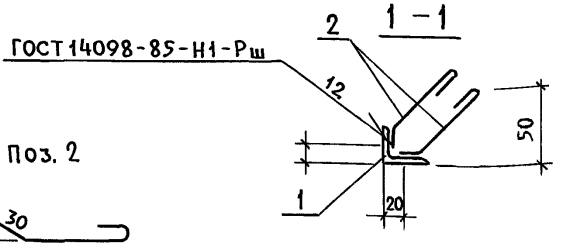

Поз. 2

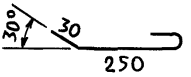

Поз.	Наименование	Кол.	Масса ед., кг	Масса закладной кг
1	Уголок 90×56×6 ГОСТ 8509-86 / Ст3сп5 ГОСТ 353-88			22,45
	ℓ = 3100	1	20,77	
2	Ф8 А III ГОСТ 5781-82*; ℓ=340	14	0,14	

Рук.маст	Цыганков		5.91
Н.контр.	Цветкова		5.91
Гл.спец.	Кондратьева		5.91
Вед.инж.	Гришанова		5.91
Инж.	Жилова		5.91

03.005-7.2-16

Закладная деталь
3Д-1

Стадия	Лист	Листов
Р		1

Проектная организация „Прогресс"

Инв.№ подл. | Подпись и дата | Взам.инв.№

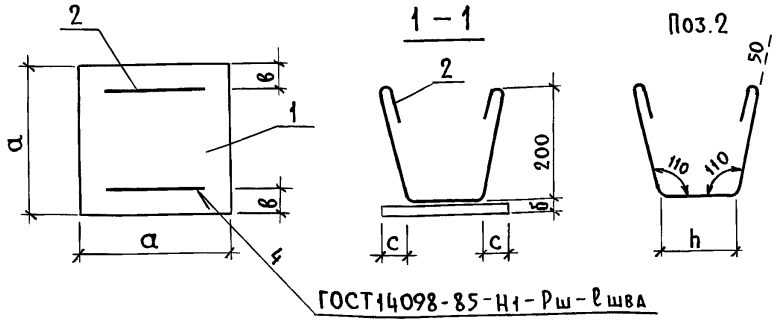

Марка закладной	Размеры, мм					
	a	в	c	h	δ	ℓшва
ЗД-2	160	50	50	100	10	20/60
ЗД-3	100	20	20	60	10	20/20

Марка закладной	Поз.	Наименование	Кол.	Масса ед. кг	Масса закладной кг
ЗД-2	1	Полоса $\frac{\text{В-160×10 ГОСТ 103-76*}}{\text{Ст3 кп 2 ГОСТ 535-88}}$	1	3,0	3,74
		ℓ = 160			
	2	ф10 A III ГОСТ 5781-82*; ℓ = 600	2	0,37	
ЗД-3	1	Полоса $\frac{\text{В-100×10 ГОСТ 103-76*}}{\text{Ст3 кп 2 ГОСТ 535-88}}$	1	0,8	1,2
		ℓ = 100			
	2	ф8 A III ГОСТ 5781-82*; ℓ = 560	2	0,2	

Взам. инв. №

Подпись и дата

Инв. № подл.

Рук. маст.	Цыганков		5.91
Гл. спец.	Кондратьева		5.91
Вед. инж.	Гришанова		5.91
Инженер	Жилова		5.91

03.005-7.2-17

Закладная деталь ЗД-2, ЗД-3

Стадия	Лист	Листов
Р		1

Проектная организация „Прогресс"

gost.e-ecolog.ru