ТИПОВЫЕ КОНСТРУКЦИИ, ИЗДЕЛИЯ И УЗЛЫ ЗДАНИЙ И СООРУЖЕНИЙ

СЕРИЯ 03.005-7

МОНОЛИТНЫЕ ЖЕЛЕЗОБЕТОННЫЕ ВХОДЫ И АВАРИЙНЫЕ ВЫХОДЫ ДЛЯ ЗАЩИТНЫХ СООРУЖЕНИЙ ИЗ КОНСТРУКЦИЙ СЕРИИ У-01-01/80

ВЫПУСК 1

АРМАТУРНЫЕ ИЗДЕЛИЯ
РАБОЧИЕ ЧЕРТЕЖИ

24385-04

gost.e-ecolog.ru

ТИПОВЫЕ КОНСТРУКЦИИ, ИЗДЕЛИЯ И УЗЛЫ ЗДАНИЙ И СООРУЖЕНИЙ

СЕРИЯ 03.005-7

МОНОЛИТНЫЕ ЖЕЛЕЗОБЕТОННЫЕ ВХОДЫ И АВАРИЙНЫЕ ВЫХОДЫ ДЛЯ ЗАЩИТНЫХ СООРУЖЕНИЙ ИЗ КОНСТРУКЦИЙ СЕРИИ У-01-01/80

ВЫПУСК 1

АРМАТУРНЫЕ ИЗДЕЛИЯ

РАБОЧИЕ ЧЕРТЕЖИ

Разработаны
Проектным институтом №1

Главный инженер
института Катков Л.Н.
Главный инженер
проекта Васильевская Г.И.

Утверждены начальником
13 службы штаба ГО СССР
Протокол от 27.04.90 №14

Введены в действие
Проектным институтом №1
с 01.09.90

Обозначение документа	Наименование	Стр.
03.005 –7.1 – ТТ	Технические требования.	5
03.005 –7.1 – 1	Каркас плоский КР1...КР3.	6
03.005 –7.1 – 2	Каркас плоский КР4...КР6, КР40... КР47	7
	КР158, КР159.	
03.005 –7.1 – 3	Каркас плоский КР7...КР12.	10
03.005 –7.1 – 4	Каркас плоский КР13...КР18.	12
03.005 –7.1 – 5	Каркас плоский КР19...КР26.	14
03.005 –7.1 – 6	Каркас плоский КР27...КР29.	16
03.005 –7.1 – 7	Каркас плоский КР30...КР32.	18
03.005 –7.1 – 8	Каркас плоский КР36, КР37.	20
03.005 –7.1 – 9	Каркас плоский КР33...КР35, КР38, КР39,	
	КР109, КР131, КР174, КР175.	21
03.005 –7.1 –10	Каркас плоский КР48.	23
03.005 –7.1 – 11	Каркас плоский КР49...КР51.	24
03.005 –7.1 – 12	Каркас плоский КР52...КР54.	25
03.005 –7.1 – 13	Каркас плоский КР55.	26
03.005 –7.1 – 14	Каркас плоский КР56, КР57	28
03.005 –7.1 – 15	Каркас плоский КР58, КР61	30
03.005 –7.1 – 16	Каркас плоский КР59, КР60, КР62, КР63	32
03.005 –7.1 – 17	Каркас плоский КР64, КР67, КР70, КР73	34

Взам.инв.№ | Подпись и дата | Инв.№ подл.

Нач.отд.	Комиссаров	
Н.контр.	Бищотко	
Гл.констр.	Бищотко	
Вед.инж.	Моисеева	
Инж.	Вяйзя	
Техник	Рунец	

03.005-7.1

Содержание

Стадия	Лист	Листов
Р	1	3

Проектный институт №1 Ленинград

Обозначение документа	Наименование	Стр.
03.005 – 7.1 – 18	Каркас плоский КР65, КР66, КР68, КР69	36
03.005 – 7.1 – 19	Каркас плоский КР71, КР72, КР74, КР75	38
03.005 – 7.1 – 20	Каркас плоский КР76, КР79	40
03.005 – 7.1 – 21	Каркас плоский КР77, КР78, КР80	42
03.005 – 7.1 – 22	Каркас плоский КР81, КР84	44
03.005 – 7.1 – 23	Каркас плоский КР82, КР83, КР85	46
03.005 – 7.1 – 24	Каркас плоский КР86... КР90, КР103...КР105, КР110... КР113, КР188	48
03.005 – 7.1 – 25	Каркас плоский КР91... КР93	50
03.005 – 7.1 – 26	Каркас плоский КР94... КР99, КР132, КР133	51
03.005 – 7.1 – 27	Каркас плоский КР100..КР102, КР140..КР148	53
03.005 – 7.1 – 28	Каркас плоский КР106	56
03.005 – 7.1 – 29	Каркас плоский КР107	58
03.005 – 7.1 – 30	Каркас плоский КР108	60
03.005 – 7.1 – 31	Каркас плоский КР114... КР124	62
03.005 – 7.1 – 32	Каркас плоский КР125... КР130	64
03.005 – 7.1 – 33	Каркас плоский КР134... КР139	66
03.005 – 7.1 – 34	Каркас плоский КР149...КР157	68
03.005 – 7.1 – 35	Каркас плоский КР160...КР165	70
03.005 – 7.1 – 36	Каркас плоский КР166... КР173	71
03.005 – 7.1 – 37	Каркас плоский КР176...187	73
03.005 – 7.1 – 38	Сетка арматурная С1... С3	76
03.005 7.1 – 39	Сетка арматурная С4	77

Инв.№ подл. | Подпись и дата | Взам. инв.№

Обозначение документа	Наименование	Стр.
03.005-7.1-40	Сетка арматурная С5	78
03.005-7.1-41	Сетка арматурная С6	79
03.005-7.1-42	Сетка арматурная С7	80
03.005-7.1-43	Сетка арматурная С8	81
03.005-7.1-44	Каркас плоский КР189... КР197, КР204...КР207	82
03.005-7.1-45	Каркас плоский КР198... КР200	84
03.005-7.1-46	Каркас плоский КР201... КР203	86
03.005-7.1-47	Каркас плоский КР208, КР209	88

Инв.№ подл. | Подпись и дата | Взам.инв.№

1. Изготовление и приёмка арматурных изделий должны производиться в соответствии с требованиями следующих нормативных документов:

СНиП 3.03.01-87 „Несущие и ограждающие конструкции"

ГОСТ 10922-75 „Арматурные изделия и закладные детали сварные для железобетонных конструкций"

2. При изготовлении плоских каркасов и сеток следует применять контактную точечную сварку во всех пересечениях стержней „в крест".

Ручная электродуговая сварка „в крест" запрещается.

3. Каждое готовое арматурное изделие должно иметь бирку с указанием его марки.

4. Арматура класса А-III в каркасах и сетках принята по ГОСТ 5781-82* марки 25 Г2С.

Нач.отд.	Комиссаров		03.005-7.1-ТТ
Н. контр.	Бицютко		
Гл.констр.	Бицютко		Технические требования.
Вед.инж.	Моисеева		Стадия: Р; Лист: ; Листов: 1
Инж.	Вяйзя		Проектный институт 1 Ленинград
Техник	Думш		

Инв.№ подл. | Подпись и дата | Взам.инв.№

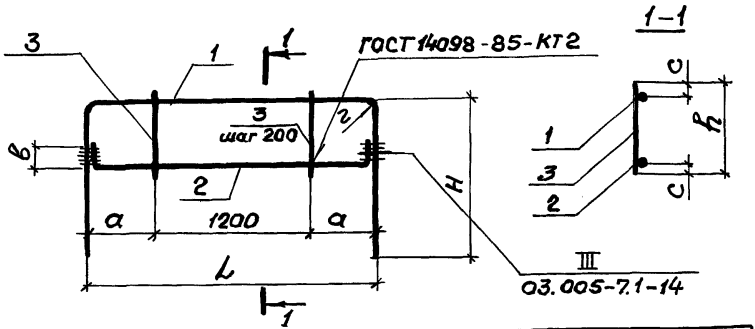

Марка каркаса	Размеры, мм						
	L	H	h	a	в	г	c
КР1	1820	570	330	310	125	125	35
КР2	1720	510	280	260	110	110	35
КР3	1620	280	230	210	100	—	30

Марка каркаса	Поз.	Наименование	Кол	Масса, ед. кг	Масса каркаса
КР1	1	ф 25 А III, ℓ= 2960	1	11.4	21.2
	2	ф 25 А III, ℓ= 2020	1	7.8	
	3	ф 12 А III, ℓ= 330	7	0.29	
КР2	1	ф 22 А III, ℓ= 2740	1	8.2	14.6
	2	ф 22 А III, ℓ= 1890	1	5.6	
	3	ф 8 А III, ℓ= 280	7	0.11	
КР3	1	ф 14 А III, ℓ= 2180	1	2.6	5.2
	2	ф 14 А III, ℓ= 1790	1	2.2	
	3	ф 6 А III, ℓ= 230	7	0.05	

Арматура: класса А III по ГОСТ 5781-82*

Нач. отд.	Комиссаров	
Н. контр.	Бицютко	
Гл. констр.	Бицютко	
Вед. инж.	Моисеева	
Инж.	Бойко	
Техник	Лагутин	
Инж.	Нагорняк	

03.005-7.1-1

Каркас плоский КР1...КР3

Стадия	Лист	Листов
Р		1

Проектный институт № 1 Ленинград

Инв. № подл. | Подпись и дата | Взам. инв. №

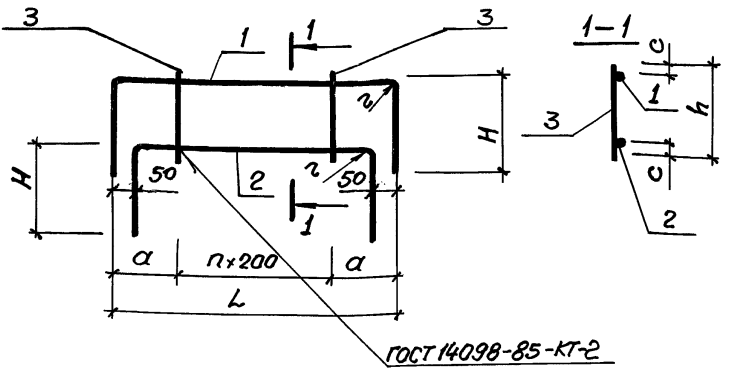

Марка каркаса	n	Размеры, мм					
		L	H	h	c	a	r
КР4	11	2810	650	330	30	305	110
КР5	11	2720	600	280	30	260	100
КР6	11	2620	400	230	25	210	—
КР40	13	3210	650	330	30	300	110
КР41	13	3170	450	280	25	210	—
КР42	13	3130	300	230	25	250	—
КР43	12	3010	650	330	30	305	110
КР44	12	2920	450	280	25	270	—
КР45	12	2830	300	230	25	215	—
КР46	13	3180	550	280	30	290	—
КР47	13	3130	350	230	25	265	—
КР158	13	3220	350	330	25	310	—
КР159	13	3180	300	280	25	290	—

Нач. отд.	Комиссаров		
Н. контр.	Бицютко		
Гл. констр.	Бицютко		
Вед. инж.	Моисеева		
Вед. инж.	Кулагин		
Инж.	Бойко		
Инж.	Насонова		
Техник	Лагутин		

Инв. № подл. | Подпись и дата | Взам. инв. №

03.005-7.1-2

Каркас плоский КР4...КР6, КР40...КР47, КР158, КР159.

Стадия	Лист	Листов
Р	1	3

Проектный институт № 1 Ленинград

Марка каркаса	Поз.	Наименование	Кол.	Масса ед., кг	Масса каркаса кг
КР4	1	Ф22АIII, ℓ = 4110	1	12,3	27.8
	2	Ф22АIII, ℓ = 4010	1	12.0	
	3	Ф 12АIII, ℓ = 330	12	0,29	
КР5	1	Ф 20АIII, ℓ = 3920	1	9.7	20,4
	2	Ф 20АIII, ℓ = 3820	1	9.4	
	3	Ф 8АIII, ℓ = 280	12	0.11	
КР6	1	Ф 14АIII, ℓ = 3420	1	4.1	8,7
	2	Ф 14АIII, ℓ = 3320	1	4.0	
	3	Ф 6АIII, ℓ = 230	12	0.05	
КР40	1	Ф 22АIII, ℓ = 4510	1	13,4	29.4
	2	Ф 22АIII, ℓ = 4410	1	13.2	
	3	Ф 10АIII, ℓ = 330	14	0.2	
КР41	1	Ф 16АIII, ℓ = 4070	1	6.5	14.4
	2	Ф 16АIII, ℓ = 3970	1	6.3	
	3	Ф 8АIII, ℓ = 280	14	0.11	
КР42	1	Ф 10АIII, ℓ = 3730	1	2.3	5.2
	2	Ф 10АIII, ℓ = 3630	1	2.2	
	3	Ф 6АIII, ℓ = 230	14	0.05	
КР43	1	Ф 22АIII, ℓ = 4310	1	12.9	28.0
	2	Ф 22АIII, ℓ = 4210	1	12.5	
	3	Ф 10АIII, ℓ = 330	13	0.2	
КР44	1	Ф 16АIII, ℓ = 3820	1	6.1	13.4
	2	Ф 16АIII, ℓ = 3720	1	5.9	
	3	Ф 8АIII, ℓ = 280	13	0.11	
КР45	1	Ф 10АIII, ℓ = 3430	1	2.1	4.8
	2	Ф 10АIII, ℓ = 3330	1	2.06	
	3	Ф 6АIII, ℓ = 230	13	0.05	

Продолжение спецификации см. лист 3.

Марка каркаса	Поз	Наименование	Кол.	Масса ед, кг	Масса каркаса кг
КР46	1	ф 18 А III, ℓ=4280	1	8,6	18,5
	2	ф 18 А III, ℓ=4180	1	8,4	
	3	ф 8 А III, ℓ=280	14	0,11	
КР47	1	ф 12 А III, ℓ=3830	1	3,4	7,3
	2	ф 12 А III, ℓ=3730	1	3,3	
	3	ф 6 А III, ℓ=230	12	0,05	
КР158	1	ф 12 А III, ℓ=3920	1	3,48	7,9
	2	ф 12 А III, ℓ=3820	1	3,39	
	3	ф 6 А III, ℓ=330	14	0,07	
КР159	1	ф 10 А III, ℓ=3780	1	2,33	5,08
	2	ф 10 А III, ℓ=3780	1	2,33	
	3	ф 6 А III, ℓ=280	14	0,06	

Арматура: класса А-III по ГОСТ 5781-82*

Инв.№ подл. | Подпись и дата | Взам. инв.№

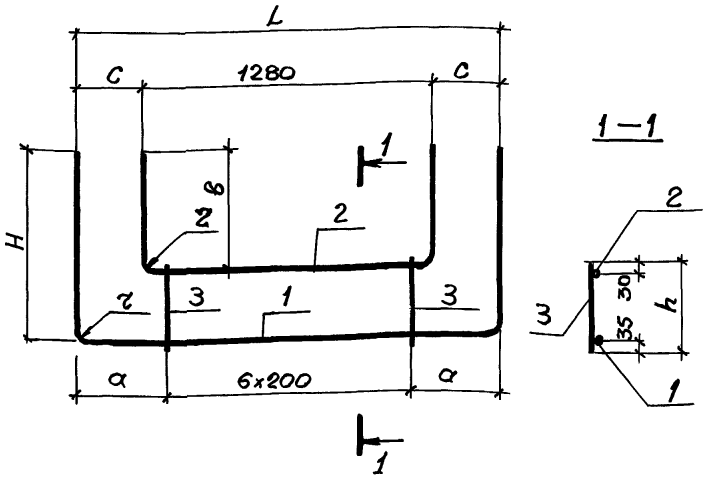

Марка каркаса	Размеры, мм							
	L	H	h	c	a	в	г	
КР7	1820	1050	370	270	310	740	100	
КР8	1720	930	310	220	260	670	—	
КР9	1620	800	260	170	210	600	—	
КР10	1820	550	330	270	310	270	100	
КР11	1720	500	280	220	260	270	—	
КР12	1620	450	230	170	210	270	—	

Спецификацию см. лист 2.

Взам. инв. №

Подпись и дата

Инв. № подл.

Нач. отд.	Комиссаров	
Н. контр.	Бищютко	
Гл. констр.	Бищютко	
Вед. инж.	Моисеева	
Инженер	Бойко	
Инженер	Нагорняк	
Техник	Лагутин	

03.005-7.1-3

Каркас плоский КР7... КР12

Стадия	Лист	Листов
Р	1	2

Проектный институт 1 Ленинград

24385-04 11 Формат А4

Марка каркаса	Поз.	Наименование	Кол.	Масса, ед. кг	Масса каркаса кг
КР7	1	ф20 А III, ℓ=3920	1	9.7	17.6
	2	ф20 А III, ℓ=2760	1	6.8	
	3	ф8 А III, ℓ=370	7	0,15	
КР8	1	ф18 А III, ℓ=3580	1	7.2	13.3
	2	ф18 А III, ℓ=2620	1	5.2	
	3	ф8 А III, ℓ=310	7	0,12	
КР9	1	ф16 А III, ℓ=3220	1	5,1	9,7
	2	ф16 А III, ℓ=2480	1	3,9	
	3	ф8 А III, ℓ=260	7	0,10	
КР10	1	ф20 А III, ℓ=2920	1	7.2	12,6
	2	ф20 А III, ℓ=1820	1	4.5	
	3	ф8 А III, ℓ=330	7	0,13	
КР11	1	ф18 А III, ℓ=2720	1	5.4	9,8
	2	ф18 А III, ℓ=1820	1	3,6	
	3	ф8 А III, ℓ=280	7	0,11	
КР12	1	ф16 А III, ℓ=2520	1	4,0	7,5
	2	ф16 А III, ℓ=1820	1	2,9	
	3	ф8 А III, ℓ=230	7	0,09	

Арматура: класса А-III по ГОСТ 5781-82*

Инв.№ подл. | Подпись и дата | Взам.инв.№

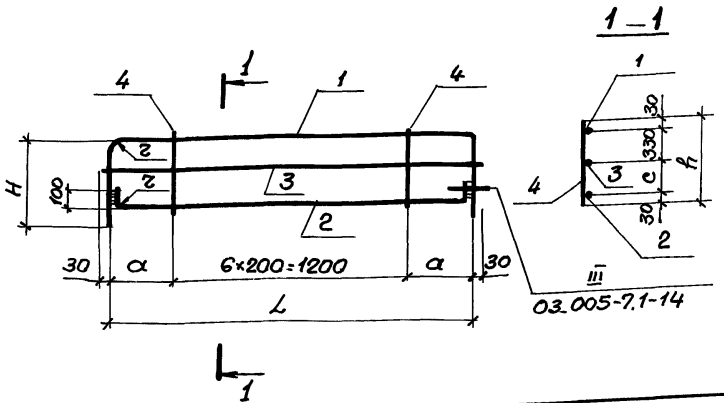

Марка каркаса	Размеры, мм					
	L	H	h	c	a	z
КР13	1820	700	690	300	310	100
КР14	1720	700	690	300	260	—
КР15	1620	700	690	300	210	—
КР16	1820	750	730	340	310	100
КР17	1720	750	730	340	260	—
КР18	1620	750	730	340	210	—

Спецификацию см. лист 2.

Нач. отд.	Комиссаров		03.005-7.1-4
Н. контр.	Бицютко		
Гл. констр.	Бицютко		Каркас плоский КР13.... КР18
Вед. инж.	Моисеева		Стадия: Р; Лист: 1; Листов: 2
Инженер	Бойко		Проектный институт №1 Ленинград
Инженер	Нагорняк		
Техник	Лагутин		

Инв. № подл. | Подпись и дата | Взам. инв. №

Марка каркаса	Поз.	Наименование	Кол.	Масса ед, кг	Масса каркаса, кг
КР13	1	Ф 20 А III , ℓ = 3220	1	7.9	16.4
	2	Ф 20 А III , ℓ = 1980	1	4.9	
	3	Ф 12 А III , ℓ = 1880	1	1.7	
	4	Ф 8 А III , ℓ = 690	7	0.27	
КР14	1	Ф 18 А III , ℓ = 3120	1	6.2	13.5
	2	Ф 18 А III , ℓ = 1880	1	3.8	
	3	Ф 12 А III , ℓ = 1780	1	1.6	
	4	Ф 8 А III , ℓ = 690	7	0,27	
КР15	1	Ф 16 А III , ℓ = 3020	1	4.8	11.0
	2	Ф 16 А III , ℓ = 1780	1	2.8	
	3	Ф 12 А III , ℓ = 1680	1	1.5	
	4	Ф 8 А III , ℓ = 690	7	0.27	
КР16	1	Ф 20 А III , ℓ = 3220	1	7.9	16,5
	2	Ф 20 А III , ℓ = 1980	1	4.9	
	3	Ф 12 А III , ℓ = 1880	1	1.7	
	4	Ф 8 А III , ℓ = 730	7	0.29	
КР17	1	Ф 18 А III , ℓ = 3120	1	6.2	13,6
	2	Ф 18 А III , ℓ = 1880	1	3,8	
	3	Ф 12 А III , ℓ = 1780	1	1,6	
	4	Ф 8 А III , ℓ = 730	7	0.29	
КР18	1	Ф 16 А III , ℓ = 3020	1	4.8	11.1
	2	Ф 16 А III , ℓ = 1780	1	2.8	
	3	Ф 12 А III , ℓ = 1680	1	1.5	
	4	Ф 8 А III , ℓ = 730	7	0.29	

Арматура: класса А-III по ГОСТ 5781-82*

Инв. № подл. | Подпись и дата | Взам. инв. №

Рис. 1

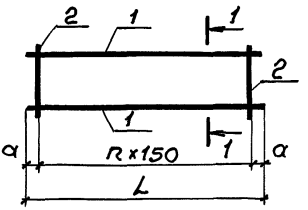

Рис. 2

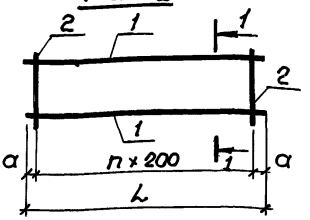

1–1

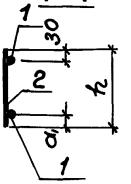

Рис. 3

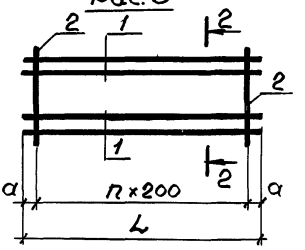

2–2

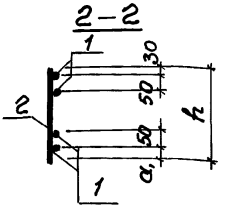

Марка	Рис.	n	Размеры, мм			
			L	h	a	a1
КР 19	3	17	3580	480	90	35
КР 20	2	17	3580	480	90	35
КР 21	2	16	3380	380	90	35
КР 22	1	22	3480	380	90	30
КР 23	2	17	3480	380	40	30
КР 24	2	17	3580	280	90	30
КР 25	2	12	2550	480	75	30
КР 26	2	12	2550	380	75	30

Инв.№ подл. | Подпись и дата | Взам. инв.№

Нач.отд	Комиссаров		
Н.контр.	Бацюпко		
Гл.конст.	Бацюпко		
Вед.инж.	Моисеева		
Вед.инж.	Кулагин		
Инж.	Вяйзя		
Техник	Хорош		

03.005-7.1-5

Каркас плоский КР19... КР26

Стадия	Лист	Листов
Р	1	2

Проектный институт №1 Ленинград

Марка каркаса	Поз.	Наименование	Кол.	Масса ед, кг	Масса каркаса, кг
Кр19	1	ф 22 А III , ℓ = 3580	4	10,7	50,5
	2	ф 12 А III , ℓ = 480	18	0,43	
Кр20	1	ф 25 А III , ℓ = 3580	2	13,75	32,9
	2	ф 10 А III , ℓ = 480	18	0,3	
Кр21	1	ф 20 А III , ℓ = 3380	2	8,35	19,3
	2	ф 8 А III , ℓ = 380	17	0,15	
Кр22	1	ф 25 А III , ℓ = 3480	2	13,4	34,6
	2	ф 12 А III , ℓ = 380	23	0,34	
Кр23	1	ф 20 А III , ℓ = 3480	2	8,65	21,5
	2	ф 10 А III , ℓ = 380	18	0,23	
Кр24	1	ф 16 А III , ℓ = 3580	2	5,65	13,3
	2	ф 8 А III , ℓ = 280	18	0,11	
Кр25	1	ф 10 А III , ℓ = 2550	2	1,6	4,6
	2	ф 6 А III , ℓ = 480	13	0,11	
Кр26	1	ф 10 А III , ℓ = 2550	2	1,6	4,3
	2	ф 6 А III , ℓ = 380	13	0,08	

Арматура: класса А-III по ГОСТ 5781-82*

Инв.№ подл. | Подпись и дата | Взам.инв.№

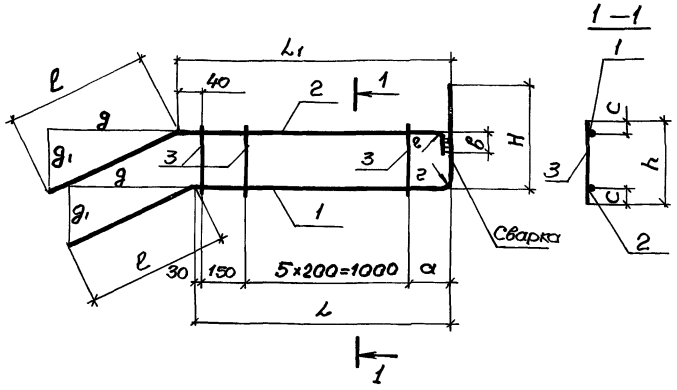

Марка каркаса	Размеры, мм										
	L	L1	l	g	g1	H	h	c	a	b	r
КР27	1490	1500	880	790	395	570	330	35	310	125	125
КР28	1440	1450	770	690	345	510	280	35	260	110	110
КР29	1390	1400	500	450	225	280	230	30	210	100	—

Спецификацию см. лист 2

Нач.отд.	Комиссаров		
Н.контр.	Бицютко		
Гл.констр.	Бицютко		
Вед.инж.	Моисеева		
Инженер	Бойко		
Инженер	Нагорняк		
Техник	Лагутин		

03.005-7.1-6

Каркас плоский КР27... КР29

Стадия	Лист	Листов
Р	1	2

Проектный институт №1 Ленинград

Инв.№ подл. | Подпись и дата | Взам. инв.№

Марка каркаса	Поз	Наименование	Кол	Масса ед, кг	Масса каркаса кг
КР27	1	ф 25 А III , ℓ = 2930	1	11.3	23,0
	2	ф 25 А III , ℓ = 2490	1	9.6	
	3	ф 12 А III , ℓ = 330	7	0,29	
КР28	1	ф 22 А III , ℓ = 2710	1	8.1	15,8
	2	ф 22 А III , ℓ = 2320	1	6,9	
	3	ф 8 А III , ℓ = 280	7	0,11	
КР29	1	ф 14 А III , ℓ = 2160	1	2,6	5,4
	2	ф 14 А III , ℓ = 2000	1	2,4	
	3	ф 6 А III , ℓ = 230	7	0,05	

Арматура: класса А-III по ГОСТ 5781-82*

Инв.№ подл. | Подпись и дата | Взам. инв.№

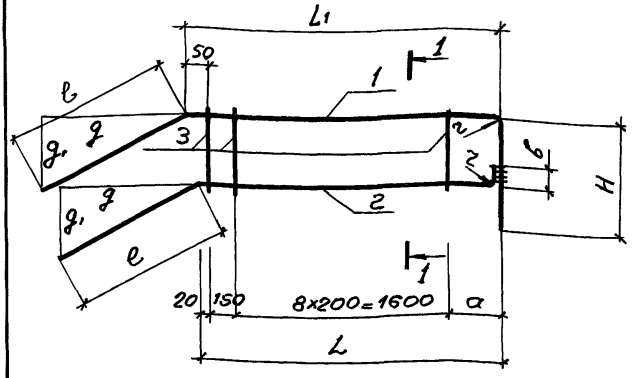

Марка каркаса	Размеры, мм										
	H	h	a	b	c	z	ℓ	g	g_1	L	L_1
КР30	570	330	310	125	35	125	880	790	395	2090	2100
КР31	510	280	260	110	35	110	770	690	245	2040	2050
КР32	280	230	210	100	30	—	500	450	225	1990	2000

Спецификацию см. лист 2.

Нач.отд.	Комиссаров		
Н.контр.	Бищютко		
Гл.констр.	Бищютко		
Вед.инж.	Моисеева		
Инженер	Бойко		
Инженер	Нагорняк		
Техник	Лагутин		

03.005-7.1-7

Каркас плоский КР30... КР32

Стадия	Лист	Листов
Р	1	2

ПРОЕКТНЫЙ ИНСТИТУТ № 1 Ленинград

Инв.№ подл. | Подпись и дата | Взам. инв.№

Марка каркаса	Поз	Наименование	Кол.	Масса ед. кг	Масса каркаса, кг
КР30	1	ф 25 А III, ℓ=3560	1	13,7	28,4
	2	ф 25 А III, ℓ=3060	1	11.8	
	3	ф 12 А III, ℓ=330	10	0,29	
КР31	1	ф 22 А III, ℓ=3340	1	10,0	19,7
	2	ф 22 А III, ℓ=2890	1	8,6	
	3	ф 8 А III, ℓ=280	10	0,11	
КР32	1	ф 14 А III, ℓ=2790	1	3,4	7,0
	2	ф 14 А III, ℓ=2570	1	3,1	
	3	ф 6 А III, ℓ=230	10	0,05	

Арматура: класса А-III по ГОСТ 5781-82*

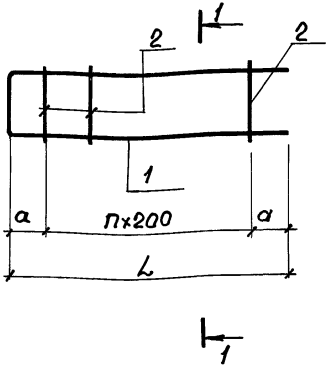

1 – 1

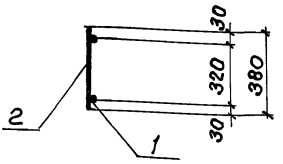

Марка каркаса	n	Размеры, мм		
		L	a	h
КР36	8	1780	90	380
КР37	4	1020	110	380

Марка каркаса	Поз	Наименование	Кол.	Масса ед, кг	Масса каркаса, кг
КР36	1	ф 16 AIII, ℓ=3880	1	6,1	7,5
	2	ф 8 AIII, ℓ=380	9	0,15	
КР37	1	ф 16 AIII, ℓ=2360	1	3,7	4,5
	2	ф 8 AIII, ℓ=380	5	0,16	

Арматура: класса A-III по ГОСТ 5781-82*

Нач. отд.	Комиссаров	
Н.контр.	Бицютко	
Гл.констр.	Бицютко	
Вед.инж.	Моисеева	
Инж.	Бойко	
Техник	Хорош	

03.005-7.1-8

Каркас плоский КР36, КР37

Стадия	Лист	Листов
Р		1

Проектный институт Ленинград

Инв.№ подл. | Подпись и дата | Взам.инв.№

24385-04 21

Формат А4

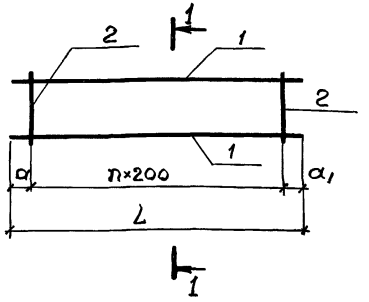

Марка каркаса	n	Геометрические размеры, мм			
		L	h	a	a_1
КР33	14	2880	380	40	40
КР34	17	3810	380	60	350
КР35	17	3580	380	90	90
КР38	9	2260	380	60	100
КР39	15	3080	180	40	40
КР109	17	3480	380	40	40
КР131	11	2665	380	50	415
КР174	13	2780	380	90	90
КР175	15	3180	380	90	90

Спецификацию см. лист 2

Нач. отд.	Комиссаров		
Н. контр.	Бищютко		
Гл. констр.	Бищютко		
Вед. инж.	Моисеева		
Инж.	Бойко		
Инж.	Вяйзя		
Техник	Лагутин		

03.005-7.1-9

Каркас плоский КР33...КР35, КР38, КР39, КР109, КР131, КР174, КР175.

Стадия	Лист	Листов
Р	1	2

Проектный институт 1 Ленинград

Инв. № подл. | Подпись и дата | Взам. инв. №

Марка каркаса	Поз.	Наименование	Кол	Масса, кг	Масса каркаса, кг
КР33	1	ф10 А III, ℓ=2880	2	1.77	4,9
	2	ф6 А III, ℓ=380	15	0,084	
КР34	1	ф10 А III ℓ=3810	2	2,35	6,2
	2	ф 6 А III, ℓ=380	18	0,084	
КР35	1	ф 16 А III, ℓ=3580	2	5,640	14,0
	2	ф 8 А III, ℓ=380	18	0,150	
КР38	1	ф 10 А III, ℓ=2260	2	1,395	3,6
	2	ф 6 А III, ℓ=380	10	0,084	
КР39	1	ф 16 А III, ℓ=3080	2	4,87	10,3
	2	ф 6 А III, ℓ=180	16	0,04	
КР109	1	ф 16 А III, ℓ=3480	2	5,50	13,7
	2	ф 6 А III, ℓ=380	18	0,15	
КР131	1	ф 10 А III, ℓ=2665	2	1,6	4,2
	2	ф 6 А III, ℓ=380	12	0,08	
КР174	1	ф 10 А III, ℓ=2780	2	1.7	4,6
	2	ф 6 А III, ℓ=380	14	0,08	
КР175	1	ф 10 А III, ℓ=3180	2	1,9	5,1
	2	ф 6 А III, ℓ=380	16	0,08	

Арматура: класса А-III по ГОСТ 5781-82*

Инв.№ подл. | Подпись и дата | Взам.инв.№

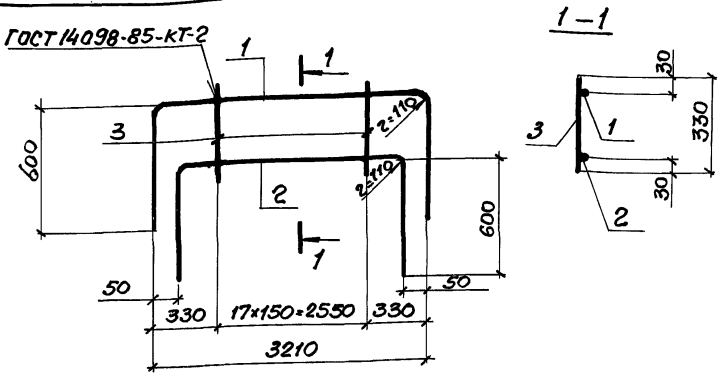

Марка каркаса	Поз.	Наименование	Кол	Масса ед, кг	Масса каркаса кг
КР48	1	ф 22 AIII,	ℓ=4410	1	13,1	31,1
	2	ф 22 AIII,	ℓ=4310	1	12,8	
	3	ф 12 AIII,	ℓ=330	18	0,29	

Арматура: класса A-III по ГОСТ 5781-82*

Нач.отд.	Комиссаров		
Н.контр.	Бицютко		
Гл.констр.	Бицютко		
Вед.инж.	Моисеева		
Вед.инж.	Кулагин		
Техник	Хорош		

03.005-7.1-10

Каркас плоский КР48

Стадия	Лист	Листов
Р		1

Проектный институт N1 Ленинград

Инв.№ подл. | Подпись и дата | Взам. инв.№

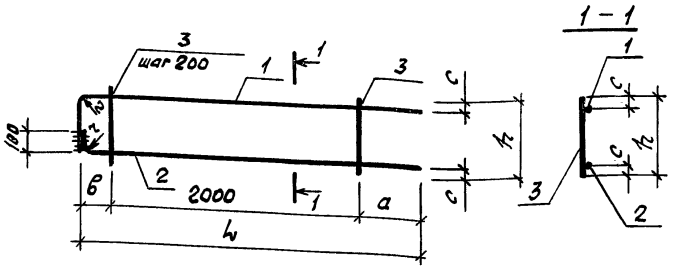

Марка каркаса	Размеры, мм					
	l	h	a	6	c	z
КР49	2900	530	600	300	30	100
КР50	2800	480	550	250	30	—
КР51	2550	430	350	200	25	—

Марка каркаса	Поз.	Наименование	Кол.	Масса ед., кг	Масса каркаса
КР49	1	ф 20 A III, ℓ = 3370	1	8.30	19.3
	2	ф 20 A III, ℓ = 2980	1	7.40	
	3	ф 10 A III, ℓ = 530	11	0.33	
КР50	1	ф 18 A III, ℓ = 3220	1	6.40	14.3
	2	ф 18 A III, ℓ = 2880	1	5.80	
	3	ф 8 A III, ℓ = 480	11	0.19	
КР51	1	ф 12 A III, ℓ = 2930	1	2.60	6.1
	2	ф 12 A III, ℓ = 2640	1	2.40	
	3	ф 6 A III, ℓ = 430	11	0.1	

Арматура: класса A III по ГОСТ 5781-82*

Нач.отд.	Комиссаров		03.005-7.1-11
Н.контр.	Бицютко		
Гл.констр.	Бицютко		Каркас плоский КР49 ... КР51
Вед.инж.	Моисеева		Стадия: Р; Лист: ; Листов: 1
Вед.инж.	Кулагин		ПРОЕКТНЫЙ ИНСТИТУТ №1 Ленинград
Техник	Лагутин		
Инженер	Вяйзя		

Инв.№ подл. | Подпись и дата | Взам.инв.№

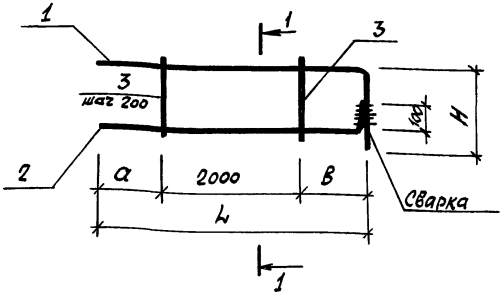

Марка каркаса	Размеры, мм					
	L	H	h	a	B	c
КР52	2900	400	270	600	300	100
КР53	2800	380	220	550	250	—
КР54	2550	220	170	350	200	—

Марка каркаса	Поз.	Наименование	Кол.	Масса ед., кг	Масса каркаса
КР52	1	ф 20 A III, ℓ = 3300	1	8,2	17.4
	2	ф 20 A III, ℓ = 2980	1	7.4	
	3	ф 10 A III, ℓ = 270	11	0.17	
КР53	1	ф 18 A III, ℓ = 3180	1	6.4	13.2
	2	ф 18 A III, ℓ = 2880	1	5.8	
	3	ф 8 A III, ℓ = 220	11	0.09	
КР54	1	ф 12 A III, ℓ = 2770	1	2.5	5.3
	2	ф 12 A III, ℓ = 2640	1	2.4	
	3	ф 6 A III, ℓ = 170	11	0.04	

Арматура: класса A-III по ГОСТ 5781-82*

Нач. отд.	Комиссаров		03.005-7.1-12
Н. контр.	Бицютко		
Гл. констр.	Бицютко		
Вед. инж.	Моисеева		Каркас плоский КР52,.. КР54
Вед. инж.	Кулагин		
Инженер.	Вайзя		
Техник	Лагутин		

Стадия	Лист	Листов
Р		1

ПРОЕКТНЫЙ ИНСТИТУТ №1 Ленинград

Инв. № подл. | Подпись и дата | Взам. инв. №

24385-04 26

Формат А4

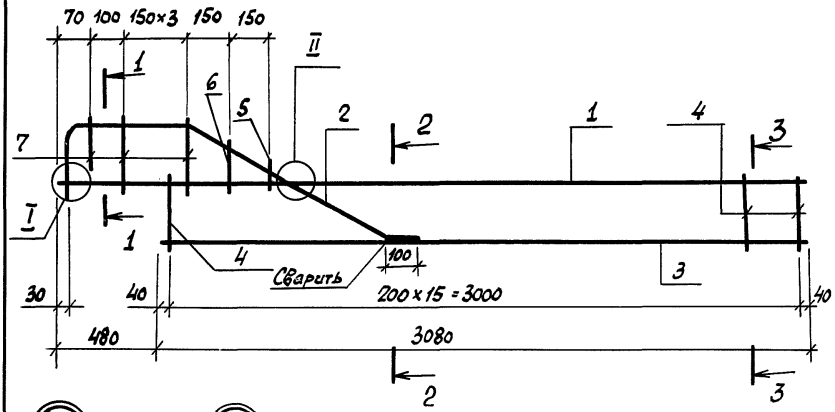

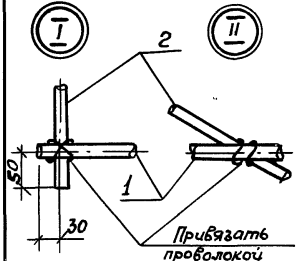

1 – 1

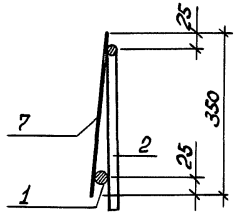

2 – 2

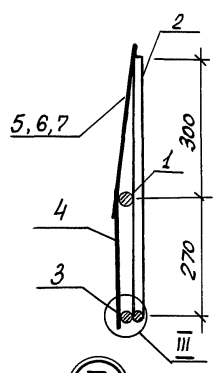

3 – 3

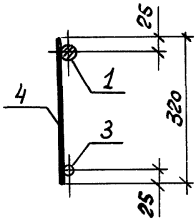

Поз. 2

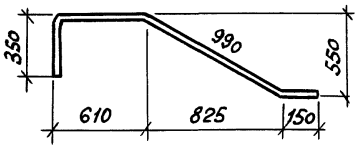

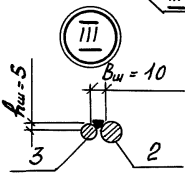

Нач. отд.	Комиссаров		
Н. контр.	Бицютко		
Гл. констр.	Бицютко		
Вед. инж.	Моисеева		
Инж.	Вяйзя		
Техник	Хорош		

03.005-7.1-13

Каркас плоский Кр 55

Стадия	Лист	Листов
Р	1	2

ПРОЕКТНЫЙ ИНСТИТУТ №1
Ленинград

Инв. № подл. | Подпись и дата | Взам. инв. №

Формат А4

Марка каркаса	Поз.	Наименование	Кол.	Масса ед, кг.	Масса каркаса, кг.
КР55	1	ф 25 AIII, ℓ=3560	1	13,7	26,23
	2	ф 20 AIII, ℓ=2100	1	5,18	
	3	ф 12 AIII, ℓ=3080	1	2,74	
	4	ф 10 AIII, ℓ=320	16	0,2	
	5	ф 10 AIII, ℓ=200	1	0,12	
	6	ф 10 AIII, ℓ=300	1	0,19	
	7	ф 10 AIII, ℓ=350	5	0,22	

Арматура: класса AIII по ГОСТ 5781-82*

Инв.№ подл. | Подпись и дата | Взам.инв.№

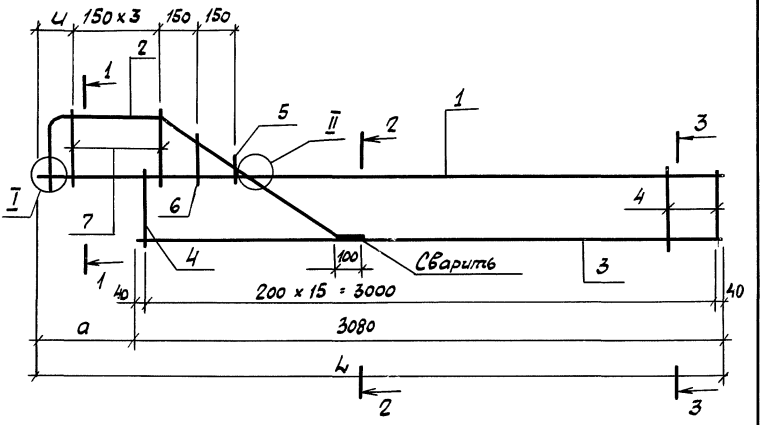

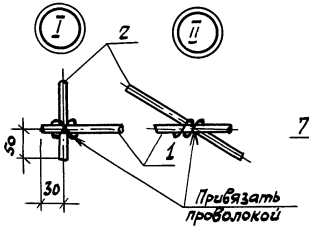

1 – 1

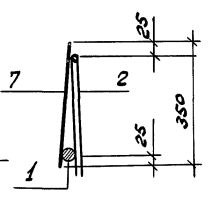

2 – 2

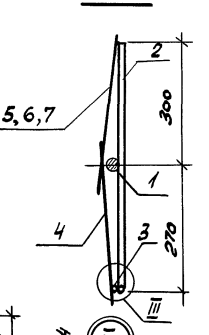

3 – 3

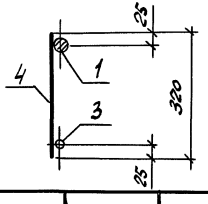

Поз. 2

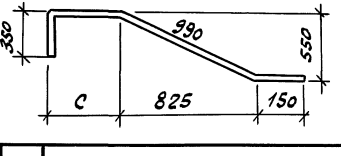

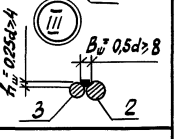

Нач.отд.	Комиссаров		
Н. контр.	Бицютко		
Гл. констр.	Бицютко		
Вед. инж.	Моисеева		
Инж.	Вяйзя		
Техник	Хорош		

03.005 - 7.1 - 14

Каркас плоский Кр 56, Кр 57

Стадия	Лист	Листов
Р	1	2

ПРОЕКТНЫЙ ИНСТИТУТ №1
Ленинград

Инв. № подл. | Подпись и дата | Взам. инв. №

Марка каркаса	Геометрические размеры, мм			
	L	a	c	u
КР56	3460	380	510	70
КР57	3440	360	500	60

Марка каркаса	Поз	Наименование	Кол.	Масса ед, кг	Масса каркаса, кг
КР56	1	ф 25 A III , ℓ = 3460	1	13,32	25,38
	2	ф 20 A III , ℓ = 2000	1	4,93	
	3	ф 12 A III , ℓ = 3080	1	2,74	
	4	ф 10 A III , ℓ = 320	16	0,2	
	5	ф 10 A III , ℓ = 200	1	0,12	
	6	ф 10 A III , ℓ = 300	1	0,19	
	7	ф 10 A III , ℓ = 350	4	0,22	
КР57	1	ф 20 A III , ℓ = 3440	1	8,5	17,22
	2	ф 16 A III , ℓ = 1990	1	3,14	
	3	ф 12 A III , ℓ = 3080	1	2,74	
	4	ф 8 A III , ℓ = 320	16	0,13	
	5	ф 8 A III , ℓ = 200	1	0,08	
	6	ф 8 A III , ℓ = 300	1	0,12	
	7	ф 8 A III , ℓ = 350	4	0,14	

Арматура: класса A-III по ГОСТ 5781-82*

Инв.№ подл. | Подпись и дата | Взам. инв.№

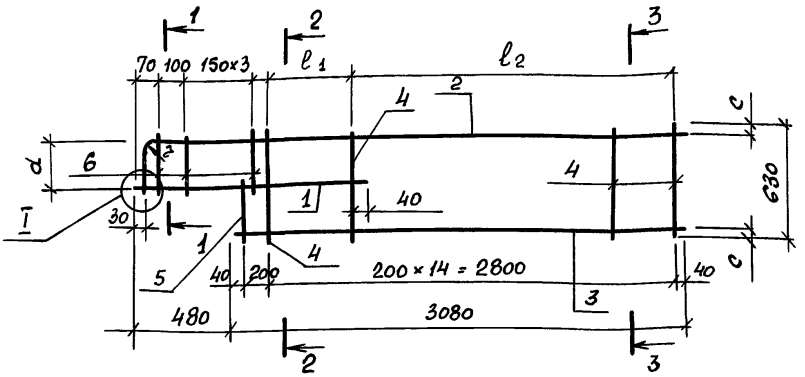

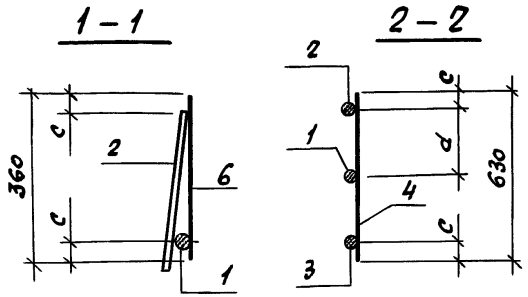

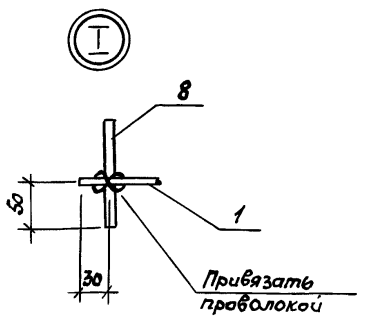

Марка каркаса	Геометрические размеры, мм				
	c	d	l_1	l_2	r
Кр 58	35	290	600	2200	140
Кр 61	30	300	400	2400	100

Нач. отд.	Комиссаров		
Н. контр.	Бицюто		
Гл. констр.	Бицюто		
Вед. инж.	Моисеева		
Инж.	Вяйзя		
Техник	Хорош		

03. 005 - 7.1 - 15

Каркас плоский Кр 58, Кр 61

Стадия	Лист	Листов
Р	1	2

ПРОЕКТНЫЙ ИНСТИТУТ №1
Ленинград

24385-04 31 Формат А4

Инв. № подл. | Подпись и дата | Взам. инв. №

Марка каркаса	Поз	Наименование	Кол.	Масса ед, кг	Масса каркаса, кг
КР58	1	ф 25 А III , ℓ = 1360	1	6,57	50,49
	2	ф 28 А III , ℓ = 3880	1	18,74	
	3	ф 28 А III , ℓ = 3080	1	14,88	
	4	ф 12 А III , ℓ = 630	15	0,56	
	5	ф 12 А III , ℓ = 340	1	0,3	
	6	ф 12 А III , ℓ = 360	5	0,32	
КР61	1	ф 25 А III , ℓ = 1160	1	4,47	26,23
	2	ф 20 А III , ℓ = 3880	1	9,58	
	3	ф 20 А III , ℓ = 3080	1	7,6	
	4	ф 8 А III , ℓ = 630	15	0,25	
	5	ф 8 А III , ℓ = 330	1	0,13	
	6	ф 8 А III , ℓ = 360	5	0,14	

Арматура: класса А-III по ГОСТ 5781-82*

Инв.№ подл. | Подпись и дата | Взам. инв.№

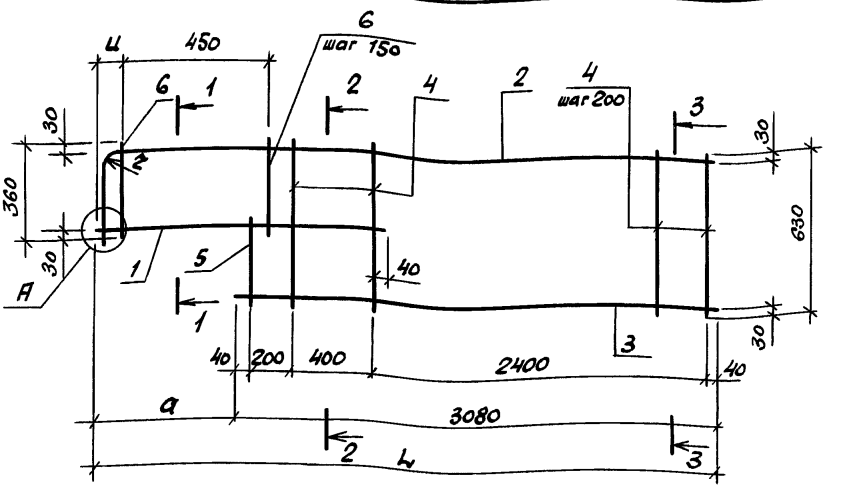

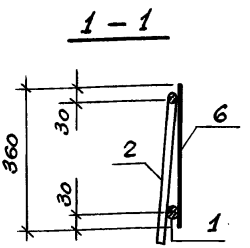

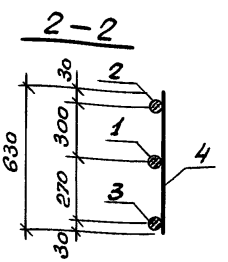

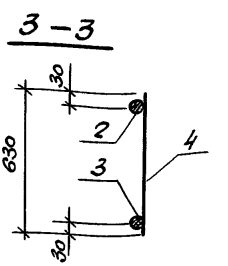

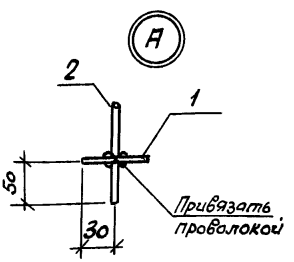

Марка каркаса	Геометрич. размеры, мм.			
	L	a	ц	r
Кр 59	3460	380	70	110
Кр 60	3440	360	60	—
Кр 62	3460	380	70	100
Кр 63	3440	360	60	—

Нач. отд.	Комиссаров		
Н. контр.	Бицютко		
Гл. констр.	Бицютко		
Вед. инж.	Моисеева		
Инж.	Вяйзя		
Техник	Хорош		

03. 005 - 7.1 - 16

Каркас плоский Кр 59, Кр 60, Кр 62, Кр 63

Стадия	Лист	Листов
Р	1	2

Проектный институт №1 Ленинград

24385-04 33

Формат А4

Инв. № подл. | Подпись и дата | Взам. инв. №

Марка каркаса	Поз.	Наименование	Кол.	Масса ед, кг	Масса каркаса, кг
КР59	1	ф 25 А III, ℓ = 1060	1	4.08	31,45
	2	ф 22 А III, ℓ = 3780	1	11.26	
	3	ф 22 А III, ℓ = 3080	1	9,18	
	4	ф 10 А III, ℓ = 630	15	0,39	
	5	ф 10 А III, ℓ = 330	1	0,2	
	6	ф 10 А III, ℓ = 360	4	0,22	
КР62	1	ф 25 А III, ℓ = 1060	1	4.08	25,47
	2	ф 20 А III, ℓ = 3780	1	9,34	
	3	ф 20 А III, ℓ = 3080	1	7,61	
	4	ф 8 А III, ℓ = 630	15	0,25	
	5	ф 8 А III, ℓ = 330	1	0,13	
	6	ф 8 А III, ℓ = 360	4	0,14	
КР60	1	ф 20 А III, ℓ = 1040	1	2,57	17,83
	2	ф 16 А III, ℓ = 3760	1	5,94	
	3	ф 16 А III, ℓ = 3080	1	4,88	
	4	ф 8 А III, ℓ = 630	15	0,25	
	5	ф 8 А III, ℓ = 330	1	0,13	
	6	ф 8 А III, ℓ = 360	4	0,14	
КР63	1	ф 20 А III, ℓ = 1040	1	2,57	15,88
	2	ф 16 А III, ℓ = 3760	1	5,94	
	3	ф 16 А III, ℓ = 3080	1	4,88	
	4	ф 6 А III, ℓ = 630	15	0,14	
	5	ф 6 А III, ℓ = 330	1	0,07	
	6	ф 6 А III, ℓ = 360	4	0,08	

Арматура: класса А-III по ГОСТ 5781-82*

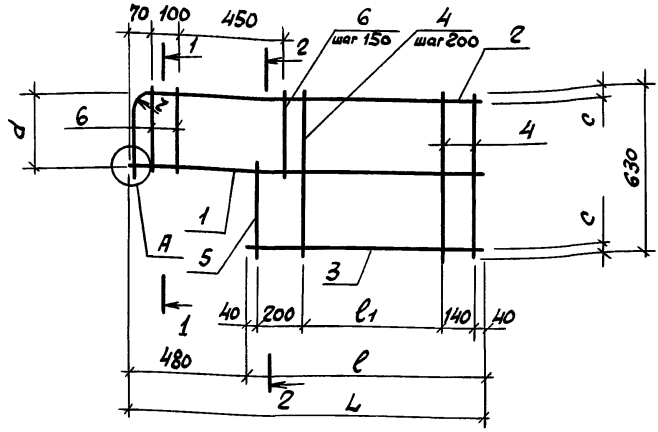

1 — 1

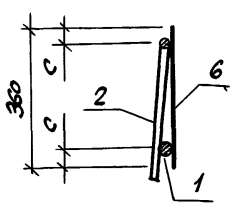

2 — 2

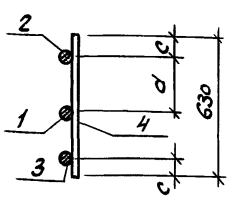

3 — 3

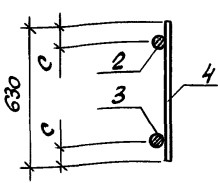

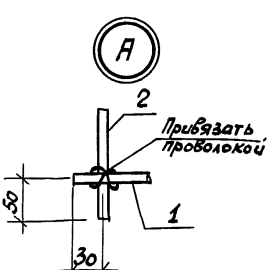

Марка каркаса	Геометрические размеры, мм					
	L	ℓ	ℓ1	c	d	r
Кр 64	1500	1020	600	35	290	140
Кр 67	1500	1020	600	30	300	100
Кр 70	1300	820	400	35	290	140
Кр 73	1300	820	400	30	300	100

Нач. отд.	Комиссаров	
Н. контр.	Бицютко	
Гл. констр.	Бицютко	
Вед. инж.	Моцеева	
Инж.	Вяйзя	
Техник	Хорош	

03 . 005 - 7.1 - 17

Каркас плоский Кр64, Кр67, Кр70, Кр73

Стадия	Лист	Листов
Р	1	2

ПРОЕКТНЫЙ ИНСТИТУТ №1
Ленинград

Инв. № подл. | Подпись и дата | Взам. инв. №

Марка каркаса	Поз.	Наименование	Кол.	Масса ед., кг	Масса каркаса, кг.
Кр64	1	ф 28 AIII , ℓ = 1500	1	7.25	25,67
	2	ф 28 AIII , ℓ = 1820	1	8,79	
	3	ф 28 AIII , ℓ = 1020	1	4.93	
	4	ф 12 AIII , ℓ = 630	5	0,56	
	5	ф 12 AIII , ℓ = 340	1	0.3	
	6	ф 12 AIII , ℓ = 360	5	0,32	
Кр67	1	ф 25 AIII , ℓ = 1500	1	5.18	14,88
	2	ф 20 AIII , ℓ = 1820	1	4,50	
	3	ф 20 AIII , ℓ = 1020	1	2.52	
	4	ф 8 AIII , ℓ = 630	5	0,25	
	5	ф 8 AIII , ℓ = 330	1	0.13	
	6	ф 8 AIII , ℓ = 360	5	0.14	
Кр70	1	ф 28 AIII , ℓ = 1300	1	6.28	22,20
	2	ф 28 AIII , ℓ = 1620	1	7.82	
	3	ф 28 AIII , ℓ = 820	1	3.96	
	4	ф 12 AIII , ℓ = 630	4	0,56	
	5	ф 12 AIII , ℓ = 340	1	0.3	
	6	ф 12 AIII , ℓ = 360	5	0,32	
Кр73	1	ф 25 AIII , ℓ = 1300	1	5.0	12,86
	2	ф 20 AIII , ℓ = 1620	1	4.0	
	3	ф 20 AIII , ℓ = 820	1	2.03	
	4	ф 8 AIII , ℓ = 630	4	0.75	
	5	ф 8 AIII , ℓ = 330	1	0.13	
	6	ф 8 AIII , ℓ = 360	5	0.14	

Арматура: класса AIII по ГОСТ 5781-82*

Взам. инв. №

Подпись и дата

Инв. № подл.

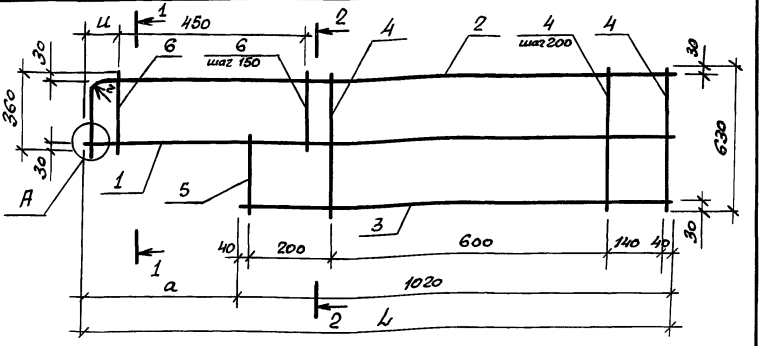

1 — 1

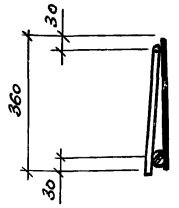

2 — 2

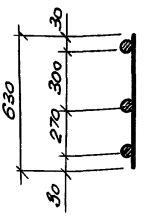

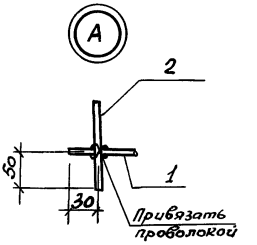

Марка каркаса	Геометрич. размеры, мм			
	L	a	и	τ
Кр 65	1400	380	70	110
Кр 66	1380	360	60	100
Кр 68	1400	380	100	—
Кр 69	1380	360	60	—

Взам. инв.№ | Подпись и дата | Инв.№ подл.

Нач. отд.	Комиссаров	
Н. контр.	Бицютко	
Гл. конст.	Бицютко	
Вед. инж.	Моисеева	
Техник	Хорош	

03.005 - 7.1 - 18

Каркас плоский Кр65, Кр66, Кр68, Кр69

Стадия	Лист	Листов
Р	1	2

ПРОЕКТНЫЙ ИНСТИТУТ №1
Ленинград

Формат А4

Марка каркаса	Поз.	Наименование	Кол.	Масса ед., кг	Масса каркаса, кг
КР 65	1	ф 25 AIII, ℓ = 1400	1	5.39	16,59
	2	ф 22 AIII, ℓ = 1720	1	5.13	
	3	ф 22 AIII, ℓ = 1020	1	3.04	
	4	ф 10 AIII, ℓ = 630	5	0,39	
	5	ф 10 AIII, ℓ = 330	1	0.2	
	6	ф 10 AIII, ℓ = 360	4	0,22	
КР 66	1	ф 20 AIII, ℓ = 1380	1	3.41	9,65
	2	ф 16 AIII, ℓ = 1700	1	2.69	
	3	ф 16 AIII, ℓ = 1020	1	1.61	
	4	ф 8 AIII, ℓ = 630	5	0,25	
	5	ф 8 AIII, ℓ = 330	1	0.13	
	6	ф 8 AIII, ℓ = 360	4	0,14	
Кр 68	1	ф 25 AIII, ℓ = 1400	1	5.39	14,10
	2	ф 20 AIII, ℓ = 1720	1	4.25	
	3	ф 20 AIII, ℓ = 1020	1	2.52	
	4	ф 8 AIII, ℓ = 630	5	0,25	
	5	ф 8 AIII, ℓ = 330	1	0.13	
	6	ф 8 AIII, ℓ = 360	4	0,14	
Кр 69	1	ф 20 AIII, ℓ = 1380	1	3.41	8,80
	2	ф 16 AIII, ℓ = 1700	1	2.69	
	3	ф 16 AIII, ℓ = 1020	1	1.61	
	4	ф 6 AIII, ℓ = 630	5	0,14	
	5	ф 6 AIII, ℓ = 330	1	0.07	
	6	ф 6 AIII, ℓ = 360	4	0,08	

Арматура: класса A-III по ГОСТ 5781-82*

Взам. инв. №

Подпись и дата

Инв. № подл.

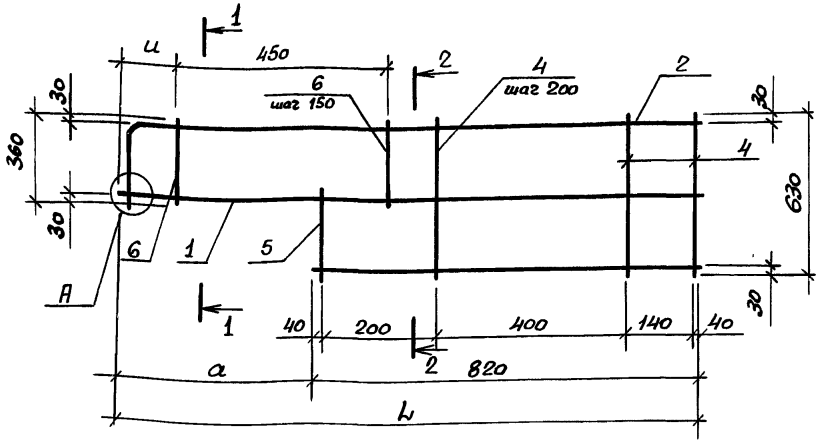

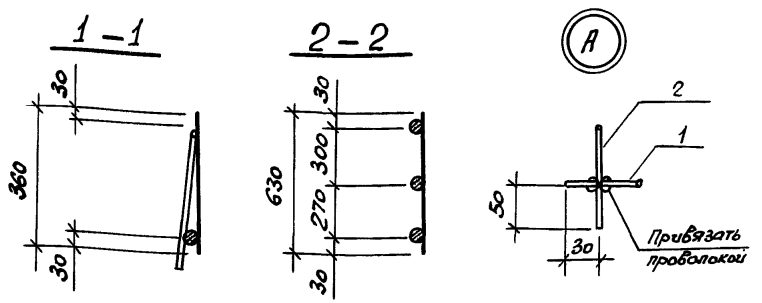

Марка каркаса	Геометрич. размеры, мм			
	L	a	u	t
Кр 71	1200	380	70	110
Кр 72	1180	360	60	–
Кр 74	1200	380	70	100
Кр 75	1180	360	60	–

Взам. инв.№

Подпись и дата

Инв.№ подл.

Нач.отд.	Комиссаров		
Н.контр.	Бицютко		
Гл.констр.	Бицютко		
Вед.инж.	Моисеева		
Техник	Хорош		

03. 005 - 7.1 - 19

Каркас плоский Кр71; Кр72; Кр74; Кр75

Стадия	Лист	Листов
Р	1	2

ПРОЕКТНЫЙ ИНСТИТУТ №1
Ленинград

Формат А4

Марка каркаса	Поз.	Наименование	Кол.	Масса ед., кг.	Масса каркаса, кг
Кр 71	1	ф 25 AIII , ℓ = 1200	1	4.62	14,23
	2	ф 22 AIII , ℓ = 1520	1	4,53	
	3	ф 22 AIII , ℓ = 820	1	2.44	
	4	ф 10 AIII , ℓ = 630	4	0,39	
	5	ф 10 AIII , ℓ = 330	1	0,2	
	6	ф 10 AIII , ℓ = 360	4	0,22	
Кр 72	1	ф 20 AIII , ℓ = 1180	1	2.92	8,28
	2	ф 16 AIII , ℓ = 1500	1	2.37	
	3	ф 16 AIII , ℓ = 820	1	1.3	
	4	ф 8 AIII , ℓ = 630	4	0,25	
	5	ф 8 AIII , ℓ = 330	1	0.13	
	6	ф 8 AIII , ℓ = 360	4	0,14	
Кр 74	1	ф 25 AIII , ℓ = 1200	1	4.62	12.09
	2	ф 20 AIII , ℓ = 1520	1	3,75	
	3	ф 20 AIII , ℓ = 820	1	2.03	
	4	ф 8 AIII , ℓ = 630	4	0,25	
	5	ф 8 AIII , ℓ = 330	1	0,13	
	6	ф 8 AIII , ℓ = 360	4	0,14	
Кр 75	1	ф 20 AIII , ℓ = 1180	1	2.91	7,54
	2	ф 16 AIII , ℓ = 1500	1	2.37	
	3	ф 16 AIII , ℓ = 820	1	1.3	
	4	ф 6 AIII , ℓ = 630	4	0.14	
	5	ф 6 AIII , ℓ = 330	1	0.07	
	6	ф 6 AIII , ℓ = 360	4	0.08	

Арматура: класса A-III по ГОСТ 5781 - 82*,

Инв.№ подл. | Подпись и дата | Взам.инв.№

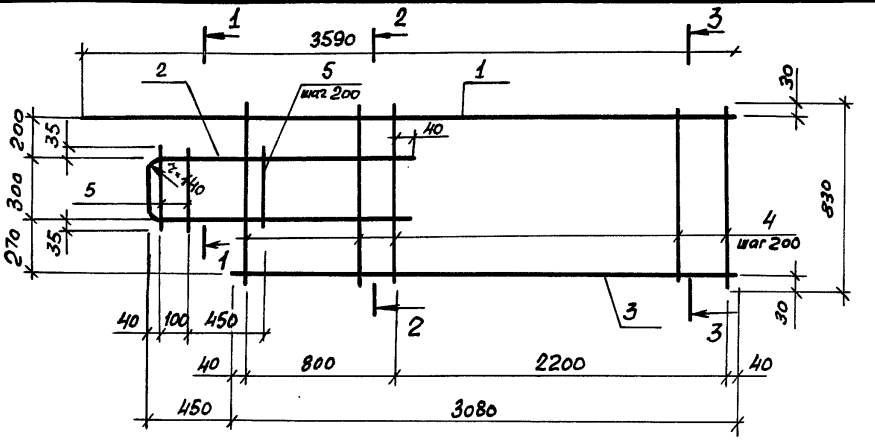

1 – 1

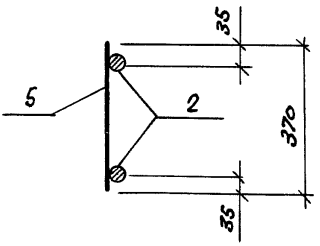

2 – 2

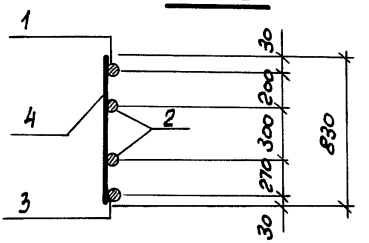

3 – 3

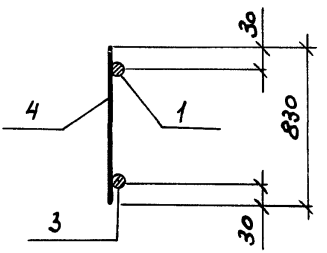

Нач.отд.	Комиссаров		
Н.контр.	Бицютко		
Гл.констр.	Бицютко		
Вед.инж.	Моисеева		
Техник	Хорош		

03.005 - 7.1 - 2о

Каркас плоский Кр76, Кр79

Стадия	Лист	Листов
Р	1	2

ПРОЕКТНЫЙ ИНСТИТУТ №1
Ленинград

Инв.№ подл. | Подпись и дата | Взам. инв.№

Марка каркаса	Поз	Наименование	Кол	Масса ед, кг	Масса каркаса, кг
КР76	1	ф 25 А III , ℓ = 3590	1	13,82	49,12
	2	ф 28 А III , ℓ = 2960	1	14,3	
	3	ф 25 А III , ℓ = 3080	1	11,85	
	4	ф 10 А III , ℓ = 830	16	0,50	
	5	ф 10 А III , ℓ = 370	5	0,23	
КР79	1	ф 16 А III , ℓ = 3590	1	5,67	27,97
	2	ф 25 А III , ℓ = 2960	1	11.4	
	3	ф 16 А III , ℓ = 3080	1	4.87	
	4	ф 8 А III , ℓ = 830	16	0,33	
	5	ф 8 А III , ℓ = 370	5	0,15	

Арматура: класса А-III по ГОСТ 5781-82*

Инв.№ подл. | Подпись и дата | Взам.инв.№

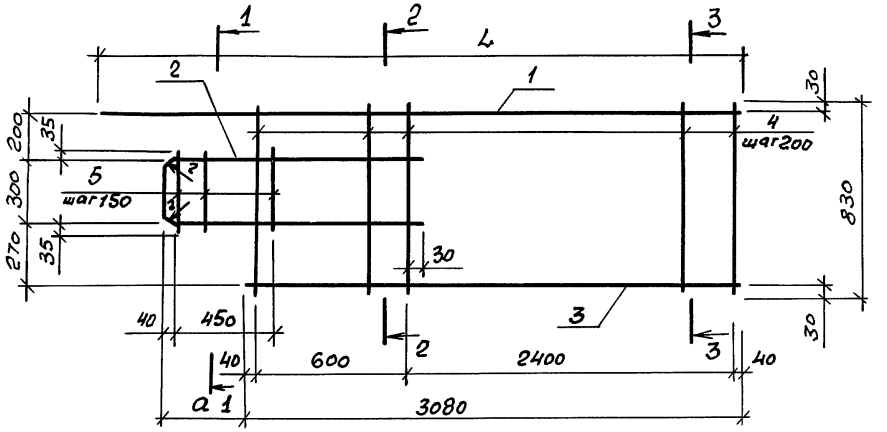

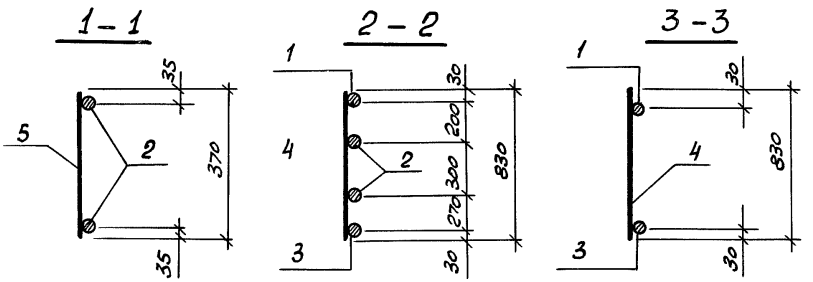

Марка каркаса	Геометрич. размеры, мм			
	l	a	u	r
Кр 77	3490	350	40	110
Кр 78	3450	330	30	100
Кр 80	3490	350	40	110

Нач.отд.	Комиссаров		
Н. контр.	Бицюто		
Гл.констр.	Бицюто		
Вед.инж.	Моисеева		
Техник	Хорош		

03. 005 - 7.1 - 21

Каркас плоский Кр 77, Кр 78, Кр 80

Стадия	Лист	Листов
Р	1	2

ПРОЕКТНЫЙ ИНСТИТУТ №1
Ленинград

Инв. № подл. | Подпись и дата | Взам. инв. №

Формат А4

Марка каркаса	Поз	Наименование	Кол	Масса ед, кг	Масса каркаса, кг
КР77	1	ф 18 А III , ℓ = 3490	1	6,98	26,0
	2	ф 22 А III , ℓ = 2340	1	6,97	
	3	ф 18 А III , ℓ = 3080	1	6,17	
	4	ф 8 А III , ℓ = 830	16	0,33	
	5	ф 8 А III , ℓ = 360	4	0,15	
КР78	1	ф 16 А III , ℓ = 3450	1	5,45	19,20
	2	ф 20 А III , ℓ = 2300	1	5,68	
	3	ф 16 А III , ℓ = 3080	1	4,87	
	4	ф 6 А III , ℓ = 830	16	0,18	
	5	ф 6 А III , ℓ = 360	4	0,08	
КР80	1	ф 16 А III , ℓ = 3490	1	5,51	23,23
	2	ф 22 А III , ℓ = 2340	1	6,97	
	3	ф 16 А III , ℓ = 3080	1	4,87	
	4	ф 8 А III , ℓ = 830	16	0,33	
	5	ф 8 А III , ℓ = 360	4	0,15	

Арматура: класса А-III по ГОСТ 5781-82*

Инв.№ подл. | Подпись и дата | Взам. инв.№

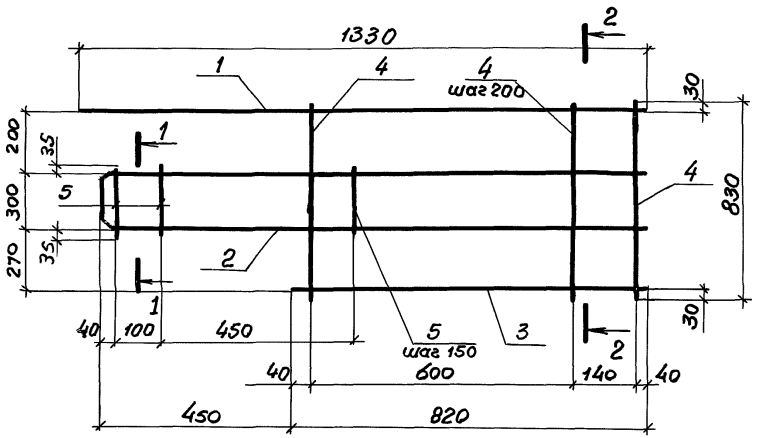

1 – 1

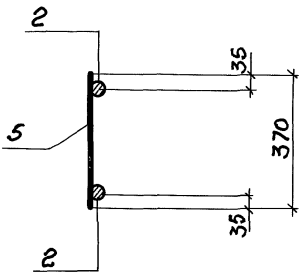

2 – 2

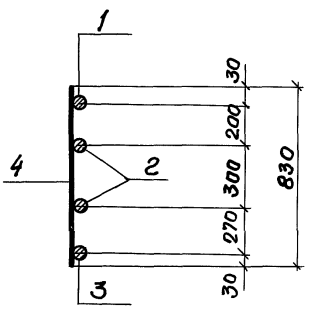

Нач. отд.	Комиссаров		
Н. контр.	Бицютко		
Гл. констр.	Бицютко		
Вед. инж.	Моисеева		
Техник	Хорош		

03.005-7.1-22

Каркас плоский КР 81; КР 84

Стадия	Лист	Листов
Р	1	2

Проектный институт №1 Ленинград

Инв. № подл. | Подпись и дата | Взам. инв. №

Марка каркаса	Поз.	Наименование	Кол.	Масса ед, кг	Масса каркаса, кг
КР81	1	ф 25 А III, ℓ = 1330	1	5,12	25,42
	2	ф 28 А III, ℓ = 2840	1	13,72	
	3	ф 25 А III, ℓ = 820	1	3,16	
	4	ф 10 А III, ℓ = 830	5	0,50	
	5	ф 10 А III, ℓ = 370	4	0,23	
КР84	1	ф 16 А III, ℓ = 1330	1	2,1	12,73
	2	ф 25 А III, ℓ = 2840	1	7,08	
	3	ф 16 А III, ℓ = 820	1	1,3	
	4	ф 8 А III, ℓ = 830	5	0,33	
	5	ф 8 А III, ℓ = 370	4	0,15	

Арматура: класса А-III по ГОСТ 5781-82*

Инв.№ подл. | Подпись и дата | Взам. инв.№

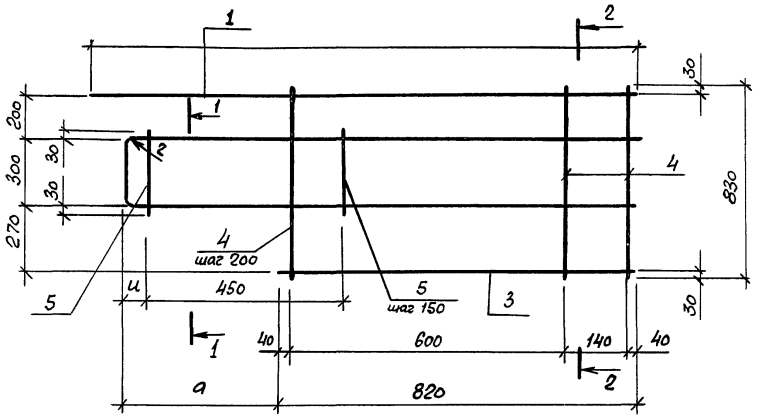

1 - 1

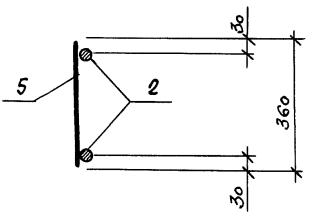

2 - 2

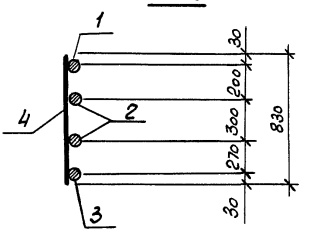

Марка каркаса	Геометрич. размеры, мм			
	ц	а	и	т
Кр 82	1230	350	40	110
Кр 83	1190	330	30	100
Кр 85	1230	350	40	110

Взам. инв. №

Подпись и дата

Инв. № подл.

Нач. отд.	Комиссаров	
Н. контр.	Бицютко	
Гл. констр.	Бицютко	
Вед. инж.	Моисеева	
Техник	Хорош	

03.005-7.1-23

Каркас плоский Кр 82; Кр 83; Кр 85

Стадия	Лист	Листов
Р	1	2

ПРОЕКТНЫЙ ИНСТИТУТ №1
Ленинград

Марка каркаса	Поз.	Наименование	Кол.	Масса ед, кг	Масса каркаса, кг
КР82	1	ф 18 А III, ℓ = 1230	1	2,46	11,25
	2	ф 22 А III, ℓ = 2640	1	4,9	
	3	ф 18 А III, ℓ = 820	1	1,64	
	4	ф 8 А III, ℓ = 830	5	0,33	
	5	ф 8 А III, ℓ = 360	4	0,15	
КР83	1	ф 16 А III, ℓ = 1190	1	1,88	10,82
	2	ф 20 А III, ℓ = 2600	1	6,42	
	3	ф 16 А III, ℓ = 820	1	1,3	
	4	ф 6 А III, ℓ = 830	5	0,18	
	5	ф 6 А III, ℓ = 360	4	0,08	
КР85	1	ф 16 А III, ℓ = 1230	1	1,94	10,39
	2	ф 22 А III, ℓ = 2640	1	4,9	
	3	ф 16 А III, ℓ = 820	1	1,3	
	4	ф 8 А III, ℓ = 830	5	0,33	
	5	ф 8 А III, ℓ = 360	4	0,15	

Арматура: класса А-III по ГОСТ 5781-82*

Инв.№ подл. | Подпись и дата | Взам. инв.№

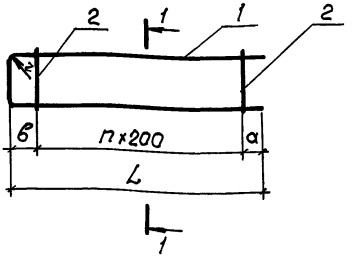

Марка каркаса	n	Размеры, мм						
		L	h	d	a	в	c	r
КР86	4	1020	380	320	30	190	30	125
КР87	4	1020	380	320	30	190	30	100
КР88	3	820	380	320	30	190	30	125
КР89	3	820	380	320	30	190	30	100
КР90	3	820	380	320	30	190	30	—
КР103	6	2050	530	460	680	170	35	110
КР104	6	1800	530	460	480	120	35	—
КР105	6	1600	530	470	330	70	30	—
КР110	3	820	380	320	30	190	30	—
КР111	3	820	380	320	30	190	30	—
КР112	4	1020	380	320	30	190	30	—
КР113	4	1020	380	320	30	190	30	—
КР188	4	1020	580	520	110	110	30	—

Спецификацию см. лист 2.

Нач.отд	Комиссаров		03.005-7.1-24
Н.контр.	Бицютко		
Гл.констр	Бицютко		Каркас плоский КР86...КР90, КР103...КР105, КР110...КР113, КР188
Вед.инж.	Кулагин		
Инженер	Насонова		
Инженер	Вяйзя		
Техник	Лагутин		

Стадия	Лист	Листов
Р	1	2

Проектный институт №1 Ленинград

Инв.№ подл. | Подпись и дата | Взам.инв.№

Марка каркаса	Поз.	Наименование	Кол	Масса ед. кг.	Масса каркаса кг.
КР86	1	ф 25 А III , ℓ = 2360	1	9,1	10,8
	2	ф 12 А III , ℓ = 380	5	0,34	
КР87	1	ф 20 А III , ℓ = 2360	1	5,8	7,0
	2	ф 10 А III , ℓ = 380	5	0,24	
КР88	1	ф 25 А III , ℓ = 1960	1	7,6	8,6
	2	ф 12 А III , ℓ = 380	4	0,24	
КР89	1	ф 20 А III , ℓ = 1960	1	4,8	5,5
	2	ф 10 А III , ℓ = 380	4	0,18	
КР90	1	ф 16 А III , ℓ = 1960	1	3,1	3,6
	2	ф 8 А III , ℓ = 380	4	0,12	
КР103	1	ф 22 А III , ℓ = 4560	1	13,6	15,9
	2	ф 10 А III , ℓ = 530	7	0,33	
КР104	1	ф 16 А III , ℓ = 4060	1	6,4	7,9
	2	ф 8 А III , ℓ = 530	7	0,21	
КР105	1	ф 10 А III , ℓ = 3670	1	2,3	3,2
	2	ф 6 А III , ℓ = 530	7	0,12	
КР110	1	ф 18 А III ; ℓ = 1960	1	3,9	4,5
	2	ф 8 А III , ℓ = 380	4	0,15	
КР111	1	ф 14 А III , ℓ = 1960	1	2,4	2,7
	2	ф 6 А III , ℓ = 380	4	0,08	
КР112	1	ф 18 А III , ℓ = 2360	1	4,7	5,5
	2	ф 8 А III , ℓ = 380	5	0,15	
КР113	1	ф 14 А III , ℓ = 2360	1	2,9	3,3
	2	ф 6 А III , ℓ = 380	5	0,08	
КР188	1	ф 16 А III , ℓ = 2560	1	4,05	5,2
	2	ф 8 А III , ℓ = 580	5	0,23	

Арматура класса А-III по ГОСТ 5781-82*

Инв.№ подл. | Подпись и дата | Взам. инв.№

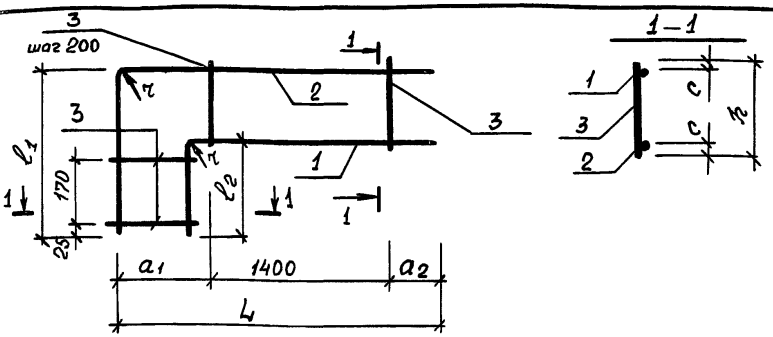

Марка каркаса	Геометрические размеры, мм								
	L	h	r	l_1	l_2	a_1	a_2	c	
КР91	2470	330	110	510	230	370	700	30	
КР92	2220	280	—	460	230	320	500	30	
КР93	2020	230	—	410	225	270	350	25	

Марка каркаса	Поз.	Наименование	Кол.	Масса ед., кг	Масса каркаса
КР91	1	ф 22 AIII, l = 2430	1	7.3	18.2
	2	ф 22 AIII, l = 2980	1	8.9	
	3	ф 10 AIII, l = 330	10	0.2	
КР92	1	ф 16 AIII, l = 2230	1	3.5	8.8
	2	ф 16 AIII, l = 2680	1	4.2	
	3	ф 8 AIII, l = 280	10	0.11	
КР93	1	ф 10 AIII, l = 2075	1	1.3	3.3
	2	ф 10 AIII, l = 2430	1	1.5	
	3	ф 6 AIII, l = 230	10	0.05	

Арматура: класса AIII по ГОСТ 5781-82*

Нач. отд.	Комиссаров		03.005 - 7.1 - 25
Н. контр.	Бицютко		
Гл. констр.	Бицютко		
Вед. инж.	Моисеева		Каркас плоский КР91... КР93
Инж.	Насонова		Стадия: Р; Лист: ; Листов: 1
Техник	Лагутин		ПРОЕКТНЫЙ ИНСТИТУТ №1 Ленинград

Инв. № подл. | Подпись и дата | Взам. инв. №

Формат А4

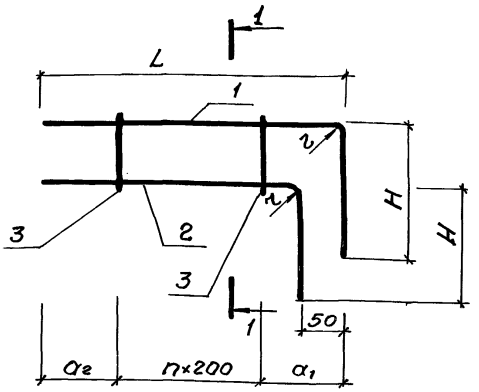

Марка каркаса	n	Геометрические размеры, мм						
		L	H	h	n1	n2	C	2
КР94	7	2470	650	330	370	700	30	110
КР95	7	2220	450	280	320	500	30	—
КР96	7	2020	300	230	270	350	25	—
КР97	5	2070	650	330	370	700	35	110
КР98	5	1820	450	280	320	500	35	—
КР99	5	1620	300	230	270	350	30	—
КР132	5	1820	450	330	320	500	35	—
КР133	5	1620	300	330	270	350	30	—

Спецификацию см. лист 2.

Нач.отд	Комиссаров		
Н.контр	Бицюткo		
Гл.конст	Бицюткo		
Вед.инж	Моисеева		
Инж	Насонова		
Инж.	Вяйзя		
Техник	Лагутин		

03.005-7.1-26

Каркас плоский КР94....КР99, КР132, КР133

Стадия	Лист	Листов
Р	1	2

Проектный институт №1 Ленинград

Инв.№ подл. | Подпись и дата | Взам.инв.№

Марка каркаса	Поз	Наименование	Кол.	Масса ед, кг	Масса каркаса
КР94	1	ф 22 А-III , ℓ=3120	1	9,3	20,0
	2	ф 22 А-III , ℓ=3070	1	9,1	
	3	ф 10 А-III , ℓ=330	8	0,2	
КР95	1	ф 16 А-III , ℓ=2670	1	4,21	9,2
	2	ф 16 А-III , ℓ=2620	1	4,13	
	3	ф 8 А-III , ℓ=280	8	0,11	
КР96	1	ф 10 А-III , ℓ=2320	1	1,4	3,2
	2	ф 10 А-III , ℓ=2270	1	1,4	
	3	ф 6 А-III , ℓ=230	8	0,05	
КР97	1	ф 22 А-III , ℓ=2720	1	8,1	17,6
	2	ф 22 А-III , ℓ=2670	1	7,9	
	3	ф 10 А-III , ℓ=330	6	0,2	
КР98	1	ф 16 А-III , ℓ=2270	1	3,6	7,8
	2	ф 16 А-III , ℓ=2220	1	3,5	
	3	ф 8 А-III , ℓ=280	6	0,11	
КР99	1	ф 10 А-III , ℓ=1920	1	1,2	2,6
	2	ф 10 А-III , ℓ=1870	1	1,1	
	3	ф 6 А-III , ℓ=230	6	0,05	
КР132	1	ф 16 А-III , ℓ=2270	1	3,6	7,9
	2	ф 16 А-III , ℓ=2220	1	3,5	
	3	ф 8 А-III , ℓ=330	6	0,13	
КР133	1	ф 10 А-III , ℓ=1920	1	1,2	2,8
	2	ф 10 А-III , ℓ=1870	1	1,2	
	3	ф 6 А-III , ℓ=330	6	0,07	

Арматура: класса А-III по ГОСТ 5781-82*

Инв.№ подл. | Подпись и дата | Взам.инв.№

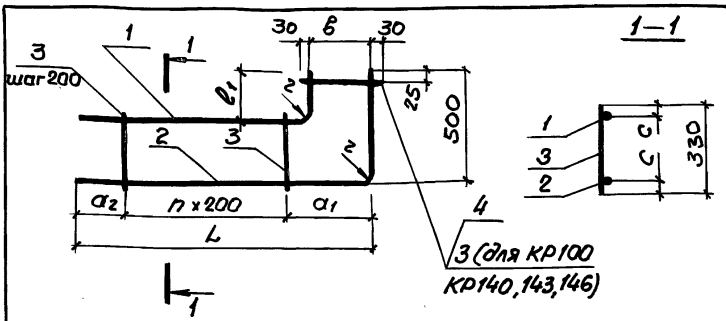

Марка каркаса	h	Геометрические размеры, мм						
		L	в	a_1	a_2	c	e_1	r
КР100	5	2070	270	370	700	35	240	110
КР101	5	1820	220	320	500	35	240	—
КР102	5	1620	170	270	350	30	230	—
КР140	7	2470	270	370	700	35	240	110
КР141	7	2220	220	320	500	35	240	—
КР142	7	2020	170	270	350	30	230	—
КР143	5	1870	270	370	500	35	240	—
КР144	5	1770	220	320	450	30	230	—
КР145	5	1670	170	270	400	30	230	—
КР146	7	2270	270	370	500	35	240	—
КР147	7	2170	220	320	450	30	230	—
КР148	7	2070	170	270	400	30	230	—

Спецификацию см. листы 2.3.

Инв.№ подл. | Подпись и дата | Взам. инв.№

Нач.отд	Комиссаров	
Н.контр.	Бицютко	
Гл.конст.	Бицютко	
Вед.инж.	Моисеева	
Инж.	Насонова	
Инж.	Вяйзя	
Техник	Лагутин	

03.005-7.1-27

Каркас плоский
КР100... КР102
КР140... КР148

Стадия	Лист	Листов
Р	1	3

Проектный институт №1
Ленинград

Марка каркаса	Поз.	Наименование	Кол	Масса ед, кг	Масса каркаса кг
КР100	1	Ф22 AIII, ℓ = 2040	1	6,1	15,3
	2	Ф22 AIII, ℓ = 2570	1	7,8	
	3	Ф10 AIII, ℓ = 330	7	0,2	
КР101	1	Ф16 AIII, ℓ = 1840	1	2,9	7,4
	2	Ф16 AIII, ℓ = 2320	1	3,7	
	3	Ф8 AIII, ℓ = 330	6	0,13	
	4	Ф8 AIII, ℓ = 280	1	0,11	
КР102	1	Ф10 AIII, ℓ = 1680	1	1,0	2,8
	2	Ф10 AIII, ℓ = 2120	1	1,3	
	3	Ф6 AIII, ℓ = 330	6	0,07	
	4	Ф6 AIII, ℓ = 230	1	0,05	
КР140	1	Ф22 AIII, ℓ = 2440	1	7,3	18,0
	2	Ф22 AIII, ℓ = 2970	1	8,9	
	3	Ф10 AIII, ℓ = 330	9	0,2	
КР141	1	Ф16 AIII, ℓ = 2240	1	3,5	8,4
	2	Ф16 AIII, ℓ = 2420	1	3,8	
	3	Ф8 AIII, ℓ = 330	8	0,13	
	4	Ф8 AIII, ℓ = 280	1	0,11	
КР142	1	Ф10 AIII, ℓ = 2080	1	1,3	3,5
	2	Ф10 AIII, ℓ = 2520	1	1,6	
	3	Ф6 AIII, ℓ = 330	8	0,07	
	4	Ф6 AIII, ℓ = 230	1	0,05	
КР143	1	Ф16 AIII, ℓ = 1840	1	2,9	8,0
	2	Ф16 AIII, ℓ = 2370	1	3,7	
	3	Ф10 AIII, ℓ = 330	7	0,2	

Продолжение спецификации см. лист 3.

Инв.№ подл. | Подпись и дата | Взам. инв.№

Марка каркаса	Поз	Наименование	Кол.	Масса ед, кг	Масса каркаса кг
КР144	1	ф14 А III, ℓ=1780	1	2,1	5,7
	2	ф14 А III, ℓ=2270	1	2,7	
	3	ф8 А III, ℓ=330	6	0,13	
	4	ф8 А III, ℓ=280	1	0,11	
КР145	1	ф12 А III, ℓ=1730	1	1,5	3,8
	2	ф12 А III, ℓ=200	1	1,9	
	3	ф6 А III, ℓ=330	6	0,07	
	4	ф6 А III, ℓ=230	1	0,05	
КР146	1	ф16 А III, ℓ=2240	1	3,5	9,7
	2	ф16 А III, ℓ=2770	1	4,4	
	3	ф10 А III, ℓ=330	9	0,2	
КР147	1	ф14 А III, ℓ=2180	1	2,6	6,9
	2	ф14 А III, ℓ=2670	1	3,2	
	3	ф8 А III, ℓ=330	8	0,13	
	4	ф8 А III, ℓ=280	1	0,11	
КР148	1	ф12 А III, ℓ=2130	1	1,9	4,8
	2	ф12 А III, ℓ=2570	1	2,3	
	3	ф6 А III, ℓ=330	8	0,07	
	4	ф6 А III, ℓ=230	1	0,05	

Арматура: класса А III по ГОСТ 5781-82*

Инв.№ подл. | Подпись и дата | Взам. инв.№

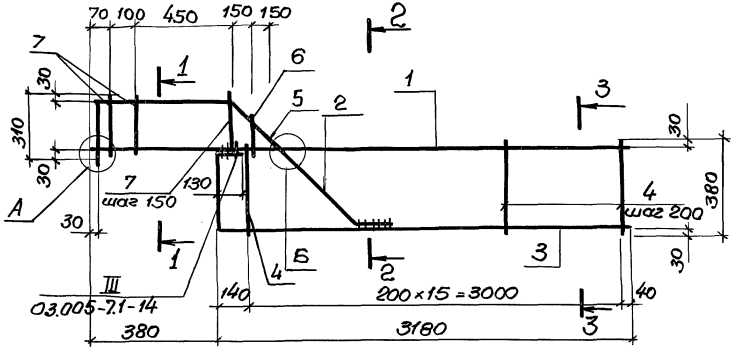

1-1

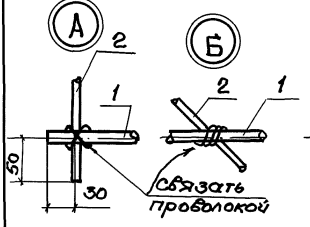

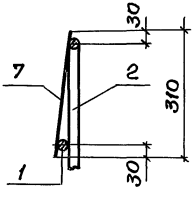

2-2

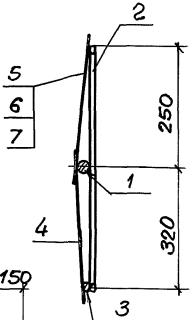

3-3

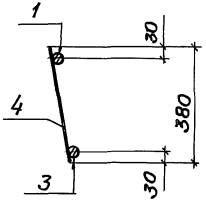

Поз. 2

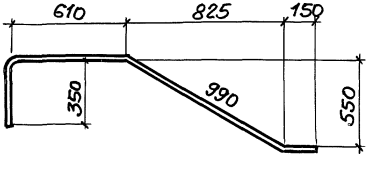

Нач. отд.	Камиссаров		03.005-7.1-28		
Н. контр.	Бищютко		Каркас плоский КР106	Стадия	Лист	Листов
Гл. конст.	Бищютко			Р	1	2
Ведущ. инж.	Моисеева			Проектный институт №1 Ленинград	
Техник	Хорош				

Инв. № подл. | Подпись и дата | Взам. инв. №

Марка каркаса	Поз.	Наименование	Кол.	Масса ед, кг	Масса каркаса, кг
КР106	1	ф 25 AIII, ℓ=3560	1	13,71	40,50
	2	ф 25 AIII, ℓ=2050	1	7,89	
	3	ф 25 AIII, ℓ=3600	1	13,86	
	4	ф 10 AIII, ℓ=380	16	0,24	
	5	ф 10 AIII, ℓ=150	1	0,09	
	6	ф 10 AIII, ℓ=250	1	0,16	
	7	ф 10 AIII, ℓ=310	5	0,19	

Арматура: класса AIII по ГОСТ 5781-82*

Инв.№ подл. | Подпись и дата | Взам. инв.№

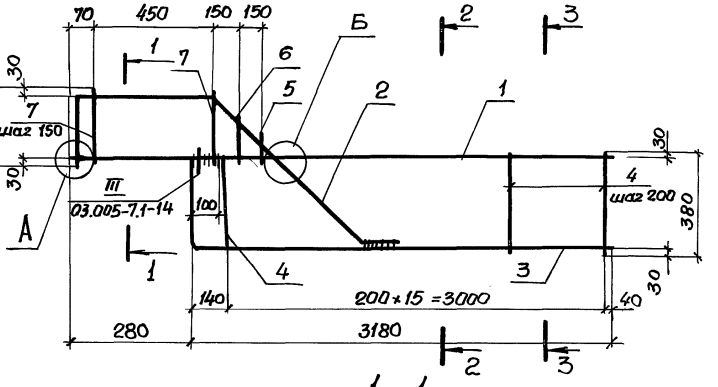

1—1

2—2

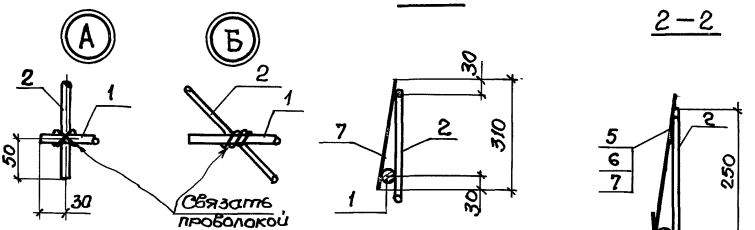

3—3

Поз. 2

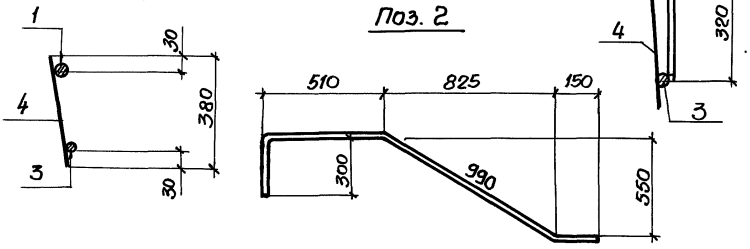

Нач.отд	Комиссаров		
Н.контр.	Бищютко		
Гл.констр	Бищютко		
Вед.инж.	Моисеева		
Техник	Хорош		

03.005-7.1-29

Каркас плоский КР 107

Стадия	Лист	Листов
Р	1	2

Проектный институт №1 Ленинград

Инв.№ подл. | Подпись и дата | Взам.инв.№:

Марка каркаса	Поз.	Наименование	Кол	Масса ед, кг	Масса каркаса, кг
КР107	1	ф 25 А III , ℓ = 3460	1	13,32	30,02
	2	ф 20 А III , ℓ = 1950	1	4,82	
	3	ф 20 А III , ℓ = 3580	1	8,84	
	4	ф 8 А III , ℓ = 380	16	0,15	
	5	ф 8 А III , ℓ = 150	1	0,06	
	6	ф 8 А III , ℓ = 250	1	0,1	
	7	ф 8 А III , ℓ = 310	4	0,12	

Арматура: класса А-III по ГОСТ 5781-82*

Инв.№ подл. | Подпись и дата | Взам. инв.№

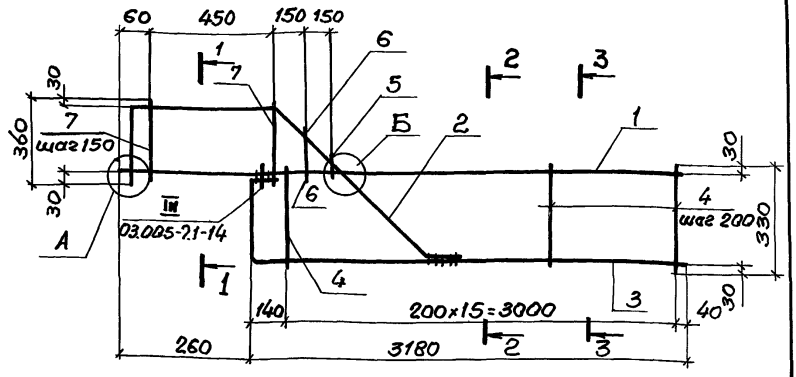

1–1

2–2

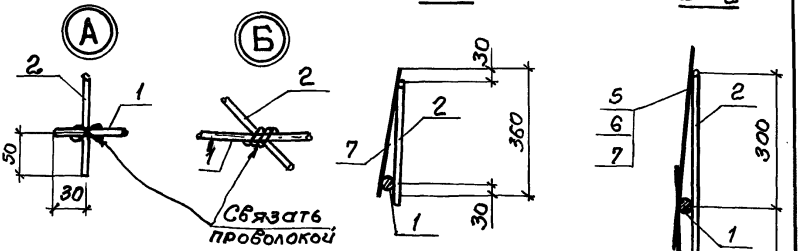

3–3

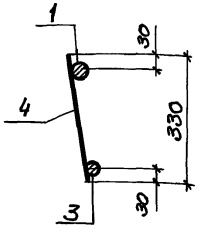

Поз. 2

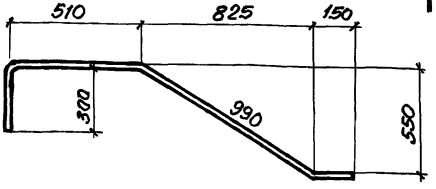

Нач.отд.	Комиссаров		
Н.контр.	Бицкатко		
Гл.констр.	Бицкатко		
Вед.инж.	Маисеева		
Техник	Хорош		

03.005-7.1-30

Каркас плоский КР108

Стадия	Лист	Листов
Р	1	2

Проектный институт №1 Ленинград

Инв.№ подл. | Подпись и дата | Взам.инв.№

24385-04 61 Формат А4

Масса каркаса	Поз.	Наименование	Кол.	Масса ед, кг	Масса каркаса, кг
Кр 108	1	ф 20 А III, ℓ = 3440	1	8,5	15,62
	2	ф 16 А III, ℓ = 1990	1	3,14	
	3	ф 16 А III, ℓ = 3530	1	2,42	
	4	ф 6 А III, ℓ = 330	16	0,07	
	5	ф 6 А III, ℓ = 200	1	0,05	
	6	ф 6 А III, ℓ = 300	1	0,07	
	7	ф 6 А III, ℓ = 360	4	0,08	

Арматура: класса А-III по ГОСТ 5781-82.*

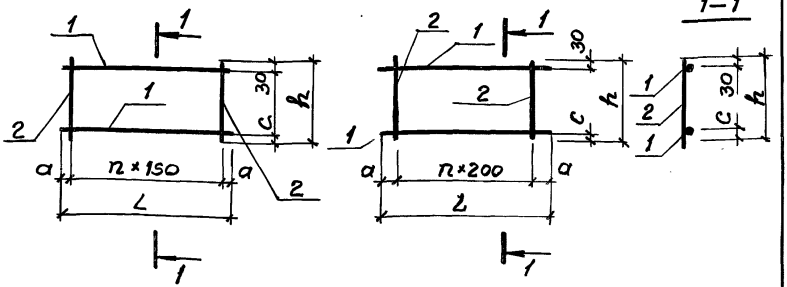

Марка	Рис	n	Размеры, мм			
			L	a	h	
КР114	1	45	6880	65	380	35
КР115	2	32	6530	65	380	35
КР116	2	17	3580	90	380	30
КР117	2	17	3580	90	380	30
КР118	2	17	3580	90	280	30
КР119	2	17	3580	90	280	30
КР120	2	17	3580	90	230	30
КР121	1	41	6280	65	380	35
КР122	2	30	6130	65	380	35
КР123	1	37	5680	65	380	35
КР124	2	27	5530	65	380	35

Инв.№ подл. | Подпись и дата | Взам. инв.№

Нач. отд	Комиссаров	
Н. контр.	Бицютко	
Гл. констр.	Бицютко	
Вед. инж.	Моисеева	
Инж.	Вяйзя	
Техник	Лагутин	

03.005-7.1-31

Каркас плоский
КР114...КР124

Стадия	Лист	Листов
Р	1	2

Проектный институт №1
Ленинград

Марка каркаса	Поз.	Наименование	Кол	Масса ед, кг	Масса каркаса
КР114	1	ф 25 А III, ℓ = 6880	2	26,5	64,0
	2	ф 10 А III, ℓ= 380	46	0,24	
КР115	1	ф 20 А III, ℓ=6530	2	16,1	37,2
	2	ф 8 А III, ℓ=380	33	0,15	
КР116	1	ф 18 А III, ℓ=3580	2	7,15	17,0
	2	ф 8 А III, ℓ=380	18	0,15	
КР117	1	ф 14 А III, ℓ=3580	2	4,3	10,1
	2	ф 6 А III, ℓ=380	18	0,08	
КР118	1	ф 18 А III, ℓ=3580	2	7,5	16,3
	2	ф 8 А III, ℓ=380	18	0,11	
КР119	1	ф 16 А III, ℓ=3580	2	5,65	12,4
	2	ф 6 А III, ℓ=280	18	0,06	
КР120	1	ф 14 А III, ℓ=3580	2	4,3	9,5
	2	ф 6 А III, ℓ= 230	18	0,05	
КР121	1	ф 25 А III, ℓ= 6280	2	24,1	58,3
	2	ф 10 А III, ℓ= 380	42	0,24	
КР122	1	ф 20 А III, ℓ= 6130	2	15,1	37,6
	2	ф 8 А III, ℓ=380	31	0,24	
КР123	1	ф 25 А III, ℓ=5680	2	21,8	52,6
	2	ф 10 А III, ℓ=380	38	0,24	
КР124	1	ф 20 А III, ℓ=5530	2	13,6	31,4
	2	ф 8 А III, ℓ=380	28	0,15	

Арматура: класса А-III по ГОСТ 5781-82*

Инв.№ подл. | Подпись и дата | Взам. инв.№

КР125, КР128

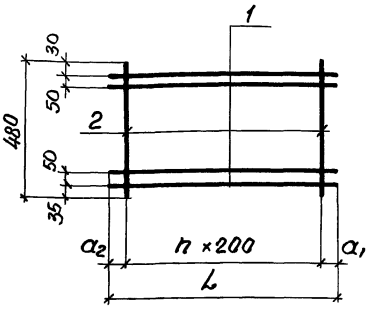

КР126, КР127, КР129, КР130

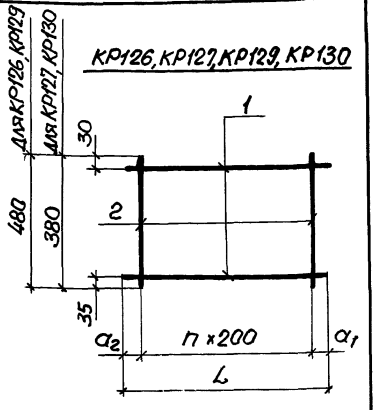

Марка каркаса	n	Геометрические размеры, мм		
		L	a_1	a_2
КР125	20	4080	40	40
КР126	20	4080	40	40
КР127	19	3880	40	40
КР128	11	3030	730	80
КР129	11	3110	830	80
КР130	11	2890	630	30

Спецификацию см. лист 2.

Инв.№ подл. | Подпись и дата | Взам. инв.№

Нач. отд.	Комиссаров	
Н. контр.	Бицюто	
Гл. конст.	Бицюто	
Вед. инж.	Моисеева	
Инж.	Вяйзя	
Техник	Лагутин	

03. 005-7.1-32

Каркас плоский КР125... КР127, КР128 ... КР130

Стадия	Лист	Листов
Р	1	2

Проектный институт №1 Ленинград

Марка каркаса	Поз.	Наименование	Кол	Масса ед, кг	Масса каркаса, кг
КР125	1	ф 22 А-III, ℓ = 4080	4	12.18	57.7
	2	ф 12 А-III, ℓ = 480	21	0.43	
КР126	1	ф 25 А-III, ℓ = 4080	2	15.71	37.7
	2	ф 10 А-III, ℓ = 480	21	0.3	
КР127	1	ф 20 А-III, ℓ = 3880	2	9.57	22.1
	2	ф 8 А-III, ℓ = 380	20	0,15	
КР128	1	ф 22 А-III, ℓ = 3030	4	9.0	40.8
	2	ф 12 А-III, ℓ = 480	12	0,4	
КР129	1	ф 25 А-III, ℓ = 3110	2	11,9	27.4
	2	ф 10 А-III, ℓ = 480	12	0.3	
КР130	1	ф 20 А-III, ℓ = 2890	2	7,1	15.4
	2	ф 8 А-III, ℓ = 380	12	0,1	

Арматура: класса А-III по ГОСТ 5781-82*

Инв.№ подл. | Подпись и дата | Взам.инв.№

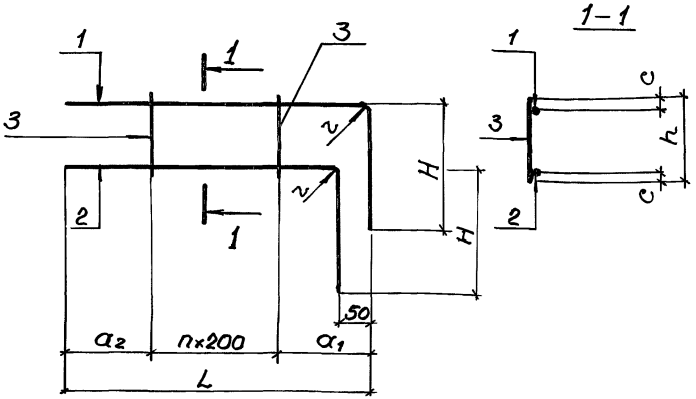

Марка каркаса	n	Геометрические размеры, мм						
		L	H	h	a_1	a_2	c	r
Кр 134	9	2870	650	330	370	700	30	110
Кр 135	9	2620	450	280	320	500	30	—
Кр 136	9	2420	300	230	270	350	25	—
Кр 137	7	2470	650	330	370	700	35	110
Кр 138	7	2220	450	330	320	500	35	—
Кр 139	7	2020	300	330	270	350	30	—

Взам. инв.№ | Подпись и дата | Инв.№ подл.

Нач.отд	Комиссаров	
Н.контр.	Бицютко	
Гл.конст.	Бицютко	
Ведущ.	Моисеева	
Инж.	Вяйзя	
Техник	Хорош	

03.005-7.1-33

Каркас плоский
Кр 134 ... Кр 139

Стадия	Лист	Листов
Р	1	2

Проектный институт №1
Ленинград

Марка каркаса	Поз	Наименование	Кол.	Масса ед, кг.	Масса каркаса кг
Кр 134	1	ф 22 AIII, ℓ = 3520	1	10,5	22,8
	2	ф 22 AIII, ℓ = 3470	1	10,3	
	3	ф 10 AIII, ℓ = 330	10	0,2	
Кр 135	1	ф 16 AIII, ℓ = 3070	1	4,9	10,8
	2	ф 16 AIII, ℓ = 3020	1	4,8	
	3	ф 8 AIII, ℓ = 280	10	0,11	
Кр 136	1	ф 10 AIII, ℓ = 2720	1	1,7	3,9
	2	ф 10 AIII, ℓ = 2670	1	1,7	
	3	ф 6 AIII, ℓ = 230	10	0,05	
Кр 137	1	ф 22 AIII, ℓ = 3120	1	9,3	20,1
	2	ф 22 AIII, ℓ = 3070	1	9,2	
	3	ф 10 AIII, ℓ = 330	8	0,2	
Кр 138	1	ф 16 AIII, ℓ = 2670	1	4,2	9,4
	2	ф 16 AIII, ℓ = 2620	1	4,1	
	3	ф 8 AIII, ℓ = 330	8	0,13	
Кр 139	1	ф 10 AIII, ℓ = 2320	1	1,4	3,4
	2	ф 10 AIII, ℓ = 2270	1	1,4	
	3	ф 6 AIII, ℓ = 330	8	0,07	

Арматура: класса AIII по ГОСТ 5781-82*

Инв.№ подл. | Подпись и дата | Взам. инв.№

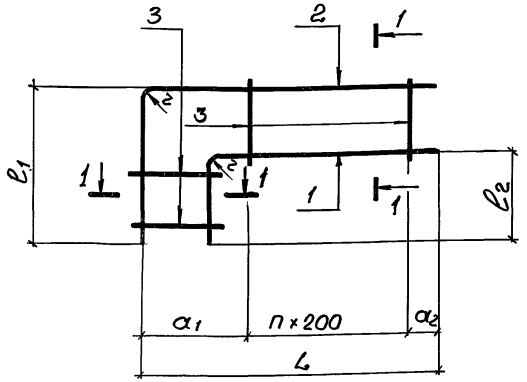

1 — 1

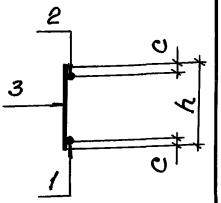

Марка каркаса	n	Геометрические размеры, мм							
		L	h	ℓ_1	ℓ_2	a_1	a_2	c	r
КР 149	9	2870	330	510	230	370	700	30	110
КР 150	9	2620	280	460	230	320	500	30	—
КР 151	9	2420	230	410	225	270	350	25	—
КР 152	7	2270	330	510	235	370	500	30	—
КР 153	7	2170	280	460	235	320	450	25	—
КР 154	7	2070	230	410	230	270	400	25	—
КР 155	9	2670	330	510	235	370	500	30	—
КР 156	9	2570	280	460	235	320	450	25	—
КР 157	9	2470	230	410	230	270	400	25	—

Взам. инв.№ | Подпись и дата | Инв.№ подл.

Нач. отд.	Комиссаров	
Н. контр.	Бицюто	
Гл. конс.	Бицюто	
Вед. инж.	Моисеева	
Инж.	Вяйзя	
Техник	Хорош	

03.005-7.1-34

Каркас плоский КР 149... КР 157

Стадия	Лист	Листов
Р	1	2

Проектный институт Ленинград

Марка каркаса	Поз	Наименование	Кол	Масса ед, кг	Масса каркаса, кг
КР149	1	ф 22 А III, ℓ = 2830	1	8,4	20,9
	2	ф 22 А III, ℓ = 3380	1	10,1	
	3	ф 10 А III, ℓ = 330	12	0,2	
КР150	1	ф 16 А III, ℓ = 2630	1	4,2	10,4
	2	ф 16 А III, ℓ = 3080	1	4,9	
	3	ф 8 А III, ℓ = 280	12	0,1	
КР151	1	ф 10 А III, ℓ = 2475	1	1,5	3,9
	2	ф 10 А III, ℓ = 2830	1	1,8	
	3	ф 6 А III, ℓ = 230	12	0,05	
КР152	1	ф 16 А III, ℓ = 2235	1	3,5	10,0
	2	ф 16 А III, ℓ = 2780	1	4,4	
	3	ф 10 А III, ℓ = 330	10	0,2	
КР153	1	ф 14 А III, ℓ = 2175	1	2,6	6,9
	2	ф 14 А III, ℓ = 2630	1	3,2	
	3	ф 8 А III, ℓ = 280	10	0,11	
КР154	1	ф 12 А III, ℓ = 2120	1	1,9	4,6
	2	ф 12 А III, ℓ = 2480	1	2,2	
	3	ф 6 А III, ℓ = 230	10	0,05	
КР155	1	ф 16 А III, ℓ = 2635	1	4,2	11,6
	2	ф 16 А III, ℓ = 3180	1	5,02	
	3	ф 10 А III, ℓ = 330	12	0,2	
КР156	1	ф 14 А III, ℓ = 2575	1	3,1	8,1
	2	ф 14 А III, ℓ = 3030	1	3,7	
	3	ф 8 А III, ℓ = 280	12	0,1	
КР157	1	ф 12 А III, ℓ = 2520	1	2,2	5,4
	2	ф 12 А III, ℓ = 2880	1	2,6	
	3	ф 6 А III, ℓ = 230	12	0,05	

Арматура: класса А-III по ГОСТ 5781-82*

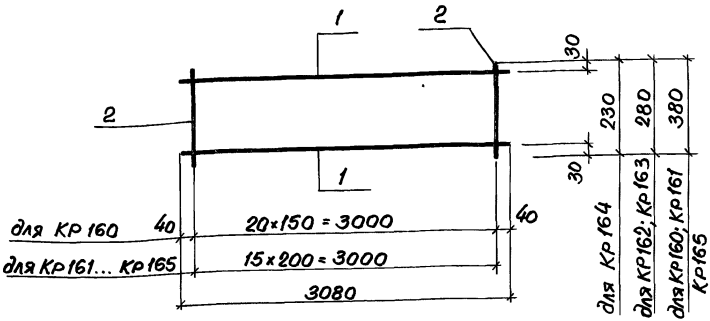

Марка каркаса	Поз	Наименование	Кол.	Масса ед, кг	Масса каркаса, кг
Кр 160	1	ф 25 AIII, ℓ = 3080	2	11,9	30,9
	2	ф 12 AIII, ℓ = 380	21	0,34	
Кр 161	1	ф 20 AIII, ℓ = 3080	2	7,6	18,9
	2	ф 10 AIII, ℓ = 380	16	0,23	
Кр 162	1	ф 16 AIII, ℓ = 3080	2	4,9	11,6
	2	ф 8 AIII, ℓ = 280	16	0,11	
Кр 163	1	ф 18 AIII, ℓ = 3080	2	6,15	14,1
	2	ф 8 AIII, ℓ = 280	16	0,11	
Кр 164	1	ф 14 AIII, ℓ = 3080	2	3,75	8,3
	2	ф 6 AIII, ℓ = 230	16	0,05	
Кр 165	1	ф 16 AIII, ℓ = 3080	2	4,9	12,1
	2	ф 8 AIII, ℓ = 380	16	0,15	

Арматура: класса AIII по ГОСТ 5781-82*

Инв.№ подл. | Подпись и дата | Взам. инв.№

Нач. отд.	Комиссаров	
Н. контр.	Бицюкко	
Гл. конст.	Бицюкко	
Вед. инж.	Моисеева	
Инж.	Вяйзя	
Техник	Хорош	

03.005-7.1-35

Каркас плоский
Кр 160... Кр 165

Стадия	Лист	Листов
Р		1

Проектный институт 1
Ленинград

24385-04 71 Формат А4

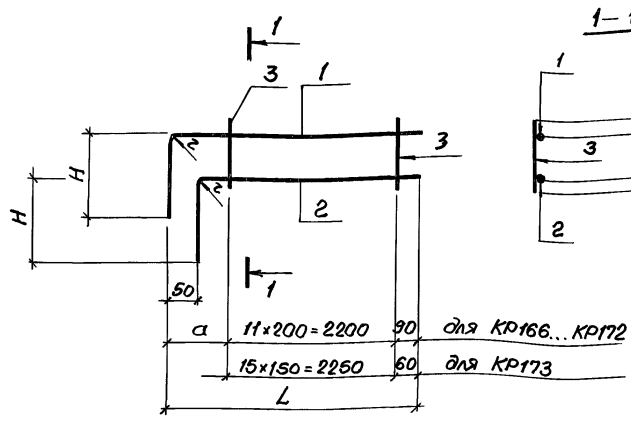

Марка каркаса	Размеры, мм					
	L	H	h	c	a	ℓ
КР 166	2710	350	330	25	420	—
КР 167	2660	300	280	25	370	—
КР 168	2610	300	230	25	320	—
КР 169	2710	650	330	30	420	110
КР 170	2660	450	280	25	370	—
КР 171	2660	550	280	30	370	—
КР 172	2610	350	230	30	320	—
КР 173	2710	650	330	30	400	110

Инв. № подл. | Подпись и дата | Взам. инв. №

Нач. отд.	Комиссаров	
Н. контр.	Бицюпко	
Гл. констр.	Бицюпко	
Ведущ. инж.	Моисеева	
Инж.	Вяйзя	
Техник	Хорош	

03.005-7.1-36

Каркас плоский КР166...КР173.

Стадия	Лист	Листов
Р	1	2

Проектный институт №1 Ленинград

Марка каркаса	Поз	Наименование	Кол.	Масса ед. кг	Масса каркаса, кг
КР166	1	ф 12 А III, ℓ = 3060	1	2,7	6,3
	2	ф 12 А III, ℓ = 3010	1	2,7	
	3	ф 6 А III, ℓ = 330	12	0,08	
КР167	1	ф 10 А III, ℓ = 2960	1	1,8	4,3
	2	ф 10 А III, ℓ = 2910	1	1,8	
	3	ф 6 А III, ℓ = 280	12	0,06	
КР168	1	ф 10 А III, ℓ = 2910	1	1,8	4,2
	2	ф 10 А III, ℓ = 2860	1	1,8	
	3	ф 6 А III, ℓ = 230	12	0,05	
КР169	1	ф 22 А III, ℓ = 3360	1	10,0	22,3
	2	ф 22 А III, ℓ = 3310	1	9,9	
	3	ф 10 А III, ℓ = 330	12	0,2	
КР170	1	ф 16 А III, ℓ = 3110	1	4,9	11,0
	2	ф 16 А III, ℓ = 3060	1	4,8	
	3	ф 8 А III, ℓ = 280	12	0,11	
КР171	1	ф 18 А III, ℓ = 3210	1	6,4	14,0
	2	ф 18 А III, ℓ = 3150	1	6,3	
	3	ф 8 А III, ℓ = 280	12	0,11	
КР172	1	ф 12 А III, ℓ = 2960	1	2,6	5,8
	2	ф 12 А III, ℓ = 2910	1	2,6	
	3	ф 6 А III, ℓ = 230	12	0,05	
КР173	1	ф 22 А III, ℓ = 3360	1	10,0	24,6
	2	ф 22 А III, ℓ = 3310	1	9,9	
	3	ф 12 А III, ℓ = 330	16	0,3	

Арматура: класса А-III по ГОСТ 5781-82*

Инв.№ подл. | Подпись и дата | Взам. инв.№

1-1

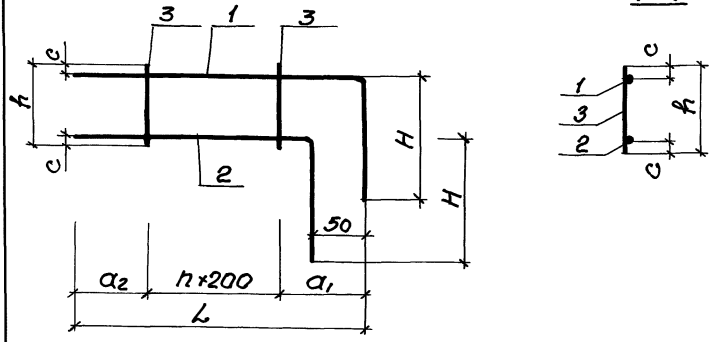

Марка каркаса	n	Геометрические размеры, мм					
		L	H	h	a_1	a_2	c
КР176	7	2270	450	330	370	500	35
КР177	7	200	400	330	320	450	30
КР178	7	2070	350	330	270	400	30
КР179	9	2670	450	330	370	500	30
КР180	9	2570	400	280	320	450	25
КР181	9	2470	350	230	270	400	25
КР182	5	1870	450	330	370	500	35
КР183	5	1770	400	330	320	450	30
КР184	5	1670	350	330	270	400	30
КР185	7	2270	450	330	370	500	30
КР186	7	2170	400	280	320	450	25
КР187	7	2070	350	230	270	400	25

Спецификацию см. лист 2.3.

Взам. инв. №

Подпись и дата

Инв. № подл.

Нач. отд.	Комиссаров		
Н. контр.	Бицютко		
Гл. констр.	Бицютко		
Вед. инж.	Моисеева		
Инж.	Вайзя		
Техник	Лагутин		

03.005-7.1-37

Каркас плоский
КР176 ... КР187

Стадия	Лист	Листов
Р	1	3

Проектный институт №1
Ленинград

Формат А4

Марка каркаса	Поз.	Наименование	Кол.	Масса ед, кг	Масса каркаса кг
КР176	1	ф 16 А III, ℓ=2720	1	4,3	10,1
	2	ф 16 А III, ℓ=2620	1	4,2	
	3	ф 10 А III, ℓ=330	8	0,2	
КР177	1	ф 14 А III, ℓ=2570	1	3,1	7,1
	2	ф 14 А III, ℓ=2520	1	3,0	
	3	ф 8 А III, ℓ=330	8	0,13	
КР178	1	ф 12 А III, ℓ=2420	1	2,1	4,7
	2	ф 12 А III, ℓ=2370	1	2,1	
	3	ф 6 А III, ℓ=330	8	0,07	
КР179	1	ф 16 А III, ℓ=3120	1	4,9	11,6
	2	ф 16 А III, ℓ=3020	1	4,7	
	3	ф 10 А III, ℓ=330	10	0,2	
КР180	1	ф 14 А III, ℓ=2970	1	3,5	8,0
	2	ф 14 А III, ℓ=2920	1	3,5	
	3	ф 8 А III, ℓ=280	10	0,1	
КР181	1	ф 12 А III, ℓ=2820	1	2,5	5,4
	2	ф 12 А III, ℓ=2770	1	2,4	
	3	ф 6 А III, ℓ=230	10	0,05	
КР182	1	ф 16 А III, ℓ=2320	1	3,6	8,3
	2	ф 16 А III, ℓ=2270	1	3,5	
	3	ф 10 А III, ℓ=330	6	0,2	
КР183	1	ф 14 А III, ℓ=2170	1	2,6	5,7
	2	ф 14 А III, ℓ=2120	1	2,5	
	3	ф 8 А III, ℓ=330	6	0,1	
КР184	1	ф 12 А III, ℓ=2020	1	1,8	3,9
	2	ф 12 А III, ℓ=1970	1	1,7	
	3	ф 6 А III, ℓ=330	6	0,07	

Продолжение см. лист 3.

Инв.№ подл. | Подпись и дата | Взам. инв.№

Марка каркаса	Поз.	Наименование	Кол.	Масса ед. кг	Масса каркаса кг
КР185	1	ф 16 А-III ℓ = 2720	1	4,2	10,0
	2	ф 16 А-III ℓ = 2670	1	4,2	
	3	ф 10 А-III ℓ = 330	8	0,2	
КР186	1	ф 14 А-III ℓ = 2570	1	3,1	6,9
	2	ф 14 А-III ℓ = 2520	1	3,0	
	3	ф 8 А-III ℓ = 280	8	0,1	
КР187	1	ф 12 А-III ℓ = 2420	1	2,1	4,6
	2	ф 12 А-III ℓ = 2370	1	2,1	
	3	ф 6 А-III ℓ = 230	8	0,05	

Арматура класса А-III по ГОСТ 5781-82*

Инв.№ подл. | Подпись и дата | Взам. инв.№

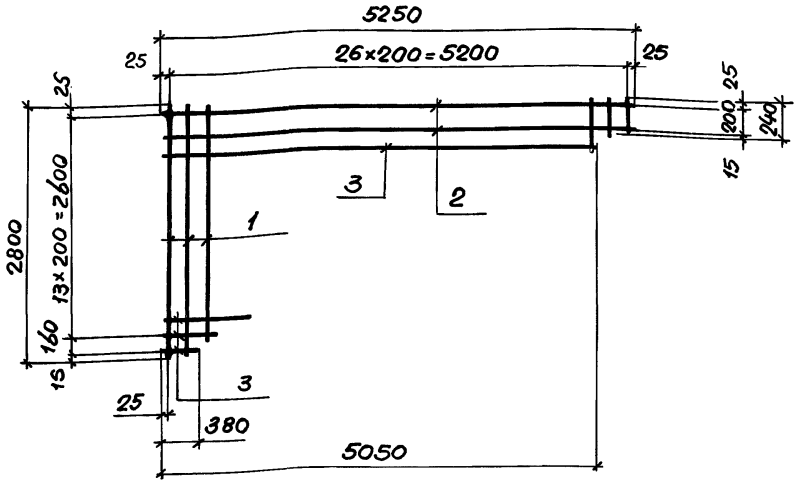

Марка сетки	Поз.	Наименование	Кол.	Масса ед. кг	Масса сетки, кг
С1	1	ф 20 A-III, $l_{ср}$= 1520	27	3,75	119,4
	2	ф 8 A-III, l= 5250	2	2,07	
	3	ф 8 A-III, $l_{ср}$=2715	13	1,07	
С2	1	ф 18 A-III, $l_{ср}$=1520	27	3,04	100,2
	2	ф 8 A-III, l =5250	2	2,07	
	3	ф 8 A-III, $l_{ср}$=2715	13	1,07	
С3	1	ф 16 A-III, $l_{ср}$=1520	27	2,4	74,9
	2	ф 6 A-III, l =5250	2	1,17	
	3	ф 6 A-III, $l_{ср}$=2715	13	0,6	

Арматура: класса A-III по ГОСТ 5781-82*

Нач.отд.	Комиссаров	
Н.контр.	Бицютко	
Гл.констр	Бицютко	
Вед.инж.	Моисеева	
Инж.	Бойко	
Техник	Хорош	

03.005-7.1-38

Сетка С1...С3

Стадия	Лист	Листов
Р		1

Проектный институт 1 Ленинград

Инв.№ подл. | Подпись и дата | Взам. инв.№

24385-04 77

Формат А4

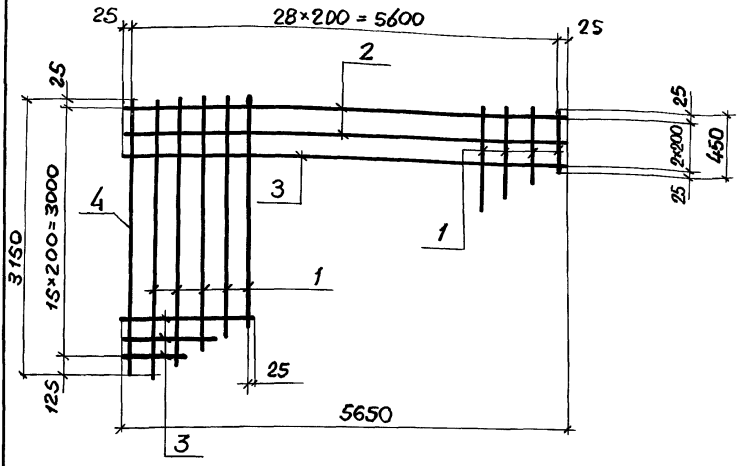

Марка сетки	Поз.	Наименование	Кол	Масса ед, кг	Масса сетки, кг
С4	1	ф 14 AIII , $\ell_{ср}$ = 1800	28	2,2	77,7
	2	ф 6 AI , ℓ = 5650	2	1,25	
	3	ф 6 AI , $\ell_{ср}$ = 3050	14	0,7	
	4	ф 14 AIII , ℓ = 3150	1	3,8	

Арматура: класса A-I ; A-III по ГОСТ 5781-82*

Нач.отд.	Комиссаров		
Н.контр.	Бишатко		
Гл.констр.	Бицютко		
Вед.инж.	Моисеева		
Инж.	Вяйзя		
Техник	Хорош		

03.005-7.1-39

Сетка С4

Стадия	Лист	Листов
Р		1

Проектный институт №1 Ленинград

Инв.№ подл. | Подпись и дата | Взам. инв.№

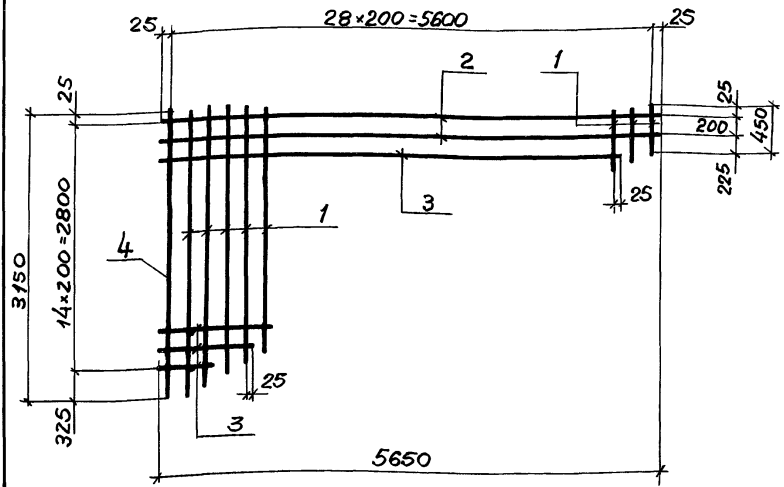

Марка сетки	Поз.	Наименование	Кол.	Масса ед, кг	Масса сетки, кг
С5	1	ф 14 А III , $\ell_{ср}$= 1800	28	2,2	75,7
	2	ф 6 А I , ℓ = 5650	2	1,25	
	3	ф 6 А I , $\ell_{ср}$= 2850	13	0,6	
	4	ф 14 А III , ℓ = 3150	1	3,8	

Арматура: класса А-I ; А-III по ГОСТ 5781-82*

Взам.инв.№ | Подпись и дата | Инв.№ подл.

Нач.отд.	Комиссаров	
Н.контр.	Бицютко	
Гл.констр.	Бицютко	
Ведущ.	Моисеева	
Инж.	Вяйзя	
Техник	Хорош	

03.005-7.1-40

Сетка С5

Стадия	Лист	Листов
Р		1

Проектный институт №1 Ленинград

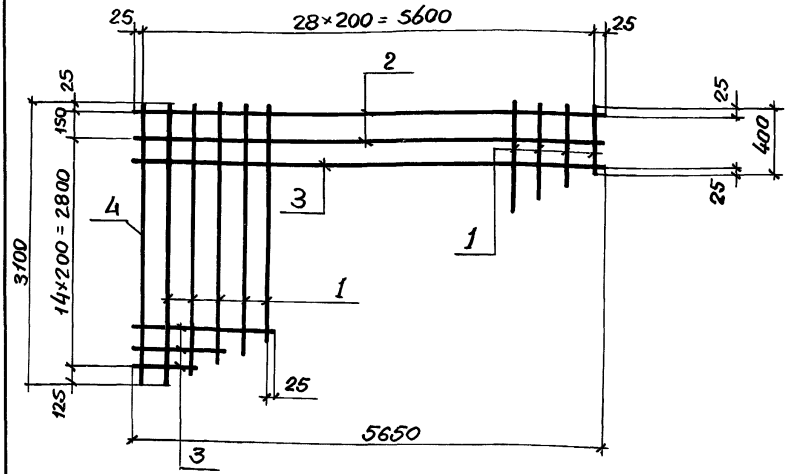

Марка сетки	Поз.	Наименование	Кол.	Масса ед. кг	Масса сетки, кг
С6	1	ф 14 A III , $\ell_{ср}$ = 1750	28	2,1	74,9
	2	ф 6 A I , ℓ = 5650	2	1,25	
	3	ф 6 AI , $\ell_{ср}$ 3050	14	0,7	
	4	ф 14 A III , ℓ = 3100	1	3,8	

Арматура: класса A-I ; A-III по ГОСТ 5781-82*

Нач.отд.	Комиссаров		03.005-7.1-41
Н.контр.	Бищютко		
Гл.констр.	Бищютко		Сетка С6
Вед.инж.	Моисеева		Стадия: Р; Лист: ; Листов: 1
Инж.	Селюкова		Проектный институт 1 Ленинград
Техник	Хорош		

Инв.№ подл. | Подпись и дата | Взам.инв.№

Формат А4

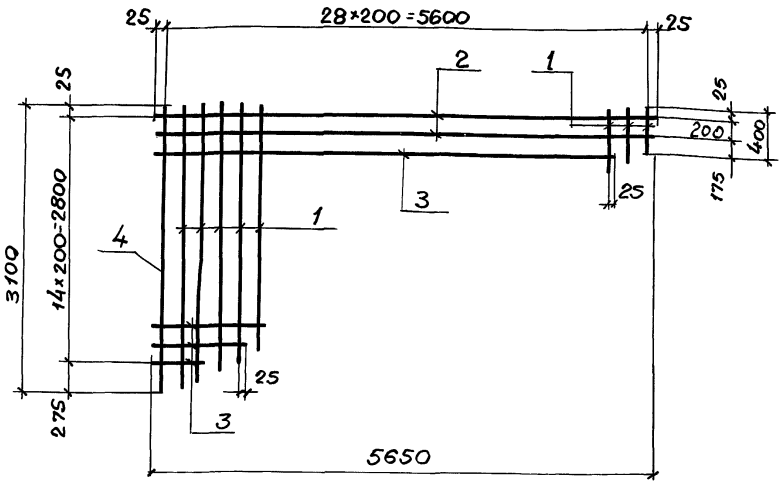

Марка сетки	Поз.	Наименование	Кол.	Масса ед., кг	Масса сетки, кг
С7	1	ф 14 A III, $\ell_{ср}$ = 1750	28	2,1	72,9
	2	ф 6 A I, ℓ = 5650	2	1,25	
	3	ф 6 A I, $\ell_{ср}$ = 2850	13	0,6	
	4	ф 14 A III, ℓ = 3100	1	3,8	

Арматура: класса A-I; A-III по ГОСТ 5781-82*

Нач.отд.	Комиссаров		03.005-7.1-42
Н.контр.	Бицютко		
Гл.констр.	Бицютко		Сетка С7
Вед.инж.	Моисеева		
Инж.	Селюкова		
Техник	Хорош		

Стадия	Лист	Листов
Р		1

Проектный институт №1 Ленинград

Инв.№ подл. | Подпись и дата | Взам.инв.№

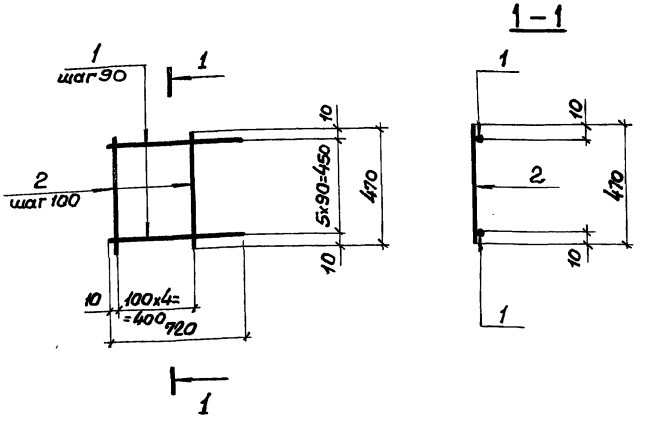

Марка сетки	Поз.	Наименование	Кол.	Масса ед. кг	Масса сетки, кг
С8	1	ф 8 AI , ℓ = 720	6	0,28	2,65
	2	ф 8 AI , ℓ = 470	5	0,19	

Арматура: класса A-I по ГОСТ 5781-82*

Инв. № подл. | Подпись и дата | Взам. инв. №

Нач. отд.	Комиссаров		
Н. контр.	Бакютко		
Гл. конст.	Бакютко		
Вед. инж.	Моисеева		
Инж.	Вяйзя		
Техник	Хорош		

03.005-7.1-43

Сетка С8

Стадия	Лист	Листов
Р		1

ПРОЕКТНЫЙ ИНСТИТУТ №1 Ленинград

Рис. 1

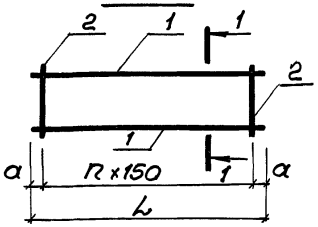

Рис 2

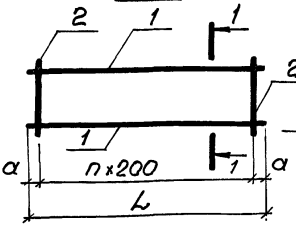

1–1

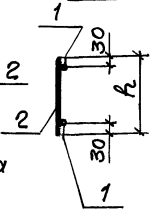

Марка	Рис.	n	Размеры, мм		
			L	h	a
КР 189	2	15	3080	580	40
КР 190	2	17	3480	580	40
КР 191	2	17	3580	580	90
КР 192	2	17	3630	380	115
КР 193	2	17	3630	380	115
КР 194	2	17	3630	380	115
КР 195	2	17	3630	280	115
КР 196	2	17	3630	280	115
КР 197	2	17	3630	230	115
КР 204	1	23	3630	380	90
КР 205	2	17	3630	380	115
КР 206	2	17	3630	280	115
КР 207	2	17	3630	580	115

Взам. инв. №

Подпись и дата

Инв. № подл.

Нач. отд.	Комиссаров		
Н. контр.	Бицютко		
Гл. констр.	Бицютко		
Вед. инж.	Моисеева		
Инж.	Вяйзя		
Техник	Лагутин		

03.005-7.1-44

Каркас плоский

КР189... КР197, КР204....207

Стадия	Лист	Листов
Р	1	2

Проектный институт №1 Ленинград

Формат А4

Марка каркаса	Поз.	Наименование	Кол.	Масса ед, кг	Масса каркаса кг.
КР189	1	ф 16 А III , ℓ = 3080	2	4,9	13,5
	2	ф 8 А III , ℓ = 580	16	0,23	
КР190	1	ф 16 А III , ℓ = 3480	2	5,5	15,2
	2	ф 8 А III , ℓ = 580	18	0,23	
КР191	1	ф 16 А III , ℓ = 3580	2	5,65	15,5
	2	ф 8 А III , ℓ = 580	18	0,23	
КР192	1	ф 18 А III , ℓ = 3630	2	7,3	17,3
	2	ф 8 А III , ℓ = 380	18	0,15	
КР193	1	ф 16 А III , ℓ = 3630	2	5,7	14,1
	2	ф 8 А III , ℓ = 380	18	0,15	
КР194	1	ф 14 А III , ℓ = 3630	2	4,4	10,3
	2	ф 6 А III , ℓ = 380	18	0,08	
КР195	1	ф 18 А III , ℓ = 3630	2	7,3	16,6
	2	ф 8 А III , ℓ = 280	18	0,11	
КР196	1	ф 16 А III , ℓ = 3630	2	5,7	12,5
	2	ф 6 А III , ℓ = 280	18	0,06	
КР197	1	ф 14 А III , ℓ = 3630	2	4,4	9,7
	2	ф 6 А III , ℓ = 230	18	0,05	
КР204	1	ф 25 А III , ℓ = 3630	2	14,0	36,2
	2	ф 12 А III , ℓ = 380	24	0,34	
КР205	1	ф 20 А III , ℓ = 3630	2	8,95	22,3
	2	ф 10 А III , ℓ = 380	19	0,23	
КР206	1	ф 16 А III , ℓ = 3630	2	5,7	13,6
	2	ф 8 А III , ℓ = 280	19	0,11	
КР207	1	ф 16 А III , ℓ = 3630	2	5,7	15,6
	2	ф 8 А III , ℓ = 580	18	0,23	

Арматура: класса А-III по ГОСТ 5781-82*.

Инв. № подл. | Подпись и дата | Взам. инв. №

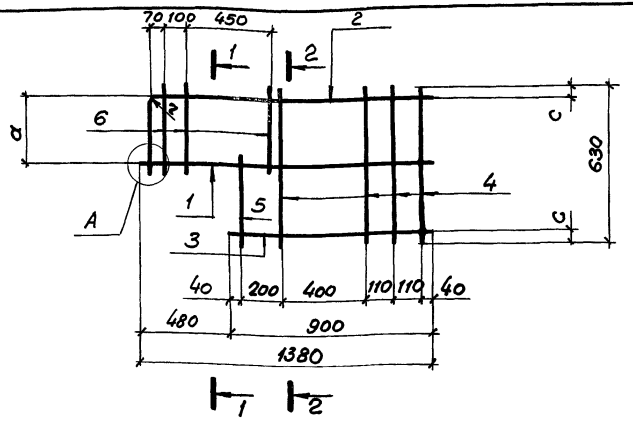

1-1

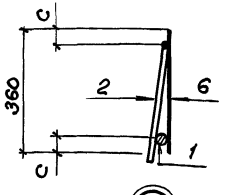

2-2

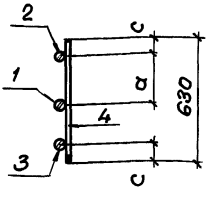

3-3

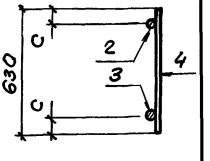

Ⓐ

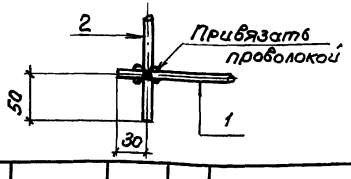

Марка каркаса	Геометрич. размеры, мм		
	c	d	2
Кр 198	35	290	140
Кр 201	30	300	100

Начальник	Комиссаров	
Н.контр.	Бицютко	
Гл.констр.	Бицютко	
Вед.инж.	Моисеева	
Инж.	Вяйзя	
Техник	Хорош	

03.005-7.1-45

Каркас плоский
Кр 198 ; Кр 201.

Стадия	Лист	Листов
Р	1	2

ПРОЕКТНЫЙ ИНСТИТУТ №1
Ленинград

Инв.№ подл. | Подпись и дата | Взам. инв.№

24385-04 85

Формат А4

Марка каркаса	Поз.	Наименование	Кол.	Масса ед. кг	Масса каркаса, кг.
Кр 198	1	ф 28 AIII, ℓ = 1380	1	6,67	23,93
	2	ф 28 AIII, ℓ = 1700	1	8,21	
	3	ф 28 AIII, ℓ = 900	1	4.35	
	4	ф 12 AIII, ℓ = 630	5	0,56	
	5	ф 12 AIII, ℓ = 340	1	0,3	
	6	ф 12 AIII, ℓ = 360	5	0,32	
Кр 201	1	ф 25 AIII, ℓ = 1380	1	5,31	13.81
	2	ф 20 AIII, ℓ = 1700	1	4.20	
	3	ф 20 AIII, ℓ = 900	1	2,22	
	4	ф 8 AIII, ℓ = 630	5	0,25	
	5	ф 8 AIII, ℓ = 330	1	0,13	
	6	ф 8 AIII, ℓ = 360	5	0,14	

Арматура: класса AIII по ГОСТ 5781-82*

Инв.№ подл. | Подпись и дата | Взам. инв.№

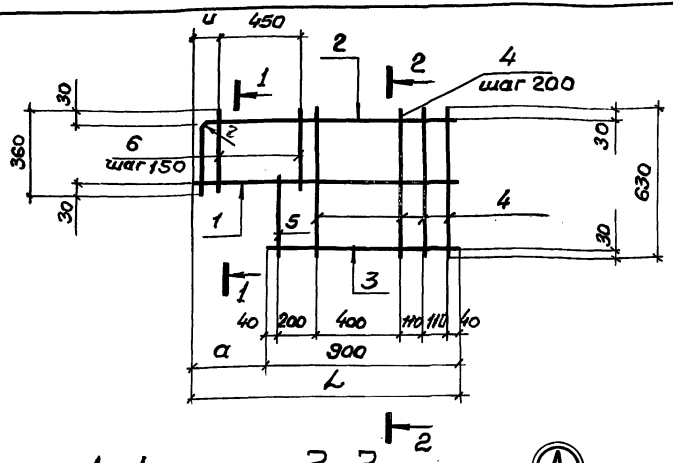

1-1

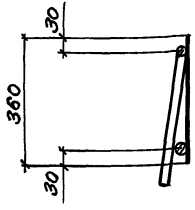

2-2

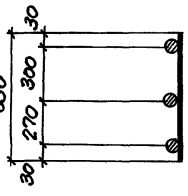

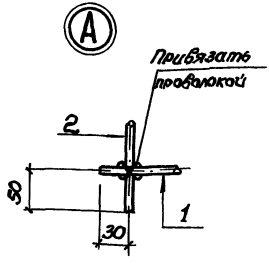

Марка каркаса	Геометрич. размеры, мм.			
	L	a	u	2
Кр 199	1280	380	70	110
Кр 200	1260	360	60	—
Кр 202	1280	380	70	100
Кр 203	1260	360	60	—

Нач. отд.	Комиссаров	
Н. контр.	Бицюкто	
Гл. конст.	Бицюкто	
Вед. инж.	Моисеева	
Инж.	Вяйзя	
Техник	Хорош.	

03.005-7.1-46

Каркас плоский
Кр 199; Кр 200; Кр 202; Кр 203

Стадия	Лист	Листов
Р	1	2

Проектный институт №1
Ленинград

Взам. инв. №
Подпись и дата
Инв. № подл.

Марка каркаса	Поз.	Наименование	Кол.	Масса ед, кг	Масса каркаса, кг
Кр199	1	ф 25 A III, ℓ = 1280	1	4.93	15.02
	2	ф 22 A III, ℓ = 1600	1	4.77	
	3	ф 22 A III, ℓ = 900	1	2.68	
	4	ф 10 A III, ℓ = 630	4	0.39	
	5	ф 10 A III, ℓ = 330	1	0,2	
	6	ф 10 A III, ℓ = 360	4	0,22	
Кр200	1	ф 20 A III, ℓ = 1260	1	3,11	8,72
	2	ф 16 A III, ℓ = 1580	1	2,50	
	3	ф 16 A III, ℓ = 900	1	1,42	
	4	ф 8 A III, ℓ = 630	4	0,25	
	5	ф 8 A III, ℓ = 330	1	0,13	
	6	ф 8 A III, ℓ = 360	4	0,14	
Кр202	1	ф 25 A III, ℓ = 1280	1	4.93	12,79
	2	ф 20 A III, ℓ = 1600	1	3,95	
	3	ф 20 A III, ℓ = 900	1	2,22	
	4	ф 8 A III, ℓ = 630	4	0,25	
	5	ф 8 A III, ℓ = 330	1	0,13	
	6	ф 8 A III, ℓ = 360	4	0,14	
Кр203	1	ф 20 A III, ℓ = 1260	1	3,11	7,98
	2	ф 16 A III, ℓ = 1580	1	2,50	
	3	ф 16 A III, ℓ = 900	1	1.42	
	4	ф 6 A III, ℓ = 630	4	0,14	
	5	ф 6 A III, ℓ = 330	1	0,07	
	6	ф 6 A III, ℓ = 360	4	0,08	

Арматура: класса A-III по ГОСТ 5781-82*

Инв.№ подл. | Подпись и дата | Взам. инв.№

КР 208

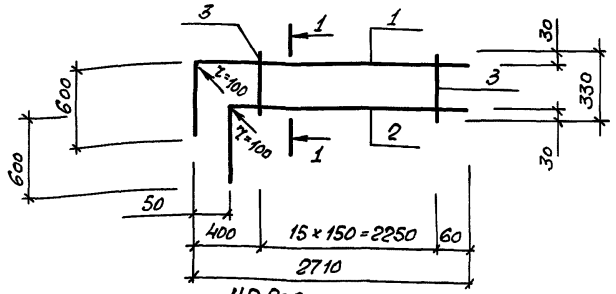

КР 209

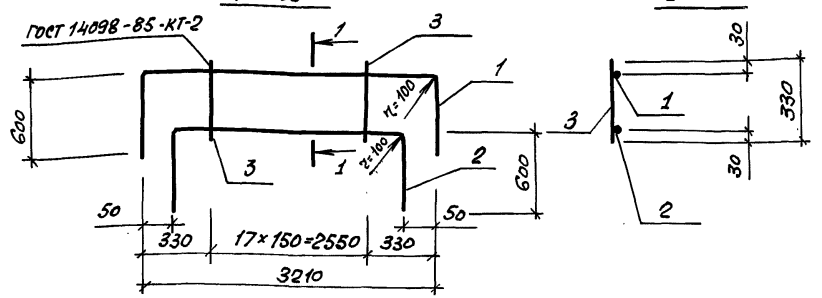

1 – 1

Марка каркаса	Поз.	Наименование	Кол.	Масса ед., кг	Масса каркаса, кг
КР208	1	ф 20 A-III ℓ = 3310	1	8.2	19.4
	2	ф 20 A-III ℓ = 3260	1	8.0	
	3	ф 10 A-III ℓ = 330	16	0.2	
КР209	1	ф 20 A-III ℓ = 4410	1	10.9	25.1
	2	ф 20 A-III ℓ = 4310	1	10.6	
	3	ф 10 A-III ℓ = 330	18	0.2	

Арматура: класса A-III по ГОСТ 5781-82*

Нач. отд.	Комиссаров		
Н. контр.	Бицютко		
Гл. конст	Бицютко		
Инж.	Вятеза		
Техник	Лагутин		

03.005-7.1-47

Каркас плоский

КР208, КР209

Стадия	Лист	Листов
Р		1

ПРОЕКТНЫЙ ИНСТИТУТ №1
Ленинград

Подпись и дата | Взам. инв. №

Инв. № подл.

gost.e-ecolog.ru