ТИПОВЫЕ КОНСТРУКЦИИ, ИЗДЕЛИЯ И УЗЛЫ ЗДАНИЙ И СООРУЖЕНИЙ

СЕРИЯ 03. 005-7

МОНОЛИТНЫЕ ЖЕЛЕЗОБЕТОННЫЕ ВХОДЫ И АВАРИЙНЫЕ ВЫХОДЫ ДЛЯ ЗАЩИТНЫХ СООРУЖЕНИЙ ИЗ КОНСТРУКЦИЙ СЕРИИ У-01-01/80

ВЫПУСК 0 – 1

КОНСТРУКТИВНЫЕ РЕШЕНИЯ ВХОДОВ И АВАРИЙНЫХ ВЫХОДОВ ЗАЩИТНЫХ СООРУЖЕНИЙ В СУХИХ ГРУНТАХ

МАТЕРИАЛЫ ДЛЯ ПРОЕКТИРОВАНИЯ

ЧАСТЬ I (СТР. 1...143)

24385-01

gost.e-ecolog.ru

ТИПОВЫЕ КОНСТРУКЦИИ, ИЗДЕЛИЯ И УЗЛЫ ЗДАНИЙ И СООРУЖЕНИЙ

СЕРИЯ 03. 005-7

МОНОЛИТНЫЕ ЖЕЛЕЗОБЕТОННЫЕ ВХОДЫ И АВАРИЙНЫЕ ВЫХОДЫ ДЛЯ ЗАЩИТНЫХ СООРУЖЕНИЙ ИЗ КОНСТРУКЦИЙ СЕРИИ У-01-01/80

ВЫПУСК 0 – 1

КОНСТРУКТИВНЫЕ РЕШЕНИЯ ВХОДОВ И АВАРИЙНЫХ ВЫХОДОВ ЗАЩИТНЫХ СООРУЖЕНИЙ В СУХИХ ГРУНТАХ

МАТЕРИАЛЫ ДЛЯ ПРОЕКТИРОВАНИЯ

ЧАСТЬ I (СТР. 1...143)

Разработаны
Проектным институтом №1
Главный инженер института Катков Л.Н.
Главный инженер проекта Василевская Г.И.

Утверждены начальником
13 службы штаба ГО СССР
Протокол от 27. 04. 90 №14
Введены в действие:
Проектным институтом №1
с 01. 09. 90

Обозначение документа	Наименование	Стр.
03.005-7.0-1-ПЗ	Пояснительная записка	6
03.005-7.0-1-1	Аварийный выход тупиковый прямой, совмещенный со входом, с тамбуром - АВТ1. Чертеж общего вида.	10
03.005-7.0-1-2	АВТ1. Подходной тоннель. Габаритный чертеж.	11
03.005-7.0-1-3	АВТ1. Подходной тоннель. Армирование	13
03.005-7.0-1-4	АВТ1. Предтамбур. Габаритный чертеж.	17
03.005-7.0-1-5	АВТ1. Предтамбур. Сборочный чертеж.	18
03.005-7.0-1-6	АВТ1. Стена убежища. Габаритный чертеж.	23
03.005-7.0-1-7	АВТ1. Стена убежища. Армирование.	24
03.005-7.0-1-8	АВТ1. Тамбур и ФВП. Габаритный чертеж.	27
03.005-7.0-1-9	АВТ1. Тамбур и ФВП. Армирование	29
03.005-7.0-1-10	Аварийный выход тупиковый прямой, совмещенный со входом, с тамбуром-шлюзом - АВТ2. Чертеж общего вида.	32
03.005-7.0-1-11	АВТ2. Стена убежища. Габаритный чертеж	33
03.005-7.0-1-12	АВТ2. Тамбур-шлюз и ФВП. Габаритный чертеж.	34
03.005-7.0-1-13	АВТ2. Тамбур-шлюз и ФВП. Армирование	36
03.005-7.0-1-14	Аварийный выход тупиковый коленчатый, совмещенный со входом, с тамбуром - АВТ3. Чертеж общего вида.	42
03.005-7.0-1-15	АВТ3. Подходной тоннель. Габаритный чертеж.	43
03.005-7.0-1-16	АВТ3. Подходной тоннель. Армирование.	46
03.005-7.0-1-17	АВТ3. Тамбур и ФВП. Габаритный чертеж.	52
03.005-7.0-1-18	АВТ3. Тамбур и ФВП. Армирование.	54
03.005-7.0-1-19	Аварийный выход тупиковый коленчатый, совмещенный со входом, с тамбуром-шлюзом - АВТ4. Чертеж общего вида.	57

Нач.отд.	Комиссаров	
Н.контр.	Бицютко	
Гл.конст.	Бицютко	
Вед.инж.	Моисеева	
Вед.инж.	Кулагин	
Инж.	Вяйзя	

03.005-7.0-1

Содержание

Стадия	Лист	Листов
Р	1	4

ПРОЕКТНЫЙ ИНСТИТУТ №1 Ленинград

Взам.инв.№ | Подпись и дата | Инв.№ подл.

Формат А3

Обозначение документа	Наименование	Стр.
03.005-7.0-1-20	АВТ4. Стена убежища.	
	Габаритный чертеж.	58
03.005-7.0-1-21	АВТ4. Стена убежища.	
	Армирование.	60
03.005-7.0-1-22	АВТ4. Тамбур-шлюз и ФВП.	
	Габаритный чертеж.	63
03.005-7.0-1-23	АВТ4. Тамбур-шлюз и ФВП.	
	Армирование.	65
03.005-7.0-1-24	Вход тупиковый прямой с тамбуром	
	при ширине дверного проема 0,8м-ВТ1,	
	Чертеж общего вида	71
03.005-7.0-1-25	ВТ1. Подходной тоннель.	
	Габаритный чертеж.	72
03.005-7.0-1-26	ВТ1. Подходной тоннель.	
	Армирование.	74
03.005-7.0-1-27	ВТ1. Предтамбур. Габаритный	
	чертеж.	77
03.005-7.0-1-28	ВТ1. Предтамбур.	
	Армирование.	78
03.005-7.0-1-29	ВТ1. Стена убежища и тамбур.	
	Габаритный чертеж.	82
03.005-7.0-1-30	ВТ1. Стена убежища и тамбур.	
	Армирование.	84
03.005-7.0-1-31	Вход тупиковый прямой с тамбуром	
	при ширине дверного проёма 1,2м-ВТ2.	
	Чертёж общего вида.	88
03.005-7.0-1-32	ВТ2. Подходной тоннель.	
	Габаритный чертёж.	89
03.005-7.0-1-33	ВТ2. Подходной тоннель.	
	Армирование.	91

Обозначение документов	Наименование	Стр.
03.005-7.0-1-34	ВТ2. Предтамбур. Габаритный	
	чертеж.	95
03.005-7.0-1-35	ВТ2. Предтамбур.	
	Армирование.	96
03.005-7.0-1-36	ВТ2. Стена убежища и тамбур.	
	Габаритный чертеж.	100
03.005-7.0-1-37	ВТ2. Стена убежища и тамбур.	
	Армирование.	102
03.005-7.0-1-38	Вход тупиковый прямой с	
	тамбуром-шлюзом при ширине	
	дверного проема 0,8м - ВТ3.	
	Чертеж общего вида.	106
03.005-7.0-1-39	ВТ3. Стена убежища и тамбур-шлюз.	
	Габаритный чертеж.	107
03.005-7.0-1-40	ВТ3. Стена убежища и тамбур-шлюз.	
	Армирование.	109
03.005-7.0-1-41	Вход тупиковый прямой с	
	тамбуром-шлюзом при ширине	
	дверного проема 1,2м-ВТ4.	
	Чертеж общего вида.	116
03.005-7.0-1-42	ВТ4. Стена убежища и тамбур-шлюз	
	Габаритный чертеж.	117
03.005-7.0-1-43	ВТ4. Стена убежища и тамбур-шлюз.	
	Армирование.	119

Инв.№ подл. | Подпись и дата | Взам.инв.№

Обозначение документа	Наименование	Стр.
03.005-7.0-1-44	Вход тупиковый пристенный	
	с тамбуром - ВТ5.	
	Чертеж общего вида	126
03.005-7.0-1-45	ВТ5. Подходной тоннель и предтамбур.	
	Габаритный чертеж.	127
03.005-7.0-1-46	ВТ5. Подходной тоннель и предтамбур.	
	Армирование.	130
03.005-7.0-1-47	ВТ5. Стена убежища.	
	Габаритный чертеж.	136
03.005-7.0-1-48	ВТ5. Стена убежища.	
	Армирование.	138
03.005-7.0-1-49	ВТ5. Тамбур. Габаритный чертеж.	141
03.005-7.0-1-50	ВТ5. Тамбур. Армирование.	142
03.005-7.0-1-51	Вход сквозниковый с тамбуром при	
	ширине дверного проема 1,2м - ВС1.	
	Чертеж общего вида.	144
03.005-7.0-1-52	ВС1. Подходной тоннель.	
	Габаритный чертеж.	146
03.005-7.0-1-53	ВС1. Подходной тоннель.	
	Армирование.	149
03.005-7.0-1-54	ВС1. Стена убежища и предтамбур.	
	Габаритный чертеж.	153
03.005-7.0-1-55	ВС1. Стена убежища и предтамбур.	
	Армирование.	155
03.005-7.0-1-56	Вход сквозниковый с двухкамерным	
	тамбуром-шлюзом при ширине	
	дверных проемов 0,8м - ВС2.	
	Чертеж общего вида.	160
03.005-7.0-1-57	ВС2. Подходной тоннель.	
	Габаритный чертеж.	162

Обозначение документа	Наименование	Стр.
03.005-7.0-1-58	ВС2. Подходной тоннель.	
	Армирование.	165
03.005-7.0-1-59	ВС2. Предтамбур. Габаритный чертеж.	170
03.005-7.0-1-60	ВС2. Предтамбур. Армирование.	171
03.005-7.0-1-61	ВС2. Стена убежища.	
	Габаритный чертеж.	176
03.005-7.0-1-62	ВС2. Стена убежища.	
	Армирование.	177
03.005-7.0-1-63	ВС2. Двухкамерный тамбур-шлюз.	
	Габаритный чертеж.	180
03.005-7.0-1-64	ВС2. Двухкамерный тамбур-шлюз.	
	Армирование.	182
03.005-7.0-1-65	Вход сквозниковый с двухкамерным	
	тамбуром-шлюзом при ширине дверных	
	проемов 0,8м и 1,2м - ВС3.	
	Чертеж общего вида.	188
03.005-7.0-1-66	ВС3. Подходной тоннель.	
	Габаритный чертеж.	190
03.005-7.0-1-67	ВС3. Подходной тоннель.	
	Армирование.	193
03.005-7.0-1-68	ВС3. Предтамбур. Габаритный чертеж.	198
03.005-7.0-1-69	ВС3. Предтамбур. Армирование.	199
03.005-7.0-1-70	ВС3. Двухкамерный тамбур-шлюз.	
	Габаритный чертеж.	204

Инв. № подл. | Подпись и дата | Взам. инв. №

Обозначение документа	Наименование	Стр.
03.005-7.0-1-71	ВС3. Двухкамерный тамбур-шлюз.	
	Армирование.	206
03.005-7.0-1-72	Вход сквозниковый с двухкамерным	
	тамбуром-шлюзом, пристенный-ВС4.	
	Чертеж общего вида.	212
03.005-7.0-1-73	ВС4. Подходной тоннель и	
	предтамбур. Габаритный чертеж.	214
03.005-7.0-1-74	ВС4. Подходной тоннель и	
	предтамбур. Армирование	217
03.005-7.0-1-75	ВС4. Стена убежища.	
	Габаритный чертеж.	221
03.005-7.0-1-76	ВС4. Стена убежища.	
	Армирование.	223
03.005-7.0-1-77	ВС4. Тамбур-шлюз.	
	Габаритный чертеж.	225
03.005-7.0-1-78	ВС4. Тамбур-шлюз.	
	Армирование.	227
03.005-7.0-1-79	Вход из лестничной клетки	
	многоэтажного здания с	
	тамбуром и предтамбуром-ВЛ1.	
	Чертеж общего вида.	232
03.005-7.0-1-80	ВЛ1. Габаритный чертеж.	233
03.005-7.0-1-81	ВЛ1. Армирование.	235
03.005-7.0-1-82	Вход из подвала, не защищенного	
	от ударной волны, с тамбуром	
	и предтамбуром - ВП1.	
	Чертеж общего вида.	240
03.005-7.0-1-83	ВП1. Габаритный чертеж	241
03.005-7.0-1-84	ВП1. Армирование	242
03.005-7.0-1-85	Экспликация помещений.	
	Спецификация заполнения проемов	247
03.005-7.0-1-86	Узел А. Решетка Р1	248
03.005-7.0-1-87	Узлы Б, В, Г.	249
03.005-7.0-1-88	Пример решения павильона	
	аварийного выхода, совмещенного	
	со входом. План, разрезы, фасады.	250
03.005-7.0-1-89	Пример решения павильона	
	аварийного выхода, совмещенного	
	со входом. Схема расположения	
	конструкций павильона.	253
03.005-7.0-1-90	Пример решения павильона	
	аварийного выхода, совмещенного	
	со входом. Стойки СТ1т/н... СТ6т/н.	
	Жалюзийные решетки ЖР-1, ЖР-2	255

Взам. инв.№ | Подпись и дата | Инв.№ подл.

1. Общая часть.

1.1. Настоящий выпуск содержит материалы для проектирования элементов входов - отдельно стоящих и встроенных заглубленных помещений (защитные сооружения) II, III классов применительно к типовой серии У-01-01/80 „Унифицированные сборно-монолитные конструкции заглубленных помещений с перекрытиями балочного типа".

В состав серии входят следующие выпуски:

Выпуск 0-1. Конструктивные решения входов и аварийных выходов защитных сооружений в сухих грунтах". Материалы для проектирования.

Выпуск 0-2. Конструктивные решения входов и аварийных выходов защитных сооружений в водонасыщенных грунтах. Материалы для проектирования.

Выпуск 1. Арматурные изделия. Рабочие чертежи.

1.2. Настоящая серия разработана на основании:

— технического задания на корректировку рабочих чертежей серии 03.005-7 „Монолитные железобетонные входы и аварийные выходы для защитных сооружений из конструкций серии У-01-01/80", составленного Проектным институтом №1 и утвержденного штабом ГО 21 декабря 1988 года;

— письма штаба ГО от 21 декабря 1988 года № 235/13/3690;

— СНиП II-11-77* „Защитные сооружения гражданской обороны";

— СНиП 2.03.01-84* „Бетонные и железобетонные конструкции."

1.3. В выпуске приведены материалы для проектирования входов и аварийных выходов, совмещенных со входами, номенклатура которых принята в соответствии с письмом штаба ГО № 235/13/3690 от 21 декабря 1988 года и приведена в таблице на листе 4 пояснительной записки.

Материалы оформлены в виде примеров решения узлов входов и аварийных выходов, совмещенных со входами. Размеры воздухозаборных камер, длины подходных тоннелей, размеры подошв фундаментов приняты условными и должны назначаться при конкретном проектировании.

1.4. Приведенные в выпуске примеры входов и аварийных выходов по принятым габаритным размерам предтамбуров, тамбуров, тамбуров-шлюзов исключают возможность применения их в убежищах лечебных учреждений (см. п. 2.17 СНиП II-11-77*).

1.5 В настоящем выпуске приведены материалы для проектирования входов и аварийных выходов защитных сооружений в сухих грунтах.

1.6. Степень агрессивности среды — неагрессивная.

Инженерно-геологические условия — обычные; грунты нескальные и невечномерзлые.

1.7. Обозначение документов, помещенных в настоящей серии имеет следующую структуру:

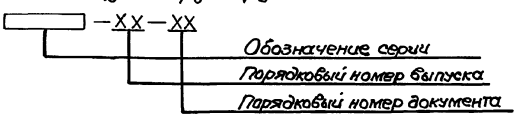

Нач. отд.	Комиссаров		03.005—7.0-1-ПЗ		
Н. контр.	Бицютко				
Гл. спец.	Трушкина				
Гл. констр.	Бицютко		Пояснительная записка.	Стадия	Лист	Листов
Вед. инж.	Моисеева			Р	1	4
Вед. инж.	Кулагин			ПРОЕКТНЫЙ ИНСТИТУТ №1 Ленинград		
Ст. арх.	Ситкина					
Инж.	Вяйзя					

Инв. № подл. | Подпись и дата | Взам. инв. №

Формат А3

2. Расчетные положения.

2.1. Расчет конструктивных элементов входов и аварийных выходов в заглубленные помещения произведен на особое сочетание нагрузок.

Помимо особой нагрузки, соответствующей классу заглубленного помещения с коэффициентами согласно таблицам 13*, 18* СНиП II-11-77*, в сочетание нагрузок включены;

— собственный вес конструкций;

— вес грунтовой засыпки;

— временная нагрузка на перекрытие и призму обрушения;

— боковое давление грунта на стены.

В соответствии с расчетными положениями серии У-01-01/80 временная нормативная нагрузка на перекрытия встроенных заглубленных помещений классов А-I и А-III принята равной 5,0 тс/м² класса А-IV - 2,5 тс/м²; временная нормативная нагрузка на призме обрушения для встроенных заглубленных помещений классов А-I и А-III принята равной 2,5 тс/м², для А-IV и для отдельно стоящих - 1,0 тс/м²; боковое давление на стены определено от грунтов с плотностью $\gamma w = 1,8$ тс/м³, нормативным углом внутреннего трения $\varphi^{\circ} = 18^{\circ}$, коэффициентом бокового давления $K_6 = 0,5$.

2.2. Подходные тоннели аварийных выходов, совмещенных со входами, согласно п. 3.27* СНиП II-11-77* рассчитаны на два вида загружения нагрузкой от ударной волны:

1) только снаружи;

2) результирующее - снаружи и изнутри.

Подходные тоннели остальных входов согласно п. 3.26* СНиП II-11-77* на действие нагрузки от ударной волны не рассчитывались.

Усилия в элементах подходных тоннелей получены из статического расчета плоской рамы замкнутого контура, выполненного на ЭВМ с использованием проектирующей системы несущих конструкций строительных объектов ЛИРА - СМ. Подбор продольной рабочей арматуры выполнен с перераспределением изгибающих моментов с опоры в пролет.

2.3. Усилия в элементах предтамбуров определены из расчета пространственных конструкций, выполненных на ЭВМ с использованием пакета прикладных программ для автоматизированного проектирования железобетонных конструкций надземных и подземных сооружений в промышленном и гражданском строительстве (ЛПП АПЖБК).

2.4. Поперечная арматура в элементах конструкций определена по усилиям, полученным из расчета в упругой стадии.

2.5 Толщина наружных стен заглубленных помещений в местах примыкания входов назначена с учетом необходимого термоизоляционного слоя из тяжелого бетона согласно таблицы 6 СНиП II-11-77*.

3. Указания по применению материалов серии

3.1. В приведенных в выпуске чертежах конструктивных элементов входов и аварийных выходов за условную отметку 0,000 принята отметка уровня спланированной поверхности земли для узлов, на примере которых могут быть решены при конкретном проектировании входы и аварийные выходы как для встроенных, так и для отдельно стоящих заглубленных помещений.

В выпуске, разработанном как примеры решения только для встроенных заглубленных помещений, за условную отметку 0,000 принята отметка уровня чистого пола первого этажа надземной части здания.

В конкретном проекте конструкции наклонных входов

Инв.№ подл. | Подпись и дата | Взам. инв.№

и аварийных выходов должны быть разработаны в соответствии с вертикальной посадкой заглубленного помещения за счет изменения высоты маршей и количества ступеней в марше. При этом следует учитывать, что количество ступеней в марше должно быть не менее трех и не более восемнадцати.

Расстояние от здания до открытой части аварийного выхода, совмещенного со входом, назначается в соответствии с указаниями п. 2.20* СНиП II-11-77*. Для входов, не рассчитанных на нагрузку от ударной волны, это расстояние может быть любым.

В конкретном проекте в зависимости от решения вентиляции назначаются габаритные размеры расширительной камеры чистой вентиляции и камеры забора воздуха чистой вентиляции, противовзрывные устройства (ПВУ) типа УЗС или МЗС, фильтры, размеры и привязки проема для их установки, детали крепления.

3.2. Выбор типа входа при конкретном проектировании должен производиться с учетом местных условий строительства. Ширину дверных проемов и количество входов в убежище следует принимать в зависимости от вместимости убежища и пропускной способности входов согласно приложения 1* СНиП II-11-77*.

3.3. Перекрытия над тамбурами, тамбурами-шлюзами, фильтровентиляционными помещениями (ФВП) разрабатываются в конкретном проекте в монолитном железобетоне с сохранением армирования, принятого в серии У-01-01/80.

3.4. Фундаменты под колонны и наружные стены в местах примыкания конструктивных элементов входов подбираются по графикам серии У-01-01/80.

3.5. Конструкции гидроизоляции и деформационных швов должны назначаться в соответствии с требованиями п.п. 2.37÷2.40. СНиП II-11-77* и выполняться по серии 03.005-1 вып.0÷4.

3.6. Вводы инженерных коммуникаций осуществлять в соответствии с требованиями п. 2.41* СНиП II-11-77* с применением материалов серии 03.005-5 вып.1; вып.2, алб.1...17, 19, 20 „Конструкции ввода и пропуска коммуникаций в убежищах гражданской обороны."

3.7. Герметизация убежищ должна быть выполнена в соответствии с указаниями п. 2.43* СНиП II-11-77* с использованием материалов серии 03.005-3 „Герметизация убежищ гражданской обороны"

3.8. Необходимость теплоизоляции входов в конкретном проекте следует обосновывать теплотехническим расчетом с учетом параметров наружного воздуха и глубины промерзания.

Теплоизоляцию входов выполнять с использованием материалов серии 03.005-2 „Теплоизоляция убежищ гражданской обороны."

4. Материалы. Рекомендации по производству работ.

4.1. Конструкции входов запроектированы монолитными железобетонными из тяжелого бетона класса В25. Подготовка под конструкции входов устраивается из бетона класса В3.5 толщиной 100 мм.

4.2. Рабочая (расчетная) арматура конструкций монолитных железобетонных входов принята класса А-III, конструктивная (в том числе и распределительная) - класса А-I по ГОСТ 5781-82*.

Армирование осуществлять плоскими каркасами, соединенными между собой распределительной арматурой с помощью вязальной проволоки. Допускается распределительную арматуру прихватывать ручной электродуговой сваркой.

4.3. Возведение монолитных конструктивных входов осуществлять с учетом следующих нормативных документов:

— СНиП 2.03.01-84* „Бетонные и железобетонные конструкции".

— СНиП 3.03.01-87 „Несущие и ограждающие конструкции".

Инв.№ подл. | Подпись и дата | Взам.инв.№

Номенклатура входов и выходов

Марка	Эскиз	Наименование	Обозн. докум.
АВТ1		Аварийный выход тупиковый прямой, совмещенный со входом, с тамбуром.	...-1
АВТ2	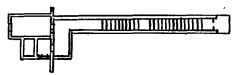	Аварийный выход тупиковый прямой, совмещенный со входом, с тамбуром-шлюзом	...-10
АВТ3	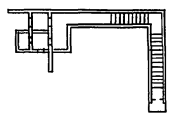	Аварийный выход тупиковый, коленчатый, совмещенный со входом, с тамбуром.	...-14
АВТ4	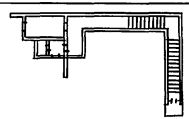	Аварийный выход тупиковый коленчатый, совмещенный со входом, с тамбуром-шлюзом.	...-19
ВТ1	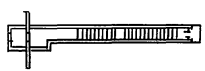	Вход тупиковый прямой с тамбуром при ширине дверного проема 0,8м.	...-24
ВТ2		Вход тупиковый прямой с тамбуром при ширине дверного проема 1,2м.	...-31
ВТ3		Вход тупиковый прямой с тамбуром-шлюзом при ширине дверного проёма 0,8м.	...-38
ВТ4	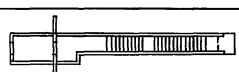	Вход тупиковый прямой с тамбуром-шлюзом при ширине дверного проема 1,2м.	...-41
ВС1	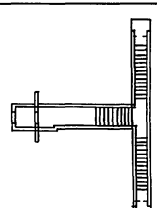	Вход сквозниковый с тамбуром при ширине дверного проема 1,2м	...-51

Продолжение

Марка	Эскиз	Наименование	Обозн. докум.
ВС2	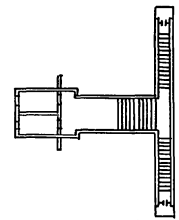	Вход сквозниковый с двухкамерным тамбуром-шлюзом при ширине дверных проемов 0,8м.	...-56
ВС3	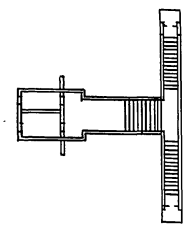	Вход сквозниковый с двухкамерным тамбуром-шлюзом при ширине дверных проемов 0,8м и 1,2м.	...-65
ВТ5		Вход тупиковый пристенный с тамбуром.	...-44
ВС4		Вход сквозниковый с двухкамерным тамбуром-шлюзом, присенный.	...-72
ВЛ1		Вход из лестничной клетки многоэтажного здания с тамбуром и предтамбуром.	...-79
ВП1	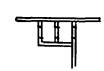	Вход из подвала, незащищенного от ударной волны, с тамбуром и предтамбуром.	...-82

Инв.№ подл. | Подп. и дата | Взам.инв.№

Разрез 1-1

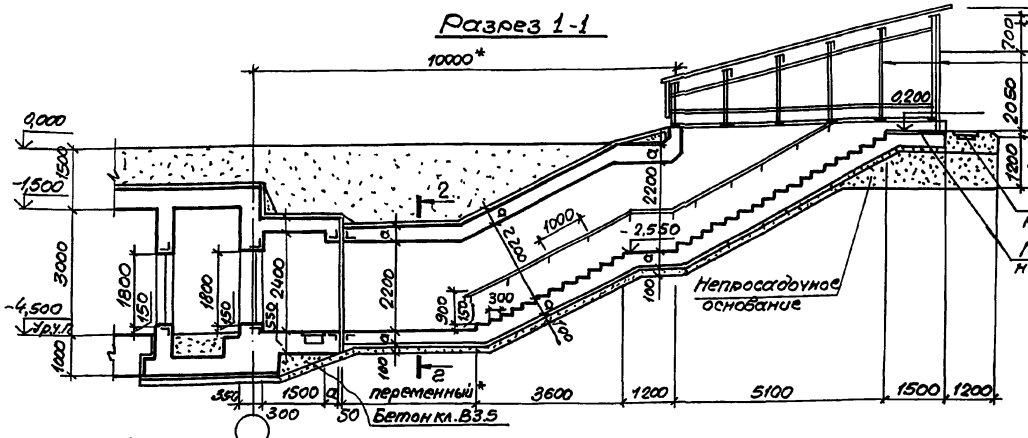

2-2

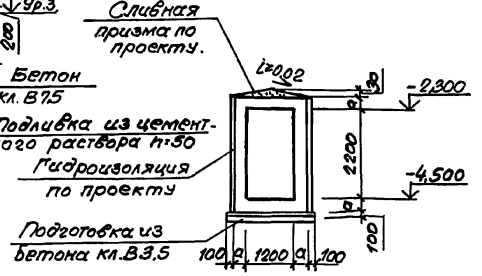

План на отм.-4,500

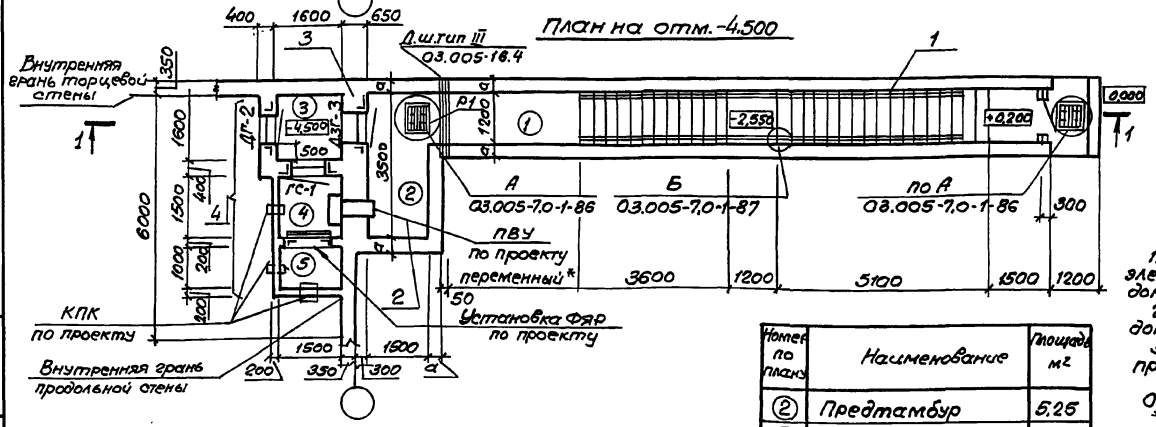

Класс сооружения	Геометрические размеры, мм.	
	a	
А-II	350	
А-III	300	
А-IV	250	

Номер по плану	Наименование	Площадь м²
②	Предтамбур	5,25
③	Тамбур	2,55

1. Экспликацию помещений, спецификацию элементов заполнения проемов смотри док. 03.005-7.0-1-85.
2. Пример решения павильона смотри док. 03.005-7.0-1-88; 89; 90.
3. Дверь защитно-герметическая марки ДЗГ-3 предусмотрена для класса убежища II и III. Дверь для класса убежища IV смотри док. 03.005-7.0-1-85.

* См. п.1.3 на листе 1 и п.3.1 на листе 2 документа 03.005-7.0-1-ПЗ.

Спецификация конструктивных элементов аварийного выхода.

Марка поз.	Обозначение	Наименование	Примечание
1	03.005-7.0-1-2;3	Подходной тоннель	
2	03.005-7.0-1-4;5	Предтамбур	
3	03.005-7.0-1-6;7	Стена убежища.	
4	03.005-7.0-1-8;9	Тамбур и расширительные камеры с воздухозабором	

Нач.отд.	Комиссаров		03.005-7.0-1-1
Н.контр.	Бицютко		
Гл.спец.	Трошкина		Аварийный выход тупиковый прямой, совмещенный со входом, с тамбуром - АВТ1. Чертеж общего вида.
Гл.конст.	Бицютко		Стадия: Р; Лист: 1; Листов: 1
Вед.инж.	Моисеева		Проектный институт №1 Ленинград
Ст.арх.	Ситкина		

Инв.№ подл. | Подпись и дата | Взам.инв.№

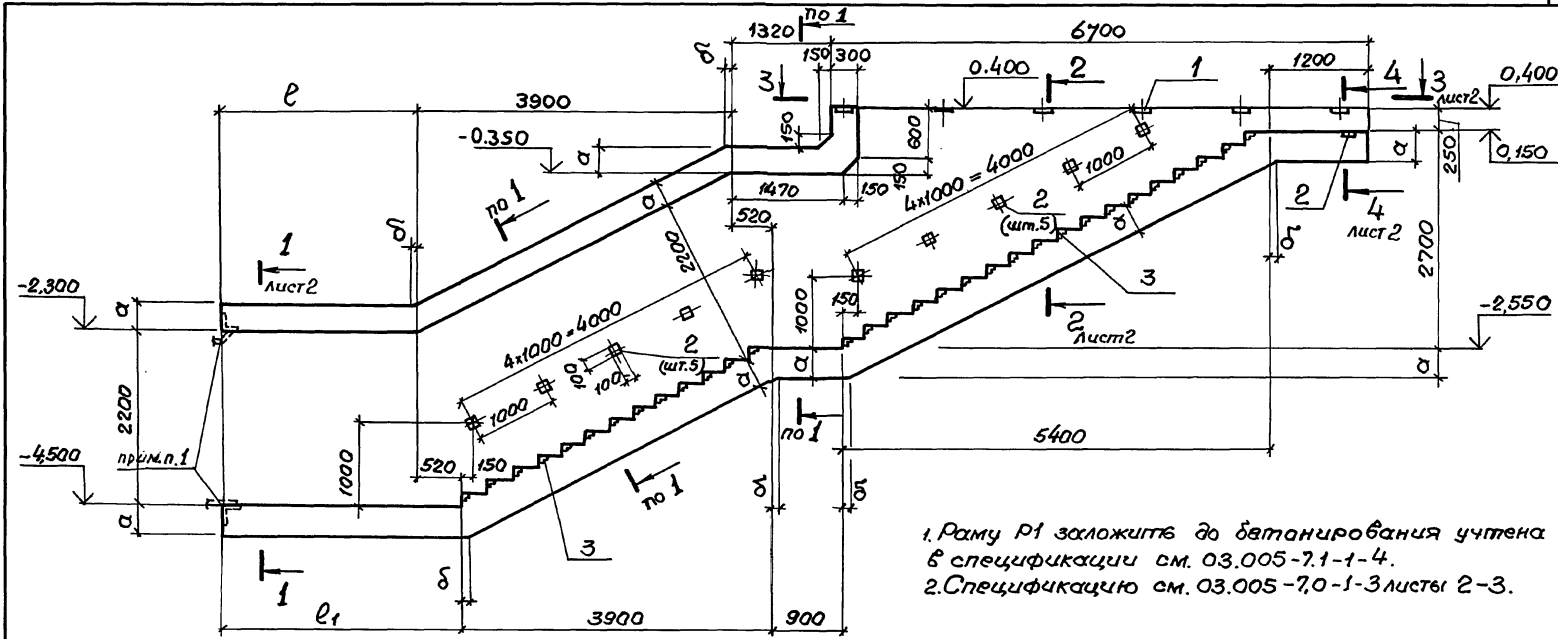

1. Раму Р1 заложить до бетонирования участка в спецификации см. 03.005-7.1-1-4.
2. Спецификацию см. 03.005-7.0-1-3 листы 2-3.

Класс сооружений	Геометрические размеры, мм					
	а	б	ℓ	ℓ1		
А-II	350	80	2480	3000		
А-III	300	70	2530	3050		
А-IV	250	60	2580	3100		

Нач.отд.	Комиссаров		
Н.контр.	Бицютко		
Гл.констр.	Бицютко		
Вед.инж.	Моисеева		
Инж.	Насонова		
Инж.	Вяйзя		

03.005-7.0-1-2

АВТ 1.
Подходной тоннель.
Габаритный чертеж.

Стадия	Лист	Листов
Р	1	2

Проектный институт №1
Ленинград

24385-01 12

Формат А3

Инв.№ подл. | Подпись и дата | Взам.инв.№

1 – 1

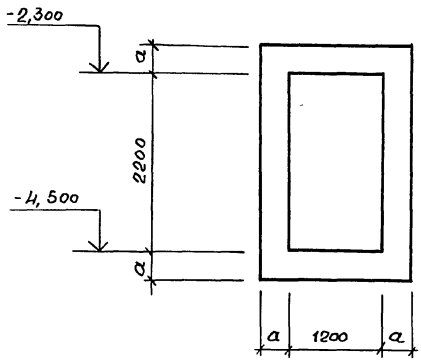

3 – 3

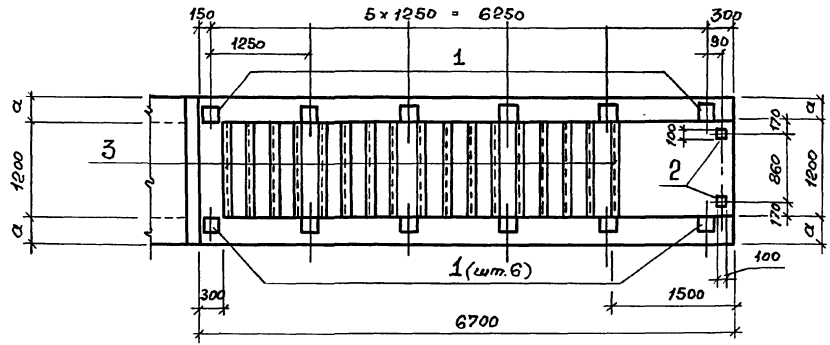

2 – 2

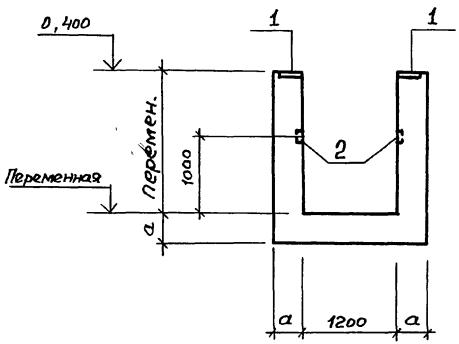

4 – 4

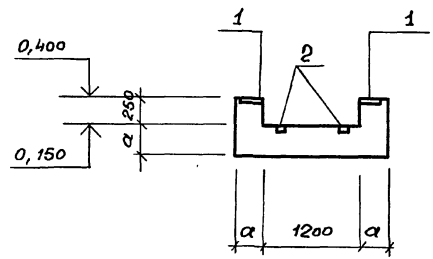

Сечения замаркированы на листе 1.

Инв.№ подл. | Подпись и дата | Взам. инв.№

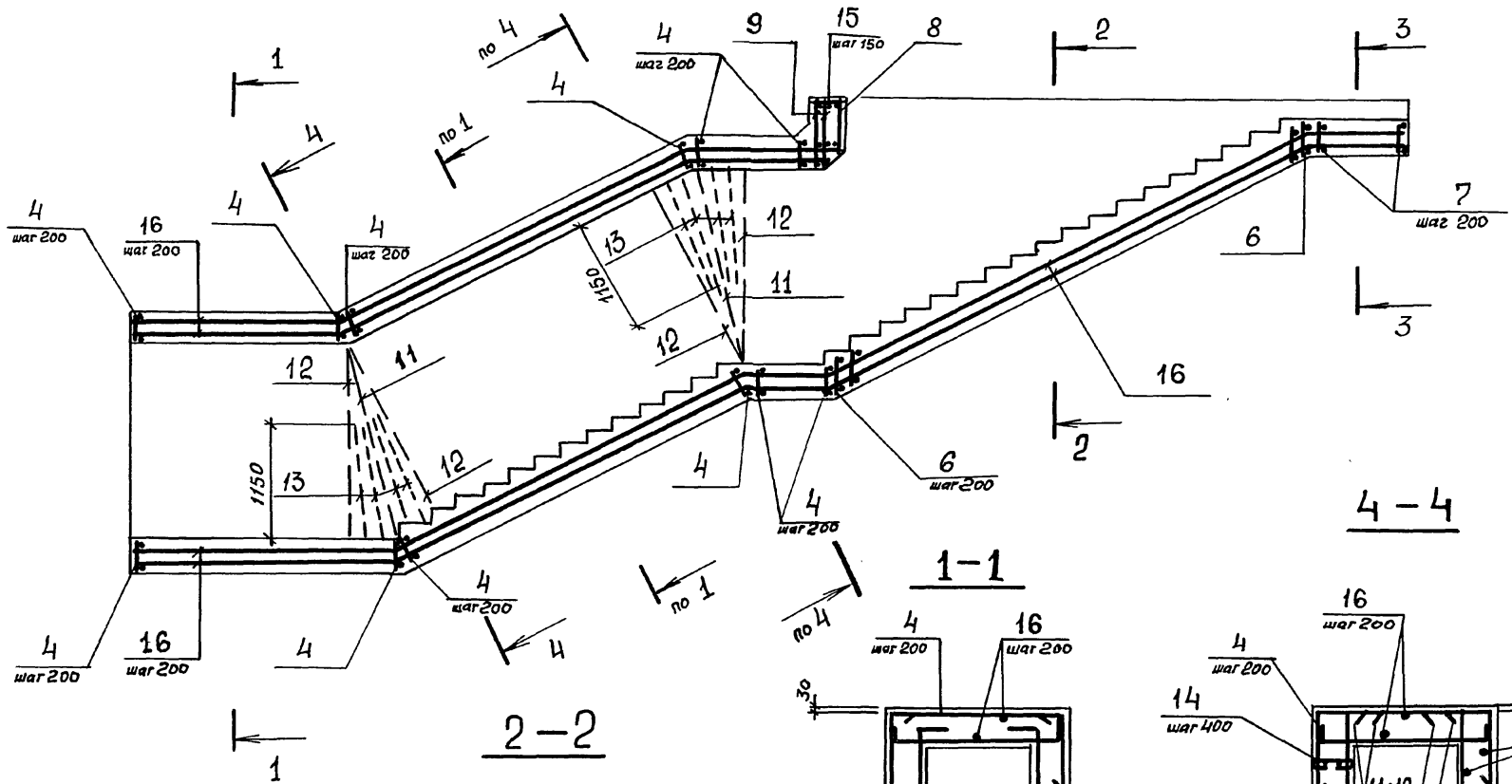

Спецификацию см. листы 2,3. Ведомость расхода стали см. лист 4.

Нач. отд.	Комиссаров		
Н. контр.	Бацютко		
Гл. констр.	Бацютко		
Вед. инж.	Моисеева		
Инж.	Вяйзя		
Инж.	Насонова		

03.005 – 7.0 – 1 – 3

АВТ1

Подходной тоннель. Армирование.

Стадия	Лист	Листов
Р	1	4

ПРОЕКТНЫЙ ИНСТИТУТ №1 Ленинград

24385-01 14

Формат А3

Инв. № подл. | Подпись и дата | Взам. инв. №

Формат	Зона	Поз.	Обозначение	Наименование	Кол.	Примечание
			Постоянные данные для исполнений			
			Класс сооружений А-II; А-III; А-IV			
				Сборочные единицы		
				Изделия закладные		
А4		1	1.400-15. 1-130-01	МН 117-1	12	2.4кг
А4		2	1.400-15. 1-120-05	МН 105-6	12	1.0кг
А4		3	1.400-15. 1-550-04	МН 553	37.2 п.м.	4.1кг
				Детали		
				ГОСТ 5781-82*		
Б4		15		Ф12 А III ℓ=280	9	0.25кг
Б4		16		Ф6 А I ℓ=по месту	880 п.см.	0.22кг

Формат	Зона	Поз.	Обозначение	Наименование	Кол.	Примечание
			Переменные данные для исполнений.			
			Класс сооружений А-II			
				Сборочные единицы		
				Каркасы плоские		
А4		4	03.005-7.1-1	КР1	83	21.2кг
А4		5	-2	КР4	38	27.8кг
А4		6	-3	КР7	28	17.6кг
А4		7	-3	КР10	6	12.6кг
А4		8	-4	КР13	1	16.4кг
А4		9	-4	КР16	2	16.5кг
				Сетки		
		10	03.005-7.1-38	С1	1	119.4кг
				Детали		
				ГОСТ 5781-82*		
Б4		11		Ф22 А III ℓ=3960	8	11.80кг
Б4		12		ℓ=3840	16	11.44кг
Б4		13		ℓ=3970	32	5.87кг
Б4		14		Ф6 А I ℓ=450	230	0.10кг
				Материалы		
				Бетон класса В25		34,9м3

Ведомость деталей (кл. А-II)

Поз.	Эскиз
11	2960; 500; 500; 7=110
12	2840; 500; 500; 7=110

Поз.	Эскиз
13	1470; 500; 7=110
14	300; 75

Инв.№ подл. | Подпись и дата | Взам. инв.№

Формат	Зона	Поз.	Обозначение	Наименование	Кол.	Примечание
				Переменные данные для исполнений		
				Класс сооружений А-III		
				Сборочные единицы		
				Каркасы плоские		
А4		4	03.005-7.1 — 1	КР2	84	14,6 кг
А4		5	— 2	КР5	39	20,4 кг
А4		6	— 3	КР8	28	13,3 кг
А4		7	— 3	КР11	6	9,8 кг
А4		8	— 4	КР14	1	13,5 кг
А4		9	— 4	КР17	2	13,6 кг
				Сетки		
А4		10	03.005-7.1 — 38	С2	1	100,2 кг
				Детали		
				ГОСТ 5781-82*		
БУ		11		Ф20 А III ℓ = 3760	8	9,29 кг
БУ		12		ℓ = 3640	16	8,99 кг
БУ		13		ℓ = 1870	32	4,62 кг
БУ		14		Ф6 АI ℓ = 400	230	0,08 кг
				Материалы		
				Бетон класса В25		24 м³

Ведомость деталей (кл. А-III)

Поз.	Эскиз
11	2860; 450; 450; 2=100
12	2740; 450; 450; 2=100
13	1420; 2=100; 450
14	250; 75

Формат	Зона	Поз.	Обозначение	Наименование	Кол.	Примечание
				Переменные данные для исполнений		
				Класс сооружений А-IV		
				Сборочные единицы		
				Каркасы плоские		
А4		4	03.005-7.1 — 1	КР3	82	5,2 кг
А4		5	— 2	КР6	39	8,7 кг
А4		6	— 3	КР9	28	9,7 кг
А4		7	— 3	КР12	6	7,5 кг
А4		8	— 4	КР15	1	11,0 кг
А4		9	— 4	КР18	2	11,1 кг
				Сетки		
А4		10	03.005-7.1 — 38	С3	1	74,9 кг
				Детали		
				ГОСТ 5781-82*		
БУ		11		Ф14 А III ℓ = 3390	8	4,1 кг
БУ		12		ℓ = 3270	16	3,96 кг
БУ		13		ℓ = 1670	32	2,02 кг
БУ		14		Ф6 АI ℓ = 350	230	0,08 кг
				Материалы		
				Бетон класса В25		22,8 м³

Ведомость деталей (кл. А-IV)

Поз.	Эскиз
11	2790; 300; 300
12	2670; 300; 300
13	1370; 300
14	200; 75

Инв. № подл. | Подпись и дата | Взам. инв. №

Ведомость расхода стали на элемент, кг

Класс сооружений	Изделия арматурные														Всего
	Арматура класса														
	A-III ГОСТ 5781-82*											A-I ГОСТ 5781-82*			
	ф 6	ф 8	ф 12	ф 14	ф 16	ф 18	ф 20	ф 22	ф 25		Итого		ф 6	Итого	
А-II		60	307				1062	863	1594		3886		215	215	4101
А-III		172	7			513	1068	1159			2919		212	212	3131
А-IV	66	29	7	698	381		328				1509		210	210	1719

Продолжение Ведомости

Класс сооружений	Изделия закладные													Всего	Общий расход
	Прокат марки ВСт3кп2								Арматура класса A-III						
	ГОСТ 103-76*				ГОСТ 8509-86				ГОСТ 5781-82*						
	-δ=6	-δ=8		Итого	L50x5			Итого		ф8			Итого		
А-II	28,8	4,8		33,6	141,4			141,4		18			18	193	4294
А-III	28,8	4,8		33,6	141,4			141,4		18			18	193	3324
А-IV	28,8	4,8		33,6	141,4			141,4		18			18	193	1912

Инв.№ подл. | Подпись и дата | Взам. инв.№

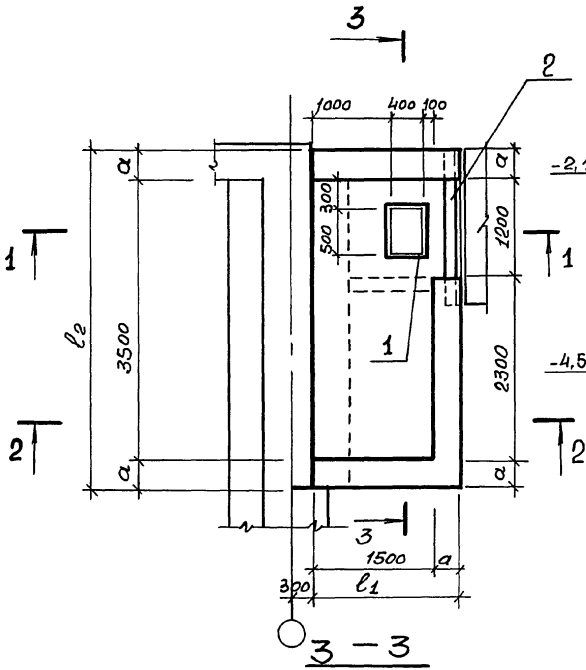

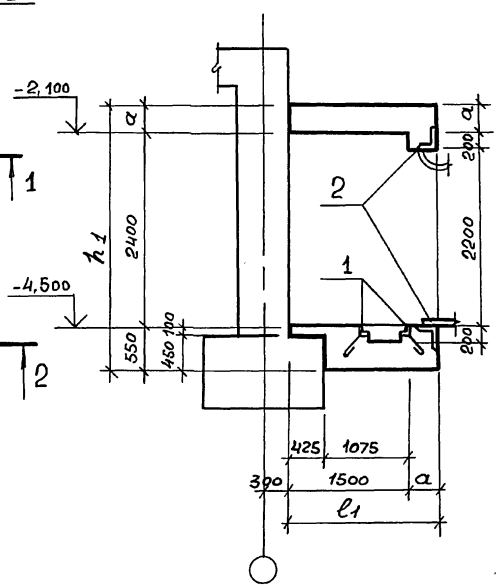

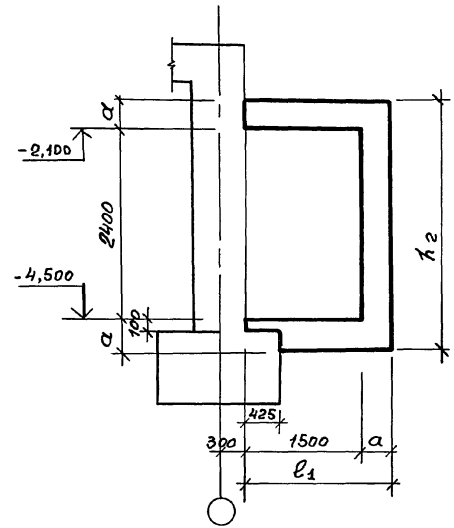

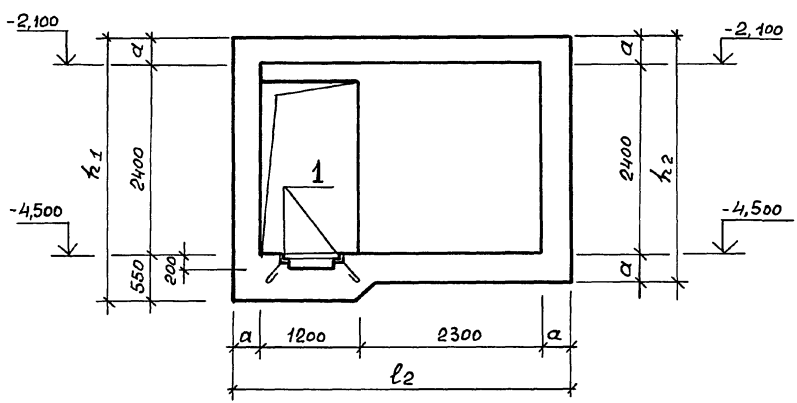

3-3

Класс сооружений	Геометрические размеры, мм				
	a	l_1	l_2	h_1	h_2
А-II	350	1850	4200	3300	3100
А-III	300	1800	4100	3250	3000
А-IV	250	1750	4000	3200	2900

Спецификацию см. 03.005-7.0-1-5.

Нач. отд.	Комиссаров		
Н. контр.	Бицютко		
Гл. конст.	Бицютко		
Вед. инж.	Моисеева		
Инж.	Вяйзя		
Инж.	Носонова		

03.005-7.0-1-4

АВТ1

Предтамбур. Габаритный чертёж.

Стадия	Лист	Листов
Р		1

ПРОЕКТНЫЙ ИНСТИТУТ №1 Ленинград

24385-01 18

Формат А3

Инв. № подл. | Подпись и дата | Взам. инв. №

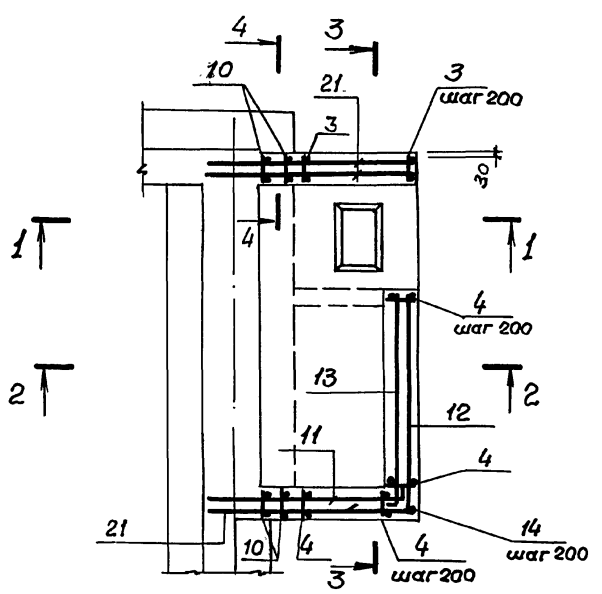

1 - 1

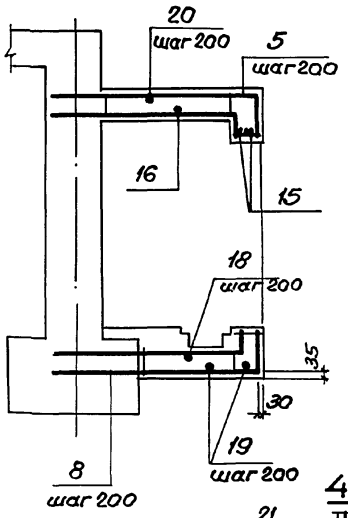

2 - 2

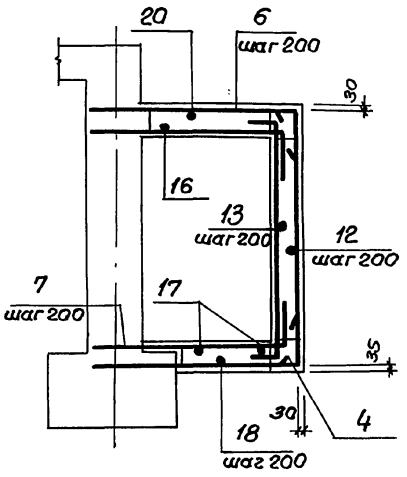

3 - 3

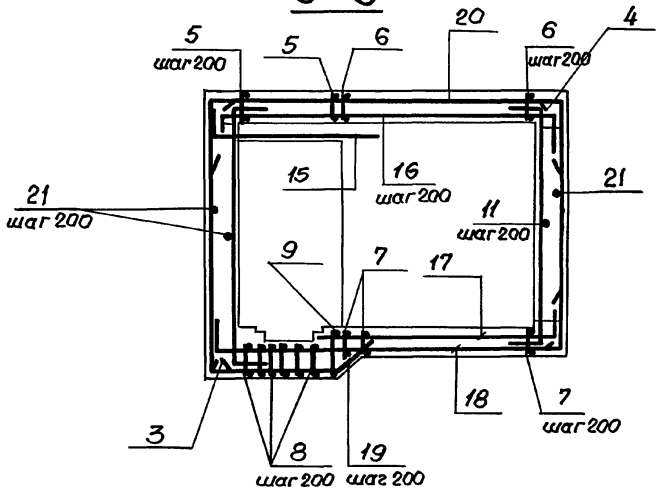

4 - 4

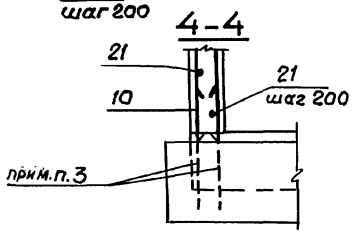

1. Спецификацию см. листы 2, 3, 4, 5.
2. Ведомость расхода стали см. лист 5.
3. В чертежах фундаментов под стену предусмотреть выпуски для устройства стыков арматуры фундаментов с арматурой стены.
   Диаметр выпусков должен соответствовать диаметру рабочей арматуры каркасов для армирования стен.

Нач. отд	Комиссаров		
Н. контр.	Бицютко		
Гл. констр.	Бицютко		
Вед. инж.	Моисеева		
Инж.	Вяйзя		
Инж.	Насонова		

03.005-7.0-1-5

АВТ1

Предтамбур. Армирование.

Стадия	Лист	Листов
Р	1	5

Проектный институт № 1 Ленинград

Инв. № подл. | Подпись и дата | Взам. инв. №

Формат А3

Формат	Зона	Поз.	Обозначение	Наименование	Кол.	Примечание
			Постоянные данные для исполнений			
			Класс сооружений А-II; А-III; А-IV			
				Сборочные единицы		
				Изделия закладные		
А3		1	1.400-15. 1-550-05	МН 554	245 п.м.	4.2кг
А4		2	03.005-1.4.190	Рама Р1	1	322 кг

Формат	Зона	Поз.	Обозначение	Наименование	Кол.	Примечание
			Переменные данные для исполнений			
			Класс сооружений А-II			
				Сборочные единицы.		
				Каркасы плоские		
А4		3	03.005-7.1 -2	КР40	8	29.4кг
А4		4	-2	КР43	19	28.0кг
А4		5	-25	КР91	7	17.3кг
А4		6	-26	КР94	12	20.0кг
А4		7	-26	КР97	11	17.6кг
А4		8	-27	КР100	6	15.3кг
А4		9	-24	КР103	1	18.3кг
А4		10	-36	КР169	4	22.3кг
				Детали		
				ГОСТ 5781-82*		
Бч		11		ф20А III ℓ=2700	13	6.67кг
Бч		12		ℓ=3250	15	8.03кг
Бч		13		ℓ=2880	13	7.11кг
Бч		14		ф22А III ℓ=3080	2	9.18кг
Бч		15		ℓ=2520	3	7.51кг
Бч		16		ф18А III ℓ=4600	8	9.15кг
Бч		17		ℓ=3130	6	6.23кг
Бч		18		ℓ=4640	6	9.23кг
Бч		19		ℓ=2310	8	4.6кг
Бч		20		ℓ=4740	10	5.74кг

Инв.№ подл. | Подпись и дата | Взам. инв.№

Формат	Зона	Поз.	Обозначение	Наименование	Кол.	Примечание
Б4		21		Ф20 А III ℓ=2430	44	6.0 кг
				Материалы		
				Бетон класса В 25		10.4 м3

Ведомость деталей (кл. А-II)

Поз.	Эскиз
11	2350, 350
13	350, 2530
16	300, 4000, 300
15	350, 2170
12	650, 2600

Поз.	Эскиз
17	2830, 300
18	300, 4040, 300
19	1510, 610, 45°, 190
20	4140, 300, 300

Формат	Зона	Поз.	Обозначение	Наименование	Кол.	Примечание
			Переменные данные для исполнений			
			Класс сооружений А-III			
				Сборочные единицы		
				Каркасы плоские		
А4		3	03.005 – 7.1 – 2	КР 41	8	14,4 кг
А4		4	– 2	КР 44	19	13.4 кг
А4		5	– 25	КР 92	7	9.2 кг
А4		6	– 26	КР 95	12	9.2 кг
А4		7	– 26	КР 98	11	7.8 кг
А4		8	– 27	КР 101	6	7.4 кг
А4		9	– 24	КР 104	1	9.7 кг
А4		10	– 36	КР 170	4	11.0 кг
				Детали		
				ГОСТ 5781-82*		
Б4		11		Ф16 А III ℓ = 2550	13	4.03 кг
Б4		12		ℓ = 3110	15	4.91 кг
Б4		13		ℓ = 2730	13	4.31 кг
Б4		14		ℓ = 2980	1	4.71 кг
Б4		15		ℓ = 2160	3	3.41 кг
Б4		16		Ф14 А III ℓ = 4300	8	5.20 кг
Б4		17		ℓ = 3050	6	3.69 кг
Б4		18		ℓ = 4500	6	5.45 кг
Б4		19		ℓ = 2170	7	2.63 кг
Б4		20		ℓ = 4500	10	5.45 кг

Инв. № подл. | Подпись и дата | Взам. инв. №

Формат	Зона	Поз.	Обозначение	Наименование	Кол.	Примечание
Б4		21		ф16 AIII ℓ=2380	44	3.76кг
				Материалы		
				Бетон класса В25		8,8 м3

Ведомость деталей (кл. А-III)

Поз.	Эскиз
11	2300 \ 250
13	250 \ 2480
16	200 \ 3900 \ 200
15	220 \ 1940
12	550 \ 2560

Поз.	Эскиз
17	2770 \ 280
18	250 \ 4000 \ 250
19	1460, 61°, 100, 45°
20	230 \ 4040 \ 230

Формат	Зона	Поз.	Обозначение	Наименование	Кол.	Примечание
			Переменные данные для исполнений.			
			Класс сооружений	А-IV		
				Сборочные единицы		
				Каркасы плоские		
А4		3	03.005-7.1 – 2	КР42	9	5,2кг
А4		4	– 2	КР45	21	4,8кг
А4		5	– 25	КР93	7	3.5кг
А4		6	– 26	КР96	12	3.2кг
А4		7	– 26	КР99	11	2.6кг
А4		8	– 27	КР102	6	2.8кг
А4		9	– 24	КР105	1	4.0кг
А4		10	– 36	КР168	4	4.2кг
				Детали		
				ГОСТ5781-82*		
Б4		11		ф10 AIII ℓ = 2400	13	1.49кг
Б4		12		ℓ = 2510	15	1.56кг
Б4		13		ℓ = 2580	13	1.6кг
Б4		14		ℓ = 2880	1	1.78кг
Б4		15		ℓ = 1820	3	1.13кг
Б4		16		ф8 AIII ℓ = 4000	8	1.6кг
Б4		17		ℓ = 2820	6	1.13кг
Б4		18		ℓ = 4350	6	17.4кг
Б4		19		ℓ = 2090	8	0.84кг
Б4		20		ℓ = 4100	9	1.64кг

Инв. № подл. | Подпись и дата | Взам. инв. №

Формат	Зона	Поз.	Обозначение	Наименование	Кол.	Примеч.
Б4		21		ф10 AIII ℓ=2330	43	1,44кг
				Материалы		
				Бетон класса В25		7,3м³

Ведомость деталей (кл. A IV)

Поз.	Эскиз
11	2250 | 150
12	350 | 2510
13	150 | 2430
16	100 | 3800 | 100
15	100 | 1720
17	2720 | 100
18	200 | 3950 | 200
19	1410, 680, 45°
20	80 | 3940 | 80

Ведомость расхода стали на элемент, кг

Класс сооружений	Изделия арматурные											Всего
	Арматура класса A-III ГОСТ 5781-82*											
	ф6	ф8	ф10	ф14	ф16	ф18	ф20	ф22			Итого	
А-II			350.0			299.0	563.0	1484.7			2696,3	2696,3
А-III		81.2		80.0	1060.0						1221.2	1221.2
А-IV	37.0	51.0	380.0								468.0	468.0

Продолжение ведомости

Класс сооружений	Изделия закладные												Всего	Общий расход
	Прокат марки Вст3кп2									Арматура класса A-III				
	ГОСТ 8568-77*			ГОСТ 8509-86			ГОСТ 8732-78*			ГОСТ 5781-82*				
	δ=5		Итого	L50х5	L 100х65	Итого	ф219х6		Итого	ф12		Итого		
А-II	11.8		11.8	9.3	153.2	162.5	157		157	14.4		14.4	345.7	3042
А-III	11.8		11.8	9.3	153.2	162.5	157		157	14.4		14.4	345.7	1566.9
А-IV	11.8		11.8	9.3	153.2	162.5	157		157	14.4		14.4	345.7	813.7

Инв.№ подл. | Подпись и дата | Взам. инв.№

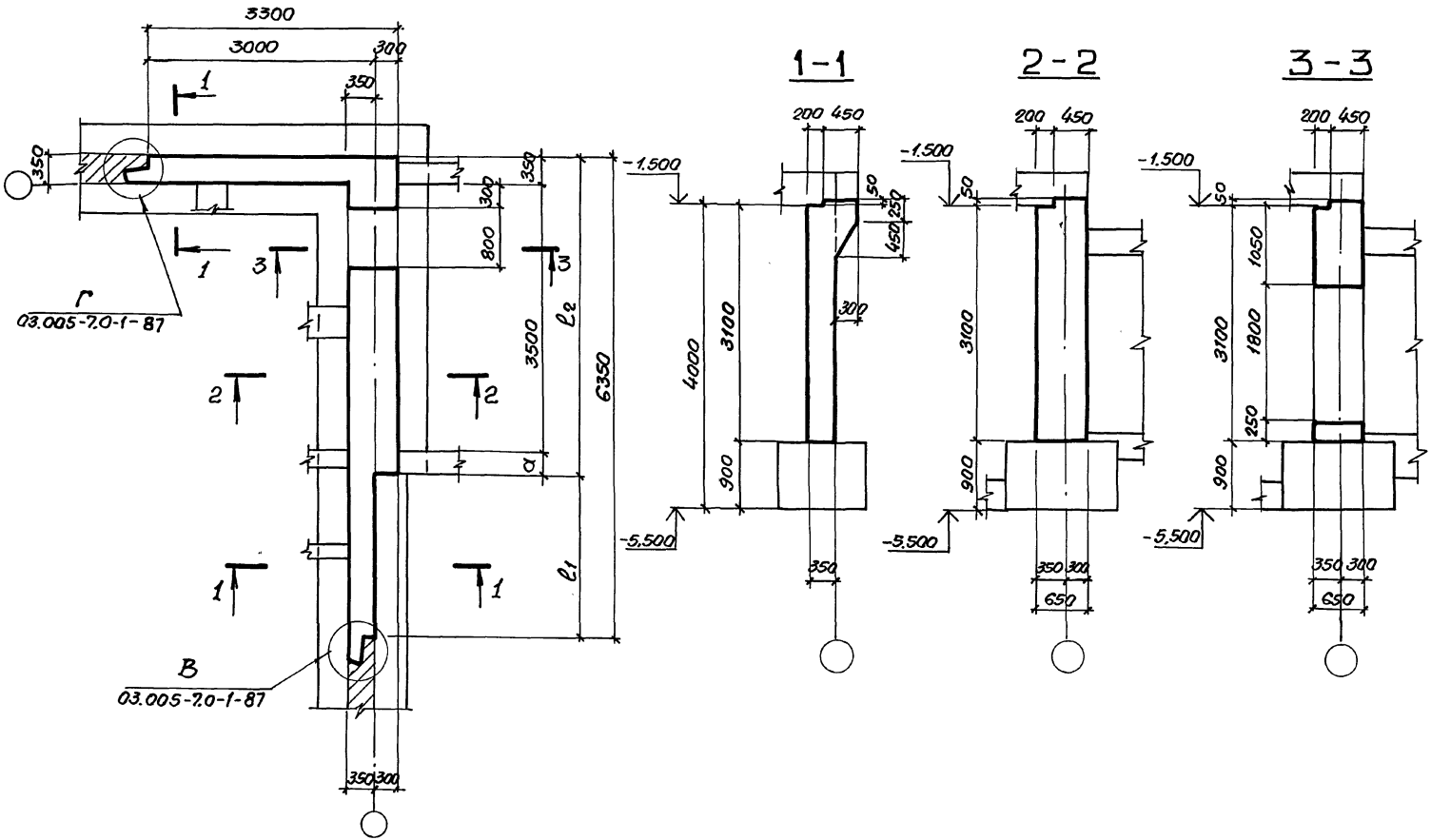

Класс сооружений	Размеры, мм			
	α	l_2	l_1	
А — II	350	4200	2150	
А — III	300	4150	2200	
А — IV	250	4100	2250	

Нач.отд.	Комиссаров	
Н.контр.	Бищютко	
Гл.констр.	Бищютко	
Вед.инж.	Моисеева	
Инж.	Насонова	
Инж.	Вяйзя	

03.005-7.0-1-6

АВТ1
Стена убежища
Габаритный чертеж

Стадия	Лист	Листов
Р		1

Проектный институт №1
Ленинград

24385-01 24

Формат А3

Инв.№ подл. | Подпись и дата | Взам.инв.№

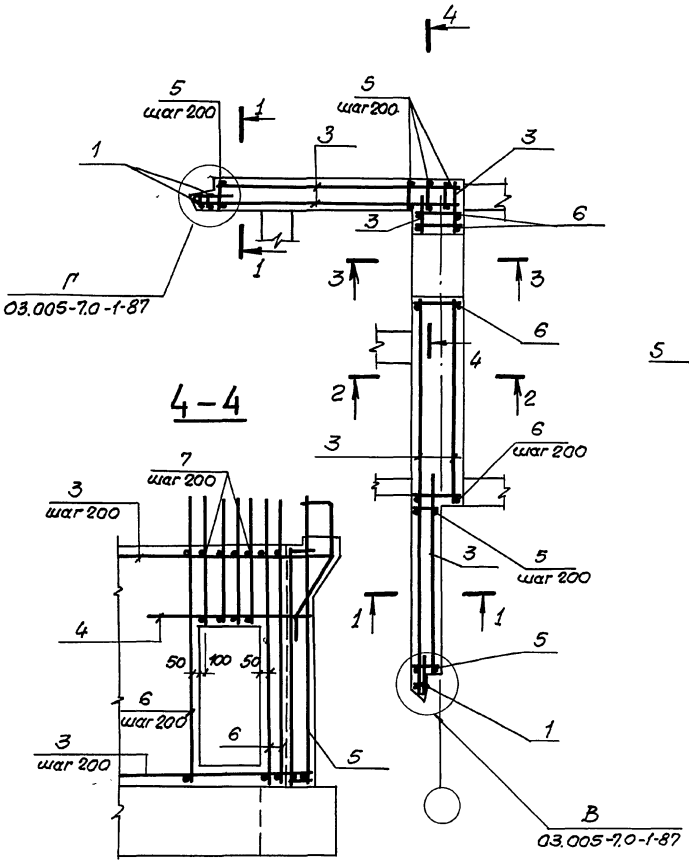

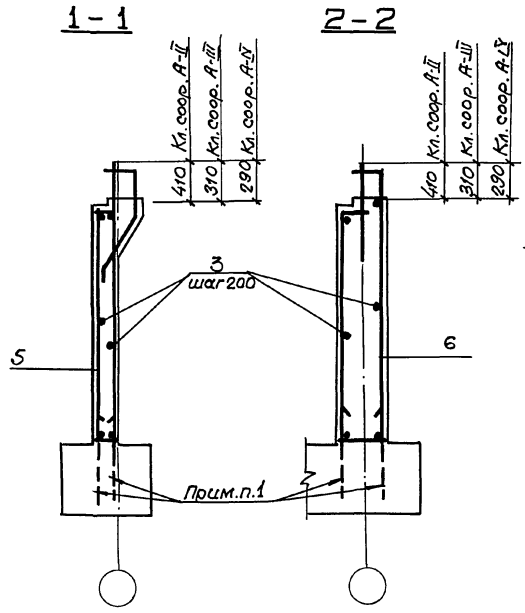

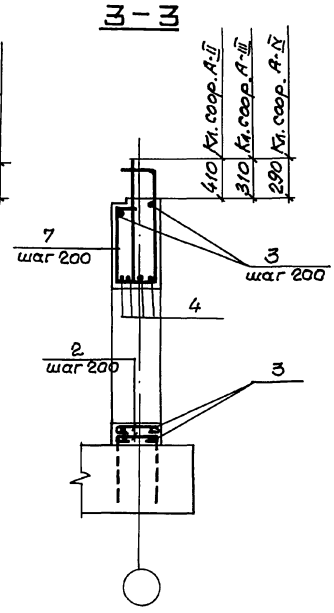

1. В чертежах фундаментов под стену предусмотреть выпуски для устройства стыков арматуры фундаментов с арматурой стены.
Диаметр выпусков должен соответствовать диаметру рабочей арматуры каркасов для армирования стен.
2. Спецификацию см. листы 2,3.
Ведомость расхода стали см. лист 3.

Нач.отд.	Комиссаров		
Н.контр.	Бицютко		
Гл.констр.	Бицютко		
Вед.инж.	Моисеева		
Инж.	Насонова		
Инж.	Вяйгя		

03.005-7.0-1-7

АВТ1
Стена убежища. Армирование

Стадия	Лист	Листов
Р	1	3

Проектный институт №1 Ленинград

24385-01 25

Формат А3

Инв.№ подл. | Подпись и дата | Взам.инв.№

Формат	Зона	Поз.	Обозначение	Наименование	Кол.	Примечание
				Постоянные данные для исполнений		
				Класс сооружений А-II ; А-III ; А-IV		
				Сборочные единицы		
				Каркасы плоские		
А4	1		03.005-7.1-9	КР39	3	10.3 кг
				Детали		
				Арматура ГОСТ 5781-82*		
БУ	2			ф10 AI ℓ=770	8	0.47 кг
БУ	3			ℓ = по месту	645 п.м.	0.617 кг
БУ	4			ф20 A III ℓ=2000	4	4.93 кг

Ведомость деталей (кл. А-II, А-III, А-IV)

Поз.	Эскиз
2	620, 75

Формат	Зона	Поз.	Обозначение	Наименование	Кол.	Примечание
				Переменные данные для исполнений		
				Класс сооружений А-II		
				Сборочные единицы		
				Каркасы плоские		
А4	5		03.005-7.1-13	КР55	28	26.23 кг
А4	6		-15	КР58	16	50.49 кг
А4	7		-17	КР64	4	25.67 кг
				Материалы		
				Бетон класса В25		14.28 м³
				Класс сооружений А-III		
				Сборочные единицы		
				Каркасы плоские		
А4	5		03.005-7.1-14	КР56	29	25.38 кг
А4	6		-16	КР59	16	31.45 кг
А4	7		-18	КР65	4	16.59 кг
				Материалы		
				Бетон класса В25		14.25 м³

Инв. № подл. | Подпись и дата | Взам. инв. №

Формат	Зона	Поз.	Обозначение	Наименование	Кол.	Примечание
				Переменные данные для исполнений		
				Класс сооружений А-IV		
				Сборные единицы		
				Каркасы плоские		
А4		3	03.005-7.1 -14	КР57	29	17,22 кг
А4		6	-16	КР60	16	17,83 кг
А4		7	-18	КР66	4	9,65 кг
				Материалы		
				Бетон класса В25		14,21 м³

Ведомость расхода стали на элемент, кг

Класс сооружений	Изделия арматурные. Арматура класса А-III ГОСТ 5781-82*							
	ф6	ф8	ф10	ф12	ф16	ф20	ф22	ф25
А-II	1.8		129.1	260.3	29.1	164.8		488.7
А-III	1.8		250.3	79.5	29.1	162.7	359.7	473.1
А-IV	1.8	161.2		79.5	310.5	321.0		

Продолжение

Класс сооружений	Изделия арматурные. Арматура класса А-III ГОСТ 5781-82*			А-I ГОСТ 5781-82*			Общий расход
	ф28		Итого		ф10	Итого	
А-II	621.8		1695.6		401.7	401.7	2097.3
А-III			1356.2		401.7	401.7	1757.9
А-IV			874.0		401.7	401.7	1275.7

Инв. № подл. | Подпись и дата | Взам. инв. №

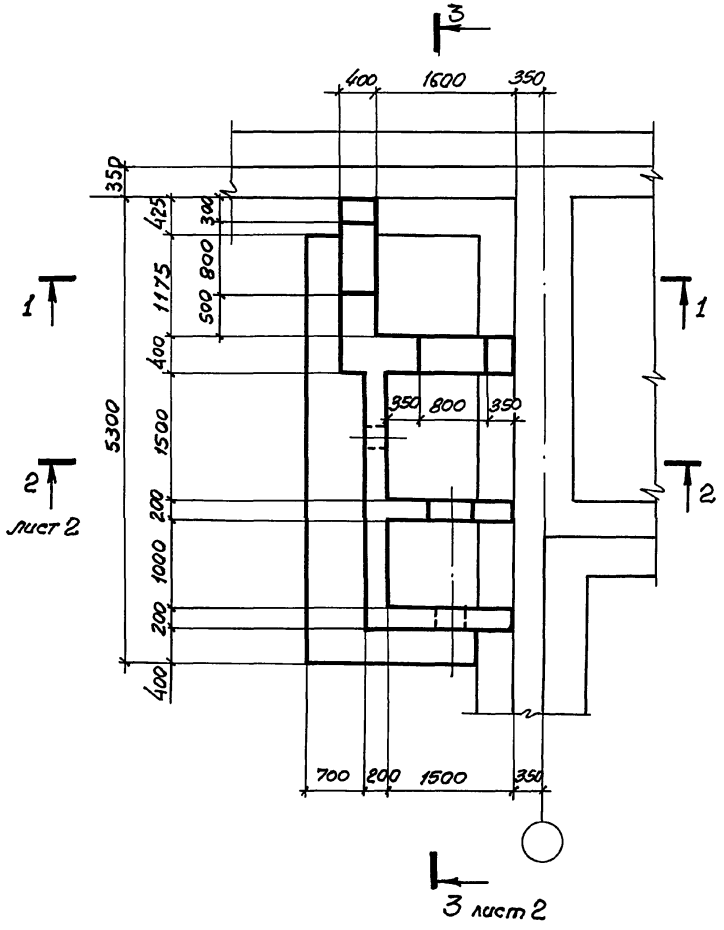

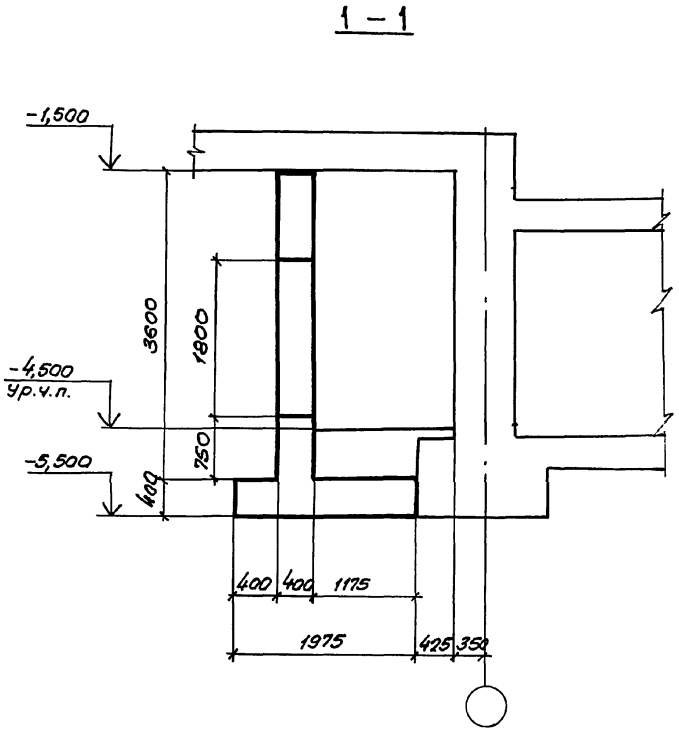

Нач.отд.	Комиссаров			03.005-7.0-1-8
Н.контр.	Бицютко			АВТ1 Тамбур и ФВП Габаритный чертеж.
Гл.констр.	Бицютко			
Вед.инж.	Моисеева			
Инженер	Бойко			
Инженер	Нагорняк			

Стадия	Лист	Листов
Р	1	2

ПРОЕКТНЫЙ ИНСТИТУТ N:1 Ленинград

Инв.N:подл. | Подпись и дата | Взам.инв.N:

24385-01 28

Формат А3

2 - 2

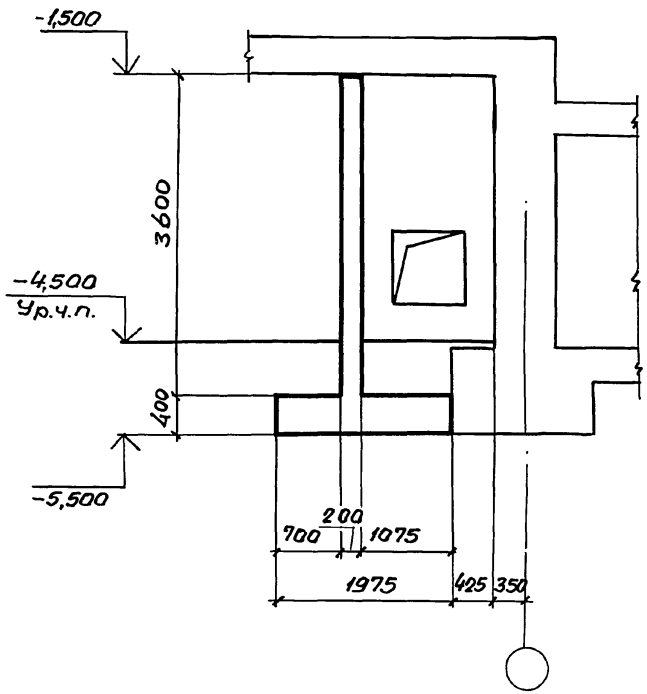

3 - 3

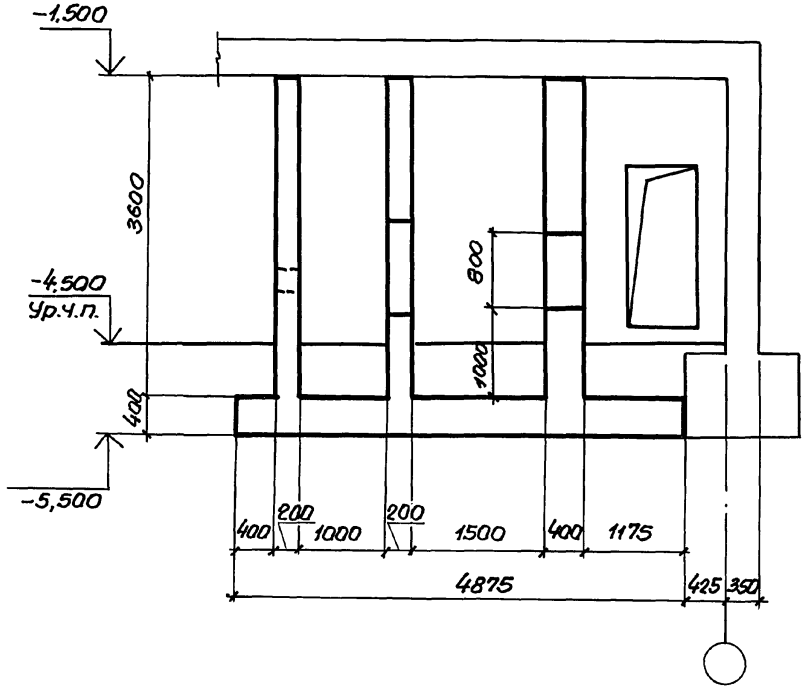

Инв.№ подл. | Подпись и дата | Взам.инв.№

План армирования.

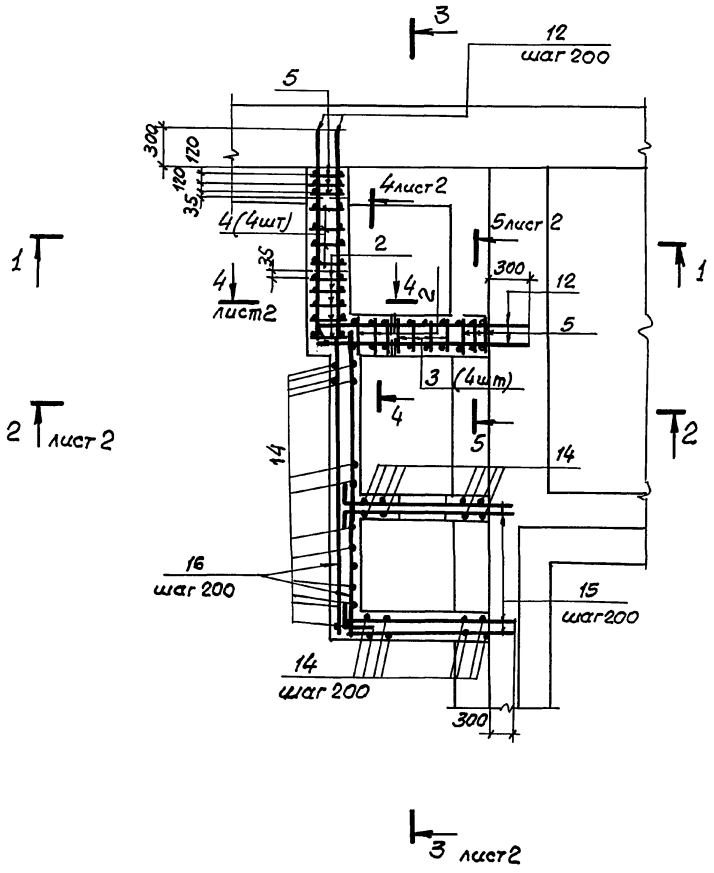

1 — 1

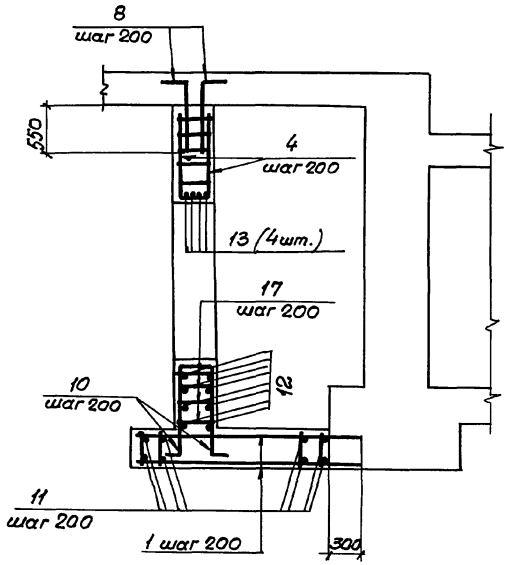

Спецификацию и ведомость расхода стали см. лист 3

Нач.отд.	Комиссаров		
Н.контр.	Бицютко		
Гл.констр.	Бицютко		
Вед.инж.	Моисеева		
Инженер	Бойко		
Инженер	Нагорняк		

03.005-7.0-1-9

АВТ1
Тамбур и ФВП.
Армирование.

Стадия	Лист	Листов
Р	1	3

ПРОЕКТНЫЙ ИНСТИТУТ 1
Ленинград

Инв.№ подл. | Подпись и дата | Взам. инв.№

2-2

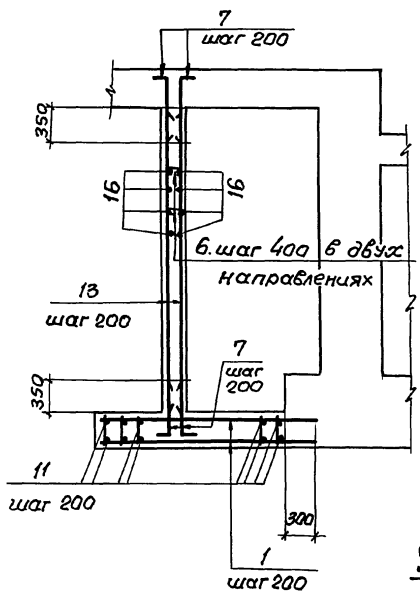

3-3

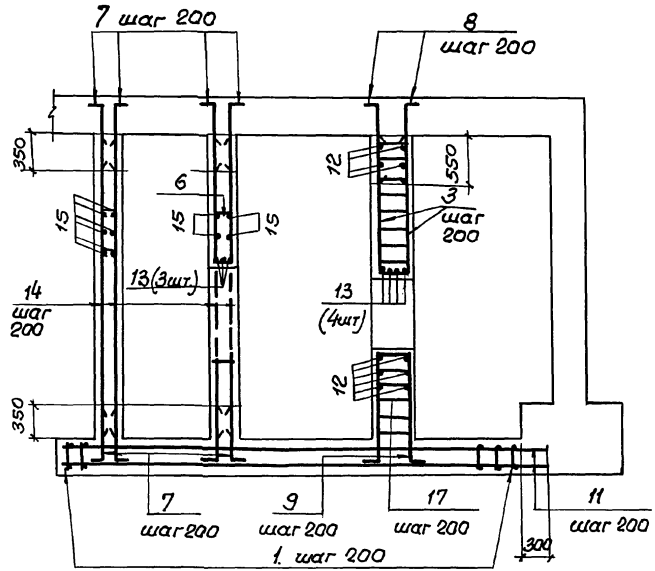

4-4

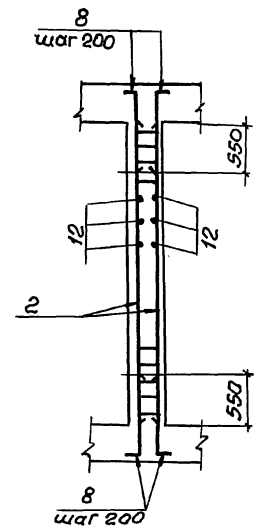

5-5

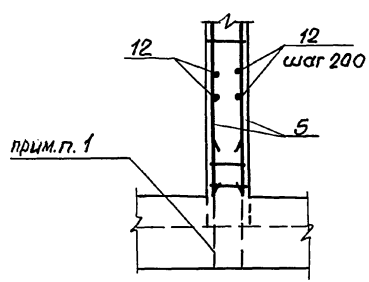

1. В чертежах фундаментов под стену предусмотреть выпуски для устройства стыков арматуры фундаментов с арматурой стены. Диаметр выпусков должен соответствовать диаметру рабочей арматуры каркасов для армирования стен.
2. Арматуру в пределах отверстий обрезать по месту.

Инв.№ подл. | Подпись и дата | Взам.инв.№

Формат	Зона	Поз.	Обозначение	Наименование	Поз.	Примечание
			Класс сооружений А-II, А-III, А-IV			
			Сборочные единицы			
А4		1	03.005-7.1-9	Каркас КР38	25	3,6кг
А4		2		КР35	8	14,0кг
А4		3	-8	КР36	4	7,5 кг
А4		4		КР37	4	4,5 кг
А4		5	-35	КР165	6	12,1 кг
				Детали		
			Стержни	ГОСТ 5781-82*		
БЧ		6		ф6AI ℓ=300	150	0,067кг
БЧ		7		ф10AIII ℓ=800	62	0,50кг
БЧ		8		ф16AIII ℓ=1000	44	1,58 кг
БЧ		9		ℓ=3210	4	5,05кг
БЧ		10		ℓ=2710	4	4,25кг
БЧ		11		ф10AIII ℓ=5150	20	3,20 кг
БЧ		12		ℓ=2200	76	1,36кг
БЧ		13		ф16AIII ℓ=1800	11	2,84кг
БЧ		14		ф10AIII ℓ=3580	62	2,20кг
БЧ		15		ℓ=2100	76	1,30кг
БЧ		16		ℓ=3350	38	2,10 кг
БЧ		17		ф8AIII ℓ=380	40	0,15 кг
				Материалы		
				Бетон класса В25	12,5	м³

Инв.№ подл. | Подпись и дата | Взам. инв.№

Ведомость деталей

Поз.	Эскиз
6	150, 75
7	100, 700
8	150, 850
9	100, 1330, 1330, 350, 100
10	100, 1080, 1080, 350, 100

Поз.	Эскиз
15	150, 1950
16	150, 3200

Ведомость расхода стали на элемент кг

Класс сооружений	Арматурные изделия. Класс арматуры. A-III ГОСТ 5781-82* ф6	ф8	ф10		ф16	Итого	A-I ф6		Итого	Всего
А-II, А-III, А-IV	20,0	52,6	583,4		324,0	980,0	10,0		10,0	990,0

РАЗРЕЗ 1-1

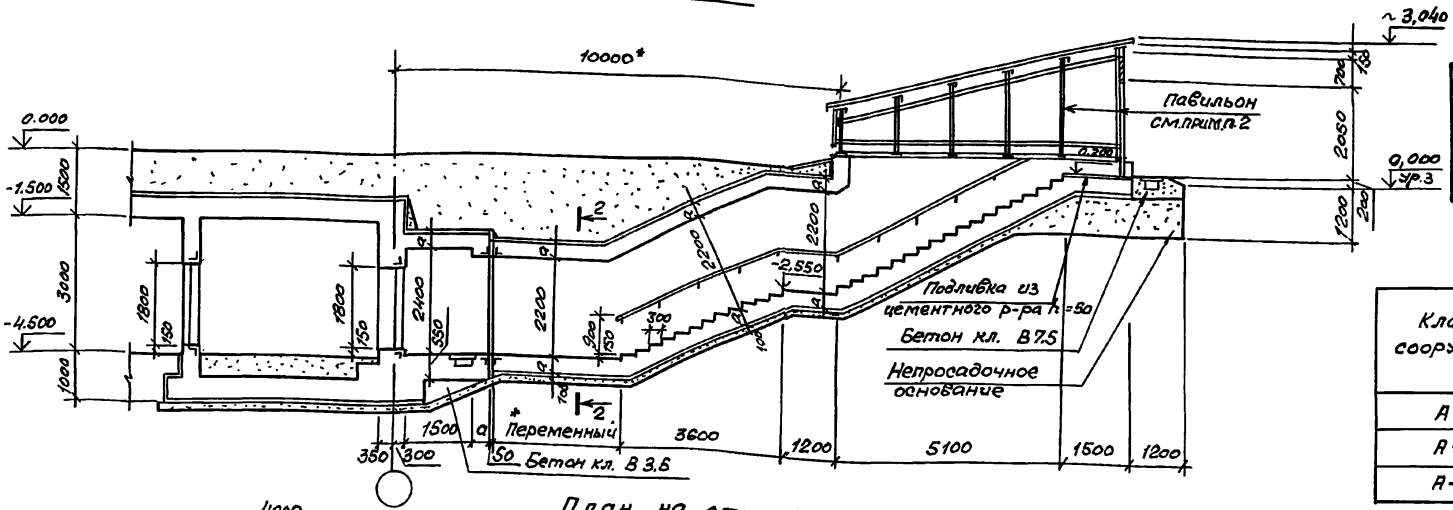

Номер по плану	Наименование	Площадь м²
②	Предтамбур	5,25
⑥	Тамбур-шлюз	8,0

Класс сооружения	Геометрические размеры, мм	
	а	в
А-II	350	400
А-III	300	400
А-IV	250	300

План на отм. -4.500

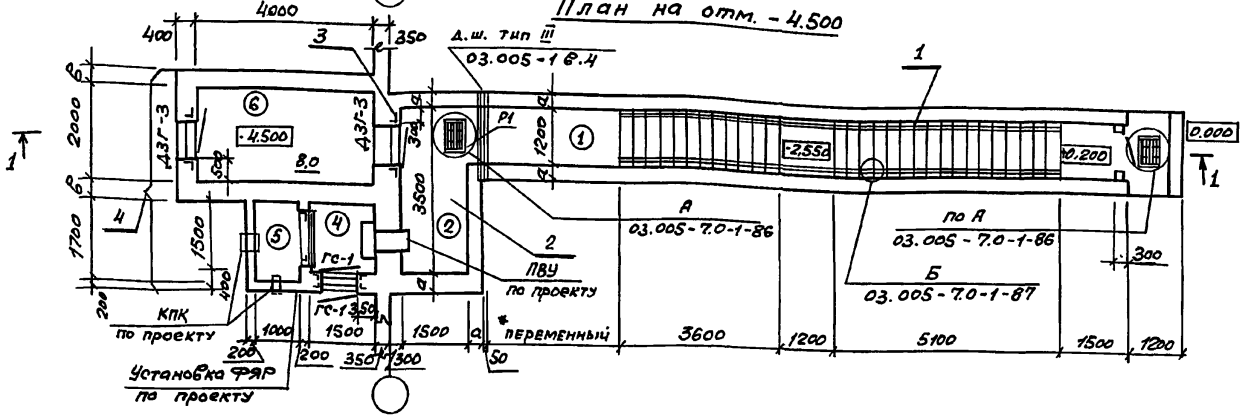

1. Экспликацию помещений, спецификацию заполнения проемов смотри док. 03.005-7.0-1-85.
2. Пример решения павильона смотри листы 03.005-7.0-1-88; 89; 90.
3. Сечение 2-2 смотри док. 03.005-7.0-1-1.
4. Дверь защитно-герметическая марки ДЗГ-3 предусмотрена для класса убежища II и III. Дверь для класса убежища IV смотри док. 03.005-7.0-1-85.

*см. п. 1.3 на листе 1 и п. 3.1 на листе 2 документа 03.005-7.0-1 ПЗ.

Спецификация конструктивных элементов аварийного выхода.

Марка Поз.	Обозначение	Наименование	Примечание
1	03.005-7.0-1-2;3	Подходной тоннель	
2	03.005-7.0-1-4;5	Предтамбур	
3	03.005-7.0-1-11	Стена убежища	
4	03.005-7.0-1-12;13	Тамбур-шлюз и расширительные камеры с воздухозабором	

Нач.отд.	Комиссаров	
Н.контр.	Бицютко	
Гл.спец.	Тришкина	
Гл.констр.	Бицютко	
Вед.инж.	Моисеева	
Ст.арх.	Ситкина	

03.005-7.0-1-10

Аварийный выход тупиковый прямой, совмещенный со входом с тамбуром-шлюзом-АВТ2. Чертеж общего вида

Стадия	Лист	Листов
Р		1

ПРОЕКТНЫЙ ИНСТИТУТ №1 Ленинград

Инв.№ подл. | Подпись и дата | Взам. инв.№

Формат А3

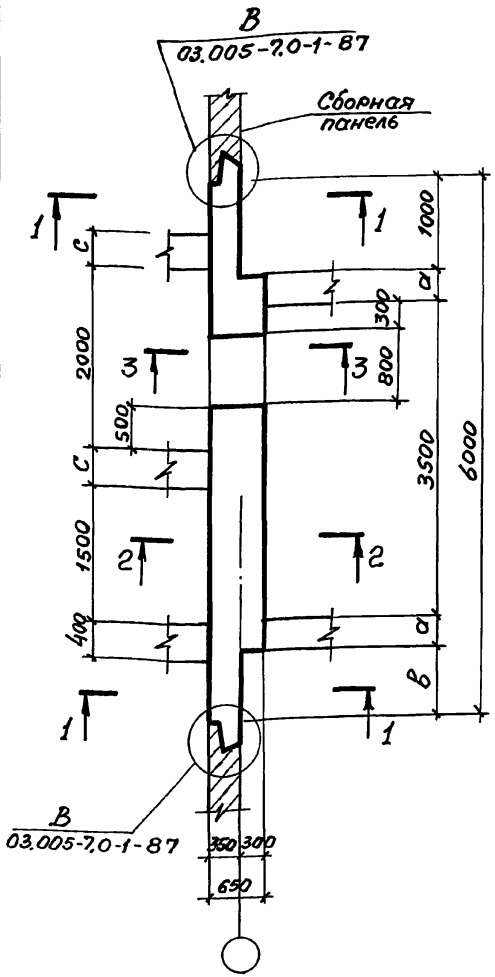

1 — 1

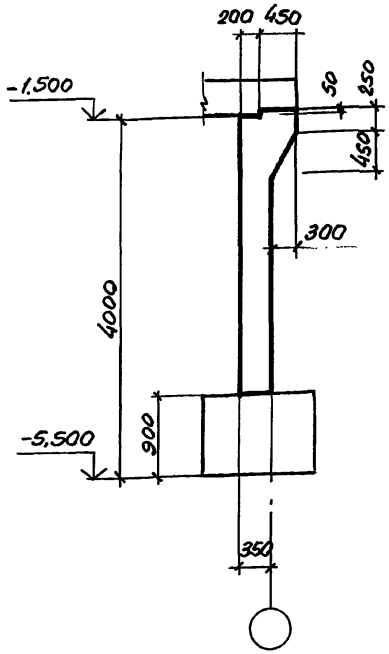

2 — 2

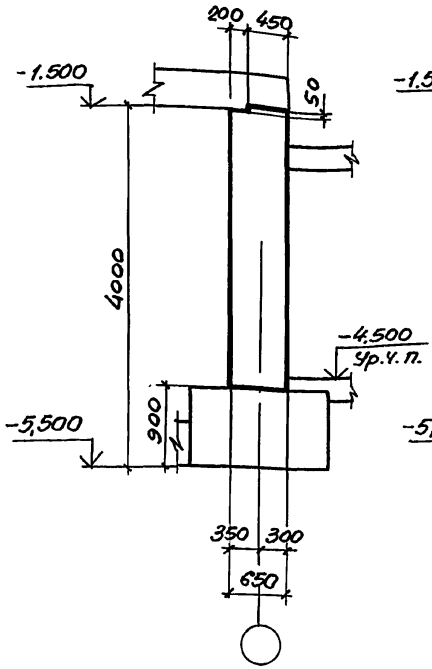

3 — 3

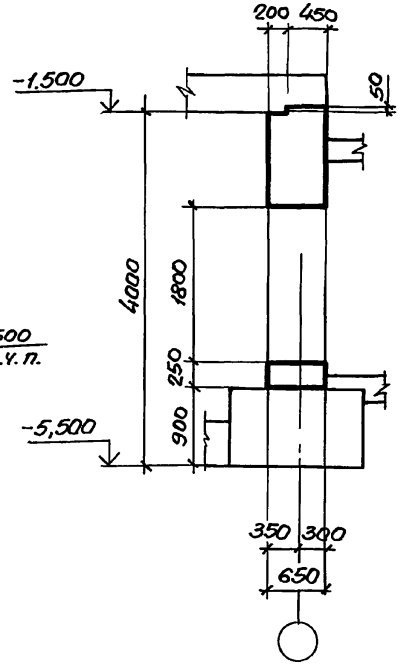

Армирование стены выполнить по аналогии с армированием стены в месте примыкания аварийного выхода тупикового прямого, совмещенного со входом, с тамбуром, см. дк. 03.005-7.0-1-7

Класс сооружений	Размеры, мм		
	а	в	с
А-II	350	800	400
А-III	300	900	400
А-IV	250	1000	300

Нач.отд.	Комиссаров	
Н.контр.	Бицютко	
Гл.констр.	Бицютко	
Вед.инж.	Моисеева	
Вед.инж.	Кулагин	
Инж.	Вяйзя	

03.005-7.0-1-11

АВТ2
Стена убежища
Габаритный чертеж.

Стадия	Лист	Листов
Р		1

Проектный институт №1
Ленинград

24385-01 34

Формат А3

Инв.№ подл. | Подпись и дата | Взам.инв.№

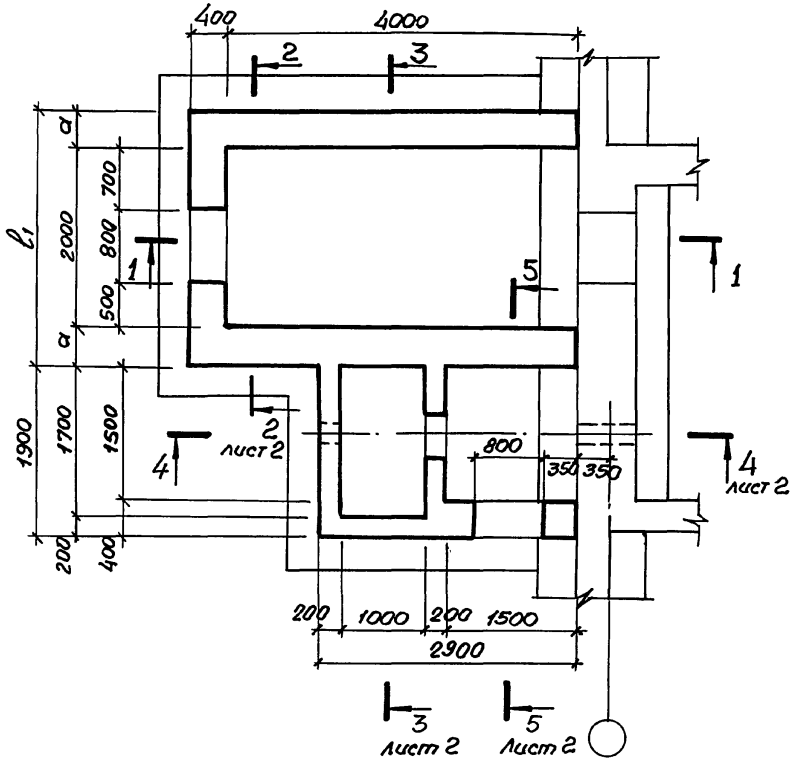

1 — 1

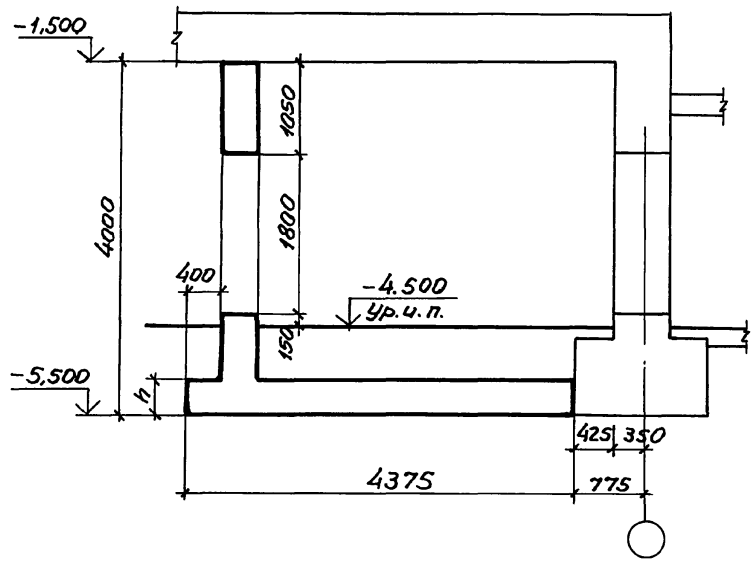

Класс сооружений	Размеры, мм				
	a	l_1	l_2	l_3	h
А-II	400	2800	3600	5500	500
А-III	400	2800	3600	5500	500
А-IV	300	2600	3400	5300	400

Нач. отд	Комиссаров	
Н. контр.	Бицютко	
Гл. констр.	Бицютко	
Вед. инж.	Моисеева	
Вед. инж.	Кулагин	
Инж.	Вяйзя	

03.005-7.0-1-12

АВТ 2.

Тамбур-шлюз и ФВП.

Габаритный чертеж.

Стадия	Лист	Листов
Р	1	2

Проектный институт №1

Ленинград

24385-01 35

Формат А3

Взам. инв. №

Подпись и дата

Инв. № подл.

2 — 2

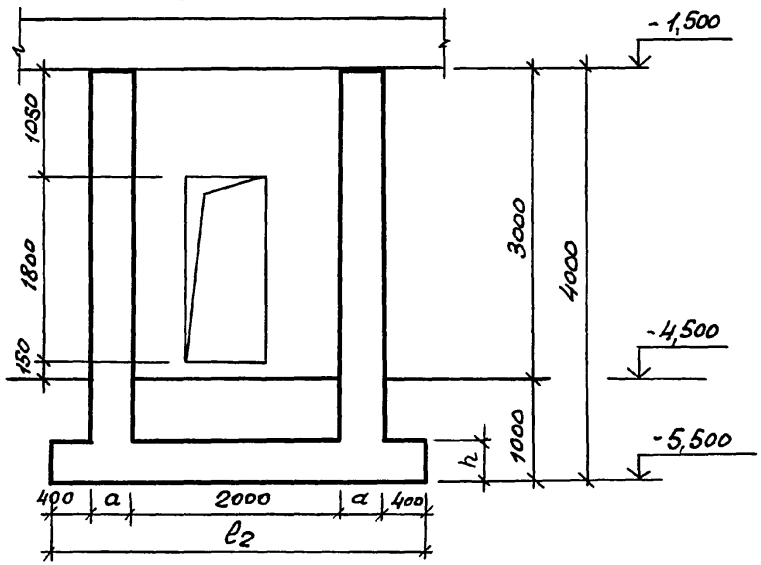

3 — 3

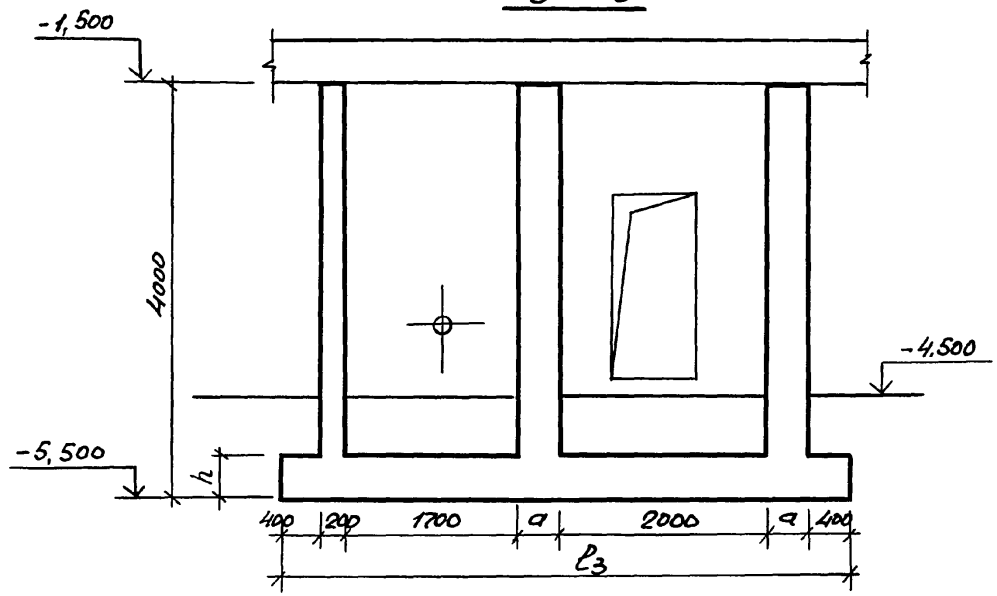

4 — 4

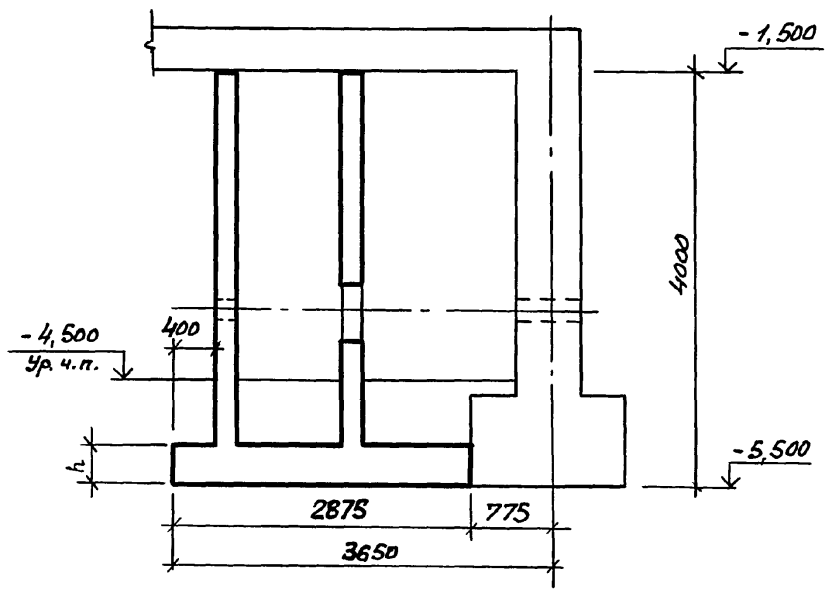

5 — 5

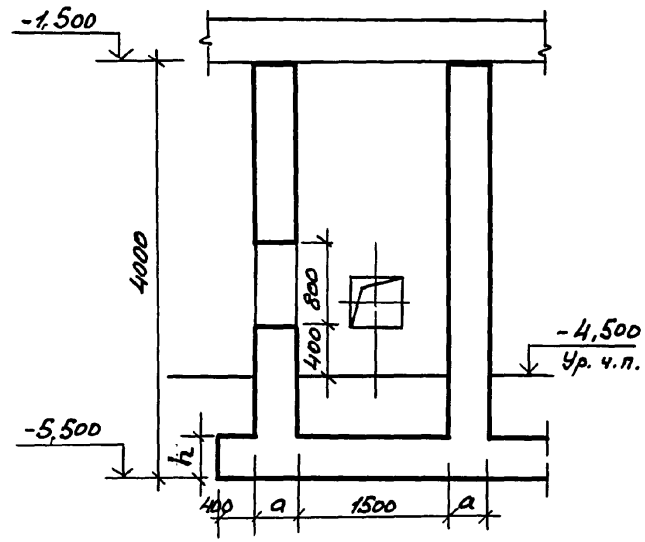

Инв.№ подл. | Подпись и дата | Взам. инв.№

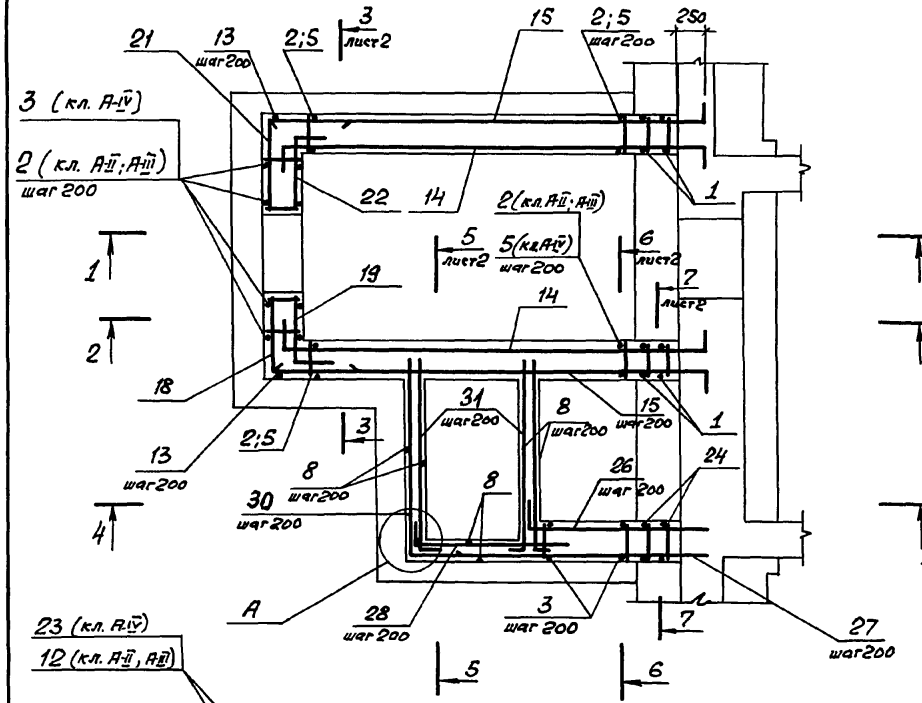

2 — 2

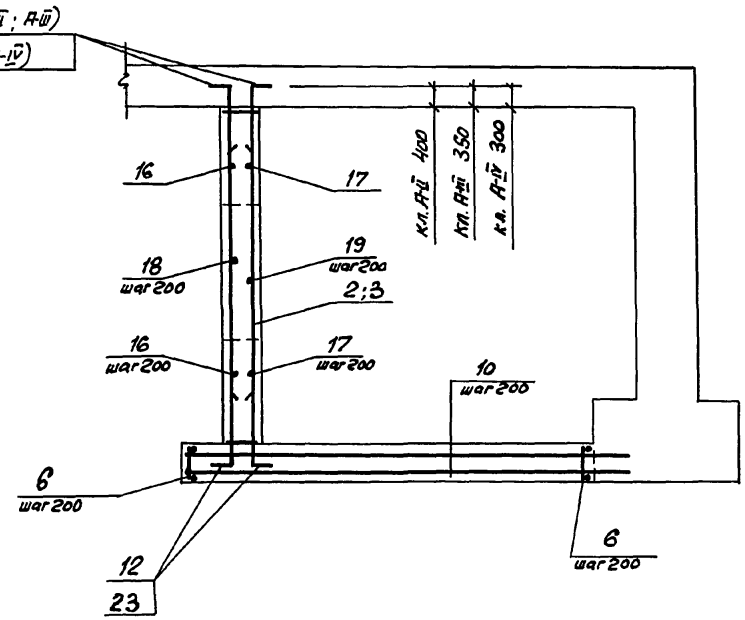

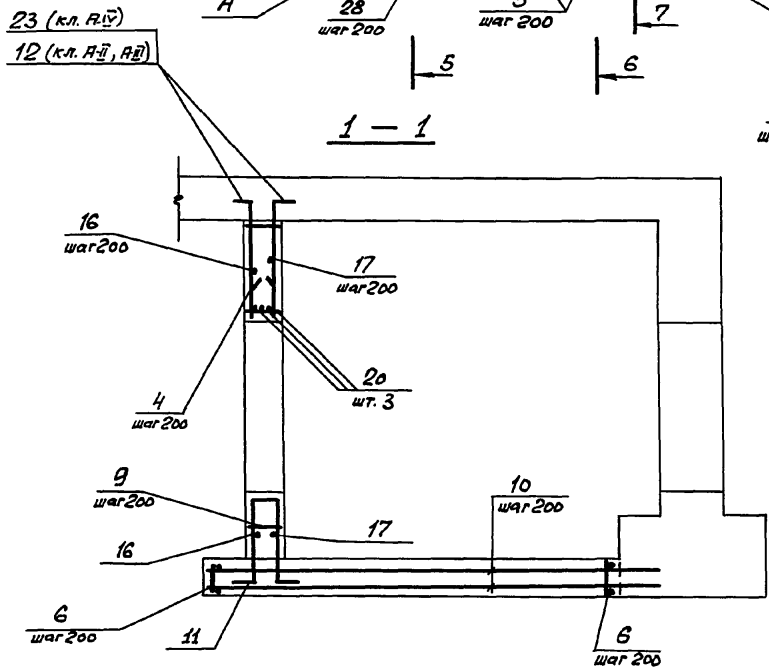

1 — 1

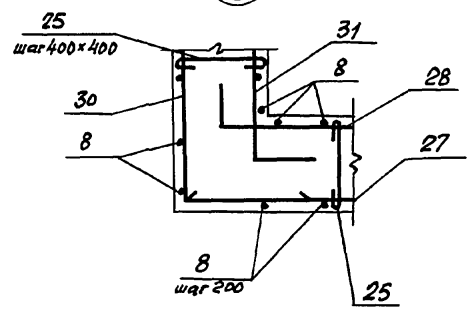

1. Спецификацию см. листы 3...6; Ведомость расхода стали см. л 6
2. В пределах проемов 800×800мм и менее арматуру вырезать по месту.

Нач.отд.	Комиссаров		
Н.контр.	Бичютко		
Гл.констр.	Бичютко		
Вед.инж.	Моисеева		
Инж.	Вайзя		
Инж.	Насонова		
Техник	Лагутин		

03.005-7.0-1-13

АВТ 2

Тамбур - шлюз и ФВЛ. Армирование.

Стадия	Лист	Листов
Р	1	6

ПРОЕКТНЫЙ ИНСТИТУТ №1 Ленинград

Инв.№ подл. | Подпись и дата | Взам.инв.№

3-3

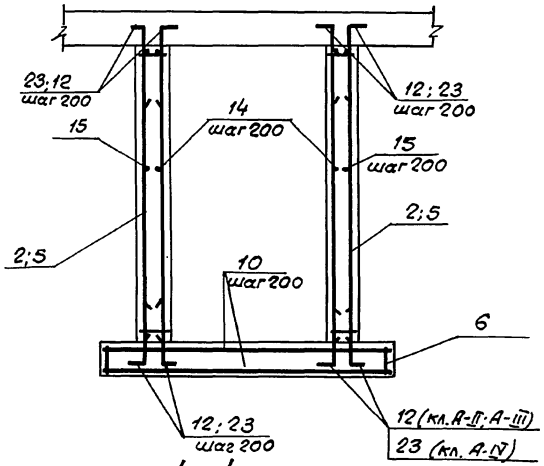

5-5

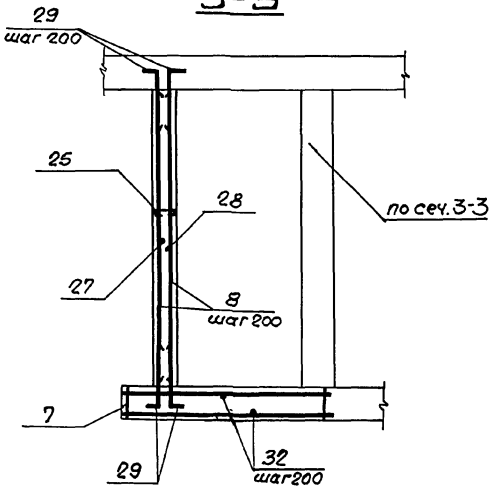

7-7

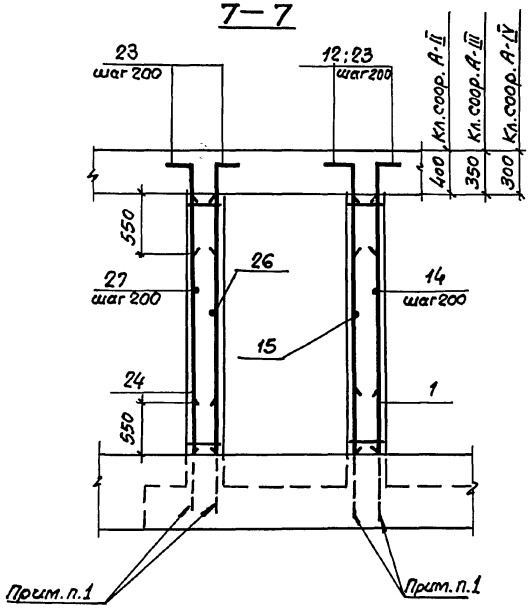

4-4

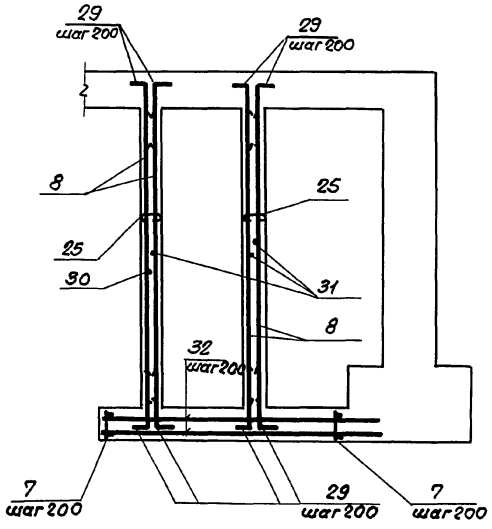

Б-Б

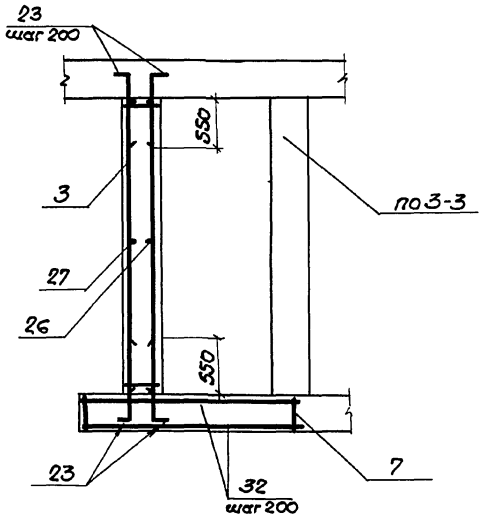

В чертежах фундаментов под стену предусмотреть выпуски для устройства стыков арматуры фундаментов с арматурой стены.

Диаметр выпусков должен соответствовать диаметру рабочей арматуры каркасов для армирования стен.

Инв. № подл. | Подпись и дата | Взам. инв. №

Формат	Зона	Поз.	Обозначение	Наименование	Кол.	Примечание
			Переменные данные для исполнений			
			Класс сооружений А-III.			
				Сборочные единицы.		
				Каркасы плоские		
А4		1	03.005 - 7.1 - 35	КР 160	4	30.9 кг
А4		2	- 5	КР 22	49	34.6 кг
А4		3	- 9	КР 109	8	13.7 кг
А4		4	- 24	КР 86	4	10.8 кг
А4		6	- 5	КР 19	22	50.5 кг
А4		7	- 5	КР 25	15	4.6 кг
				Детали.		
				ГОСТ 5781 - 82*		
Б4		8		ф 10 А III ℓ = 3480	52	2.15 кг
Б4		9		ф 14 А III ℓ = 380	16	0.46 кг
Б4		10		ф 16 А III ℓ = 4850	38	7.66 кг
Б4		11		ф 25 А III ℓ = 3130	4	12.05 кг
Б4		12		ℓ = 1600	216	6.16 кг
Б4		13		ℓ = 3480	6	13.40 кг
Б4		14		ф 22 А III ℓ = 5300	36	15.8 кг
Б4		15		ℓ = 5040	36	15.02 кг
Б4		16		ℓ = 4200	12	12.5 кг
Б4		17		ф 22 А III ℓ = 3300	12	9.83 кг
Б4		18		ℓ = 1610	9	4.77 кг
Б4		19		ℓ = 1050	9	3.13 кг
Б4		20		ℓ = 2100	3	6.26 кг
Б4		21		ℓ = 1810	9	5.37 кг
Б4		22		ℓ = 1250	9	3.73 кг
Б4		23		ф 16 А III ℓ = 1050	32	1.68 кг
				Материалы		
				Бетон класса В25		30,2 м³

Ведомость деталей

Поз.	Эскиз
22	850 | 400
11	1090 | 300 | 350 | 1090 | 300
12	1250 | 350
14	400 | 4500 | 400
15	4640 | 400

Поз.	Эскиз
16	750 | 2700 | 750
17	2520 | 390 / 390
18	860 | 750
19	650 | 400
21	1060 | 750

Взам. инв. №

Подпись и дата

Инв. № подл.

Формат	Зона	Поз.	Обозначение	Наименование	Кол.	Примечание
				Переменные данные для исполнений.		
				Класс сооружений А-III		
				Сборочные единицы.		
				Каркасы плоские		
А4		1	03.005 -7.1 -35	КР 161	4	18,9кг
А4		2	-5	КР 23	49	21,5кг
А4		3	-9	КР 109	8	18,7кг
А4		4	-24	КР 87	4	7,0кг
А4		6	-5	КР 20	22	32,9кг
А4		7	-5	КР 25	15	4,6кг
				Детали.		
				ГОСТ 5781-82*		
БЧ		8		ф10 AIII ℓ = 3480	52	2,15кг
БЧ		9		ℓ = 380	16	0,23кг
БЧ		10		ф12 AIII ℓ = 4750	38	4,23кг
БЧ		11		ф20 AIII ℓ 3030	4	7,48кг
БЧ		12		ℓ = 1350	216	3,34кг
БЧ		13		ℓ = 3480	6	7,53кг
БЧ		14		ф18 AIII ℓ = 5100	36	10,20кг
БЧ		15		ℓ = 4940	36	9,88кг
БЧ		16		ф18 AIII ℓ = 3900	12	7,76кг
БЧ		17		ℓ = 3100	12	6,20кг
БЧ		18		ℓ = 1460	9	2,92кг
БЧ		19		ℓ = 950	9	1,90кг
БЧ		20		ф20 AIII ℓ = 1900	3	4,69кг
БЧ		21		ф18 AIII ℓ = 1660	9	3,32кг
БЧ		22		ℓ = 1150	9	2,30кг
БЧ		23		ф16 AIII ℓ = 1050	32	1,68кг
				Материалы		
				Бетон класса В25		30,2м³

Ведомость деталей.

Поз.	Эскиз
22	850, 300
11	1090, 350, 1090, 250, 250
12	1100, 250
14	300, 4500, 800
15	4640, 300

Поз.	Эскиз
16	600, 2700, 600
17	2620, 290, 290
18	860, 600
19	650, 300
21	1060, 600

Инв. № подл. | Подпись и дата | Взам. инв. №

Формат	Зона	Поз.	Обозначение	Наименование	Кол.	Примечание
				Переменные данные для исполнений.		
				Класс сооружений А-IV.		
				Сборочные единицы.		
				Каркасы плоские		
А4		1	03.005-7.1 – 35	КР 162	4	11,6 кг
А4		3	– 9	КР 35	22	14,0 кг
А4		4	– 8	КР 36	4	7,5 кг
А4		5	– 5	КР 24	42	13,3 кг
А4		6	– 5	КР 21	22	19,3 кг
А4		7	– 5	КР 26	15	4,3 кг
				Детали.		
				ГОСТ 5781-82*		
БЧ		8		ф10 A III ℓ = 358	52	2,21 кг
				ф8 A III ℓ = 380	16	0,15 кг
БЧ		9		ф10 A III ℓ = 4700	36	2,90 кг
БЧ		10		ф16 A III ℓ = 2830	4	4,47 кг
БЧ		11		ℓ = 3580	6	5,66 кг
БЧ		13		ф14 A III ℓ = 4800	40	5,81 кг
БЧ		14		ℓ = 4790	40	5,80 кг
БЧ		15		ℓ = 3500	13	4,23 кг
БЧ		16		ℓ = 2600	13	3,15 кг
БЧ		17				

Формат	Зона	Поз	Обозначение	Наименование	Кол.	Примечание
БЧ		18		ф14 A III ℓ = 1260	9	1,52 кг
БЧ		19		ℓ = 700	9	0,85 кг
БЧ		20		ℓ = 1600	3	1,94 кг
БЧ		21		ℓ = 1460	9	1,77 кг
БЧ		22		ℓ = 900	9	1,09 кг
БЧ		23		ф16 A III ℓ = 1050	280	1,68 кг
				Материалы		
				Бетон класса В25		25,0 м³

Ведомость деталей

Поз	Эскиз
23	850, 200
21	960, 500
22	750, 150
11	1090, 350, 1090, 150, 150
14	150, 4500, 150

Поз.	Эскиз
15	4640, 150
16	500, 2500, 500
17	2320, 140, 140
18	760, 500
19	550, 150

Инв.№ подл. | Подпись и дата | Взам. инв.№

Формат	Зона	Поз.	Обозначение	Наименование	Кол.	Примечание
				Постоянные данные для исполнений.		
				Класс сооружений А-II ; А-III ; А-IV		
				Сборочные единицы		
				Каркас плоский		
А4		24	03.005-7.1-35	КР 16S	2	12.1кг
				Детали		
				ГОСТ 5781-82*		
Б4		25		ф6 AI ℓ = 260	105	0.06кг
Б4		26		ф10 AIII ℓ = 2150	18	1.33кг
Б4		27		ℓ = 3200	18	1.97кг
Б4		28		ℓ = 1600	18	1.00кг
Б4		29		ℓ = 800	104	0.60кг
Б4		30		ℓ = 2510	18	1.55кг
Б4		31		ℓ = 2330	54	1.44кг
Б4		32		ℓ = 3160	24	1.95кг

Ведомость деталей

Поз.	Эскиз
25	180
29	100 | 700
30	2160 | 350
31	2130 | 200

Поз.	Эскиз
26	200 | 1950
28	200 | 1400

Ведомость расхода стали на элемент, кг

Класс сооружений	Изделия арматурные																	Всего
	Арматура класса																	
	A-III ГОСТ 5781-82*													A-I ГОСТ 5781-82*				
	ф8	ф10	ф12	ф14	ф16	ф18	ф20	ф22	ф25	ф6			Итого		ф6		Итого	
А-II	26.4	452.0	588.8	7.4	398.7			2491.0	2904.0	21.6			6889.1		6.3		6.3	6896.2
А-III	26.4	797.0	161.0		107.6	994.5	1742.4		605.0	21.6			4455.5		6.3		6.3	4461.8
А-IV	218.3	559.6		1083.6	1328.2		367.4			15.6			3572.7		6.3		6.3	3579.0

Взам. инв. №

Подпись и дата

Инв. № подл.

Разрез 1-1

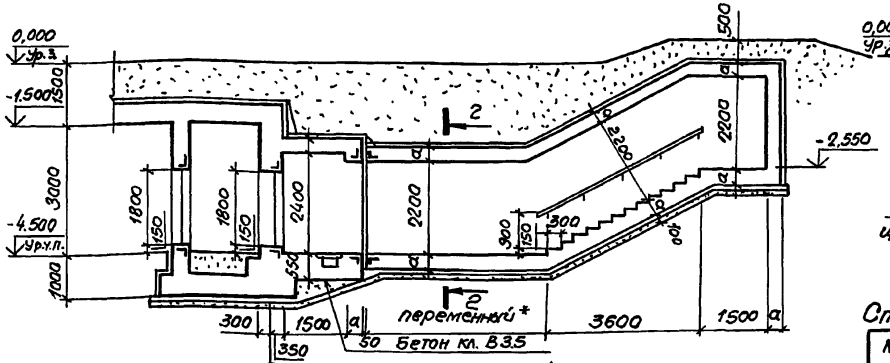

Разрез 3-3

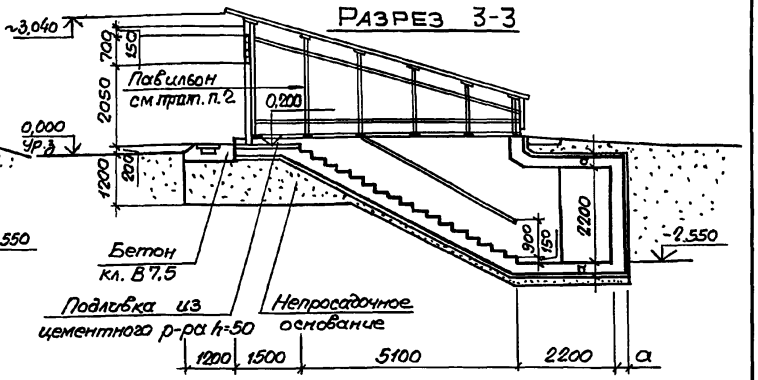

План на отм. -4,500.

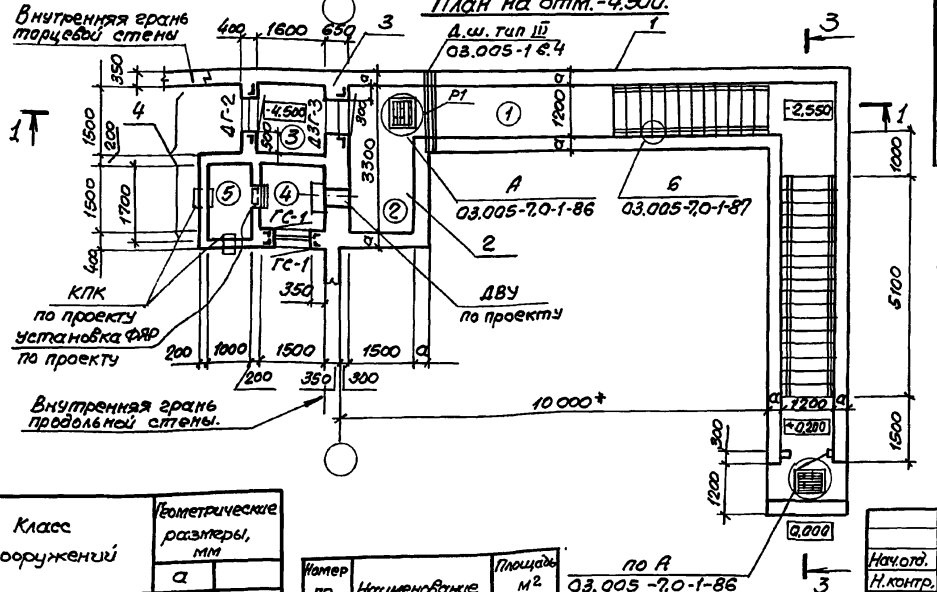

Спецификация конструктивных элементов аварийного выхода

Марка поз.	Обозначение	Наименование	Примечание
1	03.005-7.0-1-15;16	Подходной тоннель	
2	03.005-7.0-1-4;5	Предтамбур	по аналогии
3	03.005-7.0-1-6;7	Стена убежища	по аналогии
4	03.000-7.0-1-17;18	Тамбур и расширительные камеры с воздуховодом	

1. Экспликацию помещений, спецификацию заполнения проемов смотри док. 03.005-7.0-1-85.
2. Пример решения павильона смотри док. 03.005-7.0-1-88;89;90.
3. Сечение 2-2 смотри док. 03.005-7.0-1-1.
4. Дверь защитно-герметическая марки ДЗГ-3 предусмотрена для класса убежища II и III.
   Дверь для класса убежища IV смотри док. 03.005-7.0-1-86.

* см. п. 1.3 на листе 1 и п. 3.1 на листе 2 документа 03.005-7.0-1 ПЗ

Класс сооружений	Геометрические размеры, мм	
	а	
А-II	350	
А-III	300	
А-IV	250	

Номер по плану	Наименование	Площадь м²
2	Предтамбур	4,95
3	Тамбур	2,56

Нач.отд.	Комиссаров	
Н.контр.	Бицютко	
Гл.спец.	Тришкина	
Гл.констр.	Бицютко	
Вед.инж.	Моисеева	
Ст.арх.	Ситкина	

03.005-7.0-1-14

Аварийный выход тупиковый коленчатый, совмещенный со входом, с тамбуром АВТЗ. Чертеж общего вида.

Стадия	Лист	Листов
Р		1

ПРОЕКТНЫЙ ИНСТИТУТ №1 Ленинград

Инв.№ подл. | Подпись и дата | Взам. инв.№

24385-01 43

Формат А3

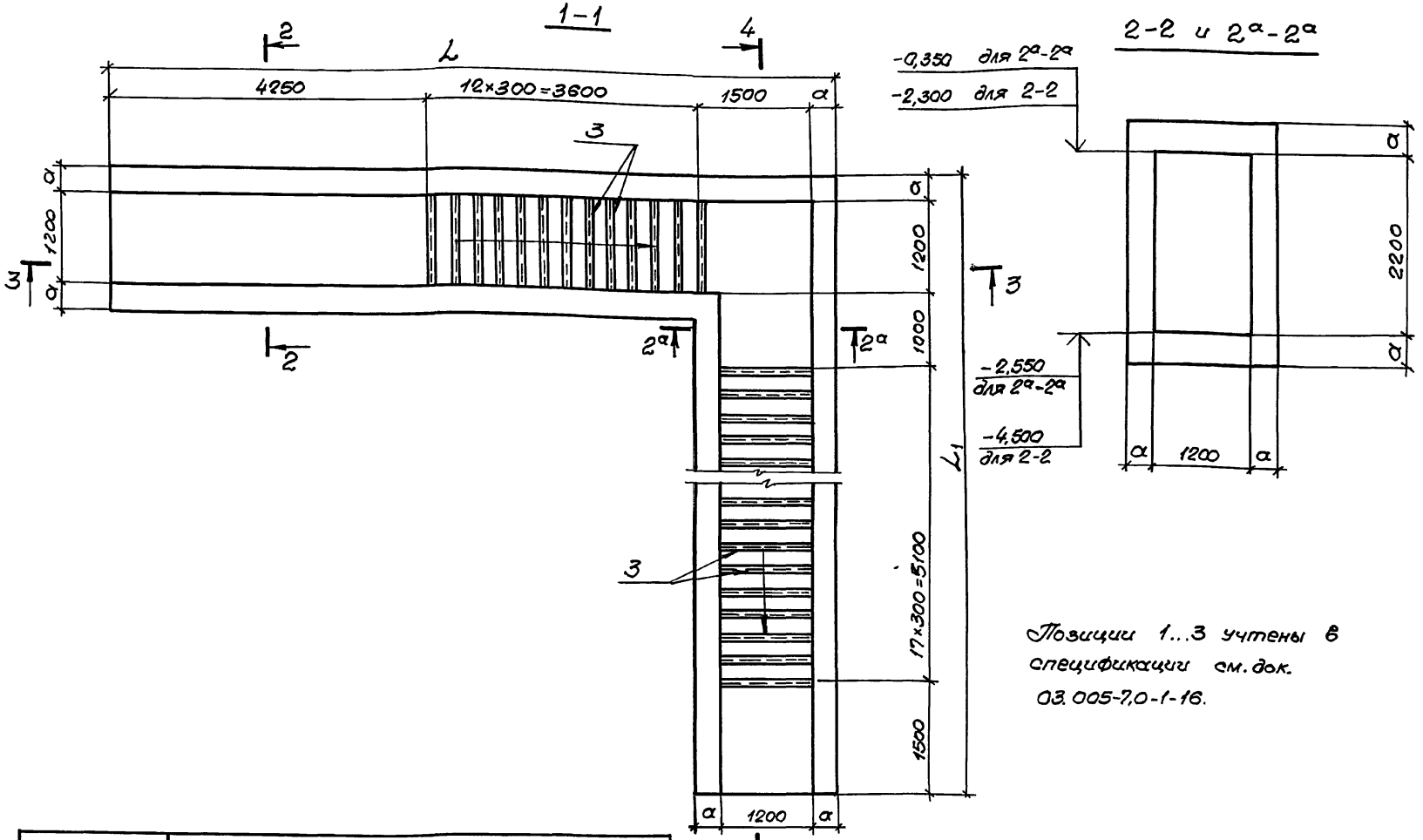

Класс сооружений	Геометрические размеры, мм.								
	α	δ	б	L	L_1	l_1	l_2	l_3	l_4
А-II	350	80	390	9700	9150	3650	2150	2630	1120
А-III	300	70	335	9650	9100	3660	2090	2570	1130
А-IV	250	60	280	9600	9050	3670	2030	2510	1140

Нач.отд.	Комиссаров	
Н.контр.	Бицютко	
Гл.констр.	Бицютко	
Вед.инж.	Моисеева	
Инженер	Бойко	
Инженер	Нагорняк	

03.005-7.0-1-15

АВТЗ
Подходной тоннель.
Габаритный чертеж.

Стадия	Лист	Листов
Р	1	3

ПРОЕКТНЫЙ ИНСТИТУТ №1
Ленинград

Инв.№ подл. | Подпись и дата | Взам. инв.№

Формат А3

3-3

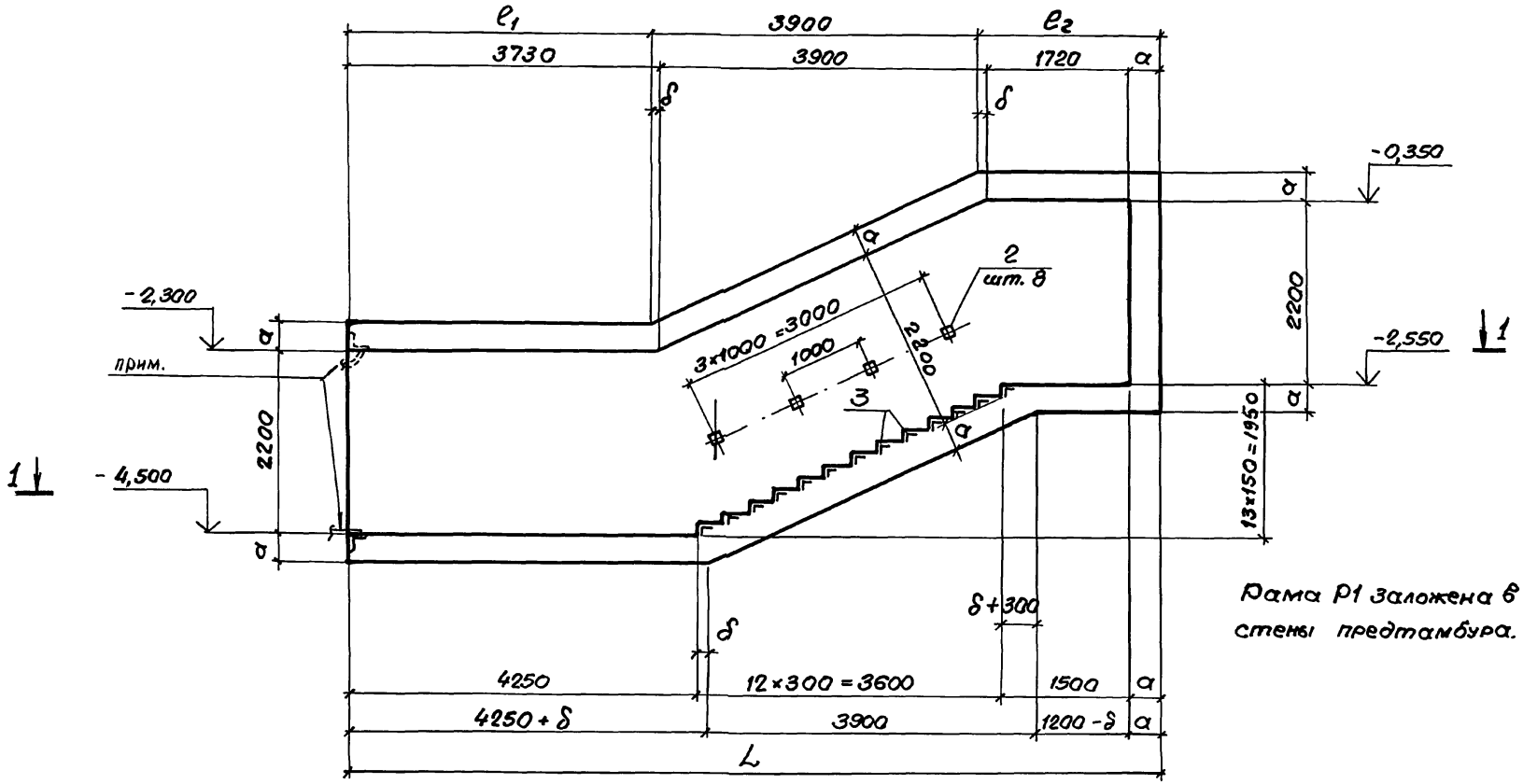

Рама Р1 заложена в стены предтамбура.

Инв.№ подл.	Подпись и дата	Взам.инв.№	

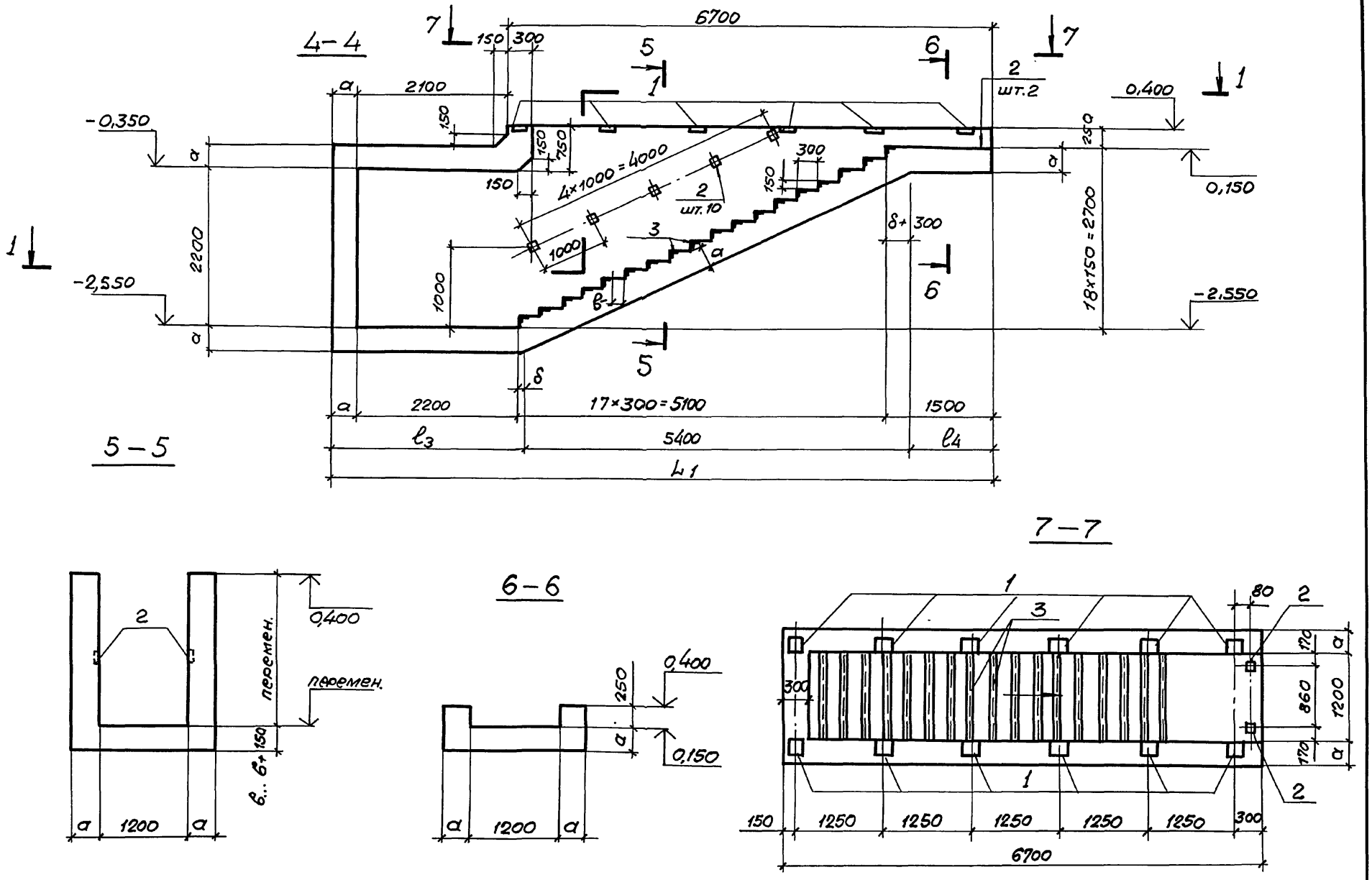

Инв.№ подл.	Подпись и дата	Взам.инв.№

03.005-7.0-1-15

Лист 3

24385-01 46

Формат А3

1–1

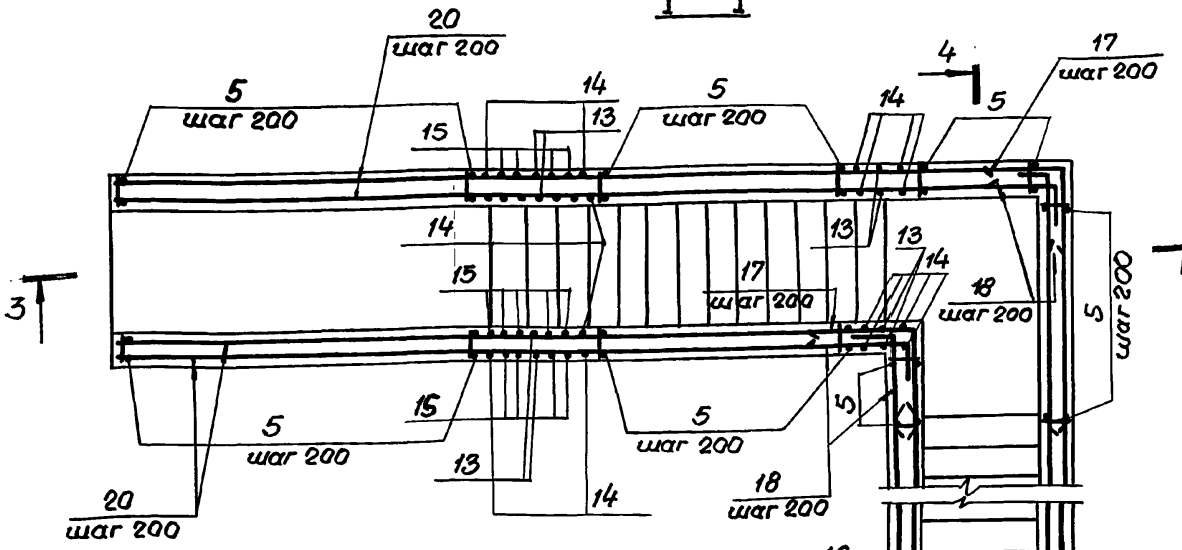

8–8

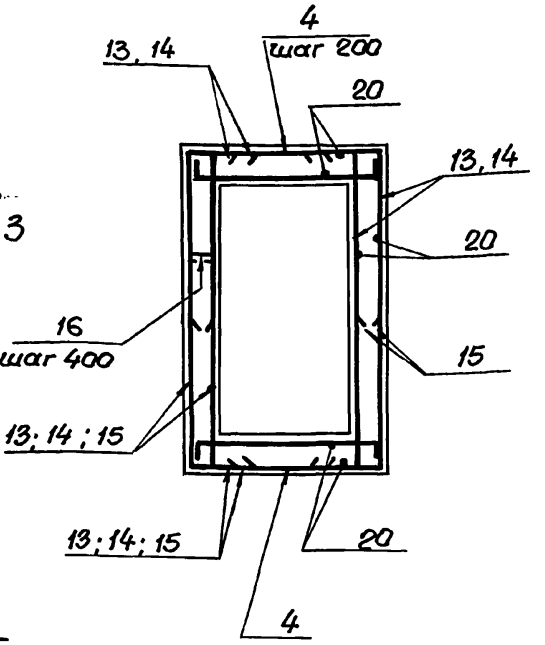

2–2

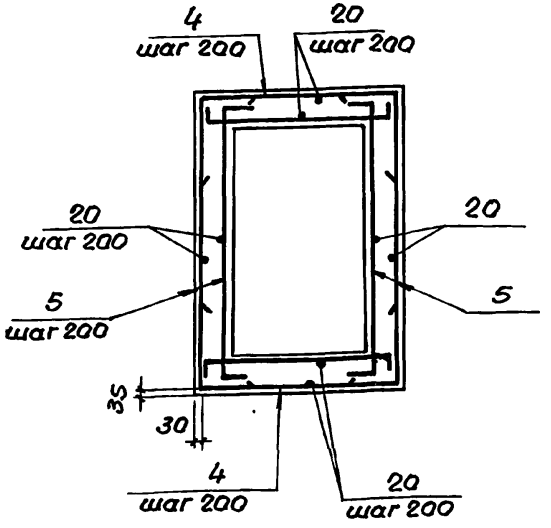

Спецификацию см. листы 4...7;
Ведомость расхода стали см. лист 8.

				03.005.-7.0-1-16			
Нач. отд.	Комиссаров			АВТЗ. Подводной тоннель. Армирование.	Стадия	Лист	Листов
Н. контр.	Бищютко				Р	1	5
Гл. констр.	Бищютко				Проектный институт №1 Ленинград		
Вед. инж.	Моисеева						
Инженер	Бойко						
Инженер	Нагорняк						

Инв. № подл. | Подпись и дата | Взам. инв. №

24385-01 47

Формат А3

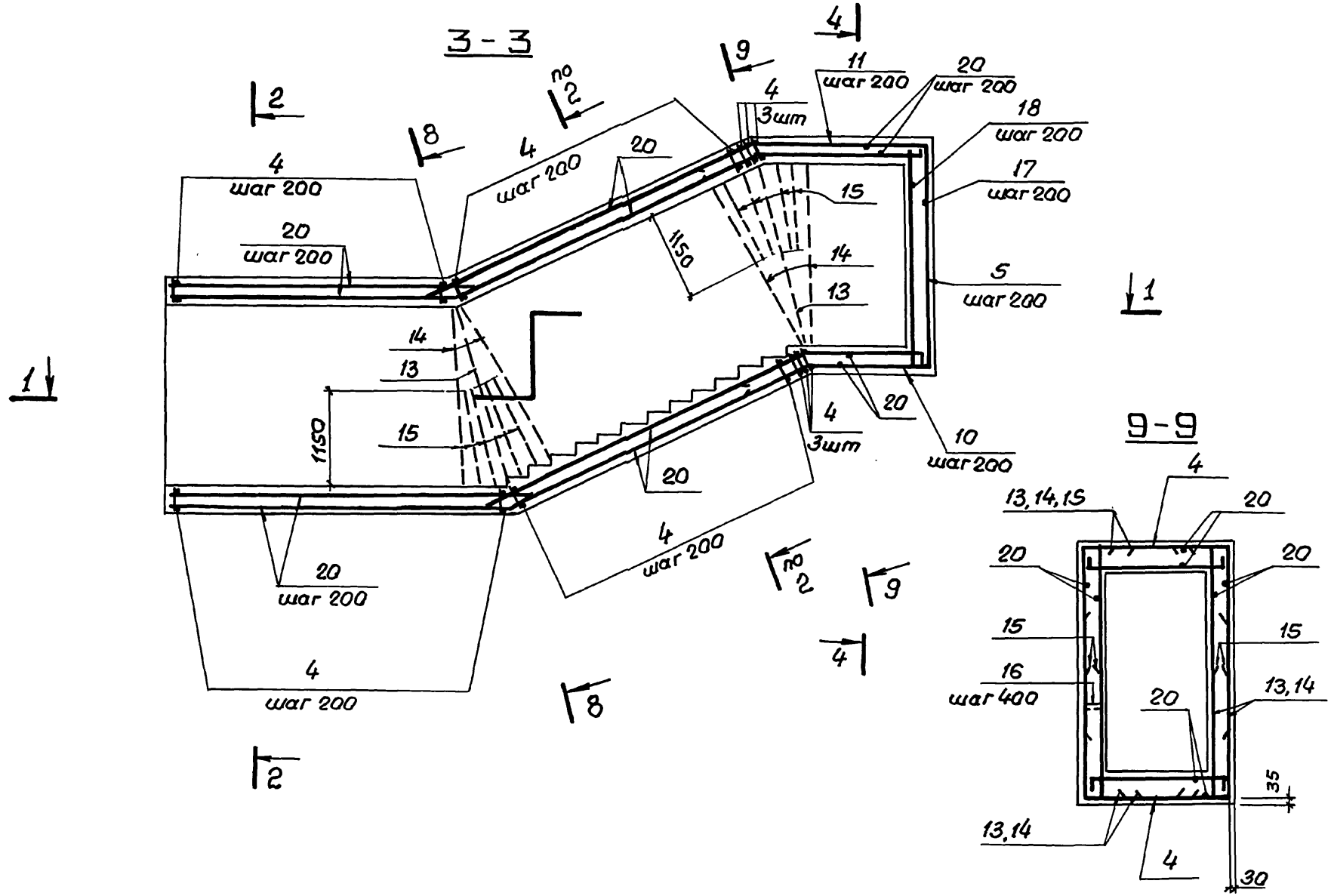

Инв.№ подл.	Подпись и дата	Взам. инв.№

03.005-7.0-1-16

Лист 2

24385-01 48

Формат А3

4 - 4

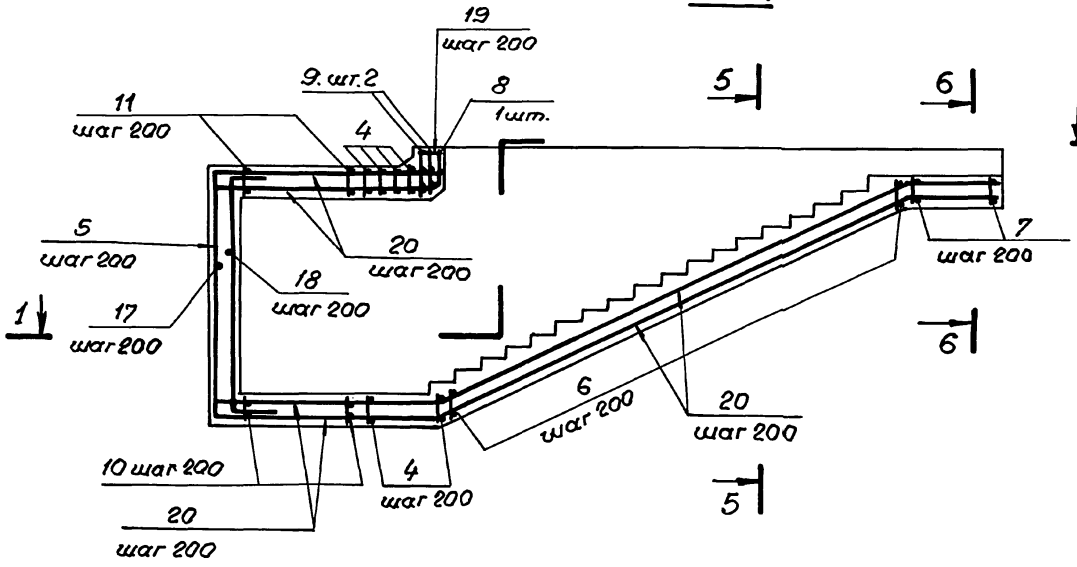

5 - 5

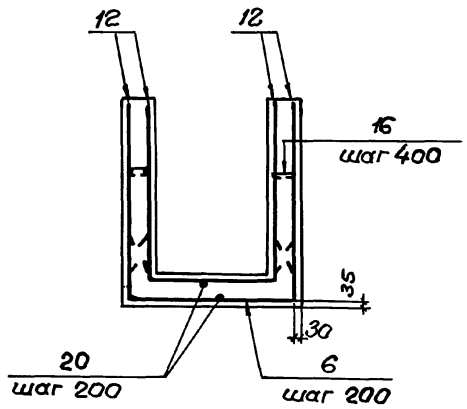

6 - 6

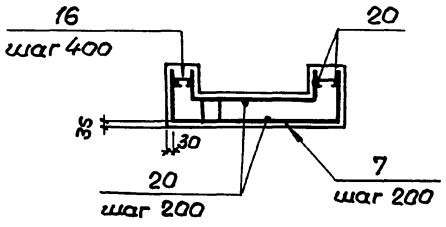

Инв.№ подл. | Подпись и дата | Взам.инв.№

Формат	Зона	Поз.	Обозначение	Наименование	Кол.	Примечание
			Постоянные данные для исполнений			
			Класс сооружений А-II; А-III; А-IV.			
			Изделия закладные			
А4		1	1.400-15. 1-130	МН117-1	12	2,4кг
А4		2	120-05	МН105-6	20	1,0кг
А4		3	550-04	МН553	37,2 м	4,1кг
			Детали.			
				Стержни ГОСТ 5781-82*		
Бч		19		ф12AIII ℓ=280	7	0,25кг
Бч		20		ф6AI ℓ=по месту	920 м	0,22кг

Формат	Зона	Поз.	Обозначение	Наименование		Кол.	Примечание
			Переменные данные для исполнений				
			Класс сооружений А-II				
			Сборочные единицы.				
А4		4	03.005-7.1-1	Каркас	КР1	98	21,2кг
А4		5	-2		КР4	106	27,8кг
А4		6	-3		КР7	27	17,6кг
А4		7	-3		КР10	6	12,6кг
А4		8	-4		КР13	1	16,4кг
А4		9	-4		КР16	2	16,5кг
А4		10	-6		КР27	7	23,0кг
А4		11	-7		КР30	7	28,4кг
А4		12	-38	Сетка	С1	4	119,4кг
			Детали. Стержни ГОСТ 5781-82*				
Бч		13		ф22AIII	ℓ=3960	8	11,80кг
Бч		14			ℓ=3740	16	11,14кг
Бч		15			ℓ=1970	32	5,87кг
Бч		16		ф6AI	ℓ=450	440	0,10кг
Бч		17		ф22AIII	ℓ=2320	24	6,91кг
Бч		18			ℓ=1740	48	5,18кг
			Материалы.				
			Бетон класса В25				42,8 м³

Ведомость деталей

Поз.	Эскиз
13	500, ℓ=110, 2960, 500
14	500, ℓ=110, 2740, 500
15	1470, ℓ=110, 500
16	300, 75
17	1160, ℓ=110, 1080
18	1140, ℓ=110, 600

Инв.№ подл. | Подпись и дата | Взам.инв.№

03.005-7.0-1-16 Лист 4

Формат	Зона	Поз.	Обозначение	Наименование	Кол.	Примечание
			Переменные данные для исполнений			
			Класс сооружений А-III.			
			Сборочные единицы			
А4		4	03.005-7.1 – 1	Каркас КР2	98	14,6кг
А4		5	– 2	КР5	106	20,4кг
А4		6	– 3	КР8	27	13,3кг
А4		7	– 3	КР11	6	9,8кг
А4		8	– 4	КР14	1	13,5кг
А4		9	– 4	КР17	2	13,6кг
А4		10	– 6	КР28	7	15,8кг
А4		11	– 7	КР31	7	19,7кг
А4		12	– 38	Сетка С2	4	100,2кг
			Детали. Стержни ГОСТ 5781-82*			
Б4		13		ф20А-III ℓ = 3760	8	9,29кг
Б4		14		ℓ = 3640	16	9,00кг
Б4		15		ℓ = 1870	32	4,62кг
Б4		16		ф6А-I ℓ = 400	440	0,09кг
Б4		17		ф20А-III ℓ = 2000	24	4,94кг
Б4		18		ℓ = 1540	48	3,80кг
				Материалы.		
				Бетон класса В25		36,8м³

Ведомость деталей.

Поз.	Эскиз
13	450, z=100, 2860, 450
14	450, z=100, 2740, 450
15	z=100, 1420, 450

Поз.	Эскиз
16	250, 75
17	1000, z=100, 1000
18	1020, z=100, 520

Инв. № подл. | Подпись и дата | Взам. инв. №

03.005-7.0-1-16 Лист 6

Формат	Зона	Поз.	Обозначение	Наименование	Кол.	Примечание
			Переменные данные для исполнений			
			Класс сооружений А-IV			
			Сборочные единицы.			
А4		4	03.005-7.1 – 1	Каркас КР3	98	5,2кг
А4		5	– 2	КР6	106	8,4кг
А4		6	– 3	КР9	27	9,7кг
А4		7	– 3	КР12	6	7,5кг
А4		8	– 4	КР15	1	11,0кг
А4		9	– 4	КР18	2	11,1кг
А4		10	– 6	КР29	7	5,4кг
А4		11	– 7	КР32	7	7,0кг
А4		12	– 38	Сетка С3	4	74,9кг
			Детали. Стержни ГОСТ 5781-82*			
Б4		13		ф14А-III ℓ = 3390	8	4,10кг
Б4		14		ℓ = 3270	16	3,96кг
Б4		15		ℓ = 1670	32	2,00кг
Б4		16		ф6А-I ℓ = 350	440	0,077кг
Б4		17		ф14А-III ℓ = 1400	24	1,69кг
Б4		18		ℓ = 1000	48	1,21кг
				Материалы.		
				Бетон класса В25		30,9м³

Ведомость деталей.

Поз.	Эскиз
13	300, R=70, 2790, 300
14	300, R=70, 2640, 300
15	R=70, 1370, 300

Поз.	Эскиз
16	200, 75
17	700, R=70, 700
18	R=70, 300

03.005-7.0-1-16 Лист 5

Ведомость расхода стали на элемент, кг.

Класс сооружений	Изделия арматурные. Арматура класса. A-III ГОСТ 5781-82* ф6	ф8	ф12	ф14	ф16	ф18	ф20	ф22	ф25		Итого	A-I ГОСТ 5781-82* ф6		Итого	Всего
А-II		113.2	608.9				959.1	3452.8	2206.4		7340.4	248.2		248.2	7588.6
А-III		336.7	6.6			747.1	2691.7	1587.6			5369.7	243.3		243.3	5613.0
А-IV	149.5	28.4	6.3	1668.5	566.4						2419.1	238.4		238.4	2657.5

Класс сооружений	Изделия закладные. Прокат марки ВСт3 кп2 ГОСТ 103-76* δ=6	δ=8		Итого	ГОСТ 8509-86 L50х5		Итого	Арматура класса A-III ГОСТ 5781-82*			ф8		Итого	Всего	Общий расход
А-II	32.8	8.0		40.8	141.4		182.2				19.2		19.2	201.4	7790.0
А-III	32.8	8.0		40.8	141.4		182.2				19.2		19.2	201.4	5813.1
А-IV	32.8	8.0		40.8	141.4		182.2				19.2		19.2	201.4	2858.9

Инв.№ подл. | Подпись и дата | Взам.инв.№

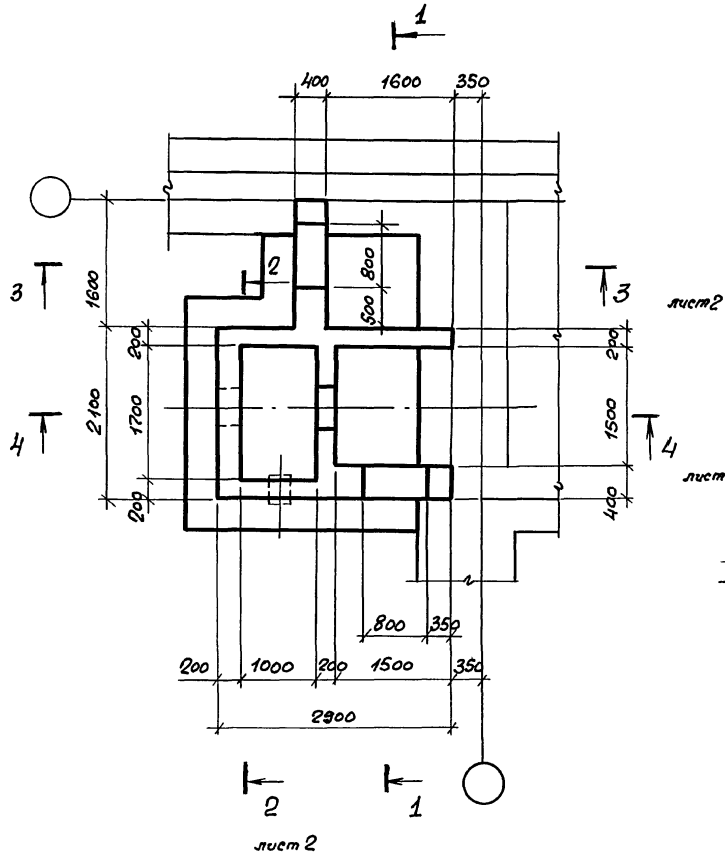

1 – 1

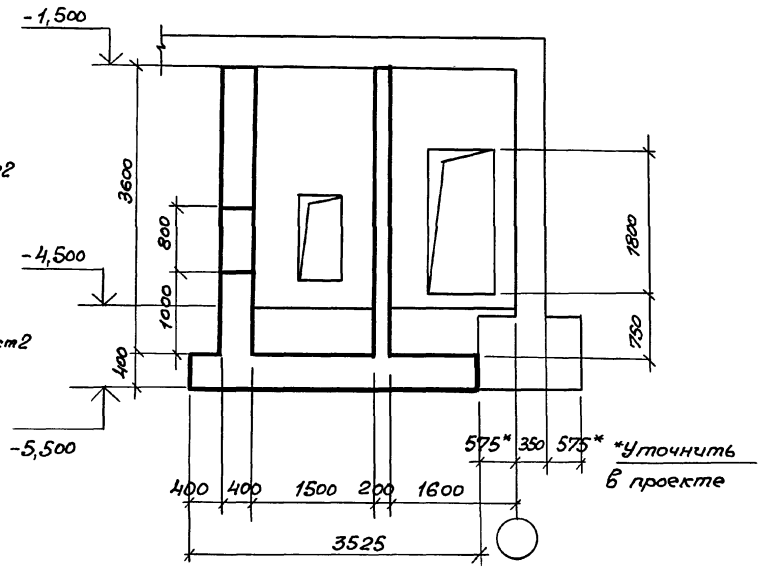

Нач. отд.	Комиссаров		03.005-7.0-1-17
Н. контр.	Бицютко		
Гл. констр.	Бицютко		АВТЗ. Тамбур и ФВП. Габаритный чертёж.
Вед. инж.	Моисеева		
Инж.	Бойко		
Инж.	Нагорняк		

Стадия	Лист	Листов
Р	1	2

ПРОЕКТНЫЙ ИНСТИТУТ №1 Ленинград

24385-01 53

Формат А3

Инв. № подл. | Подпись и дата | Взам. инв. №

2 - 2

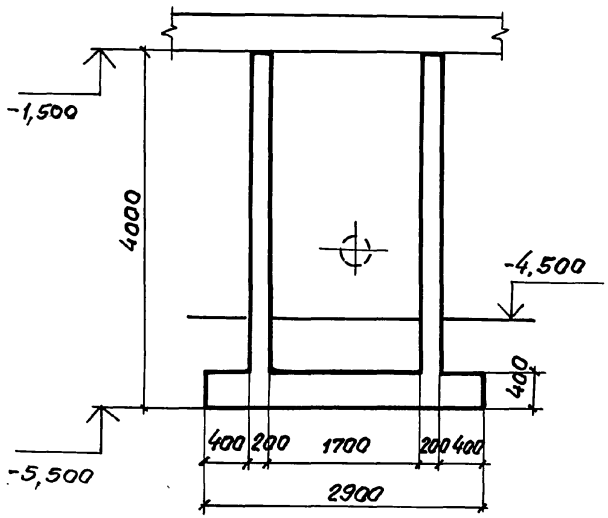

3 - 3

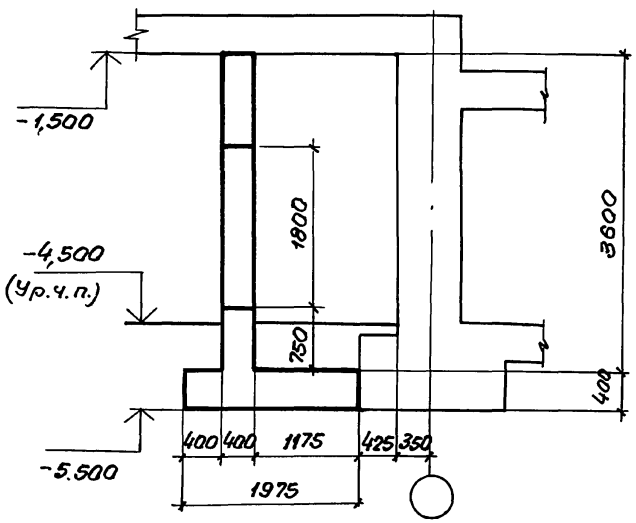

4 - 4

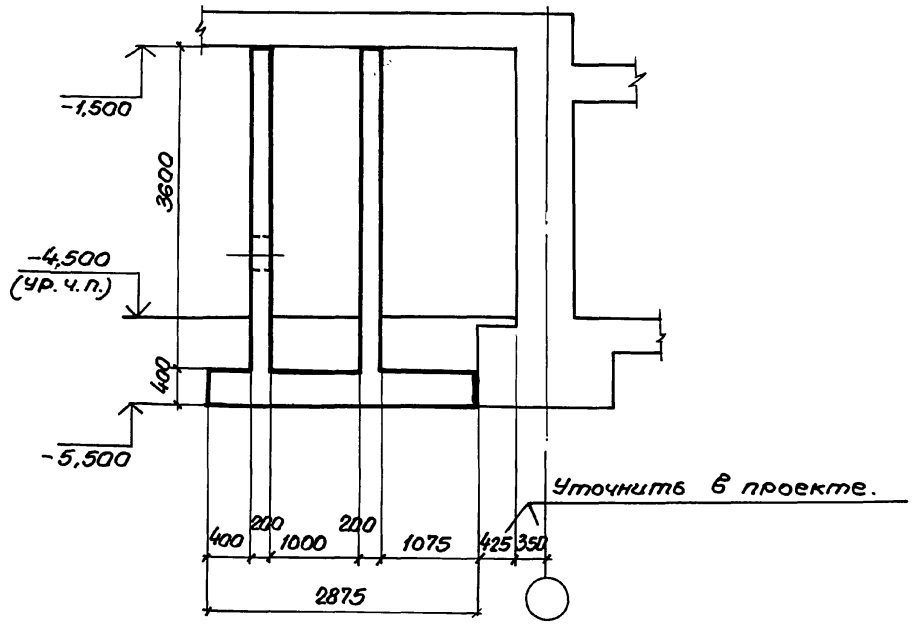

Инв. № подл. | Подпись и дата | Взам. инв. №

План армирования

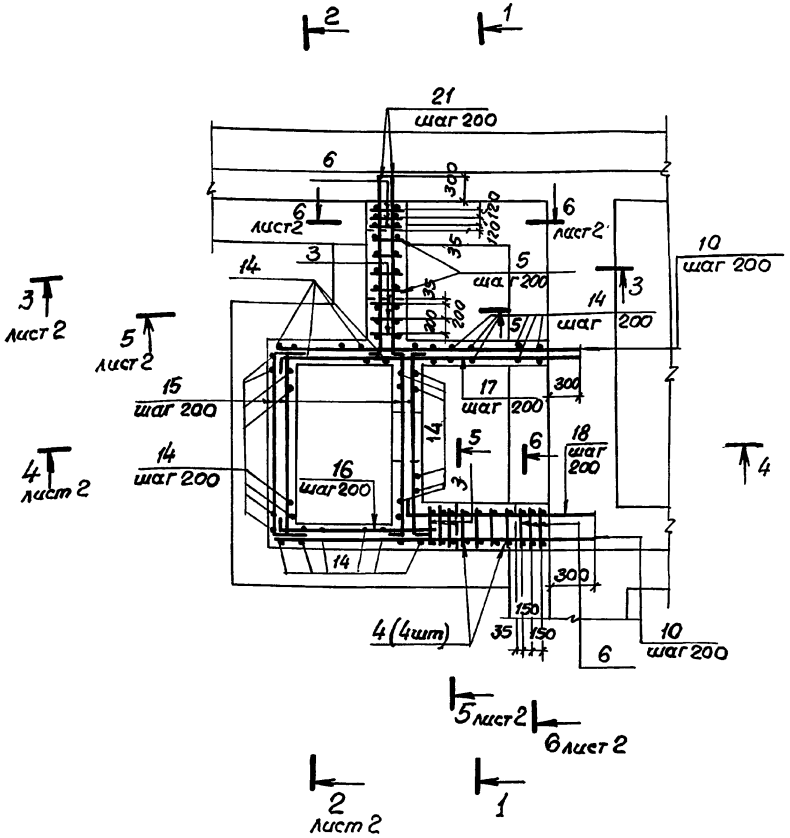

1 – 1

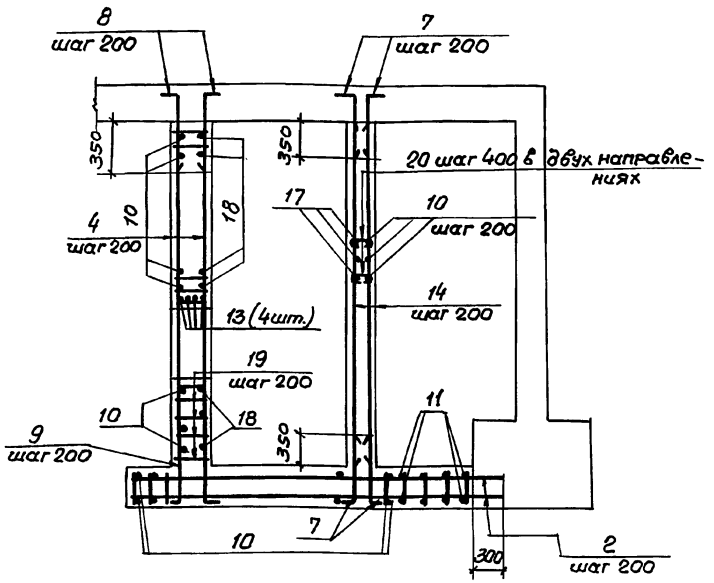

1. В чертежах фундаментов под стену предусмотреть выпуски для устройства стыков арматуры фундаментов с арматурой стены. Диаметр выпусков должен соответствовать диаметру рабочей арматуры каркасов для армирования стен.
2. Арматуру в стенах толщиной 200мм в пределах отверстий обрезать по месту.

3. Спецификацию и ведомость расхода стали см. лист 3

Нач. отд.	Комиссаров		03.005-7.0-1-18
Н. контр.	Бищютко		
Гл. констр.	Бищютко		АВТЗ. Тамбур и ФВП. Армирование.
Вед. инж.	Моисеева		Стадия: Р; Лист: 1; Листов: 3
Инженер	Бойко		Проектный институт №1 Ленинград
Инженер	Нагорняк		

24385-01 55 Формат А3

Инв. № подл. | Подпись и дата | Взам. инв. №

2-2

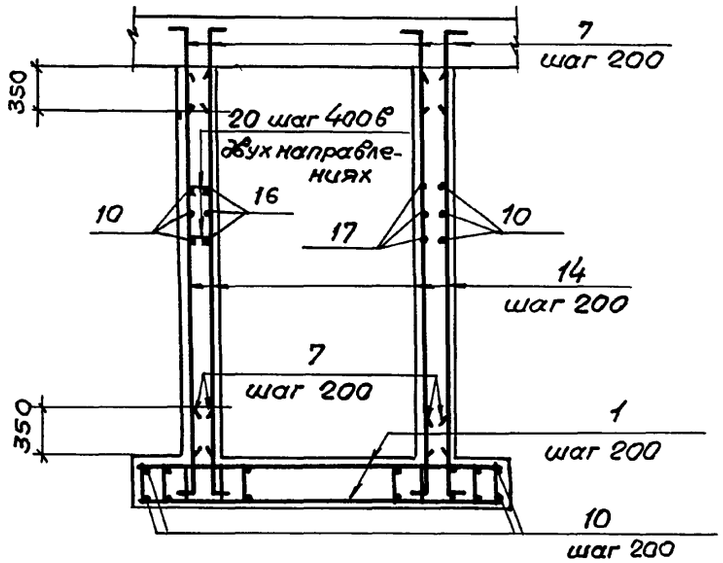

4-4

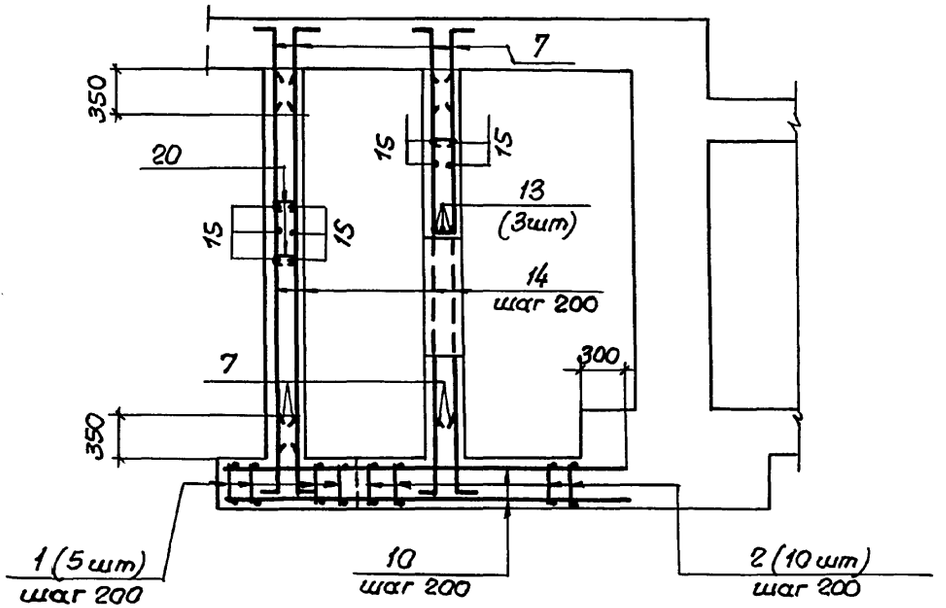

3-3

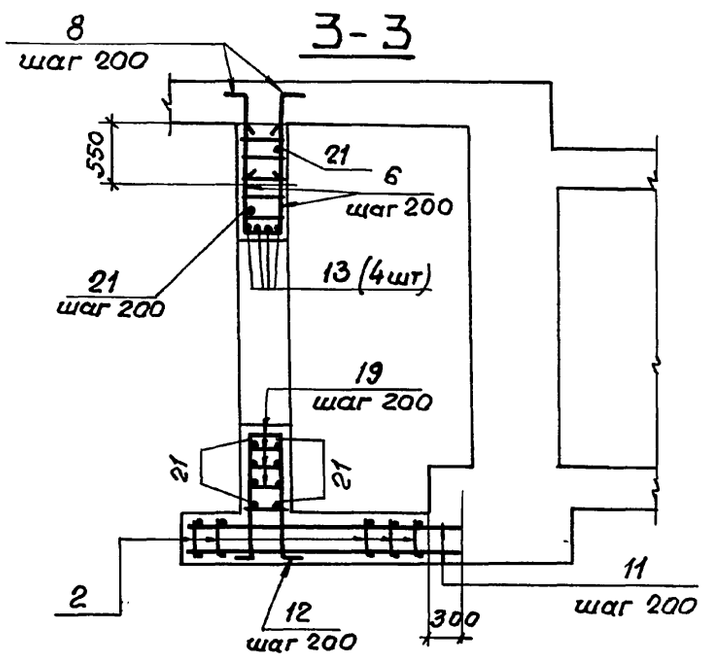

5-5

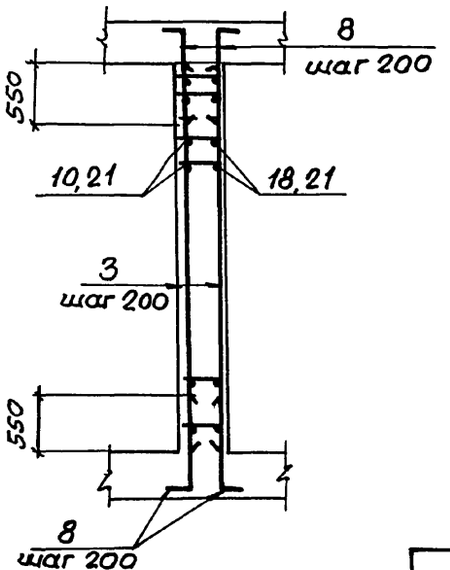

6 6

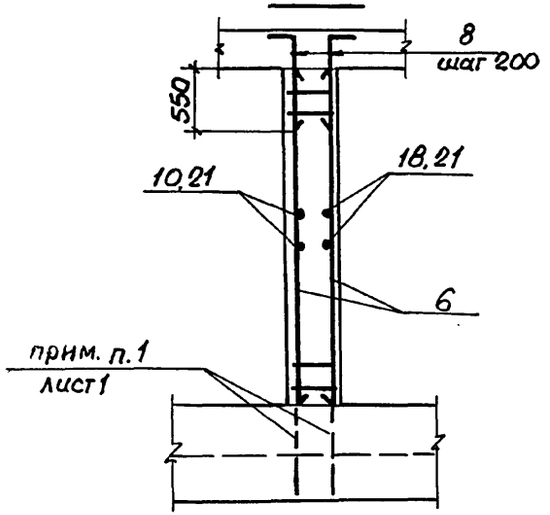

Инв.№ подл.	Подпись и дата	Взам.инв.№

03.005-7.0-1-18	Лист 2

Формат	Зона	Поз.	Обозначение	Наименование	Кол.	Примечание
				Класс сооружений А-II, А-III, А-IV		
				Сборочные единицы		
А4		1	03.005-7.1-9	Каркас КР33	5	4,9кг
А4		2		КР34	10	6,2кг
А4		3		КР35	6	14,0кг
А4		4	-8	КР36	4	17,5кг
А4		5		КР37	4	4,5 кг
А4		6	-35	КР165	6	12,1кг
				Детали		
			Стержни	ГОСТ 5781-82*		
БЧ		7		ф10АIII ℓ=800	154	0,49кг
БЧ		8		ф16АIII ℓ=1000	64	1,58кг
БЧ		9		ℓ=3210	4	5,07кг
БЧ		10		ф10АIII ℓ=3180	49	1,96кг
БЧ		11		ℓ=2260	8	1,39 кг
БЧ		12		ф16АIII ℓ=2710	4	4,28кг
БЧ		13		ℓ=1760	11	2,78кг
БЧ		14		ф10АIII ℓ=3580	77	2,21кг
БЧ		15		ℓ=2850	76	1,75 кг
БЧ		16		ℓ=1600	19	1,00 кг
БЧ		17		ℓ=3300	19	2,04кг
БЧ		18		ф10АI ℓ=2240	19	1,38 кг
БЧ		19		ф8АIII ℓ=380	40	0,15 кг
БЧ		20		ф6АI ℓ=300	170	0,07кг
БЧ		21		ф10АI ℓ=2340	38	1,44 кг
				Материалы		
				Бетон класса В25		13,0м³

Инв.№ подл. | Подпись и дата | Взам. инв.№

Ведомость деталей

Поз.	Эскиз
7	100, 700
8	150, 850
9	100, 1330, 1330, 350, 100
12	100, 1080, 1080, 350, 100

Поз.	Эскиз
15	400, 2050, 400
16	150, 1450
17	150, 3150
18	150, 20, 1950
20	150, 75
21	150, 70, 2050, 70

Ведомость расхода стали на элемент, кг

Класс сооружений	Арматурные изделия									Всего
	Класс арматуры.									
	A-III						A-I			
	ГОСТ 5781-82*									
	ф6	ф8	ф10	ф16		Итого	ф6	ф10	Итого	
A-II, A-III, A-IV	21,5	47,2	609,5	334,3		1012,5	11,3	81,2	92,5	1105,0

Разрез 1-1

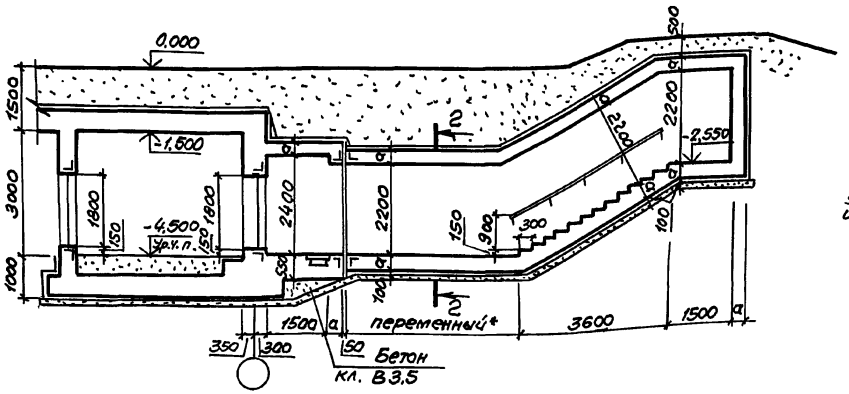

Разрез 3-3

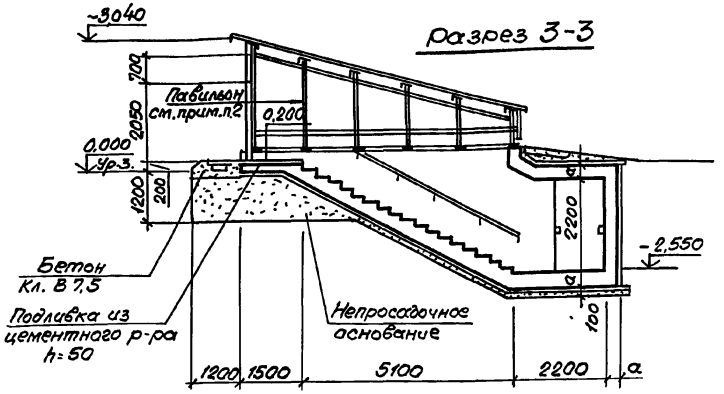

План на отм. -4,500

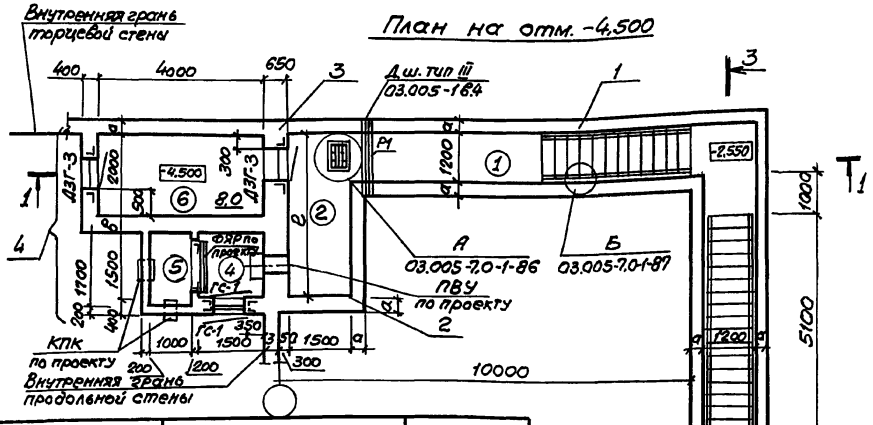

Т1

Спецификация конструктивных элементов аварийного выхода

Марка поз.	Обозначение	Наименование	Примечание
1	03.005-7.0-1-15; 16	Подходной тоннель	
2	03.005-7.0-1-4; 5	Предтамбур	по аналогии
3	03.005-7.0-1-20; 21	Стена убежища	
4	03.005-7.0-1-22; 23	Тамбур-шлюз и расширительные камеры с воздухозабором	

1. Экспликацию помещений, спецификацию элементов заполнения проемов смотри док. 03.005-7.0-1-85.
2. Пример решения павильона смотри док. 03.005-7.0-1-88,89,90.
3. Сечение 2-2 смотри док. 03.005-7.0-1-1
4. Дверь защитно-герметическая марки ДЗГ-3 предусмотрена для класса убежища II и III.
Дверь для класса убежища IV смотри док. 03.005-7.0-1-85.

*см. п. 1.3 на лист 1 и п. 3.1 на листе 2 документа 03.005-7.0-1-ПЗ

Класс сооружений	Геометрические размеры, мм				Площадь, м²	
	а	в	с	е	Предтамбур	Тамбур шлюз
А-II	350	400	400	3900	5,85	8,0
А-III	300	400	400	3900	5,85	8,0
А-IV	250	300	350	3850	5,78	8,0

Нач. отд.	Комассаров		
Н. контр.	Бицюпко		
Гл. спец.	Трищкина		
Гл. констр.	Бицюпко		
Вед. инж.	Моисеева		
Ст. арх.	Ситкина		

03.005-7.0-1-19

Аварийный выход тупиковый коленчатый, совмещенный со входом, с тамбуром-шлюзом АВТ4. Чертеж общего вида.

Стадия	Лист	Листов
Р		1

Проектный институт №1 Ленинград

Инв.№ подл. | Подпись и дата | Взам.инв.№

План на отм. -4,500.

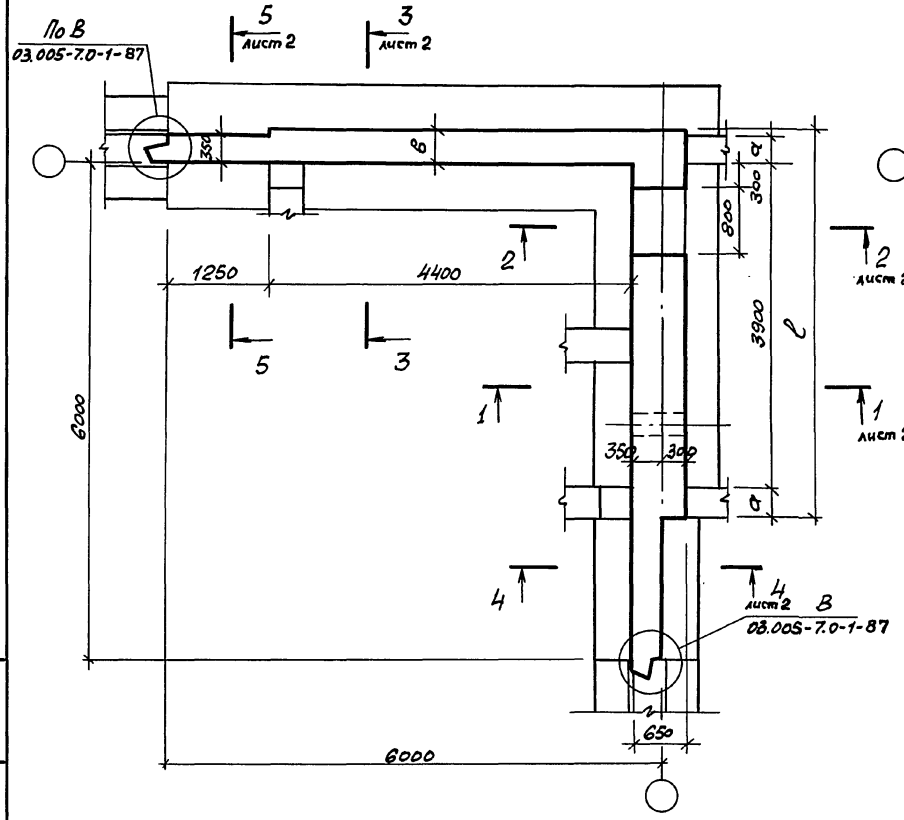

План на отм. -1.500

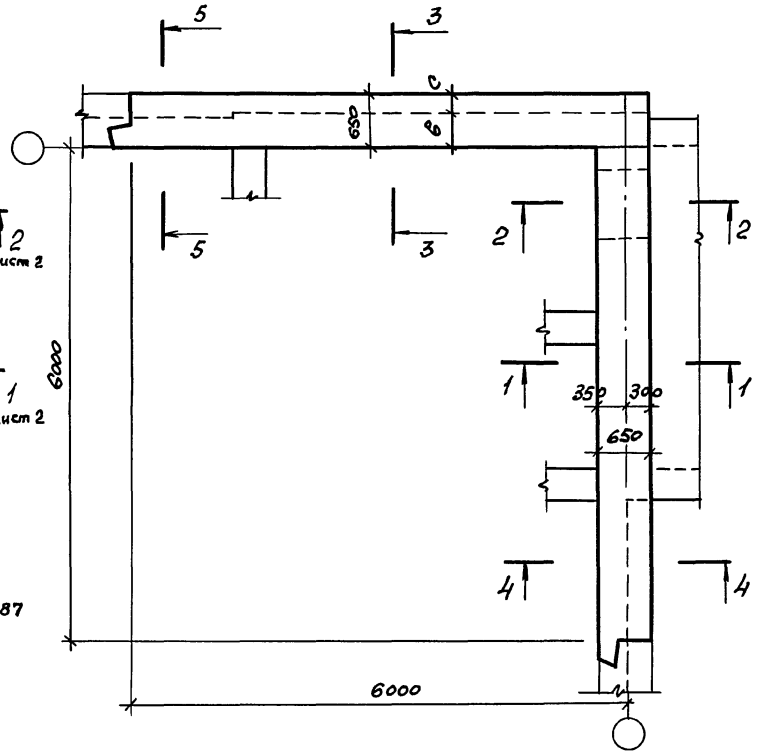

Класс сооружений	Размеры, мм				
	а	в	с	с	h
А-II	350	400	4650	250	375
А-III	300	400	4600	250	375
А-IV	250	350	4500	300	450

Нач.отд.	Комиссаров	
Н.контр.	Бицютко	
Гл.констр.	Бицютко	
Вед.инж.	Моисеева	
Вед.инж.	Кулагин	
Инж.	Вяйзя	

03.005-7.0-1-20

АВТ4

Стена уважища. Габаритный чертеж.

Стадия	Лист	Листов
Р	1	2

ПРОЕКТНЫЙ ИНСТИТУТ №1
Ленинград

24385-01 59

Формат А3

Инв.№ подл. | Подпись и дата | Взам. инв. №

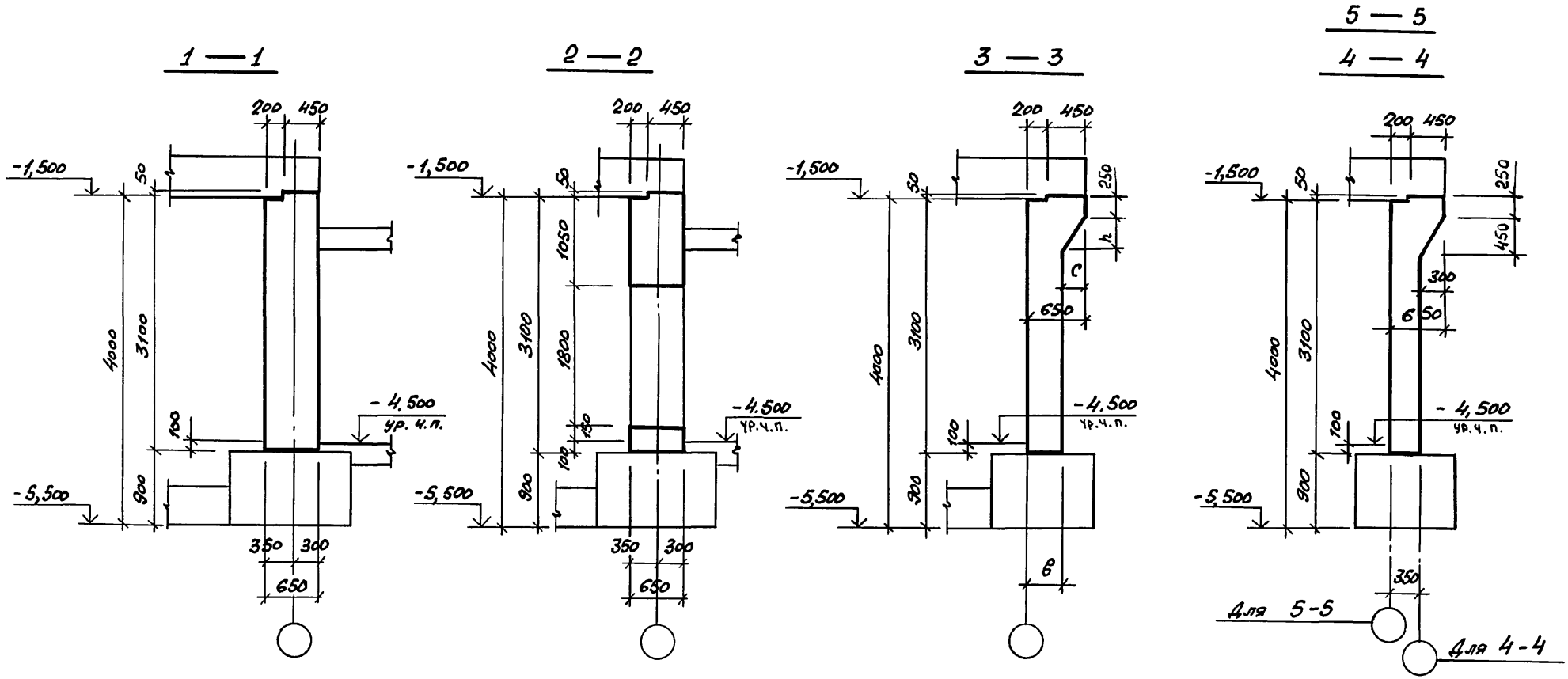
1 — 1
2 — 2
3 — 3
5 — 5
4 — 4
200
450
-1,500
50
4000
3100
900
100
-4.500
ур. ч. п.
-5,500
350
300
650
1050
1800
150
250
h
c
6
Для 5-5
Для 4-4

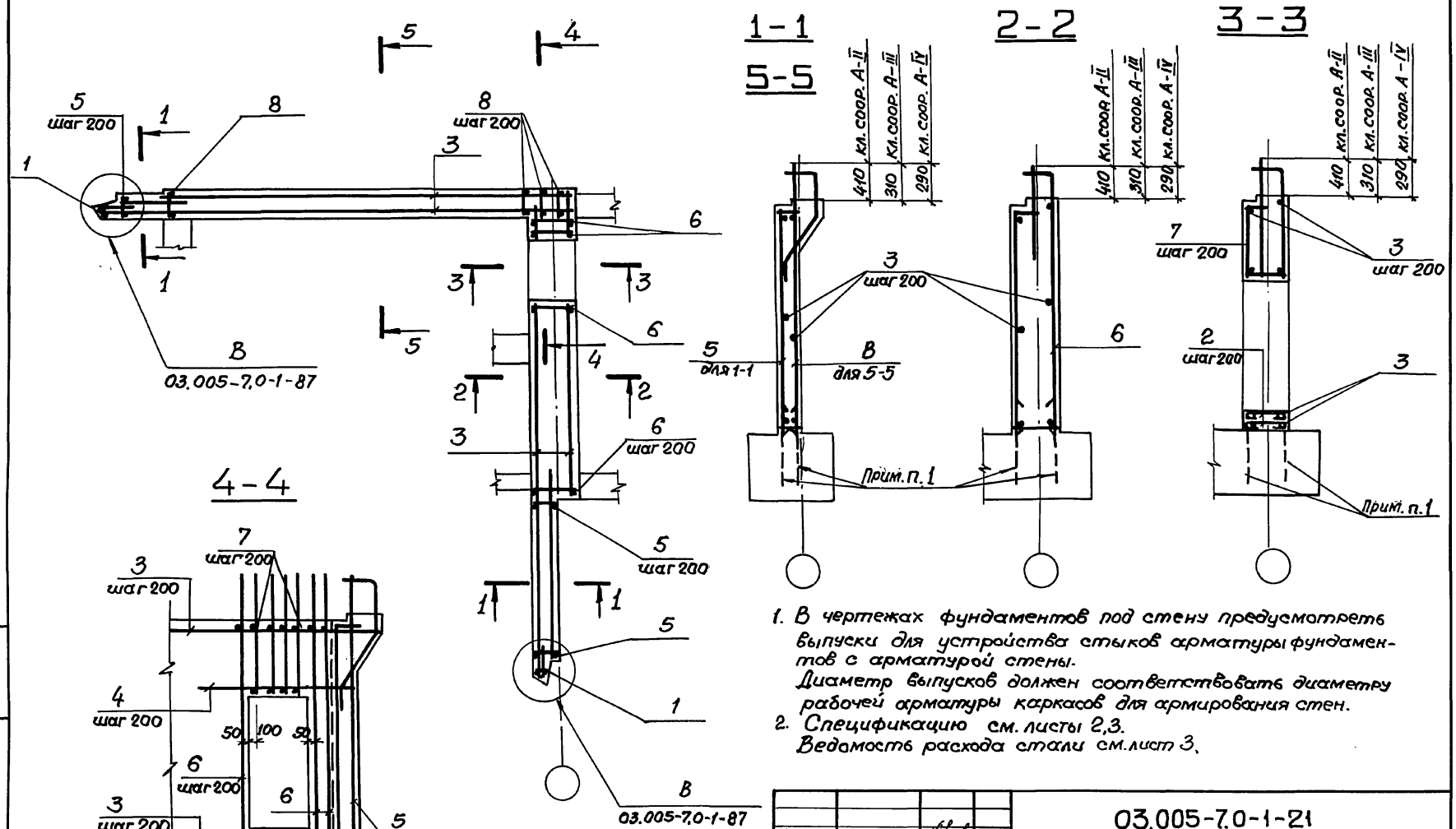

1. В чертежах фундаментов под стену предусмотреть выпуски для устройства стыков арматуры фундаментов с арматурой стены.
   Диаметр выпусков должен соответствовать диаметру рабочей арматуры каркасов для армирования стен.
2. Спецификацию см. листы 2,3.
   Ведомость расхода стали см. лист 3.

Нач.отд.	Комиссаров		
Н.контр.	Бицютко		
Гл.констр.	Бицютко		
Вед.инж.	Моисеева		
Инж.	Вяйзя		
Техник	Лагутин		

03.005-7.0-1-21

АВТ 4.
Стена убежища.
Армирование.

Стадия	Лист	Листов
Р	1	3

ПРОЕКТНЫЙ ИНСТИТУТ
Ленинград

24385-01 61

Формат А3

Инв.№ подл. | Подпись и дата | Взамен инв.№

Формат	Зона	Поз.	Обозначение	Наименование	Кол.	Примечание
				Постоянные данные для исполнений		
				Класс сооружений А-II; А-III; А IV		
				Сборочные единицы		
				Каркасы плоские		
А4		1	03.005-7.1-9	КР39	2	10.3 кг
				Детали		
				ГОСТ 5781-82*		
Б4		2		ф10 AI ℓ=770	8	0,47 кг
Б4		3		ℓ=по месту	418 п.м.	0.617 кг
Б4		4		ф20 AIII ℓ=2000	4	4,93 кг

Ведомость деталей

Поз.	Эскиз
2	620, 75

Формат	Зона	Поз.	Обозначение	Наименование	Кол.	Примечание
				Переменные данные для исполнений		
				Класс сооружений А-II		
				Сборочные единицы		
				Каркасы плоские		
А4		5	03.005-7.1 – 13	КР55	19	26.23 кг
А4		6	– 15	КР58	23	50.49 кг
А4		7	– 17	КР64	4	25,67 кг
А4		8	– 28	КР106	22	40.50 кг.
				Материалы		
				Бетон класса В25		20.2 м³
				Класс сооружений А-III		
				Сборочные единицы		
				Каркасы плоские		
А4		5	03.005-7.3 – 14	КР56	20	25.38 кг
А4		6	– 16	КР59	23	31.45 кг
А4		7	– 18	КР65	4	16.59 кг
А4		8	– 29	КР107	22	30.02 кг
				Материалы		
				Бетон класса В25		20.1 м³

Инв.№ подл. | Подпись и дата | Взам. инв.№

Формат	Зона	Поз.	Обозначение	Наименование	Кол.	Примечание
				Переменные данные для исполнений.		
				Класс сооружений А-IV		
				Сборочные единицы		
				Каркасы плоские		
А4		5	03.005-7.1 -14	КР57	20	17.22кг
А4		6	-16	КР60	23	17,83кг
А4		7	-18	КР66	4	9,65 кг
А4		8	-30	КР108	22	15,62кг
				Материалы.		
				Бетон класса В25		18,8 м³

Ведомость расхода стали на элемент, кг

Класс сооружений	Изделия арматурные. Арматура класса A-III ГОСТ 5781-82*							
	ф6	ф8	ф10	ф12	ф16	ф20	ф22	ф25
А-II	1,2		198,5	307,8	19,4	118,2		1191,5
А-III	1,2	66,9	259,3	54,8	19,4	418,9	502,8	674,9
А-IV	35,5	166,9		54,8	470,6	449,5		

Продолжение ведомости

Класс сооружений	Изделия арматурные. Арматура класса A-III ГОСТ 5781-82*			Арматура класса A-I ГОСТ 5781-82*			Общий расход
	ф28		Итого	ф10		Итого	
А-II	857,1		2693,7	261,7		261,7	2955,4
А-III			1998,2	261,7		261,7	2259,9
А-IV			1177,3	261,7		261,7	1439,0

Инв.№ подл. | Подпись и дата | Взам. инв.№

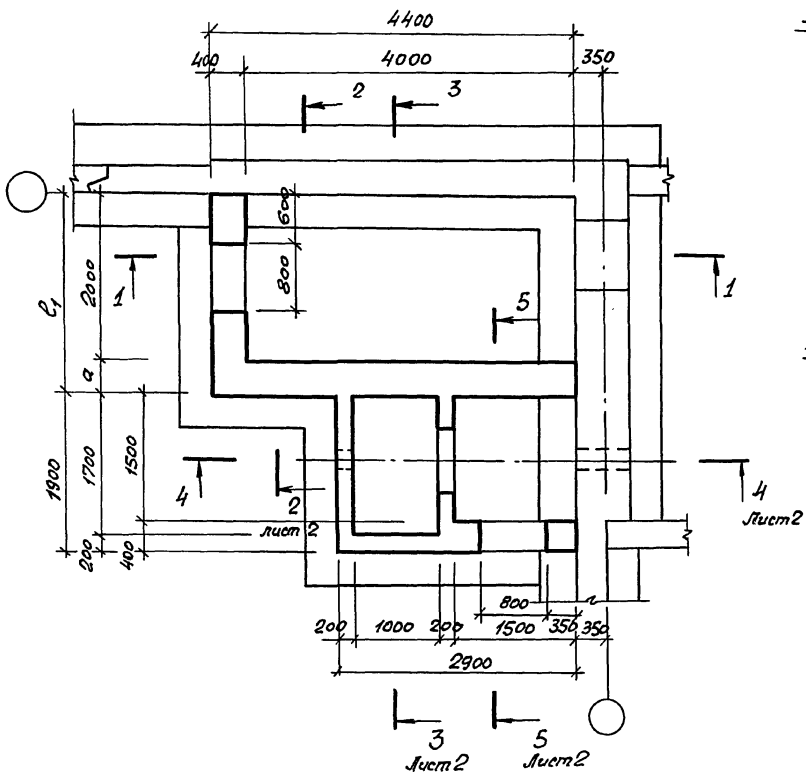

1 — 1

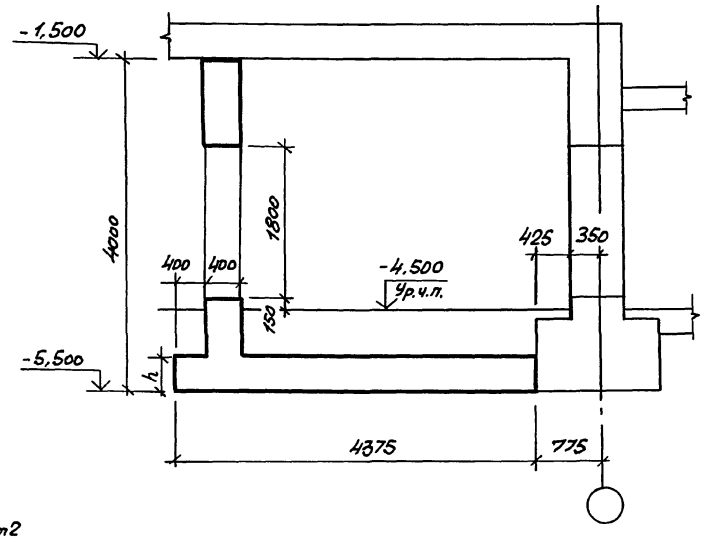

Класс сооружений	Размеры, мм				
	a	l_1	l_2	l_3	h
А-II	400	2400	2375	4275	500
А-III	400	2400	2375	4275	500
А-IV	300	2300	2275	4175	400

Нач.отд.	Комиссаров		
Н.контр.	Бицютко		
Гл.констр.	Бицютко		
Вед.инж.	Моисеева		
Вед.инж.	Кулагин		
Инж.	Вяйзя		

03.005 - 7.0-1-22

АВТ4

Тамбур - шлюз и ФВП. Габаритный чертёж.

Стадия	Лист	Листов
Р	1	2

ПРОЕКТНЫЙ ИНСТИТУТ №1 Ленинград

24385-01 64

Формат А3

Инв.№ подл. | Подпись и дата | Взам. инв.№

2 — 2

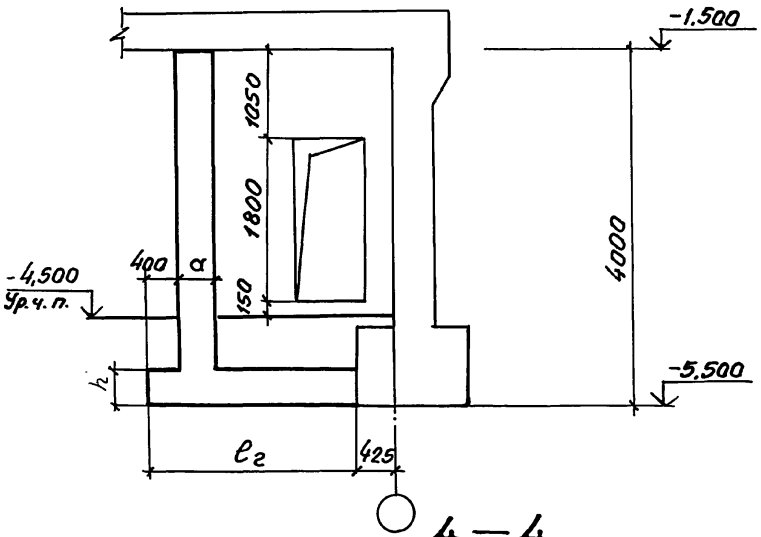

3 — 3

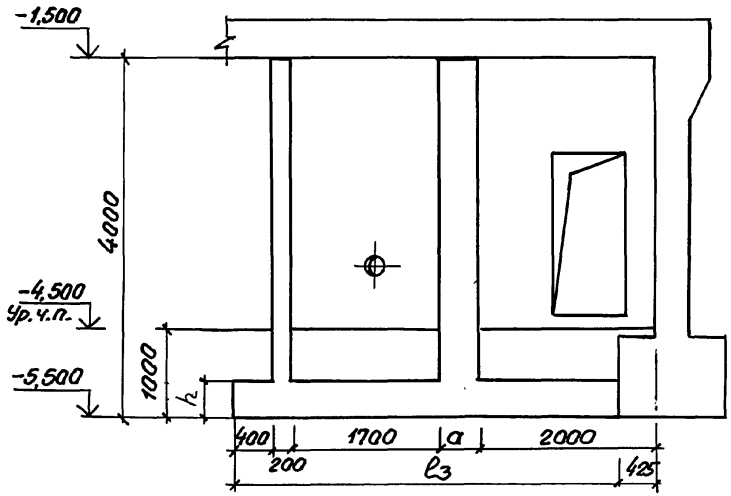

4 — 4

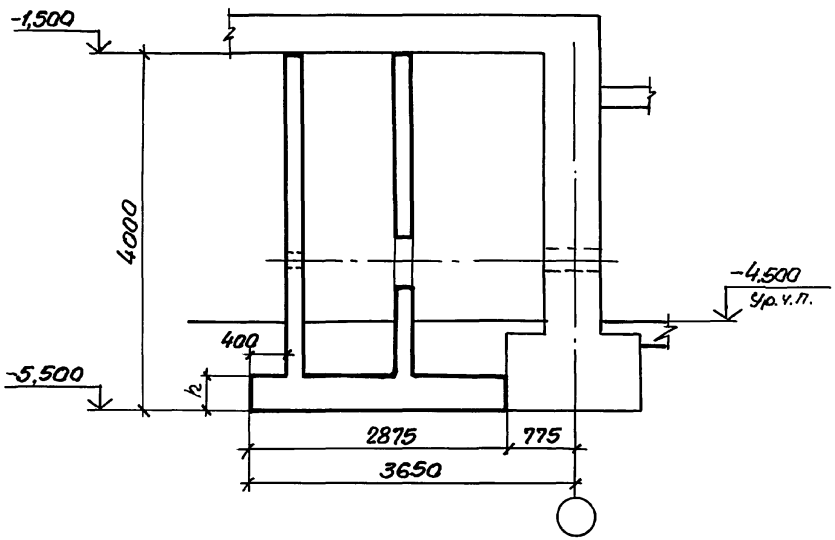

5 — 5

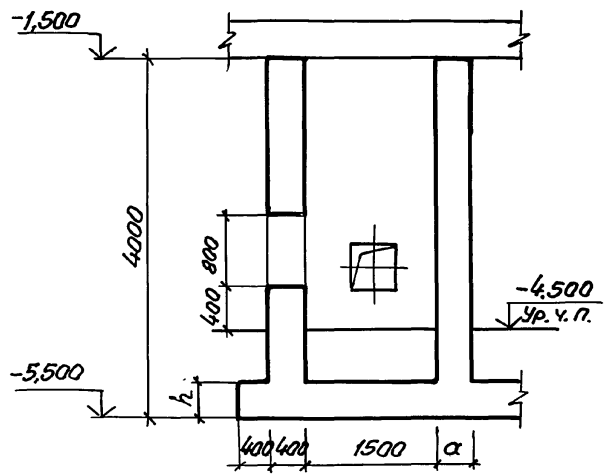

Инв. № подл. | Подпись и дата | Взам. инв. №

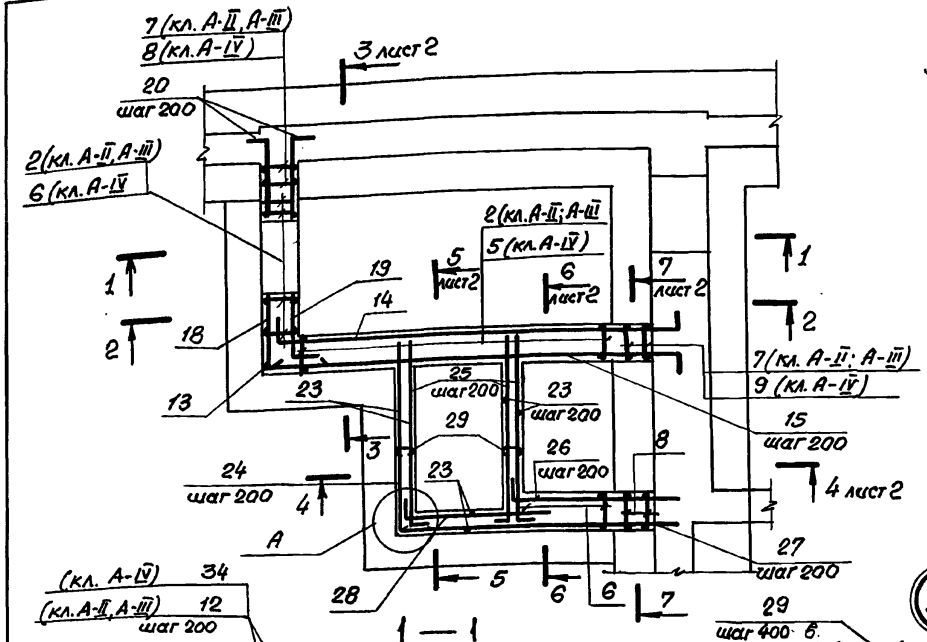

1 — 1

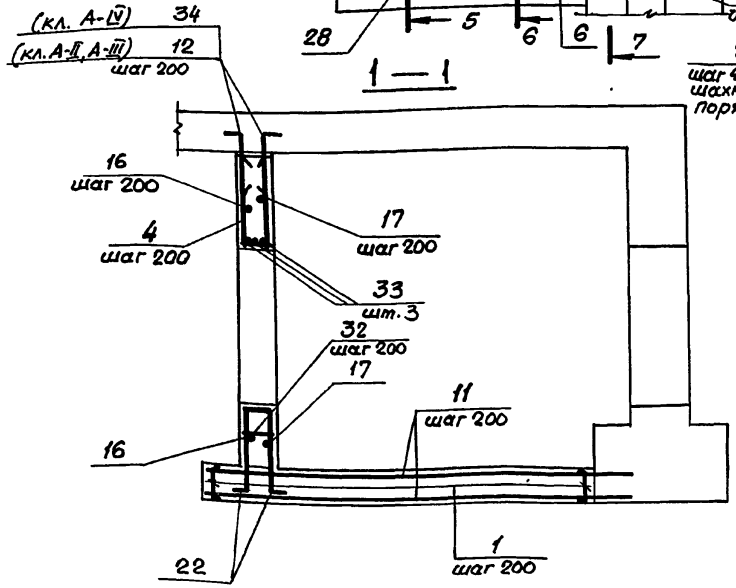

2 — 2

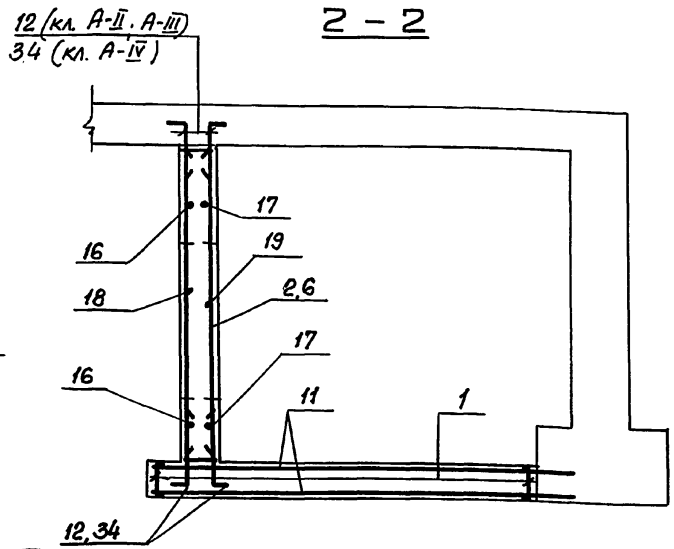

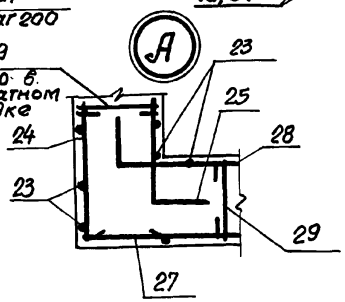

1. В пределах проемов 800×800 мм и менее арматуру вырезать по месту.
2. Спецификацию см. листы 3...6; Ведомость расхода стали см. лист 3.
3. В чертежах фундаментов под стены предусмотреть выпуски для устройства стыков арматуры фундаментов с арматурой стен. Диаметр выпусков должен соответствовать диаметру рабочей арматуры каркасов для армирования.

Нач. отд.	Комиссаров		
Н. контр.	Бищютко		
Гл. констр.	Бищютко		
Вед. инж.	Моисеева		
Вед. инж.	Кулагин		
Инж.	Нагорняк		

03.005-7.0-1-23

АВТ4 Тамбур-шлюз и ФВП Армирование.

Стадия	Лист	Листов
Р	1	6

ПРОЕКТНЫЙ ИНСТИТУТ №1 Ленинград

Инв. № подл. | Подпись и дата | Взам. инв. №

24385-01 66 Формат А3

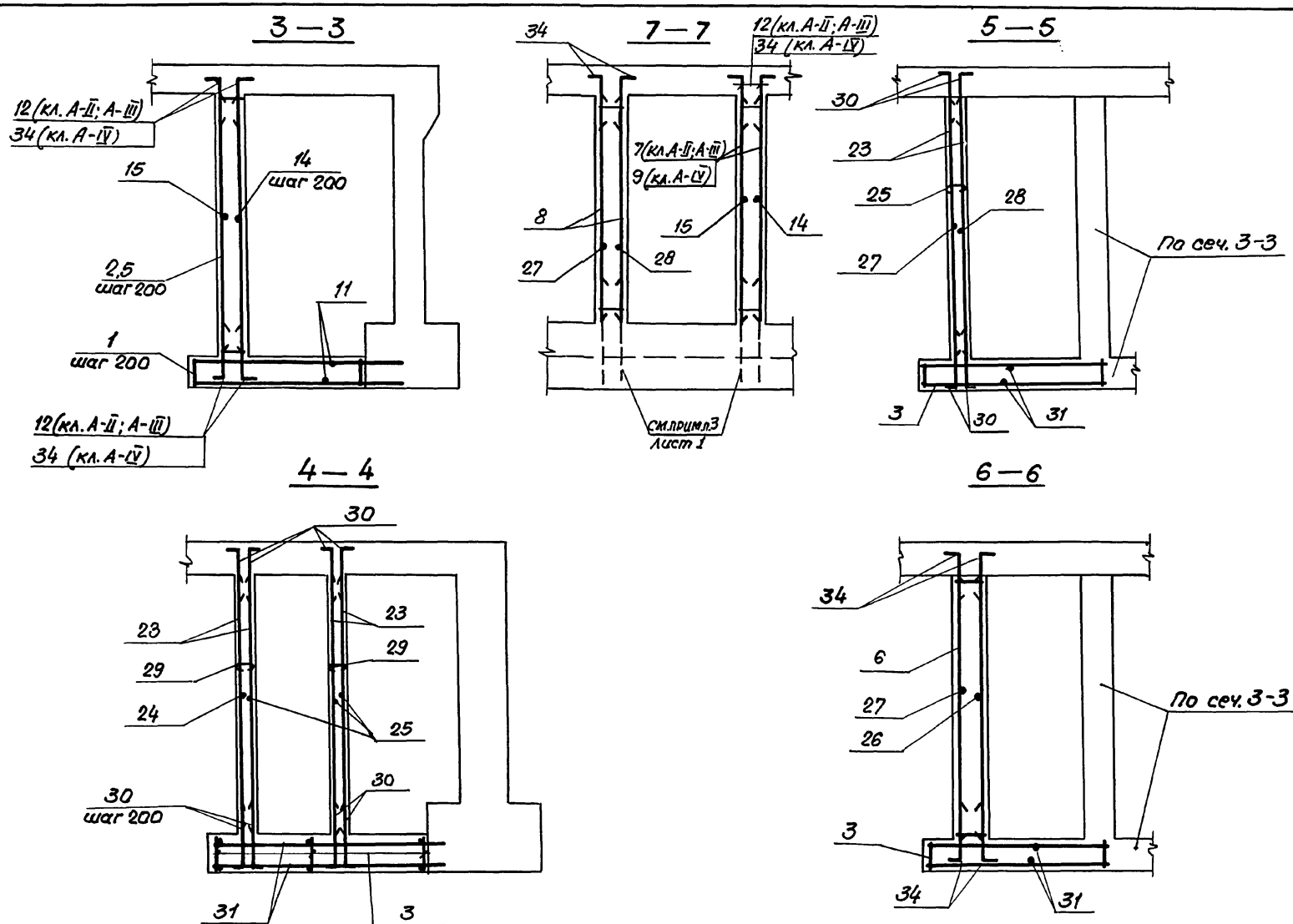
3 — 3
12(кл. А-II; А-III)
34(кл. А-IV)
15
14
шаг 200
2,5
шаг 200
11
1
шаг 200
12(кл. А-II; А-III)
34 (кл. А-IV)
7 — 7
34
12(кл. А-II; А-III)
34 (кл. А-IV)
7(кл. А-I; А-III)
9(кл. А-IV)
8
27
15
14
28
см. прим. 3
Лист 1
5 — 5
30
23
25
28
27
По сеч. 3-3
3
30
31
4 — 4
30
28
23
29
29
24
25
30
30
шаг 200
31
шаг 200
3
шаг 200
6 — 6
34
6
27
26
По сеч. 3-3
3
34
31

Формат	Зона	Поз.	Обозначение	Наименование	Кол.	Примеч.
			Переменные данные для исполнений.			
			Класс сооружений А-II.			
				Сборочные единицы.		
				Каркасы плоские		
А4		1	03.005-7.1-32	КР 12В	22	40.8кг
А4		2	-5	КР 22	25	34.6кг
А4		3	-5	КР 25	15	4.6кг
А4		4	-24	КР 86	4	10.8кг
А4		6	-9	КР 109	6	13.7кг
А4		7	-35	КР 160	4	30,9кг
А4		8	-35	КР 165	2	12.1кг
				Детали		
				Стержни ГОСТ 5781-82*		
Б4		11		ф 16 А III ℓ = 4850	30	7.66кг
Б4		12		ф 25 А III ℓ = 1600	136	6.16кг
Б4		13		ℓ = 3480	3	13,40кг
Б4		14		ф 22 А III ℓ = 5300	19	15.79кг
Б4		15		ℓ = 5040	19	15.00кг
Б4		16		ℓ = 3550	11	10,57кг
Б4		17		ℓ = 3300	11	9,82кг
Б4		18		ℓ = 1610	9	4.77кг
Б4		19		ℓ = 1050	9	3.13кг
Б4		20		ℓ = 1300	18	3.87кг
Б4		22		ф 25 А III ℓ = 2900	4	11.17кг
Б4		23		ф 10 А III ℓ = 3480	52	2.15кг
Б4		32		ф 12 А III ℓ = 380	16	0.34кг
Б4		33		ф 22 А III ℓ = 2100	3	6.26кг
				Материалы		
				Бетон класса В25		21,3 м³

Инв.№ подл. | Подпись и дата | Взам. инв.№

Ведомость деталей

Поз.	Эскиз
12	1250, 350
14	4500, 400, 400
15	4640, 400
16	2750, 400, 400
17	2520, 390, 390
18	860, 750

Поз.	Эскиз
19	650, 400
20	950, 350
22	1000, 300, 1000, 300, 300

Формат	Зона	Поз.	Обозначение	Наименование	Кол.	Примеч.
				Класс сооружений А-III.		
				Сборочные единицы		
				Каркасы плоские		
А4		1	03.005-7.1-32	КР 129	22	27.4кг
А4		2	-5	КР 23	25	21.5кг
А4		3	-5	КР 25	15	4.6кг
А4		4	-24	КР 87	4	7.0кг
А4		6	-9	КР 109	6	13.7кг
А4		7	-35	КР 161	4	18.9кг
А4		8	-35	КР 165	2	12.1кг
				Детали		
				Стержни ГОСТ 5781-82*		
Б4		11		ф 12 А III ℓ = 4750	30	4.24кг
Б4		12		ф 20 А III ℓ = 1350	136	3.34кг
Б4		13		ℓ = 3480	3	8.60кг
Б4		14		ф 18 А III ℓ = 5100	19	10.20кг
Б4		15		ℓ = 4940	19	9.88кг
Б4		16		ℓ = 3350	11	7.90кг
Б4		17		ℓ = 3100	11	6.20кг
Б4		18		ℓ = 1460	9	2.92кг
Б4		19		ℓ = 950	9	1.90кг
Б4		20		ℓ = 1200	38	2.40кг
Б4		22		ф 20 А III ℓ = 2800	4	6.92кг
Б4		23		ф 10 А III ℓ = 3480	52	2.15кг
Б4		32		ℓ = 380	16	0.23кг
Б4		33		ф 20 А III ℓ = 1900	3	4.69кг
				Материалы		
				Бетон класса В25		21,3 м³

Инв. № подл. | Подпись и дата | Взам. инв. №

Ведомость деталей

Поз.	Эскиз
12	1100, 250
14	300, 4500, 300
15	4640, 300
16	300, 2750, 300
17	2520, 290, 290
18	860, 600
19	650, 300
20	950, 250
22	1000, 250, 300, 1000, 250

Формат	Зона	Поз.	Обозначение	Наименование	Кол.	Примечание
			Класс сооружений А-IV			
				Сборочные единицы.		
				Каркасы плоские		
А4		1	03.005-7.1-32	КР 130	22	15,4 кг
А4		3	-5	КР 26	15	4.3 кг
А4		4	-8	КР 36	4	7.5 кг
А4		5	-5	КР 24	19	13.3 кг
А4		6	-9	КР109	12	13,7 кг
А4		8	-35	КР165	4	12.1 кг
А4		9	-35	КР162	2	11,6 кг
				Детали.		
				Стержни ГОСТ5781-82*		
Б4		11		ф10 А III ℓ=4700	30	2,90 кг
Б4		13		ф16 А II ℓ=3580	3	5,66 кг
Б4		14		ф14 А III ℓ=4800	19	5,81 кг
Б4		15		ℓ=4790	19	5,80 кг
Б4		16		ℓ=2950	13	4,30 кг
Б4		17		ℓ=2600	13	3,15 кг
Б4		18		ℓ=1260	9	1,52 кг
Б4		19		ℓ=700	9	0,85 кг
Б4		20		ℓ=1050	38	1.27 кг
Б4		22		ф16 А III ℓ=2700	4	4,27 кг
Б4		23		ф10 А III ℓ=3580	52	2,20 кг
Б4		32		ф8 А III ℓ=380	16	0,15 кг
Б4		33		ф14 А III ℓ=1600	3	1.94 кг
Б4		34		ф16 А III ℓ=1050	136	1,66 кг
				Материалы.		
				Бетон класса В25		18,4 м³

Инв.№ подл. | Подпись и дата | Взам.инв.№

Ведомость деталей.

Поз.	Эскиз
12	850, 200
14	150, 4500, 150
15	4640, 150
16	200, 2550, 200
17	2320, 140, 140
18	760, 500
19	550, 150
20	950, 100
22	1000, 200, 300, 1000, 200
34	850, 200

Формат	Зона	Поз.	Обозначение	Наименование	Кол.	Примеч.
			Постоянные данные для исполнений.			
			Класс сооружений	А-II, А-III, А-IV.		
				Детали		
				Стержни ГОСТ 5781-82*		
БЧ		24		ф 10 А III ℓ = 2510	18	1.55кг
БЧ		25		ℓ = 2330	54	1.44кг
БЧ		26		ℓ = 2150	18	1.33кг
БЧ		27		ℓ = 3200	18	1.97кг
БЧ		28		ℓ = 1600	18	1.00кг
БЧ		29		ф 6 А I ℓ = 260	105	0.06кг
БЧ		30		ф 10 А III ℓ = 800	104	0.49кг
БЧ		31		ℓ = 3300	20	2.04кг
БЧ		34		ф 16 А III ℓ = 1050	32	1.66кг

Ведомость деталей

Поз.	Эскиз
24	2160, 350
25	2130, 200
26	200, 1950
28	200, 1400

Поз.	Эскиз
29	180
30	100, 700
34	850, 200

Ведомость расхода стали на элемент, кг

Класс сооружений	Изделия арматурные														
	Арматура класса														Всего
	A-III ГОСТ 5781-82*											A-I ГОСТ 5781-82*			
	ф 25	ф 22	ф 20	ф 18	ф 16	ф 14	ф 12	ф 10	ф 8	ф 6	Итого	ф 6		Итого	
А-II	2111,5	1488,6			370,9		346,0	436,5	21,6	21,0	4796,1	6,3		6,3	4802,4
А-III	523,6		1046,7	671,2	141,1		127,2	646,0	21,6	21,0	3198,4	6,3		6,3	3204,7
А-IV			312,4		803,8	392,9		523,5	119,6	16,5	2168,7	6,3		6,3	2175,0

Инв. № подл. | Подпись и дата | Взам. инв. №

РАЗРЕЗ 1-1

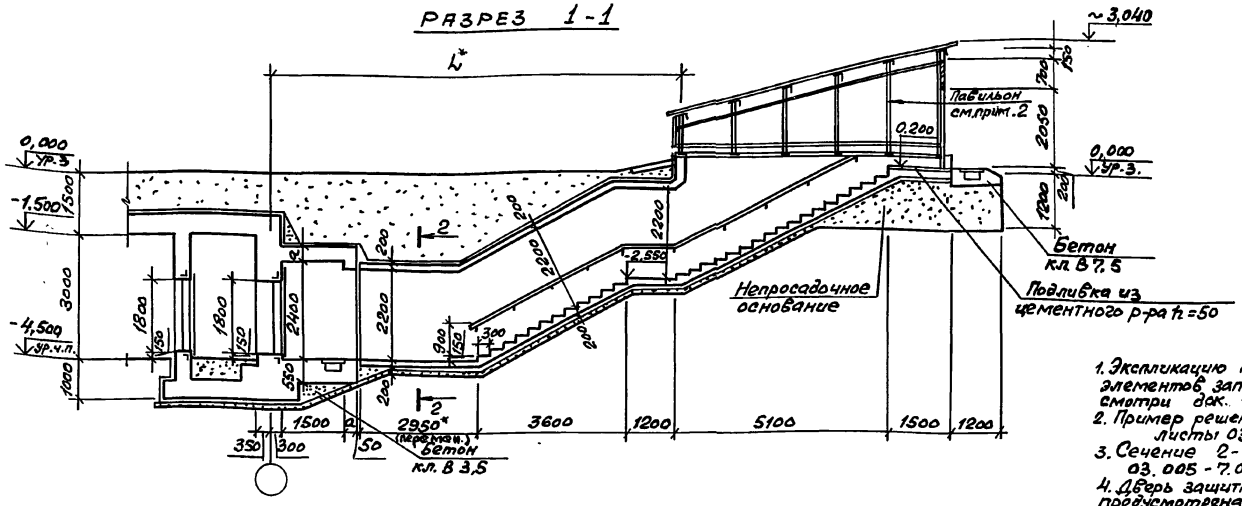

План на отм. -4.500

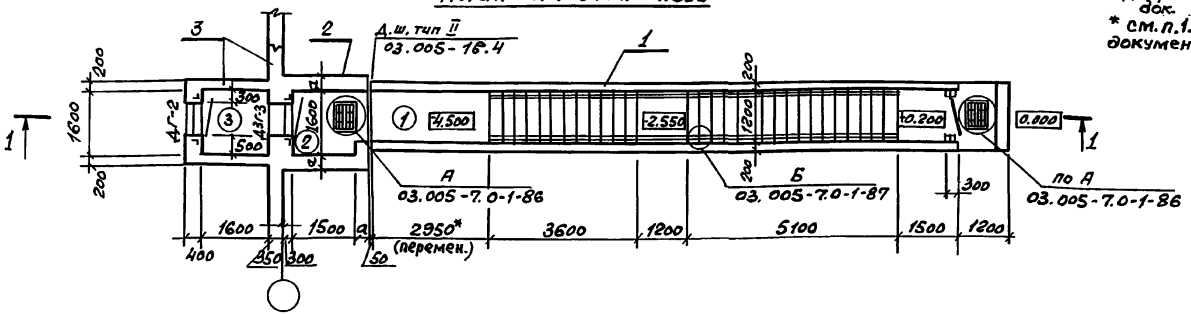

Класс сооружения	Геометрические размеры, мм	
	a	L
А-II	350	10000
А-III	300	9950
А-IV	250	9900

Номер по плану	Наименование	Площадь м²
2	Предтамбур	2,4
3	Тамбур	2,56

1. Экспликацию помещений, спецификацию элементов заполнения проемов смотри док. 03.005-7.0-1-85
2. Пример решения павильона смотрите листы 03.005-7.0-1-88; 89; 90.
3. Сечение 2-2 смотры док. 03.005-7.0-1-1.
4. Дверь защитно-герметическая марки ДЗГ-3 предусмотрена для класса убежища II и III. Дверь для класса убежища IV смотри док. 03.005-7.0-1-85.

* см. п.1.3 на листе 1 и п.3.1 на листе 2 документа 03.005-7.0-1-ПЗ.

Спецификация конструктивных элементов входа тупикового.

Марка Поз.	Обозначение	Наименование	Примечание
1	03.005-7.0-1-25;26	Подходной тоннель	
2	03.005-7.0-1-27;28	Предтамбур	
3	03.005-7.0-1-29;30	Стена убежища и тамбур	

Нач.отд.	Комиссаров	
Н.контр.	Бицютко	
Гл.спец.	Трушкина	
Гл.конст.	Бицютко	
Вед.инж.	Моисеева	
Ст.арх.	Ситникина	

03.005-7.0-1-24

Вход тупиковый прямой с тамбуром при ширине дверного проема 0,8м-ВТ1. Чертеж общего вида

Стадия	Лист	Листов
Р		1

ПРОЕКТНЫЙ ИНСТИТУТ №1 Ленинград

24385-01 72 Формат А3

Инв.№ подл. | Подпись и дата | Взам. инв.№

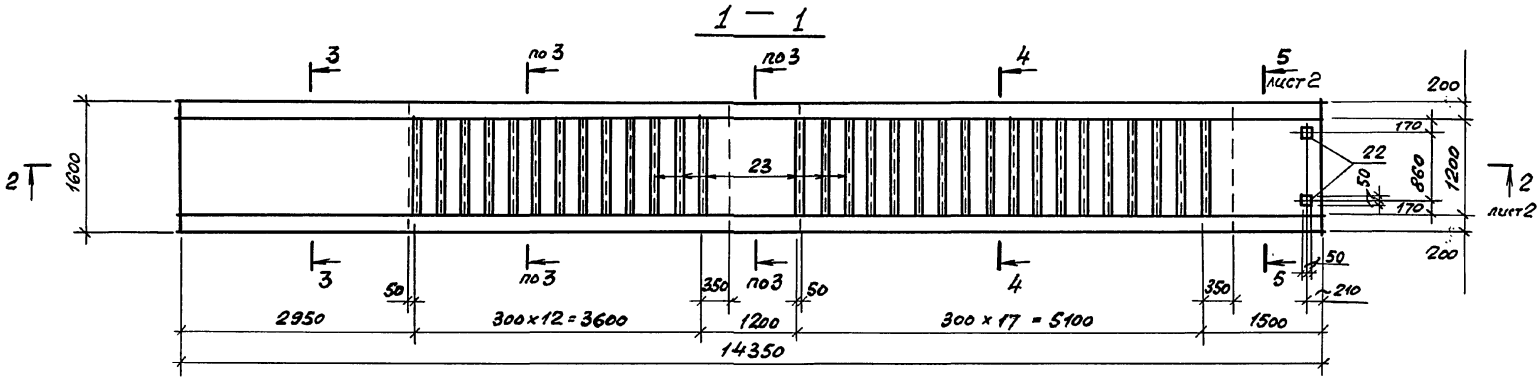

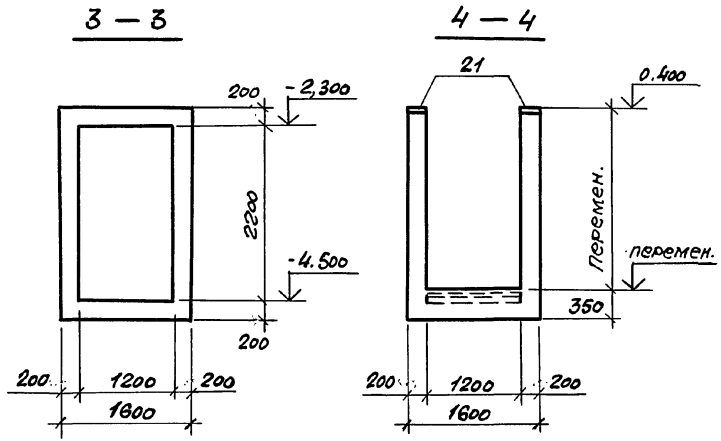

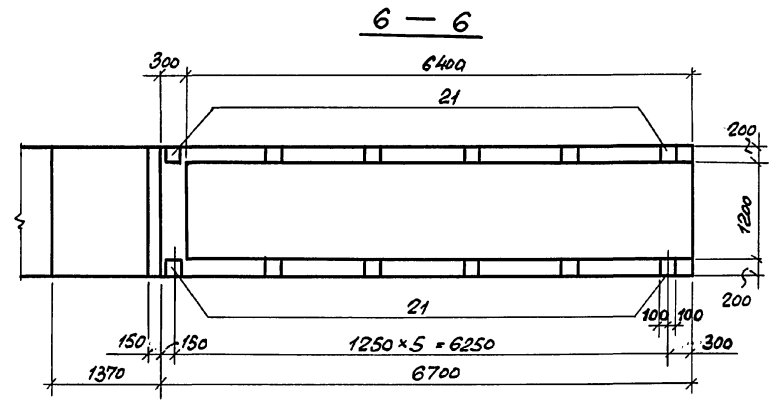

Спецификацию см. 03.005.-7.0-1-26 листы 2,3

Нач. отд.	Комиссаров		03.005-7.0-1-25	
Н. контр.	Бицютко		ВТ 1	Стадия: Р; Лист: 1; Листов: 2
Гл. констр.	Бицютко		Подходной тоннель Габаритный чертеж	ПРОЕКТНЫЙ ИНСТИТУТ №1 Ленинград
Вед. инж.	Моисеева			
Инж.	Селюкова			
Инж.	Нагорняк			

Инв. № подл. | Подпись и дата | Взам. инв. №

Формат А3

2 — 2

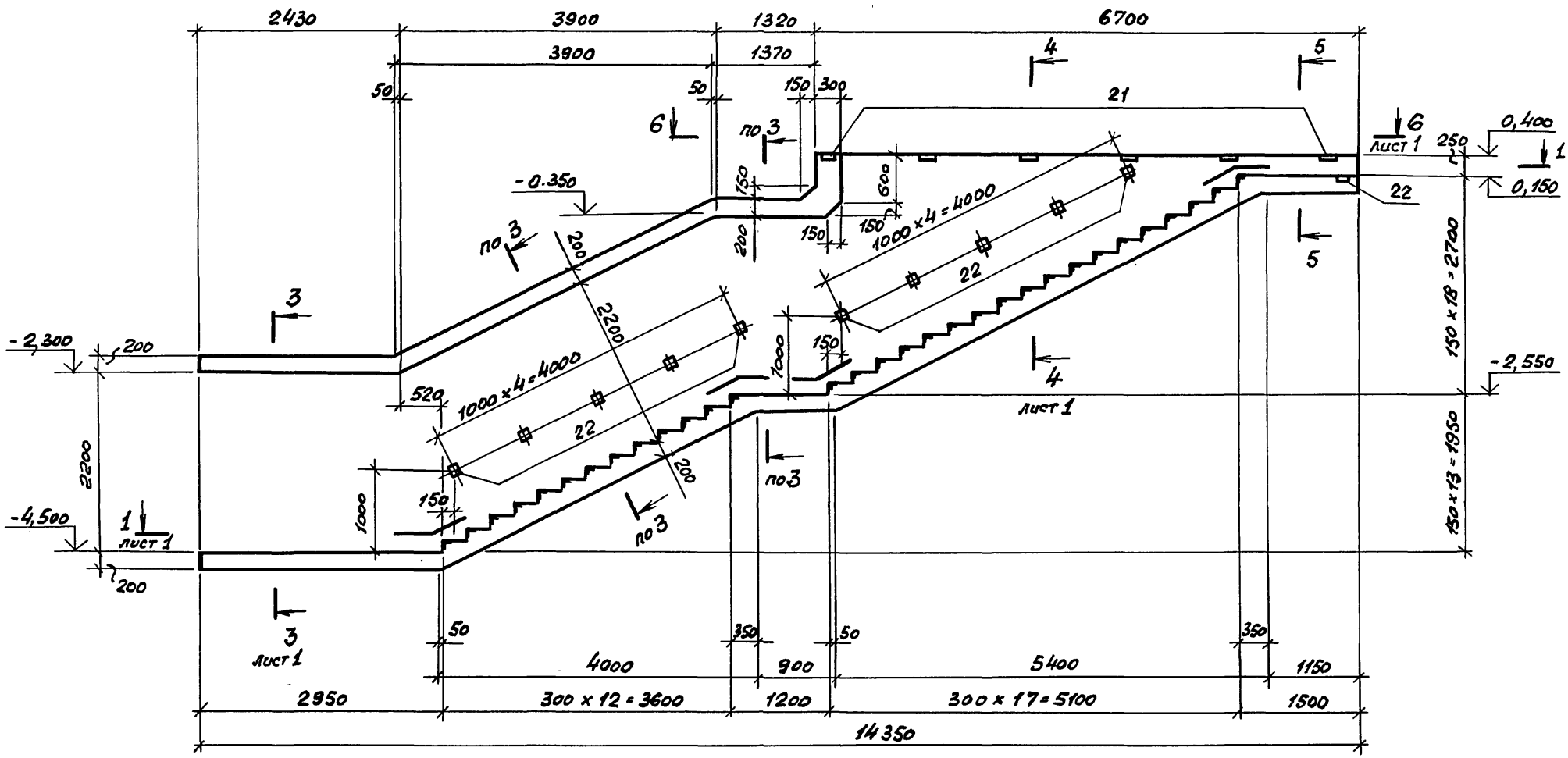

5 — 5

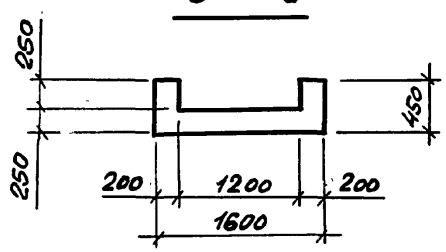

Инв. № подл. | Подпись и дата | Взам. инв. №

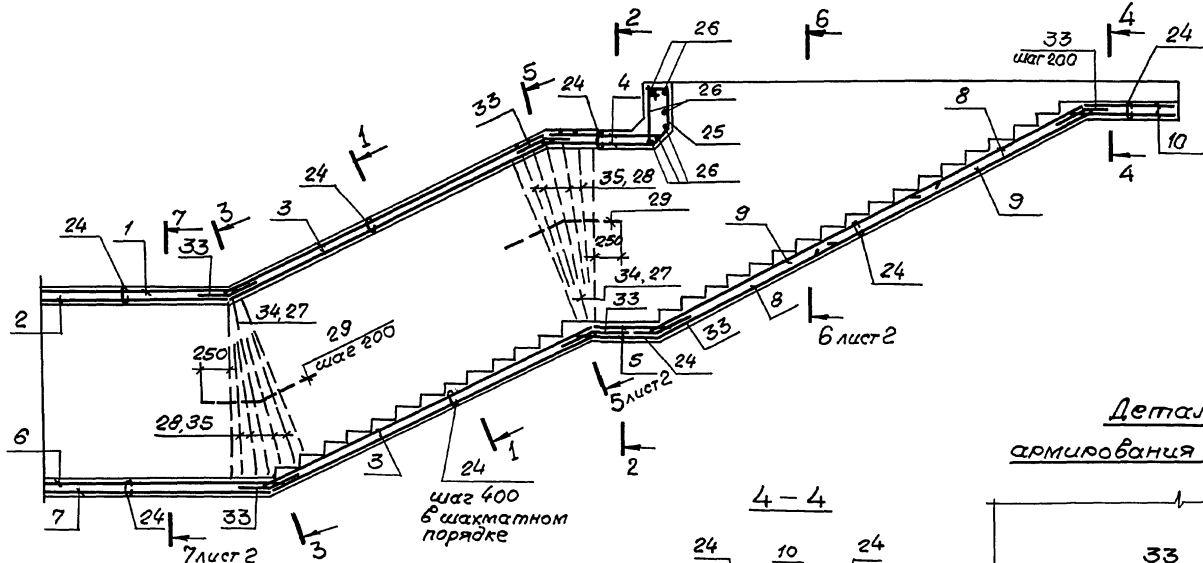

Деталь армирования углов.

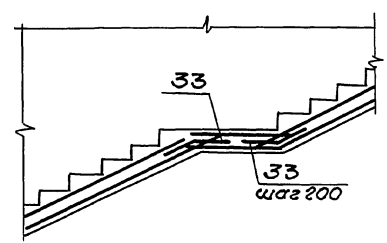

4 — 4

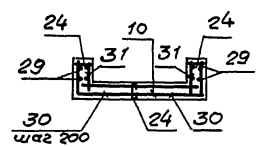

1 — 1
2 — 2

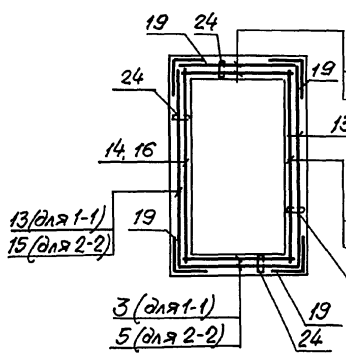

3 — 3

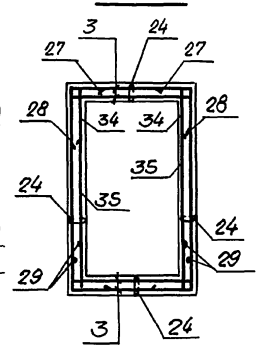

1. Сетки поз.19 до установки в углах конструкции согнуть пополам (сгибать рабочую арматуру).
2. Стыки сварных сеток поз. 19 в нерабочем направлении выполнять внахлестку с перепуском на 100 мм между крайними рабочими стержнями.

Нач.отд.	Комиссаров		
Н.контр.	Бицютко		
Гл.констр.	Бицютко		
Вед.инж	Моисеева		
Инж.	Вяйзя		
Инж	Нагорняк		

03.005-7.0-1-26

ВТ1
Подходной тоннель
Армирование.

Стадия	Лист	Листов
Р	1	3

Проектный институт №1
Ленинград

Инв.№ подл. | Подпись и дата | Взам.инв.№

5–5

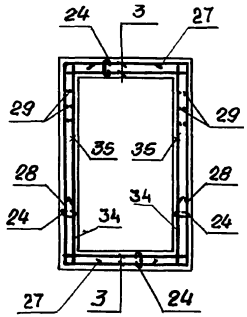

6–6

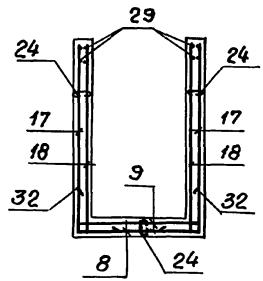

7–7

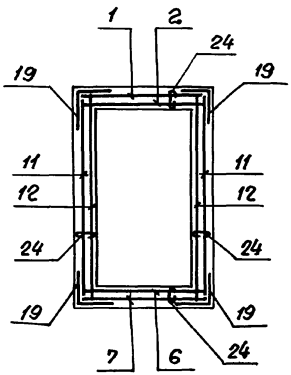

Ведомость деталей

Поз.	Эскиз
24	150
25	315, 370, 765, 170, 120, 120, 120
26	1540, 150, 150
27	2600, 400, 400
28	1800, 400
30	400, 500
32	550, 550
33	250, 250, 110, 220

Формат	Зона	Поз.	Обозначение	Наименование	Кол.	Примечание
				Класс сооружений		
				A-II, A-III, A-IV		
				Сборочные единицы.		
				Сетка арматурная		
		1	ГОСТ 23279-85	4С $\frac{6AI-200}{10AIII-200}$ 155×255 $\frac{275+75}{75}$	1	16,00кг
		2		4С $\frac{6AI-200(100)}{10AIII-200}$ 155×240 $\frac{50}{175}$	1	15,20кг
		3		4С $\frac{6AI-200}{10AIII-200}$ 155×460 $\frac{75+325}{175}$	4	28,17кг
		4		4С $\frac{6AI-200}{10AIII-200}$ 155×160 $\frac{175+25}{175}$	2	10,14кг
		5		4С $\frac{6AI-200}{10AIII-200}$ 155×115 $\frac{275+75}{175}$	2	6,56кг
		6		4С $\frac{6AI-200}{10AIII-200}$ 155×310 $\frac{275+25}{175}$	1	19,17кг
		7		4С $\frac{6AI-200}{10AIII-200}$ 155×285 $\frac{25}{75}$	1	19,40кг
		8		3С $\frac{6AI}{14AIII}$ 155×245 $\frac{225+25}{175}$	2	26,37кг
		9		3С $\frac{6AI}{14AIII}$ 155×415 $\frac{325+25}{175}$	2	44,04кг

Продолжение спецификации см. лист 3.

Инв. № подл. | Подпись и дата | Взам. инв. №

Формат	Зона	Поз.	Обозначение	Наименование	Кол.	Примеч.
				(продолжение)		
				Сборочные единицы		
				Сетка арматурная		
		10	ГОСТ 23279-85	4С $\frac{6AI\text{-}200}{10A\text{-}III\text{-}200}$ 155×135 $\frac{100+250}{175}$	2	7,84кг
		11		4С $\frac{6AI\text{-}200(100)}{10A\text{-}III\text{-}200}$ 250×240 $\frac{50}{50}$	2	25,43кг
		12		4С $\frac{6AI\text{-}200(100)}{6A\text{-}III\text{-}200}$ 250×240 $\frac{50}{150}$	2	13,08кг
		13		4С $\frac{6AI\text{-}200}{10A\text{-}III\text{-}200}$ 250×365 $\frac{25}{50}$	2	39,79кг
		14		4С $\frac{6AI\text{-}200}{6A\text{-}III\text{-}200}$ 250×865 $\frac{25}{150}$	2	20,27кг
		15		4С $\frac{6AI\text{-}200}{10A\text{-}III\text{-}200}$ 250×85 $\frac{25}{50}$	2	10,15кг
		16		4С $\frac{6AI\text{-}200}{6A\text{-}III\text{-}200}$ 250×85 $\frac{25}{150}$	2	5,05кг
А4		17	03.005-7.1-41	С6	2	74,90кг
А4		18	03.005-7.1-42	С7	2	72,90кг
		19	ГОСТ 23279-85	2С $\frac{12A\text{-}III\text{-}200}{6AI\text{-}200}$ 85×105	28	5,83кг

Формат	Зона	Поз.	Обозначение	Наименование	Кол.	Примеч.
А4		21	1.400-15. 1-130	Изделие закладное Мн 117-1	12	2,4кг
А4		22	1.400-15. 1-125.05	Мн 105-6	22	1,0кг
А4		23	1.400-15. 1-550-04	Мн 553	37,2 п.м.	4,1кг
				Детали		
				ГОСТ 5781-82*		
Б4		24		ф6AI ℓ=300	935	0,067кг
Б4		25		ℓ=1940	7	0,430кг
Б4		26		ф10A-III ℓ=1640	7	1,012кг
Б4		27		ℓ=3400	4	2,098кг
Б4		28		ℓ=2200	16	1,357кг
Б4		29		ф6AI ℓ=-	260,0 п.м.	0,222кг
Б4		30		ф10A-III ℓ=900	16	0,555кг
Б4		31		ℓ=400	16	0,247кг
Б4		32		ℓ=1100	64	0,679кг
Б4		33		ℓ=500	42	0,309кг
Б4		34		ф6A-III ℓ=2600	4	0,577кг
Б4		35		ℓ=1800	16	0,400кг
				Материалы		
				Бетон класса В25		20,0м³

Ведомость расхода стали на элемент, кг.

Класс сооружений	Изделия арматурные							Изделия закладные								Общий расход
	Арматура класса						Всего	Прокат марки					Арматура класса	Всего		
	A-III					A-I		ВСт3кп2					A-III			
	ГОСТ 5781-82*					ГОСТ 5781-82*		ГОСТ 103-76*			ГОСТ 8509-86	Итого	ГОСТ 5781-82*			
	ф6	ф10	ф12	ф14	Итого	ф6	Итого	δ=6	δ=8	Итого	L50×5		ф8			
А-II, А-III, А-IV	48,7	382,4	131,6	370,7	940,4	356,8	356,8	1297,2	33,8	8,8	42,6	141,4	184,0	19,4	203,4	1500,6

Инв.№подл. | Подпись и дата | Взам.инв.№

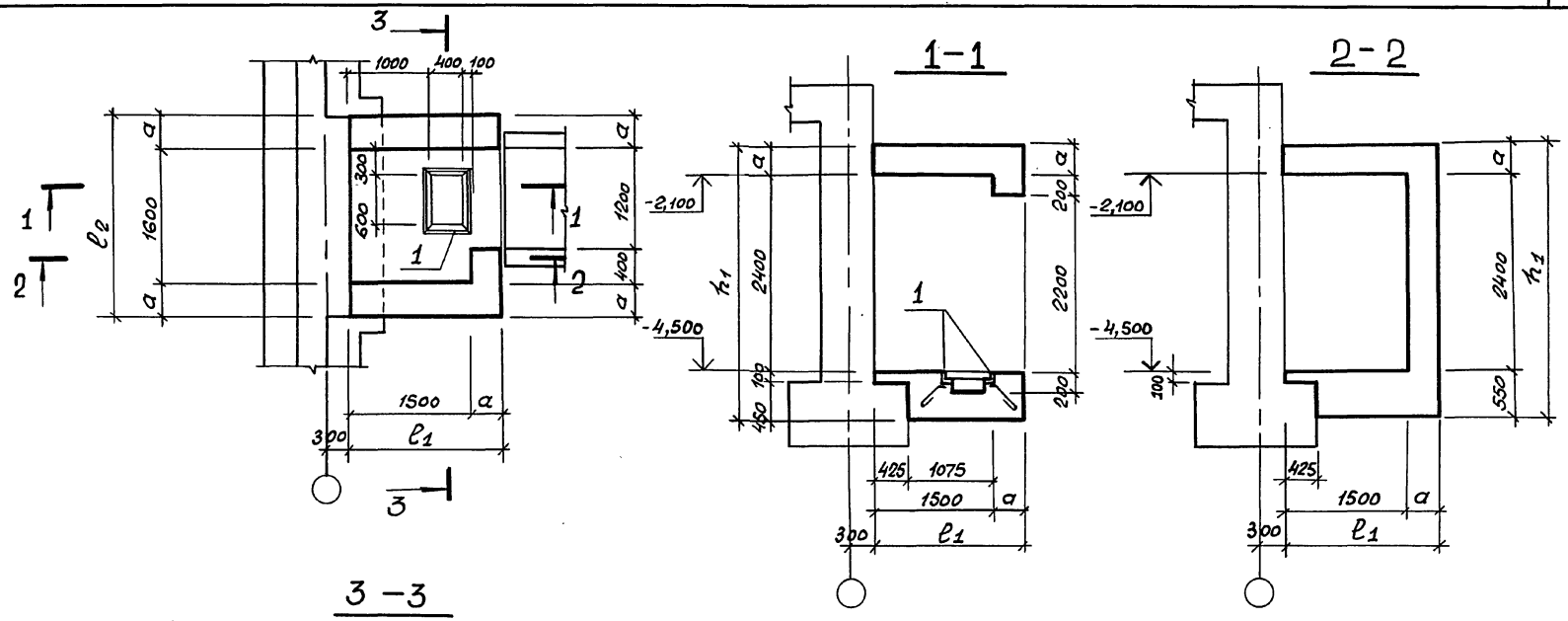

Класс сооружений	Геометрические размеры, мм				
	a	l_1	l_2	h_1	
А – II	350	1850	2300	3300	
А – III	300	1800	2200	3250	
А – IV	250	1750	2100	3200	

Поз. 1 учтена в спецификации см. 03.005-7.0-1-28 лист 2.

Нач. отд.	Комиссаров		03.005 - 7.0 - 1 - 27	
Н. контр.	Бицютко		ВТ 1	Стадия: Р; Лист; Листов: 1
Гл. конст.	Бицютко		Предтамбур. Габаритный чертеж.	ПРОЕКТНЫЙ ИНСТИТУТ №1 Ленинград
Вед. инж.	Моисеева			
Инж.	Вяйзя			
Инж.	Насонова			

Инв. № подл. | Подпись и дата | Взам. инв. №

24385-01 78

Формат А3

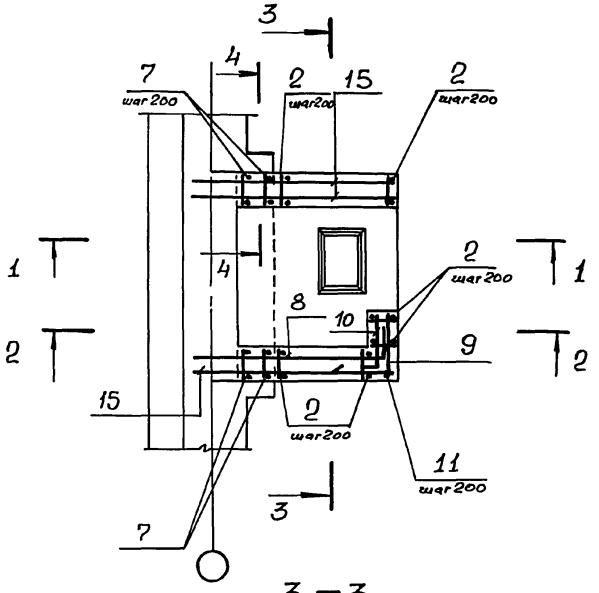

1-1

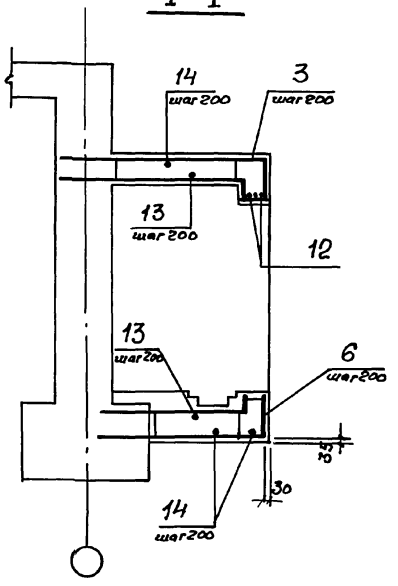

2-2

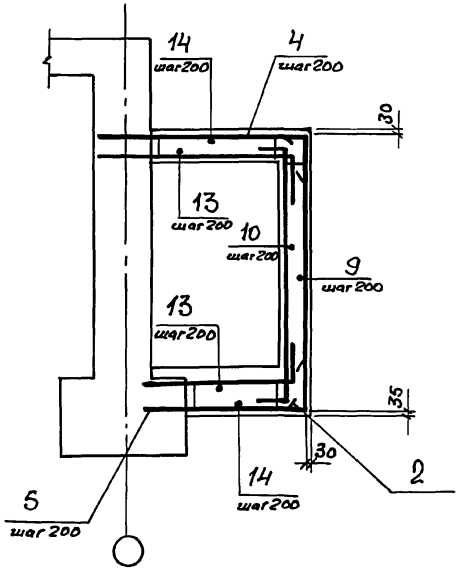

3-3

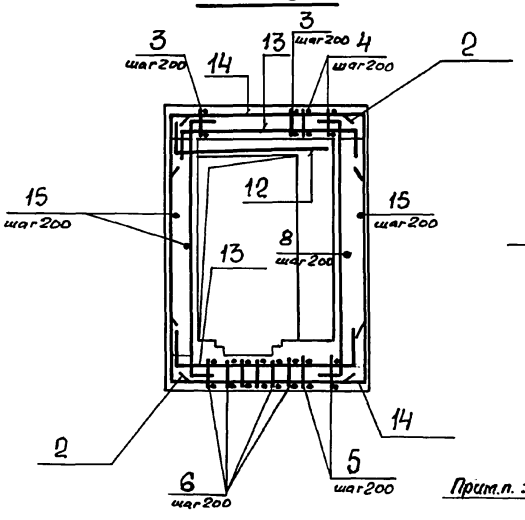

4-4

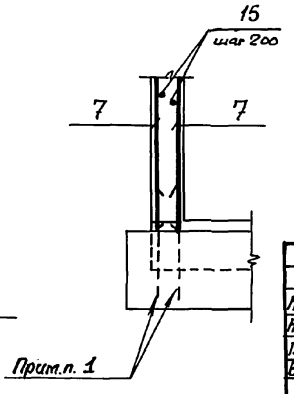

1. В чертежах фундаментов под стену предусмотреть выпуски для устройства стыков арматуры фундаментов с арматурой стены.

   Диаметр выпусков должен соответствовать диаметру рабочей арматуры каркасов для армирования стен.

2. Спецификацию см. листы 2, 3, 4.
   Ведомость расхода стали см. лист 4.

Нач. отд.	Комиссаров		03. 005 - 7.0 -1-28		
Н. контр.	Бичуткo				
Гл. констр.	Бичуткo		ВТ1	Стадия	Лист	Листов
Вед. инж.	Моисеева			Р	1	4
Инж.	Вяйзя		Предтамбур. Армирование.	ПРОЕКТНЫЙ ИНСТИТУТ №1 Ленинград		
Инж.	Насонова					

24385-01 79 Формат А3

Инв. № подл. | Подпись и дата | Взам. инв. №

Формат	Зона	Поз.	Обозначение	Наименование	Кол.	Примечание
			Постоянные данные для исполнений.			
			Класс сооружений	А-II ; А-III ; А-IV.		
				Сборочные единицы		
				Изделия закладные		
А4		1	1.400 - 15. 1-550 - 05	МН 554	2,45 п.м.	4.2кг
			Переменные данные для исполнений.			
			Класс сооружений А-II			
				Сборочные единицы		
				Каркасы плоские		
А4		2	03.005 - 7.1 - 2	КР 40	17	29,4кг
А4		3	- 25	КР 91	6	17.3кг
А4		4	- 26	КР 94	3	20.0кг
А4		5	- 26	КР 97	3	17.6кг
А4		6	- 27	КР 100	6	17.1кг
А4		7	- 36	КР 169	4	22,3кг

Формат	Зона	Поз.	Обозначение	Наименование	Кол.	Примечание
				Детали		
				ГОСТ 5781-82*		
Б4		8		Ф 20 А III l = 2700	13	6.67кг
Б4		9		l = 1400	13	3.46кг
Б4		10		l = 980	13	2.42кг
Б4		11		Ф 22 А III l = 3280	2	9.77кг
Б4		12		l = 2500	3	7.45кг
Б4		13		Ф 18 А III l = 2700	16	5.37кг
Б4		14		l = 2840	18	5.65кг
Б4		15		Ф 20 А III l = 2440	39	6.03кг
				Материалы		
				Бетон класса В 25		6.44 м³

Ведомость деталей (кл А-II)

Поз.	Эскиз
8	2350 | 350
9	700 | 700
10	350 | 630

Поз.	Эскиз
12	400 | 2100
13	300 | 2100 | 300
14	300 | 2240 | 300

Взам. инв. № | Подпись и дата | Инв. № подл.

Формат	Зона	Поз.	Обозначение	Наименование	Кол.	Примечание
			Переменные данные	для исполнений.		
			Класс сооружений А-III			
				Сборочные единицы		
				Каркасы плоские		
А4		2	03.005-7.1-2	КР 41	17	14.4кг
А4		3	-25	КР 92	6	9.2кг
А4		4	-26	КР 95	3	9,2кг
А4		5	-26	КР 132	3	7.9кг
А4		6	-27	КР 101	6	9.1кг
А4		7	-36	КР 170	4	11.0кг
				Детали		
				Гост 5781-82*		
Б4		8		ф 16 А III ℓ = 2400	13	3.8кг
Б4		9		ℓ = 1210	13	1.91кг
Б4		10		ℓ = 830	13	1.31кг
Б4		11		ℓ = 3230	2	5.1кг
Б4		12		ℓ = 2100	3	3.32кг
Б4		13		ф 14 А III ℓ = 2400	16	2.9кг
Б4		14		ℓ = 2640	18	3.2кг
Б4		15		ф 16 А III ℓ = 2240	39	3.54кг
				Материалы		
				Бетон класса В25		5,42м³

Ведомость деталей (кл. А-III)

Поз.	Эскиз
8	2150 | 250
9	550 | 660
10	250 | 580
12	250 | 1850

Поз.	Эскиз
13	200 | 2000 | 200
14	250 | 2140 | 250

Формат	Зона	Поз.	Обозначение	Наименование	Кол.	Примечание
			Переменные данные	для исполнений.		
			Класс сооружений А-IV			
				Сборочные единицы		
				Каркасы плоские		
А4		2	03.005-7.1-2	КР 42	16	5.2кг
А4		3	-25	КР 93	6	3.5кг
А4		4	-26	КР 96	3	3.2кг
А4		5	-26	КР 133	3	2.8кг
А4		6	-27	КР 102	6	3.7кг
А4		7	-36	КР 168	4	4.2кг
				Детали		
				Гост 5781-82*		
Б4		8		ф 10 А III ℓ = 2100	13	1.3кг

Инв.№ подл. | Подпись и дата | Взам.инв.№

Формат	Зона	Поз.	Обозначение	Наименование	Кол.	Примечание
Б4		9		Ф10 А-III ℓ = 960	13	0.6 кг
Б4		10		ℓ = 680	13	0.42 кг
Б4		11		ℓ = 3180	2	1.97 кг
Б4		12		ℓ = 1800	3	1.1 кг
Б4		13		Ф8 А-III ℓ = 2100	16	0.84 кг
Б4		14		ℓ = 2340	16	0.94 кг
Б4		15		Ф10 А-III ℓ = 2040	39	1.26 кг
				Материалы:		
				Бетон класса В 25		45 м³

Ведомость деталей (кл. А-IV)

Поз.	Эскиз
8	1950, 150
9	350, 610
10	150, 530
12	150, 1650

Поз.	Эскиз
13	100, 1900, 100
14	150, 2040, 150

Ведомость расхода стали на элемент, кг

Класс сооружения	Изделия арматурные: Арматура класса А-III ГОСТ 5781-82* Ф6	Ф8	Ф10	Ф14	Ф16	Ф18	Ф20	Ф22			Итого	Изделия закладные: Арматура класса А-III ГОСТ 5781-82* Ф8		Итого	Прокат марки ВСт3кп2 ГОСТ 8509-86 L50х5		Итого	Всего	Общий расход
А-II			83.6			187.7	398.2	865.3			1534.8	1.0		1.0	9.3		9.3	10.3	1545.1
А-III		46.6		104.0	650.6						801.2	1.0		1.0	9.3		9.3	10.3	811.5
А-IV	21.3	28.4	226.6								276.3	1.0		1.0	9.3		9.3	10.3	286.6

Инв. № подл. | Подпись и дата | Взам. инв. №

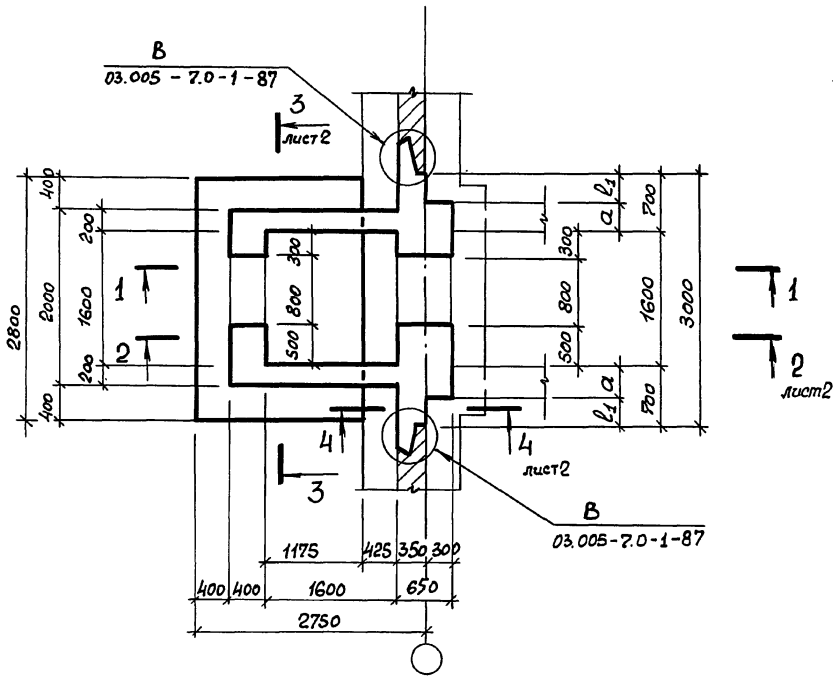

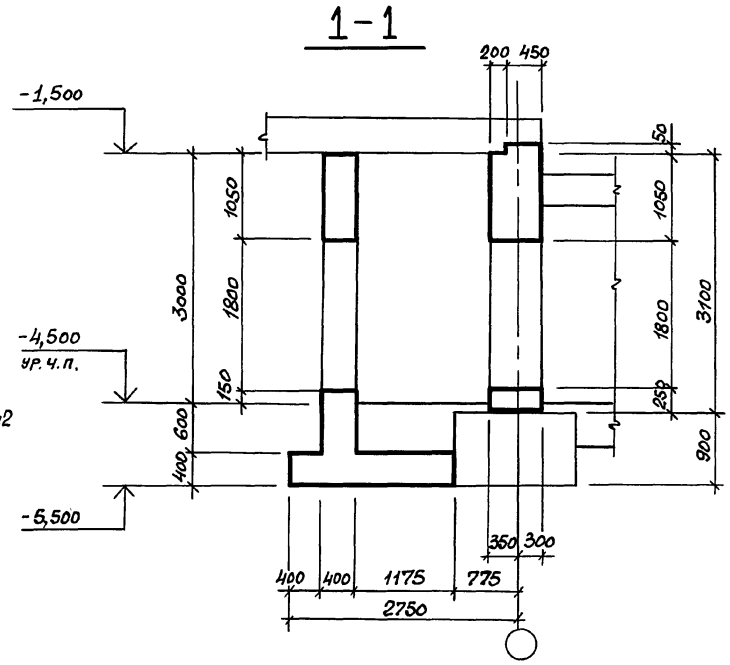

Класс сооружений	Размеры, мм	
	a	l_1
А — II	350	350
А — III	300	400
А — IV	250	450

Нач.отд.	Комиссаров		03.005 - 7.0-1-29
Н.контр.	Бицютко		ВТ 1
Гл.констр.	Бицютко		Стена убежища и тамбур. Габаритный чертёж
Вед.инж.	Моисеева		
Инж.	Вяйзя		
Инж.	Насонова		

Стадия	Лист	Листов
Р	1	2

ПРОЕКТНЫЙ ИНСТИТУТ №1 Ленинград

24385-01 83

Формат А3

Инв.№ подл. | Подпись и дата | Взам.инв.№

2 – 2

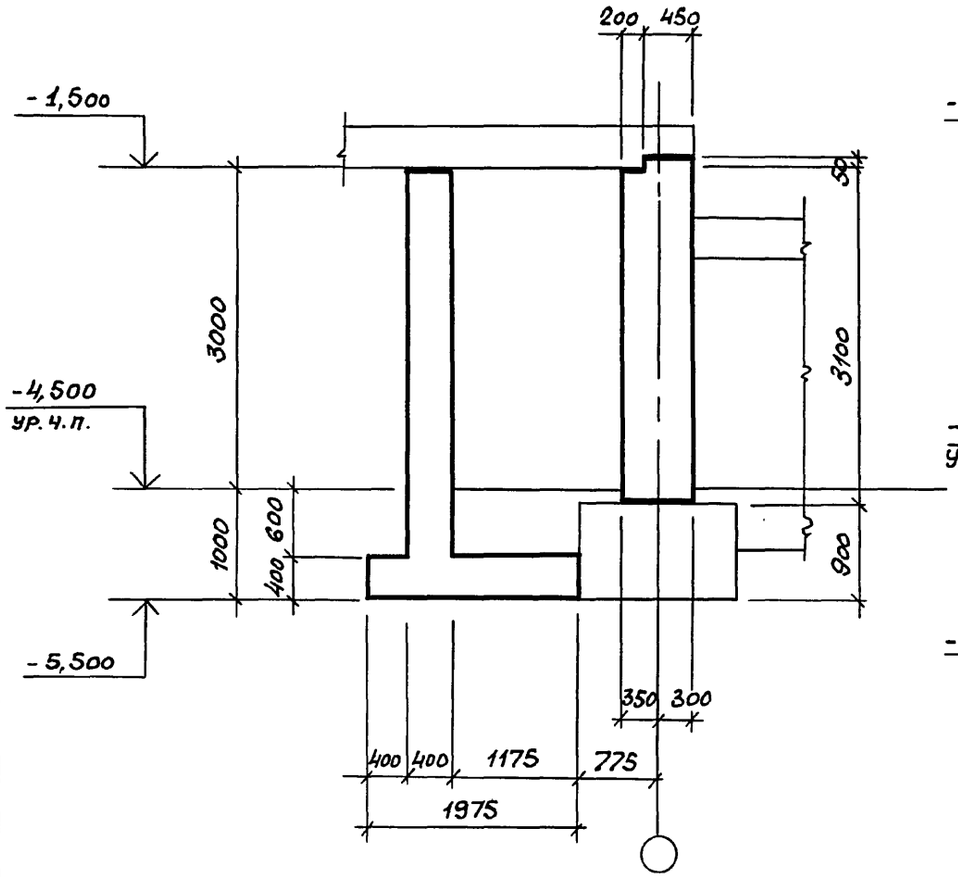

3 – 3

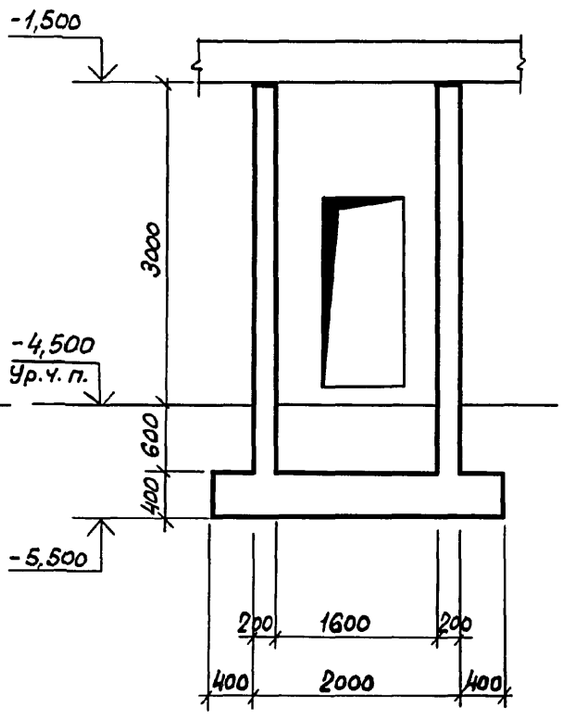

4 – 4

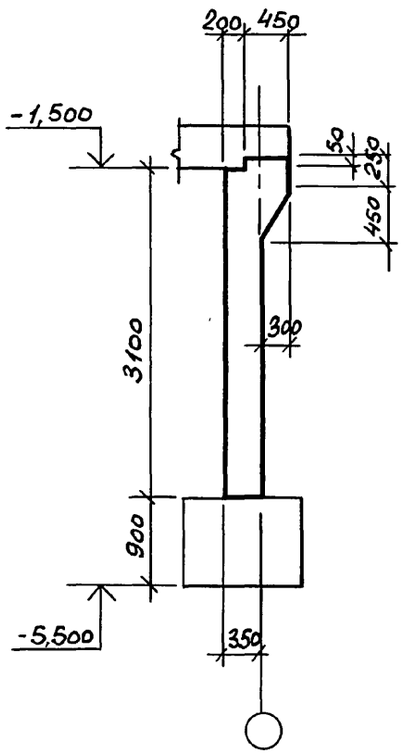

Инв. № подл. | Подпись и дата | Взам. инв. №

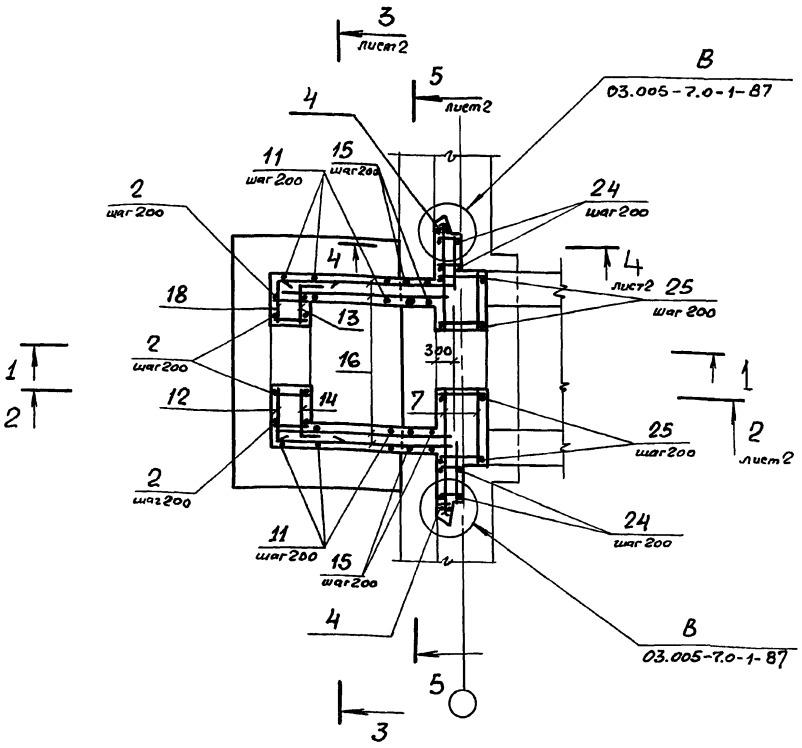

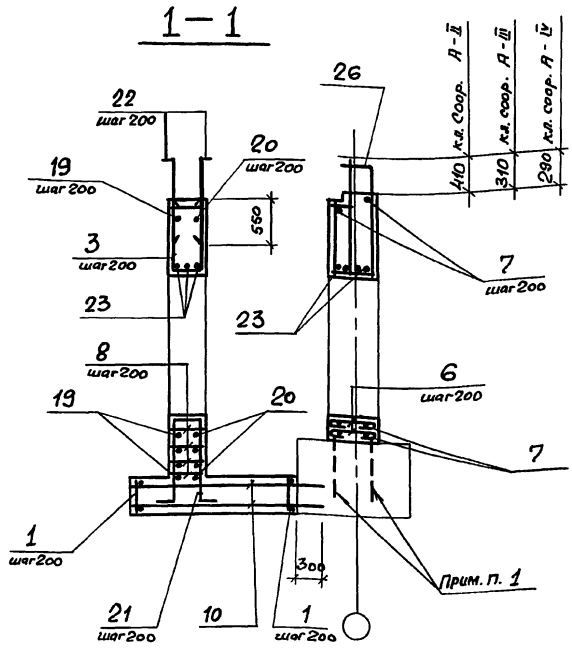

1. В чертежах фундаментов под стену предусмотреть выпуски для устройства стыков арматуры фундаментов с арматурой стены.

   Диаметр выпусков должен соответствовать диаметру рабочей арматуры каркасов для армирования стен.

2. Спецификацию см. листы 3,4.

Нач.отд.	Комиссаров		
Н.контр.	Бицюпко		
Гл.констр.	Бицюпко		
Вед.инж.	Моисеева		
Инж.	Вяйзя		
Инж.	Насонова		

03.005-7.0-1-30

ВТ-1

Стена убежища и тамбур. Армирование.

Стадия	Лист	Листов
Р	1	4

ПРОЕКТНЫЙ ИНСТИТУТ №1 Ленинград

24385-01 85

Формат А3

Инв.№ подл. | Подпись и дата | Взам. инв.№

2 – 2

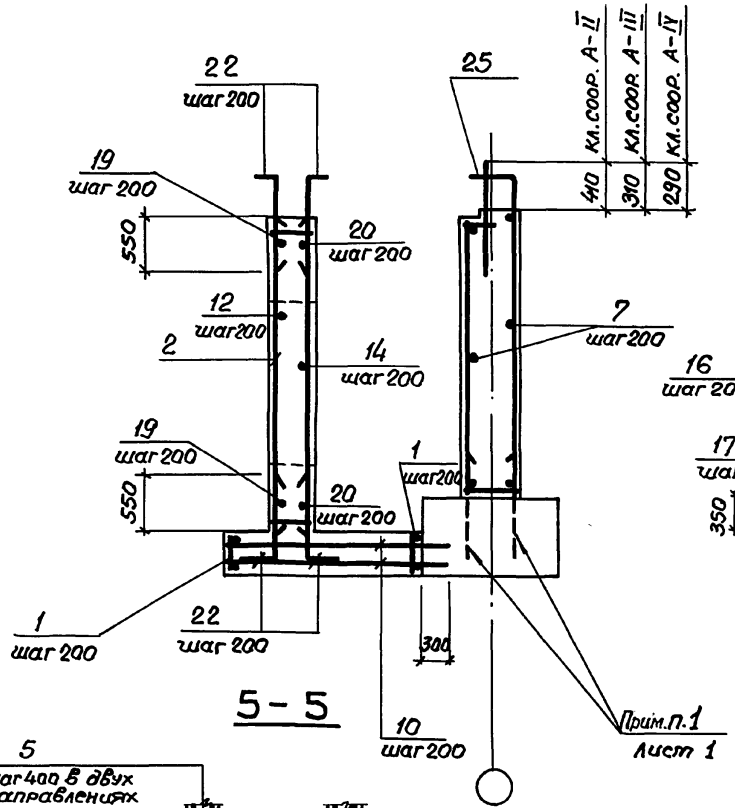

3 – 3

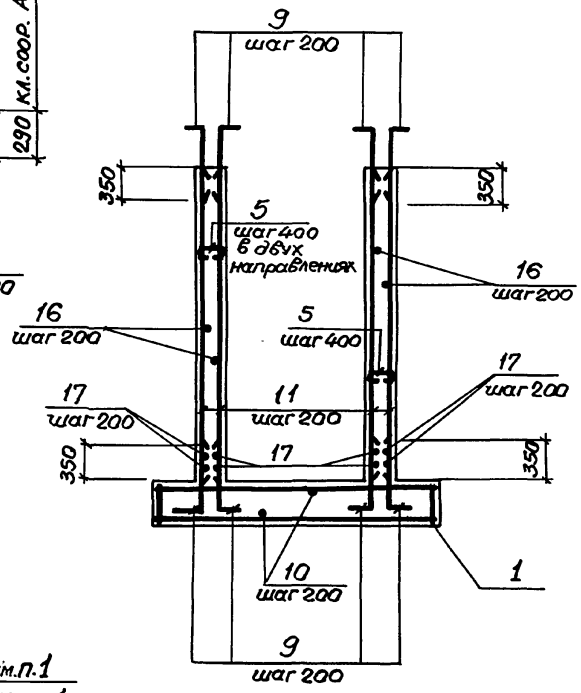

4 – 4

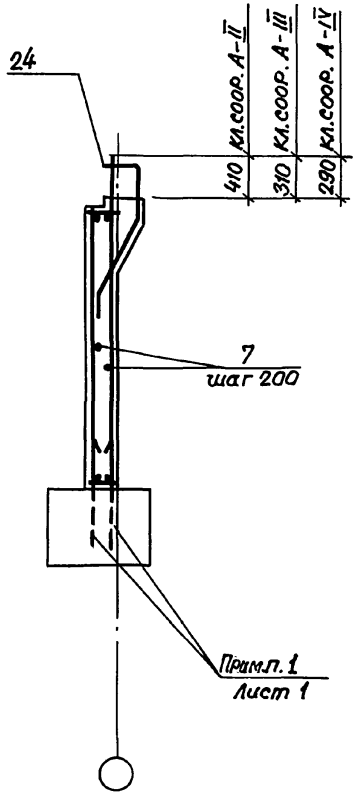

5 – 5

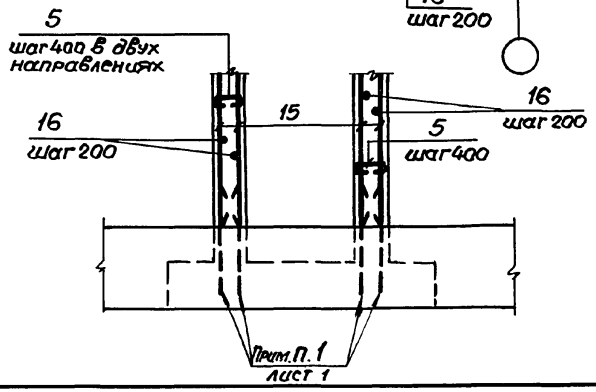

Инв. № подл. | Подпись и дата | Взам. инв. №

Формат	Зона	Поз.	Обозначение	Наименование	Кол.	Примечание
			Постоянные данные	для исполнений		
			Класс сооружений	А-III, А-III, А-IV		
				Сборочные единицы		
				Каркасы плоские		
А4		1	03.005-7.3-9	КР 174	10	4.52кг
А4		2	-9	КР 35	5	14.0кг
А4		3	-8	КР 37	4	4.5кг
А4		4	-9	КР 39	2	10.3кг
				Детали		
				Арматура ГОСТ 5781-82*		
Б4		5		ф 6А I ℓ = 300	92	0.067кг
Б4		6		Ф 10А I ℓ = 770	8	0.47кг
Б4		7		ℓ = по месту	120	п.м. 0.62кг
Б4		8		ф 8А III ℓ = 380	20	0.15кг
Б4		9		ф 10А III ℓ = 800	72	0,5кг
Б4		10		ℓ = 2260	30	1.39кг
Б4		11		ℓ = 3580	32	2.2кг
Б4		12		ℓ = 1100	9	0.67кг
Б4		13		ℓ = 600	9	0.37кг
Б4		14		ℓ = 800	9	0.49кг
Б4		15		ℓ = 3080	8	1.9кг
Б4		16		ℓ = 2200	68	1.35кг
Б4		17		ℓ = 1800	8	1.1кг
Б4		18		ℓ = 900	9	0.55кг

Инв.№ подл. | Подпись и дата | Взам. инв.№

Формат	Зона	Поз.	Обозначение	Наименование	Кол.	Примечание
Б4		19		ф 10 А III ℓ = 2850	10	1.75кг
Б4		20		ℓ = 2200	10	1.35кг
Б4		21		ф 16 А III ℓ = 2710	4	4.27кг
Б4		22		ℓ = 1000	30	1.54кг
Б4		23		ф 20 А III ℓ = 2000	7	4.93кг

Ведомость деталей

Поз.	Эскиз
5	150, 75
6	620, 75
9	100, 700
12	650, 450
13	400, 200
14	600, 200

Поз.	Эскиз
18	450, 450
19	450, 1950, 450
20	200, 1800, 200
21	100, 1080, 350, 100, 1080
22	150, 850

Формат	Зона	Поз.	Обозначение	Наименование	Кол.	Примеч.
			Переменные данные для исполнений			
			Класс сооружений А-II			
				Сборочные единицы		
				Каркасы плоские		
А4		24	03.005-7.1-13	КР55	4	26.23кг
А4		25	-15	КР58	9	50.49кг
А4		26	-17	КР64	4	25.67кг
				Материалы		
				Бетон класса В25		12.3м³
			Класс сооружений А-III			
				Сборочные единицы		
				Каркасы плоские		
А4		24	03.005-7.1-14	КР56	4	25.38кг
А4		25	-16	КР59	9	31.45кг
А4		26	-18	КР65	4	16.59кг
				Материалы		
				Бетон класса В25		12.2м³

Формат	Зона	Поз.	Обозначение	Наименование	Кол.	Примеч.
			Переменные данные для исполнений			
			Класс сооружений А-IV			
				Сборочные единицы		
				Каркасы плоские		
А4		24	03.005-7.1-14	КР57	6	17.22кг
А4		25	-16	КР60	7	25.47кг
А4		26	-18	КР66	4	9.65кг
				Материалы		
				Бетон класса В25		12.1м³

Ведомость расхода стали на элемент, кг

Класс сооружений	Изделия арматурные														Всего
	Арматура класса														
	A-III ГОСТ 5781-82*										A-I ГОСТ 5781-82*				
	ф6	ф8	ф10	ф12	ф16	ф20	ф22	ф25	ф28	Итого	ф6	ф10		Итого	
А-II	25.3	19.7	402.2	124.4	154.8	55.2		54.8	466.6	1303	0.90	3.7		4.6	1307.6
А-III	25.3	19.7	474.8	11.0	155.1	54.2	216.6	111.6		1068.3	0.9	3.7		4.6	1072.8
А-IV	25.3	74.3	387.1	16.4	191.1	217.8		28.6		940.6	0.9	3.7		4.6	945.2

Инв.№ подл. | Подпись и дата | Взам.инв.№

Разрез 1-1

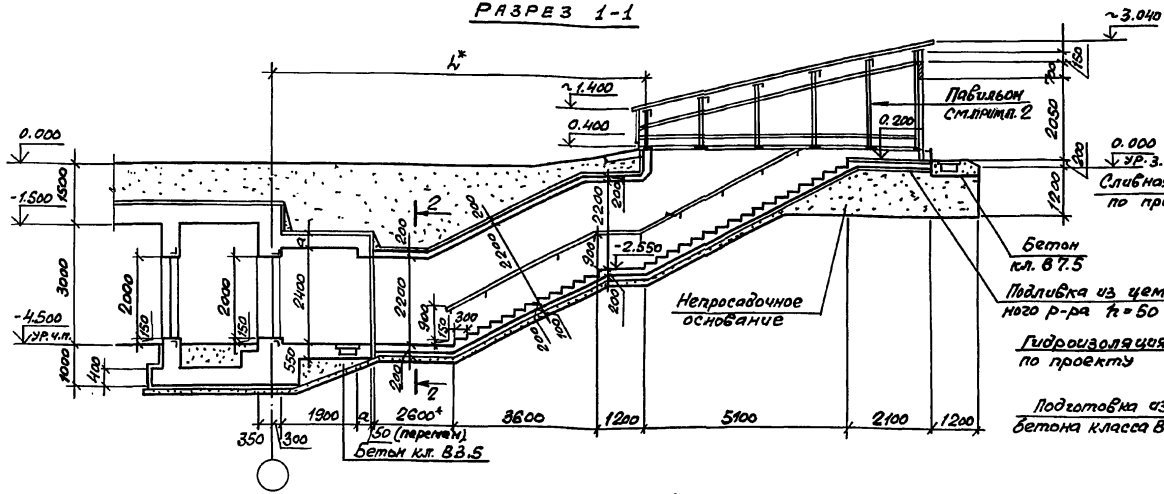

2 - 2

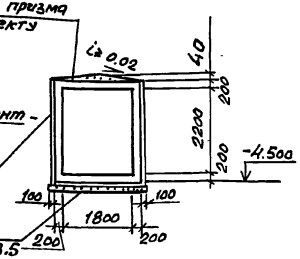

План на отм. -4.500

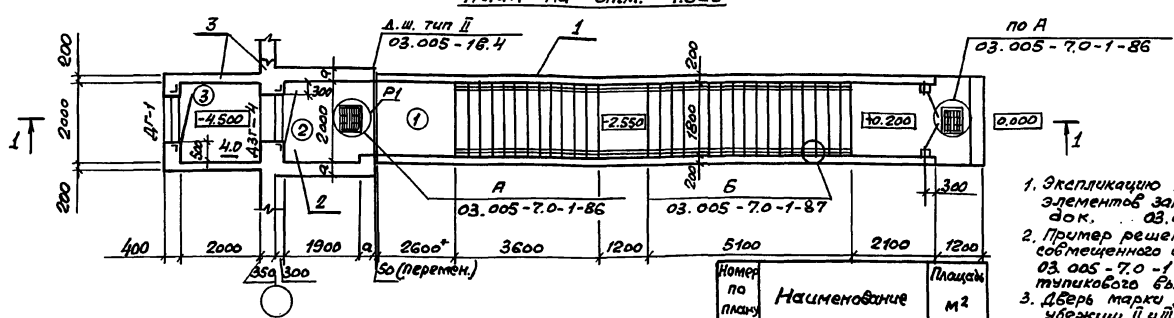

Класс сооружения	Геометрические размеры, мм	
	a	h
А-II	350	10000
А-III	300	9950
А-IV	250	9900

1. Экспликацию помещений, спецификацию элементов заполнения проемов смотри док. 03.005-7.0-1-85.
2. Пример решения павильона для аварийного выхода, совмещенного со входом, смотри док. 03.005-7.0-1-88,89,90. Павильон для входа тупикового выполняется по аналогии.
3. Дверь марки ДАГ-4 предусмотрена для класса убежищ II и III.
   Дверь для класса IV - смотри док. 03.005-7.0-1-85.

*см. п. 1.3 на листе 1 и п. 3.1 на листе 2 документа 03.005-7.0-1-ПЗ.

Номер по плану	Наименование	Площадь м²
(2)	Предтамбур	3.8
(3)	Тамбур	4.0

Спецификация конструктивных элементов входа тупикового.

Марка поз.	Обозначение	Наименование	Примечание
1	03.005-7.0-1-32;33	Подходной тоннель	
2	03.005-7.0-1-34;35	Предтамбур	
3	03.005-7.0-1-36;37	Стена убежища и тамбур	

Нач.отд.	Комиссаров		
Н.контр.	Бицютко		
Гл.спец.	Тришкина		
Гл.констр.	Бицютко		
Вед.инж.	Моисеева		
Ст.арх.	Ситкина		

03.005-7.0-1-31

Вход тупиковый прямой с тамбуром при ширине дверного проема 1,2 м - В72
Чертеж общего вида

Стадия	Лист	Листов
Р		1

ПРОЕКТНЫЙ ИНСТИТУТ №1 Ленинград

24385-01 89 Формат А3

Инв.№ подл. | Подпись и дата | Взам. инв.№

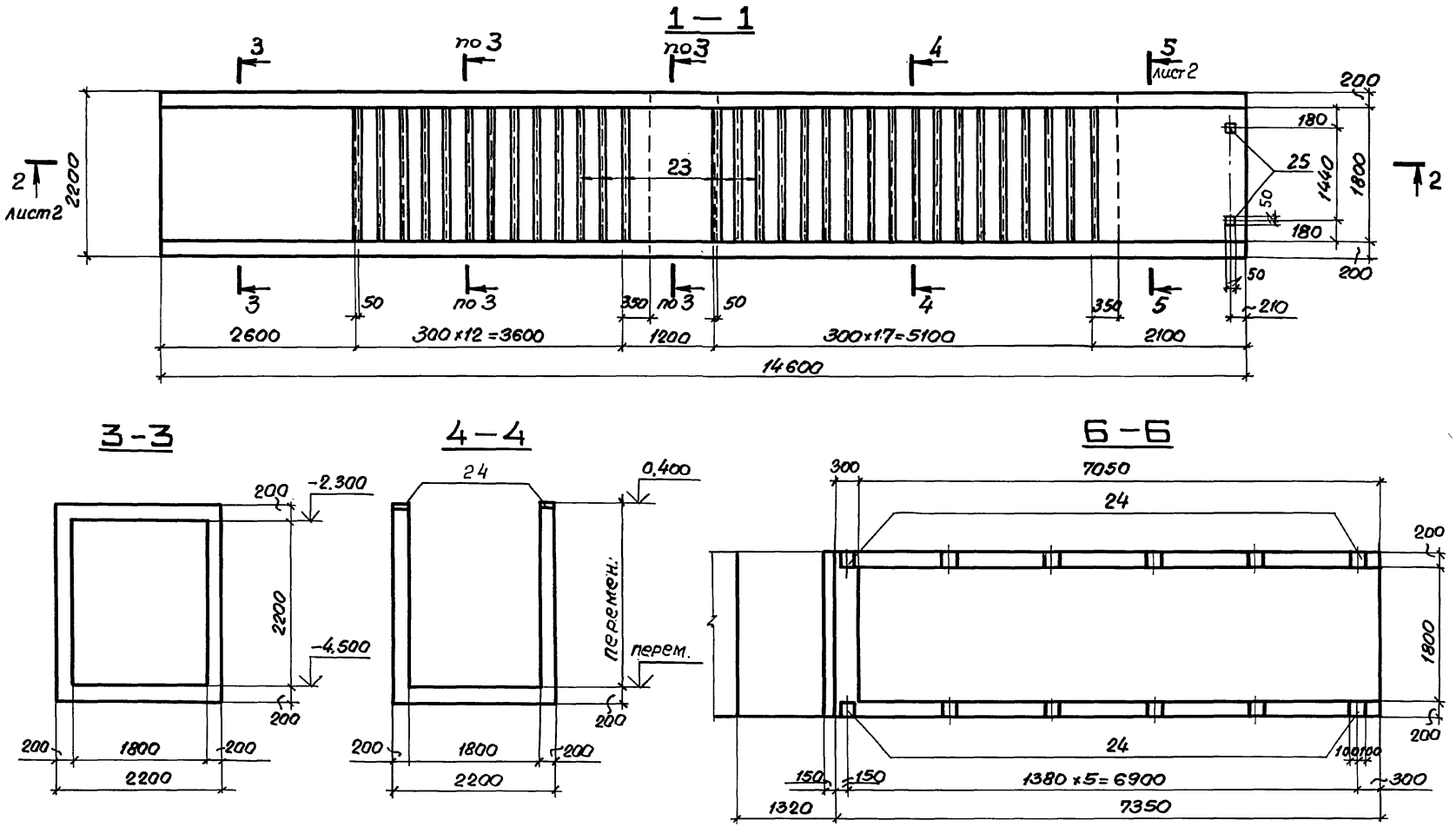

Спецификацию см. 03.005-7.0-1-33 листы 2,3.

Нач. отд.	Комиссаров		03.005-7.0-1-32	
Н. контр.	Бицютко			
Гл. констр.	Бицютко		ВТ 2 Подходной тоннель. Габаритный чертеж.	Стадия: Р; Лист: 1; Листов: 2
Вед. инж.	Моисеева			
Инж.	Нагорняк			Проектный институт №1 Ленинград
Инж.	Селюкова			

Инв. № подл. | Подпись и дата | Взам. инв. №

2 - 2

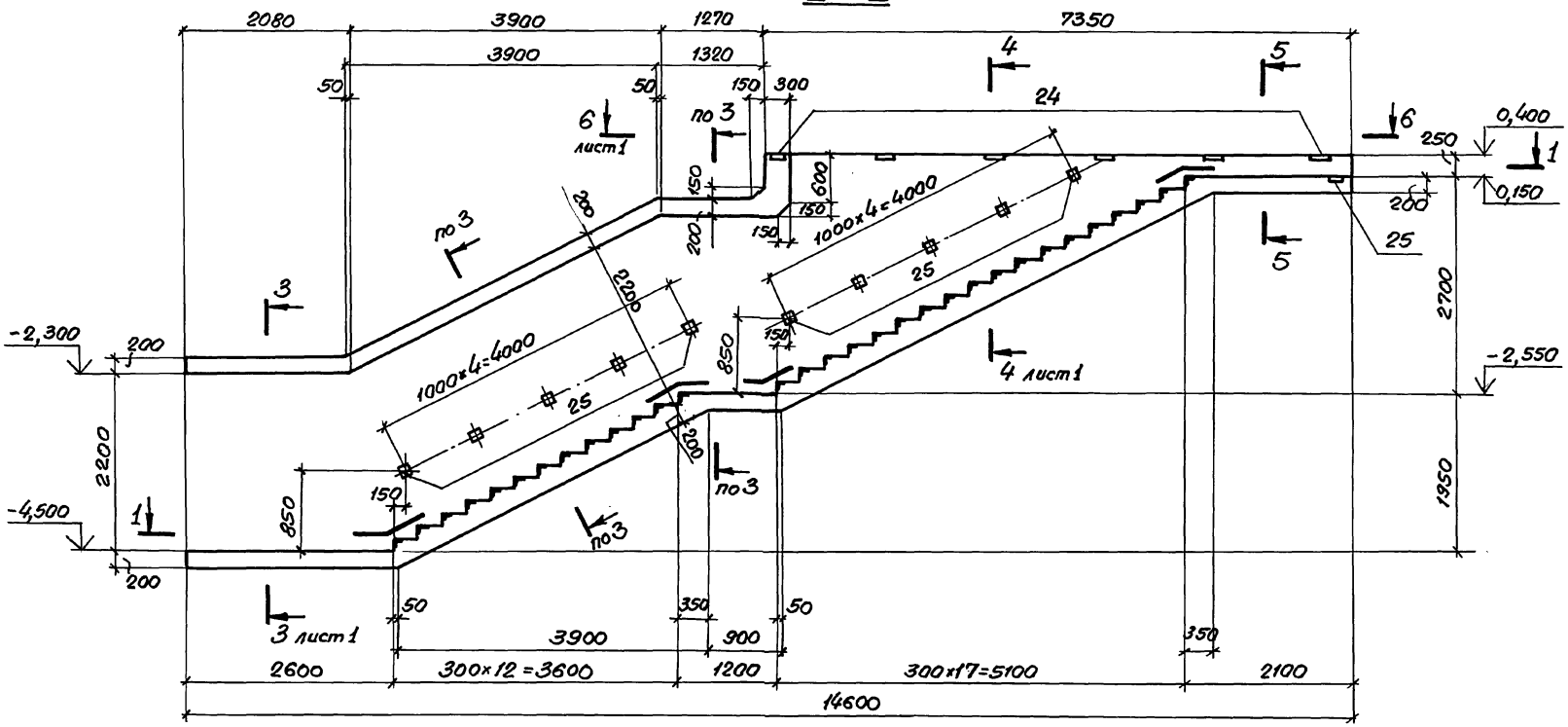

5 - 5

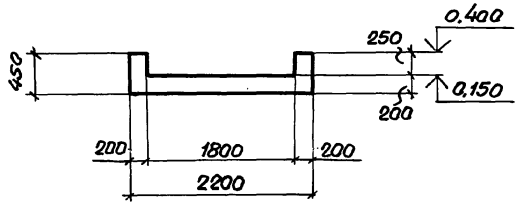

Инв.№ подл. | Подпись и дата | Взам.инв.№

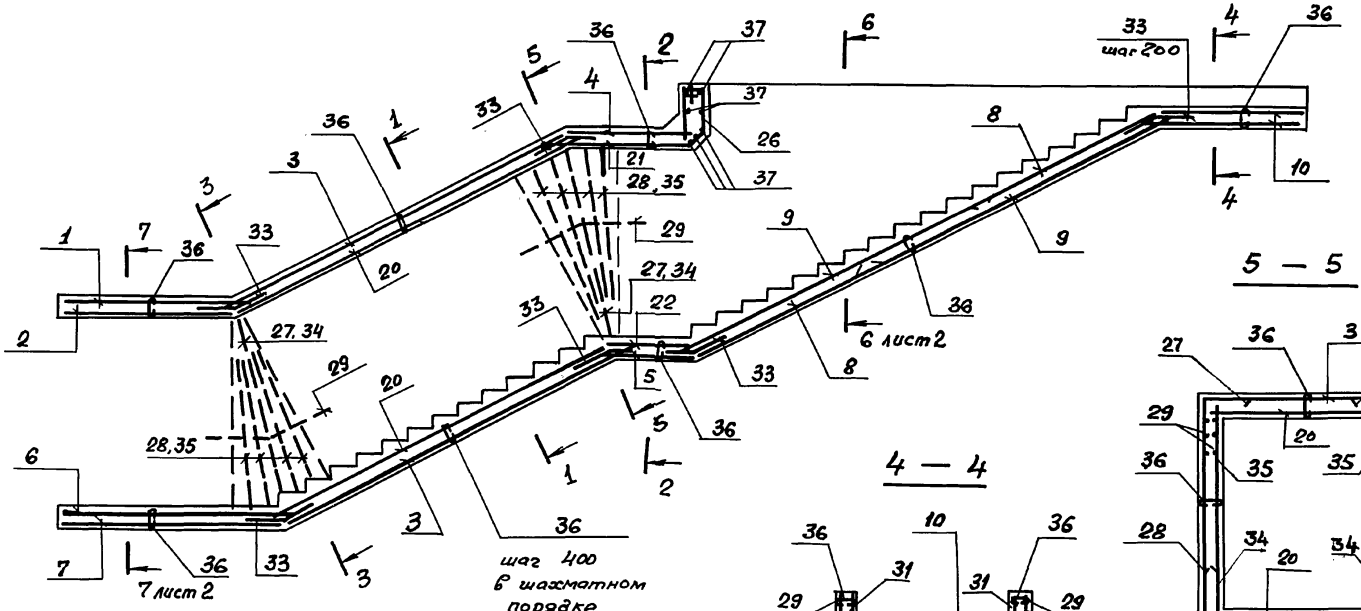

5 — 5

4 — 4

1 — 1
2 — 2

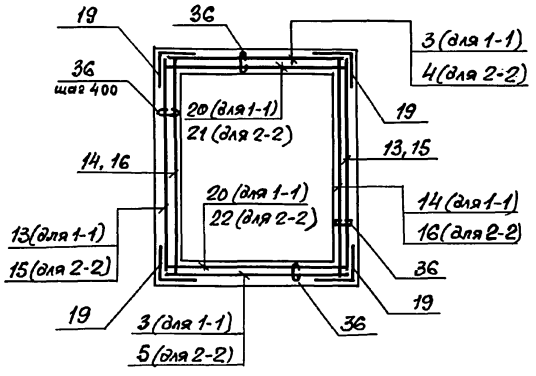

3 — 3

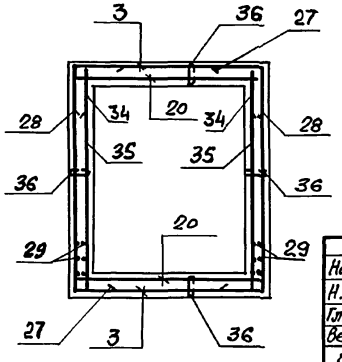

1. Сетки поз. 19 для установки в углах конструкции согнуть по центру рабочей арматуры.
2. Стыки сеток поз. 19 в нерабочем направлении выполнять внахлестку с перепуском на 100мм между крайними рабочими стержнями.

Нач. отд.	Комиссаров		03.005-70-1-33	
Н. контр.	Бицютко			
Гл. констр	Бицютко		ВТ2	Стадия: Р; Лист: 1; Листов: 4
Вед. инж.	Моисеева		Подходной тоннель. Армирование.	ПРОЕКТНЫЙ ИНСТИТУТ №1 Ленинград
Инж.	Вяйзя			
Инж.	Нагорная			
Инж.	Селюкова			

Инв. № подл. | Подпись и дата | Взам. инв. №

24385-01 92

Формат А3

6 — 6

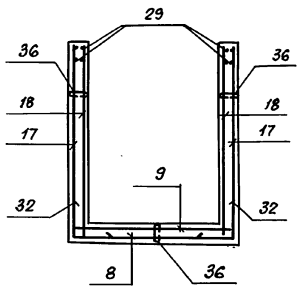

7 — 7

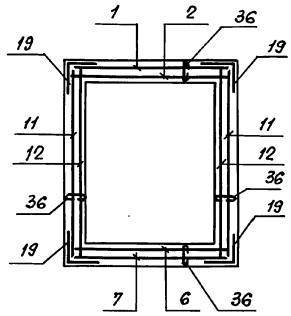

Ведомость деталей

Поз.	Эскиз
26	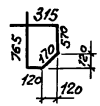
27	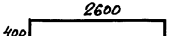
28	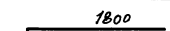
30	

Ведомость деталей

Поз.	Эскиз
32	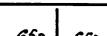
33	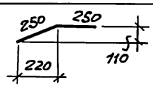
36	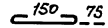
37	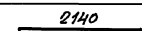

Формат	Зона	Поз.	Обозначение	Наименование	Кол.	Примеч.
				Класс сооружений А-II, А-III, А-IV		
				Сборочные единицы		
				Сетка арматурная		
		1	ГОСТ 23279-85	$3C\ \frac{6AI-200}{12AIII-200}\ 215\times220\ \frac{175+25}{75}$	1	26,5кг
		2		$4C\ \frac{6AI-200}{6AIII-200}\ 215\times205\ \frac{25}{175}$	1	9,8кг
		3		$3C\ \frac{6AI-200}{12AIII-200}\ 215\times460\ \frac{75+325}{175}$	2	52,2кг
		4		$3C\ \frac{6AI-200}{12AIII-200}\ 215\times160\ \frac{175+25}{175}$	1	19,5кг
		5		$3C\ \frac{6AI-200}{12AIII-200}\ 215\times115\ \frac{325+25}{175}$	1	12,2кг
		6		$4C\ \frac{6AI-200}{6AIII-200}\ 215\times275\ \frac{275+75}{175}$	1	12,3кг
		7		$3C\ \frac{6AI-200(100)}{12AIII-200}\ 215\times260\ \frac{50}{75}$	1	33,0кг
		8		$3C\ \frac{6AI}{14AIII}\ 215\times245\ \frac{225+25}{175}$	2	36,6кг
		9		$3C\ \frac{6AI}{14AIII}\ 215\times415\ \frac{325+25}{175}$	2	61,2кг

Продолжение спецификации см. л. 3.

Инв. № подл. | Подпись и дата | Взам. инв. №

Формат	Зона	Поз.	Обозначение	Наименование	Кол.	Примечание
				(продолжение)		
				Оборочные единицы		
				Сетка арматурная		
		10	ГОСТ 23279	4С $\frac{6AI-200}{10AIII-200}$ 215×195 $\frac{100\times250}{175}$	2	16,2 кг
		11		3С $\frac{6AI-200(100)}{12AIII-200}$ 250×200 $\frac{50}{50}$	2	39,3 кг
		12		4С $\frac{6AI-200(100)}{8AIII-200}$ 250×200 $\frac{50}{150}$	2	16,3 кг
		13		3С $\frac{6AI-200}{12AIII-200}$ 250×365 $\frac{26}{60}$	2	52,7 кг
		14		4С $\frac{6AI-200}{8AIII-200}$ 250×365 $\frac{25}{150}$	2	28,7 кг.
		15		3С $\frac{6AI-200}{12AIII-200}$ 250×85 $\frac{25}{50}$	2	13,6 кг
		16		4С $\frac{6AI-200}{8AIII-200}$ 250×85 $\frac{25}{150}$	2	7,3 кг
А4		17	03.005-7.1-41	С6	2	74,9 кг
А4		18	03.005-7.1-42	С7	2	72,9 кг
		19	ГОСТ 23279-85	3С $\frac{6AI-200}{12AIII-200}$ 105×85	28	5,9 кг
		20		4С $\frac{6AI-200}{6AIII-200}$ 215×460 $\frac{75\times135}{175}$	2	20,7 кг
		21		4С $\frac{6AI-200}{6AIII-200}$ 215×160 $\frac{175\times25}{175}$	1	7,4 кг.
		22		4С $\frac{6AI-200}{6AIII-200}$ 215×150 $\frac{325\times25}{175}$	1	5,0 кг

Формат	Зона	Поз.	Обозначение	Наименование		Кол.	Примечание
				Изделия закладные			
А4		23	1.400-15 1-550-04	Мн 553		56,0 п.м.	4,1 кг
А4		24	1.400-15 1-130	Мн 117-1		12	2,4 кг.
А4		25	1.400-15 1-120-05	Мн 105-6		22	1,0 кг.
				Детали			
				ГОСТ 5781-82*			
БЧ		26		ф6AI	ℓ = 1940	10	0,43 кг
БЧ		27		ф12AIII	ℓ = 3400	4	3,0 кг
БЧ		28			ℓ = 2200	16	2,0 кг
БЧ		29		ф6AI	ℓ = по месту	25,0 п.м.	0,222 кг
БЧ		30		ф10AIII	ℓ = 900	22	0,56 кг
БЧ		31			ℓ = 400	22	0,25 кг.
БЧ		32		ф14AIII	ℓ = 1300	64	1,57 кг
БЧ		33		ф10AIII	ℓ = 500	66	0,31 кг
БЧ		34		ф8AIII	ℓ = 2600	4	1,03 кг
БЧ		35			ℓ = 1800	16	0,71 кг
БЧ		36		ф6AI	ℓ = 300	907	0,07 кг
БЧ		37		ф12AIII	ℓ = 2440	7	2,17 кг
				Материалы			
				Бетон класса В25			23,0 м³

Инв.№ подл. | Подпись и дата | Взам. инв.№

Ведомость расхода стали на элемент, кг

Класс сооружений	Изделия арматурные											
	Арматура класса											Всего
	A-III ГОСТ 5781-82*								A-I ГОСТ 5781-82*			
	ф6	ф8	ф10	ф12	ф14			Итого	ф6		Итого	
A-II, A-III, A-IV	38,6	85,5	62,1	521,0	513,3			1220,5	390,0		390,0	1610,5

Продолжение ведомости

Класс сооружений	Изделия закладные											Общий расход
	Прокат марки ВСт3кп2							Арматура класса A-III			Всего	
	ГОСТ 103-76*				ГОСТ 8509-86			ГОСТ 5781-82*				
	δ=6	δ=8		Итого	∠50 ×5		Итого	ф8		Итого		
A-II, A-III, A-IV	34,0	9,0		43,0	213,0		213,0	31,0		31,0	287,0	1897,5

Инв.№ подл. | Подпись и дата | Взам.инв.№

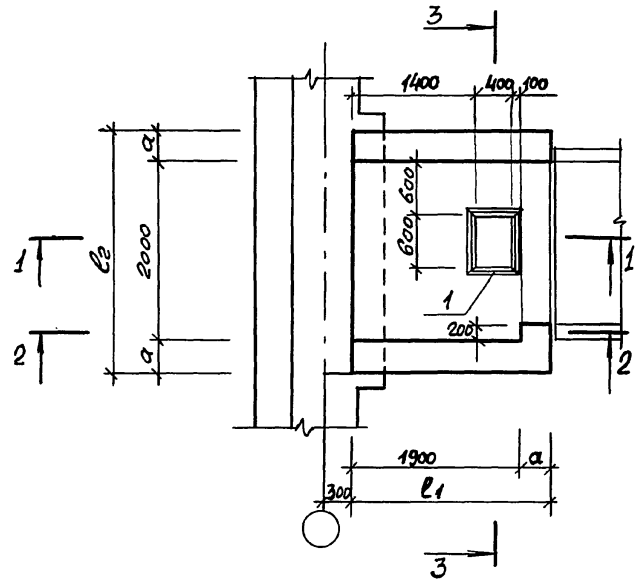

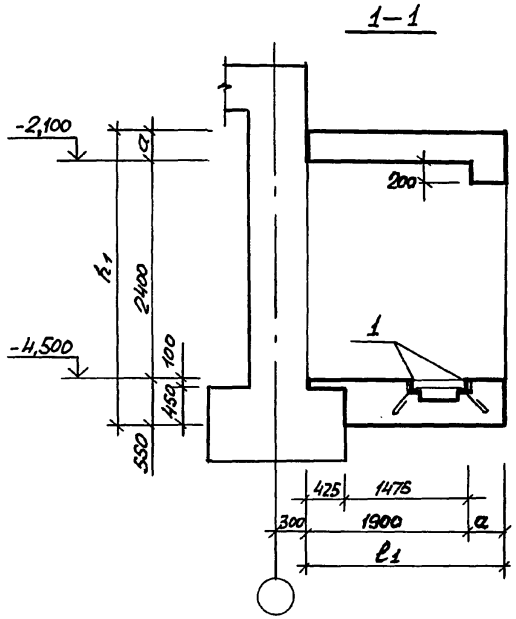

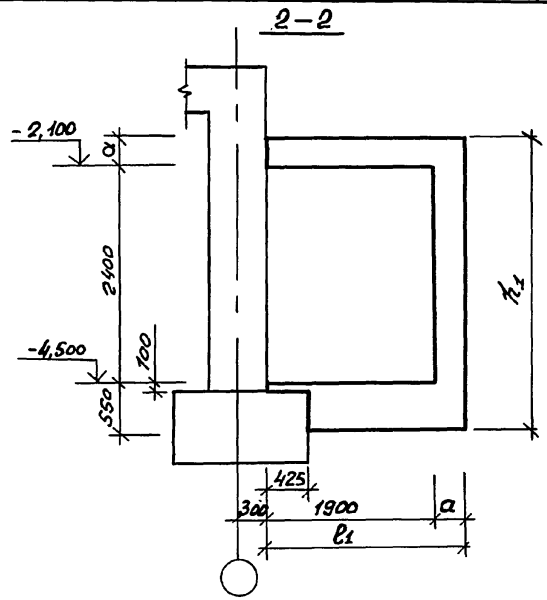

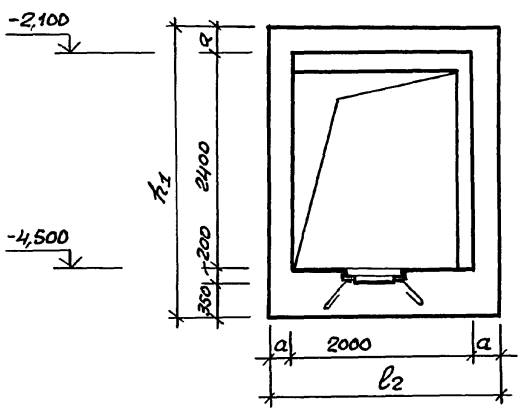

Класс сооружений	Геометрические размеры				
	a	l_1	l_2	h_1	
А-II	350	2250	2700	3300	
А-III	300	2200	2600	3250	
А-IV	250	2150	2500	3200	

Спецификацию см. 03.005-7.0-1-35 лист 2.

Нач. отд.	Комиссаров		
Н. контр.	Бицюто		
Гл. констр.	Бицюто		
Вед. инж.	Моисеева		
Инж.	Вяйзя		
Техник	Лагутин		

03.005-7.0-1-34

ВТ2

Предтамбур. Габаритный чертёж.

Стадия	Лист	Листов
Р		1

ПРОЕКТНЫЙ ИНСТИТУТ №1 Ленинград

24385-01 96

Формат А3

Инв. № подл. | Подпись и дата | Взам. инв. №

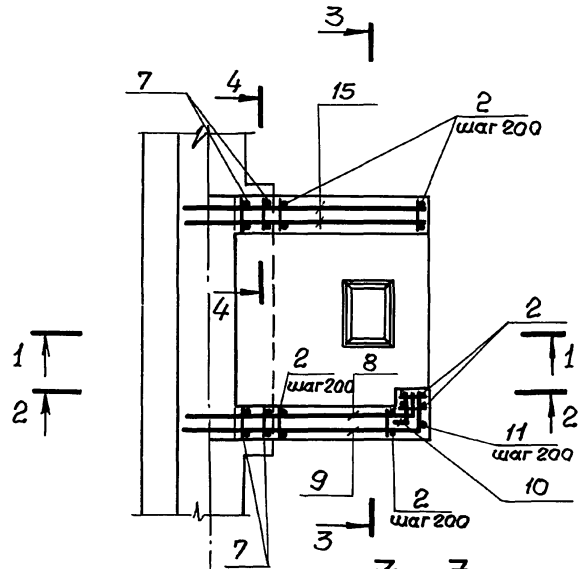

1 – 1

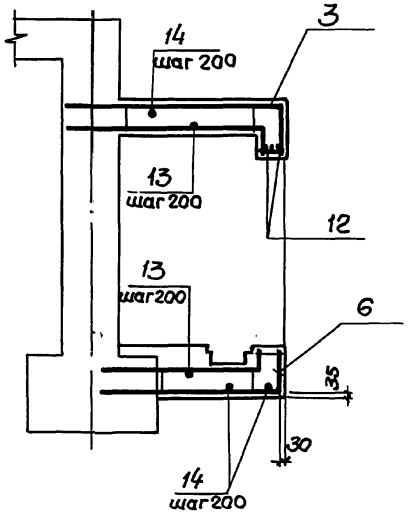

2 – 2

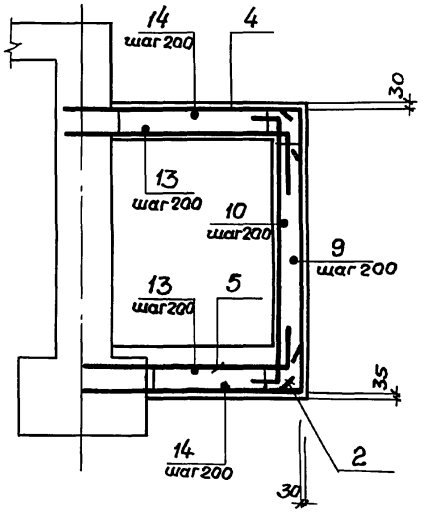

3 – 3

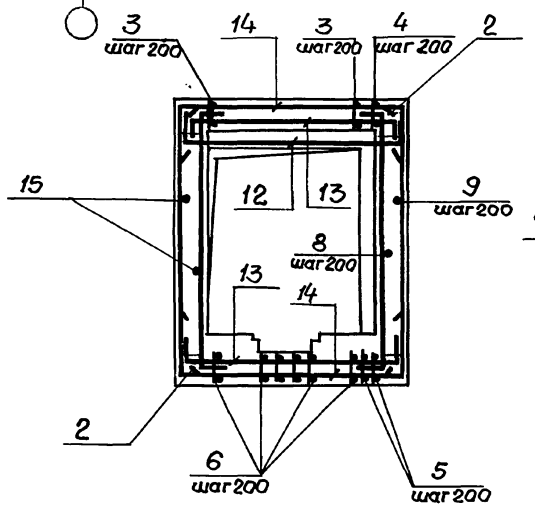

4 – 4

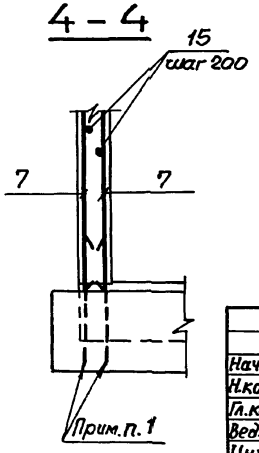

1. В чертежах фундаментов под стену предусмотреть выпуски для устройства стыков арматуры фундаментов с арматурой стены.
   Диаметр выпусков должен соответствовать диаметру рабочей арматуры каркасов для армирования стен.
2. Спецификацию см. листы 2, 3, 4.
   Ведомость расхода стали см. лист 4.

Нач. отд.	Комиссаров		03.005-7.0-1-35
Н. контр.	Бицютко		ВТ2. Предтамбур. Армирование.
Гл. констр.	Бицютко		Стадия: Р; Лист: 1; Листов: 4
Вед. инж.	Моисеева		Проектный институт №1 Ленинград
Инж.	Вяйзя		
Инж.	Насонова		

Инв. № подл. | Подпись и дата | Взам. инв. №

24385-01 97

Формат А3

Формат	Зона	Поз.	Обозначение	Наименование	Кол.	Примечание
				Постоянные данные для исполнений		
				Класс сооружений А-II; А-III; А-IV		
				Сборочные единицы		
				Изделия закладные		
А4		1	1.400-15. 1-550-05	МН 554	245 п.м.	4,2 кг
				Переменные данные для исполнений		
				Класс сооружений А-II		
				Сборочные единицы.		
				Каркасы плоские		
А4		2	03.005-7.1 -2	КР40	20	29,4 кг
А4		3	-34	КР149	9	20,9 кг
А4		4	-33	КР134	2	22,8 кг
А4		5	-33	КР137	2	20,1 кг
А4		6	-27	КР140	9	18,0 кг
А4		7	-36	КР169	4	22,3 кг
				Детали.		
				ГОСТ 5781-82*		
БУ		8		ф20А III ℓ=2980	13	7,36 кг
БУ		9		ф20А III ℓ = 3300	13	8,15 кг
БИ		10		ℓ = 780	13	1,93 кг
БУ		11		ф22А III ℓ = 3280	2	9,77 кг
БУ		12		ℓ = 3100	3	9,24 кг
БУ		13		ф18А III ℓ = 3100	18	6,17 кг
БУ		14		ℓ = 3240	22	6,45 кг
БУ		15		ф20А III ℓ = 2840	26	7,01 кг
				Материалы		
				Бетон класса В25		9,0 м³

Ведомость деталей (кл. А-II)

Поз.	Эскиз
8	2750 \ 230
9	2800 \ 500
10	350 \ 430
12	400 \ 2500 \ 200
13	300 \ 2500 \ 300
14	300 \ 2640 \ 300

Инв.№ подл. | Подпись и дата | Взам.инв.№

Формат	Зона	Поз.	Обозначение	Наименование	Кол.	Примечание
			Переменные данные для исполнений			
			Класс сооружений А-III			
				Сборочные единицы.		
				Каркасы плоские		
А4		2	03.005-7.1 -2	КР41	20	14,4 кг
А4		3	-34	КР150	9	10.4 кг
А4		4	-33	КР135	2	10.8 кг
А4		5	-33	КР138	2	9.4 кг
А4		6	-27	КР141	9	8.4 кг
А4		7	-36	КР170	4	11.0 кг
				Детали		
				ГОСТ 5781-82*		
БЧ		8		ф16 А III ℓ = 2780	13	4,39 кг
БЧ		9		ℓ = 3050	13	4.82 кг
БЧ		10		ℓ = 630	13	0,99 кг
БЧ		11		ℓ = 3230	2	5,1 кг
БЧ		12		ℓ = 2700	3	4,27 кг
БЧ		13		ф14 А III ℓ = 2800	18	3,39 кг
БЧ		14		ℓ = 3040	22	3,68 кг
БЧ		15		ф16 А III ℓ = 2640	26	4.17 кг
				Материалы		
				Бетон класса В 25		7.7 м3

Инв.№ подл. | Подпись и дата | Взам. инв.№

Ведомость деталей (кл. А-III)

Поз.	Эскиз
8	2550, 230
9	2600, 450
10	250, 380
12	250, 2450

Поз.	Эскиз
13	200, 2400, 200
14	250, 2540, 250

Формат	Зона	Поз.	Обозначение	Наименование	Кол.	Примечание
			Переменные данные для исполнений			
			Класс сооружений А-IV			
				Сборочные единицы.		
				Каркасы плоские		
А4		2	03.005-7.1 -2	КР42	19	5,2 кг
А4		3	-34	КР151	9	3.9 кг
А4		4	-33	КР136	2	3.9 кг
А4		5	-33	КР139	2	3,4 кг
А4		6	-27	КР142	9	3.5 кг
А4		7	-36	КР168	4	4,2 кг
				Детали		
				ГОСТ 5781-82*		
БЧ		8		ф10 А III ℓ = 2400	13	1.49 кг

Формат	Зона	Поз.	Обозначение	Наименование		Кол.	Примечание
БЧ		9		ф10 А III	ℓ = 2800	13	1,74 кг
БЧ		10			ℓ = 480	13	0.3 кг
БЧ		11			ℓ = 3180	2	1,97 кг
БЧ		12			ℓ = 2400	3	1,49 кг
БЧ		13		ф8 А III	ℓ = 2500	18	1.0 кг
БЧ		14			ℓ = 2740	20	1,1 кг
БЧ		15		ф10 А III	ℓ = 2440	26	1.51 кг
				Материалы.			
				Бетон класса В25			6,6 м³

Ведомость деталей (кл. А-IV)

Поз.	Эскиз
8	2250 | 150
9	2400 | 400
10	150 | 330
12	150 | 2250

Поз.	Эскиз.
13	100 | 2300 | 100
14	150 | 2440 | 150

Ведомость расхода стали на элемент, кг

Класс сооружения	Изделия арматурные											Изделия закладные						Всего	Общий расход
	Арматура класса A-III ГОСТ 5781-82*											Арматура класса A-III ГОСТ 5781-82*			Прокат марки ВСт3кп2 ГОСТ 8509-86*				
	ф6	ф8	ф10	ф14	ф16	ф18	ф20	ф22			Итого	ф8		Итого	∠50×5		Итого		
А-II			110,6			252,8	409,1	1449,7			2222,2	1.0		1.0	9,3		9,3	10,3	2232,5
А-III		61.0		142,0	742,6						945,6	1.0		1.0	9,3		9,3	10,3	955,9
А-IV	28.7	40.0	262,4								331,1	1.0		1.0	9.3		9.3	10,3	341,4

Инв.№ подл. | Подпись и дата | Взам. инв.№

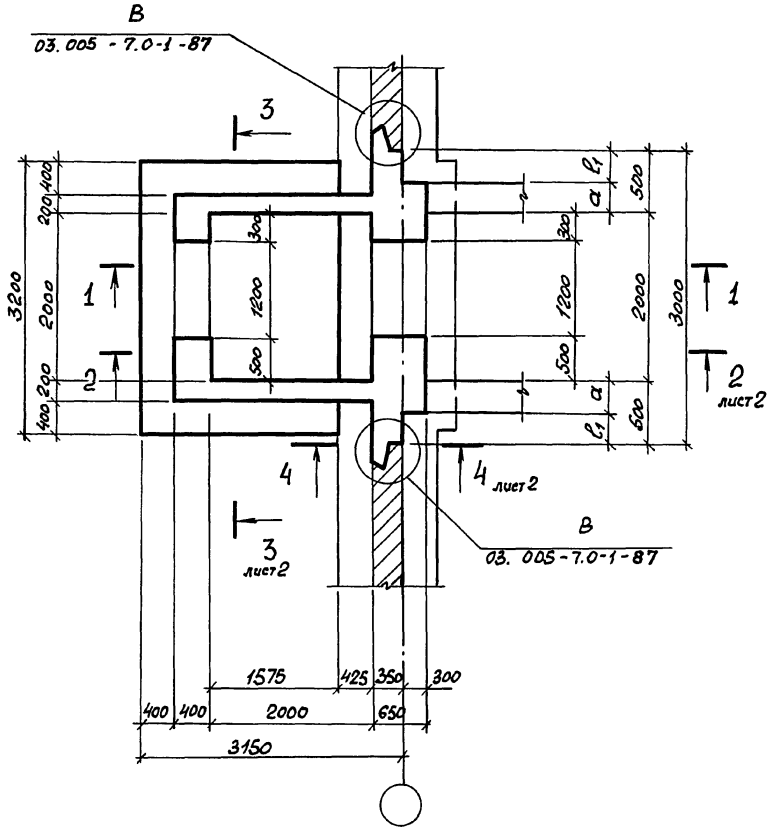

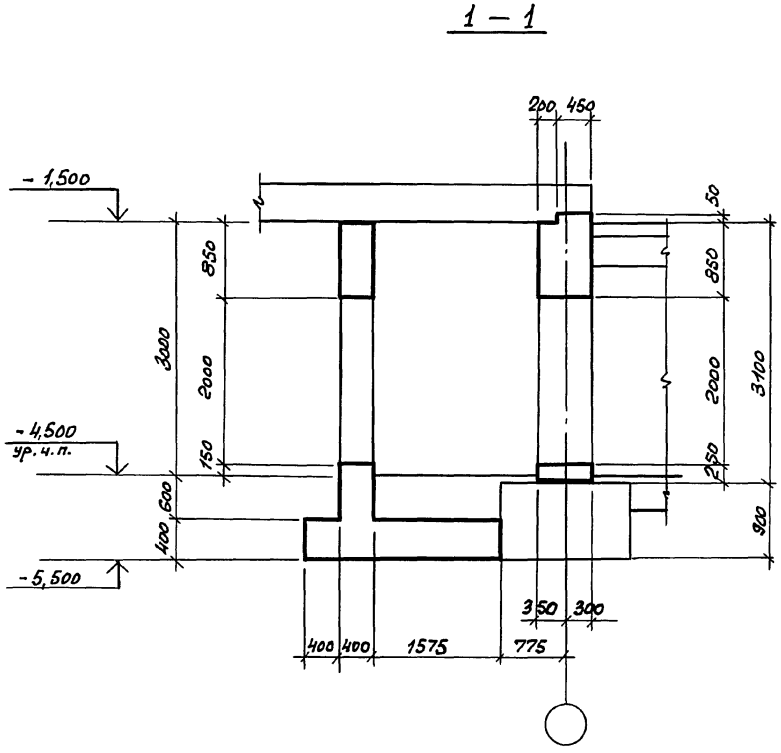

Класс сооружения	геометрическ. размеры, мм	
	a	l_1
А-II	350	150
А-III	300	200
А-IV	250	200

Нач. отд.	Комиссаров		
Н. контр.	Бицютко		
Гл. констр.	Бицютко		
Вед. инж.	Моисеева		
Инж.	Вяйзя		
Техник	Хорош		

03.005-7.0-1-36

ВТ 2

Стена убежища и тамбур. Габаритный чертеж.

Стадия	Лист	Листов
Р	1	2

ПРОЕКТНЫЙ ИНСТИТУТ №1
Ленинград

24385-01 101

Формат А3

Инв. № подл. | Подпись и дата | Взам. инв. №

2-2

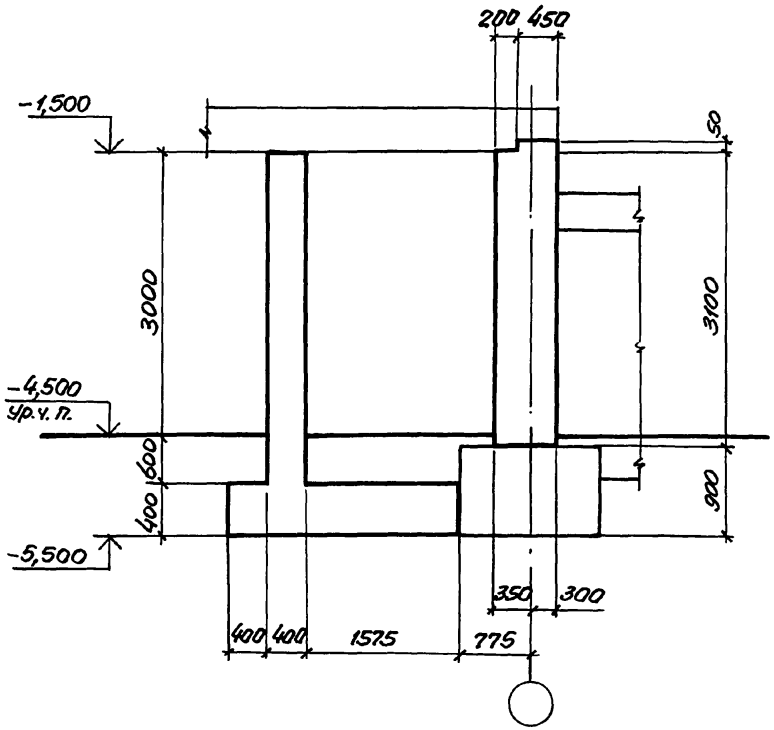

3-3

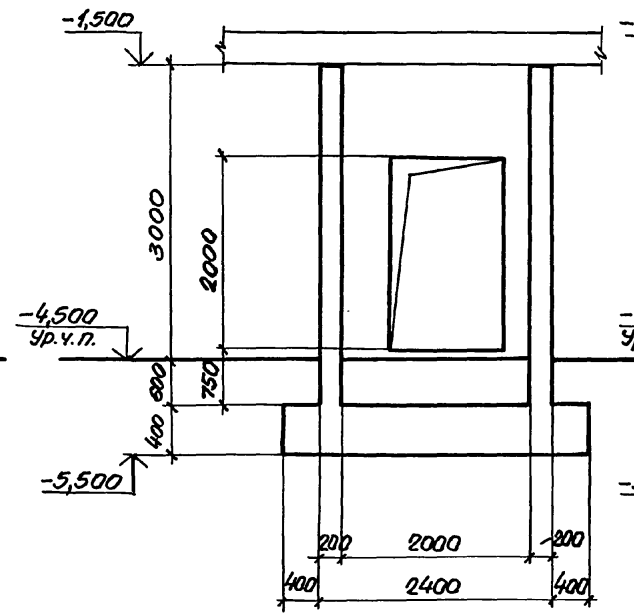

4-4

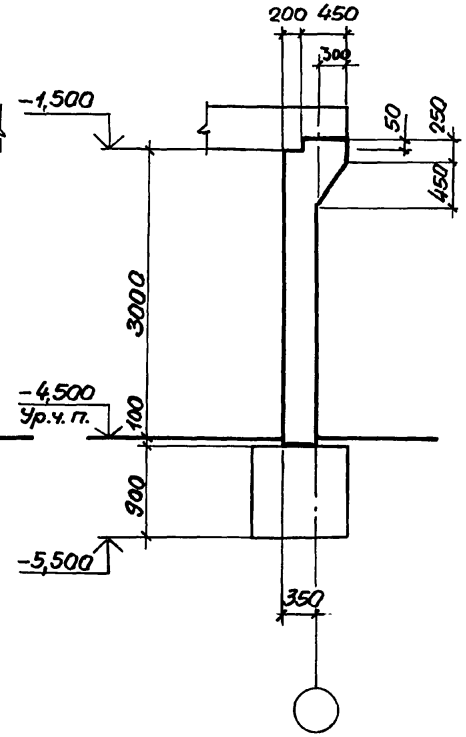

Инв.№ подл.	Подпись и дата	Взам. инв.№

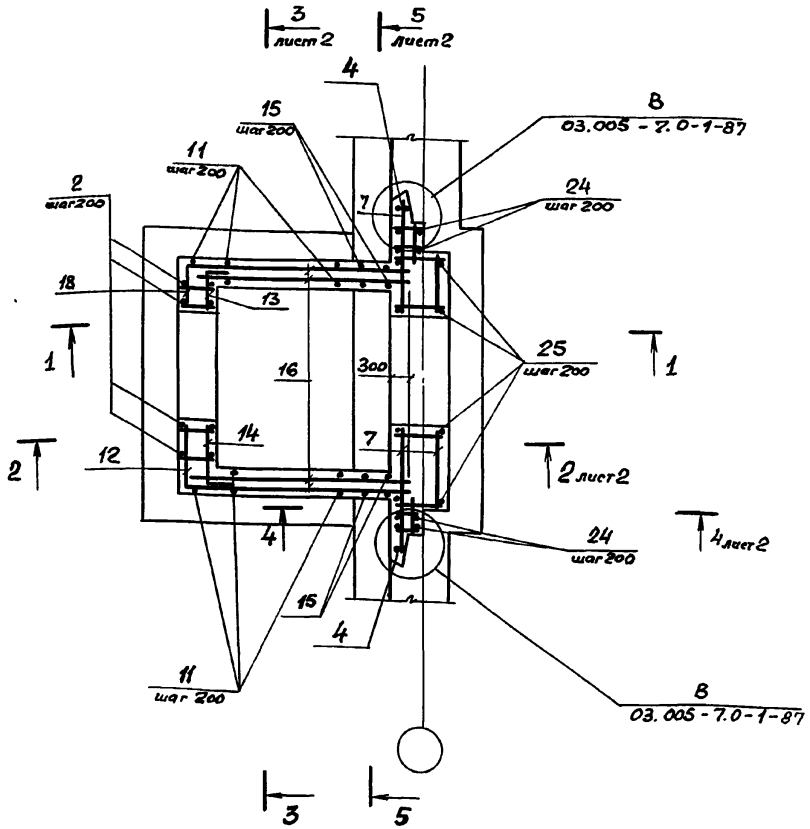

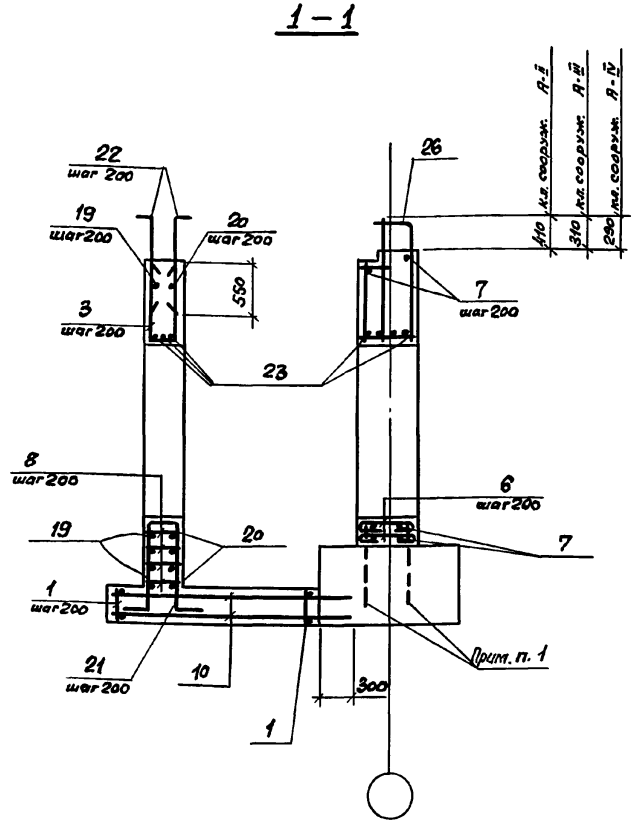

1. В чертежах фундаментов под стену предусмотреть выпуски для устройства стыков арматуры фундаментов с арматурой стены.

Диаметр выпусков должен соответствовать диаметру рабочей арматуры каркасов для армирования стен.

2. Спецификацию см. листы 3, 4.

Нач. отд.	Комиссаров		03.005 - 7.0-1-37
Н. контр.	Бицютко		ВТ2 Стена убежища и тамбур. Армирование.
Гл. констр.	Бицютко		Стадия Р; Лист 1; Листов 4
Вед. инж.	Моисеева		ПРОЕКТНЫЙ ИНСТИТУТ №1 Ленинград.
Инж.	Вяйзя		
Техник	Хорош		

24385-01 103 Формат А3

Инв. № подл. | Подпись и дата | Взам. инв. №

2 – 2

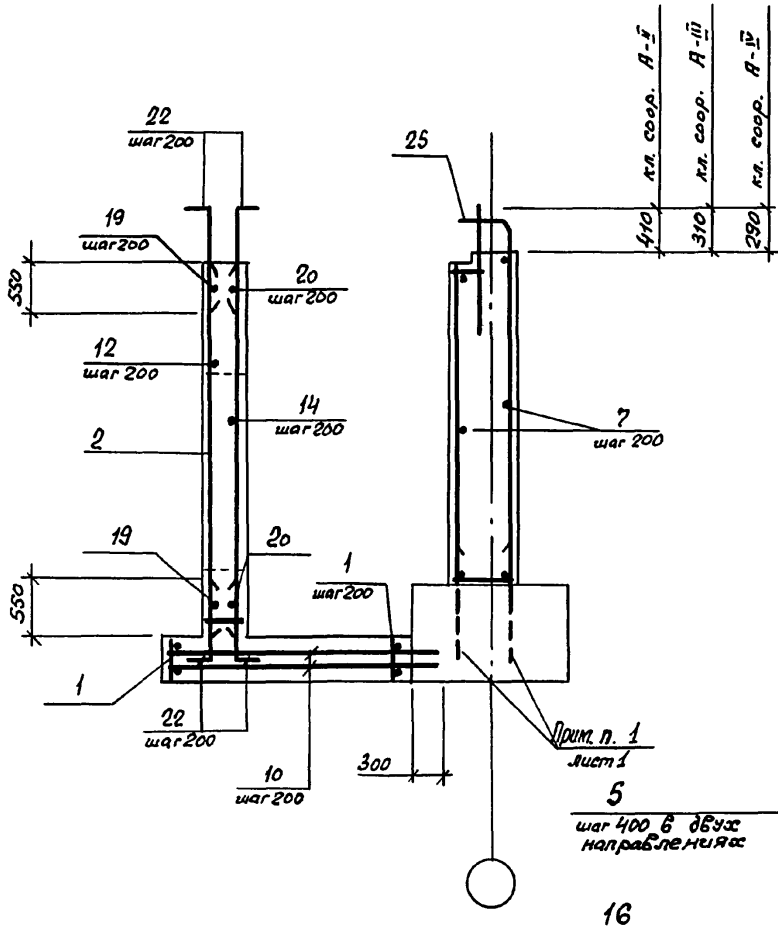

3 – 3

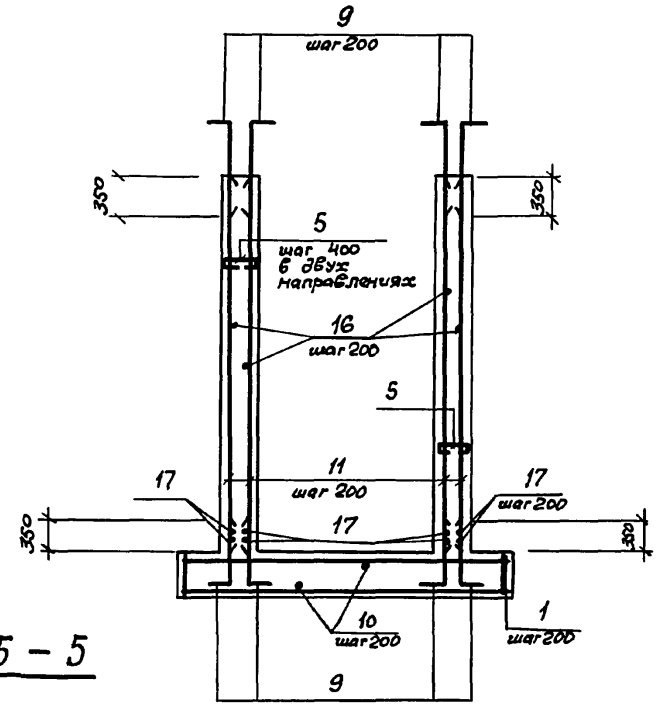

4 – 4

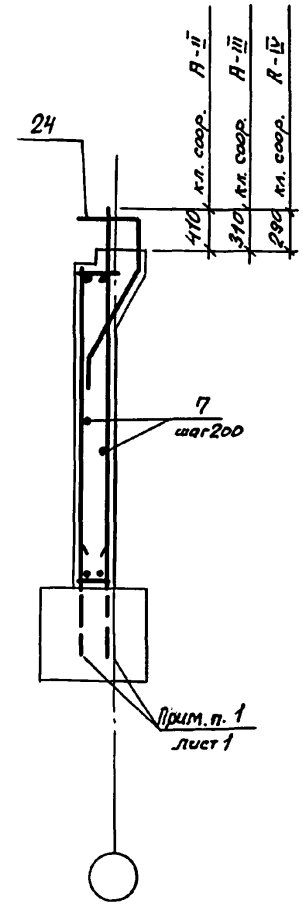

5 – 5

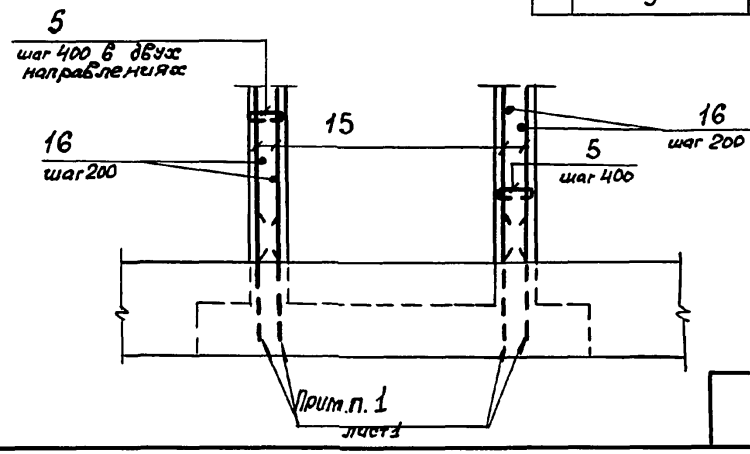

Инв. № подл. | Подпись и дата | Взам. инв. №

03. 005 - 7.0 - 1 - 37

Лист 2

24385-01 104

Формат А3

Формат	Зона	Поз.	Обозначение	Наименование	Кол.	Примечание
			Постоянные данные для исполнений			
			Класс сооружений А-II ; А-III ; А-IV			
				Сборочные единицы.		
				Каркасы плоские		
А4		1	03.005-7.1 – 9	КР 175	12	5,2кг
А4		2	– 9	КР 35	5	14,0кг
А4		3	– 24	КР 90	6	3,6кг
А4		4	– 9	КР 39	2	10,3кг
				Детали		
				ГОСТ 5781-82*		
БУ		5		ф6AI , ℓ = 300	112	0,07кг
БУ		6		ф10AI , ℓ = 770	12	0,5 кг
БУ		7		ℓ = по месту	125	п.м.0,62кг
БУ		8		ф8AIII , ℓ = 380	28	0,15кг
БУ		9		ф10AIII , ℓ = 800	88	0,5кг
БУ		10		ℓ = 2660	34	1,6кг
БУ		11		ℓ = 3580	40	2,2кг
БУ		12		ℓ = 1100	9	0,7кг
БУ		13		ℓ = 600	9	0,4кг
БУ		14		ℓ = 800	9	0,5кг
БУ		15		ℓ = 3080	8	1,9кг
БУ		16		ℓ = 2600	68	1,6кг
БУ		17		ℓ = 2200	8	1,4кг
БУ		18		ℓ = 900	9	0,6кг

Формат	Зона	Поз.	Обозначение	Наименование	Кол.	Примечание
БУ		19		ф10AIII , ℓ = 3350	10	2,1кг
БУ		20		ℓ = 2700	10	1,7кг
БУ		21		ф16AIII , ℓ = 2710	6	4,3кг
БУ		22		ℓ = 1000	34	1,6кг
БУ		23		ф20AIII , ℓ = 2400	7	5,9кг

Ведомость деталей

Поз	Эскиз
5	150, 75
6	620, 75
9	100, 700
12	650, 450
13	400, 200
14	600, 200

Поз	Эскиз
18	450, 450
19	450, 2450, 450
20	200, 2300, 200
21	100, 1080, 350, 100, 1080
22	150, 850

Инв.№ подл. | Подпись и дата | Взам.инв.№

Формат	Зона	Поз.	Обозначение	Наименование	Кол.	Прим.
			Переменные данные	для исполнений		
			Класса	сооружений А-II		
				Сборочные единицы		
				Каркасы плоские		
А4		24	03.005-7.1-13	КР 55	2	26,23кг
А4		25	-15	КР 58	9	50,49кг
А4		26	-17	КР 64	7	25,67кг
				Материалы		
				Бетон класса В25		14,8м³
			Класс	сооружений А-III		
				Сборочные единицы		
				Каркасы плоские		
А4		24	03.005-7.1-14	КР 56	4	26,38кг
А4		25	-16	КР 59	9	31,45кг
А4		26	-18	КР 65	6	16,59кг
				Материалы		
				Бетон класса В25		14,7м³

Формат	Зона	Поз.	Обозначение	Наименование	Кол.	Прим.
			Переменные данные	для исполнений		
			Класс	сооружений А-IV		
				Сборочные единицы		
				Каркасы плоские		
А4		24	03.005-7.1-14	КР 57	4	17,22кг
А4		25	-16	КР 60	7	17,83кг
А4		26	-18	КР 66	6	9,65кг
				Материалы		
				Бетон класса В25		14,6м³

Ведомость расхода стали на элемент, кг

Класс сооружений	Изделия арматурные												
	Арматура класса												Всего
	A-I			A-III									
	ГОСТ 5781-82*												
	ф6	ф10	Итого	ф6	ф8	ф10	ф12	ф16	ф20	ф22	ф25	ф28	Итого	
A II	7.84	82.8	90.64	1.1	5.9	382.9	24.7	135.8	51.9	–	27.4	508.9	1138.5	1229.44
A III	7.84	82.8	90.64	1.1	5.9	407.3	10.8	135.8	61.1	2328	1225	–	977.3	1067.94
A IV	7.84	82.8	90.64	1.1	24.5	381.4	11.0	174.2	214.9	–	28.7	–	835.8	926.44

Взам. инв. №

Подпись и дата

Инв. № подл.

РАЗРЕЗ 1-1

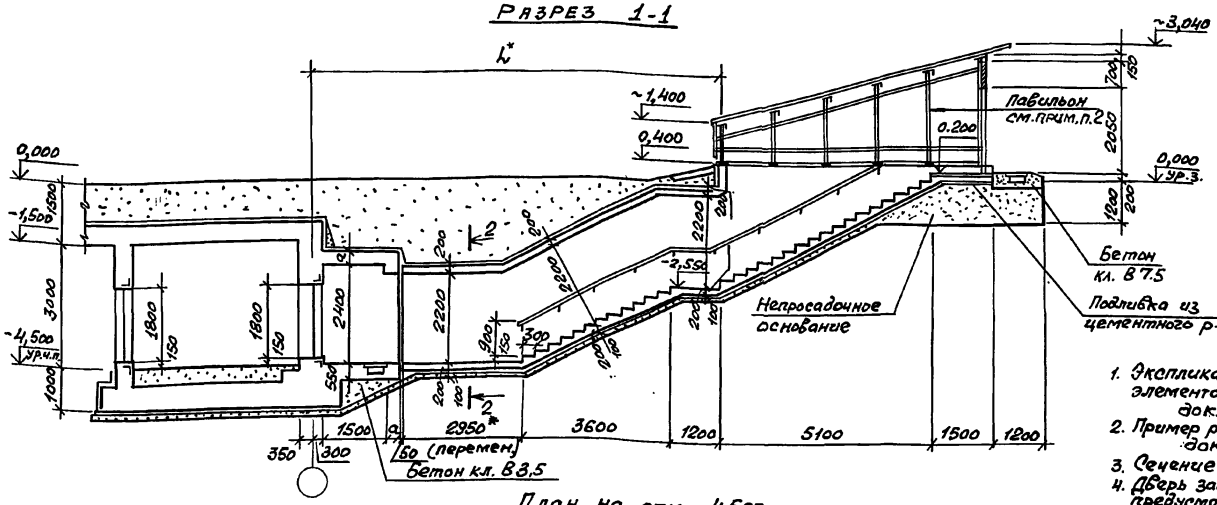

План на отм. -4.500

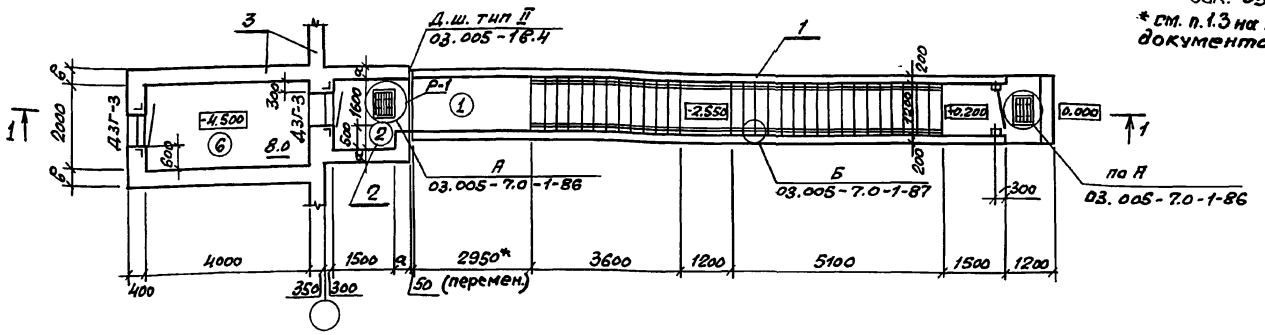

Класс сооружения	Геометрические размеры, мм		
	a	б	L
А-II	350	400	10000
А-III	300	400	9950
А-IV	250	300	9900

Номер по плану	Наименование	Площадь м2
2	Предтамбур	2.4
6	Тамбур-шлюз	8.0

1. Экспликацию помещений, спецификацию элементов заполнения проемов смотри док. 03.005-7.0-1-85.
2. Пример решения павильона смотри док. 03.005-7.0-1-88;89;90.
3. Сечение 2-2 смотри документ 03.005-7.0-1-1.
4. Дверь защитно-герметическая марки ДЗГ-3 предусмотрена для класса убежища II и III. Дверь для класса убежища IV смотри док. 03.005-7.0-1-85.

* см. п. 1.3 на листе 1 и п. 3.1 на листе 2 документа 03.005-7.0-1-П3.

Спецификация конструктивных элементов входа тупикового

Марка Поз.	Обозначение	Наименование	Примечание
1	03.005-7.0-1-25; 26	Подходной тоннель	
2	03.005-7.0-1-27; 28	Предтамбур	
3	03.005-7.0-1-39; 40	Стена убежища и тамбур-шлюз	

Нач.отд.	Комиссаров	
Н.контр.	Бицютко	
Гл.спец.	Трищкина	
Гл.констр.	Бицютко	
Вед.инж.	Моисеева	
Ст.арх.	Ситкина	

03.005-7.0-1-38

Вход тупиковый прямой с тамбуром-шлюзом при ширине дверного проема 0.8м-ВТЗ
Чертеж общего вида

Стадия	Лист	Листов
Р		1

ПРОЕКТНЫЙ ИНСТИТУТ №1
Ленинград

Инв.№ подл. | Подпись и дата | Взам. инв.№

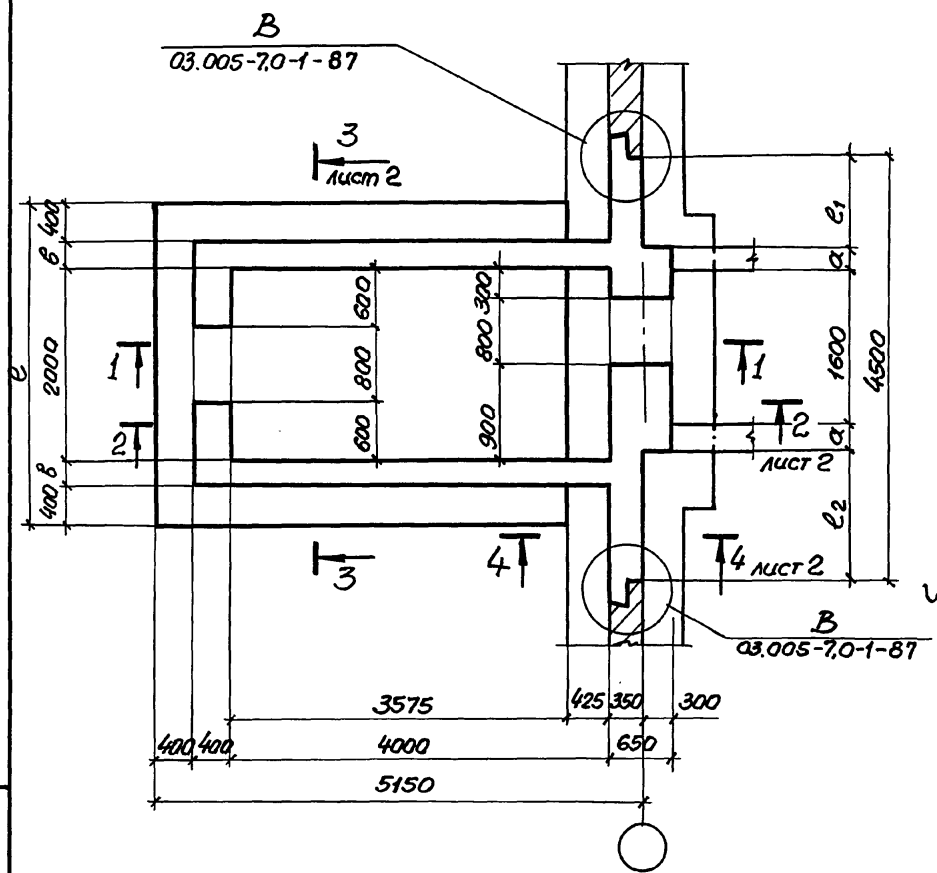

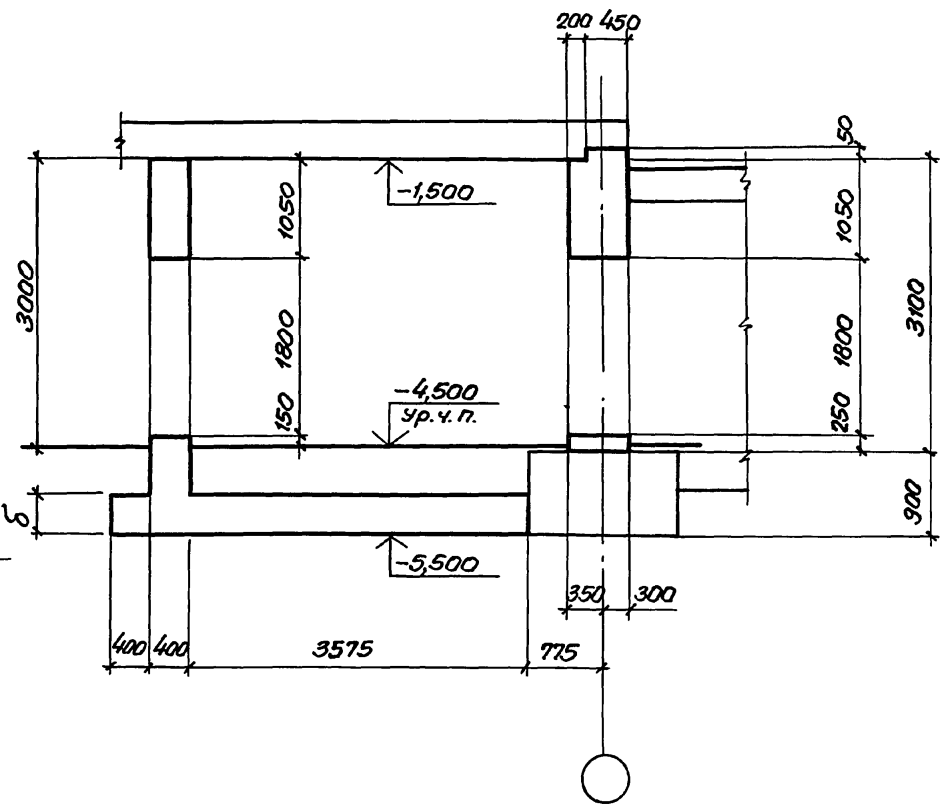

Класс сооружений	Геометрические размеры, мм					
	а	б	в	е	e_1	e_2
А - II	350	400	500	3600	900	1300
А - III	300	400	500	3600	950	1350
А - IV	250	300	400	3400	1000	1400

Нач.отд.	Комиссаров	
Н.контр.	Бицютко	
Гл.констр.	Бицютко	
Вед.инж.	Моисеева	
Инж.	Вяйзя	
Техник	Хорош	

03.005-7.0-1-39

ВТ3

Стена убежища и тамбур-шлюз
Габаритный чертеж.

Стадия	Лист	Листов
Р	1	2

Проектный институт №1
Ленинград

Инв.№ подл. | Подпись и дата | Взам.инв.№

2-2

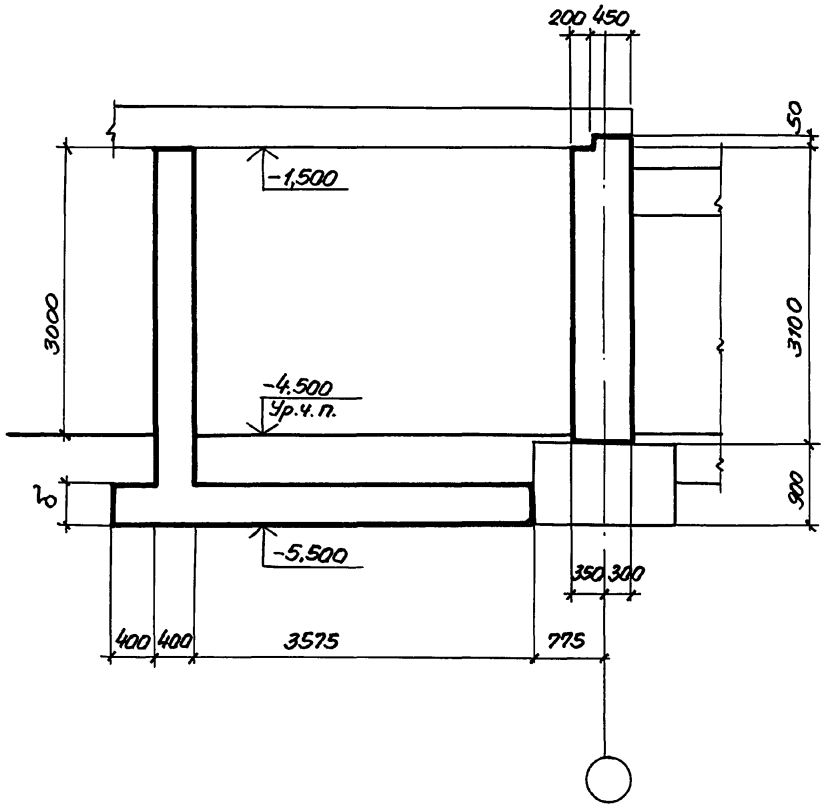

3-3

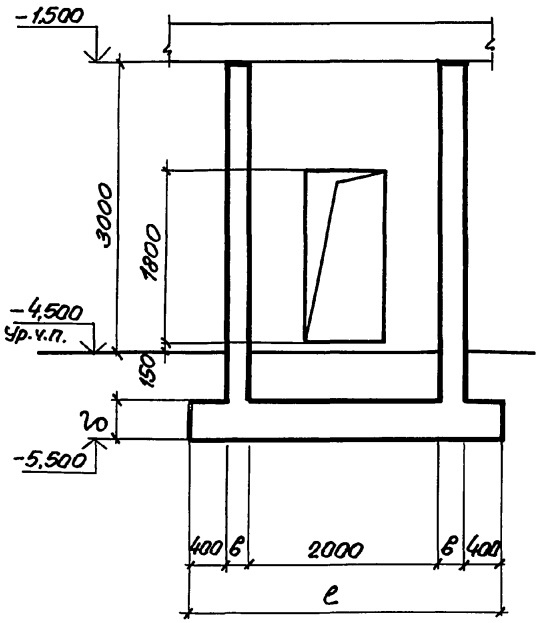

4-4

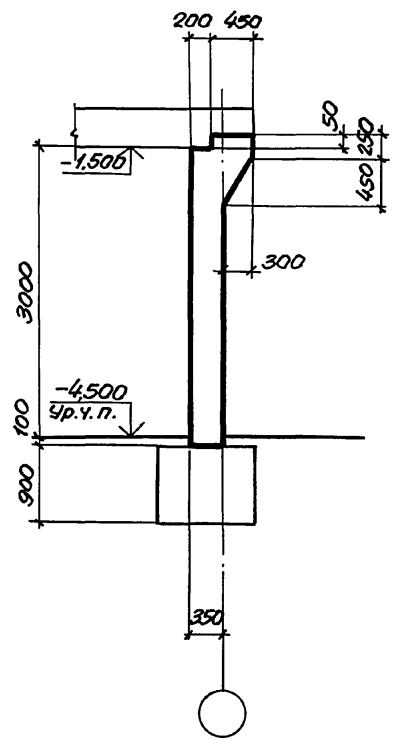

Инв.№ подл. | Подпись и дата | Взам.инв.№

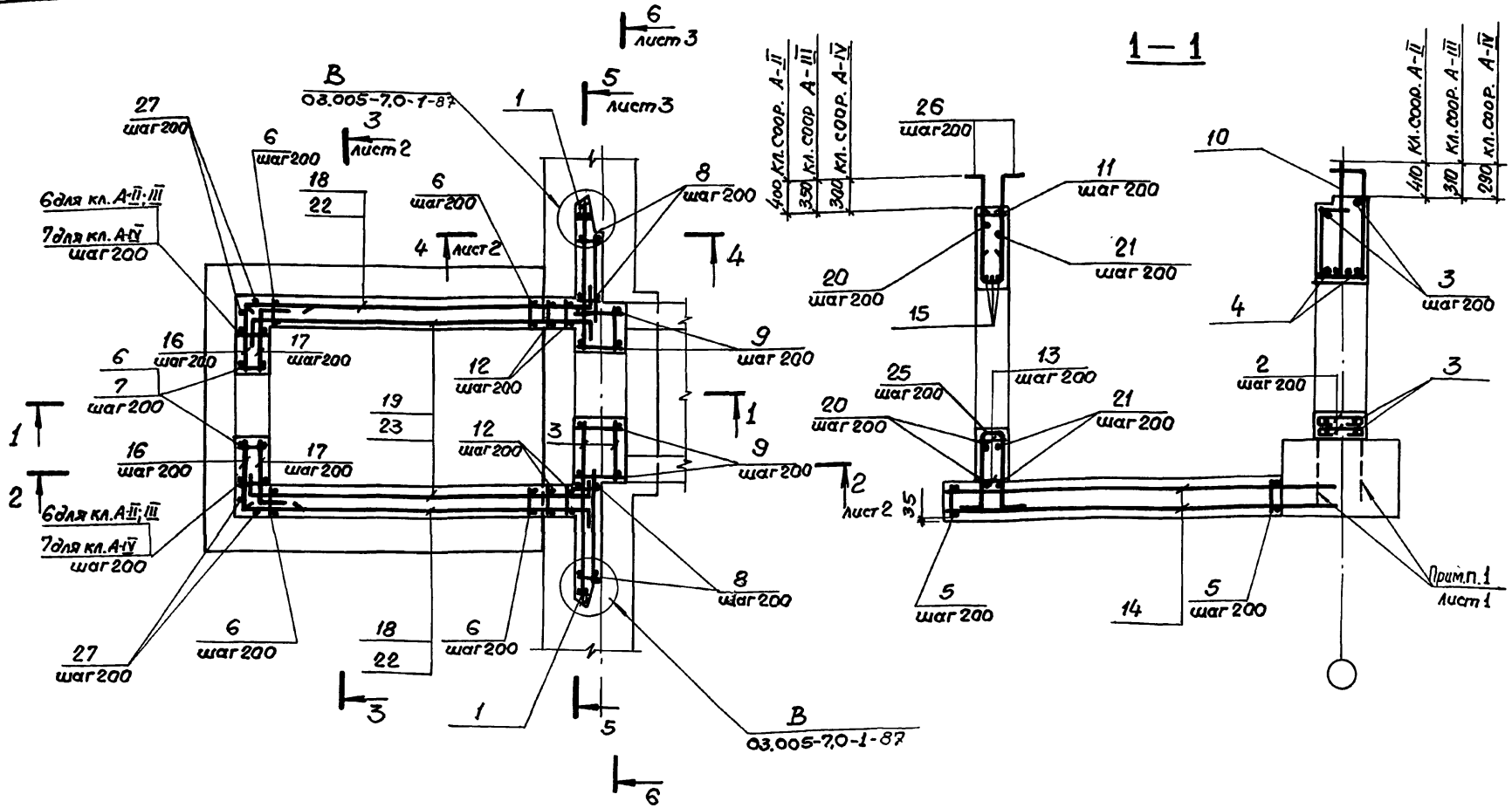

1. В чертежах фундаментов под стену предусмотреть выпуски для устройства стыков арматуры фундаментов с арматурой стены.

   Диаметр выпусков должен соответствовать диаметру рабочей арматуры каркасов для армирования стен.

2. Спецификацию см. листы 4,5,6,7.

   Ведомость расхода стали см. лист 7.

Нач. отд.	Комиссаров		
Н. контр.	Бицюткo		
Гл. конст.	Бицюткo		
Вед. инж.	Моисеева		
Инж.	Вяйзя		
Инж.	Насонова		

03.005-7.0-1-40

ВТ3

Стена убежища и тамбур-шлюз. Армирование.

Стадия	Лист	Листов
Р	1	7

ПРОЕКТНЫЙ ИНСТИТУТ №1 Ленинград

Инв. № подл. | Подпись и дата | Взам. инв. №

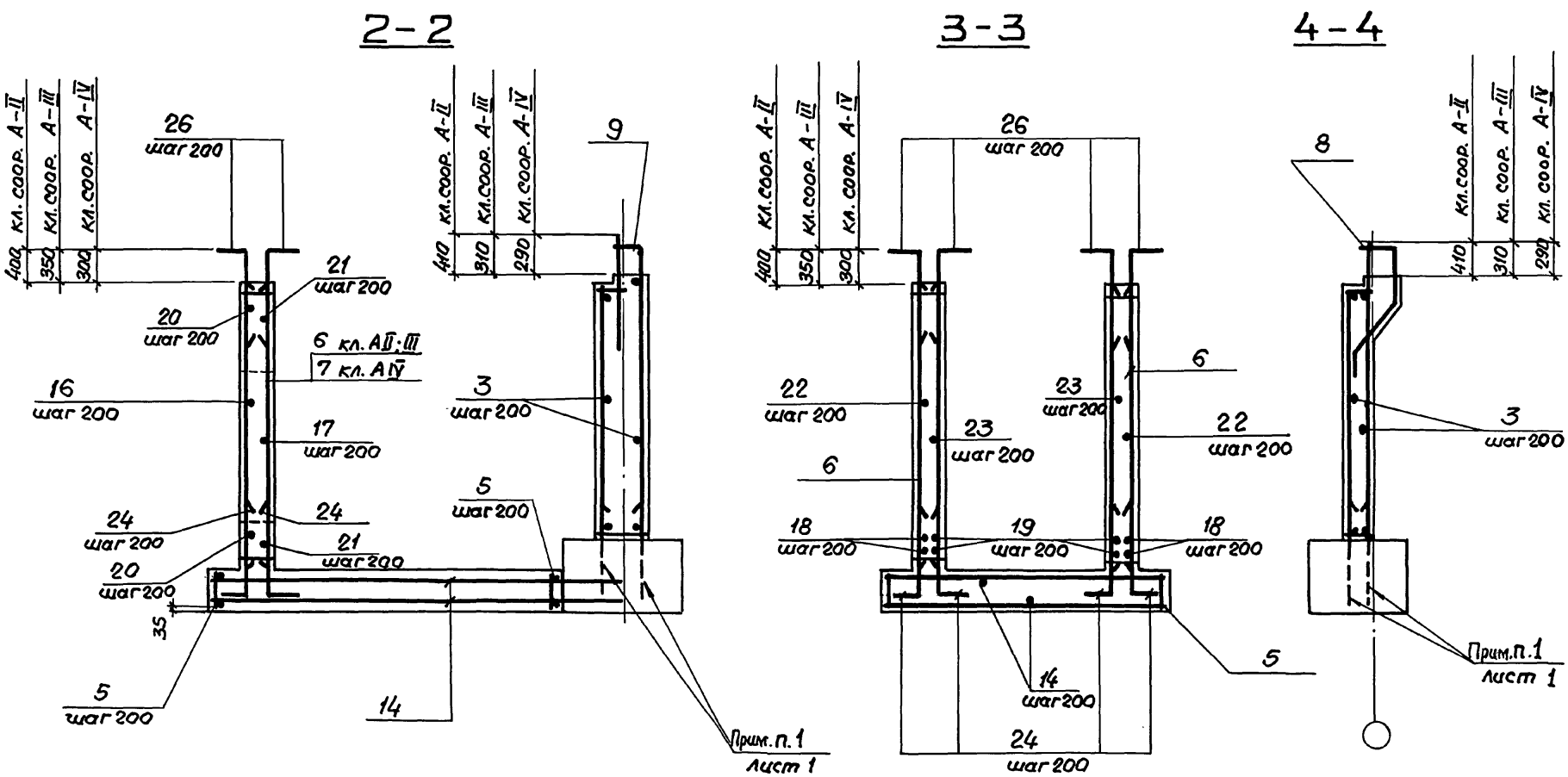

Инв. № подл.	Подпись и дата	Взам. инв. №

5-5

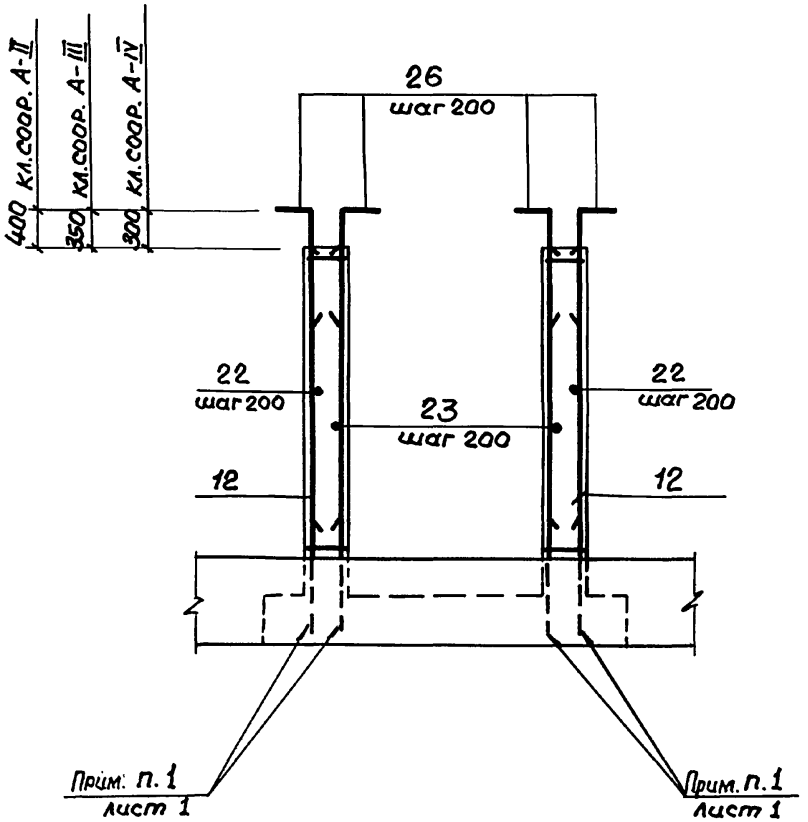

6-6

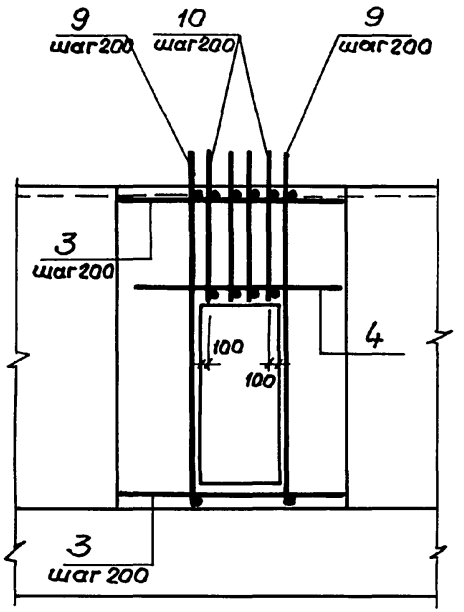

Инв. № подл. | Подпись и дата | Взам. инв. №

Формат	Зона	Поз.	Обозначение	Наименование	Кол	Примечание
				Постоянные данные для исполнений		
				Класс сооружений А-II; А-III; А-IV.		
				Сборочные единицы.		
				Каркасы плоские		
А4		1	03.005-7.1-9	КР39	2	10,3кг
				Детали		
				ГОСТ 5781-82*		
БУ		2		ф10АI ℓ=770	8	0,48кг
БУ		3		ℓ=по месту	146,8 пог.м	0,62кг
БУ		4		ф20АIII ℓ=2000	4	4,94кг

Ведомость деталей (кл. А-II; А-III; А-IV)

Поз.	Эскиз
2	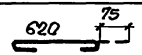

Формат	Зона	Поз.	Обозначение	Наименование.	Кол.	Примечание
				Переменные данные для исполнений.		
				Класс сооружений А-II		
				Сборочные единицы.		
				Каркасы плоские		
А4		5	03.005-7.1-5	КР19	22	50,5кг
А4		6	-5	КР20	46	34,6кг
А4		8	-13	КР55	10	26,23кг
А4		9	-15	КР58	9	50,49кг
А4		10	-17	КР64	4	25,67кг
А4		11	-24	КР86	4	10,8кг
А4		12	-35	КР160	4	30,9кг
				Детали.		
				ГОСТ 5781-82*		
БУ		13		ф 14 А III ℓ=380	16	0,46кг
БУ		14		ф 16 А III ℓ=4820	38	7,62кг
БУ		15		ф 22 А III ℓ=2100	3	6,26кг
БУ		16		ℓ=1690	18	5,04кг
БУ		17		ℓ=1250	18	3,73кг

Инв.№ подл. | Подпись и дата | Взам.инв.№

Формат	Зона	Поз.	Обозначение	Наименование	Кол.	Примечание
БЧ		18		ф22А III ℓ= 4620	4	13,77 кг
БЧ		19		ℓ= 4870	4	14,51 кг
БЧ		20		ℓ= 4200	10	12,52 кг
БЧ		21		ℓ= 3300	10	9,83 кг
БЧ		22		ℓ= 5030	32	14,99 кг
БЧ		23		ℓ= 5300	32	15,79 кг
БЧ		24		ф25А III ℓ= 1600	100	6,16 кг
БЧ		25		ℓ= 3130	4	12,10 кг
БЧ		26		ℓ= 1600	116	6,16 кг
БЧ		27		ℓ= 3480	8	13,40 кг
				Материалы.		
				Бетон класса В25		29,17 м³

Ведомость деталей (кл. А-II)

Поз.	Эскиз
16	940, 750
17	900, 350
19	350, 4520
20	2700, 750, 750
21	2600, 350, 350

Поз.	Эскиз
22	4680, 350
23	350, 4600, 350
24	300, 1300
25	300, 1090, 350, 1090, 300
26	350, 1250

Формат	Зона	Поз.	Обозначение	Наименование	Кол.	Примечание
				Переменные данные для исполнений.		
				Класс сооружений А-III.		
				Сборочные единицы.		
				Каркасы плоские		
А4		5	03.005-7.1-5	КР20	22	32,9 кг
А4		6	-5	КР23	46	21,5 кг
А4		8	-14	КР56	10	25,38 кг
А4		9	-16	КР59	9	31,45 кг
А4		10	-18	КР65	4	16,6 кг
А4		11	-24	КР87	4	7,0 кг
А4		12	-35	КР161	4	18,9 кг
				Детали		
				ГОСТ 5781-82*		
БЧ		13		ф10А III ℓ=380	16	0,24 кг
БЧ		14		ф12А III ℓ=4720	38	4,20 кг
БЧ		15		ф18А III ℓ=1900	3	3,78 кг
БЧ		16		ℓ=1540	18	3,06 кг
БЧ		17		ℓ=1150	18	2,29 кг
БЧ		18		ℓ=4520	4	8,99 кг
БЧ		19		ℓ=4670	4	9,29 кг

Инв.№ подл. | Подпись и дата | Взам.инв.№

Формат	Зона	Поз.	Обозначение	Наименование	Кол.	Примечание
Б4		20		Ф18 А III ℓ = 3900	10	7.76кг
Б4		21		ℓ = 3100	10	6.17кг
Б4		22		ℓ = 4930	32	9.81кг
Б4		23		ℓ = 5100	32	10.15
Б4		24		Ф20 А III ℓ = 1350	98	3.33кг
Б4		25		ℓ = 2830	4	7.00кг
Б4		26		ℓ = 1300	116	3.21кг
Б4		27		ℓ = 3480	8	8.59кг
				Материалы		
				Бетон класса В 25		29.09 м³

Ведомость деталей (кл. А-III)

Поз.	Эскиз
16	940, 600
17	900, 250
19	250, 4420
20	2700, 600, 600
21	2600, 250, 250

Поз.	Эскиз
22	4680, 250
23	250, 4600, 250
24	150, 1200
25	150, 1200, 350, 1000, 150
26	250, 1050

Формат	Зона	Поз.	Обозначение	Наименование	Кол.	Примечание
				Переменные данные для исполнений.		
				Класс сооружений А-IV.		
				Сборочные единицы		
				Каркасы плоские		
А4		5	03.005-7.1 - 5	КР 21	22	19.3кг
А4		6	- 5	КР 24	38	13.3кг
А4		7	- 9	КР 35	8	14.0кг
А4		8	- 14	КР 57	12	17.22кг
А4		9	- 16	КР 60	7	17.83кг
А4		10	- 18	КР 66	4	9.65кг
А4		11	- 8	КР 36	4	7.5кг
А4		12	-35	КР 162	4	11.6кг
				Детали.		
				ГОСТ 5781-82*		
Б4		13		ф 8 А III ℓ = 380	16	0.15кг
Б4		14		ф 10 А III ℓ = 4670	36	2.89кг
Б4		15		ф 14 А III ℓ = 1600	3	1.94кг
Б4		16		ℓ = 1340	18	1.62кг
Б4		17		ℓ = 1000	18	1.21кг
Б4		18		ℓ = 4370	6	5.29кг
Б4		19		ℓ = 4370	6	5.29кг

Инв. № подл. | Подпись и дата | Взам. инв. №

Формат	Зона	Поз.	Обозначение	Наименование		Кол.	Примечание
БЧ		20		ф14А III	ℓ = 3500	10	4,25кг
БЧ		21			ℓ = 2800	10	3,39кг
БЧ		22			ℓ = 4780	30	5,78кг
БЧ		23			ℓ = 4800	30	5,81кг
БЧ		24		ф16А III	ℓ = 1000	98	1,58кг
БЧ		25			ℓ = 2730	4	4,3 кг
БЧ		26			ℓ = 1000	116	1,58кг
БЧ		27			ℓ = 3580	8	5,6 кг
				Материалы.			
				Бетан класса В25			24,36м³

Ведомость деталей (кл. А-III)

Поз.	Эскиз
16	840, 500
17	800, 200
19	100, 4270
20	2500
21	2400, 200, 200
21	2400, 200, 200

Поз.	Эскиз
22	4680, 100
23	100, 4600, 100
24	100, 900
25	100, 1090, 350, 1090, 100
26	150, 850

Ведомость расхода стали на элемент, кг

Класс сооружений	Изделия арматурные																	Всего
	Арматура класса																	
	А-I ГОСТ 5781-82*				А-III ГОСТ 5781-82*													
	ф10			Итого	ф6	ф8	ф10	ф12	ф14	ф16	ф18	ф20	ф22	ф25	ф28			Итого	
А-II	94,8			94,8	1,3		46,1	440,0	7,4	308,9		71,6	2440,0	3003,0	445,6			6763,9	6858,7
А-III	94,8			94,8	1,3		478,6	187,0		19,5	959,0	1755,0	196,1	796,5				4393,0	4487,8
А-IV	94,8			94,8	1,3	227,4	104,2	33,0	544,3	1050,3		502,8		28,6				2491,9	2586,7

Инв.№ подл. | Подпись и дата | Взам.инв.№

РАЗРЕЗ 1-1.

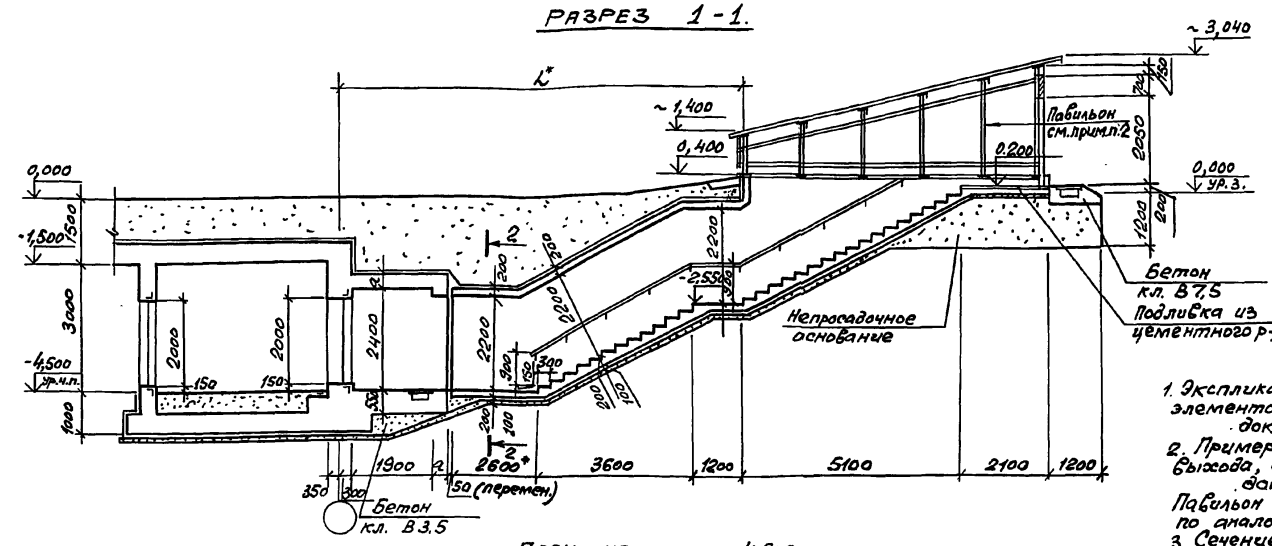

Класс сооружения	Геометрические размеры, мм		
	a	B	L
А-II	350	400	10000
А-III	300	400	9950
А-IV	250	300	9900

Номер по плану	Наименование	Площадь м²
②	Предтамбур	4,75
⑥	Тамбур-шлюз	10,0

1. Экспликацию помещений, спецификацию элементов заполнения проемов смотри док. 03.005-7.0-1-85.
2. Пример решения павильона для аварийного выхода, совмещенного со входом смотри док. 03.005-7.0-1-88; 89; 90. Павильон для входа тупикового выполняется по аналогии.
3. Сечение 2-2 смотри док. 03.005-7.0-1-31.
4. Дверь защитно-герметическая марки ДЗГ-4 предусмотрена для класса убежища II и III. Дверь для класса убежища IV смотри док. 03.005-7.0-1-85.

* см. п. 1.3 на листе 1 и п. 3.1 на листе 2 документа 03.005-7.0-1-ПЗ.

План на отм. -4,500

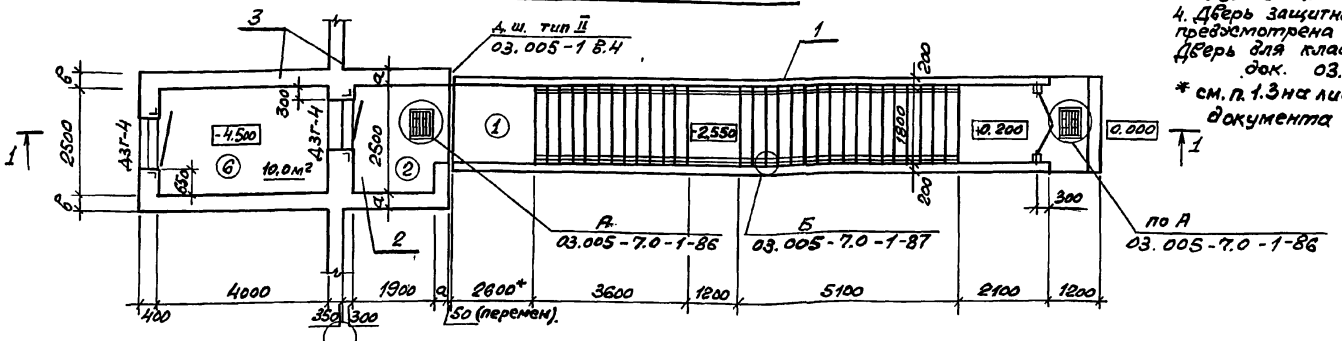

Спецификация конструктивных элементов входа тупикового.

Марка Поз.	Обозначение	Наименование	Примечание
1	03.005-7.0-1-32; 33	Подходной тоннель	
2	03.005-7.0-1-34; 35	Предтамбур	по аналогии
3	03.005-7.0-1-42; 43	Стена убежища и тамбур-шлюз	

Нач. отд.	Комиссаров		
Н. контр.	Бицютко		
Гл. спец.	Тришкина		
Гл. констр.	Бицютко		
Вед. инж.	Моисеева		
Ст. арх.	Ситкина		

03.005-7.0-1-41

Вход тупиковый прямой с тамбуром-шлюзом при ширине дверного проема 1,2 м - ВТ4. Чертеж общего вида

Стадия	Лист	Листов
Р		1

ПРОЕКТНЫЙ ИНСТИТУТ №1 Ленинград

Инв. № подл. | Подпись и дата | Взам. инв. №

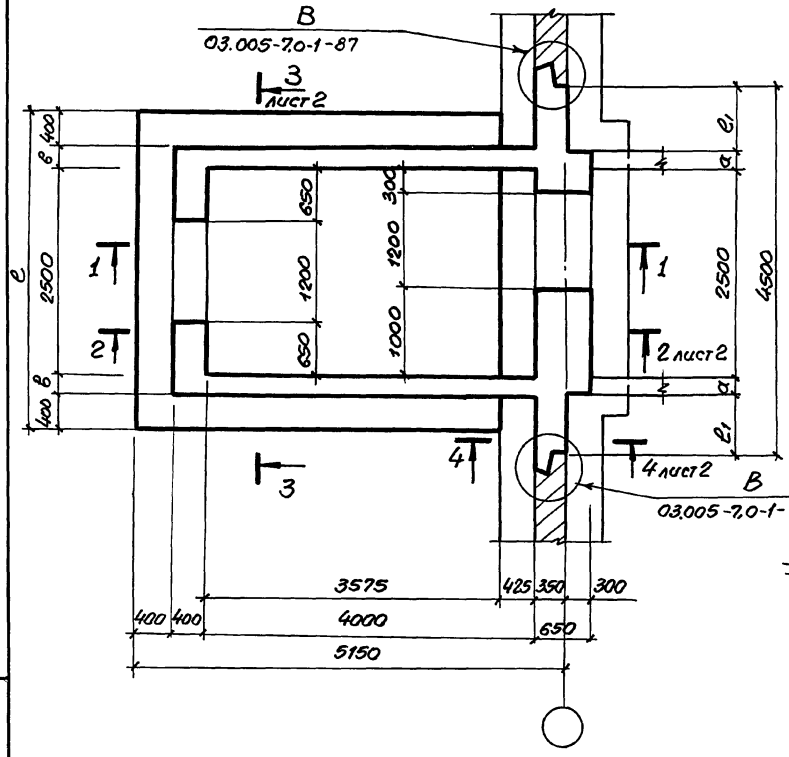

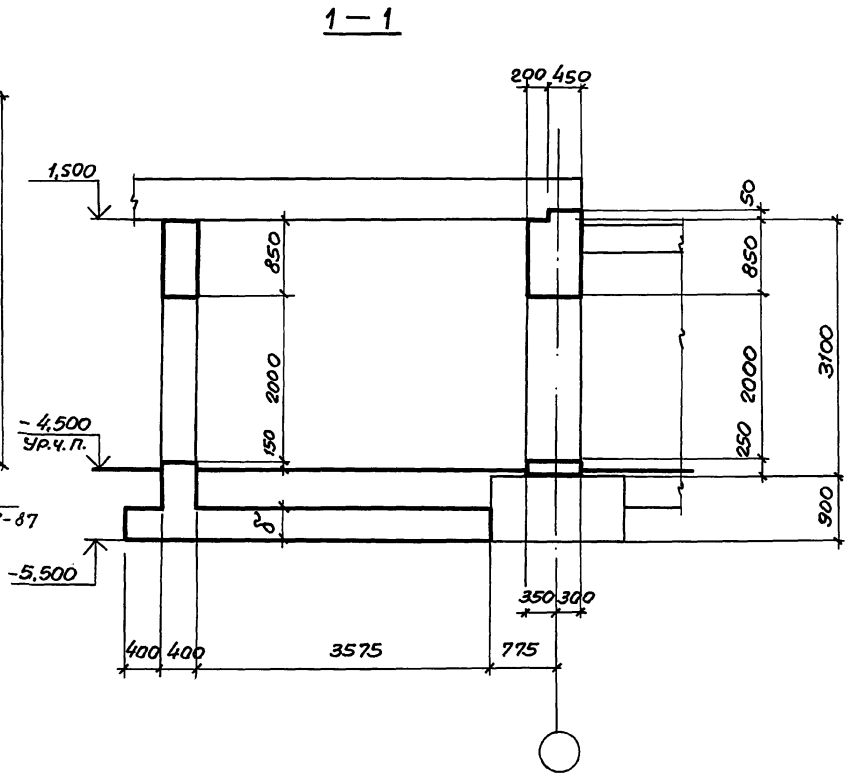

Класс сооружения	Геометрические размеры, мм				
	a	в	S	e	e_1
А–II	350	400	500	4100	650
А–III	300	400	500	4100	700
А–IV	250	300	400	3900	750

Нач.отд.	Комиссаров	
Н.контр.	Бицюпко	
Гл.констр.	Бицюпко	
Вед.инж.	Моисеева	
Инж.	Вяйзя	
Техник	Хорош	

03.005-7.0-1-42

ВТ4

Стена убежища и тамбур-шлюз
Габаритный чертеж

Стадия	Лист	Листов
Р	1	2

Проектный институт №1
Ленинград

Инв.№ подл. | Подпись и дата | Взам.инв.№

2 - 2

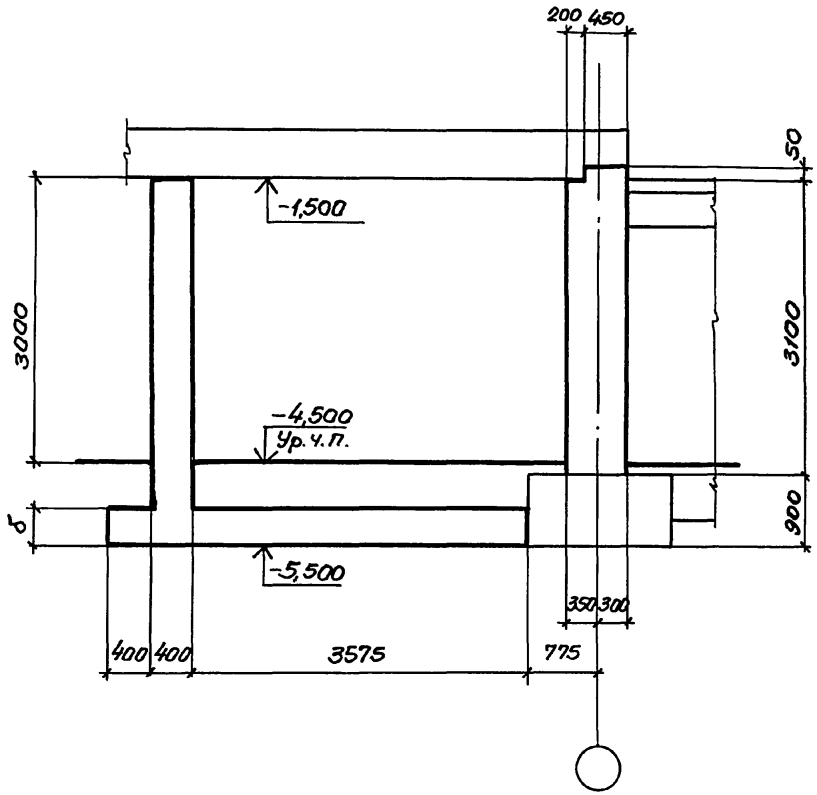

3 - 3

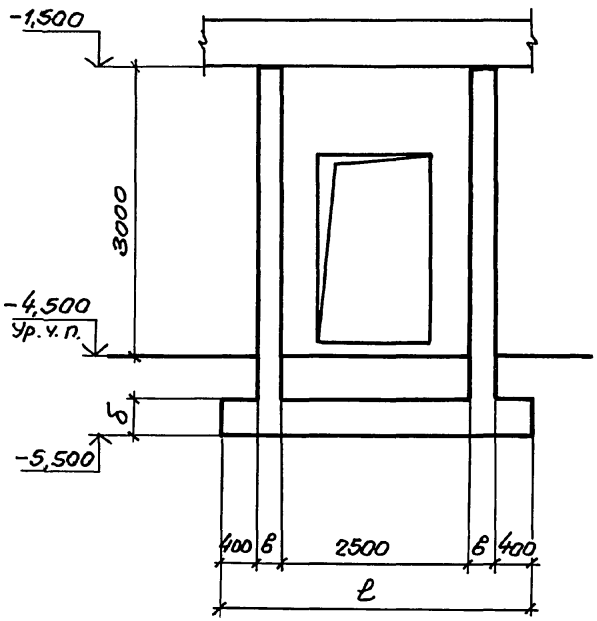

4 - 4

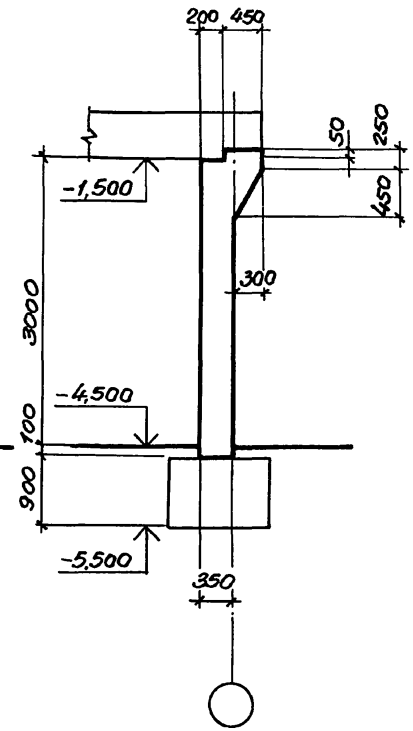

Инв.№ подл. | Подпись и дата | Взам. инв.№:

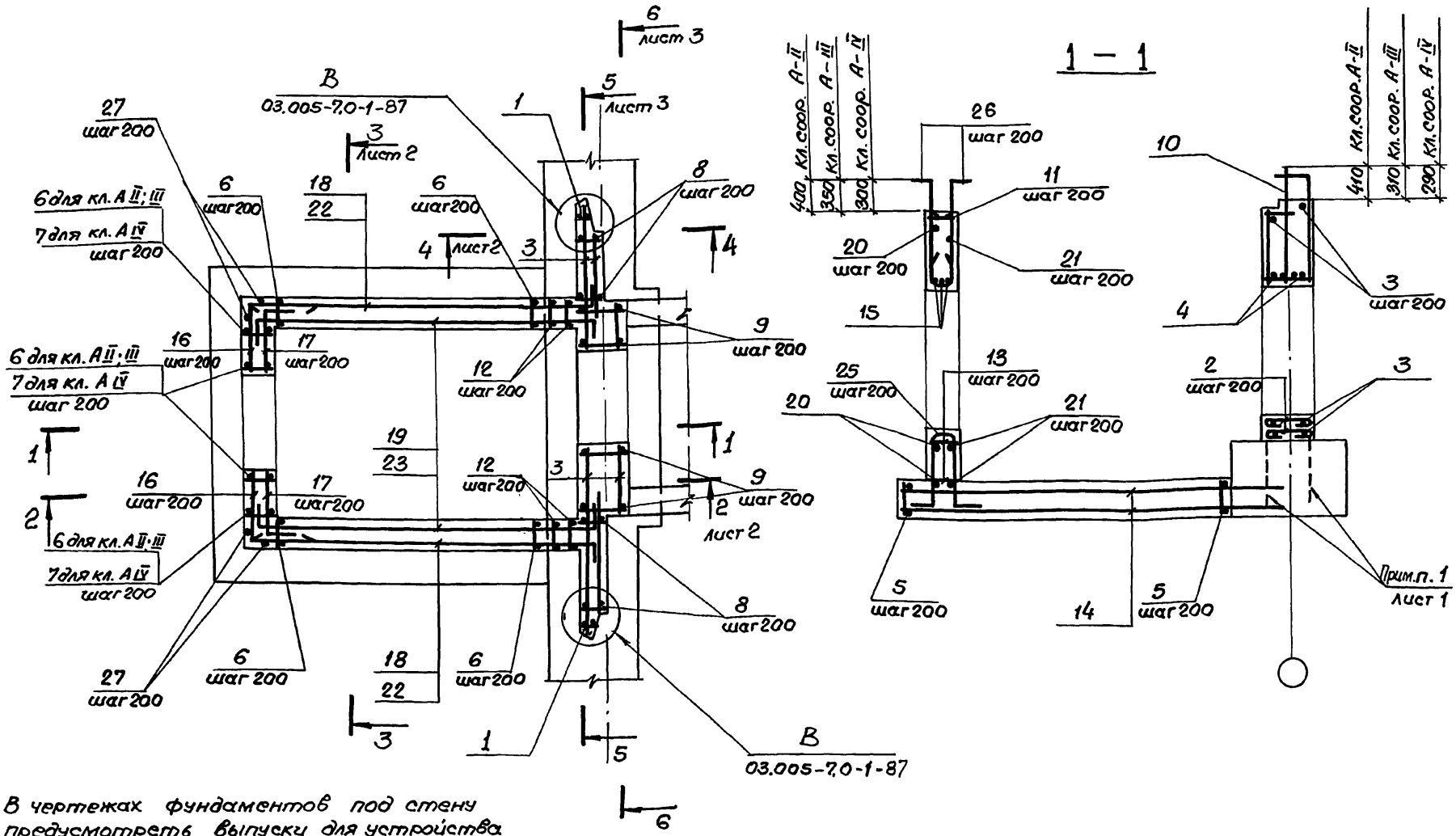

1. В чертежах фундаментов под стену предусмотреть выпуски для устройства стыков арматуры фундаментов с арматурой стены.

   Диаметр выпусков должен соответствовать диаметру рабочей арматуры каркасов для армирования стен.

2. Спецификацию см. листы 4,5,6,7.
   Ведомость расхода стали см. лист 7.

Нач. отд.	Комиссаров	
Н. контр.	Бищютко	
Гл. констр.	Бищютко	
Вед. инж.	Моисеева	
Инж.	Вайзя	
Инж.	Насонова	

03.005-7.0-1-43

ВТ 4

Стена убежища и тамбур-шлюз. Армирование.

Стадия	Лист	Листов
Р	1	7

Проектный институт №1 Ленинград

24385-01 120

Формат А3

Инв. № подл. | Подпись и дата | Взам. инв. №

2 – 2

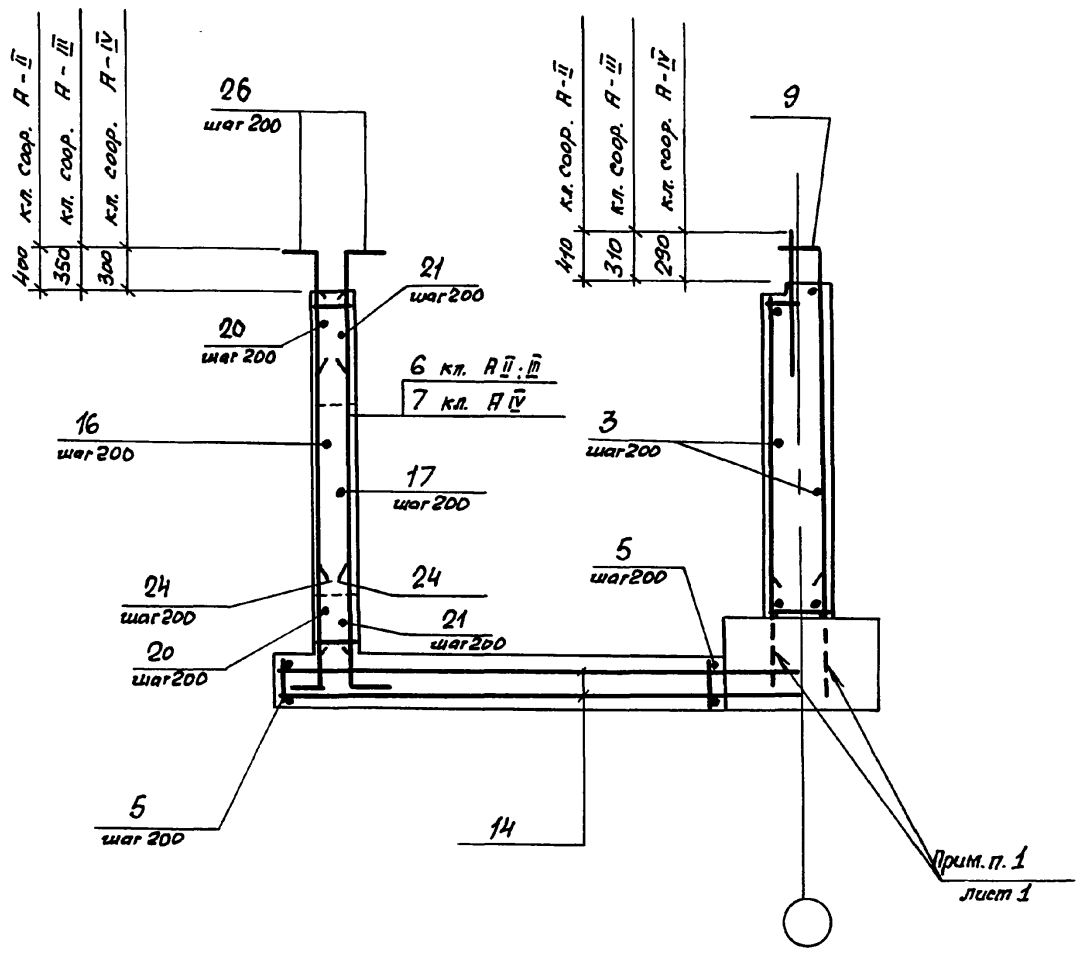

3 – 3

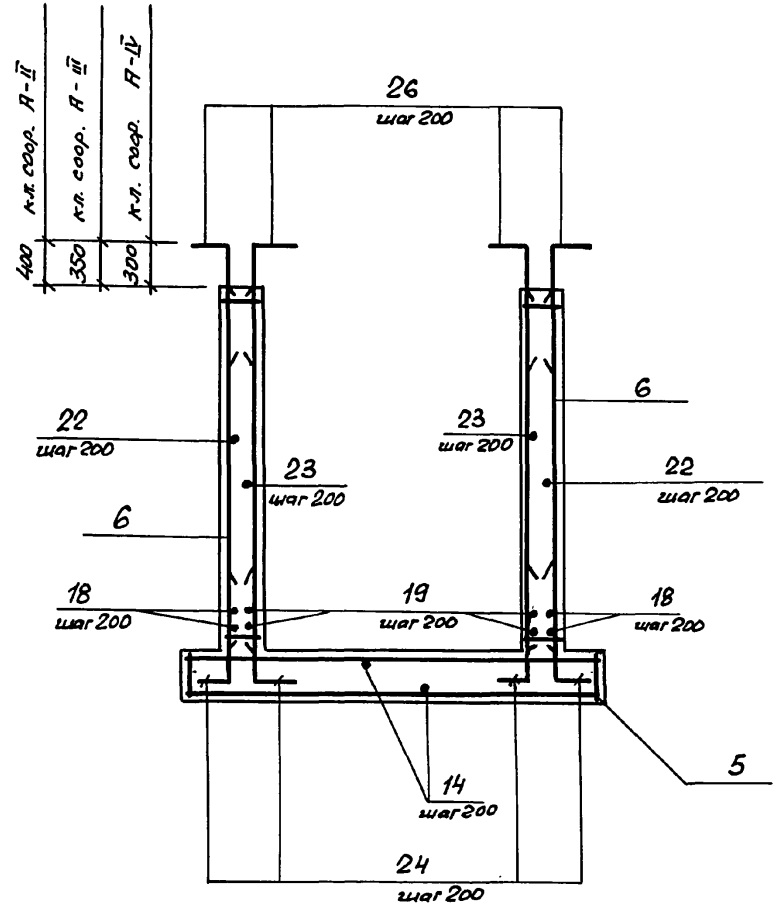

Инв. № подл. | Подпись и дата | Взам. инв. №

4 - 4

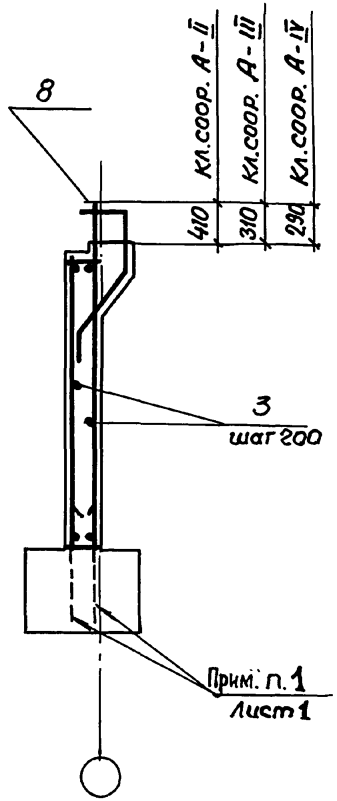

5 — 5

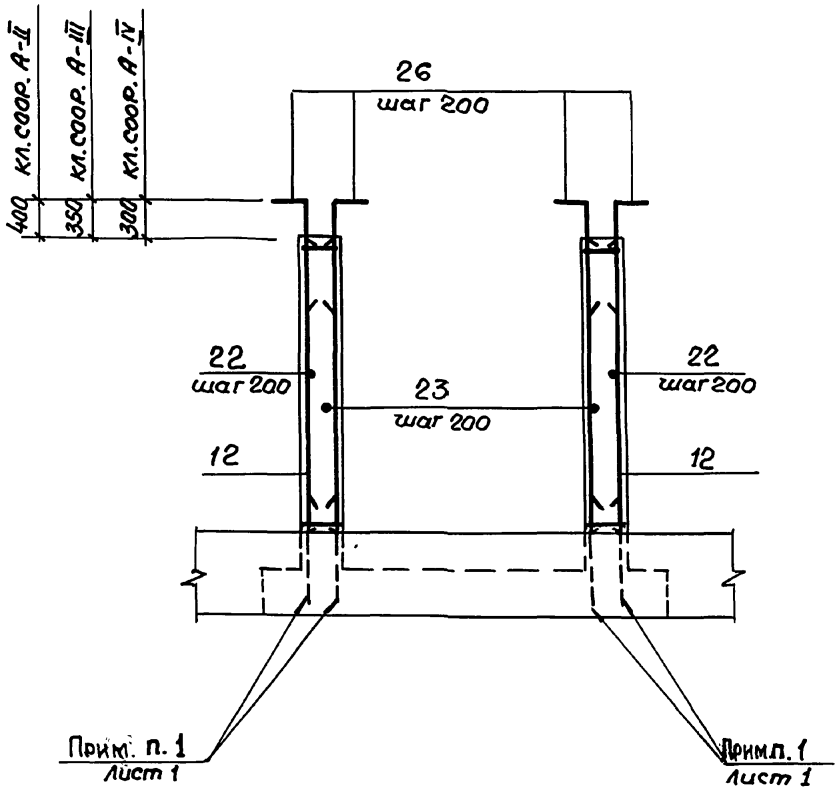

6 - 6

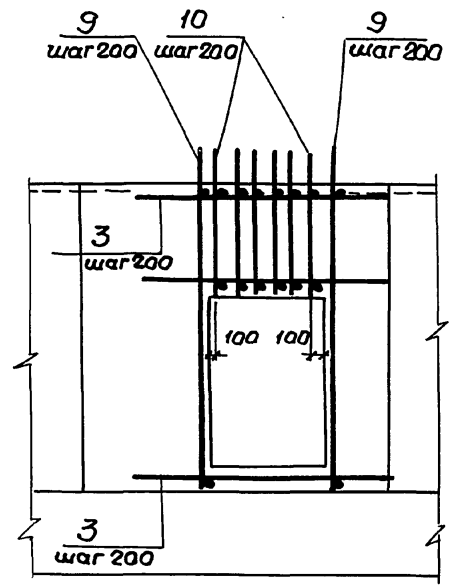

Инв.№ подл. | Подпись и дата | Взам.инв.№

Формат	Зона	Поз.	Обозначение	Наименование	Кол.	Примечание
				Постоянные данные для исполнений		
				Класс сооружений А-II ; А-III ; А-IV		
				Сборочные единицы.		
				Каркасы плоские		
А4		1	03.005 – 7.1 – 9	КР 39	2	10,3кг
				Детали		
				Гост 5781-82*		
Б4		2		ф 10 А I ℓ = 770	12	0.47кг
Б4		3		ℓ = по месту	181 п.м.	0.62кг
Б4		4		ф 20 А III ℓ = 2400	4	5.93кг

Ведомость деталей (кл. А-II , А-III , А-IV)

Поз.	Эскиз
2	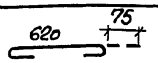

Формат	Зона	Поз.	Обозначение	Наименование	Кол.	Примечание
				Переменные данные для исполнений.		
				Класс сооружений А-II		
				Сборочные единицы		
				Каркасы плоские		
А4		5	03.005- 7.1 - 32	КР 125	22	57.75кг
А4		6	– 5	КР 22	46	34.6кг
А4		8	– 13	КР 55	8	26.23кг
А4		9	– 15	КР 58	11	50.49кг
А4		10	– 17	КР 70	6	22.2кг
А4		11	– 24	КР 88	6	8.6кг
А4		12	– 35	КР 160	4	30.9кг
				Детали		
				Гост 5781-82*		
Б4		13		ф 14 А III ℓ = 380	24	0.46кг
Б4		14		ф 16 А III ℓ = 4820	42	17.62кг
Б4		15		ф 22 А III ℓ = 2500	3	7.45кг
Б4		16		ℓ = 1740	20	5.2кг
Б4		17		ℓ = 1300	20	3.87кг

Инв.№ подл. | Подпись и дата | Взам. инв.№

Формат	Зона	Поз.	Обозначение	Наименование	Кол.	Примечание
Б4		18		Ф 22 А III ℓ = 4620	4	13.77кг
Б4		19		ℓ = 4870	4	14.5кг
Б4		20		ℓ = 4700	9	14.0кг
Б4		21		ℓ = 3800	9	11.32кг
Б4		22		ℓ = 5030	32	15.0кг
Б4		23		ℓ = 5300	32	15.79кг
Б4		24		Ф 25 А III ℓ = 1600	100	6.16кг
Б4		25		ℓ = 3130	6	12,1кг
Б4		26		ℓ = 1600	120	6.16кг
Б4		27		ℓ = 3480	8	13.4кг
				Материалы		
				Бетон класса В25		33,34м3

Ведомость деталей (кл. А-II)

Поз.	Эскиз
16	990, 750
17	950, 350
19	350, 4520
20	3200, 750, 750
21	3700, 350, 350

Поз.	Эскиз
22	4680, 350
23	350, 4800, 350
24	300, 1300
25	300, 1090, 350, 1090, 300
26	350, 1250

Формат	Зона	Поз.	Обозначение	Наименование	Кол.	Примечание
			Переменные данные	для исполнений		
			Класс сооружений	А-III		
				Сборочные единицы		
				Каркасы плоские		
А4		5	03.005 - 7.1 - 32	КР 126	22	37.72кг
А4		6	- 5	КР 23	46	21.5кг
А4		8	- 14	КР 56	8	25.38кг
А4		9	- 16	КР 59	11	31.45кг
А4		10	- 19	КР 71	6	14,23кг
А4		11	- 24	КР 89	6	5.5кг
А4		12	- 35	КР 161	4	18,9кг
				Детали		
				ГОСТ 5781-82*		
Б4		13		Ф 10 А III ℓ = 380	24	0.24кг
Б4		14		Ф 12 А III ℓ = 4720	42	4.2кг
Б4		15		Ф 18 А III ℓ = 2300	3	4.58кг
Б4		16		ℓ = 1590	20	3.16кг
Б4		17		ℓ = 1200	20	2.39кг
Б4		18		ℓ = 4520	4	9.0кг
Б4		19		ℓ = 4670	4	9.3кг

Инв. № подл. | Подпись и дата | Взам. инв. №

Формат	Зона	Поз.	Обозначение	Наименование	Кол.	Примечание
Б4		20		ф 18 А III ℓ = 4300	9	8.56 кг
Б4		21		ℓ = 3600	9	7.16 кг
Б4		22		ℓ = 4930	32	9.81 кг
Б4		23		ℓ = 5100	32	10.15 кг
Б4		24		ф 20 А III ℓ = 1300	100	3.2 кг
Б4		25		ℓ = 2830	6	7.0 кг
Б4		26		ℓ = 1300	120	3.2 кг
Б4		27		ℓ = 3480	8	8.6 кг
				Материалы		
				Бетон класса В25		33,26 м³

Ведомость деталей (кл. А-III)

Поз.	Эскиз
16	990, 600
17	950, 250
19	250, 4420
20	3200, 600, 600
21	3100, 250, 250

Поз.	Эскиз
22	4680, 250
23	250, 4600, 250
24	150, 1150
25	150, 1090, 350, 1090, 150
26	250, 1050

Формат	Зона	Поз.	Обозначение	Наименование	Кол.	Примечание
			Переменные данные для исполнений.			
			Класс сооружений А-IV			
				Сборочные единицы		
				Каркасы плоские		
А4		5	03.005-7.1 -32	КР 127	22	22.14 кг
А4		6	-5	КР 24	38	13.3 кг
А4		7	-9	КР 35	8	14.0 кг
А4		8	-14	КР 57	8	17.22 кг
А4		9	-16	КР 60	10	17.83 кг
А4		10	-19	КР 72	6	8.03 кг
А4		11	-24	КР 90	6	3.6 кг
А4		12	-35	КР 162	4	11.6 кг
				Детали		
				ГОСТ 5781-82*		
Б4		13		ф 8 А III ℓ = 380	24	0,15 кг
Б4		14		ф 10 А III ℓ = 4670	40	2.9 кг
Б4		15		ф 14 А III ℓ = 2000	3	2,42 кг
Б4		16		ℓ = 1390	20	1.7 кг
Б4		17		ℓ = 1050	20	1.27 кг
Б4		18		ℓ = 4370	6	5.3 кг
Б4		19		ℓ = 4370	6	5,3 кг

Инв. № подл. | Подпись и дата | Взам. инв. №

Формат	Зона	Поз.	Обозначение	Наименование		Кол.	Примечание
БЧ		20		Ф14 А III	ℓ = 4000	9	4.84 кг
БЧ		21			ℓ = 3300	9	4,0 кг
БЧ		22			ℓ = 4780	30	5.76 кг
БЧ		23			ℓ = 4800	30	5,8 кг
БЧ		24		Ф16 А III	ℓ = 1000	100	1.58 кг
БЧ		25			ℓ = 2730	6	4,3 кг
БЧ		26			ℓ = 1000	120	1.58 кг
БЧ		27			ℓ = 3580	8	5,66 кг
				Материалы			
				Бетон класса В25			25.33 м3

Ведомость деталей (кл. А-III)

Поз.	Эскиз
16	890, 500
17	850, 200
19	100, 4870
20	3000, 500, 500
21	2900, 200, 200

Поз.	Эскиз
22	4680, 100
23	100, 4600, 100
24	100, 900
25	100, 1090, 350, 1090, 100
26	150, 850

Ведомость расхода стали на элемент, кг

Класс сооружений	Изделия арматурные. Арматура класса А-I ГОСТ 5781-82*				Арматура класса А-III ГОСТ 5781-82*													Общий расход
	Ф10			Итого			Ф6	Ф8	Ф10	Ф12	Ф14	Ф16	Ф18	Ф20	Ф22	Ф25	Ф28	Итого	
А – II	125			125			1.3		37	750	11	339		65.2	1343	2956	550.1	6052.6	6177.6
А – III	125			125			1.3		509	198		19.5	978.3	1777.2	267	870		4620.3	4745.3
А – IV	125			125			1.3	288	116	22	599.2	844.3		700				2570.8	2695.8

Инв.№ подл. | Подпись и дата | Взам. инв.№

Разрез 1-1

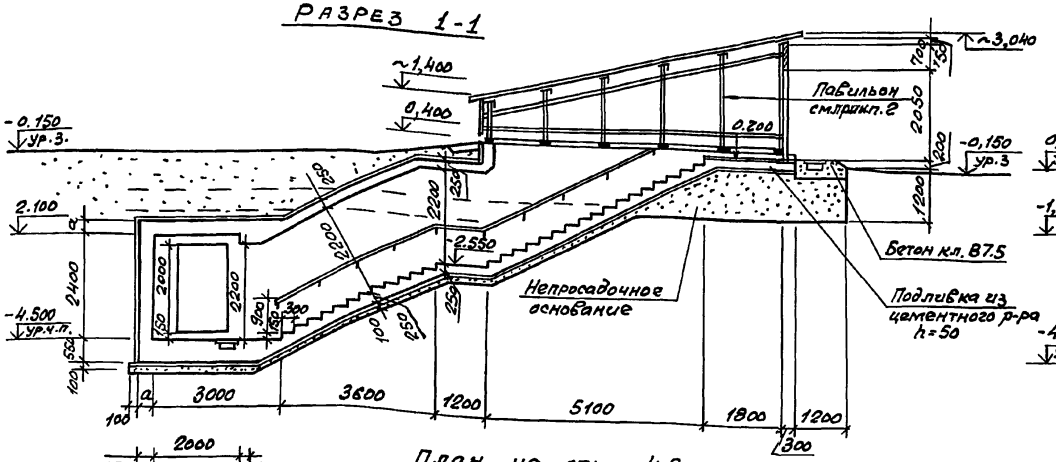

Разрез 2-2

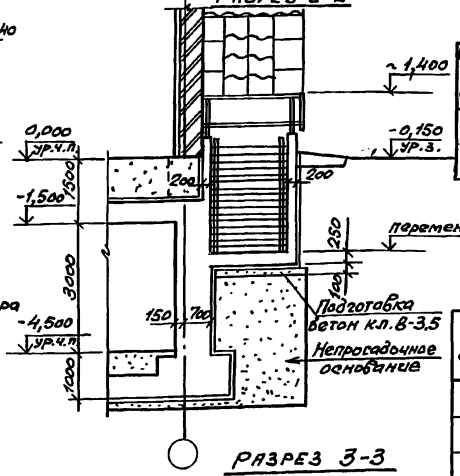

Номер по плану	Наименование	Площадь м²
②	Предтамбур	4.0
③	Тамбур	4.0

Класс сооружен.	Геомет. размеры
	а, мм
А-II	350
А-III	300
А-IV	250

План на отм. -4.500

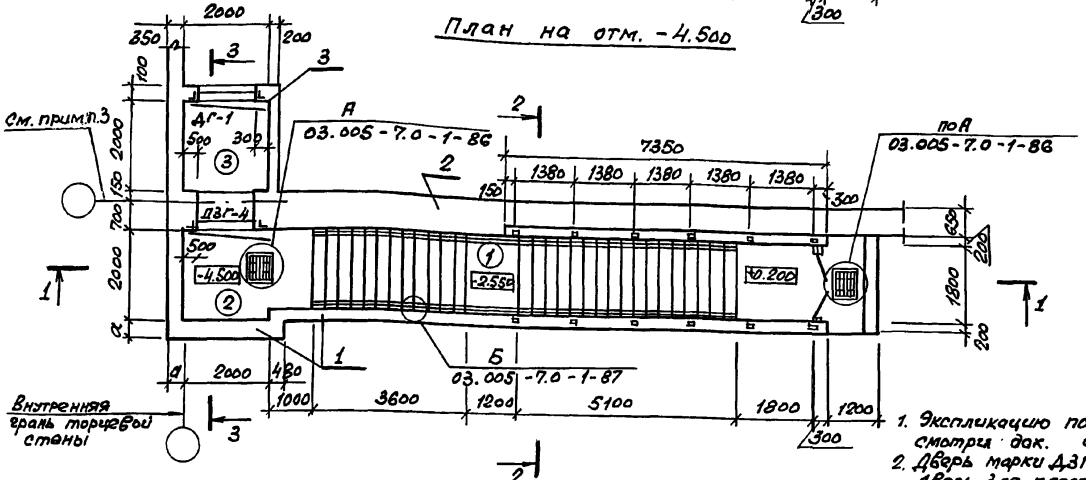

Разрез 3-3

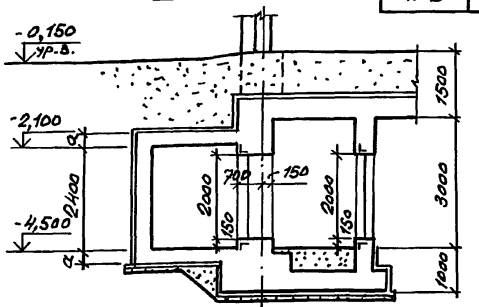

1. Экспликацию помещений, спецификацию элементов заполнения проемов, смотри док. 03.005-7.0-1-85.
2. Дверь марки ДЗГ-4 предусмотрена для класса убежищ II и III. Дверь для класса убежищ IV - смотри док. 03.005-7.0-1-85.
3. Для отдельно стоящего убежища толщина стены может быть принята 650 мм. Армирование стены в этом случае выполнять по аналогии с армированием стены - смотри док. 03.005-7.0-1-7.

Спецификация конструктивных элементов входа тупикового пристенного

Марка Поз.	Обозначение	Наименование	Примечание
1	03.005-7.0-1-45; 46	Подходной тоннель и предтамбур	
2	03.005-7.0-1-47; 48	Стена убежища	
3	03.005-7.0-1-49; 50	Тамбур	

Нач.отд.	Комиссаров		
Н.контр.	Бицюпко		
Гл.спец.	Тришкина		
Гл.констр.	Бицюпко		
Вед.инж.	Моисеева		
Ст.арх.	Ситкина		

03.005-7.0-1-44

Вход тупиковый пристенный с тамбуром - ВТС.

Чертеж общего вида

Стадия	Лист	Листов
Р		1

ПРОЕКТНЫЙ ИНСТИТУТ №1 Ленинград

Взам.инв.№ | Подпись и дата | Инв.№ подл.

1 — 1

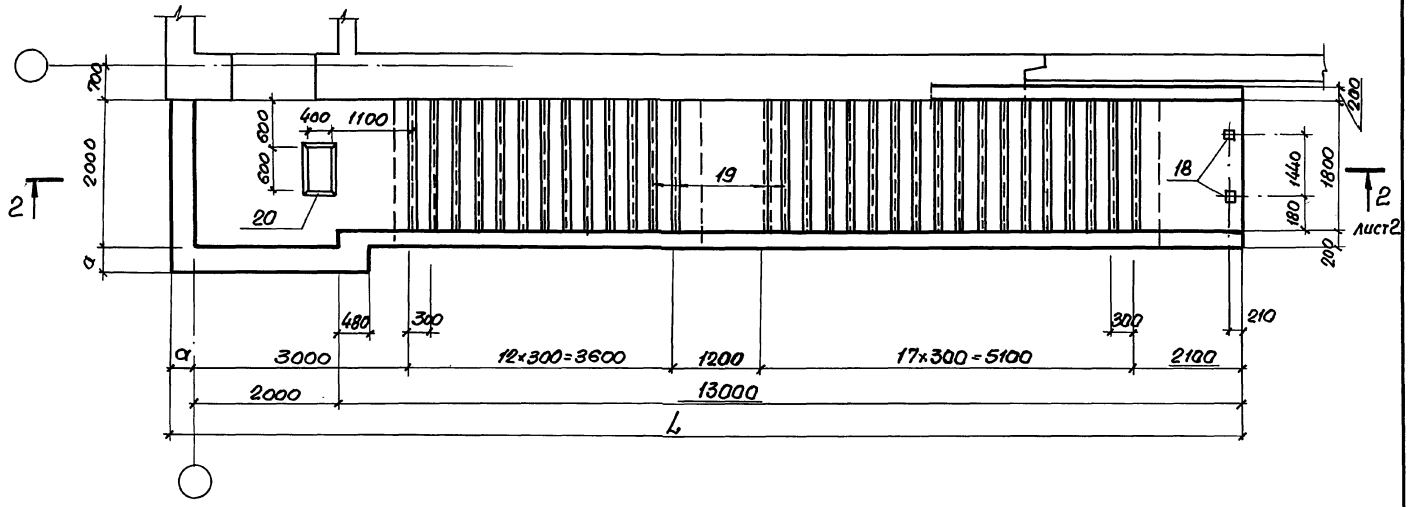

Спецификацию см. 03.005-7.0-1-46 листы 3...6.

Класс сооружений	Размеры, мм				
	α	L	l_1	l_2	в
А-II	350	15350	3370	3300	540
А-III	300	15300	3220	3400	440
А-IV	250	15250	3070	3500	340

Нач.отд.	Комиссаров	
Н.контр.	Бицюпко	
Гл.конст.	Бицюпко	
Вед.инж.	Моисеева	
Вед.инж.	Кулагин	
Инж.	Вяйзя	

03.005-7.0-1-45

ВТ5

Подходной тоннель и предтамбур. Габаритный чертеж.

Стадия	Лист	Лис
Р	1	3

ПРОЕКТНЫЙ ИНСТИТУТ Ленинград

24385-01 128

Формат А3

Инв.№ подл. | Подпись и дата | Взам. инв.№

2 – 2

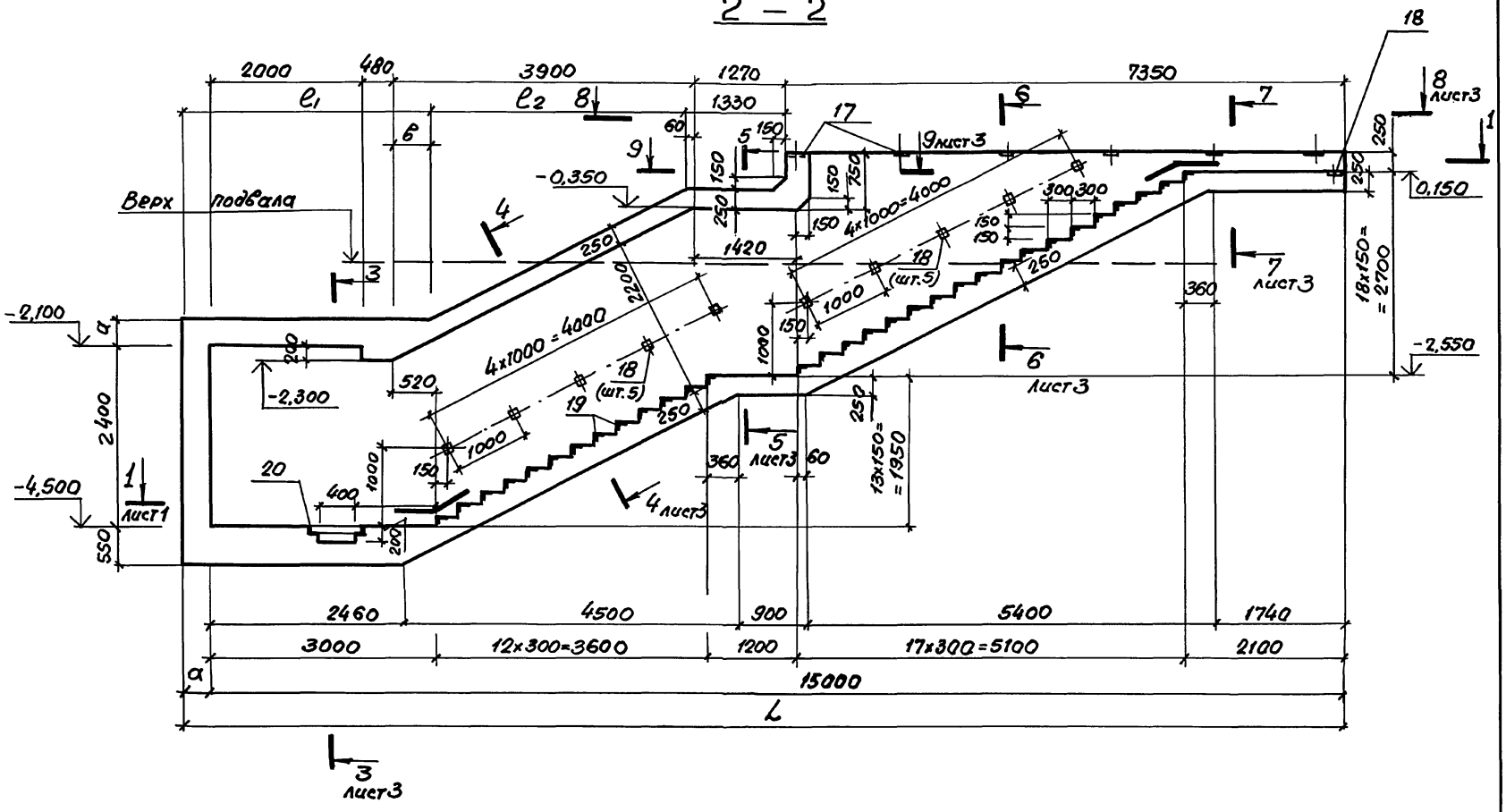

	03.005-7.0-1-45	Лист 2

Инв. № подл. | Подпись и дата | Взам. инв. №

3—3

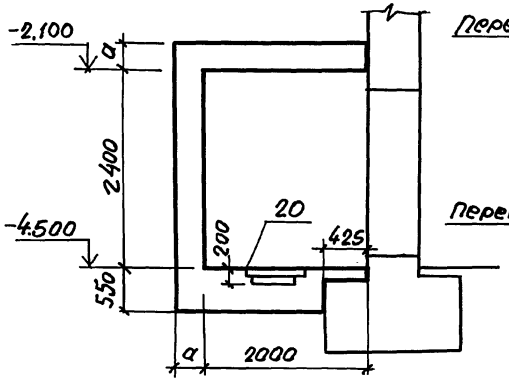

4—4

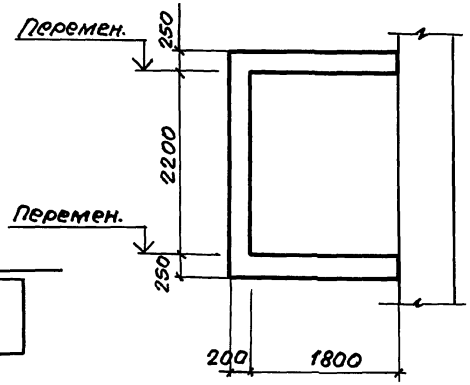

5—5

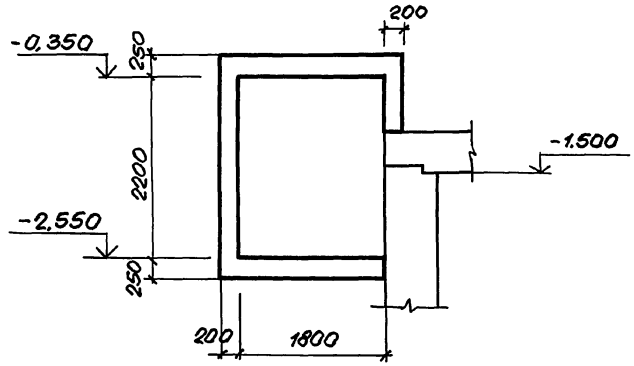

7—7

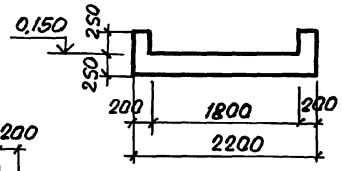

8—8

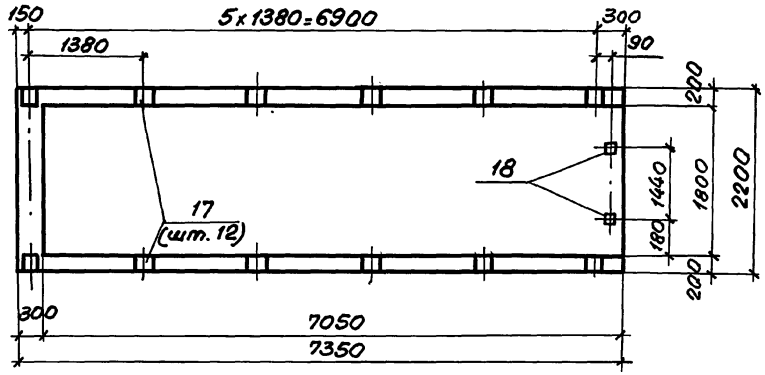

6—6

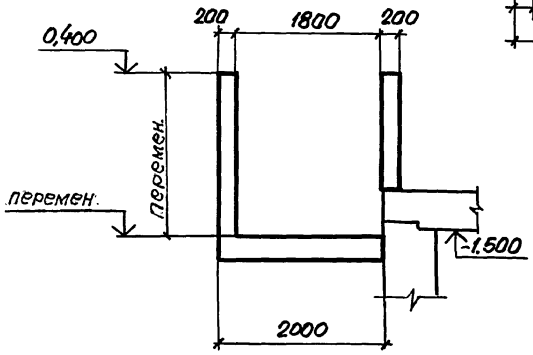

9—9

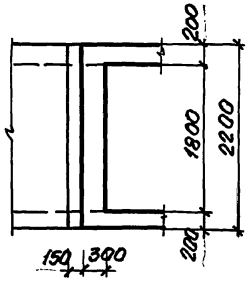

Инв.№ подл. | Подпись и дата | Взам.инв.№

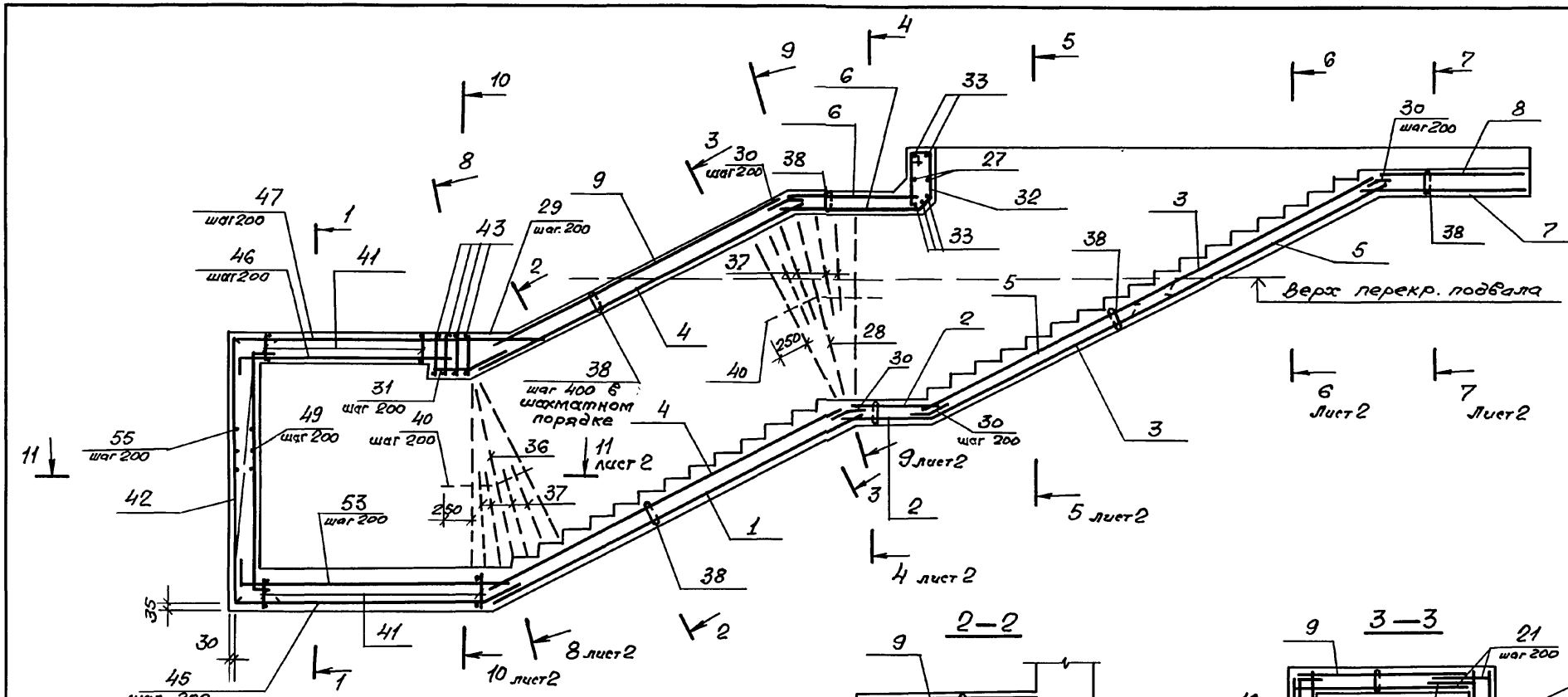

1—1

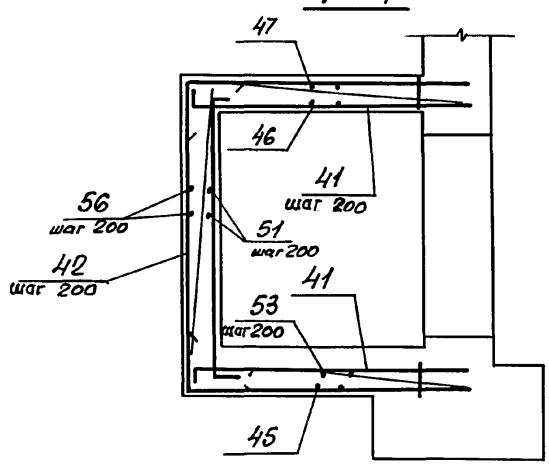

2—2

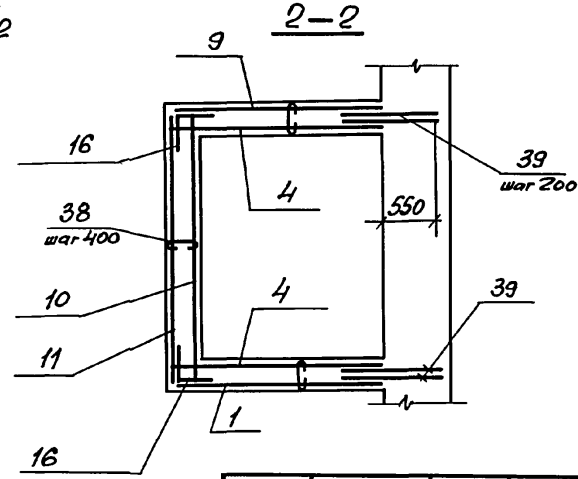

3—3

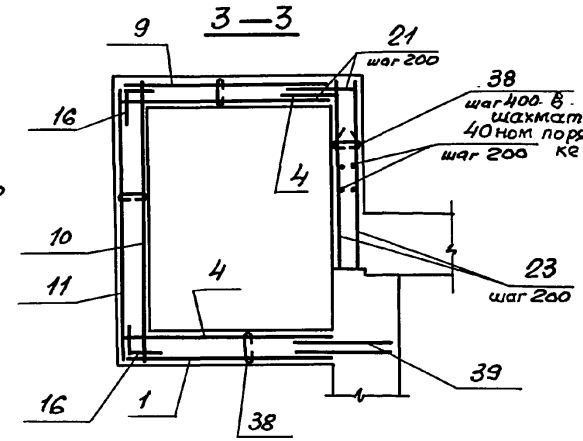

Спецификацию см. листы 4.., 6.

Нач.отд.	Комиссаров		
Н.контр.	Бичютко		
Гл.констр.	Бичютко		
Вед.инж.	Моисеева		
Вед.инж.	Кулагин		
Инж.	Вяйзя		

03.005-7.0-1-46

ВТ5
Подходной тоннель и
Армирование

Стадия	Лист	Листов
Р	1	6

ПРОЕКТНЫЙ ИНСТИТУТ №1
Ленинград

24385-01 131

Формат А3

Инв.№ подл. | Подпись и дата | Взам.инв.№

4 — 4

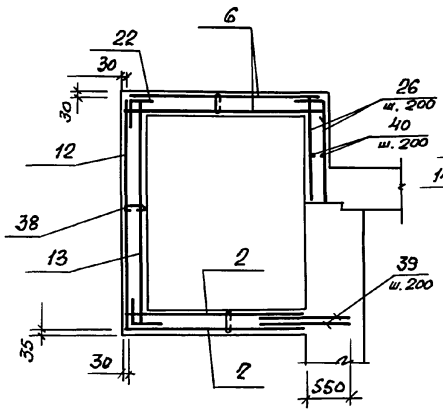

6 — 6

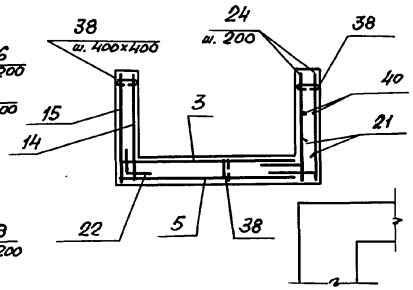

7 — 7

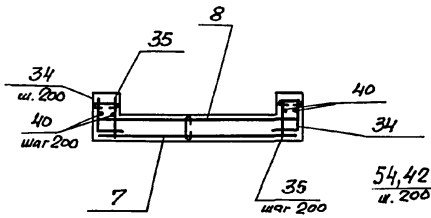

10 — 10

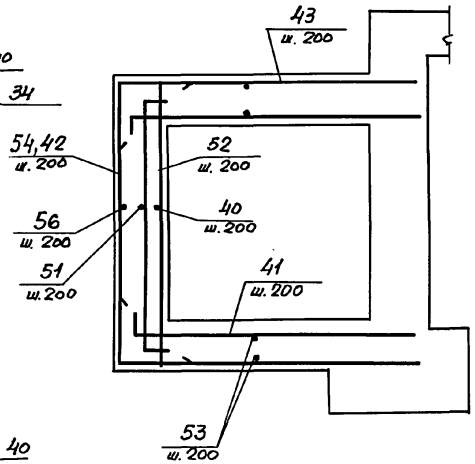

8 — 8

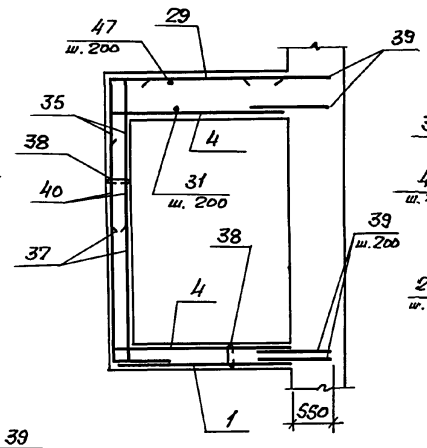

9 — 9

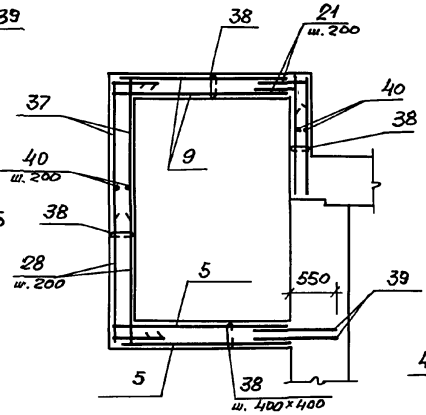

5 — 5

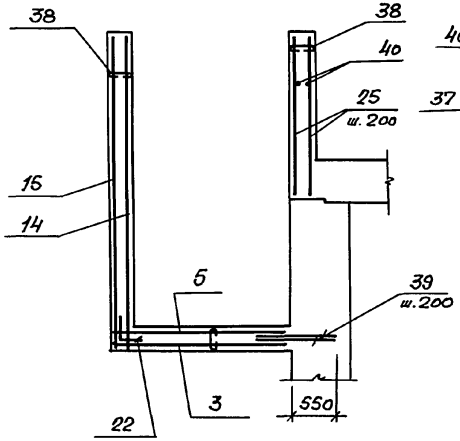

11 — 11

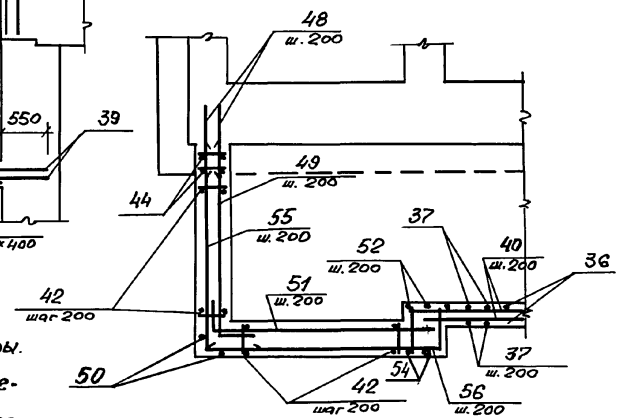

1. Сетки поз. 16 для установки в углах конструкции согнуть по центру рабочей арматуры.
2. Стыки сварных сеток поз. 12,15; 13,14; 16 в нерабочем направлении выполнять внахлестку с перепуском на 100 мм между крайними рабочими стержнями.

Инв. № подл. | Подпись и дата | Взам. инв. №

Формат	Зона	Поз.	Обозначение	Наименование	Кол.	Примечание
			Постоянные данные для исполнений			
			Класс сооружений А-II; А-III; А-IV			
				Сборочные единицы		
				Сетки арматурные		
		1	ГОСТ 23279-85	3С 6AI/18AIII-195х500 75+325/75	1	104.7кг
		2		3С 6AI/18AIII-195х115 25+325/75	2	22.1 кг
		3		3С 6AI/14AIII-195х245 25/75	2	22.1 кг
		4		3С 6AI/18AIII-195х460 75+325/75	2	36.0 кг
		5		3С 6AI/14AIII-195х415 25+325/75	2	56.4 кг
		6		3С 6AI/18AIII-195х160 100+300/75	2	30.9кг
		7		3С 6AI/14AIII-215х195 25+325/75	1	28.2кг
		8		3С 6AI/14AIII-215-175 75/75	1	27.7 кг
		9		3С 6AI/18AIII-195х415 25+325/75	1	87.2 кг
		10		3С 6AI/14AIII-265х365 25/225	1	71.4 кг
		11		3С 6AI/14AIII-265х365	1	72.3кг
		12		3С 6AI/14AIII-265х85	1	19.7кг
		13		3С 6AI/14AIII-265х85 25/225	1	18.3кг
А4		14	0 3.005-7.1-39	С4	1	77.7кг
А4		15	-40	С5	1	75.7кг
		16	ГОСТ 23279-85	3С 6AI/14AIII-105х105	10	7.8кг

Формат	Зона	Поз.	Обозначение	Наименование	Кол.	Примечание
				Изделия закладные		
А4		17	1.400-15. 1-130	МН117-1	12	2.4 кг
А4		18	1.400-15. 1-120-05	МН105-6	22	1.0 кг
А4		19	1.400-15. 1-550-04	МН553	558 п.м.	4.1кг
А4		20	-05	МН554	242 п.м.	4.2кг
				Детали ГОСТ 5781-82*		
БЧ		21		ф14AIII ℓ=1170	54	1.4 кг
БЧ		22		ℓ=1000	40	1.2 кг
БЧ		23		ℓ=665	26	0.8 кг
БЧ		24		ℓ=1165	26	1.4 кг
БЧ		25		ℓ=1830	30	2.2 кг
БЧ		26		ℓ=1330	12	1.6 кг
БЧ		27		ф10AIII ℓ=2180	2	1.4кг
БЧ		28		ф14AIII ℓ=3710	2	4.5 кг
БЧ		29		ф18AIII ℓ=2900	3	5.8 кг
БЧ		30		ф10AIII ℓ=500	53	0.3 кг
БЧ		31		ℓ=820	10	0.5 кг
БЧ		32		ф6AI ℓ=1930	10	0.4 кг
БЧ		33		ф18AIII ℓ=2650	5	5.3кг
БЧ		34		ф10AIII ℓ=800	18	0.5кг
БЧ		35		ℓ=480	18	0.3 кг
БЧ		36		ф14AIII ℓ=3790	2	4.6 кг
БЧ		37		ℓ=2700	16	3.3 кг
БЧ		38		ф6AI ℓ=300	380	0.07кг
БЧ		39		ф18AIII ℓ=1150	110	2.3 кг
БЧ		40		ф6AI ℓ=общая	220 п.м.	0.222кг

Инв.№ подл. | Подпись и дата | Взам. инв.№

Ведомость деталей (кл. А-II, А-III, А-IV)

Поз.	Эскиз
21	670, 500
22	500, 500
28	2710, 500, 500
29	750, 2150
30	110, 250, 220, 250
31	470, 310, 350, 135
32	690, 730, 280, 570, 120, 120, 120

Поз.	Эскиз
33	250, 2150, 250
34	450, 350
37	2200, 500
38	150

Формат	Зона	Поз.	Обозначение	Наименование	Кол.	Примеч.
Б4		48		ф18 А-III ℓ = 1200	30	2.4 кг
Б4		49		ℓ = 2530	13	5.1 кг
Б4		50		ф22 А-III ℓ = 3280	3	3.8 кг
Б4		51		ф20 А-III ℓ = 3070	13	7.6 кг
Б4		52		ф14 А-III ℓ = 3280	4	4.0 кг
Б4		53		ф16 А-III ℓ = 3900	11	6.2 кг
Б4		54		ф14 А-III ℓ = 4000	2	4.8 кг
Б4		55		ф18 А-III ℓ = 2980	17	6.0 кг
Б4		56		ф20 А-III ℓ = 3280	17	8.1 кг
				Материалы		
				Бетон класса В25		30.3 м³

Формат	Зона	Поз.	Обозначение	Наименование	Кол.	Примечание
			Переменные данные для исполнений.			
			Класс сооружений А-II			
				Сборочные единицы		
				Каркасы плоские		
А4		41	03.005-7.1-12	КР52	22	17.4 кг
А4		42	-10	КР48	20	31.1 кг
А4		43	-11	КР49	4	19.3 кг
А4		44	-36	КР178	2	24.6 кг
				Детали		
				ГОСТ 5781-82*		
Б4		45		ф16 А-III ℓ = 3350	10	5.3 кг
Б4		46		ℓ = 2900	11	4.6 кг
Б4		47		ℓ = 3850	12	6.1 кг

Инв. № подл. | Подпись и дата | Взам. инв. №

Ведомость деталей (кл. А-II)

Поз.	Эскиз
45	2800, 490, 550, 245
46	200, 2700
49	2230, 300
51	350, 2720

Поз.	Эскиз
53	200, 3700
54	3000, 500, 500
55	2280, 700
56	2790, 490

03.005-7.0-1-46

Лист 4

Формат	Зона	Поз.	Обозначение	Наименование	Кол.	Примеч.
			Класс сооружений А-III.			
				Сборочные единицы		
				Каркасы плоские		
А4		41	03.005-7.1-12	КР 53	22	13.2кг
А4		42	-2	КР 46	20	18.5кг
А4		43	-11	КР 50	4	14.3кг
А4		44	-36	КР 171	2	13.9кг
				Детали		
				ГОСТ 5781-82*		
Б4		45		ф 14 А III ℓ = 3250	10	3.9кг
Б4		46		ℓ = 2800	11	3.4кг
Б4		47		ℓ = 3800	12	4.6кг
Б4		48		ф 16 А III ℓ = 1100	30	1.7кг
Б4		49		ℓ = 2430	13	3.8кг
Б4		50		ф 18 А III ℓ = 3230	3	6.5кг
Б4		51		ф 16 А III ℓ = 2920	13	4.6кг
Б4		52		ф 14 А III ℓ = 3230	4	3.9кг
Б4		53		ℓ = 3850	11	4.7кг
Б4		54		ℓ = 3950	2	4.8кг
Б4		55		ф 16 А III ℓ = 2780	17	4.4кг
Б4		56		ℓ = 3180	17	5.0кг
				Материалы		
				Бетон класса В25		290м³

Инв.№ подл. | Подпись и дата | Взам.инв.№

Ведомость деталей (кл. А-III)

Поз.	Эскиз
56	2740, 440
45	2750, 450, 50°, 225
46	2600, 200
49	2180, 250

Поз.	Эскиз
51	250, 2670
53	200, 3650
54	2950, 500, 500
55	2230, 550
56	2740, 440

Формат	Зона	Поз.	Обозначение	Наименование	Кол.	Примеч.
			Класс сооружений А-IV			
				Сборочные единицы		
				Каркасы плоские		
		41	03.005-7.1-12	КР 54	22	5.3кг
		42	-2	КР 47	20	7.7кг
		43	-11	КР 51	4	6.8кг
		44	-36	КР 172	2	5.8кг
				Детали		
				ГОСТ 5781-82*		
		46		ф 10 А III ℓ = 3050	10	1.9кг
		46		ℓ = 2600	11	1.6кг
		47		ℓ = 3750	12	2.3кг
		48		ℓ = 700	30	0.4кг

Формат	Зона	Поз.	Обозначение	Наименование	Кол.	Примеч.
		49		ф 10 A-III ℓ = 2280	13	1.4кг
		50		ф 12 A-III ℓ = 3180	2	2.8кг
		51		ф 10 A-III ℓ = 2770	13	1.7кг
		52		ф 14 A-III ℓ = 3180	4	3.8кг
		53		ф 10 A-III ℓ = 3750	11	2.3кг
		54		ф 14 A-III ℓ = 3900	2	4.7кг
		55		ф 10 A-III ℓ = 2530	17	1.6кг
		56		ℓ = 3080	17	1.9кг
				Материалы		
				Бетон класса В25		27.9м³

Ведомость деталей (кп. А-IV)

Поз.	Эскиз
56	2690, 390
45	2700, 310, 350, 135
46	2450, 150
49	2130, 150

Поз.	Эскиз
51	150, 2620
53	150, 3600
54	2900, 500, 500
55	2180, 350
56	2690, 390

Ведомость расхода стали на элемент, кг

Класс сооружений	Изделия арматурные														Всего
	Арматура класса A-III ГОСТ 5781-82*											Арматура класса A-I ГОСТ 5781-82*			
	ф 22	ф 20	ф 18	ф 16	ф 14	ф 12	ф 10	ф 8	ф 6		Итого	ф 6		Итого	
А-II	599,3	642,1	1432,9	244,6	887,6	118,8	94,2				4019,5	234,3		234,3	4253,8
А-III			1978,4	321,8	1070,2		38,6	67,8			3419,1	234,3		234,3	3711,1
А-IV			1192,9		886,7	302,8	241,5		26,4		2592,6	234,3		234,3	2884,6

Продолжение ведомости

Класс сооружений	Изделия закладные							Арматура класса A-III ГОСТ 5781-82*			Всего	Общий расход
	Прокат марки ВСт3кп2 ГОСТ 8509-86			Прокат ГОСТ 103-76								
	L 50×5		Итого	S=6	S=8		Итого	8		Итого		
А-II	221,2		221,2	35,7	8,8		44,5	26,3		26,3	292,0	4545,8
А-III	221,2		221,2	35,7	8,8		44,5	26,3		26,3	292,0	4003,1
А-IV	221,2		221,2	35,7	8,8		44,5	26,3		26,3	292,0	3176,6

Взам. инв. №

Подпись и дата

Инв. № подл.

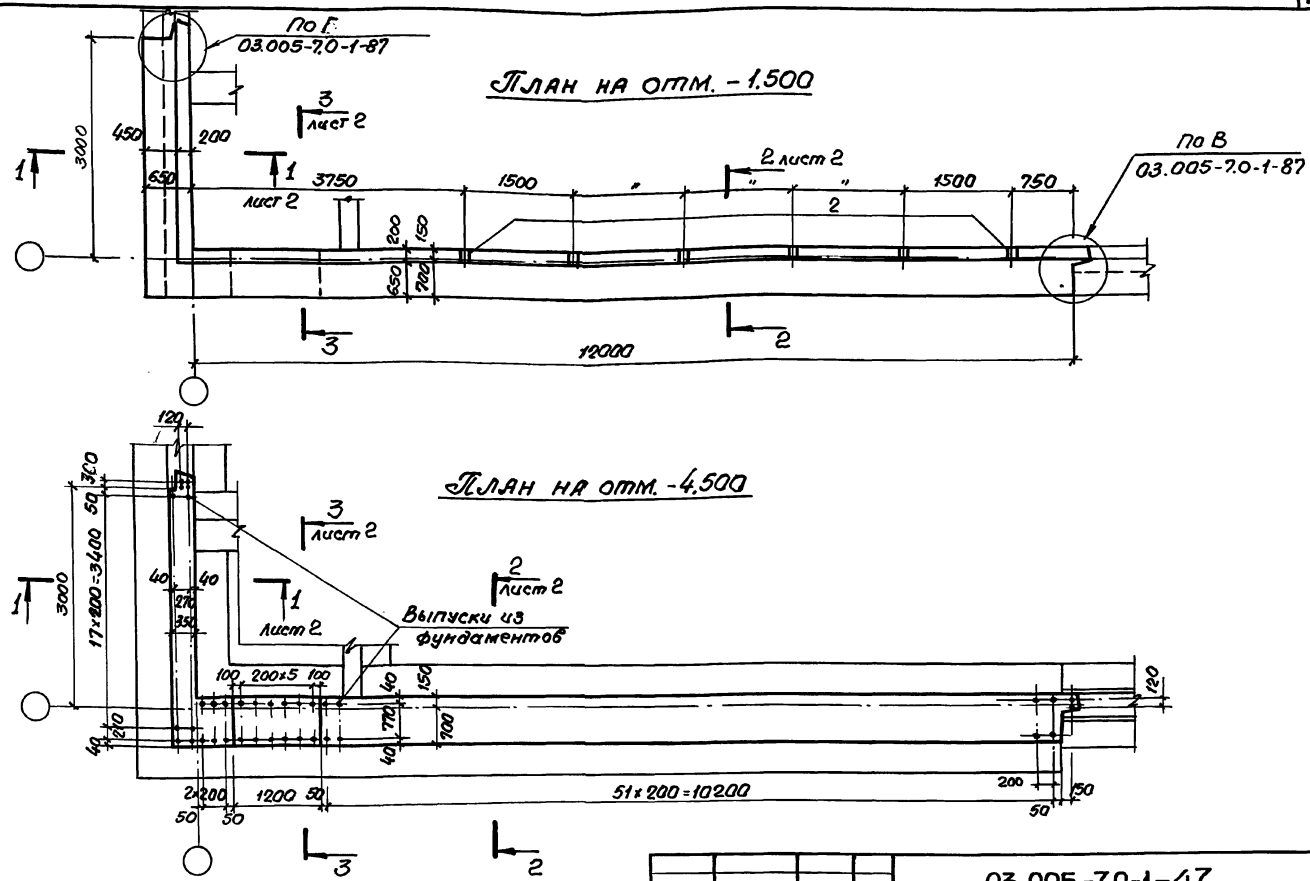

На данном чертеже дан пример установки арматурных выпусков из фундамента под стену. Диаметр стержней должен соответствовать диаметру рабочей арматуры стены.
Спецификацию см. 03.005-7.0-1-48 листы 2,3.

Нач. отд	Комиссаров	
Н. контр.	Бицютко	
Гл. констр.	Бицютко	
Вед. инж.	Матвеева	
Вед. инж.	Кулагин	
Инж.	Вяйзя	

03.005-7.0-1-47

ВТ5
Стена убежища. Габаритный чертеж.

Стадия	Лист	Листов
Р	1	2

ПРОЕКТНЫЙ ИНСТИТУТ №1
Ленинград

24385-01 137

Формат А3

Инв. № подл. | Подпись и дата | Взам. инв. №

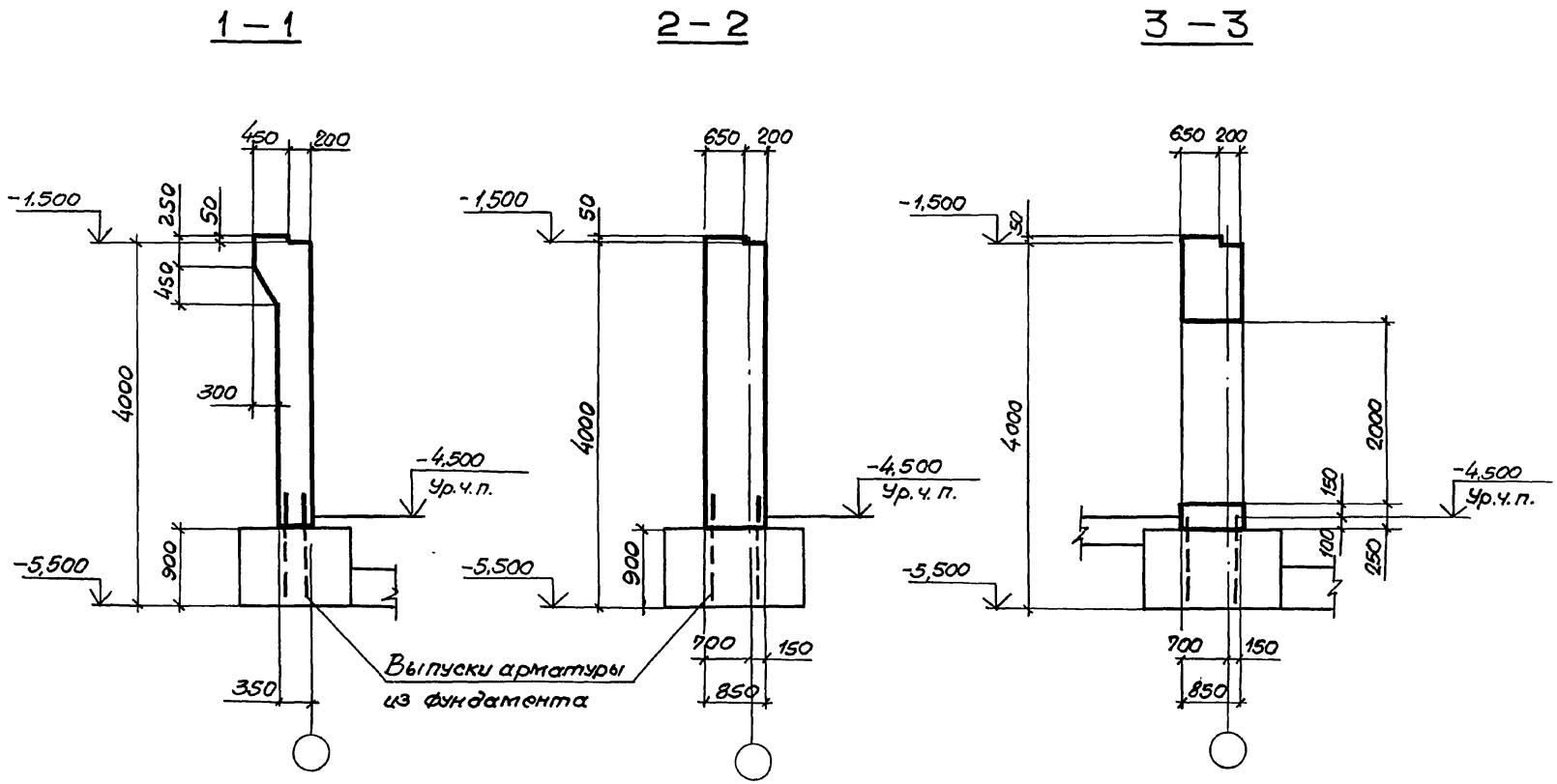

Инв.№подл. | Подпись и дата | Взам.инв.№

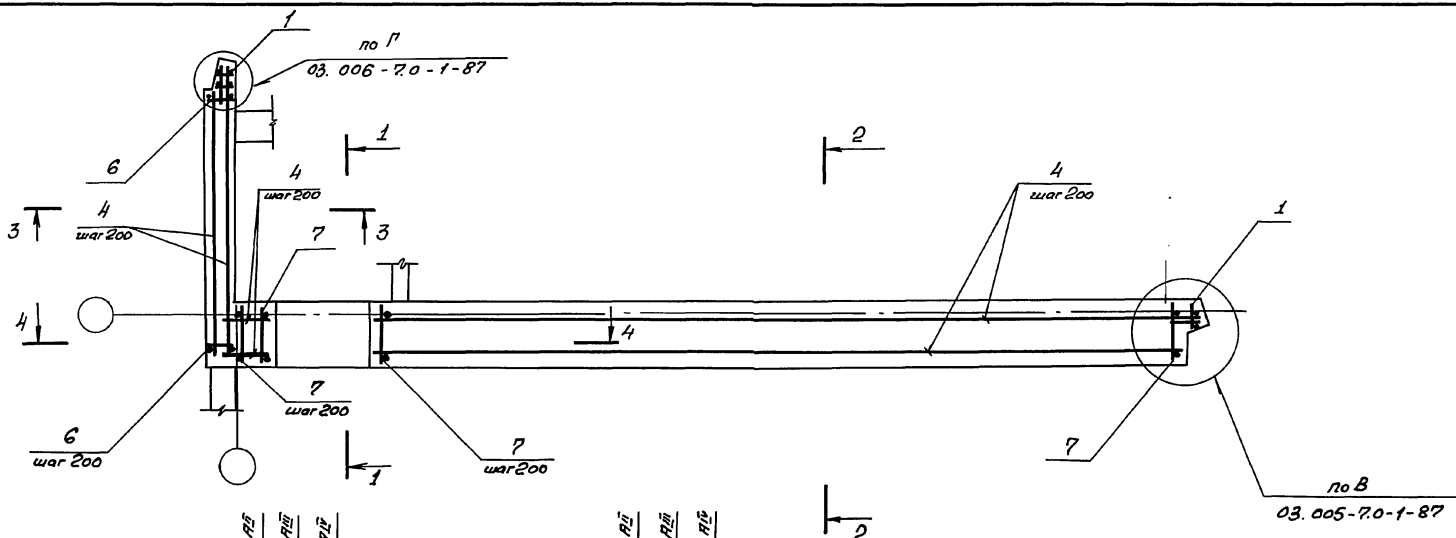

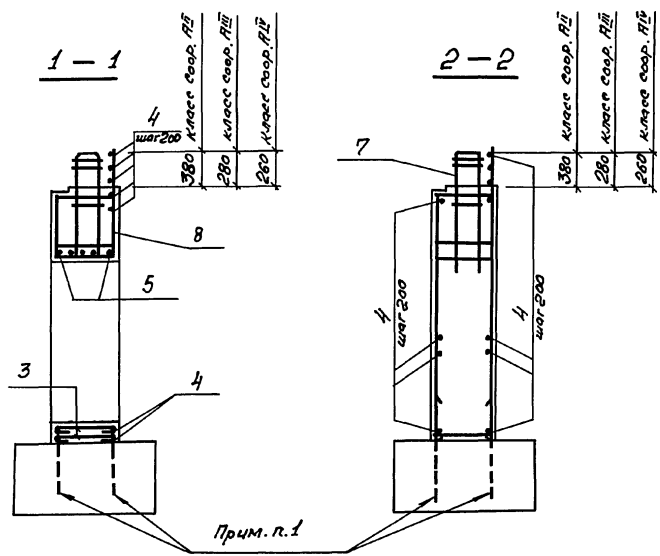

1. В чертежах фундаментов под стену предусмотреть выпуски для устройства стыков арматуры фундаментов с арматурой стены. Диаметр выпусков должен соответствовать диаметру рабочей арматуры каркасов армирования стен.
2. Спецификацию см. листы 2, 3.
   Ведомость расхода стали см. лист 3.

Нач. отд.	Комиссаров		
Н. контр.	Бицютко		
Гл. констр.	Бицютко		
Вед. инж.	Моисеева		
Вед. инж.	Кулагин		
Инж.	Вяйзя		
Техник	Лагутин		

03.005-7.0-1-48

ВТ 5
Стена убежища. Армирование.

Стадия	Лист	Листов
Р	1	3

ПРОЕКТНЫЙ ИНСТИТУТ №1 Ленинград

Взам. инв. №
Подпись и дата
Инв. № подл.

Формат А3

3–3

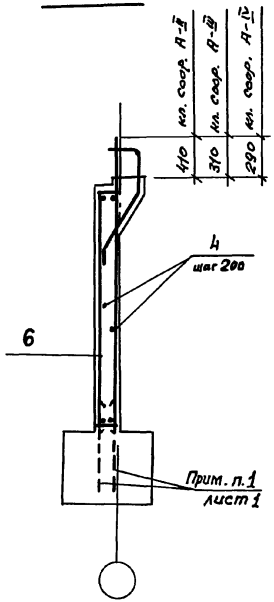

4–4

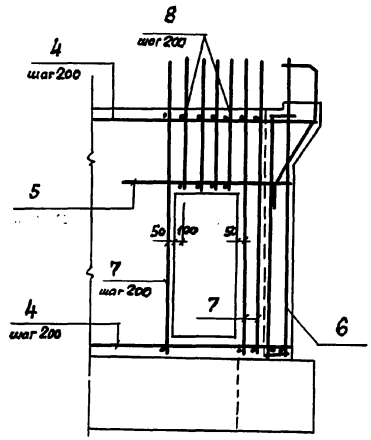

Ведомость деталей (кл. А-II, А-III, А-IV).

Поз.	Эскиз
2	820, 75

Формат	Зона	Поз.	Обозначение	Наименование	Кол.	Примечан.
				Постоянные данные для исполнений.		
				Класс сооружений А-II; А-III; А-IV.		
				Сборочные единицы.		
				Каркасы плоские		
А4		1	03.005-7.1-9	КР39	3	10,3 кг
				Изделия закладные		
А4		2	1.400.15-1-120-54	МН114-1	6	3,6 кг
				Детали		
				Гост 5781-82*		
Б4		3		ф 10 А-I ℓ=970	12	0,6 кг
Б4		4		ℓ=по месту	615,2 п.м.	м 0,617 кг
Б4		5		ф 20 А-III ℓ=2400	5	5,9 кг
				Материалы		
				Бетон класса В25		35,9 м³
				Переменные данные для исполнений		
				Класс сооружений А-II		
				Сборочные единицы		
				Каркасы плоские		
А4		6	03.005-7.1-13	КР55	20	26,2 кг
А4		7	-20	КР76	55	49,1 кг
А4		8	-22	КР81	6	25,4 кг

Инв.№ подл. | Подпись и дата | Взам. инв.№

Формат	Зона	Поз.	Обозначение	Наименование	Кол.	Примечание
			Переменные данные для исполнений.			
			Класс сооружений А-III			
				Сборочные единицы		
				Каркасы плоские		
А4		6	03.005-7.1 -14	КР56	20	25,4 кг
А4		7	-21	КР77	55	26,0 кг
А4		8	-23	КР82	6	11.3 кг
			Класс сооружений А-IV			
				Сборочные единицы		
				Каркасы плоские		
А4		6	03.005-7.1 -14	КР57	20	17.2 кг
А4		7	-21	КР78	55	19.2 кг
А4		8	-23	КР83	6	10.8 кг

Ведомость расхода стали на элемент, кг

Класс сооружений	Изделия арматурные; Арматура класса A-III; ГОСТ 5781-82*								
	ф6	ф8	ф10	ф12	ф16	ф18	ф20	ф22	ф25
А-II	1.8		616.0	54.8	29.1		133.1		1735.5
А-III	1.8	336.9	87.8	54.8	29.1	364.0	512.0	412.7	266.4
А-IV	185.1	56.8		54.8	678.6		550.4		

Продолжение ведомости.

Класс сооружений	Изделия арматурные; Арматура класса A-III; ГОСТ 5781-82*			Арматура класса A-I; ГОСТ 5781-82*			Всего
	ф28		Итого	ф10		Итого	
А-II	868.8		3439.1	386.8		386.8	3825.9
А-III			2065.5	386.8		386.8	2452.3
А-IV			1525.7	386.8		386.8	1912.5

Ведомость расхода стали на закладные изделия, кг

Класс сооружений	Изделия закладные; Арматура класса A-III; ГОСТ 5781-82*			Прокат марки ВСт3кп2; ГОСТ 103-76*			Всего
	ф12		Итого	S=8		Итого	
А-II, А-III, А-IV.	10.2		10.2	11.4		11.4	21.6

Инв. № подл. | Подпись и дата | Взам. инв. №

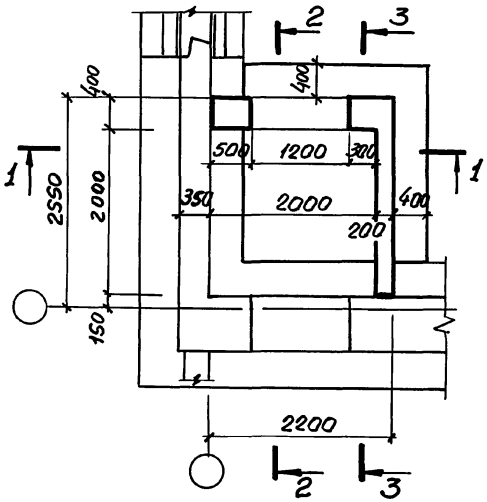

2—2

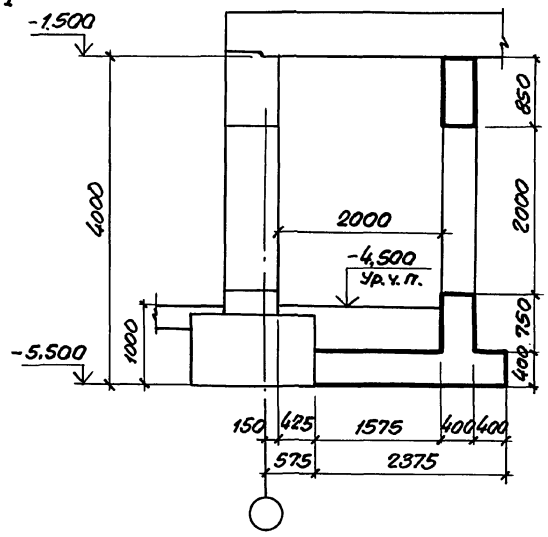

3—3

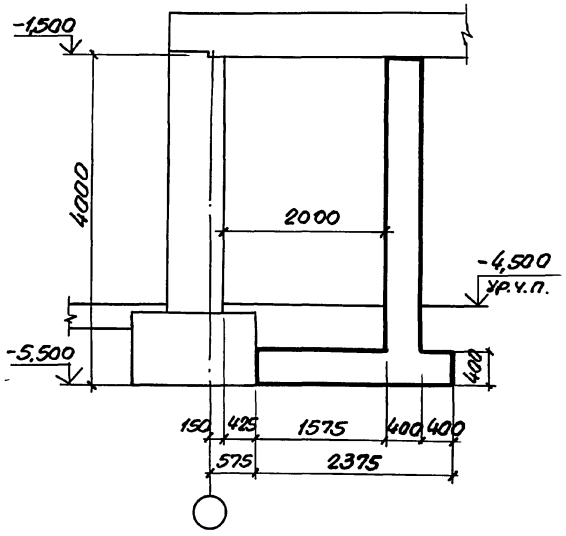

1—1

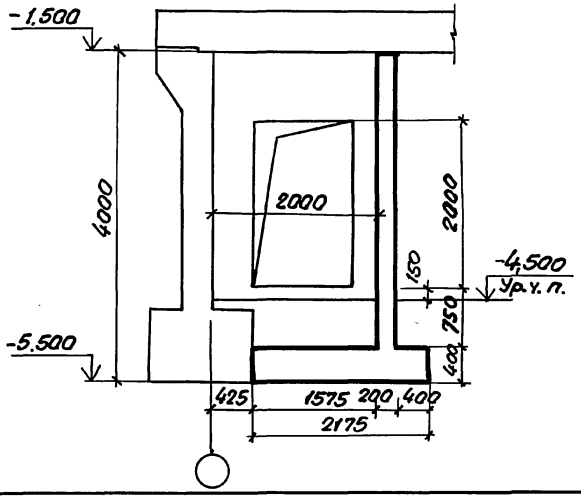

Нач.отд.	Комиссаров		
Н.контр.	Бацюпко		
Гл.констр.	Бацюпко		
Вед.инж.	Моисеева		
Вед.инж.	Кулагин		
Инж.	Вяйзя		

03.005-7.0-1-49

ВТ5
Тамбур.
Габаритный чертеж.

Стадия	Лист	Листов
Р		1

Проектный институт 1
Ленинград

24385-01 142

Формат А3

Инв. № подл. | Подпись и дата | Взам. инв. №

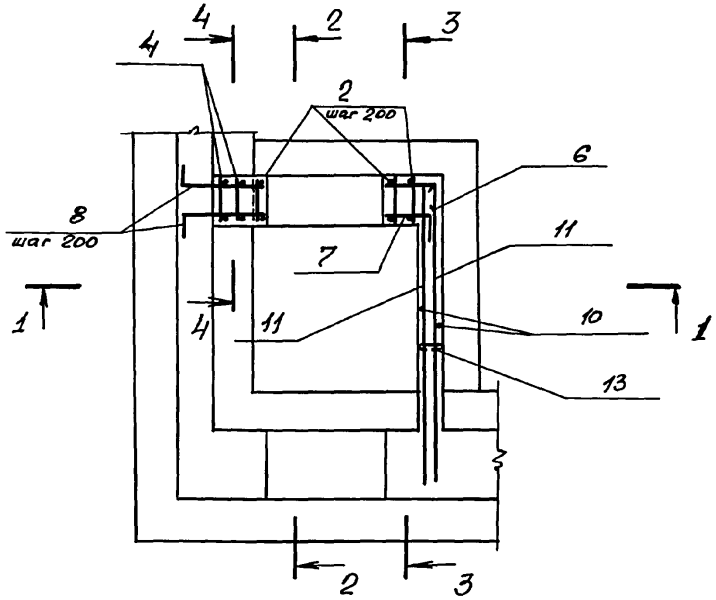

2—2

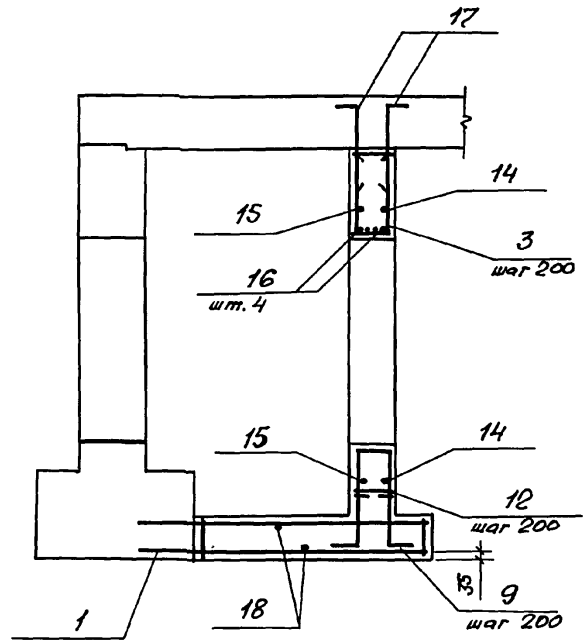

3—3

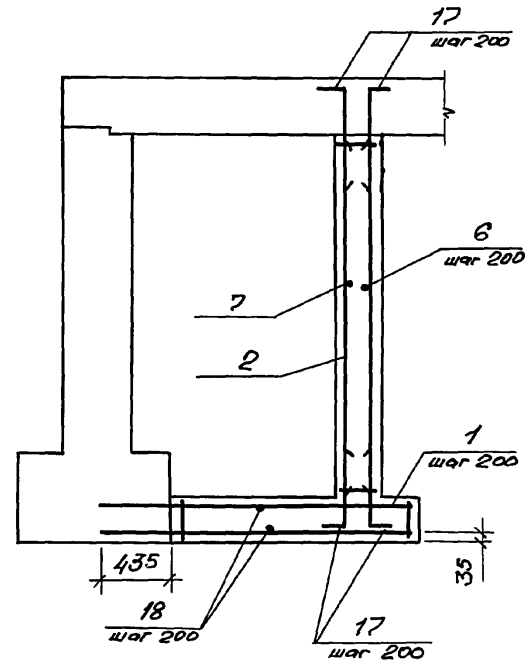

1—1

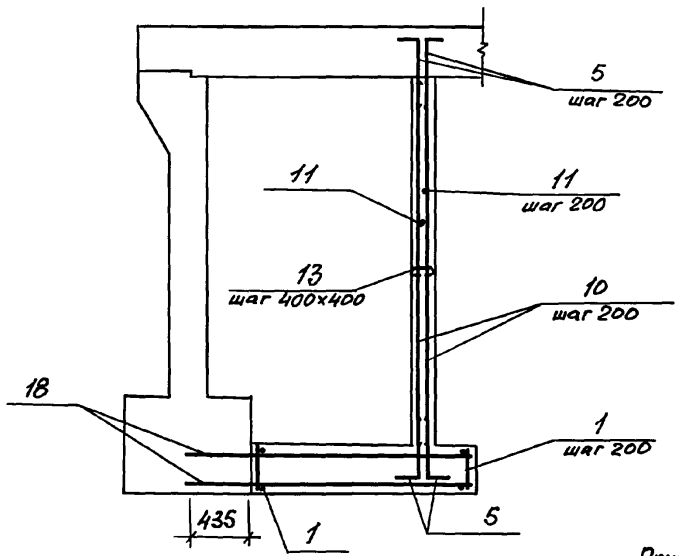

4—4

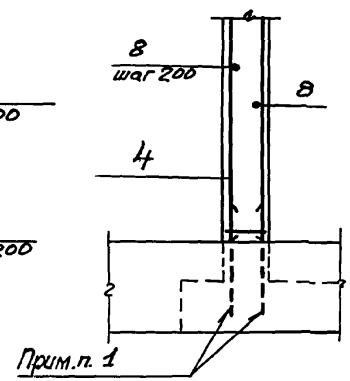

1. В чертежах фундаментов под стену предусмотреть выпуски для устройства стыков арматуры фундаментов с арматурой стены.

   Диаметр выпусков должен соответствовать диаметру рабочей арматуры каркасов для армирования стен.

2. Спецификацию см. лист 2.
   Ведомость расхода стали см. лист 2.

Нач. отд.	Комиссаров		
Н. контр.	Бицютко		
Гл. конст.	Бицютко		
Вед. инж.	Моисеева		
Вед. инж.	Кулагин		
Инж.	Нагорняк		

03.005-7.0-1-50

ВТ5
Тамбур.
Армирование

Стадия	Лист	Листов
Р	1	2

ПРОЕКТНЫЙ ИНСТИТУТ №1
Ленинград

Инв. № подл. | Подпись и дата | Взам. инв. №

Формат	Зона	Поз.	Обозначение	Наименование	Кол.	Примеч.
		-	Класс сооружений	А-II, А-III, А-IV		
				Сборочные единицы		
				Каркасы плоские		
А4		1	03.005-7.1-9	КР 131	12	4.2кг
А4		2	-9	КР 35	4	14.0кг
А4		3	-24	КР 90	6	3,6кг
А4		4	-35	КР 165	2	12,1кг
				Детали		
				Стержни ГОСТ 5781-82*		
Б4		5		ф 10 А III ℓ = 800	22	0.5 кг
Б4		6		ℓ = 800	19	0.5 кг
Б4		7		ℓ = 550	19	0.34кг
Б4		8		ℓ = 1000	38	0.6 кг
Б4		9		ℓ = 2950	6	1.8 кг
Б4		10		ℓ = 3580	29	2.2 кг
Б4		11		ℓ = 2750	38	1.7 кг
Б4		12		ф 6 А I ℓ = 530	6	0.12кг
Б4		13		ℓ = 330	46	0.1 кг
Б4		14		ф 10 А III ℓ = 2850	10	1.8 кг
Б4		15		ℓ = 2800	10	1.7 кг
Б4		16		ф 16 А III ℓ = 2200	4	3.5 кг
Б4		17		ℓ = 1000	22	1.6 кг
Б4		18		ф 10 А III ℓ = 2700	26	1.7кг
				Материалы		
				Бетон класса В25		5.72м3

Ведомость расхода стали на элемент, кг

Класс сооружений	Изделия арматурные								Всего
	Арматура класса								
	A-III				A-I				
	ГОСТ 5781-82*				ГОСТ 5781-82*				
	ф6	ф8	ф10	ф16	ф6			Итого	
А-II, А-III, А-IV	12.0	19.2	306.4	135.1	4.0			4.0	476.7

Ведомость деталей

Поз.	Эскиз
5	100, 700
6	450, 350
7	350, 200
8	200, 800
9	350; 1100, 200; 1100, 200

Поз.	Эскиз
12	380
13	180
14	2500, 350
15	2600, 200
17	150, 850

Инв.№ подл. | Подпись и дата | Взам.инв.№

gost.e-ecolog.ru