ТИПОВЫЕ СТРОИТЕЛЬНЫЕ КОНСТРУКЦИИ,
ИЗДЕЛИЯ И УЗЛЫ ЗАЩИТНЫХ СООРУЖЕНИЙ
ГРАЖДАНСКОЙ ОБОРОНЫ

СЕРИЯ У-01-02/89

УНИФИЦИРОВАННЫЕ ЖЕЛЕЗОБЕТОННЫЕ КОНСТРУКЦИИ ЗАГЛУБЛЕННЫХ ПОМЕЩЕНИЙ С БЕЗБАЛОЧНЫМ ПЕРЕКРЫТИЕМ

ВЫПУСК 3

СБОРНО-МОНОЛИТНЫЙ ВАРИАНТ КОНСТРУКЦИЙ.
МОНОЛИТНЫЕ КОНСТРУКЦИИ.
АРМАТУРНЫЕ ИЗДЕЛИЯ. РАБОЧИЕ ЧЕРТЕЖИ

gost.e-ecolog.ru

ТИПОВЫЕ СТРОИТЕЛЬНЫЕ КОНСТРУКЦИИ,
ИЗДЕЛИЯ И УЗЛЫ ЗАЩИТНЫХ СООРУЖЕНИЙ
ГРАЖДАНСКОЙ ОБОРОНЫ

СЕРИЯ У-01-02/89

УНИФИЦИРОВАННЫЕ ЖЕЛЕЗОБЕТОННЫЕ КОНСТРУКЦИИ ЗАГЛУБЛЕННЫХ ПОМЕЩЕНИЙ С БЕЗБАЛОЧНЫМ ПЕРЕКРЫТИЕМ

ВЫПУСК 3

СБОРНО-МОНОЛИТНЫЙ ВАРИАНТ КОНСТРУКЦИЙ.
МОНОЛИТНЫЕ КОНСТРУКЦИИ.
АРМАТУРНЫЕ ИЗДЕЛИЯ. РАБОЧИЕ ЧЕРТЕЖИ

РАЗРАБОТАНЫ

КИЕВСКИЙ ПРОМСТРОЙПРОЕКТ

ГЛАВНЫЙ ИНЖЕНЕР
ИНСТИТУТА ХАРИТОНОВ И Г

НАЧАЛЬНИК ОТДЕЛА СЫТНИК А Н

ГЛАВНЫЙ КОНСТРУКТОР
ОТДЕЛА КОЗЛОВ В А

ГЛАВНЫЙ ИНЖЕНЕР
ПРОЕКТА ЛИБЕРМАН Г А

УТВЕРЖДЕНЫ

ГОССТРОЕМ СССР
ПИСЬМО № 6/6-1744 от 30.08.88

ВВЕДЕНЫ В ДЕЙСТВИЕ

КИЕВСКИМ ПРОМСТРОЙПРОЕКТОМ

ПРИКАЗ ОТ 14.09.88

№ 117

© ЦИТП Госстроя СССР, 1989

Обозначение документа	Наименование	Стр.
У-01-02/89.3 ТТ	Технические требования	4
У-01-02/89.3-1	Каркас КП1	5
У-01-02/89.3-2	Каркас КП2, КП3	6
У-01-02/89.3-3	Каркас КП4	7и
У-01-02/89.3-4	Каркас КП5, КП6	8и
У-01-02/89.3-5	Каркас КП7	9
У-01-02/89.3-6	Каркас КП8	10
У-01-02/89.3-7	Каркас КП9	11
У-01-02/89.3-8	Каркас КП10...КП12	12
У-01-02/89.3-9	Каркас КП13...КП15	13
У-01-02/89.3-10	Каркас КП16...КП18	14и
У-01-02/89.3-11	Каркас КП19, КП22	15
У-01-02/89.3-12	Каркас КП20, КП21	16
У-01-02/89.3-13	Каркас КП23...КП25	17
У-01-02/89.3-14	Каркас КП26...КП28	18
У-01-02/89.3-15	Каркас КР1...КР3	19
У-01-02/89.3-16	Каркас КР4...КР6	20
У-01-02/89.3-17	Каркас КР7...КР9	21
У-01-02/89.3-18	Каркас КР10...КР12	22и
У-01-02/89.3-19	Каркас КР13...КР15	23
У-01-02/89.3-20	Каркас КР16...КР18	24
У-01-02/89.3-21	Сетка С1...С4	25
У-01-02/89.3-22	Сетка С5...С7	26
У-01-02/89.3-23	Сетка С8, С9	27
У-01-02/89.3-24	Сетка С10, С11	28
У-01-02/89.3-25	Сетка С12, С13, С26	29

Исправления внесены. Инж [illegible] /Шаинская/ 9.10.89г

Гл. конст.	Козлов		
Рук. гр.	Соловьева		
ГИП	Либерман		
Н. контр.	Либерман		

У-01-02/89.3

Содержание

Стадия	Лист	Листов
Р	1	2

Киевский Промстройпроект

кф 10086-05 3

Обозначение документа	Наименование	Стр.
У-01-02/89.3-26	Сетка С14, С15	30и
У-01-02/89.3-27	Сетка С16	31и
У-01-02/89.3-28	Сетка С17...С19	32
У-01-02/89.3-29	Сетка С20, С21	33и
У-01-02/89.3-30	Сетка С22, С23	34и
У-01-02/89.3-31	Сетка С24, С25	35
У-01-02/89.3-32	Сетка С27...С29	36и
У-01-02/89.3-33	Сетка С30...С32	37

Исправления внесены. Инж. [illegible] Шаинская 9.10.89г

У-01-02/89.3

Лист 2

Инв. № подл. | Подпись и дата | Взам. инв. №

КФ 10026-05 4

1.1. Выпуск 3 серии У-01-02/89 содержит рабочие чертежи арматурных изделий для монолитных железобетонных конструкций, разработанных в выпусках 0-1 и 0-2 настоящей серии. Состав серии приведен там же.

1.2. Арматурные изделия должны удовлетворять требованиям ГОСТ 10922-75 и ГОСТ 14098-85.

1.3. Стыкование стержней при заготовке арматуры производить контактной стыковой сваркой.
Плоские каркасы и сетки изготавлять с помощью контактной точечной сварки. Сварку каркасов производить во всех точках пересечения стержней. При изготавлении сеток сварке подлежат все узлы пересечения двух крайних стержней по периметру сетки.

1.4. Пространственные каркасы следует образовывать из плоских каркасов или сеток путем приварки стержней сеток или продольных стержней каркасов сварочными клещами к отдельным стержням.

1.5. Размеры сеток и каркасов даны по осям и торцам стержней.

1.6. Методы контроля и испытаний арматурных изделий по ГОСТ 10922-75. Качество сварных соединений арматуры следует проверять ультразвуковым методом согласно ГОСТ 23858-79.

Гл.конст.	Хазов		У-01-02189.3-ТТ	
Рук. гр.	Соловьева			
ГИП	Либерман			
			Технические требования	Стадия: Р; Лист: ; Листов: 1
Н.контр.	Либерман			Киевский Промстройпроект

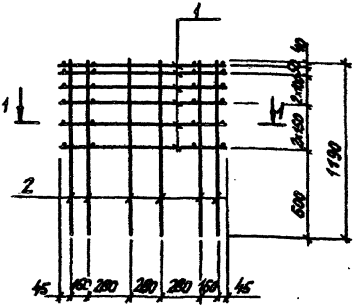

1-1

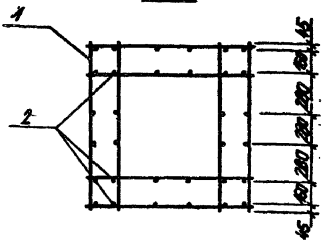

Арматура: класса А-III по ГОСТ 5781-82

Марка каркаса	Поз.	Наименование	Кол.	Обозначение документа	Масса каркаса, кг
КП1	1	Сетка С12	6	У-01-02/89.3-25	60,6
	2	⌀ 10 AIII, ℓ = 1190; 0,73м	32	без черт.	

Разраб.	Иодимирская		У-01-02/89.3-1
Рассчит.	Токовая		
Провер.	Шаинская		
Н. контр.	Соловьева		Каркас КП1

Стадия	Лист	Листов
Р		1

Киевский Промстройпроект

Инв. № подл. | Подпись и дата | Взам. инв. №

кф 10086-05 6

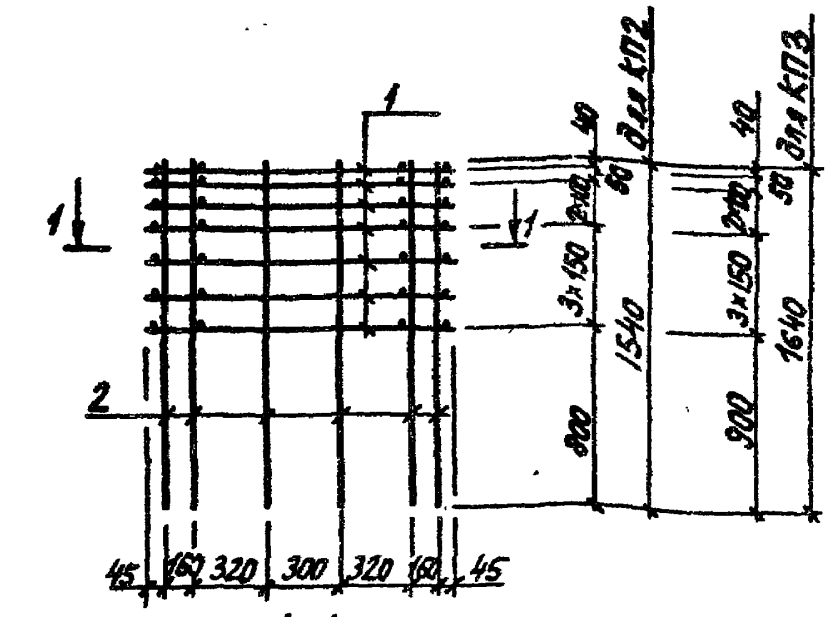

1–1

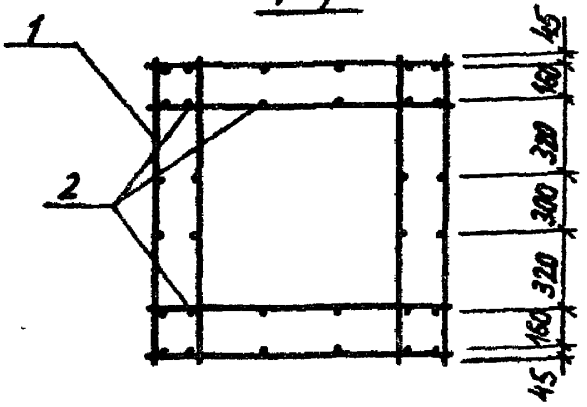

Марка каркаса	Поз.	Наименование	Кол.	Обозначение документа	Масса каркаса, кг
КП2	1	Сетка С13	7	У-01-02/89.3-25	80,1
	2	⌀10 AIII, ℓ=1540; 0,95 кг	32	Без. черт.	
КП3	1	Сетка С13	7	У-01-02/89.3-25	82,0
	2	⌀10 AIII, ℓ=1640; 1,01 кг	32	Без. черт.	

Арматура: класса A-III по ГОСТ 5781-82

Разраб.	Владимирская		У-01-02/89.3-2
Рассчит.	Такавая		
Провер.	Шаинская		
Н.контр.	Соловьева		Каркас КП2, КП3

Стадия	Лист	Листов
Р		1

Киевский Промстройпроект

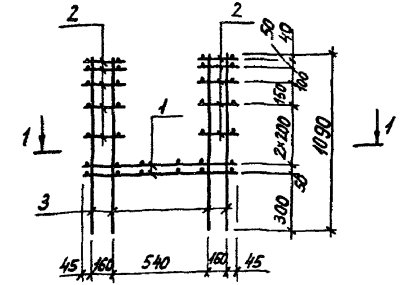

1 - 1

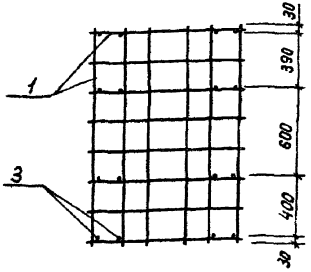

Арматура: класса А-III
по ГОСТ 5781-82

Зам. 1 инж. [illegible]
Шаинская
9.10.89г.

Марка каркаса	Поз	Наименование	Кол	Обозначение документа	Масса каркаса кг
КП4	1	Сетка С14	2	У-01-02/89.3-26	60,9
	2	С16	10	-27	
	3	⌀10 AIII, ℓ=1090; 0,67 кг	16	без. черт.	

Разраб.	Владимирская	
Рассчит.	Тюкова	
Провер.	Шаинская	
Н.контр.	Соловьева	

У-01-02/89.3-3

Каркас КП4

Стадия	Лист	Листов
Р		1

Киевский Промстройпроект

Инв. № подл. | Подпись и дата | Взам. инв. №

кф 10086-05 8

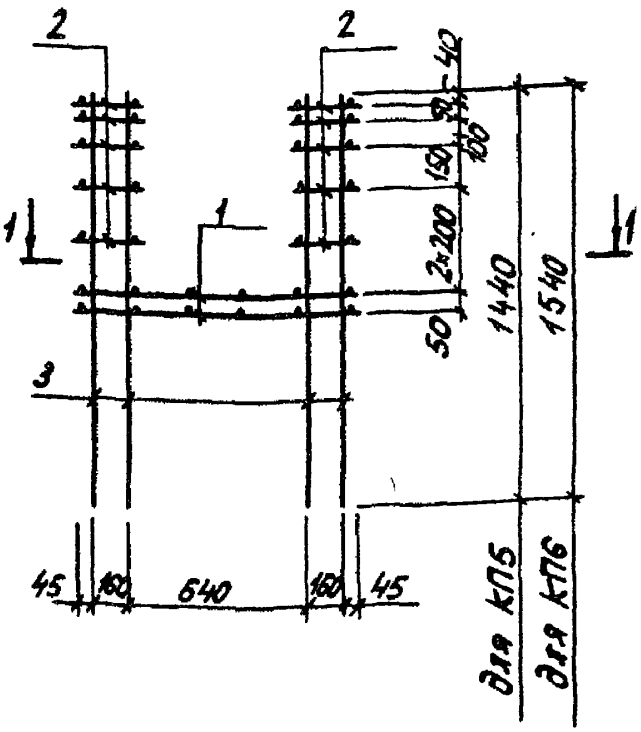

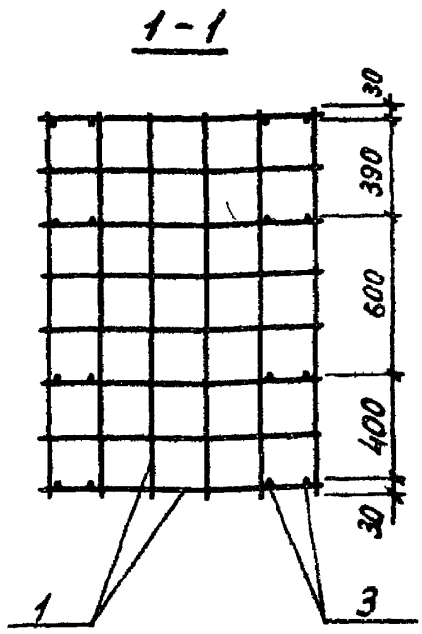

Марка каркаса	Поз	Наименование	Кол	Обозначение документа	Масса каркаса, кг
КП5	1	Сетка С 15	2	У-01-02/89.3-26	65,4
	2	С 16	10	-27	
	3	⌀10 AIII, ℓ=1440; 0,89кг	16	без черт.	
КП6		Поз 1,2 по КП5			66,2
	3	⌀10 AIII, ℓ=1540; 0,95кг	16	без черт.	

Арматура: класса A-III по ГОСТ 5781-82

Зам. 1. Инв. № 3, Шашинская 9.10.89г

Разраб.	Владимирская		У-01-02/89.3-4
Рабсчит	Тонова		
Провер.	Шашинская		Каркас КП5; КП6
Н. контр.	Соловьева		Стадия Р; Лист; Листов 1
			Киевский Промстройпроект

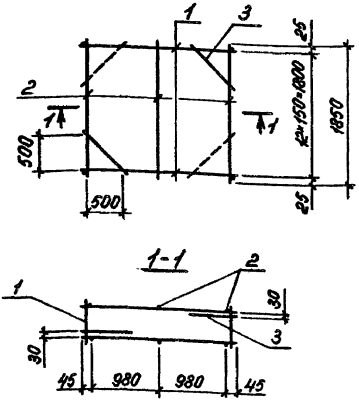

Марка каркаса	Поз.	Наименование	Кол.	Обозначение документа	Масса каркаса, кг
КП 7	1	Каркас КП 1	13	У-01-02/89.3-15	159,0
	2	ф8 AI, ℓ=1850; 0,73 кг	6	без черт.	
	3	8 AI, ℓ=760; 0,30 кг	4	без черт.	

Арматура: класса AI по ГОСТ 5781-82

Разраб.	Тюкова		У-01-02/89.3-5
Рассчит.	Тюкова		
Пробер.	Шамина		
Н.контр.	Соловьева		Каркас КП 7

Стадия	Лист	Листов
Р		1

Киевский Промстройпроект

Инв.№ подл. | Подпись и дата | Взам.инв.№

Кар 10086-05 10

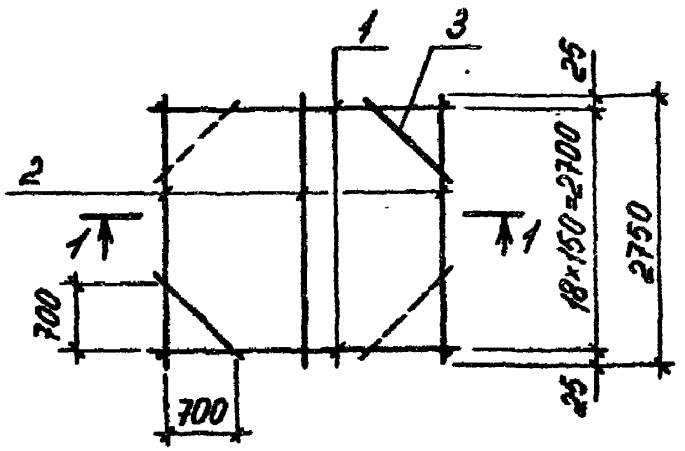

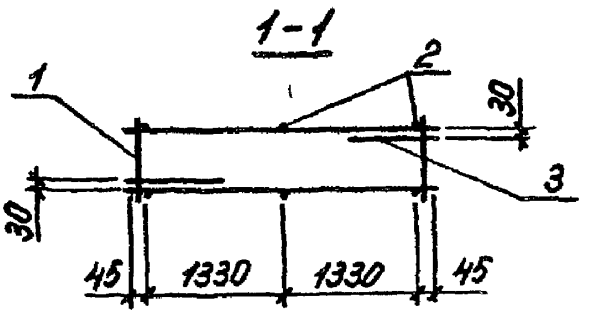

Марка каркаса	Поз.	Наименование	Кол.	Обозначение документа	Масса каркаса, кг
КП8	1	Каркас КР2	19	У-01-02/89.3-15	335,0
	2	ф8 AI, ℓ=2750; 1,09 кг	6	без черт.	
	3	8 AI, ℓ=1040; 0,41 кг	4	без черт.	

Арматура: класса AI по ГОСТ 5781-82

Разраб.	Токовая		У-01-02/89.3-6	
Рассчит.	Токовая			
Пробер.	Шаинская			
Н. контр	Соловьева		Каркас КП8	Стадия: Р; Лист: ; Листов: 1
				Киевский Промстройпроект

КФ 10086-05 11

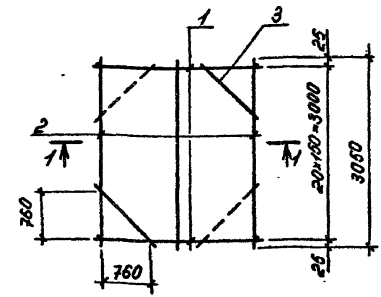

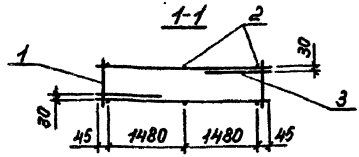

Марка каркаса	Поз.	Наименование	Кол.	Обозначение документа	Масса каркаса, кг
КП9	1	Каркас КП3	21	У-01-02/89.3-15	538,2
	2	ф8AI, ℓ=3050; 1,20 кг	6	без черт.	
	3	8AI, ℓ=1130; 0,45 кг	4	без черт.	

Арматура: класса A-I по ГОСТ 5781-82

Инв.№ подл. | Подп. и дата | Взам. инв.№

Разраб.	Тюкодая		У-01-02/89.3-1
Рассчит.	Тюкодая		
Пробер.	Цыганская		Каркас КП9
Н.контр.	Соколова		Стадия: Р; Лист; Листов: 1
			Киевский Промстройпроект

КФ 10086-05 12

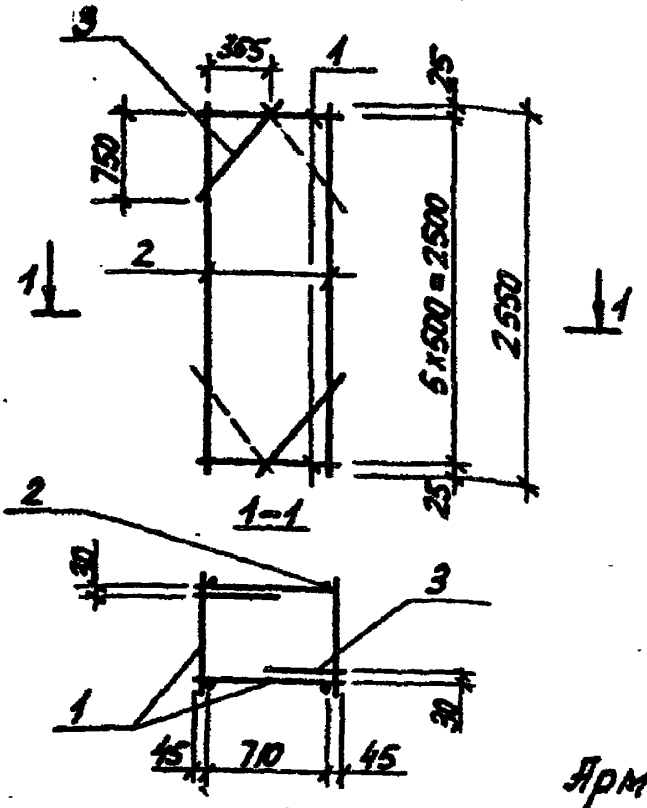

Арматура: класса А-I по ГОСТ 5781-82

Марка каркаса	Поз.	Наименование	Кол.	Обозначение документа	Масса каркаса, кг
КП10	1	Каркас КР4	6	У-01-02/89.3-16	17,5
	2	⌀8 AI, ℓ=2550; 1,01 кг	4	без. черт.	
	3	8 AI, ℓ=900; 0,36 кг	4	без. черт.	
КП11	1	Каркас КР5	6	У-01-02/89.3-16	19,9
		Поз. 2,3 по КП10			
КП12	1	Каркас КР6	6	У-01-02/89.3-16	22,3
		Поз. 2,3 по КП10			

Разраб.	Владимирская		У-01-02/89.3-8
Рассчит.	Головая		
Провер.	Шоинская		
Н.контр.	Соловьева		Каркас КП10...КП12

Стадия	Лист	Листов
Р		1

Киевский Промстройпроект

КФ 10086-05 13

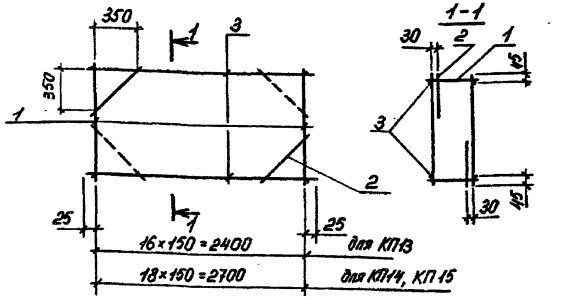

Марка каркаса	Поз.	Наименование	Кол.	Обозначение документа	Масса каркаса кг
КП13	1	Каркас КП7	17	У-01-02/89.3-17	114,4
	2	ф12АIII, ℓ=560; 0,50кг	4	без черт.	
	3	12АIII, ℓ=2450; 2,18 кг	4	без черт	
КП14	1	Каркас КП8	19	У-01-02/89.3-17	142,9
	2	ф12АIII, ℓ=560; 0,50 кг	4	без черт.	
	3	12АIII, ℓ=2750; 2,44 кг	4	без черт.	
КП15	1	Каркас КП9	19	У-01-02/89.3-17	175,2
		Поз. 2,3 по КП14			

Арматура: класса А-III по ГОСТ 5781-82

Разраб.	Токобоя		
Рассчит.	Токобоя		
Провер.	Шамская		
Н.контр.	Залавьева		

У-01-02/89.3-9

Каркас КП13...КП15

Стадия	Лист	Листов
Р		1

Киевский Промстройпроект

Инв.№ подл. | Подпись и дата | Взам.инв.№

кф 10086-05 14

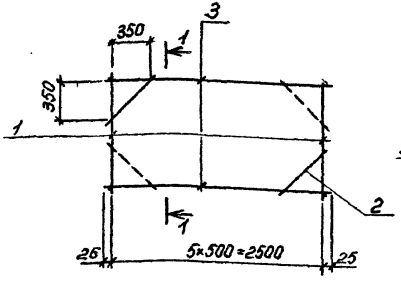

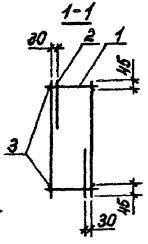

Марка каркаса	Поз.	Наименование	Кол.	Обозначение документа	Масса каркаса, кг
КП 16	1	Каркас КР 10	6	У-01-02/89.3-18	17,9
	2	ф10А III, ℓ=560; 0,35 кг	4	без черт.	
	3	10А III, ℓ=2550; 1,57 кг	4	без черт.	
КП 17	1	Каркас КР 11	6	У-01-02/89.3-18	19,1
		Поз. 2,3 по КП16			
КП 18	1	Каркас КР 12	6	У-01-02/89.3-18	20,9
		Поз. 2,3 по КП16			

Арматура класса А-III по ГОСТ 5781-82

Зам. 1 Инж. [illegible] /Шаинская/ 9.10.89г.

Разраб.	Токовая	[illegible]	У-01-02/89.3-10
Рассчит.	Токовая	[illegible]	
Провер.	Шаинская	[illegible]	Каркас КП16...КП18
Н.контр.	Соловьева	[illegible]	

Стадия	Лист	Листов
Р		1

Киевский Промстройпроект

КФ 10086-05 15

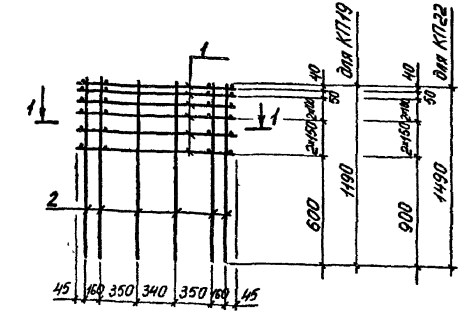

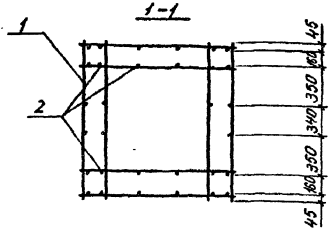

Марка каркаса	Поз.	Наименование	Кол.	Обозначение документа	Масса каркаса, кг
КП19	1	Сетка С26	6	У-01-02/89.3-25	66,0
	2	ф10А-III, ℓ=1190, 0,73 кг	32	без черт.	
КП22	1	Сетка С26	6	У-01-02/89.3-25	72,0
	2	ф10А-III, ℓ=1490, 0,92 кг	32	без черт.	

Арматура: класса А-III по ГОСТ 5781-82

Инв.№ подл. | Подпись и дата | Взам.инв.№

Разраб.	Таковая	
Рассчит.	Кравцова	
Провер.	Шимская	
Н.контр.	Либерман	

У-01-02/89.3-11

Каркас КП19, КП22

Стадия	Лист	Листов
Р		1

Киевский Промстройпроект

кф 10086-05 16

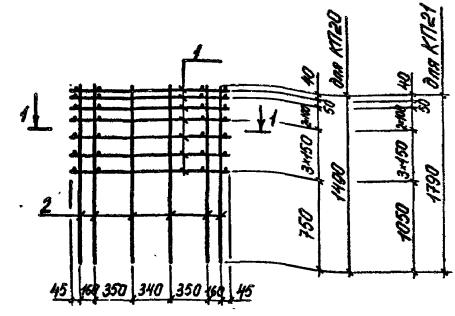

1–1

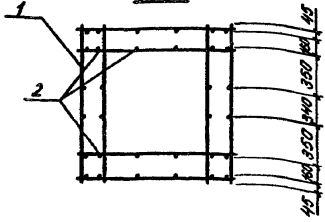

Марка каркаса	Поз.	Наименование	Кол.	Обозначение документа	Масса каркаса, кг
КП20	1	Сетка С13	7	У-01-02/89.3-25	79,1
	2	ф10А-III, ℓ=1490, 0,92 кг	32	без черт.	
КП21	1	Сетка С13	7	У-01-02/89.3-25	85,2
	2	ф10А-III, ℓ=1790, 1,10кг	32	без черт.	

Арматура: класса А-III по ГОСТ 5781-82

Разраб.	Токовая		У-01-02/89.3 –12
Рассчит.	Кравцова		
Провер.	Шаинская		
Н.контр.	Сапожева		Каркас КП20, КП21

Стадия	Лист	Листов
Р		1

Киевский Промстройпроект

КФ 10086-05 17

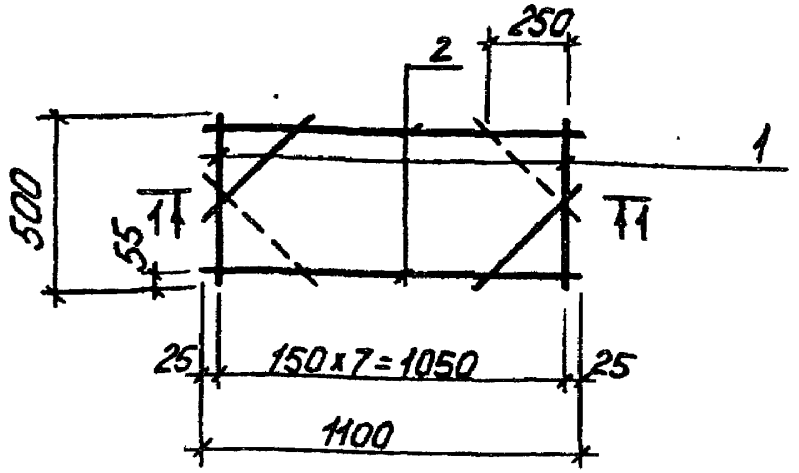

1-1

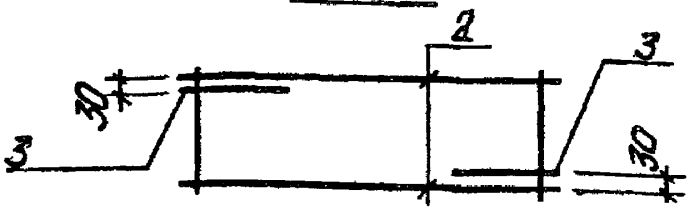

Марка каркаса	Поз.	Наименование	Кол.	Обозначение	Масса каркаса, кг
КП23	1	Каркас КР13	8	У-01-02/89.3-19	14,6
	2	ф8 AI, ℓ = 1100, 0,43кг	4	Без черт.	
	3	8 AI, ℓ = 420, 0,17кг	4	Без черт.	
КП24	1	Каркас КР14	8	У-01-02/89.3-19	20,0
		Поз. 2,3 по КП23			
КП25	1	Каркас КР15	8	У-01-02/89.3-19	23,8
		Поз 2, 3 по КП23			

Арматура: класса A-I по ГОСТ 5781-82

Разраб	Чернышова		У-01-02/89.3-13
Рабсчит	Токовая		
Провер	Шаинская		
Н.контр.	Соловьева		Каркас КП23... КП25

Стадия	Лист	Листов
Р		1

Киевский Промстройпроект

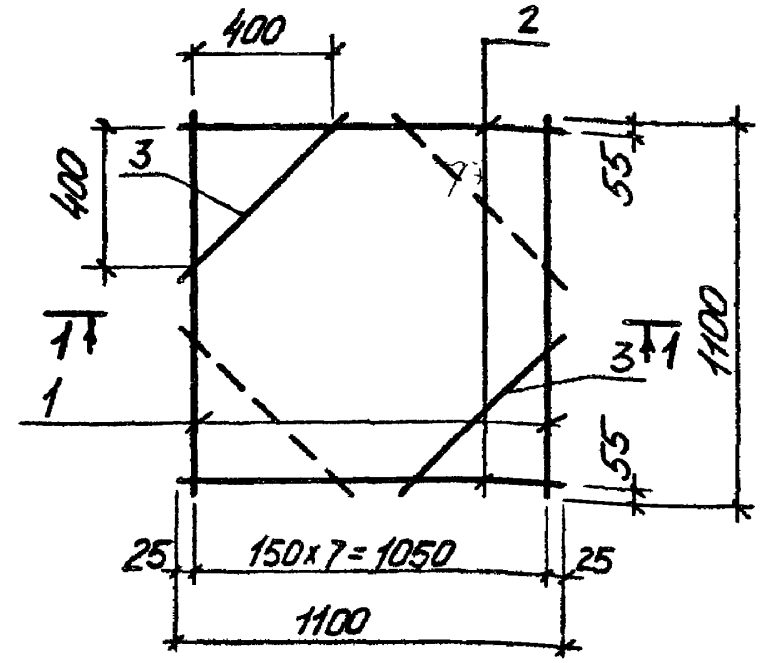

1-1

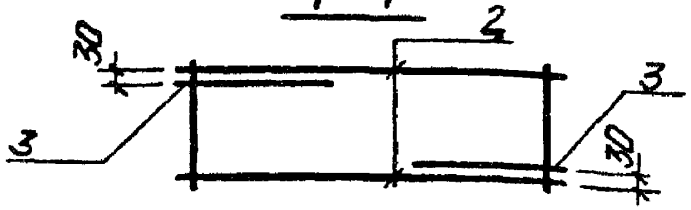

Марка каркаса	Поз.	Наименование	Кол.	Обозначение	Масса каркаса, кг
КП 26	1	Каркас КР16	8	У-01-02/89.3-20	27,5
	2	ф 8 AI, ℓ=1100, 0,43 кг	4	без черт.	
	3	8 AI, ℓ=620, 0,24 кг	4	без черт.	
КП 27	1	Каркас КР17	8	У-01-02/89.3-20	38,4
		Поз. 2,3 по КП26			
КП 28	1	Каркас КР18	8	У-01-02/89.3-20	46,0
		Поз 2,3 по КП26			

Арматура: класса А-I по ГОСТ 5781-82

Разраб	Чернышова		У-01-02/89.3-14
Рассчит	Токовая		
Гл.спец	Шаинская		
Н.контр	Соловьева		Каркас КП26 ... КП28

Стадия	Лист	Листов
Р		1

Киевский Промстройпроект

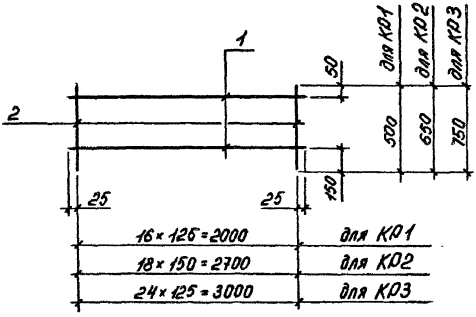

Марка каркаса	Поз.	Наименование	Кол.	Масса ед., кг	Масса каркаса, кг
КР1	1	ф8AI, ℓ=2050	2	0,81	11,8
	2	14AIII, ℓ=500	17	0,60	
КР2	1	ф8AI, ℓ=2750	2	1,09	17,2
	2	14AIII, ℓ= 650	19	0,79	
КР3	1	ф8AI, ℓ=3050	2	1,20	25,2
	2	14AIII, ℓ=750	25	0,91	

Арматура: класса AI по ГОСТ 5781-82

Инв.№ подл. | Подпись и дата | Взам.инв.№

Разраб.	Токовая		
Рассчит.	Токовая		
Провер.	Шамская		
Н.контр.	Солодьева		

У-01-02/89.3 -15

Каркас КР1 ... КР3

Стадия	Лист	Листов
Р		1

Киевский Промстройпроект

Кф 10086-05 20

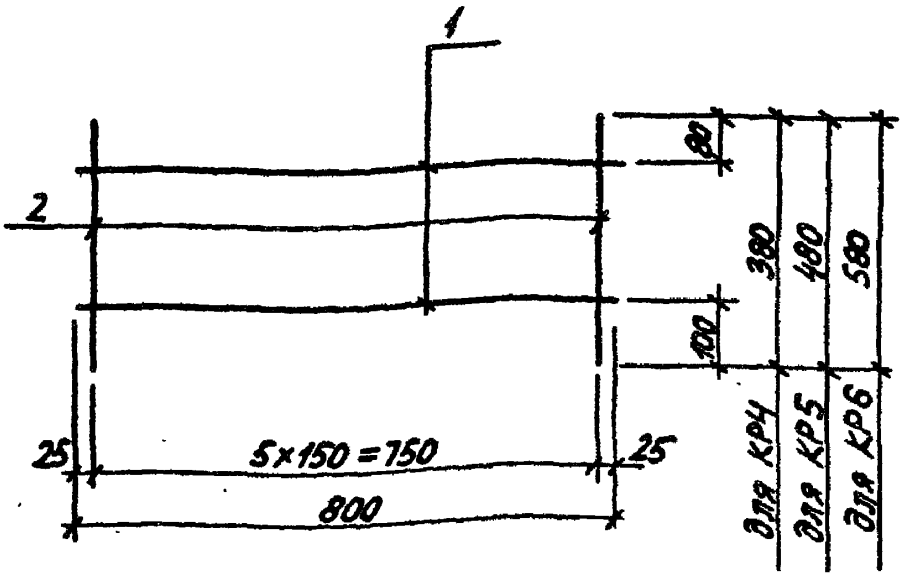

Марка каркаса	Поз.	Наименование	Кол.	Масса ед, кг	Масса каркаса, кг
КР4	1	⌀8 AI, ℓ = 800	2	0,32	2,0
	2	10 AIII, ℓ = 380	6	0,23	
КР5	1	⌀8 AI, ℓ = 800	2	0,32	2,4
	2	10 AIII, ℓ = 480	6	0,30	
КР6	1	⌀8 AI, ℓ = 800	2	0,32	2,8
	2	10 AIII, ℓ = 580	6	0,36	

Арматура: классов A-III и A-I по ГОСТ 5781-82

Разраб.	Владимирская		У-01-02/89.3 - 16
Рассчит.	Таковая		
Провер.	Шамнская		
Н. контр.	Соловьева		Каркас КР4...КР6

Стадия	Лист	Листов
Р		1

Киевский Промстройпроект

КФ 10086-05 21

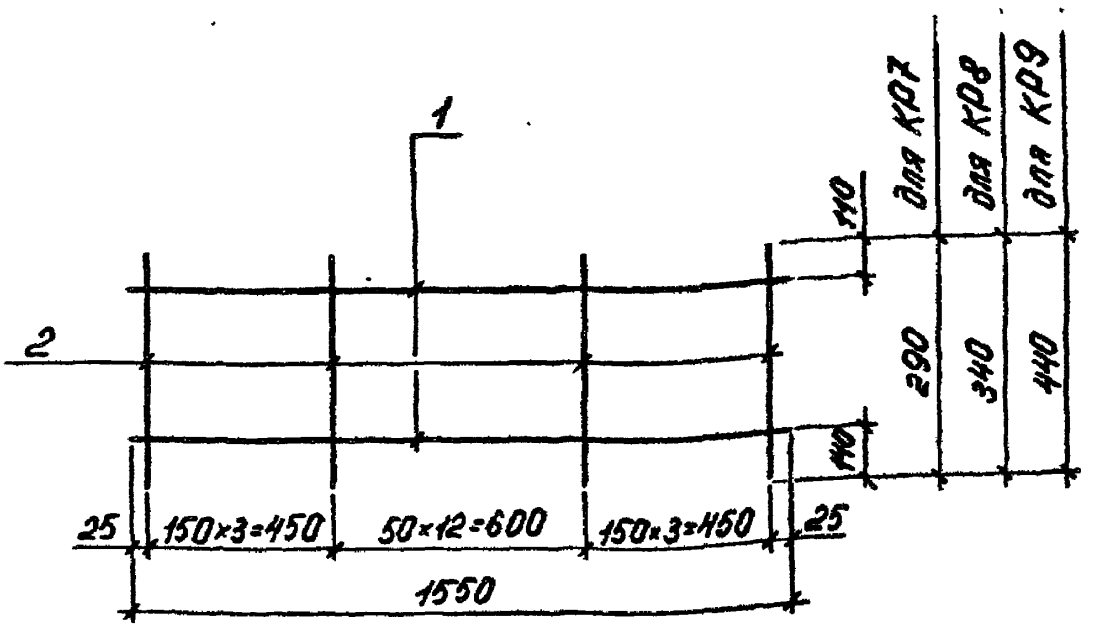

Марка каркаса	Поз.	Наименование	Кол.	Масса ед., кг	Масса каркаса, кг
КР7	1	ф 8 AI, ℓ = 1550	2	0,61	6,1
	2	12 AIII, ℓ = 290	19	0,26	
КР8	1	ф 8 AI, ℓ = 1550	2	0,61	6,9
	2	12 AIII, ℓ = 340	19	0,30	
КР9	1	ф 8 AI, ℓ = 1550	2	0,61	8,6
	2	12 AIII, ℓ = 440	19	0,39	

Арматура : классов A-I и A-III по ГОСТ 5781-82

Инв. № подл. | Подпись и дата | Взам. инв. №

Разраб.	Токовая		У-01-02/89.3-17
Рассчит.	Токовая		
Провер.	Шашкова		
Н. контр.	Соловьева		Каркас КР7 ... КР9

Стадия	Лист	Листов
Р		1

Киевский Промстройпроект

кф 10086-05 22

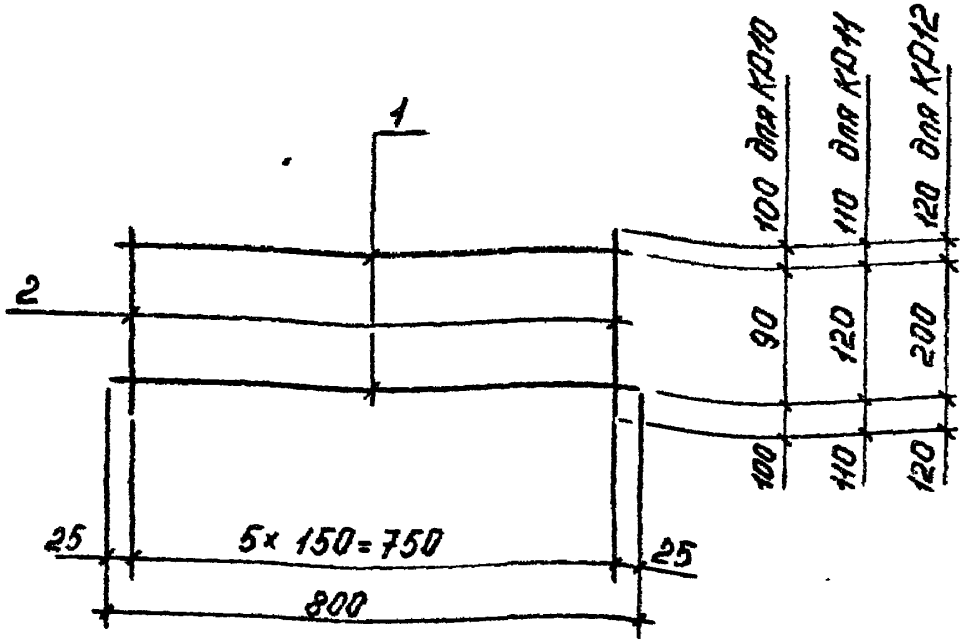

Марка каркаса	Поз.	Наименование	Кол	Масса ед., кг	Масса каркаса, кг
КР10	1	ф 8 А I, ℓ = 800	2	0,32	1,7
	2	10 А III, ℓ = 290	6	0,18	
КР11	1	ф 8 А I, ℓ = 800	2	0,97	1,9
	2	10 А III, ℓ = 340	6	0,21	
КР12	1	ф 8 А I, ℓ = 800	2	1,09	2,2
	2	10 А III, ℓ = 440	6	0,27	

Арматура: классов А-I и А-III по ГОСТ 5781-82

Зам. 1. Инж. [illegible] /Шаинская/ 9.10.89 г.

Разраб.	Токовая	[illegible]	
Рассчит.	Токовая	[illegible]	
Провер.	Шаинская	[illegible]	
Н. контр.	Соловьева	[illegible]	

У-01-02/89.3-18

Каркас КР10...КР12

Стадия	Лист	Листов
Р		1

Киевский Промстройпроект

КФ 10086-05 23

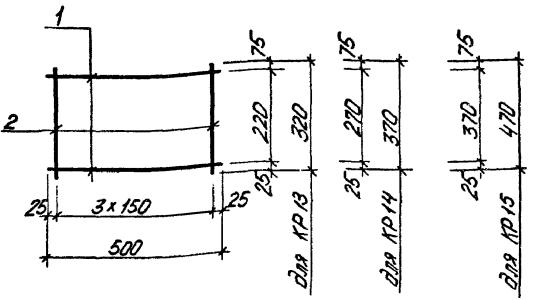

Марка каркаса	Поз	Наименование	Кол	Масса ед., кг	Масса каркаса кг
КР13	1	⌀8 А I, ℓ = 500	2	0,20	1,5
	2	12 А III, ℓ = 320	4	0,28	
КР14	1	⌀8 А I, ℓ = 500	2	0,20	2,2
	2	14 А III, ℓ = 370	4	0,45	
КР15	1	⌀8 А I, ℓ = 500	2	0,20	2,7
	2	14 А III, ℓ = 470	4	0,57	

Арматура: классов А-I и А-III по ГОСТ 5781-82

Разраб.	Черныщова	
Рассчит.	Яковская	
Проверил	Шаинская	
Н.контр.	Салабьева	

У-01-02/89.3-19

Каркас КР13 ... КР15

Стадия	Лист	Листов
Р		1

Киевский Промстройпроект

Инв. № подл. | Подпись и дата | Взам. инв. №

КФ 10086-05 24

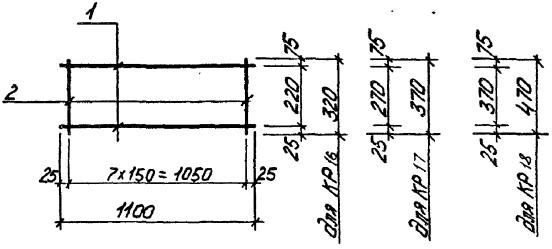

Масса каркаса	Поз	Наименование	Кол.	Масса ед., кг	Масса каркаса кг
КР16	1	ф8АI, l = 1100	2	0,43	3,1
	2	12АIII, l = 320	8	0,28	
КР17	1	ф8АI, l = 1100	2	0,43	4,5
	2	14АIII, l = 370	8	0,45	
КР18	1	ф8АI, l = 1100	2	0,43	5,4
	2	14АIII, l = 470	8	0,45	

Разраб.	Чернышова		
Рассчит.	Токовая		
Провер.	Шаинская		
Н контр.	Соловьева		

У-01-02/89.3-20

Каркас КР16 ... КР18

Стадия	Лист	Листов
Р		1

Киевский Промстройпроект

кф 10086-05 25

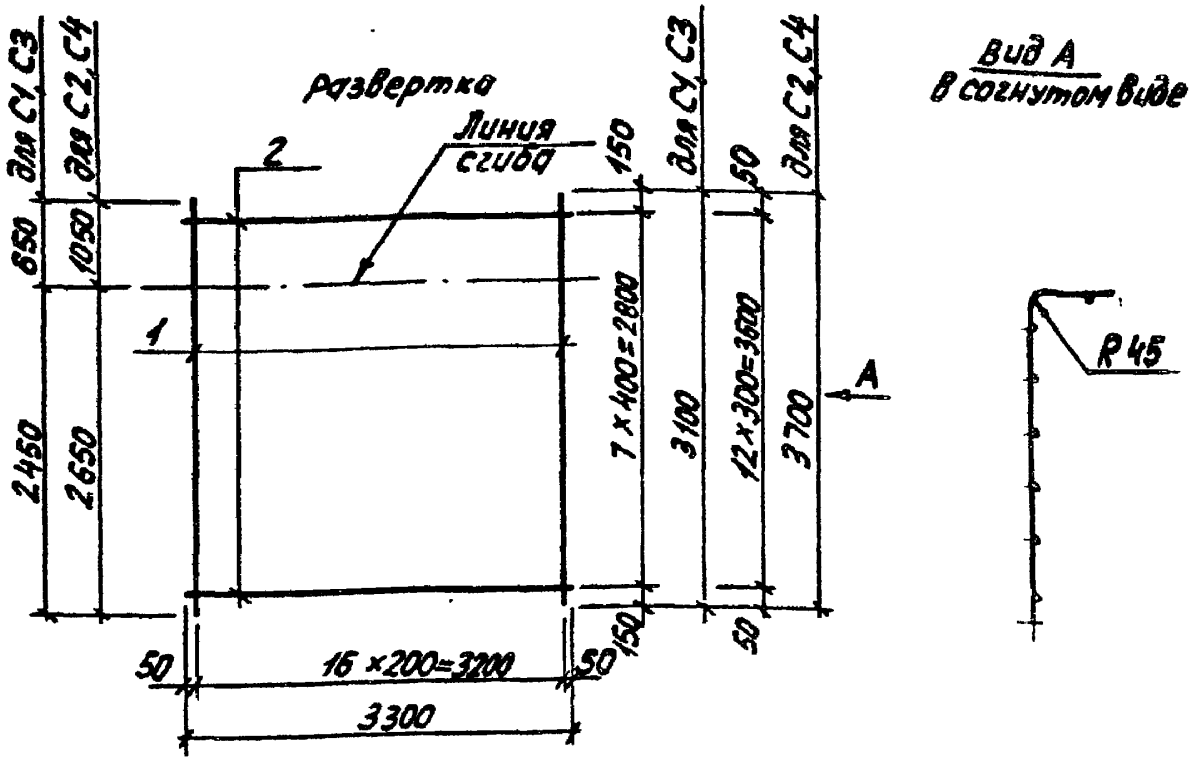

Марка сетки	Поз.	Наименование	Кол.	Масса ед. кг	Масса сетки, кг
С1	1	⌀ 12 А III, ℓ = 3100	17	2,75	57,2
	2	8 А I, ℓ = 3300	8	1,30	
С2	1	⌀ 12 А III, ℓ = 3700	17	3,29	72,8
	2	8 А I, ℓ = 3300	13	1,30	
С3	1	⌀ 14 А III, ℓ = 3100	17	3,74	74,0
	2	8 А I, ℓ = 3300	8	1,30	
С4	1	⌀ 14 А III, ℓ = 3700	17	4,47	92,9
	2	8 А I, ℓ = 3300	13	1,30	

Арматура: классов А-I и А-III по ГОСТ 5781-82

Разраб.	Владимирская		У-01-02/89.3-21
Рассчит.	Токовая		
Провер.	Шоинская		
Н. контр.	Соловьева		Сетка С1...С4

Стадия	Лист	Листов
Р		1

Киевский Промстройпроект

Инв. № подл. | Подпись и дата | Взам. инв. №

КФ 10086-05 26

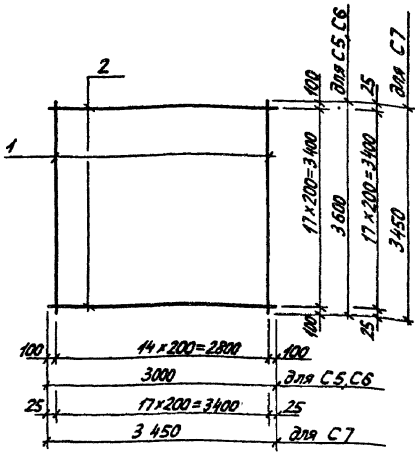

Масса сетки	Поз.	Наименование	Кол.	Масса ед. кг	Масса сетки, кг
С5	1	⌀10 AIII, ℓ=3600	15	2,22	84,2
	2	12 AIII, ℓ=3000	18	2,66	
С6	1	⌀12 AIII, ℓ=3600	15	3,20	95,9
	2	12 AIII, ℓ=3000	18	2,66	
С7	1	⌀10 AIII, ℓ=3450	18	2,13	76,7
	2	10 AIII, ℓ=3450	18	2,13	

Арматура: классов А-I и А-III по ГОСТ 5781-82

Разраб.	Владимирская		У-01-02/89.3-22	
Рассчит.	Токарая			
Провер.	Шамская			
			Сетка С5...С7	Стадия: Р; Лист; Листов: 1
Н.контр.	Соловьева			Киевский промстройпроект

кф 10086-05 27

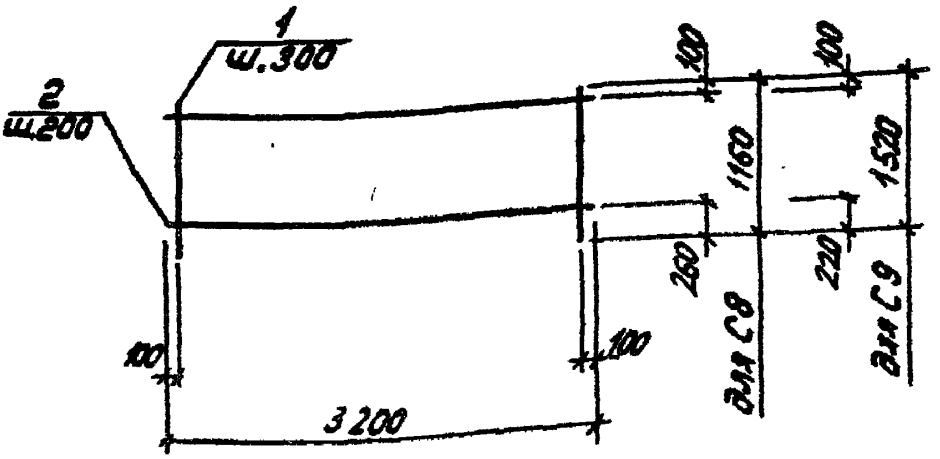

Марка сетки	Поз.	Наименование	Кол.	Масса ед. кг	Масса сетки, кг
С8	1	⌀6 AI, ℓ = 1160	11	0,26	6,4
	2	6AI, ℓ = 3200	5	0,71	
С9	1	⌀6AI, ℓ = 1520	11	0,34	8,7
	2	6AI, ℓ = 3200	7	0,71	

Арматура: класса А-I по ГОСТ 5781-82

Разраб.	Владимирская		У-01-02/89.3-23	
Рассчит.	Таковая			
Провер.	Ценская			
Н. контр.	Соловьева		Сетка С8, С9	Стадия: Р; Лист: ; Листов: 1
				Киевский промстройпроект

Инв. № подл. | Подпись и дата | Взам. инв. №

С10

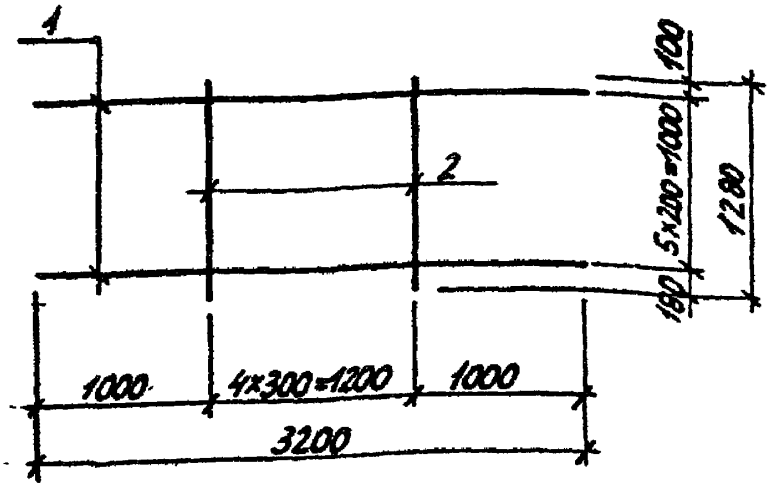

С11

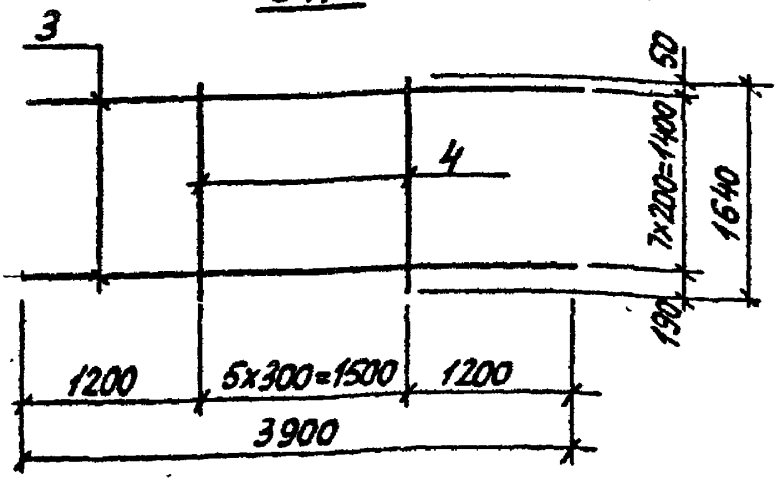

Марка сетки	Поз.	Наименование	Кол.	Масса ед., кг	Масса сетки, кг
С10	1	⌀6 AI, ℓ=3200	6	0,71	5,7
	2	6 AI, ℓ=1280	5	0,28	
С11	3	⌀6 AI, ℓ=3900	8	0,87	9,1
	4	6 AI, ℓ=1640	6	0,36	

Арматура: класса A-I по ГОСТ 5781-82

Разраб.	Владимирская		У-01-02/89.3 -24	
Рассчит.	Токовая			
Провер.	Шанская			
Н.контр.	Соловьева		Сетка С10, С11	Стадия: Р; Лист: ; Листов: 1
				Киевский Промстройпроект

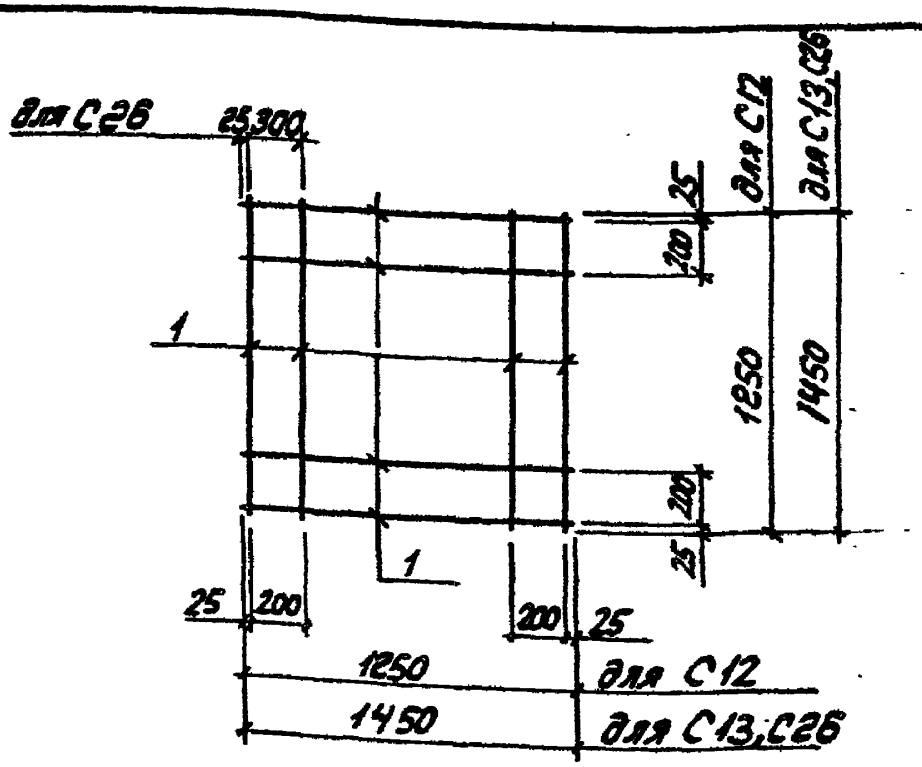

Марка сетки	Поз.	Наименование	Кол.	Масса ед. кг	Масса сетки, кг
С12	1	⌀10 А III ; l = 1250	8	0,77	6,2
С 13, С 26	1	⌀10 А III, l = 1450	8	0,89	7,1

Арматура: класса А-III по ГОСТ 5781-82

Разраб.	Владимирская		У-01-02/89.3-25
Рассчит.	Таковая		
Провер.	Шаинская		
Н. контр.	Соловьева		Сетка С12; С13; С26.

Стадия	Лист	Листов
Р		1

Киевский Промстройпроект

Инв. № подл. | Подпись и дата | Взам. инв. №

кф 10086-05 30

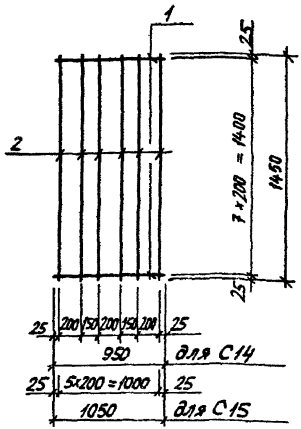

Марка сетки	Поз.	Наименование	Кол.	Масса ед. кг	Масса сетки, кг
С14	1	⌀10 А III, ℓ = 950	8	0,59	10,1
	2	10 А III, ℓ = 1450	6	0,90	
С15	1	⌀10 А III, ℓ = 1050	8	0,65	10,6
	2	10 А III, ℓ = 1450	6	0,90	

Арматура класса А-III по ГОСТ 5781-82

Зам. 1 Инж. Шаинская 9.10.89 г.

Разраб.	Владимирская		У-01-02/89.3-26
Рассчит	Токовая		
Провер.	Шаинская		
Н. контр.	Соловьева		Сетка С14; С15

Стадия	Лист	Листов
Р		1

Киевский Промстройпроект

КФ 10086-05 31

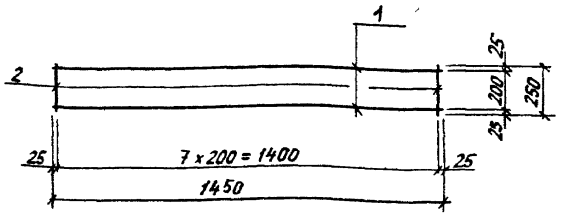

Марка сетки	Поз	Наименование	Кол.	Масса ед., кг	Масса сетки, кг
С16	1	⌀ 10 А III, l = 1450	2	0,90	3,0
	2	10 А III, l = 250	8	0,15	

Арматура класса А-III по ГОСТ 5781-82

Зам. 1. Инж. Шаинская 9.10.89г.

Разраб.	Владимирская		У-01-02/89.3-27
Рассчит.	Токовая		
Провер.	Шаинская		
Н.контр.	Соловьева		

Стадия	Лист	Листов
Р		1

Сетка С16

Киевский Промстройпроект

Инв. № подл. | Подпись и дата | Взам. инв. №

КФ 10086-05 32

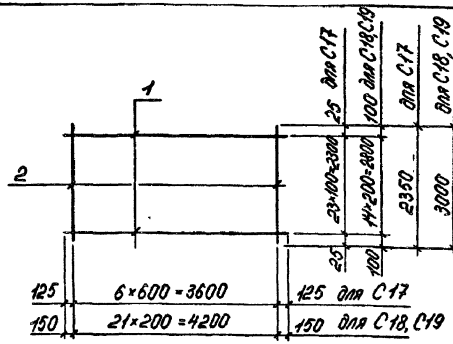

Марка сетки	Поз.	Наименование	Кол	Масса ед., кг	Масса сетки, кг
С17	1	ф25 А VI, ℓ=3850	24	14,82	370,3
	2	12 А III, ℓ=2350	7	2,09	
С18	1	ф10 А III, ℓ=4500	15	2,78	100,2
	2	12 А III, ℓ=3000	22	2,66	
С19	1	ф12 А III, ℓ=4500	15	4,00	118,5
	2	12 А III, ℓ=3000	22	2,66	

Арматура: класса А-III по ГОСТ 5781-82

Разраб.	Тоховая		У-01-02/89.3-28
Рассчит.	Тоховая		
Провер.	Шанская		
Н.контр.	Соловьева		Сетка С17 ... С19
			Стадия: Р; Лист; Листов: 1
			Киевский Промстройпроект

кф 10086-05 33

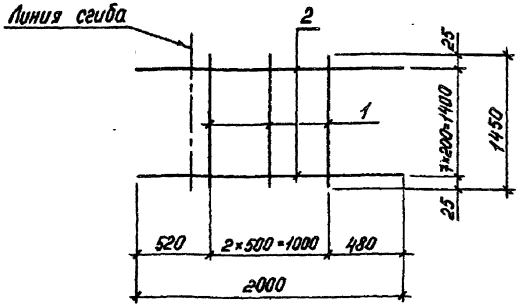

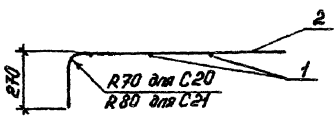

Марка сетки	Поз.	Наименование	Кол.	Масса ед., кг	Масса сетки, кг
С20	1	ф6АI, l=1450	3	0,32	20,4
	2	14АIII, l=2000	8	2,42	
С21	1	ф6АI, l=1450	3	0,32	26,3
	2	16АIII, l=2000	8	3,16	

Арматура: классов А-I, А-III по ГОСТ 5781-82

Зам. 1. Инж. Шаинская/ Шаинская/ 9.10.89г.

Разраб.	Токовая		У-01-02/89.3-29
Рассчит.	Токовая		
Провер.	Шаинская		
Н.контр.	Соловьева		Сетка С20, С21

Стадия	Лист	Листов
Р		1

Киевский Промстройпроект

Инв. № подл. | Подпись и дата | Взам. инв. №

кф 10086-05 34

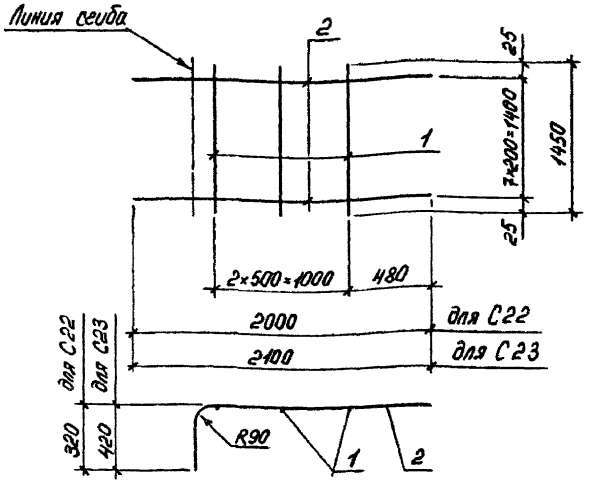

Марка сетки	Поз.	Наименование	Кол.	Масса ед., кг	Масса сетки, кг
С22	1	ф6АI, ℓ=1450	3	0,32	33,0
	2	18АIII, ℓ=2000	8	4,00	
С23	1	ф6АI, ℓ=1450	3	0,32	34,6
	2	18АIII, ℓ=2100	8	4,20	

Арматура: классов А-I, А-III по ГОСТ 5781-82

Зам. 1. Инж. Шаинская (Шаинская). 9.10.89 г.

Разраб.	Токовая			У-01-02/89.3-30
Рассчит	Токовая			
Провер.	Шаинская			
Н.контр	Соловьева			Сетка С22, С23

Стадия	Лист	Листов
Р		1

Киевский Промстройпроект

кф 10086-05 35

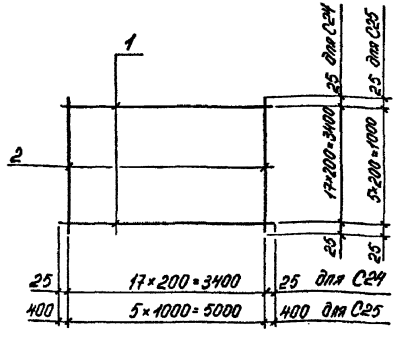

Марка сетки	Поз.	Наименование	Кол.	Масса ед., кг	Масса сетки, кг
С24	1	ф10 AI, ℓ=3450	18	2,13	76,7
	2	10 AI, ℓ=3450	18	2,13	
С25	1	ф8 AI, ℓ=5800	6	2,29	15,1
	2	6 AI, ℓ=1050	6	0,23	

Арматура: класса AI по ГОСТ 5781-82

Инв. № подл. | Подпись и дата | Взам. инв. №

Разраб.	Токовая		У-01-02/89.3-31
Рассчит.	Токовая		
Провер.	Шенская		
Н. контр.	Соловьева		Сетка С24, С25

Стадия	Лист	Листов
Р		1

Киевский Промстройпроект

Кф 10086-05 36

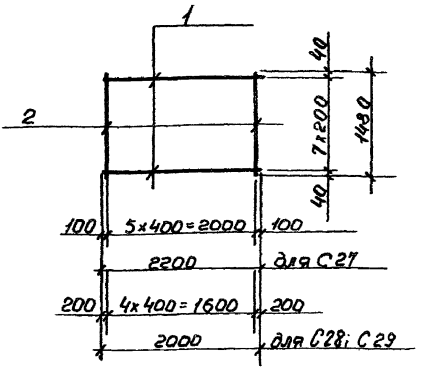

Марка сетки	Поз.	Наименование	Кол.	Масса ед. кг.	Масса сетки кг.
С 27	1	ф 12 А-III, ℓ = 2200	8	1,95	17,6
	2	6 А-III, ℓ = 1480	6	0,33	
С 28	1	ф 14 А-III, ℓ = 2000	8	2,42	21,0
	2	6 А-III ℓ = 1480	5	0,33	
С 29	1	ф 16 А-III, ℓ = 2000	8	3,16	28,2
	2	8 А-III, ℓ = 1480	5	0,59	

Арматура: класса А-III по ГОСТ 5781-82

Разраб.	Кравцова		У-01-02/89.3-32
Проверил.	Кравцова		
Провер.	Шкинская		
Н. контр.	Соловьева		Сетка С27.... С29

Стадия	Лист	Листов
Р		1

Киевский Промстройпроект

Инв. № подл. | Подп. и дата | Взам. инв. №

Кф 10086-05 37

Развертка

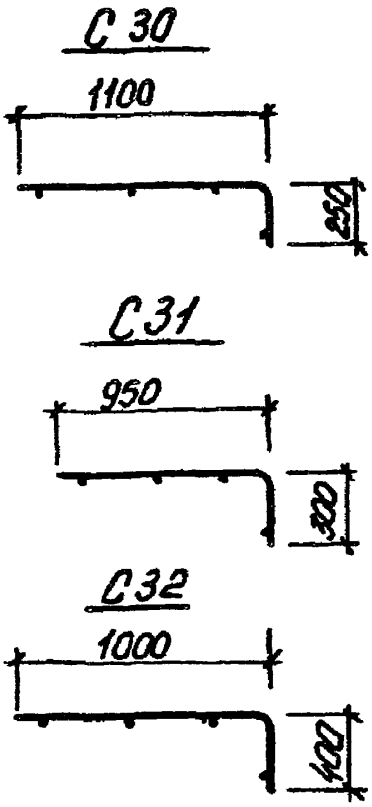

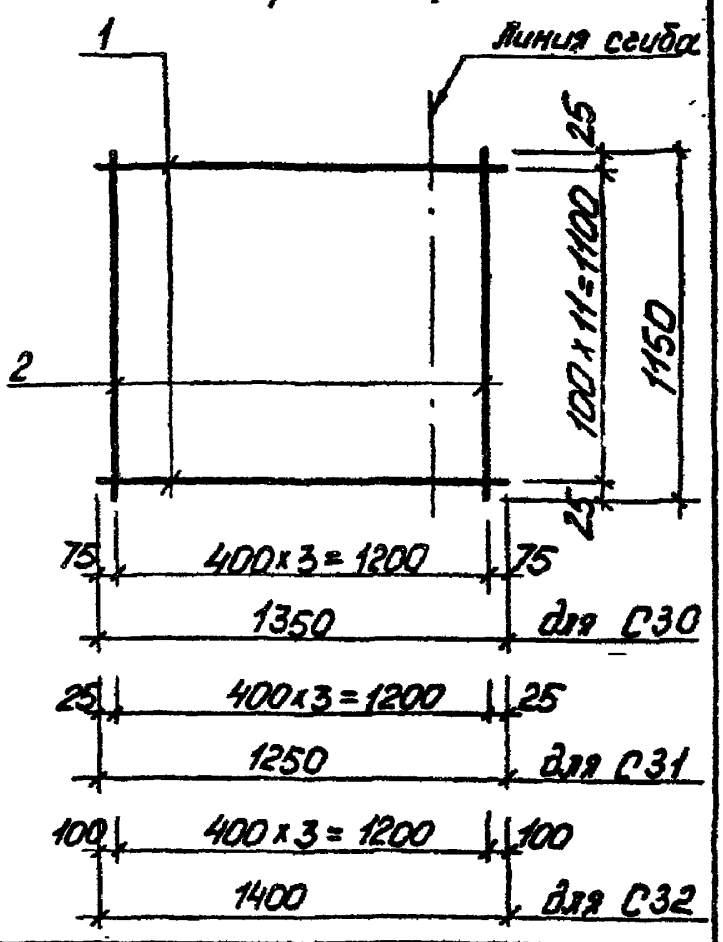

Марка сетки	Поз.	Наименование	Кол.	Масса ед., кг	Масса сетки, кг
С30	1	ф20 AIII, ℓ = 1350	12	3,33	41,8
	2	8 AI, ℓ = 1150	4	0,45	
С31	1	ф16 AIII, ℓ = 1250	12	1,97	25,4
	2	8 AI, ℓ = 1150	4	0,45	
С32	1	ф20 AIII, ℓ = 1400	12	3,45	43,2
	2	8 AI, ℓ = 1150	4	0,45	

Арматура: классов AIII и AI по ГОСТ 5781-82

gost.e-ecolog.ru

У-01-02/89.3-33

Инв. № подл. | Подпись и дата | Взам. инв. №

Н. контр. Соловьева

Сетка С30 ... С32

Стадия	Лист	Листов
Р		1

Киевский Промстройпроект