ПРОЕКТНЫЙ ИНСТИТУТ

ЛЕНЖИЛПРОЕКТ

Типовые конструкции и детали зданий и сооружений для капитального ремонта в Ленинграде

Серия 1.191 КР-1

Узлы водопровода и канализации

Выпуск 1

Главный инженер института — Иванов В.Н.

Зам. главного инженера института — Лобков С.А.

Начальник технического отдела — Воронцов А.Л.

ГИП технического отдела — Винер Б.М.

8.XII.78г.

Введен в действие указанием главного инженера № 243 от 6.12.1978 г.

1978

gost.e-ecolog.ru

ПРОЕКТНЫЙ ИНСТИТУТ

ЛЕНЖИЛПРОЕКТ

Типовые конструкции и детали зданий и сооружений для капитального ремонта в Ленинграде

Серия 1.191 КР-1

Узлы водопровода и канализации

Выпуск 1

Главный инженер института — Иванов В.Н.

Зам. главного инженера института — Лобков С.А.

Начальник технического отдела — Воронцов А.Л.

ГИП технического отдела — Винер Б.М.

Введен в действие указанием главного инженера № 243 от 6.12.1978г.

1978

Обозначение	Наименование	№стр
1.191-КР-1.000ПЗ	Пояснительная записка.	3
СТ 001	Водоподогреватель паровой.	4
СТ 002	Водоподогреватель водяной (V-175 л)	11
СТ 003	Бачок разрывы струи.	17
СТ 005	Установка шайбы.	19
СТ 006	Групповой смеситель (для СОП'а)	20
СТ 007	Групповой смеситель (на 3-4 душевые сетки)	28
СТ 008	Групповой смеситель (на 4-8 сеток)	35
СК 1.100 *	Узел регулятора РРАТ-1.	44
СК 1.110 *	Узел регулятора РРАТ-1 со штуцером	45
СТ 021	Водопроводный ввод d_y 100 мм	46
СТ 022	Установка душевого поддона МП.	49
СТ 023	Дождеприемник ф 1000 мм	52
СТ 024	Жироуловитель ф 1500 мм	54
СТ 025	Гипсоотстойник	55
СТ 026	Поливочный кран	64
СТ 027	Поливочный кран	69
СТ 028	Установка чаши ЧЧД.	71
СТ 029	Грибок для бани	74

Инв.№подл. | Подп. и дата | Взам.инв.№ | Инв.№дубл. | Подп. и дата

Изм.	Лист	N докум.	Подп.	Дата
Разраб.		Радкевич		31.8.78
Пров.		Винер		15.9.78

1.191-КР-1.000

Состав альбома

Лит.	Лист	Листов
		1

Проектный институт

Настоящий альбом разработан взамен ранее действующего альбома 21-НТ „Типовые чертежи по водоснабжению и канализации для капитального ремонта жилых зданий".

Альбом включает техническую документацию санитарно-технического оборудования с габаритными, установочными и присоединительными размерами и разработан на основании СНиП II-30-76 „Внутренний водопровод и канализация зданий", СНиП II-31-76 „Горячее водоснабжение", СНиП II-31-74 „Водоснабжение. Наружные сети и сооружения", СНиП II-32-74 „Канализация. Наружные сети и сооружения", типовых чертежей и ГОСТ по состоянию на 1977 год.

Работы по установке санитарного оборудования проводить в соответствии со СНиП III-30-74 „Водоснабжение, канализация и теплоснабжение. Наружные сети и сооружения".

* Чертежи СК 1.100 и СК 1.110 заимствованы из альбома серии 1.188-Р-1 „Железобетонные кабины санитарно-технических узлов жилых домов."

Инв.№подл. | Подп. и дата | Взам.инв.№ | Инв.№дубл. | Подп. и дата

Изм.	Лист	N докум.	Подп.	Дата
Разраб.		Радкевич		31.8.78
Пров.		Винер		15.9.78

1.191-КР-1.000 ПЗ

Пояснительная записка.

Лит.	Лист	Листов
		1

Проектный институт

Формат	Зона	Поз.	Обозначение	Наименование	Кол.	Примечание
				Документация		
			СТ 001.СБ	Сборочный чертеж		
				Сборочные единицы		
11		1	СТ 001.01	Корпус	1	
11		2	СТ 001.02	Вставка	1	
11		3	СТ 001.03	Душевая трубка с сеткой	1	
				Детали		
11		4	СТ 001.00.01	Сальник	1	
				Стандартные изделия		
		5		Гайка М-16		
				Гост 5915-70	8	
		6		Болт М-16		
				Гост 7798-70	8	

Изм.	Лист	№докум.	Подп.	Дата
Разраб.		Герасимова		6.77
Пров.		Федорова		
Н.контр.		Лобков		

СТ 001

Водоподогреватель паровой

Лит.	Лист	Листов
	1	2

Проектный институт ЛЕНИИЛПРОЕКТ

Формат	Зона	Поз.	Обозначение	Наименование	Кол.	Примечание
				Гост 8954-75		
				Муфта короткая		
		7		Ц 20	1	
		8		Ц 32	1	
		9		Муфта переходная Ц40×32		
				Гост 8957-75	1	
				Гост 8958-75 Ниппель		
		10		Ц 20	1	
		11		Ц 32	1	
				Гост 8959-75 Контргайка		
		12		Ц 20	1	
		13		Ц 32	1	
				Гос 8969-59 Сгон		
		14		Ц 20	1	
		15		Ц 32	1	
		16	15 кч 18п	Вентиль Ду 32 исп.1		
				Гост 18161-72	1	
		17	15кч 8р	Вентиль Ду 20 исп 2		
				Гост 18722-73	2	
				Материалы		
		18		Набивка плетеная ТС		
				10×16 Гост 5152-66	30г	

Подпись и дата | Инв. № дубл. | Взам. инв. № | Подпись и дата | Инв. № подл.

Изм.	Лист	№докум.	Подп.	Дата

СТ 001

СТ 001. СБ

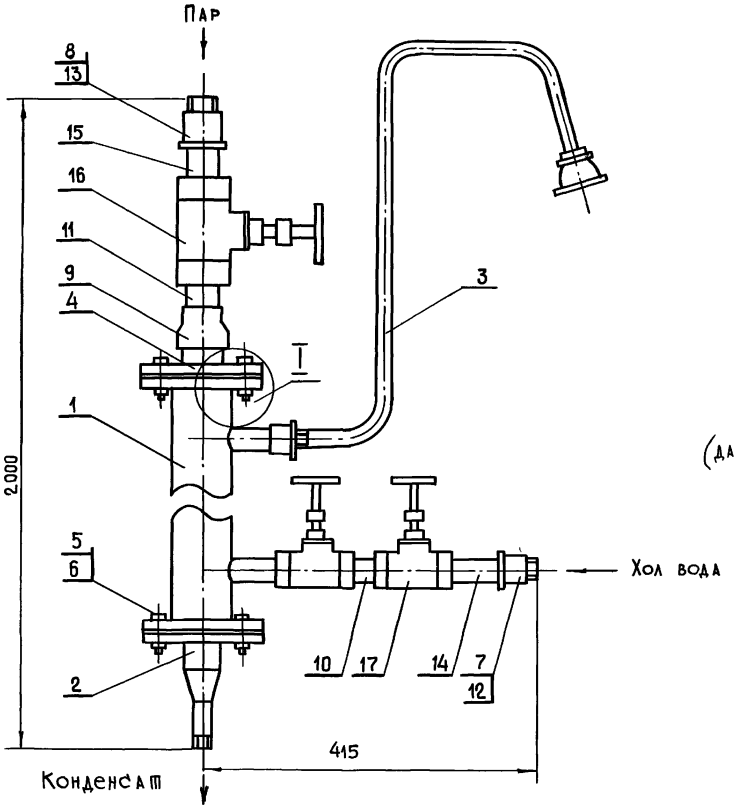

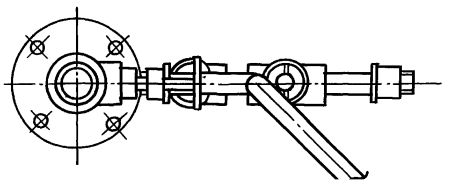

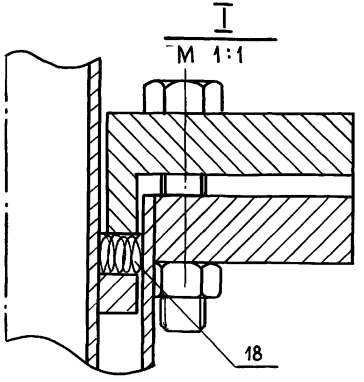

Характеристика водоподогревателя

(данные испытания, проведенного лабораторией „Сантехпроекта")

Производительность водонагреват W-л/час	Температура воды			Давл. пара ати	Расход пара кг/час
	начальн t_1	конечн. t_2	t_2-t_1		
400	5	37	32	0.7	24

					СТ 001. СБ			
Изм.	Лист	№ докум.	Подп	Дата	Водоподогреватель паровой Сборочный чертеж	Лит	Масса	Масштаб
Разраб		Герасимова		6.77			29.5	1:5
Пров		Федорова				Лист	Листов 1	
						Проектный институт ДЕНЩИДПРОЕКТ		

1253 25.06.79г.

СТ 001.02.04

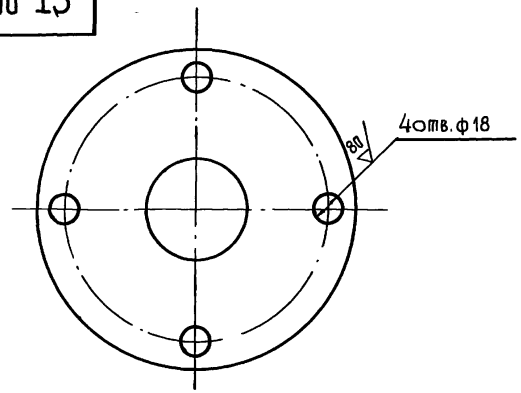

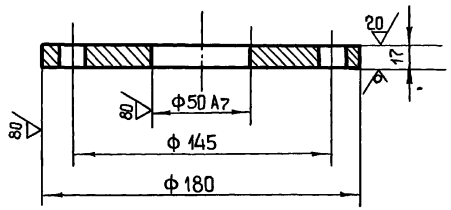

Технические требования - по ГОСТ 12827-67

Изм	Лист	№ докум	Подп	Дата
Разраб		Федорова		6.77
Пров		Федорова		6.77

СТ 001.02 04

Фланец Ру 10 кгс/см²

Лит	Масса	Масштаб
	3.0	2:1

Лист	Листов 1

Сталь ВСт 3сп

Проектный институт ЛЕННИИЛПРОЕКТ

Инв. № подл. | Подпись и дата | Взам. инв. № | Инв. № дубл. | Подпись и дата

СТ 01.00.01

(80)

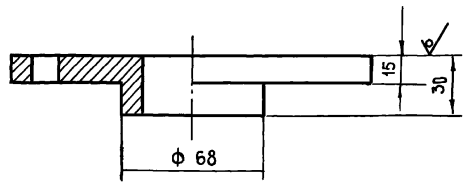

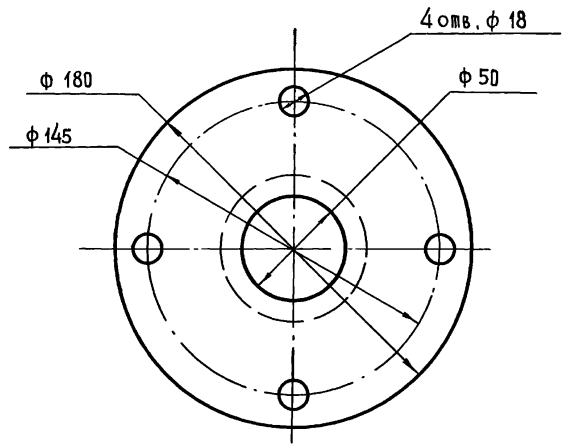

Неуказанные предельные отклонения размеров
диаметров - по А8, В8
остальных - по СМ8

Изм	Лист	№ докум	Подп	Дата
Разраб		Федорова		6.77
Пров		Федорова		6.77

СТ 01. 00. 01

Сальник

Лит	Масса	Масштаб
	3.0	2:1

Лист	Листов 1

Сталь В Ст 3сп ГОСТ 380-71

Проектный институт ЛЕННИИЛПРОЕКТ

Инв. № подл. | Подпись и дата | Взам. инв. № | Инв. № дубл. | Подпись и дата

СТ 001.01.01

А-А

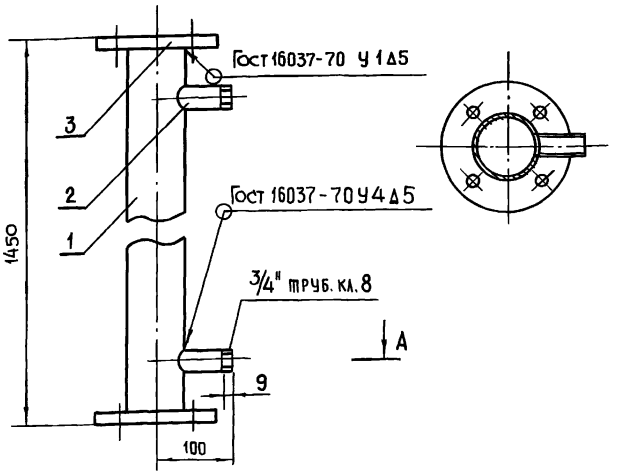

Формат	Зона	Поз.	Обозначение	Наименование	Кол.	Примечание
				Детали		
11		1	СТ 001.01 01	Патрубок	1	
11		2	СТ 001 01. 02	Штуцер	2	
				Стандартные изделия		
		3		Фланец 65-10		
				Гост 12827-67	2	

Изм.	Лист	№ докум.	Подп.	Дата
Разраб.		Герасимова		6.77
Пров		Федорова		
Утв		Шиф		

СТ 001. 01

Корпус

Лит.	Масса	Масштаб
	13.6	1:5
Лист	Листов 1	

Проектный институт ЛЕНЖИЛПРОЕКТ

—

Формат А1

Подпись и дата | Инв. № дубл. | Взам. инв. № | Подп. и дата | Инв. № подл.

СТ 001.01.01

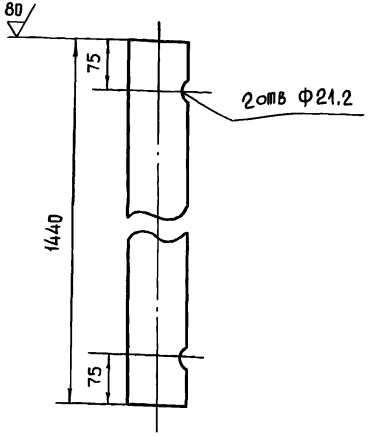

Неуказанные предельные отклонения линейных размеров отверстий - по A_7, валов - по B_7, остальных - по CM_8.

Изм.	Лист	№ докум.	Подп.	Дата
Разраб.		Герасимова		6.77
Пров		Федорова		
Утв		Шиф		

СТ 001. 01 01

Патрубок

Труба Ц-76 Гост 8732-70

Лит	Масса	Масштаб
	8.1	1:5
Лист	Листов 1	

Проектный институт ЛЕНЖИЛПРОЕКТ

Формат А1

Подпись и дата | Инв. № дубл. | Взам. инв. № | Подп. и дата | Инв. № подл.

СТ 001. 03

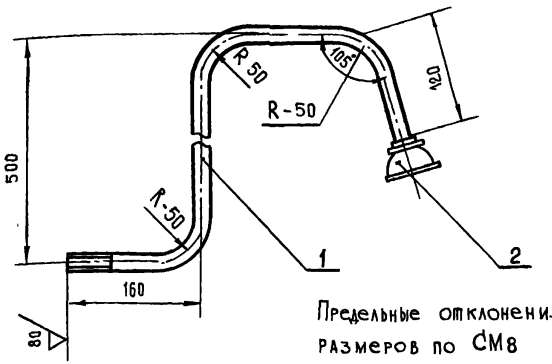

Предельные отклонения размеров по СМ8

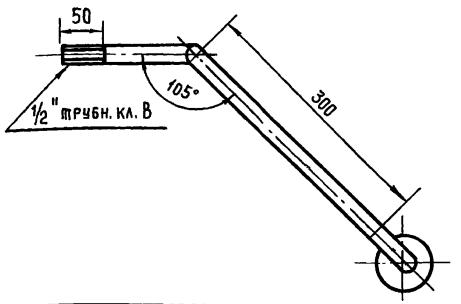

Формат	Зона	Поз.	Обозначение	Наименование	Кол.	Примечание
				Детали		
Б4		1	СТ 001. 03. 01	Душевая трубка	1	
Б4		2		Душевая сетка	1	

Изм.	Лист	№ докум.	Подп.	Дата
Разраб.		Герасимова		6.77
Пров.		Федорова		6.77

СТ 001. 03

Душевая трубка с сеткой

Лит.	Масса	Масштаб
	1.5	1:20
Лист	Листов 1	

Проектный институт ЛЕННИИПРОЕКТ

Инв. № подл. | Подп. и дата | Взам. инв. № | Инв. № дубл. | Подпись и дата

СТ 001. 01. 02

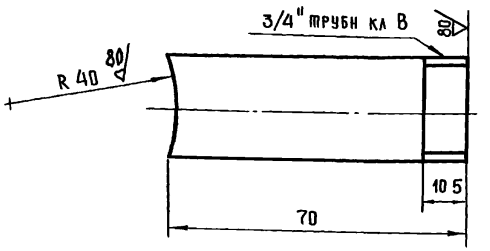

Неуказанные предельные отклонения линейных размеров валов - по B_7.

Изм.	Лист	№ докум.	Подп.	Дата
Разраб.		Герасимова		6.77
Пров.		Федорова		6.77
Утв.		Шифр		

СТ 001. 01. 02

Штуцер

Лит.	Масса	Масштаб
	0.12	1:1
Лист	Листов 1	

Труба Ц-20 Гост 3262-75

Проектный институт ЛЕННИИПРОЕКТ

Формат А1

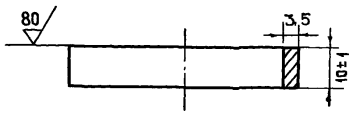

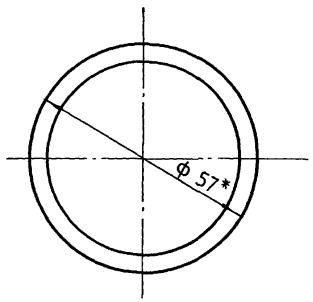

* Размер для справок

Изм	Лист	№ докум	Подп	Дата
Разраб		Герасимова		6.77
Пров		Федорова		

СТ 001. 02. 02

Кольцо

Лит	Масса	Масштаб
	0.1	1:1
Лист	Листов	

Подпись и дата | Взам. инв. № | Инв. № дубл. | Подпись и дата

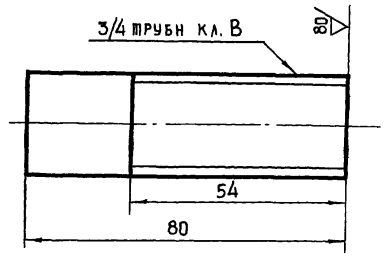

Неуказанные предельные отклонения линейных размеров валов – по B_7

Изм	Лист	№ докум	Подп.	Дата
Разраб		Герасимова		6.77
Пров		Федорова		

СТ 001. 02 03

Штуцер

Лит.	Масса	Масштаб
	0.13	1:1
Лист	Листов	

Проектный институт

Инв. № подл. | Подпись и дата | Взам. инв. № | Инв. № дубл. | Подпись и дата

Формат	Зона	Поз	Обозначение	Наименование	Кол	Примечание
				Детали		
Б4		1	СТ 001. 02. 01	Вставка		
				Труба Ц-40 Гост 3262-75	1	
11		2	СТ 001. 02 02	Кольцо	1	
11		3	СТ 001. 02 03	Штуцер	1	
11		4	СТ 001. 02. 04	Фланец	1	
				Прочие изделия		
		5		Переход К 45×4-25×3		
				МВН 120-67 ММСС СССР	1	

Инв.№подл. | Подпись и дата | Взам. инв.№ | Инв.№ дубл. | Подпись и дата

Изм.	Лист	№ докум.	Подп.	Дата
Разраб		Герасимова		6.77
Пров		Федорова		

СТ 001. 02

Вставка

Лит. | Лист | Листов

Проектный институт ЛЕНЖИЛПРОЕКТ

СТ 001. 02 СБ

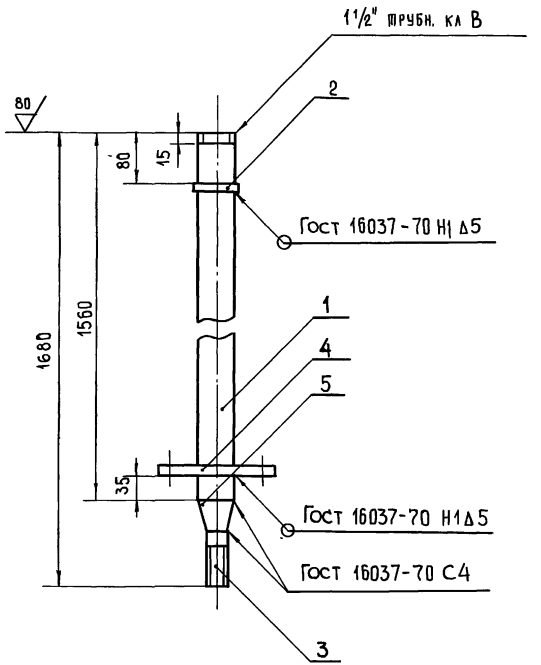

Изм.	Лист	№ докум.	Подп.	Дата
Разраб		Герасимова		6.77
Пров		Федорова		

Вставка

Лит.	Масса	Масштаб
	8.2	1:20

Лист | Листов 1

Проектный институт ЛЕНЖИЛПРОЕКТ

СТ 002 СБ

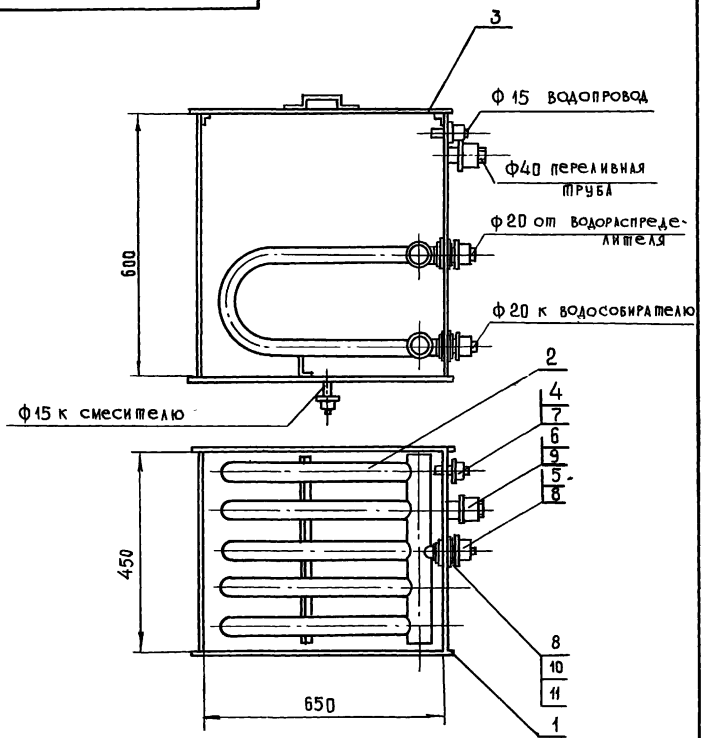

Изм	Лист	№ докум	Подп.	Дата
Разраб		Герасимова		6.77
Пров		Федорова		6.77

СТ 002 СБ

Водоподогреватель водяной (V-175л)
(Сборочный чертеж)

Лит.	Масса	Масштаб
	31.1	1:10
Лист	Листов 1	

Формат	Зона	Поз.	Обозначение	Наименование	Кол.	Примечание.
				Документация		
			СТ 002 СБ	Сборочный чертеж		
				Сборочные единицы		
11		1.	СТ 002 01	Корпус		
11		2	СТ 002. 02	Гребенка		
11		3.	СТ 002. 03	Крышка		
				Стандартные изделия		
				Муфты короткие		
				Гост 8954-75		
		4		Ц-15	2	
		5		Ц-20	2	
		6		Ц-40	1	
				Контргайки		
				Гост 8961-75		
		7		Ц-15	2	
		8		Ц-20	6	
		9		Ц-40		
		10		Шайба 27.01.05	4	
				Гост 11371-68		
				Материал		
		11		Прокладка ф 50×28	4	
				Паранит ПОН		
				2×500×500		
				Гост 481-71		

Изм	Лист	№ докум	Подп.	Дата
Разраб		Герасимова		6.77
Пров		Федорова		6.77

СТ 002

Водоподогреватель водяной

Лит.	Лист	Листов
		1

Проектный институт

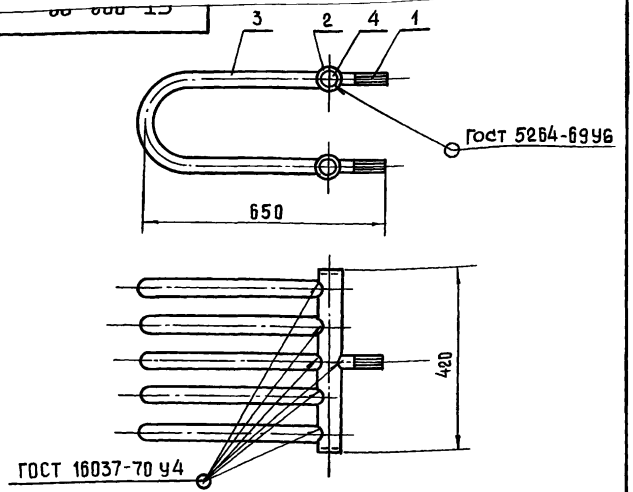

Формат	Зона	Поз	Обозначение	Наименование	Кол	Примечание
				Детали		
А1		1	СТ 002. 01. 02 - 01	Штуцер	2	заимств
А1		2	СТ 002. 02. 01	Основание гребенки	1	
А1		3	СТ 002. 02. 02	Калач	5	
А1		4	СТ 002. 02. 03	Заглушка	2	

Изм.	Лист	№ докум.	Подп.	Дата
Разраб		Герасимова		6.77
Пров		Федорова		6.77
Утв		Шиф		

СТ 002. 02

Гребенка

Лит.	Масса	Масштаб
	22,0	1:10
Лист	Листов 1	

—

Проектный институт ЛЕННИИПРОЕКТ

Формат А1

Инв. № подл. | Подпись и дата | Взам. инв. № | Инв. № дубл. | Подпись и дата

СТ 002. 01. 01

Рис. 3 (ост см. рис. 1)

Рис 2 (ост. см рис. 1)

Рис. 1

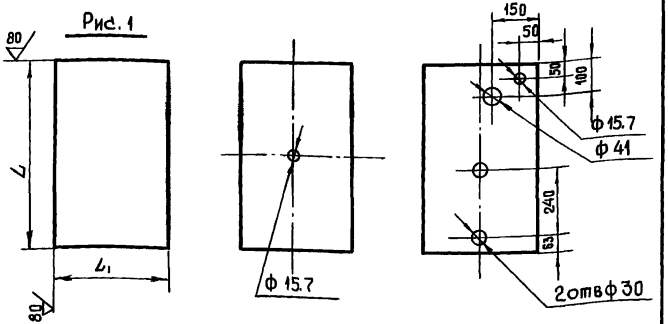

Обозначение	Рис.	L	L1	Масса, кг.
СТ 002. 01. 01 —	1	650	600	1.2
01		600	450	0.85
02	2			
03	3	680	480	1.03
04	1			

Предельные отклонения линейных размеров: отверстий - по А7, валов - по В7, остальных - по СМ7

Изм.	Лист	№ докум.	Подп.	Дата
Разраб		Герасимова		6.77
Пров		Федорова		6.77
Утв		Шиф		

СТ 002 01.01

Стенка

Лит.	Масса	Масштаб
	см. табл	—
Лист	Листов 1	

4 Гост 19903-74 / Лист СТ3 Гост 14637-69

Проектный институт ЛЕННИИПРОЕКТ

Формат А4

Инв. № подл. | Подпись и дата | Взам. инв. № | Инв. № дубл. | Подпись и дата

СТ 002.01 СБ

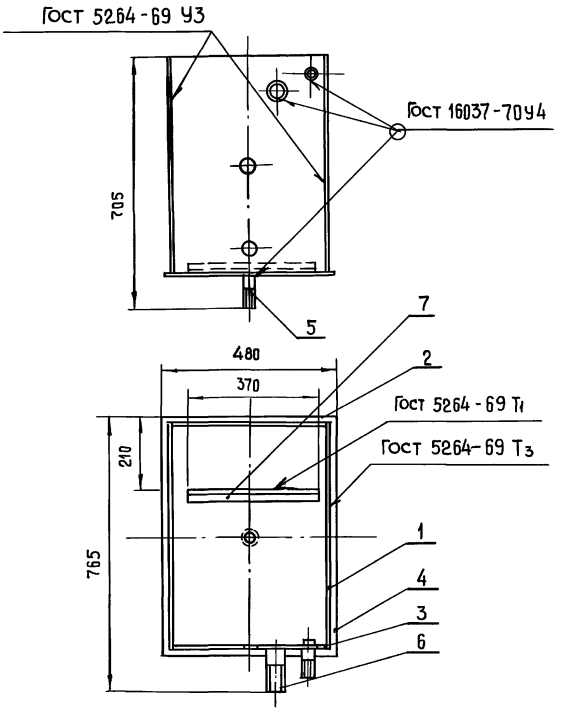

Формат	Зона	Поз.	Обозначение	Наименование	Кол	Примечание
				Документация		--
			СТ 002.01. СБ	Сборочный чертеж		
				Детали		
11		1	СТ 002.01.01	Стенка	2	
11		2	01	Стенка	1	
11		3	02	Стенка	1	
11		4	03	Стенка	1	
11		5	СТ 002.01.02	Штуцер	2	
11		6	02	Штуцер	1	
Б4		7		Полка	1	
				Уголок 40×25×3		
				Гост 8510-72		

Инв. № подл. | Подпись и дата | Взам. инв. № | Инв. № дубл. | Подпись и дата

Изм.	Лист	№ докум.	Подп.	Дата
Разраб.		Герасимова		6.77
Пров.		Федорова		6.77
Утв.		Лобков		

СТ 002.01. СБ

Корпус

Сборочный чертеж

Лит.	Масса	Масштаб
	6,7	1:10
Лист	Листов 1	

Проектный институт ЛЕНЖИЛПРОЕКТ

Формат А4

Инв. № подл. | Подпись и дата | Взам. инв. № | Инв. № дубл. | Подпись и дата

Изм.	Лист	№ докум.	Подп.	Дата
Разраб		Герасимова		6.77
Пров		Федорова		6.77
Утв.		Лобков		

СТ 002.01

Корпус

Лит.	Лист	Листов
		1

Проектный институт ЛЕНЖИЛПРОЕКТ

СТ 002.02.01

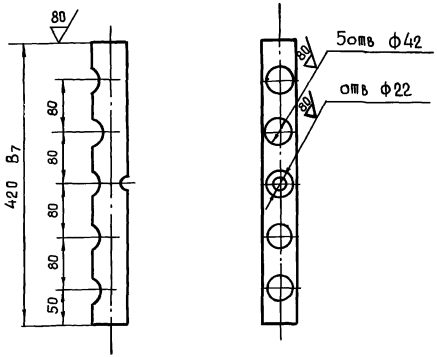

Предельные отклонения размеров отверстий - по А7, остальных по СМ8.

Изм	Лист	№докум	Подп.	Дата	СТ 002.02.01			
Разраб		Герасимова		677	Основание гребенки	Лит	Масса	Масштаб
Провер		Федорова		677			20	1:5
						Лист	Листов 1	
Утв		Лобков			Труба Ц 50 Гост 3262-75	Проектный институт ЛЕНЖИЛПРОЕКТ		

Формат 11

СТ 002.02.02

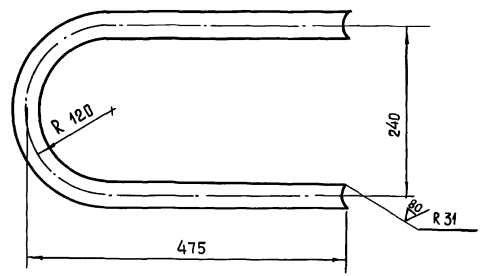

Предельные отклонения размеров по СМ8

Изм	Лист	№докум	Подп.	Дата	СТ 002.02.02			
Разраб		Герасимова		677	Калач	Лит	Масса	Масштаб
Пров		Федорова		677			3.9	1:5
						Лист	Листов 1	
Утв		Лобков			Труба Ц 40 Гост 3262-75	Проектный институт ЛЕНЖИЛПРОЕКТ		

Формат 11

СТ 002.01.02

Рис. 1

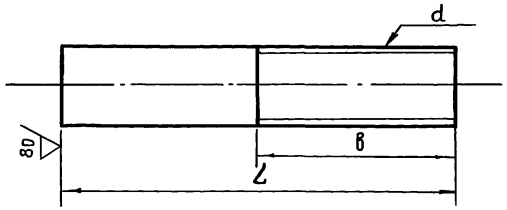

Рис. 2
(остальное см рис. 1)

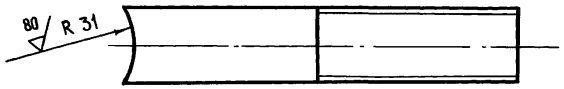

Обозначение	Рис.	d_y	l	d	в	Масса кг
СТ 002 01.02	1	15	100	1/2" трубн кл В	50	0.13
01	2	20	115	3/4" трубн. кл.В.	90	0.2
02	1	40	100	1 1/2 трубн кл. В	75	0.38

Неуказанные предельные отклонения линейных размеров валов - по B_7

Изм	Лист	№ докум	Подп.	Дата
Разраб		Герасимова		6.77
Пров		Федорова		
Утв		Лобков		

СТ 002.01.02

Штуцер

Лит.	Масса	Масштаб
	см. таба	—

Лист | Листов 1

Труба Ц Гост 3262-75

Проектный институт ЛЕННИЛПРОЕКТ

Инв. № подл. | Подпись и дата | Взам. инв. № | Инв. № дубл. | Подпись и дата

СТ 002.02.03

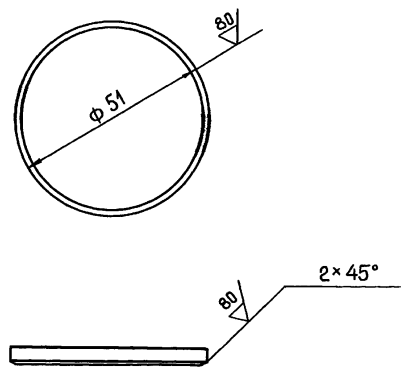

Неуказанные предельные отклонения линейных размеров: валов - по B_7

Изм	Лист	№ докум	Подп.	Дата
Разраб		Герасимова		6.77
Пров		Федорова		
Утв		Лобков		

СТ 002.02.03

Заглушка

Лит.	Масса	Масштаб
	0.05	1:1

Лист | Листов 1

4 Гост 19903-74
Лист ст 3 Гост 14637-69

Проектный институт ЛЕННИЛПРОЕКТ

Формат А1

Инв. № подл. | Подпись и дата | Взам. инв. № | Инв. № дубл. | Подпись и дата

СТ 002. 03

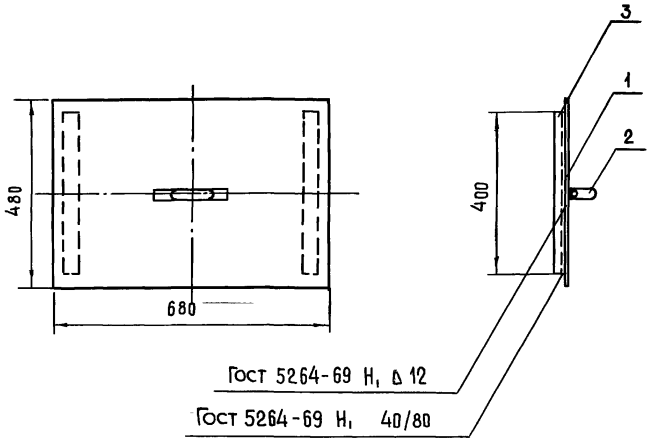

Формат	Зона	Поз.	Обозначение	Наименование	Кол.	Примечание
			Детали			
		1	СТ 002 01.01 - 04	Стенка	1	Заимств
11		2	СТ 002. 03. 01	Ручка	1	
Б4		3	СТ 002. 03. 02	Полка	1	
				Уголок 40×25×3		
				Гост 8510-72		

Изм	Лист	№ докум	Подп	Дата
Разраб		Герасимова	[signature]	677
Пров.		Федорова	[signature]	677

СТ 002. 03

Крышка

Лит.	Масса	Масштаб
	24	1:10

Лист | Листов 1

Проектный институт АГИШИАПРОЕКТ

Подпись и дата | Инв № дубл | Взам инв № | Подпись и дата | Инв № подл 1270

СТ 002 03. 01

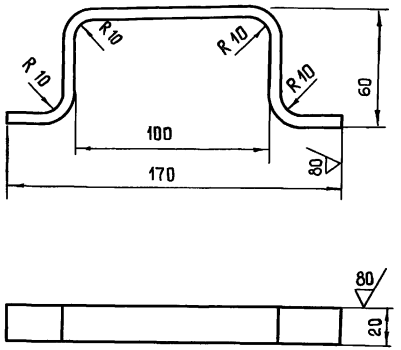

Изм	Лист	№ докум	Подп.	Дата
Разраб.		Герасимова	[signature]	677
Пров.		Федорова	[signature]	677

СТ 002. 03. 01

Ручка

Лит	Масса	Масштаб
	0.17	1:2

Лист | Листов 1

4 Гост 19903-74

Проектный институт АГИШИАПРОЕКТ

Подпись и дата | Инв № дубл | Взам инв № | Подпись и дата | Инв № подл 1270

СТ 003 СБ

Рис. 1

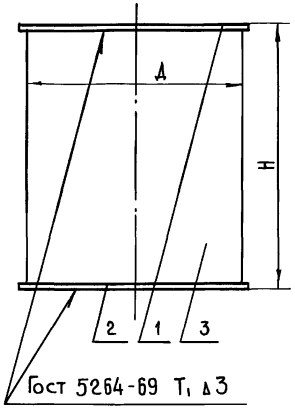

Рис. 2
(ост см рис 1)

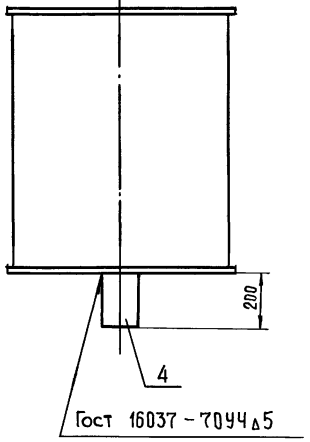

Обозначение	Рис	Д	Н	Масса кг
СТ 003 —	1	300	400	1.65
01	2	600	700	7.94

Изм	Лист	№ подл	Подп	Дата
Разраб		Герасимова		6.77
Пров		Федорова		
Утв		Лобков		

СТ 003 СБ

Бачок разрыва струи. Сборочный чертеж.

Лит.	Масса	Масштаб
	см таб.	—
Лист	Листов 1	

Проектный институт ЛЕНЖИЛПРОЕКТ

Инв. № подл. | Подпись и дата | Взам. инв. № | Инв. № дубл. | Подпись и дата

17 | 17

Формат	Зона	Поз	Обозначение	Наименование	Кол	Примечание
				Документация		
			СТ 003 СБ	Сборочный чертеж		
				Переменные данные для исполнений:		
				СТ 003		
				Детали		
11		1	СТ 003.00.01	Основание	1	
11		2	01	Основание	1	
11		3	СТ 003 00.02	Корпус	1	
				СТ 003-01		
				Детали		
11		1	СТ 003.00.01-02	Основание	1	
11		2	03	Основание	1	
11		3	СТ 003.00.02-01	Корпус	1	
64		4	СТ 003.00.03	Патрубок		
				Труба 108×4 Д Гост 8732-70 / Гост 8731-74	1	

1678

Изм	Лист	№ докум	Подп	Дата
Разраб		Герасимова		6.77
Пров		Федорова		
Утв		Лобков		

СТ 003

Бачок разрыва струи.

Лит	Лист	Листов
		1

Проектный институт ЛЕНЖИЛПРОЕКТ

СТ 003.00.01

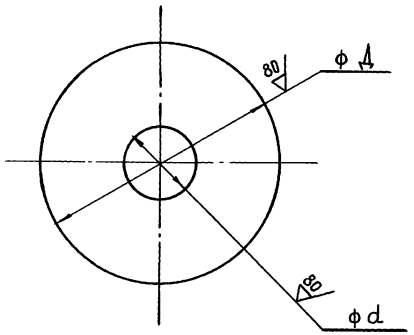

Обозначение	Д	d	Масса кг
СТ 003.00.01 –	330	45	0.28
01		200	0 19
02	630		0.88
03		100	0.96

Изм	Лист	№ докум	Подп	Дата
Разраб		Герасимова		6.77
Пров		Федорова		
Утв		Лобков		

СТ 003.00.01

Основание

Лит. | Масса | Масштаб: см табл. | —

Лист | Листов 1

Лист 4 ГОСТ 19903-74 / СТ3 ГОСТ 14637-69

Проектный институт ЛЕНЖИЛПРОЕКТ

Инв. № подл. | Подпись и дата | Взам. инв. № | Инв. № дубл. | Подпись и дата

СТ 003.00.02

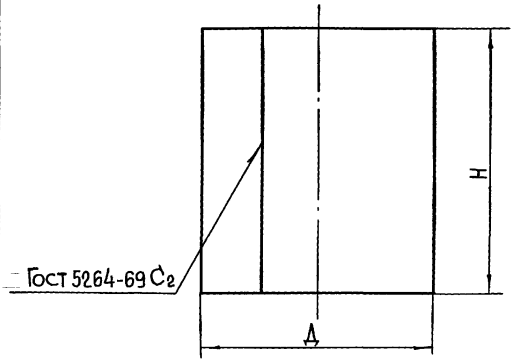

Обозначение	Д	Н	ℓ развертки	Масса кг
СТ 003 00 02 –	300	400	942	1,18
01	600	700	1 884	4,05

Изм	Лист	№ докум	Подп	Дата
Разраб		Герасимова		6.77
Пров		Федорова		

СТ 003.00 02

Корпус

Лит | Масса | Масштаб: см. табл. | —

Лист | Листов 1

Лист 4 Гост 19903-74

Проектный институт

Инв. № подл. | Подпись и дата | Взам. инв. № | Инв. № дубл. | Подпись и дата

Приложение к указ № 1/2
от 15.VIII.1977 г.

19 19

СТ 005 МЧ

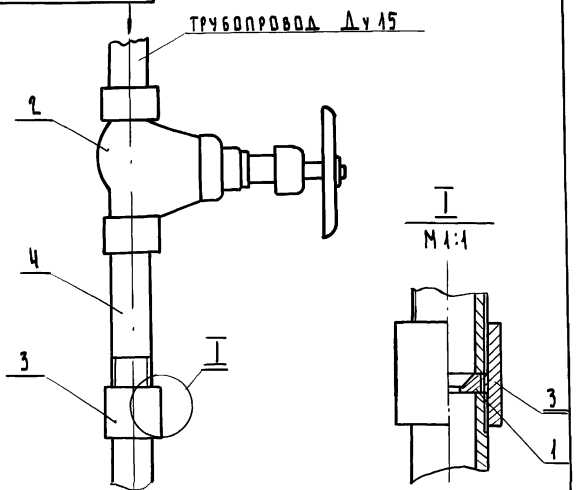

Формат	Зона	Поз.	Обозначение	Наименование	Кол.	Примеч.
11		1	СТ 005	ШАЙБА	1	
		2		ВЕНТИЛЬ Ду 15 исп. 1		или исп. 2
				ГОСТ 18161-72	1	
		3		МУФТА Ц15		
				ГОСТ 8954-75	1	
		4		СГОН Ц15		
				ГОСТ 8969-59	1	

Изм.	Лист	№ док.	Подп.	Дата
Разраб.		Федорова		29.7.77
Пров.		Шиф		

СТ 005-МЧ

Установка шайбы, монтажный чертеж

Лит.	Масса	Масшт.
	—	

Лист | Листов 1

Институт ...

1281

СТ 005

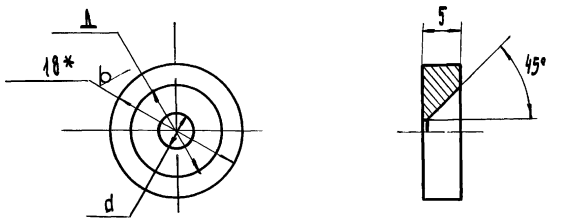

Обозначение	Размеры, мм d, мм	Размеры, мм Д	Масса кг
СТ 005	4	13	0.085
- 01	5	13.5	0.080
- 02	6	14	0.075
- 03	7	14.5	0.070
- 04	9	15	0.060

Неуказанные предельные отклонения линейных размеров. по А7, В7, СМ7.

Изм.	Лист	№ док.	Подп.	Дата
Разраб.		Федорова		29.7.77
Пров.		Шиф		

СТ 005

Шайба

Лит.	Масса	Масшт.

Лист | Листов 1

Пруток ЛС59-1т.кр МТ÷ 18 ГОСТ 2060-72

1282

Фор	Зон	Поз	Обозначение	Наименование	Кол	Примечание
				Документация		
12			СТ 006 СБ	Сборочный чертеж		
				Сборочные единицы		
11		1	СТ 006.01	Вставка	1	
11		2	СТ 006.02	Патрубок фланцевый	3	
		3	- 01	Патрубок фланцевый	1	
12		4	СТ 006.03	Отвод фланцевый	1	
				Стандартные изделия		
		5		Термометр ТП-1240163 ГОСТ 2823-73	1	
		6		Оправа 1п 250 160 100 ГОСТ 3029 75		
		7		Тройник ТФ 250×150 ГОСТ 5525-61	1	
				Гайки ГОСТ 5915-71		
		8		М 16.5	4	
		9		М 20.5	32	
				Болты ГОСТ 7798-70		
		10		М 16×55.58	4	
		11		М 20×65.58	32	
				Вентили ГОСТ 18722-73		
		12	15ч 8 бр	Исполнение 1 Ду 65	1	
		13	15ч 8 р	Исполнение 2 Ду 65	2	
				Материалы		
				Паронит δ=3мм ГОСТ 481-71		
		14		Прокладка Ду 150	1	
		15		Прокладка Ду 250	2	

Подп. и дата | Инв.№ дубл. | Взам. инв.№ | Подп. и дата | Инв.№ подл.

Изм	Лист	№ докум.	Подп.	Дата
Разраб		Окуневич		5.1.77
Пров		Федорова		5.1.77
Утв		Лобков		

СТ 006

Групповой смеситель (для СОП'а)

Лит.	Лист	Листов
	1	2

Проектный институт Ленжилпроект

СТ 006 — Лист 2

СТ. 006. СБ

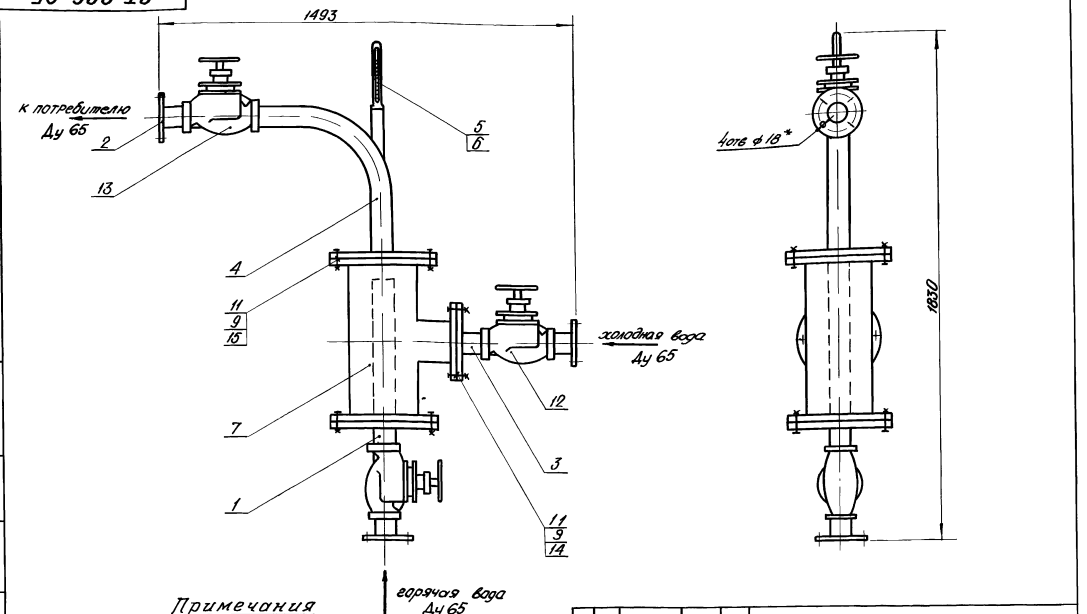

Примечания

1. Установка до эксплуатации должна быть проверена гидравлическим давлением до 4 атм.
2. После монтажа групповой смеситель должен быть окрашен масляной краской за 2 раза.
3. * Размер для справки

Изм.	Лист	N докум.	Подп.	Дата	СТ. 006. СБ
Разраб.		Окуневич		3.77	Групповой смеситель (для СОП'а)
Пров.		Федорова		5.77	
Утв.		Лобков		6.77	

Лит	Масса	Масшт
	206,1	1:10
Лист	Листов 1	

Проектный институт Ленжилпроект

Инв. № подл. | Подп. и дата | Взам. инв. № | Инв. № дубл. | Подп. и дата

СТ 006.01

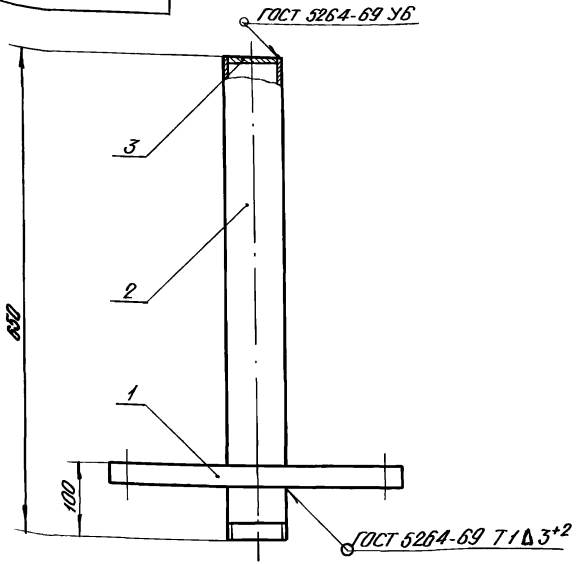

Форм.	Зона	Поз	Обозначение	Наименование	Кол.	Примечание
				Детали		
11		1	СТ 006 01 01	Фланец	1	
11		2	СТ 006 01 02	Труба перфорированная	1	
11		3	СТ 006 01 03	Заглушка	1	

Изм	Лист	N докум	Подп	Дата
Разраб		Окуневич		3.X.77
Провер		Федорова		5.X.77

СТ 006.01

Вставка

Лит	Масса	Масшт
	23,47	1:5

Лист | Листов

Проектный институт

СТ 006.02.01

8 отв ф 23

7×45° = 315°

45°

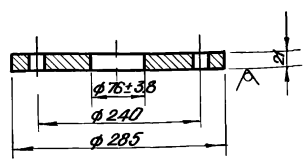

Технические требования - по ГОСТ 1255-67

Изм	Лист	N докум	Подп	Дата
Разраб		Окуневич		3.X.77
Пров		Федорова		5.X.77

СТ 006.02.01

Фланец

Лит	Масса	Масшт.
	9,15	1:5

Лист | Листов 1

Сталь ВСт 3сп ГОСТ 380-71

Проектный институт

Форм	Зона	Поз.	Обозначение	Наименование		Примечание
				Документация		
11			СТ 006 02. СБ	Сборочный чертеж		
				Детали		
11		1	СТ 006. 02. 02. 02	Штуцер	2	
			Переменные данные для исполнений			
				СТ 006 02		
				Стандартные изделия		
		2		Фланец 65-10		
				ГОСТ 1255-67	1	
				СТ 006 02. 01		
				Детали		
11		2	СТ 006 02. 01	Фланец	1	

Изм.	Лист	N докум	Подп	Дата
Разраб.		Окуневич		3.X.77
Пров.		Федорова		5.X.77

СТ. 006.02

Патрубок фланцевый

Лит	Лист	Листов
		1

Проектный институт АРНЖИАПРОЕКТ

Инв. N подл. 12.88 | Подп. и дата | Взам. инв. N | Инв. N дубл. | Подп. и дата

СТ 006.02 СБ

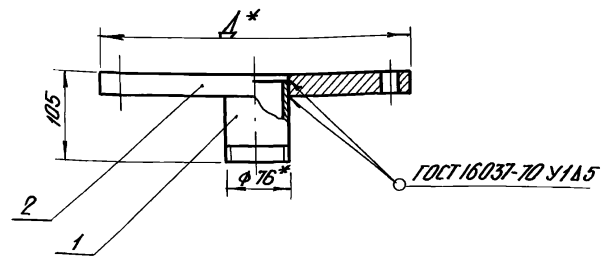

Обозначение	Д мм	Масса кг
СТ 006. 02	180	3.34
- 01	285	9.69

* Размер для справки

Изм	Лист	N докум.	Подп.	Дата
Разраб.		Окуневич		3.X.77
Пров		Федорова		5.X.77

СТ. 006.02. СБ

Патрубок фланцевый
Сборочный чертеж

Лит.	Масса	Масшт.
	см. табл	1:5

Лист | Листов 1

Проектный институт АРНЖИАПРОЕКТ

Инв. N подл. 12.89 | Подп. и дата | Взам. инв. N | Инв. N дубл. | Подп. и дата

Форм	Зона	Поз.	Обозначение	Наименование	Кол.	Примечание
				Документация		
11			СТ 006. 03 СБ	Сборочный чертеж		
				Детали		
11		1	СТ 006 03. 01	Отвод	1	
11		2	СТ 006. 01. 01	фланец	1	
				Прочие изделия		
		3		Бобышка БС1-М27-115		
				ОСТ 36.7 – 74	1	
		4		Пробка ПМ 27×2		
				ТКЧ 229-69	1	
		5		Прокладка 28×42		
				ТКЧ 566-69	1	

Инв. № подл. | Подп. и дата | Взам. инв. № | Инв. № дубл. | Подп. и дата

Изм.	Лист	N докум.	Подп.	Дата
Разраб.	Окуневич			5.77
Пров.	Федорова			5.77

СТ. 006. 03

Отвод фланцевый

Лит.	Лист	Листов
	1	

Проектный институт

СТ 006 03 СБ

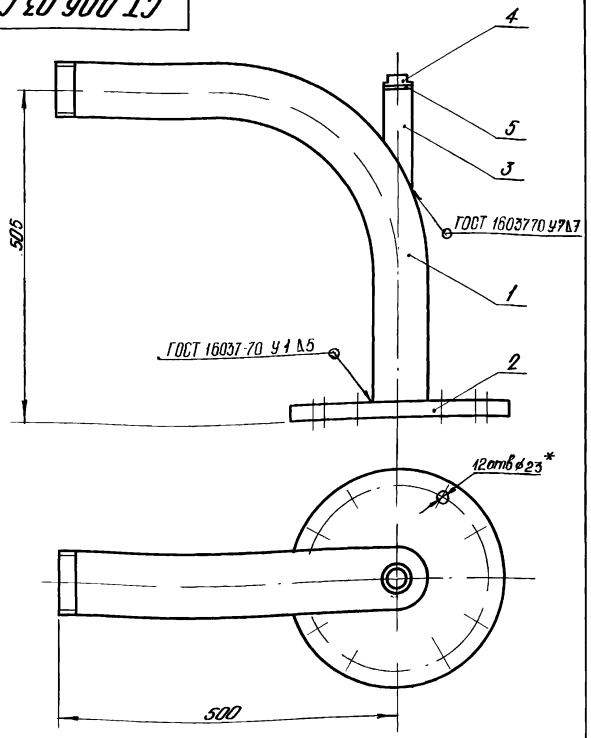

* Размер для справки

Инв. № подл. | Подп. и дата | Взам. инв. № | Инв. № дубл. | Подп. и дата

Изм.	Лист	N докум.	Подп.	Дата
Разраб.	Окуневич			5.77
Пров.	Федорова			5.77

СТ. 006. 03. СБ

Отвод фланцевый сборочный чертеж

Лит.	Масса	Масшт.
	24.61	1:5
Лист	Листов 1	

Проектный институт

СТ 006.01.01

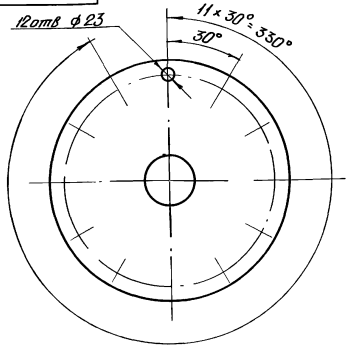

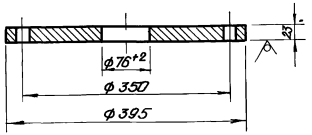

Технические требования – по ГОСТ 1255-67

Изм.	Лист	№ докум.	Подп.	Дата
Разраб.	Окуневич			3х77
Пров.	Федорова			5х77

СТ 006.01.01

Лит.	Масса	Масшт.
	20.02	1.5
Лист	Листов 1	

Фланец

Сталь ВСт3сп ГОСТ 380-71

Проектный институт

Инв.№ подл. | Подп. и дата | Взам. инв.№ | Инв.№ дубл. | Подп. и дата

СТ 006.03.01

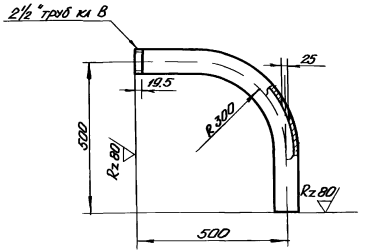

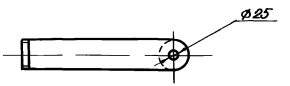

Неуказанные предельные отклонения линейных размеров отверстий – по A_7, валов – по B_7, остальных – по CM_7

Изм.	Лист	№ докум.	Подп.	Дата
Разраб.	Окуневич			3х77
Пров.	Федорова			5х77

СТ 006.03.01

Лит.	Масса	Масшт.
	3.50	1:10
Лист	Листов 1	

Отвод

Труба 76×3 ГОСТ 8732-70

Проектный институт

Инв.№ подл. | Подп. и дата | Взам. инв.№ | Инв.№ дубл. | Подп. и дата

СТ 006.01.02

Rz80 (√)

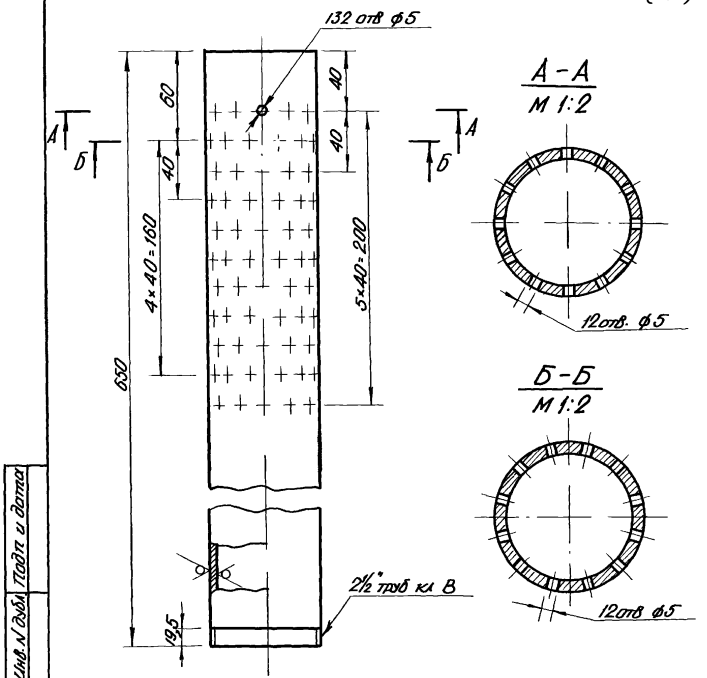

Неуказанные предельные отклонения линейных размеров. отверстий — по A_7,
валов — по B_7
остальных — по CM_7

Изм	Лист	№ докум.	Подп	Дата
Разраб.		Окуневич		3.X.77
Пров		Федорова		5.X.77

СТ 006.01.02

Труба перфорированная

Лит.	Масса	Масшт
	3,45	1:2,5

Лист | Листов 1

Труба 76×3 ГОСТ 8732-70

Проектный институт

Инв. N подл. | Подп и дата | Взам. инв N | Инв. N дубл. | Подп и дата

СТ 006.02.02

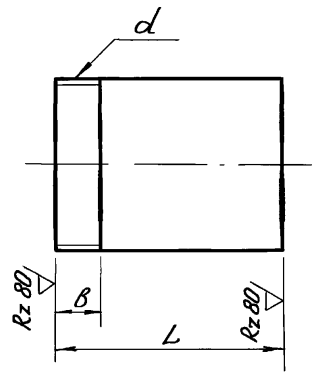

Обозначение	L	d	B	Материал	Масса
СТ 006 02 02	60	3/4" труб. кл. В	11	Труба Ц 20 ГОСТ 3262-75	0,09
-01		1 1/4" труб кл. В	13	Труба Ц 32 ГОСТ 3262-75	0,18
-02	100	2 1/2" труб кл. В	19,5	Труба 76×3 ГОСТ 8732-70 / Д ГОСТ 8731-74	0,32

Неуказанные предельные отклонения линейных размеров: валов – по B_7
остальных – по CM_7

Изм.	Лист	№ докум.	Подп.	Дата
Разраб.		Окуневич		3.X.77
Провер.		Федорова		5.X.77

СТ 006.02.02

Штуцер

Лит.	Масса	Масшт.
	см. табл.	—

Лист | Листов

Проектный институт

Инв. № подл. | Подпись и дата | Взам. инв. № | Инв. № дубл. | Подп. и дата

СТ 006.01.03

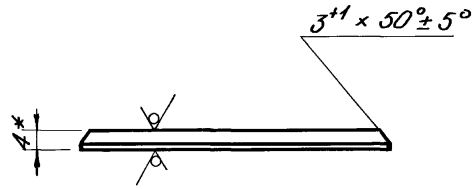

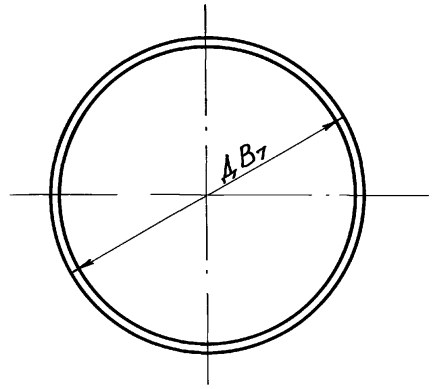

Обозначение	Д	Масса
СТ 006 01. 03	69	0.12
-01	175	0.71

* Размер для справки

Изм.	Лист.	N докум.	Подп.	Дата
Разраб.		Окуневич		3.X.77
Пров.		Федорова		5.X.77

СТ 006.01.03

Заглушка

Лит.	Масса	Масшт.
	См. табл.	—

Лист | Листов 1

Проектный институт

Лист 4 ГОСТ 19903-74

Инв. № подл. | Подп. и дата | Взам. инв. № | Инв. № дубл. | Подп. и дата

Форма	Зона	поз	Обозначение	Наименование	Кол.	Примечание
				Документация		
12			СТ 007 МЧ	Монтажный чертеж		
				Сборочные единицы		
12		1	СТ 007.01 СБ	Смеситель	1	
				Стандартные изделия		
		2		Термометр		
				П41 160 66		
				ГОСТ 2823-73	1	
		3		Оправа		
				1П 165 63 100		
				ГОСТ 3029-75	1	
				Муфты короткие		
				ГОСТ 8954-75		
		4		Ц 25	2	
		5		Ц 32	1	

Форма	Зона	поз	Обозначение	Наименование	Кол.	Примечание
				Контргайки		
				ГОСТ 8961-75		
		6		Ц 25	2	
		7		Ц 32	1	
		8		Колпак Ц 20		
				ГОСТ 8962-75		
				Стоны		
				ГОСТ 8969-75		
		9		Ц 25	2	
		10		Ц 32	1	
				Вентили		
				ГОСТ 18161-72		
		11	15 кч 18 бр	исполнение 1 ДУ 25	1	
		12	15 кч 18 р	исполнение 2 ДУ 25	1	
		13	15 кч 18 бр	исполнение 1 ДУ 32	1	

Подп. и дата | Инв. № дубл. | Взам. инв. № | Подп. и дата | Инв. № подл.

Изм.	Лист	№ докум.	Подп.	Дата
Разраб.		Федорова		3.11.77
Пров.		Шиф		5.11.77
Утв.		Лобков		7.11.77

СТ 007

Групповой смеситель (на 3-4 душевые сетки)

Литера	Лист	Листов
	1	2

Проектный институт Ленжилпроект

СТ. 007. МЧ

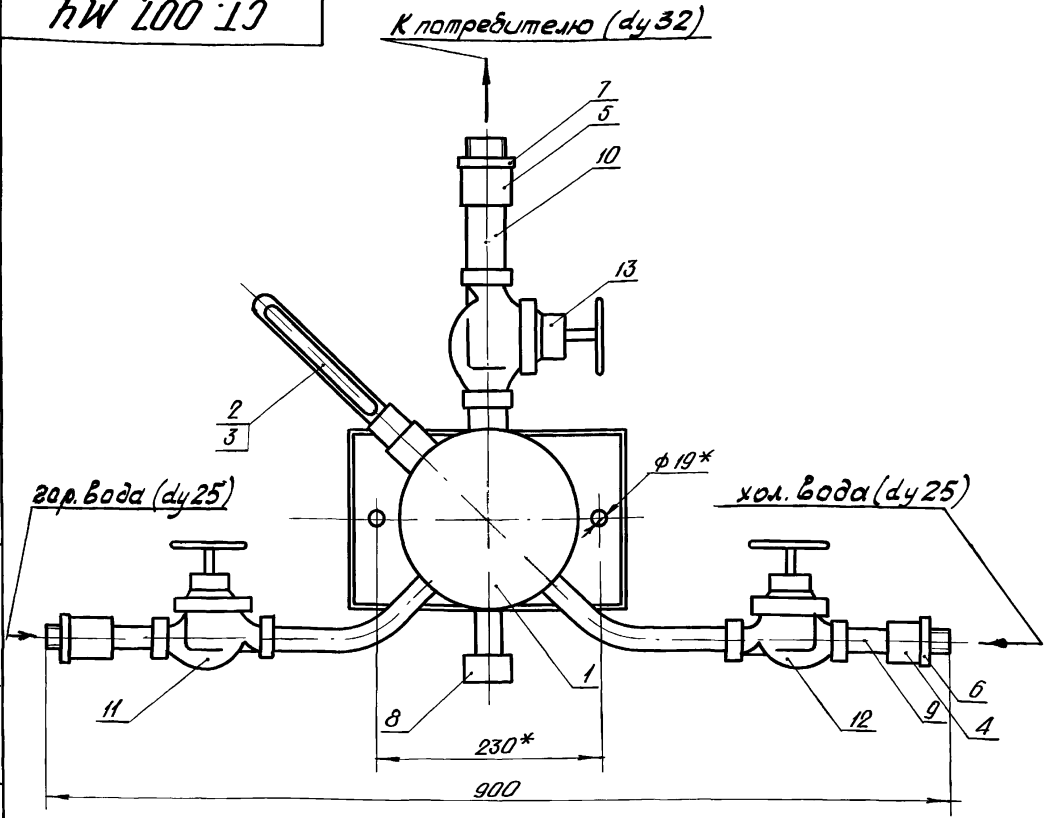

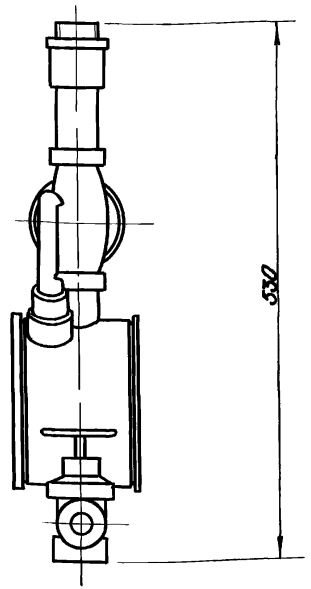

* Размер для справки

Примечания

1. Установка до эксплуатации должна быть проверена гидравлическим давлением до 4 атм.
2. После монтажа групповой смеситель должен быть окрашен масляной краской за 2 раза.

Изм.	Лист	№ докум.	Подп.	Дата
Разраб.		Федорова		3.х.77
Провер.		Шиф		5.х.77

СТ. 007. МЧ

Групповой смеситель

Монтажный чертеж

Лит.	Масса	Масшт.
	12.27	1.4

Листов 1

Проектный институт

Инв. № подл. | Подп. и дата | Взам. инв. № | Инв. № дубл. | Подп. и дата

СТ.007.01.03

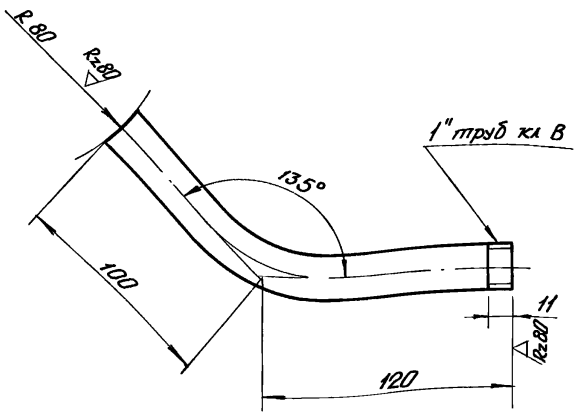

Предельные отклонения размеров –
– по СМ7

Изм.	Лист	N докум	Подп.	Дата
Разраб.		Федорова		3.X.77
Пров.		Шиф		5.X.77

СТ 007.01.03

Отвод

Лит.	Масса	Масшт.
	0.57	1-2

Лист | Листов

Труба Ц 25
ГОСТ 3262-75

Проектный институт Дружнепроект

Инв. N подл. | Подп. и дата | Взам. инв. N | Инв. N дубл. | Подп. и дата

Форм.	Зона	Поз	Обозначение	Наименование	Кол.	Примечание
				Документация		
12			СТ 007.01 СБ	Сборочный чертеж		
				Детали		
12		1	СТ 007 01 01	Корпус	1	
11		2	СТ. 007 01. 02	Стенка	1	
11		3	СТ. 007. 01. 03	Отвод	2	
11		4	СТ 007. 01. 04	Штуцер	1	
11		5	– 01	Штуцер	1	
11		6	СТ. 006. 01 03-01	Заглушка	1	Заим.
12		7	СТ. 007.01.05	Решетка	1	
				Прочие изделия		
		8		Бобышка БП1-М27-55		
				ОСТ 36.7-74	1	
		9		Пробка М27×2		
				ТКЧ 229-69	1	
		10		Прокладка 28×42		
				ТКЧ 566-68	1	

Изм.	Лист	N докум.	Подп.	Дата
Разраб.		Федорова		3.X.77
Пров.		Шиф		5.X.77

СТ. 007. 01

Смеситель

Лит.	Лист	Листов
		1

Проектный институт Дружнепроект

Инв. N подл. | Подп. и дата | Взам. инв. N | Инв. N дубл. | Подп. и дата

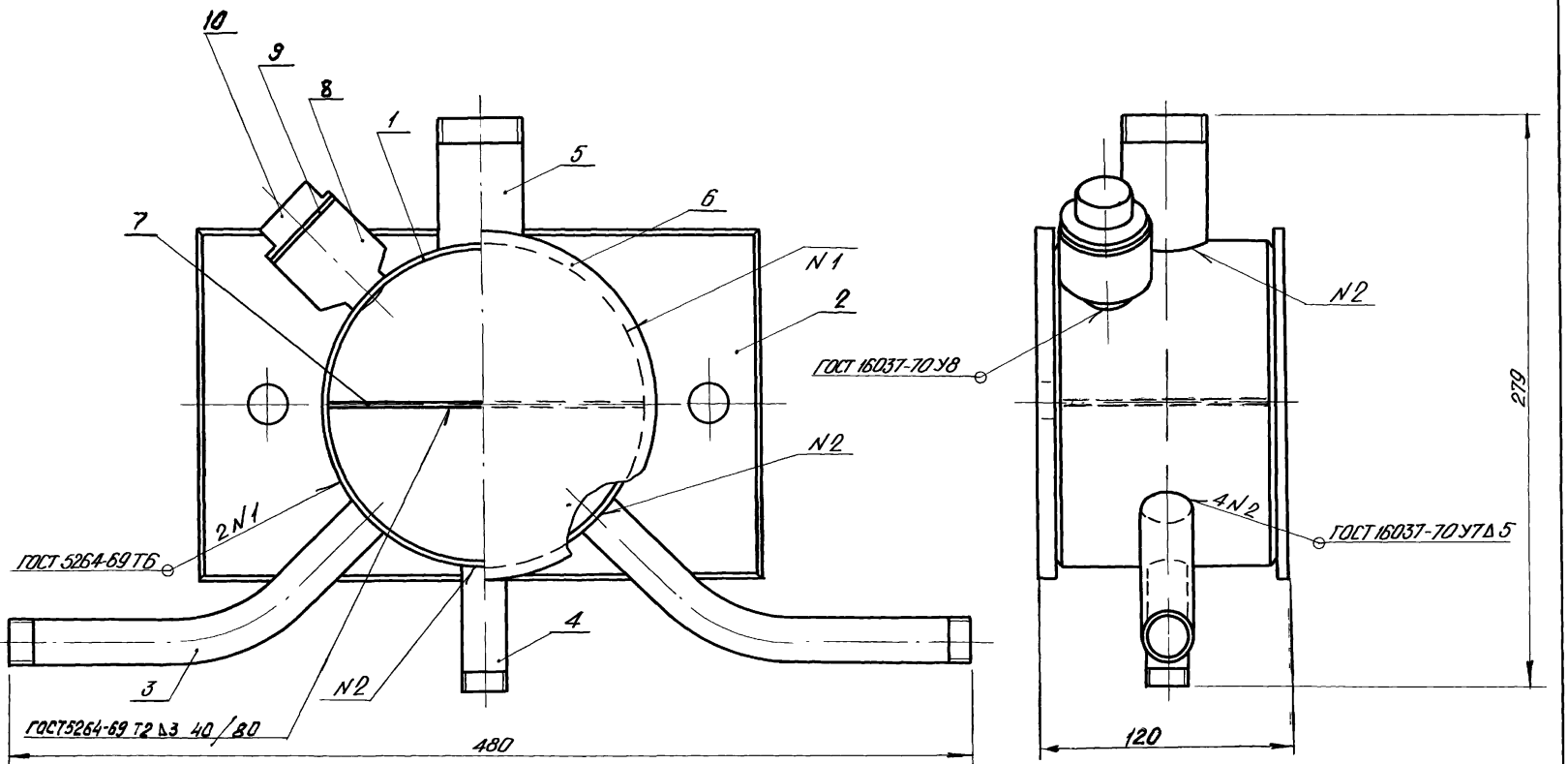

Изм.	Лист	№ докум.	Подп.	Дата	
Разраб.		Федорова		3.х.77	
Пров.		Шиф		5.х.77	
Утв.					

СТ.007.01 СБ

Смеситель
Сборочный чертеж

Лит.	Масса	Масшт.
	6.04	1:2

Лист | Листов 1

Проектный институт Ленжилпроект

Инв. № подл. | Подп. и дата | Взам. инв. № | Инв. № дубл. | Подп. и дата

СТ 007.01.01

Rz 80 (√)

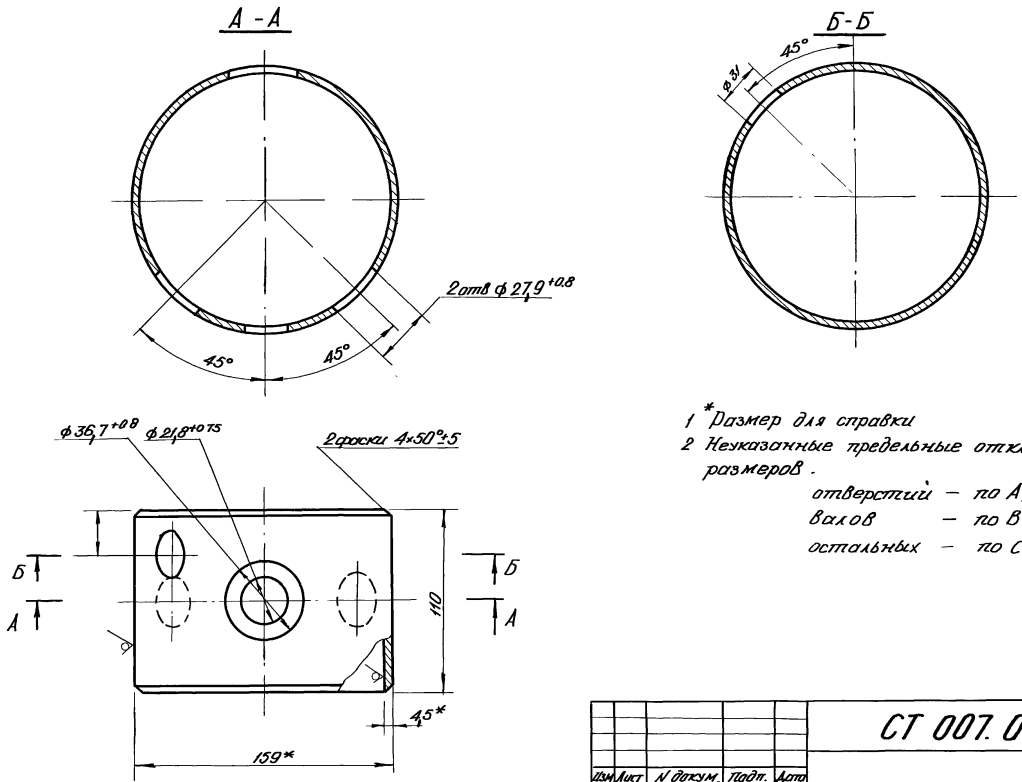

1 *Размер для справки

2 Неуказанные предельные отклонения размеров.

отверстий — по A_7,

валов — по B_7,

остальных — по CM_7.

Изм	Лист	N докум.	Подп.	Дата	СТ 007.01.01		
Разраб.	Федорова			5.X.77	Корпус	Лит.	Масса 1.6	Масшт. 1:2
Провер.	Шиф			5.X.77		Лист	Листов 1
					Труба 159×4.5 ГОСТ 8732-70	Проектный институт	

Инв. N подл. 1304 | Подп. и дата | Взам. инв. N | Инв. N дубл. | Подп. и дата

СТ 007.01.04

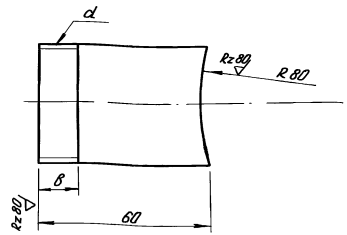

Обозначение	Ду	в мм	d	Масса кг
СТ 006 01.04	20	11	3/4" труб кл. В	0,09
-01	32	13	1 1/4" труб кл В	0,18

Неуказанные предельные отклонения размеров:

валов – по B_7

остальных – по CM_7

Изм	Лист	N докум	Подп	Дата
Разраб.		Федорова		3.X.77
Провер.		Шиф		5.X.77

СТ 007.01.04

Штуцер

Лит	Масса	Масшт
	см. табл.	1:1

Лист | Листов 1

Труба ц ГОСТ 3262-75

Проектный институт Лоуфилпроект

Инв. N подл. 1305 | Подп. и дата | Взам. инв. N | Инв. N дубл. | Подп. и дата

СТ 007.01.02

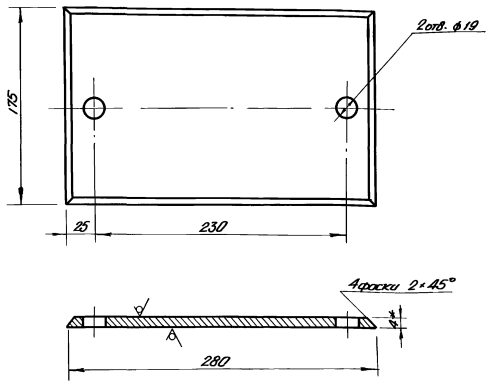

1 *Размер для справки

2 Неуказанные предельные отклонения размеров: отверстий – по A_7,
валов – по B_7,
остальных – по CM_7.

Изм	Лист	N докум	Подп	Дата
Разраб.		Федорова		3.X.77
Пров.		Шиф		5.X.77

СТ 007.01.02

Стенка

Лит	Масса	Масшт
	1.23	1:2,5

Лист | Листов 1

Лист 4ГОСТ 19903-74 Ст3 ГОСТ 14637-69

Проектный институт Лоуфилпроект

Инв. N подл. 1306 | Подп. и дата | Взам. инв. N | Инв. N дубл. | Подп. и дата

СТ 007.01.05

Rz 80 (V)

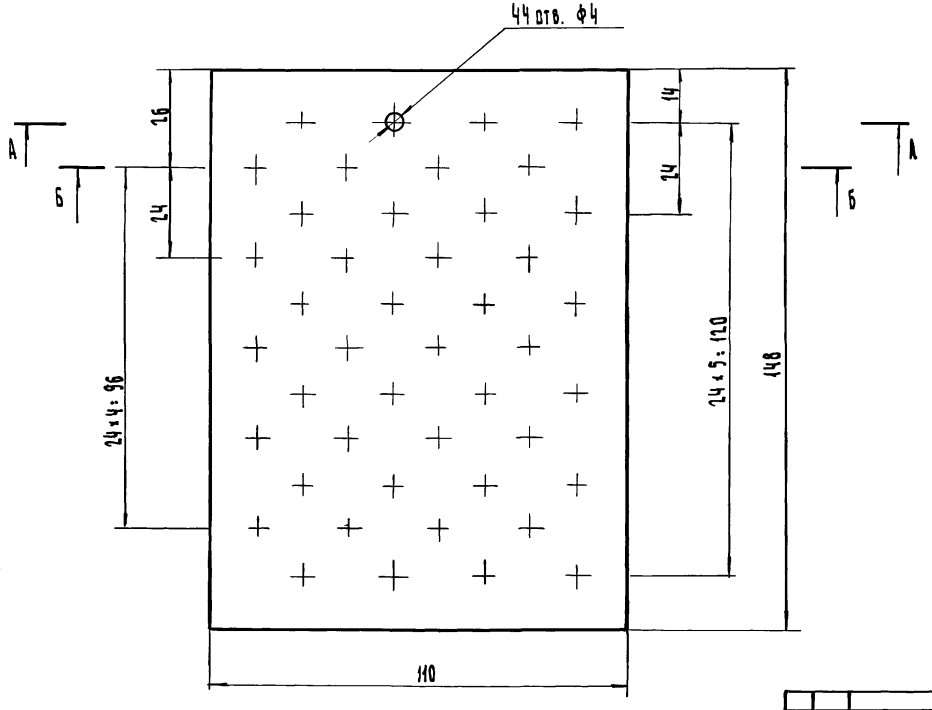

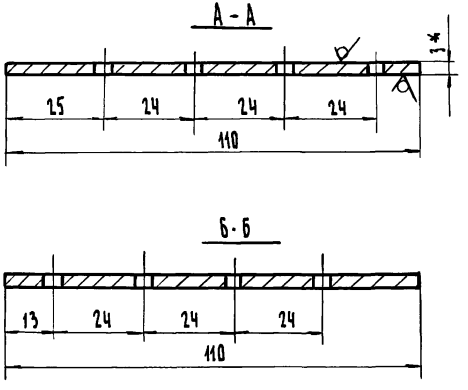

1.* Размер для справки

2. Неуказанные предельные отклонения линейных размеров.

Отверстий - по А7
Валов - по В7
Остальных - по СМ7

					СТ 007 01 05			
Изм.	Лист	№ док.	Подп.	Дата	Решетка	Литера	Масса	Масшт.
Разраб.		Окуневич		24.11.77			0.37	1:1
Пров.		Федорова		25.11.77		Лист	Листов 1	
Утв.					Лист 3 ГОСТ 19903-74 / СТ ГОСТ 14639-69	Проектный ин-т ЛЕНЖИЛПРОЕКТ		

Инв. № подл.	Подп. и дата	Взам. инв. №	Инв. № подл.	Подп. и дата
1131	25.01.77			

Форм.	Зона	Поз.	Обозначение	Наименование	Кол.	Приме-чание
				Документация		
12			СТ 008 МЧ	Монтажный чертеж		
				Сборочные единицы		
12		1	СТ 008 01 СБ	Смеситель	1	
				Стандартные изделия		
		2		Термометр		
				П Ч1 240 160		
				ГОСТ 2823-73	1	
		3		Оправа		
				10 250 160 100		
				ГОСТ 3029-75	1	
		4		Муфта короткая		
				Ц 32		
				ГОСТ 8954-75	3	
		5		Контргайки		
				Ц 32		
				ГОСТ 8961-75	3	

Инв. № подл. | Подп. и дата | Взам. инв. № | Инв. № дубл. | Подп. и дата

Изм.	Лист	№ докум.	Подп.	Дата
Разраб.	Окуневич			24.11
Пров.	Федорова			25.11
Т.контр.	Лобков			

СТ 008

Групповой смеситель (на 4-8 сеток)

Литера	Лист	Листов
	1	2

Проектный ин-т Ленниилпроект

Формат 11

Форм.	Зона	Поз.	Обозначение	Наименование	Кол.	Приме-чание
		6		Сгон Ц 32		
				ГОСТ 8969-75	3	
				Вентили		
				ГОСТ 18161-72		
		7		исп. 1 Ду 32	2	
		8		исп. 2 Ду 32	1	

Инв. № подл. | Подп. и дата | Взам. инв. № | Инв. № дубл. | Подп. и дата

Изм.	Лист	№ док.	Подп.	Дата

СТ 008

Лист 2

Формат 11

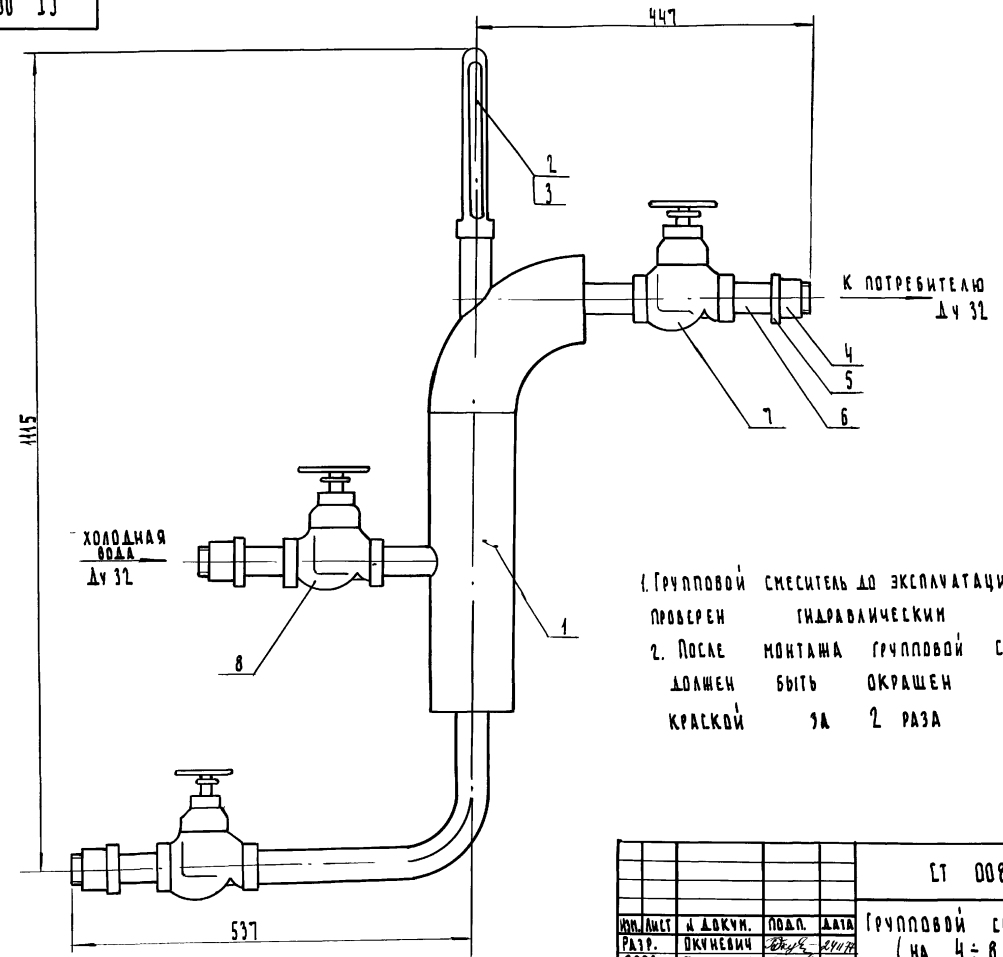

1. Групповой смеситель до эксплуатации должен быть проверен гидравлическим давлением до 4 атм.
2. После монтажа групповой смеситель должен быть окрашен масляной краской за 2 раза

					СТ 008 МЧ		
Изм.	Лист	№ докум.	Подп.	Дата	Групповой смеситель (на 4÷8 сеток) Монтажный чертеж	Литера	Масса 18.0 / Масшт 1:5
Разр.		Окуневич		24.11.77			
Пров.		Федорова		25.11.77		Лист	Листов 1
Утв.		Лобков		30.11		Проектный ин-т Ленжилпроект	

Инв. № подл. 1340 | Подп. и дата | Взам. инв. № | Инв. № дубл. | Подп. и дата

Форм.	Зона	Поз.	Обозначение	Наименование		Примечание
				Документация		
11			СТ 008. 01 СБ	Сборочный чертеж		
				Сборочные единицы		
11		1	СТ 008. 01. 01 СБ	Корпус	1	
11		2	СТ 008. 01. 02. СБ	Вставка	1	
11		3	СТ 008. 01. 03. СБ	Штуцер фланцевый	1	
				Стандартные изделия		
		4		Бабышка БС1-М20-115 ОСТ 307. 74	1	
				Прочие изделия		
		5		Пробка П. М17×2 ТКЧ 229. 69	1	
		6		Прокладка 28×42 ТКЧ - 566. 68	1	

Инв. № подл. | Подп. и дата | Взам. инв. № | Инв. № дубл. | Подп. и дата

Изм.	Лист	№ док.	Подп.	Дата
Разраб.		Окчиевич		25.11.77
Пров.		Федорова		25.11.77
Т.контр.				
Н.контр.				
Утв.				

СТ 008 01

Смеситель

Лит.	Лист	Листов
		1

Проектный ин-т Ленниипроект

СТ 008. 01. СБ

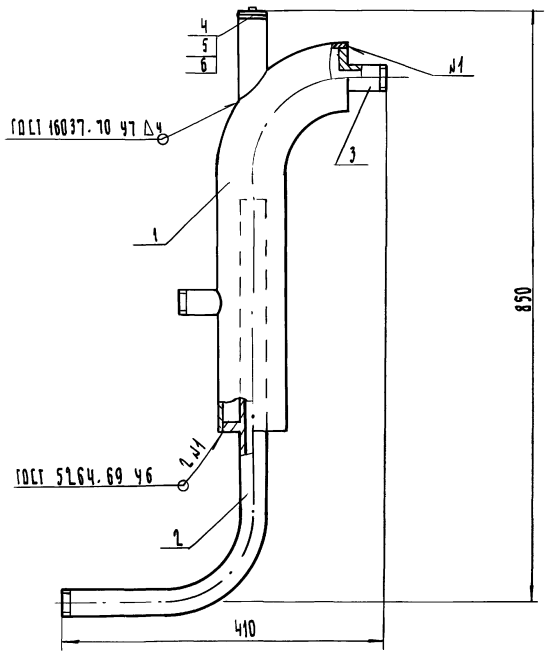

Инв. № подл. | Подп. и дата | Взам. инв. № | Инв. № дубл. | Подп. и дата

Изм.	Лист	№ док.	Подп.	Дата
Разраб.		Окчиевич		25.11.77
Пров.		Федорова		25.11.77
Т.контр.				
Н.контр.				
Утв.				

Смеситель
сборочный чертеж

Литера	Масса	Масшт.
	9.76	1:5
Лист	Листов 1	

Проектный ин-т Ленниипроект

Форм.	Зона	Поз.	Обозначение	Наименование		Примечание
				Документация		
11			СТ 008. 01. 01 СБ	Сборочный чертеж		
				Детали		
11		1	СТ 008. 01. 01. 01	Патрубок	1	
11		2	СТ 008. 01. 01. 02	Отвод	1	
11		3	СТ 008. 01. 01. 03	Штуцер	1	

Изм.	Лист	№ докум.	Подп.	Дата
Разр.		Окуневич	[signature]	24.11.77
Пров.		Федорова	[signature]	25.11.77
Утв.				

СТ 008. 01. 01

Корпус

Лит.	Лист	Листов
		1

Проектный ин-т Ленжилпроект

Инв. № дубл. | Подп. и дата | Взам. инв. № | Инв. № дубл. | Подп. и дата

СТ 008. 01. 01 СБ

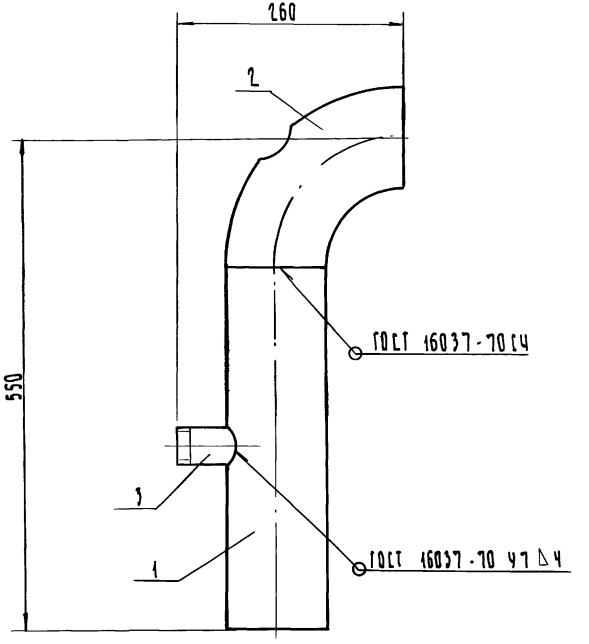

Изм.	Лист	№ док.	Подп.	Дата
Разр.		Окуневич	[signature]	24.11.77
Пров.		Федорова	[signature]	25.11.77
Утв.				

СТ 008. 01. 01 СБ

Корпус сборочный чертеж.

Литера	Масса	Масшт.
	6.69	1:4

Лист | Листов 1

Проектный ин-т Ленжилпроект

Инв. № подл. | Подп. и дата | Взам. инв. № | Инв. № дубл. | Подп. и дата

Форм.	Зона	Поз.	Обозначение	Наименование	Кол.	Приме-чание
				Документация		
А4			СТ 008. 01. 02 СБ	Сборочный чертеж		
				Детали		
А4		1	СТ 008. 01 02 01	Патрубок перфорированный	1	
А4		2	СТ 008. 01 02 02	Фланец	1	
				Стандартные изделия		
		3		Колпак Ц 32 ГОСТ 8962-75	1	

Инв. № подл. | Подп. и дата | Взам. инв. № | Инв. № дубл. | Подп. и дата

Изм.	Лист	№ док.	Подп.	Дата
Разраб.		Окуневич		24.11.77
Провер.		Федорова		25.11.77
Т.контр.				
Н. контр.				
Утв.				

СТ 008. 01. 02

Вставка

Литера	Лист	Листов

Проектный ин-т Ленжилпроект

СТ 008 01 02 СБ

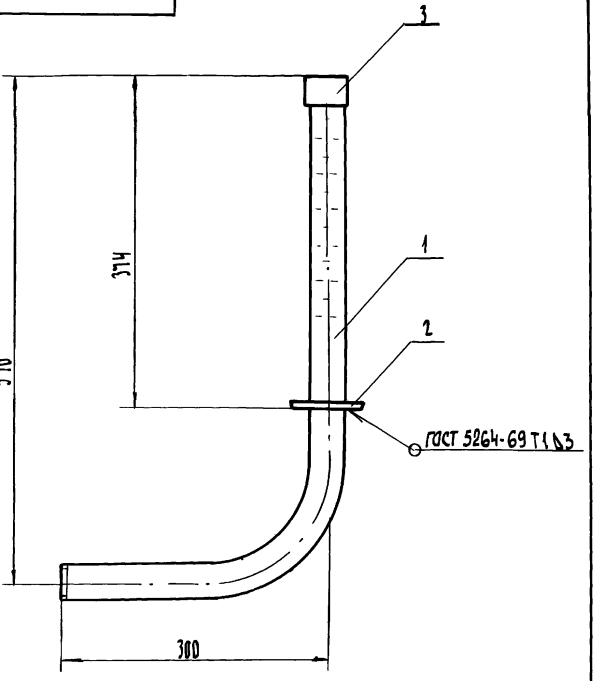

Инв. № подл. | Подп. и дата | Взам. инв. № | Инв. № дубл. | Подп. и дата

Изм.	Лист	№ док.	Подп.	Дата
Разраб.		Окуневич		24.11.77
Провер.		Федорова		25.11.77
Т.контр.				
Н. контр.				
Утв.				

СТ 008 01 02 СБ

Вставка. Сборочный чертеж.

Литера	Масса	Масштаб
	2.51	1:4

Лист	Листов 1

Проектный ин-т Ленжилпроект

Формат А4

СТ 008.01.02.02

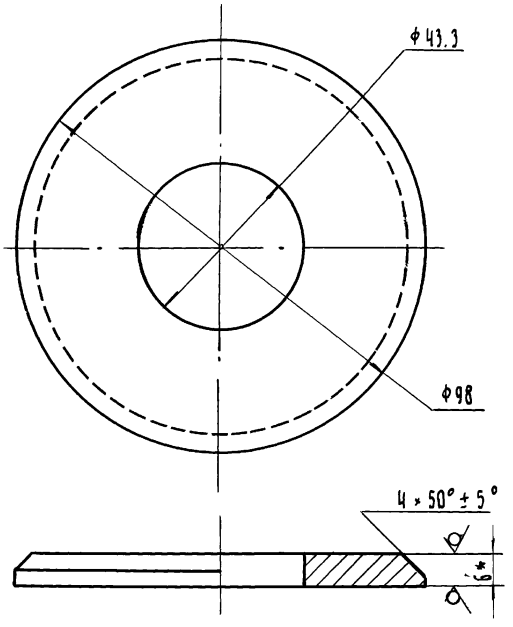

* Размер для справки

Неуказанные размеров

Предельные отклонения
- отверстий - по А5
- валов - по В5

Изм.	Лист	№ док.	Подп.	Дата
Разраб.		Окуневич		24.11.77
Пров.		Федорова		28.11.77
Утв.				

СТ 008.01.02.02

Фланец

Литера	Масса	Масшт.
	0.29	1:1

Лист | Листов 1

Лист 6 ГОСТ 19903-74
СТ3 ГОСТ 14639-69

Проектный ин-т ЛЕНЖИЛПРОЕКТ

Инв. № подл. | Подп. и дата | Взам. инв. № | Инв. № дубл. | Подп. и дата

СТ 008.01.03 СБ

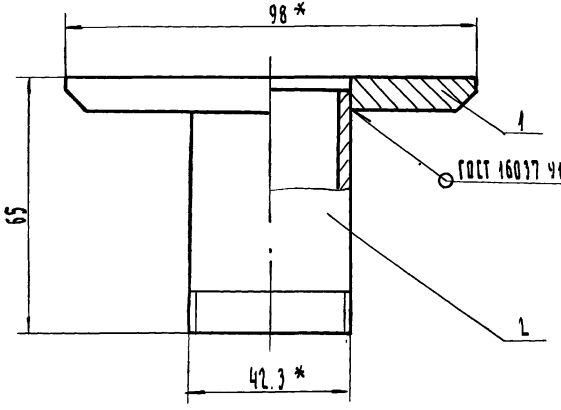

* Размер для справки

Формат	Зона	Поз.	Обозначение	Наименование		Примеч.
				Детали		
11		1	СТ 008.01.02.02	Фланец	1	
11		2	СТ 006.02.02-01	Штуцер	1	Заим.

Изм.	Лист	№ док.	Подп.	Дата
Разраб.		Окуневич		24.11.77
Пров.		Федорова		28.11.77
Утв.				

СТ 008.01.03 СБ

Штуцер фланцевый
Сборочный чертеж

Литера	Масса	Масшт.
	0.46	1:1

Лист | Листов 1

Проектный ин-т ЛЕНЖИЛПРОЕКТ

Инв. № подл. | Подп. и дата | Взам. инв. № | Инв. № дубл. | Подп. и дата

ГТ 008. 01. 01. 03

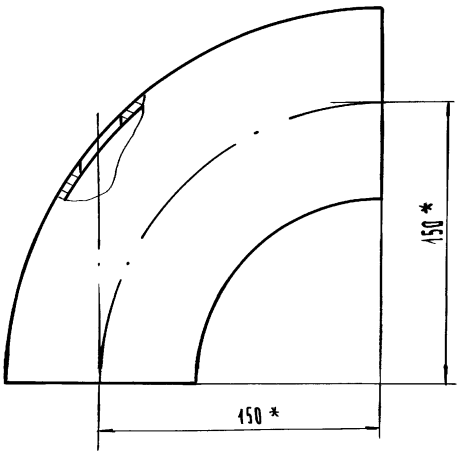

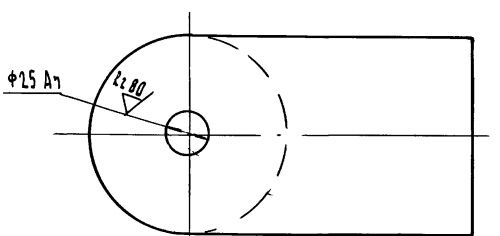

* Размер для справки

Изм.	Лист	№ док.	Подп.	Дата	ГТ 008. 01. 01. 02			
Разраб.		Окуневич		04.11.77	Отвод	Литера	Масса	Масшт.
Пров.		Федорова		25.11.77			2.42	1:2
						Лист	Листов 1	
Отвод 100. 90° МСН 120. 67 МИСС СССР					Проектный ин-т Ленниилпроект			

Инв. № подл. | Подп. и дата | Взам. инв. № | Инв. № дубл. | Подп. и дата

ГТ 008. 01. 01. 01

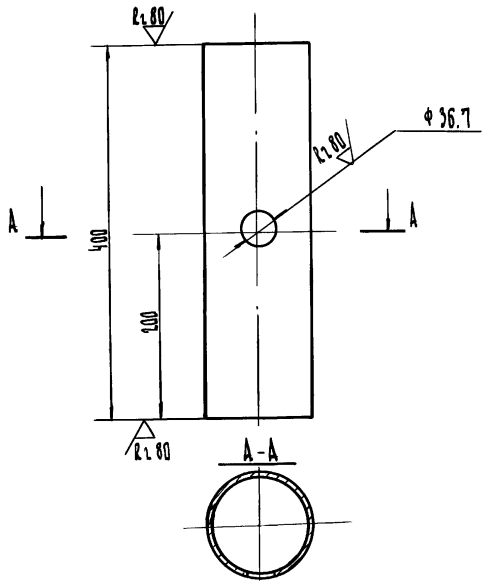

Неуказанные предельные отклонения размеров:
отверстий - по А7; валов - по В7;
остальных - по СМ7

Изм.	Лист	№ док.	Подп.	Дата	ГТ 008. 01. 01. 01			
Разраб.		Окуневич		04.11.77	Патрубок	Литера	Масса	Масшт.
Пров.		Федорова		25.11.77			4.11	1:4
Чтв.						Лист	Листов 1	
Труба 108×4 ГОСТ 8732-70 / Д ГОСТ 8731-74					Проектный ин-т Ленниилпроект			

Инв. № подл. | Подп. и дата | Взам. инв. № | Инв. № дубл. | Подп. и дата

СТ 008. 01. 01. 03

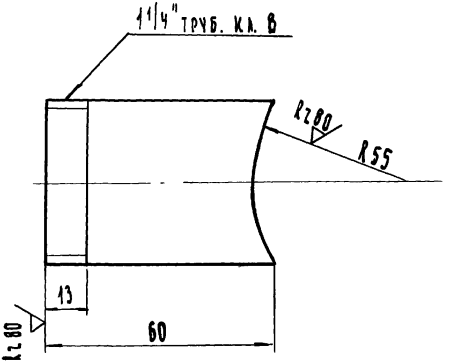

Неуказанные предельные отклонения линейных размеров:

валов - по В7

остальных - по СМ7

					СТ 008. 01 01 03			
Изм.	Лист	№ док.	Подп.	Дата	Штуцер	Лит.	Масса	Масшт.
Разраб.		Окуневич		24.11.77			0.16	1:1
Провер.		Федорова		25.11.77		Лист	Листов 1	
Утв.					Труба Ц32 ГОСТ 3262-75	Проектный ин-т Ленжилпроект		

Инв. № подл. | Подп. и дата | Взам. инв. № | Инв. № дубл. | Подп. и дата

Rz 80 (V)

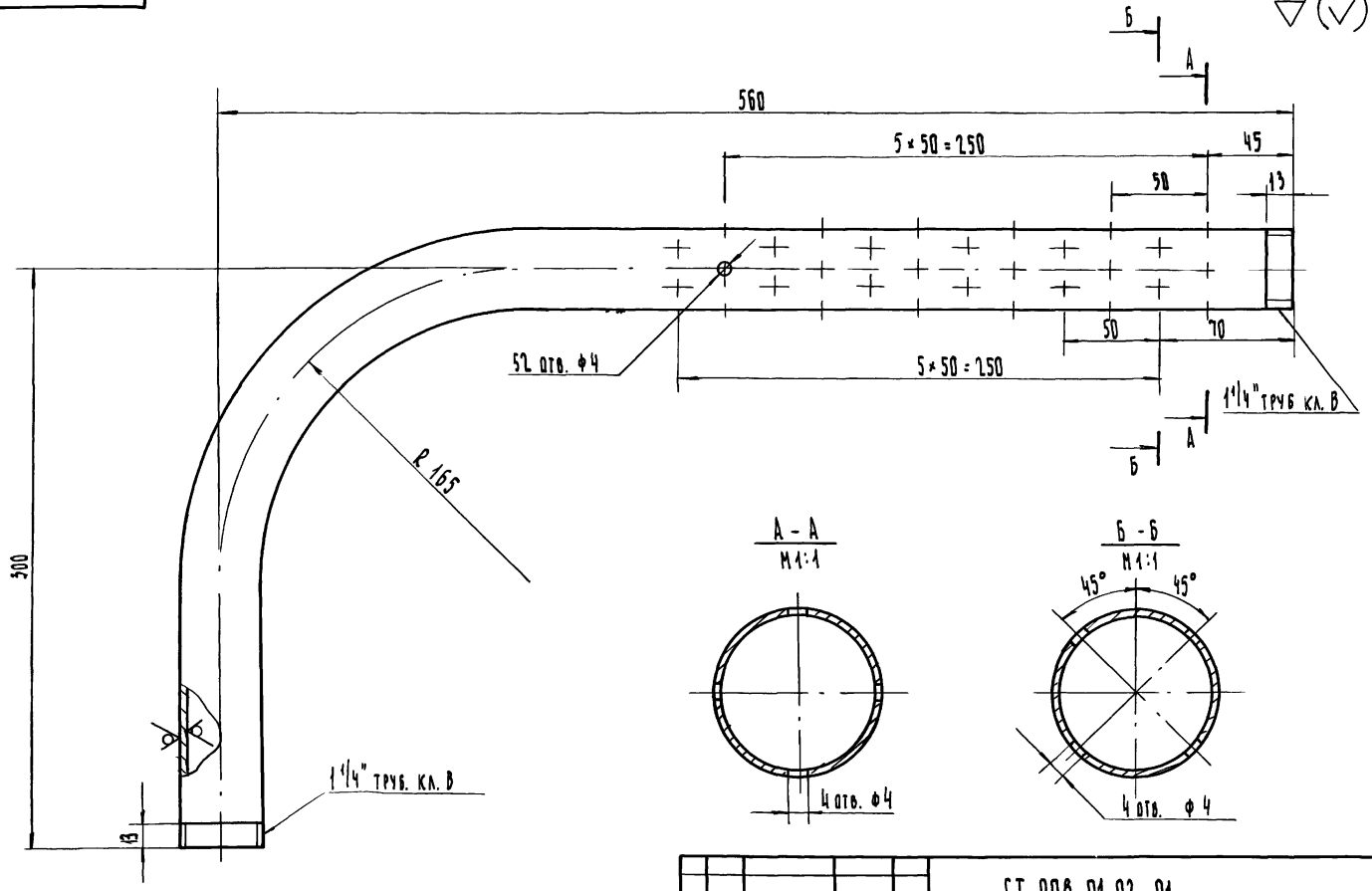

Неуказанные предельные отклонения линейных размеров:

отверстий - по А7
валов - по В7
остальных - по СМ7

Изм.	Лист	№ док.	Подп.	Дата
Разраб.	Окуневич			
Провер.	Федорова			

СТ 008. 01. 02. 01

Патрубок перфорированный

Литера	Масса	Масшт.
	2.01	1:2
Лист	Листов 1	

Труба Ц 32 ГОСТ 3262-75

Проектный институт Ленинградпроект

Инв. № подл. | Подп. и дата | Взам. инв. № | Инв. № дубл. | Подп. и дата

Формат	Зона	Поз	Обозначение	Наименование	Кол.	Примечание
				Документация		
			СК1.100 СБ	Сборочный чертеж		
				Прочие изделия		
		1		Регулятор давления РРЛТ-1	1	
			Переменные данные	для исполнений:		
				СК1.100		
				Стандартные изделия		
		2		Муфта короткая 15		
				ГОСТ 8954-75	1	
		3		Контргайка 15		
				ГОСТ 8959-75	1	
		4	15ч8р	Вентиль исп 2, dy15		
				ГОСТ 18722-73	1	
				СК1.100-01		
				Стандартные изделия		
		2		Муфта короткая Ц-15		
				ГОСТ 8954-75	1	
		3		Контргайка Ц15		
				ГОСТ 8959-75	1	
		4	15ч8бр	Вентиль исп 1, dy15		
				ГОСТ 18722-73	1	

Изм.	Лист	N докум.	Подп.	Дата	СК1.100			
Разраб.		Федорова			Узел регулятора РРЛТ-1	Лит.	Лист	Листов 1
Пров.		Радкевич				Институт ЛЕНЖИЛПРОЕКТ		
Утв.			Лобков					

Инв. N подл. | Подп. и дата | Взам. инв. N | Инв. N дубл. | Подп. и дата

СК1.100 СБ

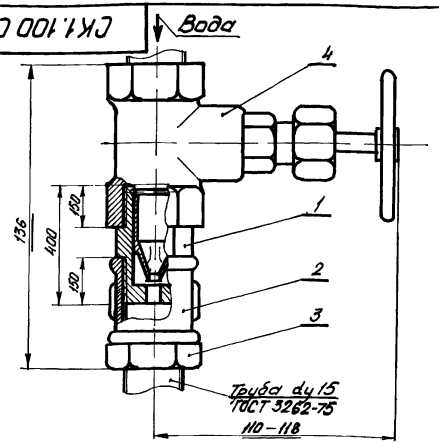

Регуляторы давления устанавливаются на ответвлениях от стояков водоснабжения после вентиля: в пятиэтажных зданиях - во всех квартирах, в девятиэтажных зданиях - во всех квартирах, кроме двух последних этажей.

Обозначение	Применение
СК1.100	Трубопровод холодной воды
СК1.100-01	Трубопровод горячей воды

Изм.	Лист	N докум.	Подп.	Дата	СК1.100 СБ			
Разраб.		Федорова			Узел регулятора РРЛТ-1 Сборочный чертеж.	Лит.	Масса	Масштаб
Пров.		Радкевич					0,93кг	1:1
Утв.			Лобков			Лист	Листов 1	
						Институт ЛЕНЖИЛПРОЕКТ		

Инв. N подл. 1322 | Подп. и дата | Взам. инв. N | Инв. N дубл. | Подп. и дата

Формат 11

Формат	Зона	Поз	Обозначение	Наименование	Кол	Примечание
				Документация		
			СК1.110 СБ	Сборочный чертеж		
				Прочие изделия		
		1		Регулятор давления РРЛТ-1	1	
			Переменные данные	для исполнений		
				СК1.110		
				Стандартные изделия		
		2		Тройник 15 ГОСТ 8948-75	2	
		3		Ниппель 15 ГОСТ 8958-75	1	
		4		Пробка 15 ГОСТ 8963-75	2	
		5	15ч 8р	Вентиль исп.2, dy15 ГОСТ 18722-73	1	
				СК1.110-01		
				Стандартные изделия		
		2		Тройник Ц15 ГОСТ 8958-75	2	
		3		Ниппель Ц15 ГОСТ 8958-75	1	
		4		Пробка Ц15 ГОСТ 8963-75	2	
		5	15ч 8бр	Вентиль исп1, dy15 ГОСТ 18722-73	1	

Инв.№ подл. | Подп. и дата | Взам.инв.№ | Инв.№ дубл. | Подп. и дата

Изм.	Лист	N докум.	Подп.	Дата
Разраб.		Федорова		26.VII.77
Пров.		Федорова		
Утв.		Лобков		

СК1.110

Узел регулятора РРЛТ-1 со штуцерами

Лит.	Лист	Листов

Институт ЛЕНЖИЛПРОЕКТ

СК1.110 СБ

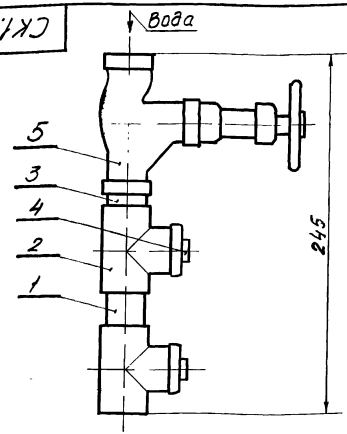

Регуляторы давления со штуцерами для манометров устанавливаются в квартирах первого и последнего этажей на ответвлениях только от расчетного стояка.

Обозначение	Применение
СК1.110	Трубопровод холодной воды
-01	Трубопровод горячей воды

Инв.№ подл. | Подп. и дата | Взам.инв.№ | Инв.№ дубл. | Подп. и дата

Изм. | Лист | N докум. | Подп. | Дата
Разраб. Федорова 26.VII.77
Пров. Федорова
Утв.

СК1.110 СБ

Узел регулятора РРЛТ-1 со штуцерами

Лит.	Масса	Масштаб
	1,24кг	1:2

Лист	Листов 1

Институт ЛЕНЖИЛПРОЕКТ

Инв. № подл. | Подп. и дата | Взам. инв. № | Инв. № дубл. | Подп. и дата

Формат	Зона	Поз.	Обозначение	Наименование	Кол. на исполн. СП 021 —	01	02	03	04	05	06	07			Примечание
				Документация											
А2			СП 021 СБ	Сварочный чертеж	х	х	х	х	х	х	х	х			
				Стандартные изделия											
		1		Труба ЧНР 100 Л											
				ГОСТ 5525-61	х	х	х	х	х	х	х	х			кол. по проекту
		2		Тройники ТР											
				ГОСТ 5525-61											
				ТР 150 × 100	1				1						
				ТР 200 × 100		1				1					
				ТР 250 × 100			1				1				
				ТР 300 × 100				1				1			

Изм.	Лист	N докум.	Подп.	Дата
Разраб.	Редкевич			1.6.77
Пров.	Редкевич			
Утв.				

СТ 021

Водопроводный ввод ду 100

Лит.	Лист	Листов
	1	4

институт Ленинилпроект

Инв. № подл. | Подп. и дата | Взам. инв. № | Инв. № дубл. | Подп. и дата

Формат	Зона	Поз.	Обозначение	Наименование	Кол. на исполн. СП 021 —	01	02	03	04	05	06	07			Примечание
		3		Патрубки											
				ГОСТ 5525-61											
				ПФГ 150	1				1						
				ПФГ 200		1				1					
				ПФГ 250			1				1				
				ПФГ 300				1				1			
		4		Патрубок дл. ПФГ 100											
				ГОСТ 5525-61	1	1	1	1	1	1	1	1			
		5		Муфты											
				ГОСТ 5525-61											
				МН 150	1				1						
				МН 200		1				1					
				МН 250			1				1				
				МН 300				1				1			

Изм.	Лист	N докум.	Подп.	Дата

СТ 021

Формат	Зона	Поз.	Обозначение	Наименование	Кол. на исполн. СТ 021 —	01	02	03	04	05	06	07			Примечание
				Колодец смотровой											
				ГОСТ 8020-68											
		6		Кольцо опорное КО7-1	1	1	1	1	1	1	1	1			
		7		Кольцо стеновое КС7-1	1	1	1	1	1	1	1	1			
		8		КС10-2	2	2	2	2	2	2	2	2			
		9		Плита перекрытия ПП10-1	1	1	1	1	1	1	1	1			
		10		Плита днища ПД 10-1	1	1	1	1	1	1	1	1			
		11		Люки ГОСТ 3634-61											
				Люк Л	1	1	1	1							
				Люк Т					1	1	1	1			
				Прочие изделия											
		12		Заглушка раструбная ВКЗ dy 100 ТУ 102-64	1	1	1	1	1	1	1	1			Завод „Ленводоприбор"

Изм.	Лист	N докум.	Подп.	Дата	СТ 021	Лист 3

Инв. N подл. | Подп. и дата | Взам. инв. N | Инв. N дубл. | Подп. и дата

Формат	Зона	Поз.	Обозначение	Наименование	Кол. на исполн. СТ 021 —	01	02	03	04	05	06	07			Примечание
				Материалы											
		13		Труба 325×8 ГОСТ 8732-70 / Д ГОСТ 8731-66	x	x	x	x	x	x	x	x	x	x	Кол. по проекту

Изм.	Лист	N докум.	Подп.	Дата	СТ 021	Лист 4

СТ 021 СБ

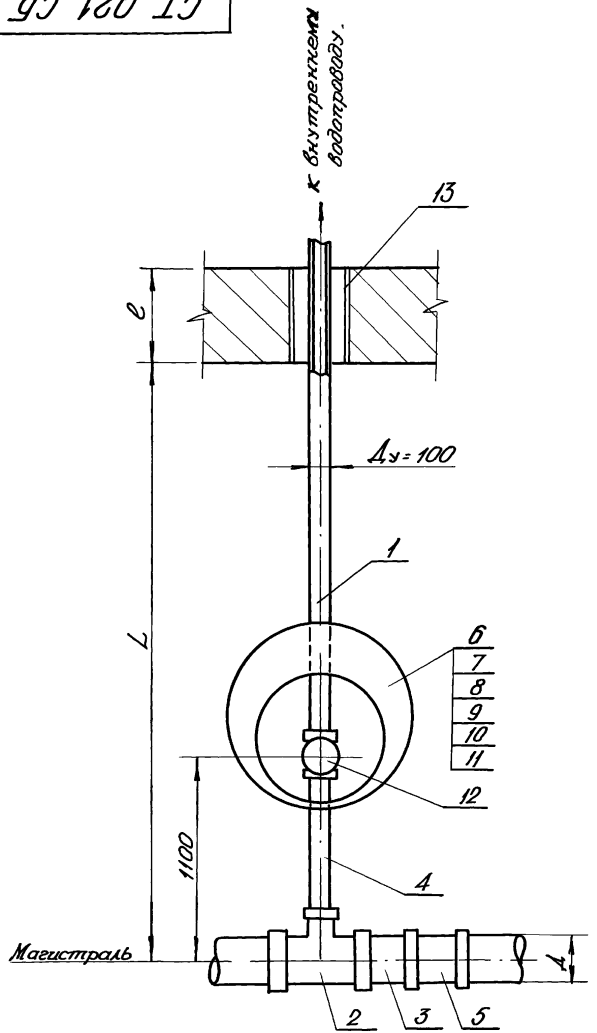

Обозначение	Д	Тип люка поз. 10
	150	Люк 1
-01	200	
-02	250	
-03	300	
-04	150	Люк Т
-05	200	
-06	250	
-07	300	

Примечания

1. Размеры L и e см. проект.
2. Монтаж водопроводного ввода выполнить согласно проекту и правилам производства и приемки работ СНИП-III-30-74.

Изм.	Лист	N докум.	Подп.	Дата	СТ 021 СБ
Разраб.		Федорова		15.01.78	Водопроводный ввод Ду 100
Пров.		Радкевич		17.01.78	Сборочный чертеж
Утв.					

Лит.	Масса	М-б
	-	-
Лист	Листов 1	

институт ленжилпроект

Формат 12

Инв. № подл. | Подп. и дата | Взам. инв. № | Инв. № дубл. | Подп. и дата

Форм	Зона	Поз.	Обозначение	Наименование	Кол	Примечание
				Документация		
11			СТ 022 СБ	Монтажный черт.		
				Стандартные изделия		
		1		Поддон МП ГОСТ 10161-73	1	
		2		Смеситель См-Д-ОП ГОСТ 19874-74	1	

Инв.№подл. | Подп. и дата | Взам.инв.№ | Инв.№дубл. | Подп. и дата

Изм.	Лист	N докум.	Подп.	Дата
Разраб.		Федорова		2.01.76
Пров.		Радкевич		2.01.76
Утв.				

СТ 022

Установка душевого поддона МП

Лит.	Лист.	Листов
		1

институт ленжилпроект

СТ 022 СБ

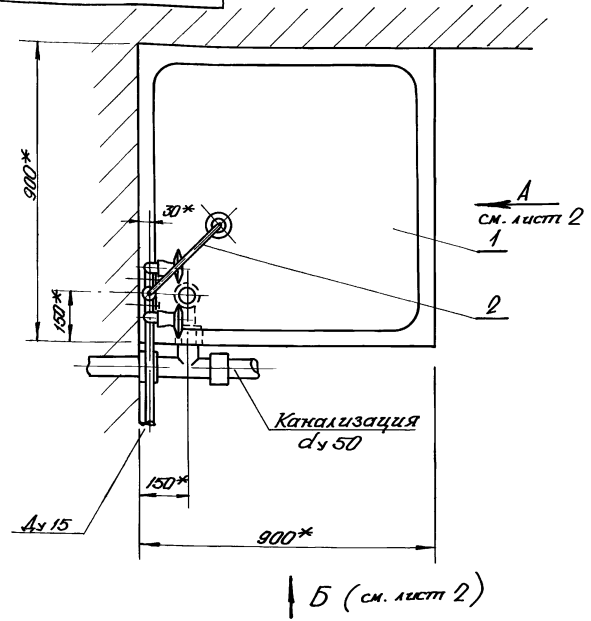

Инв.№подл. | Подп. и дата | Взам.инв.№ | Инв.№дубл. | Подп. и дата

Изм.	Лист	N докум.	Подп.	Дата
Разраб.		Федорова		2.01.76
Пров.		Радкевич		2.01.76
Утв.				

Установка душевого поддона МП

Сборочный чертеж

Лит.	Масса	М-б
	—	1:10

Лист 1 Листов 2

институт ленжилпроект

СТ 022 СБ

Вид А

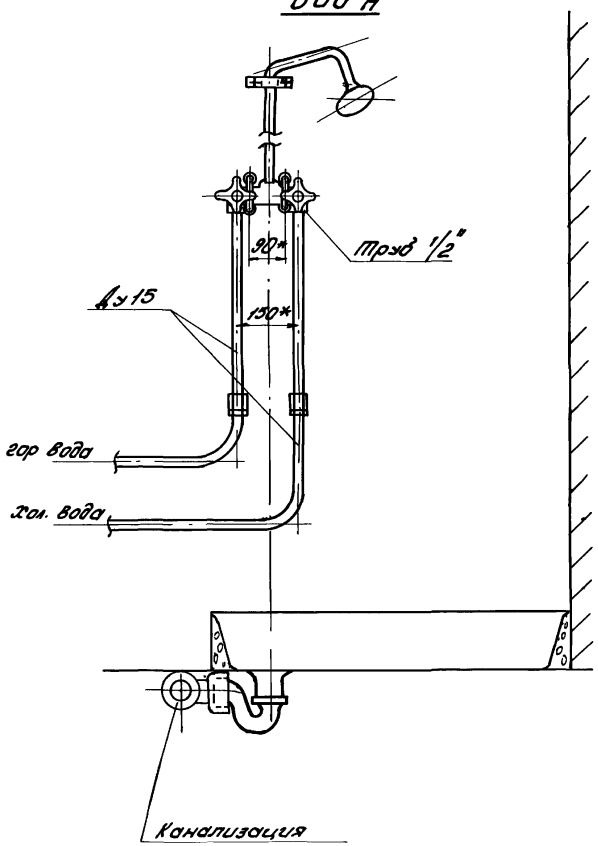

Вид Б

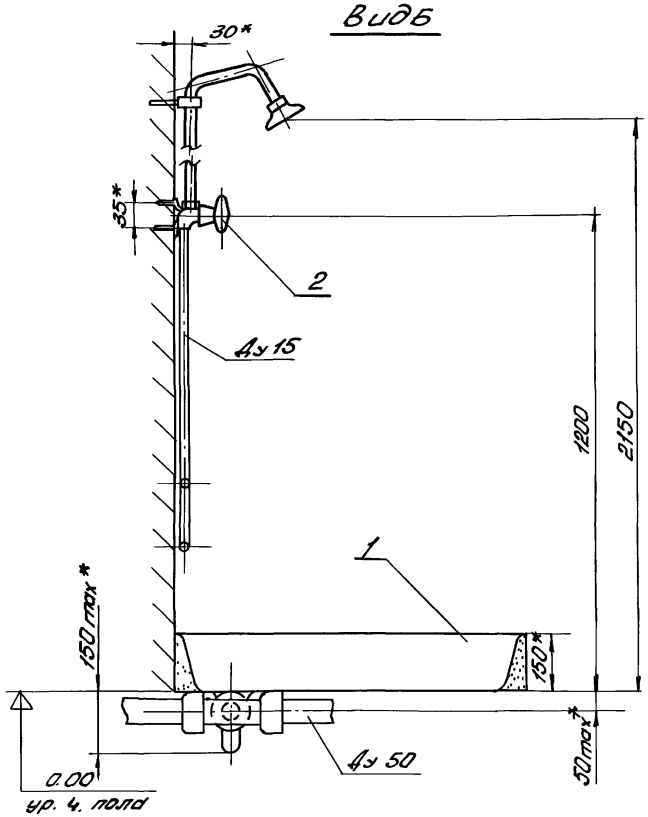

1 *Размер для справки.

2. Гидроизоляционный слой наклеивается на цементную подготовку и заделанный в нее корпус сифона.

Изм.	Лист	N докум.	Подп.	Дата	СТ 022 СБ	Лист 2

Форм	Зона	Поз	Обозначение	Наименование	Кол	Примечание
				Документация		
12			СТ 023 СБ	Сборочный чертеж		
				Стандартные изделия		
				Колодец ГОСТ 8020-68		
		1		Плита днища ПД-10-1	1	
		2		Кольцо стеновое КС 10-2	2	
		3		Плита перекрытия ПП 10-1	1	
		4		Кольцо опорное КО 7-1	1	
				Прочие изделия		
		5		Люк Т К-109950	1	
				Материалы		
		6		Круг 16 ГОСТ 2590-71 / ст 3 ГОСТ 535-38	4	м

Изм.	Лист	N докум	Подп	Дата
Разраб		Окуневич	[signature]	
Пров.		Радкевич	[signature]	6.07.78
Утв				

СТ 023

Дождеприемник ф 1000 мм.

Лит.	Лист	Листов
		1

институт ЛЕНЖИЛПРОЕКТ

Инв. N подл. | Подп. и дата | Взам. инв. N | Инв. N дубл. | Подп. и дата

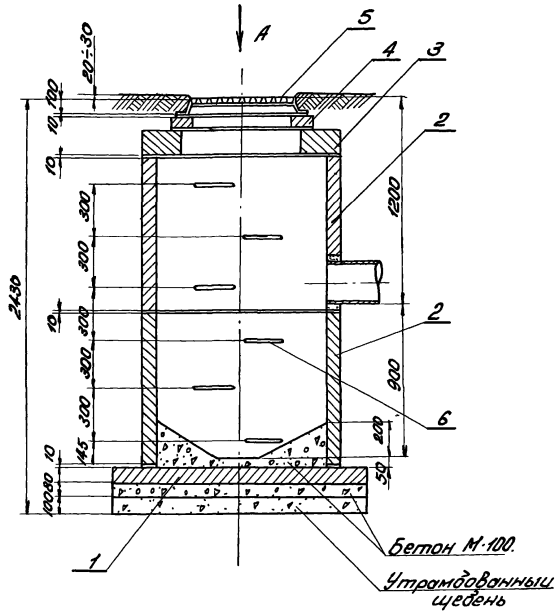

Вид А

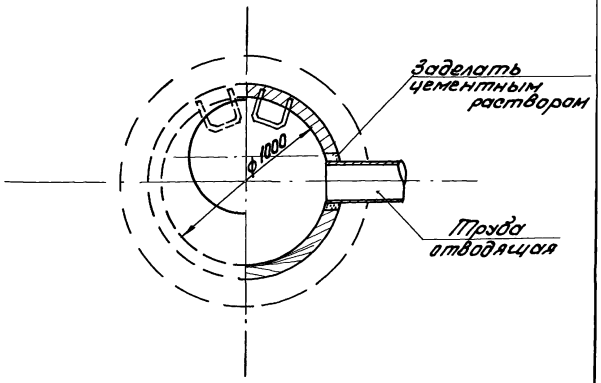

						СТ 023 СБ	
Изм.	Лист	N докум.	Подп.	Дата	Дождеприемник ф 1000мм	Лит.	Масса	Масшт.
Разраб.		Окунев		25.5.72			—	1:20
Пров.		Радкевич		25.5.72		Лист	Листов 1
Утв.						институт ЛЕНЖИЛПРОЕКТ	

Инв.№ подл. | Подп. и дата | Взам. инв.№ | Инв.№ дубл. | Подп. и дата

Формат	Зона	Поз.	Обозначение	Наименование	Кол.	Примечание
				Документация		
А1			СТ 025 СБ	Сборочный чертеж		
				Сборочные единицы		
		1	СТ 025 01	Емкость	1	
		2	СТ 025 02	Крышка	1	
		3	СТ 025 03	Крышка	1	
				Детали		
		4	СТ 025 00 01	Перегородка	2	
		5	СТ 025 00 02	Сгон	1	
				Стандартные изделия		
		6		Сифон СФ ГОСТ 1152-85	1	
		7		Угольник 25 ГОСТ 8948-75	2	
		8		Муфта короткая 25 ГОСТ 8966-75	1	
		9		Контргайка 25 ГОСТ 8968-75	1	

Инв.№ подл. | Подп. и дата | Взам. инв.№ | Инв.№ дубл. | Подп. и дата

Изм. Лист № докум. Подпись Дата

Разраб. Федорова 4.7.76

Пров. Радневич 4.7.76

СТ 025

Гипсоотстойник

Лит. Лист Листов 1 2

институт Ленжилпроект

Формат	Зона	Поз.	Обозначение	Наименование	Кол.	Примечание
				Прочие изделия		
		10		Бочонок 25 МН 2568-61	2	

Инв.№ подл. | Подп. и дата | Взам. инв.№ | Инв.№ дубл. | Подп. и дата

Изм. Лист № докум. Подп. Дата

СТ 025

Лист 2

СТ 025 СБ

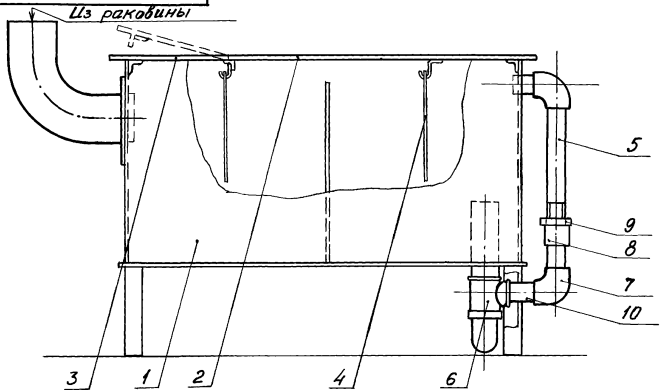

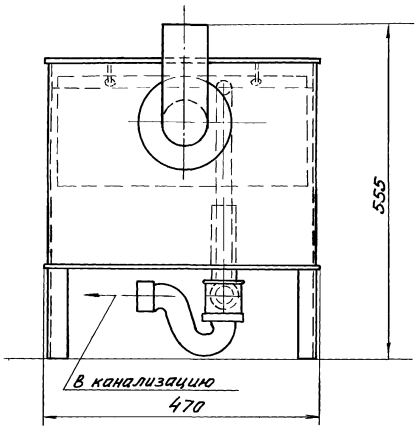

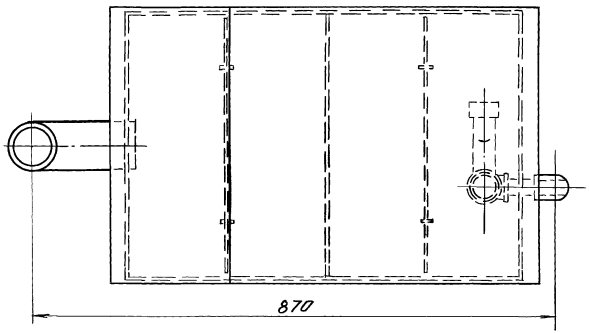

1. Чистку гипсоотстойника производить по мере накопления гипса.

2. Документация разработана на основании чертежа ВКТ-92 (типовой проект 254-1-15, альбом XII, раздел 3, 1969г.)

				СТ 025 СБ		
Изм.	Лист	№ докум.	Подпись	Дата		
Разраб.		Федорова			Гипсоотстойник сборочный чертеж.	Лит. / Масса 54,5кг / Масштаб 1:5
Пров.		Радкевич				Лист / Листов 1
Н.контр.						институт Ленжилпроект

Инв.№ подл. | Подп. и дата | Взам. инв.№ | Инв.№ дубл. | Подп. и дата

СТ025 03

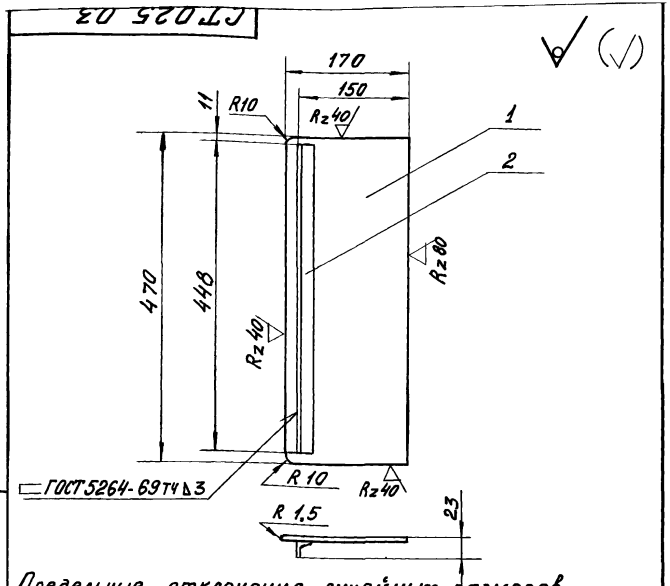

Предельные отклонения линейных размеров валов – по B_7, остальных – по CM_7

Формат	Зона	Поз.	Обозначение	Наименование	Кол.	Примечание
				Материалы		
		1		Лист 3 ГОСТ 19903-74 / Ст 3 сп ГОСТ 14637-69	1	
		2		Уголок 20×20×3 ГОСТ 8509-72 / Ст 3 ГОСТ 535-58	1	

Изм.	Лист	N Докум.	Подпись	Дата
Разраб.		Федорова		7.7.78
Пров.		Радкевич		25.7.78
Инв.				

СТ 025 03

Крышка

Лит.	Масса	Масштаб
	2 кг	1:5

Лист | Листов 1

институт Ленжилпроект

Инв. N подл. | Подп. и дата | Взам. инв. N | Инв. N дубл. | Подп. и дата

Копировал: Формат – 11

Формат	Зона	Поз.	Обозначение	Наименование	Кол.	Примечание
				Документация		
12			СТ 025 01 СБ	Сборочный чертеж		
				Сборочные единицы		
		1	СТ 025 01 01	Корпус	1	
		2	СТ 025 01 02	Колено	1	
				Детали		
		3	СТ 025 01 01 01	Патрубок	1	
		4	–01	Патрубок	1	
54		5		Фланец ф150×76 A_7		
				Лист 3 ГОСТ 19903-74 / Ст 3 сп ГОСТ 14637-69	1	
54		6		Ножки		
				Уголок 20×20×3 ГОСТ 8509-72 / Ст 3 ГОСТ 535-58		
				$\ell = 150$	4	

Изм.	Лист	N Докум.	Подпись	Дата
Разраб.		Федорова		20.07.78
Пров.		Радкевич		25.07.78
Утв.				

СТ 025 01

Емкость

Лит.	Лист	Листов
		1

институт Ленжилпроект

Инв. N подл. | Подп. и дата | Взам. инв. N | Инв. N дубл. | Подп. и дата

Копировал: Формат – 11

СТ 025 01 СБ

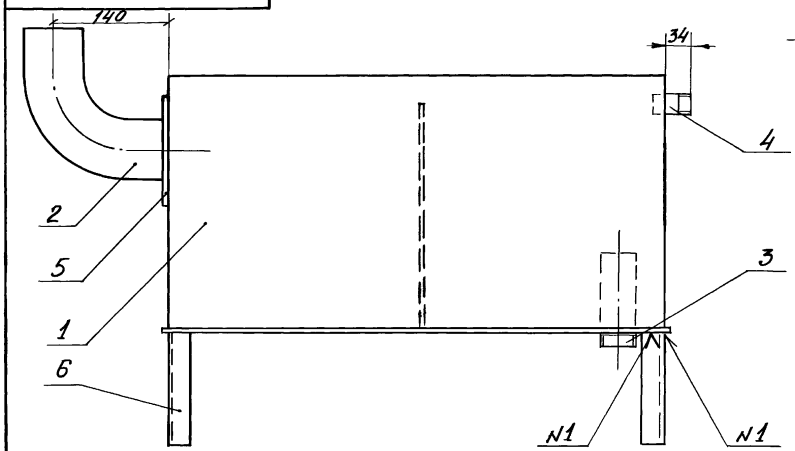

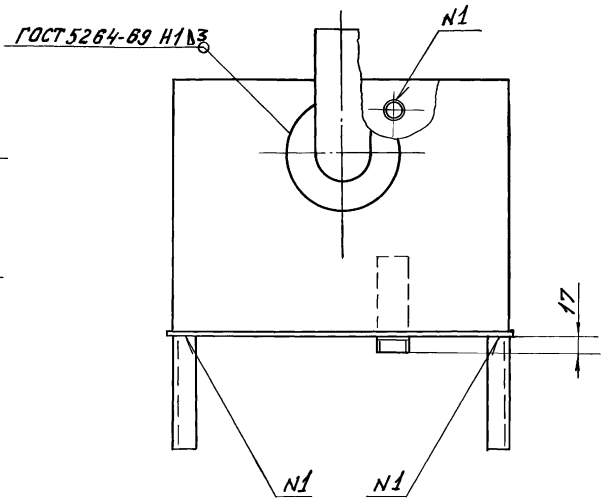

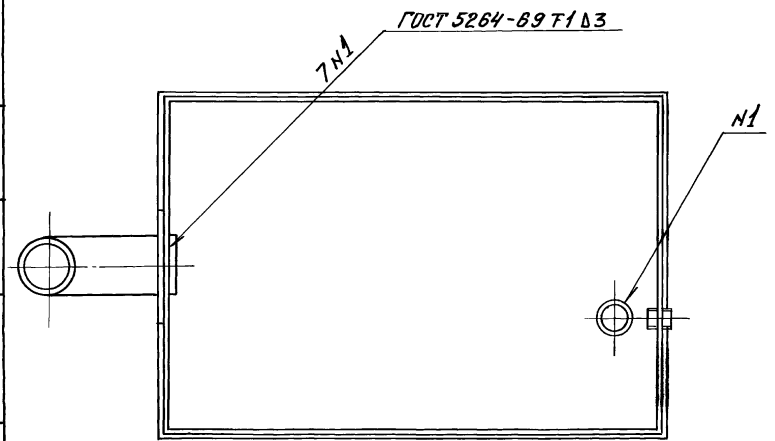

					СТ 025 01 СБ		
Изм.	Лист	№ докум.	Подпись	Дата		Лит	Масса / Масштаб
Разраб.		Федорова		12.78	Емкость		42кг 1:5
Пров.		Радкевич		12.78	сборочный чертеж	Лист	Листов 1
Утв.						институт Ленжилпроект	

Инв. № подл. | Подп. и дата | Взам. инв. № | Инв. № дубл. | Подп. и дата

Формат	Зона	Поз.	Обозначение	Наименование	Кол.	Примечание
				Документация		
			СТ 025 01 01 СБ	Сборочный чертеж		
				Материалы		
				Лист 3 ГОСТ 19903-74 / Ст3сп ГОСТ 14637-69		
		1		450 × 350	2	
		2		В70 × 350	2	
		3		680 × 470	1	
		4		450 × 300	1	

Инв. № подл. | Подп. и дата | Взам. инв. № | Инв. № дубл. | Подп. и дата

Изм.	Лист	№ докум.	Подпись	Дата
Разраб.		Федорова		
Пров.		Радкевич		
Утв.				

СТ 025 01 01

Корпус

Лит.	Лист	Листов
	1	

институт Ленжилпроект

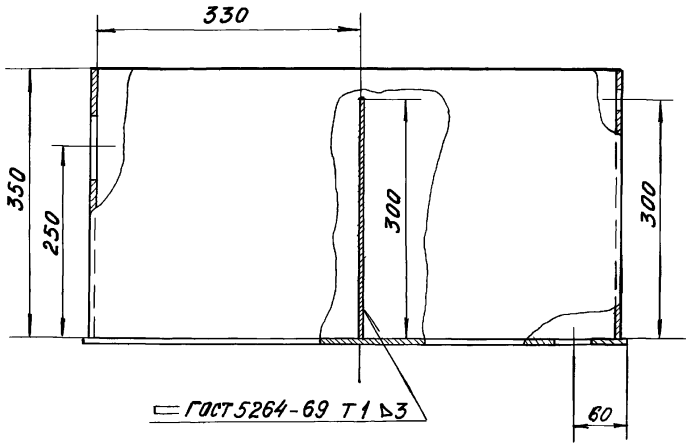

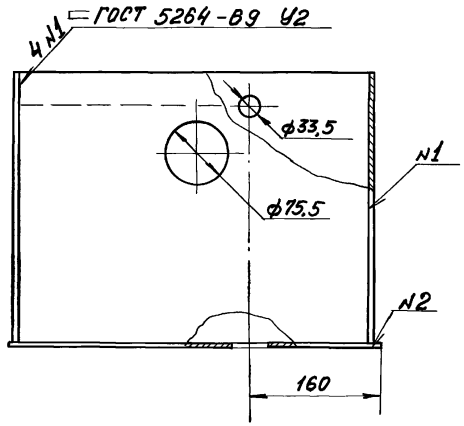

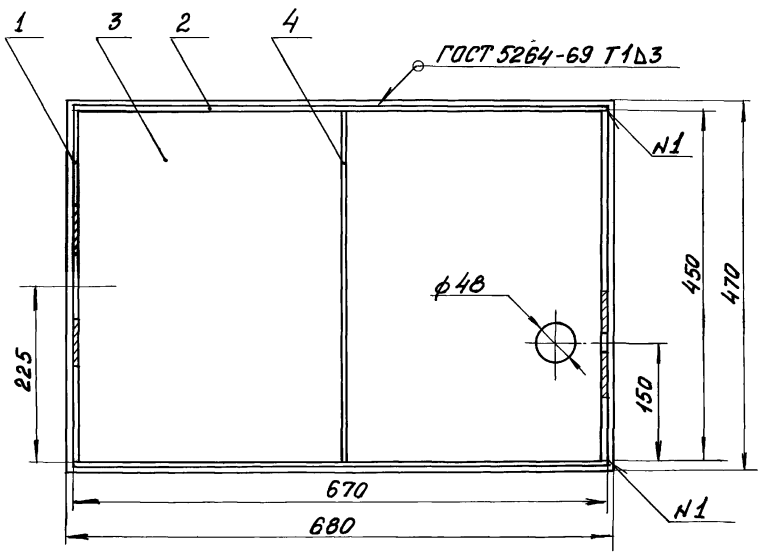

Предельные отклонения линейных размеров отверстий - по А 7; валов - по В 7; остальных - по СМ 7

Изм.	Лист	№ докум.	Подп.	Дата
Разраб.		Федорова		
Пров.		Радкевич		
Утв.				

СТ 025 01 01 СБ

Корпус

Сборочный чертеж

Лит.	Масса	Масштаб
	39	1:5
Лист	Листов 1	

институт Ленжилпроект

Инв. № подл. | Подп. и дата | Взам. инв. № | Инв. № дубл. | Подпись и дата

СТ025 01 01 01

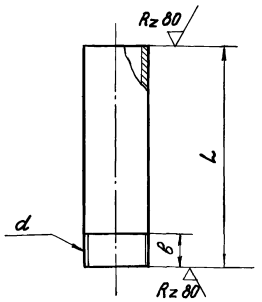

Обозначение	d	L мм	в мм	Материал	Масса кг
СТ 025 01 01 01	1" труб кл В	45	11	Труба 25×3,2 ГОСТ 3262-75	0,17
-01	1½" труб кл В	120	15	Труба 40×3,5 ГОСТ 3262-75	0,54

Предельные отклонения линейных размеров валов – по B_7, остальных – по CM_7

Изм.	Лист	N докум.	Подпись	Дата
Разраб		Федорова		3.78
Провер.		Радкевич		10.78
Утв.				

СТ 025 01 01 01

Патрубок

Лит.	Масса	Масштаб
	См. табл.	—
Лист	Листов 1	

Труба 40×3,5 ГОСТ 3262-75

институт Ленжилпроект

Формат-11

Инв.№ подл. | Подп. и дата | Взам. инв.№ | Инв.№ дубл. | Подп. и дата

СТ 025 00 02

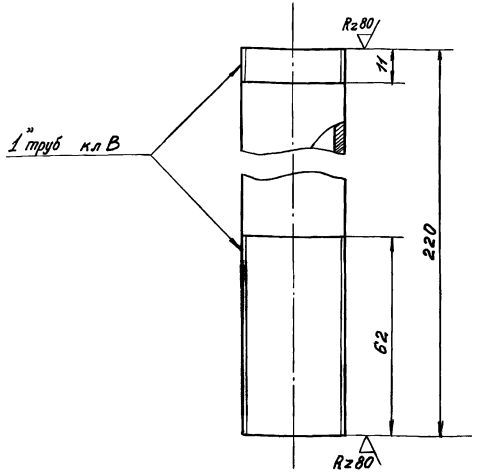

Предельные отклонения линейных размеров валов – по B_7, остальных – по CM_7

Изм.	Лист	N докум.	Подпись	Дата
Разраб		Федорова		3.78
Провер.		Радкевич		10.78
Утв.				

СТ 025 00 02

Сгон

Лит.	Масса	Масштаб
	0,53 кг	1:1
Лист	Листов 1	

Труба 25×3,2 ГОСТ 3262-75

институт Ленжилпроект

Инв.№ подл. | Подп. и дата | Взам. инв.№ | Инв.№ дубл. | Подп. и дата

СТ025 01 02 СБ

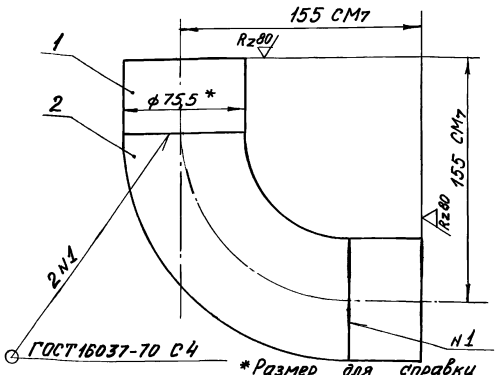

*Размер для справки

Формат	Зона	Поз.	Обозначение	Наименование	Кол.	Примечание
				Детали		
Б4		1	СТ 025 01 01 01	Патрубок		
				Труба 65×3,2 ГОСТ 3262-75		
				ℓ 50	2	
				Прочие изделия		
		2		Отвод 90° dy 70 g 3,5 МСН 120-67 ММСС СССР	1	

Изм.	Лист	№ докум.	Подп.	Дата
Разраб.		Федорова		
Пров.		Радкевич		
Утв.				

СТ 025 01 02 СБ

Колено
Сборочный чертеж

Лит.	Масса	Масштаб
	1,6 кг	1:2
Лист	Листов 1	

институт Ленжилпроект

Инв.№ подл. | Подп. и дата | Инв.№ дубл. | Взам. инв.№ | Подп. и дата

62

СТ 025 00 01

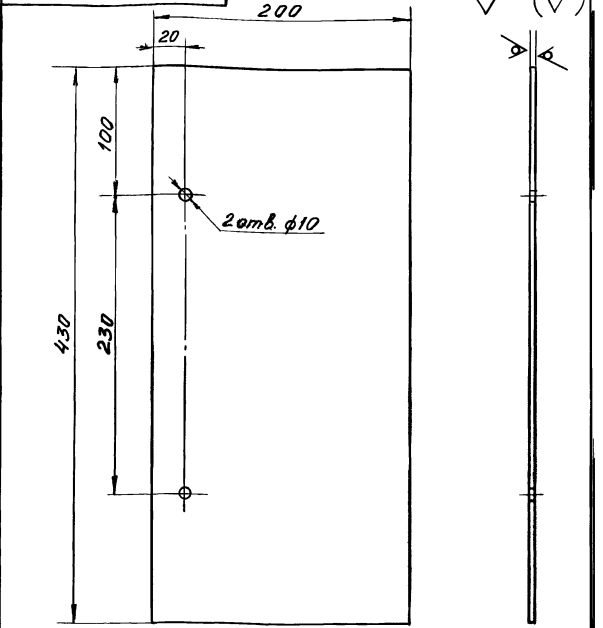

Предельные отклонения линейных размеров отверстий – по A_7, валов – по B_7, остальных – по СМ7

Изм.	Лист	№ докум.	Подпись	Дата
Разраб.		Федорова		10.78
Пров.		Радкевич		12.78

СТ 025 00 01

Перегородка.

Лит.	Масса	Масштаб
	2 кг	1:2,5
Лист	Листов 1	

3 ГОСТ 19903-74
Лист Ст3сп ГОСТ 14637-69

институт Ленжилпроект

Инв.№ подл. | Подп. и дата | Взам. инв.№ | Инв.№ дубл. | Подп. и дата

Обозначение	Наименование	Кол	Примечание
	Документация		
СТ 025 02 СБ	Сборочный чертеж		
	Материалы		
1	Лист 3 ГОСТ 19903-74 / Ст3сп ГОСТ 14637-69		
	530 × 470	1	
2	Уголок 20×20×3 ГОСТ 8509-72 / Ст3 ГОСТ 535-58		
	ℓ = 448	2	
3	Проволока 3-20 ГОСТ 17305-77	0,3	м

Изм.	Лист	№ докум.	Подпись	Дата
Разраб.		Федорова		
Пров.		Радкевич		
Н.контр.				

СТ 025 02

Крышка

Лит.	Лист	Листов
	1	

институт Ленжилпроект

Инв.№ подл. | Подп. и дата | Взам. инв.№ | Инв.№ дубл. | Подп. и дата

СТ 025 02 СБ

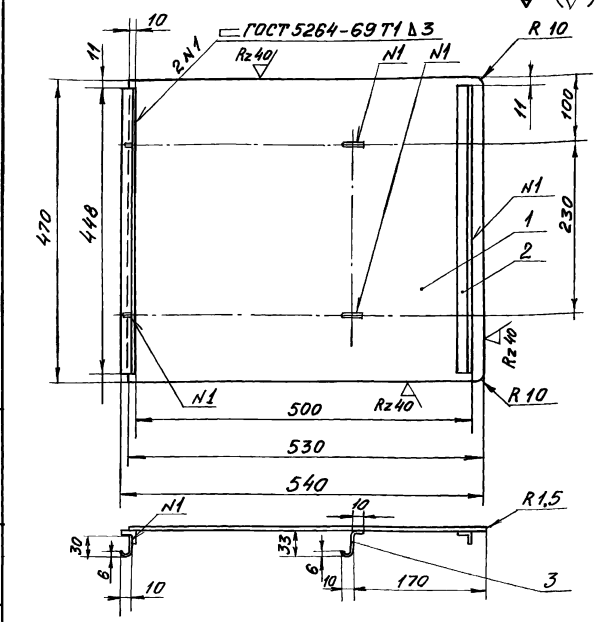

Предельные отклонения линейных размеров валов по В7, остальных - по СМ7

Изм.	Лист	№ докум.	Подп.	Дата
Разраб.		Федорова		10.7.78
Провер.		Радкевич		10.7.78
Н.контр.				
Утв.				

Крышка

Сборочный чертеж

Лит.	Масса	Масштаб
	5,5кг	1:5
Лист	Листов 1	

институт Ленжилпроект

Инв.№ подл. | Подп. и дата | Взам. инв.№ | Инв.№ дубл. | Подп. и дата

Формат	Зона	Поз.	Обозначение	Наименование	Кол.	Примечание
				Документация		
12			СТ 026 МЧ	Монтажный чертеж		
				Детали		
11		1	СТ 026 01	Отвод	1	L и L, по месту
11		2	СТ 026 02	Наконечник	1	
11		3	СТ 026 03	Крючок крепежный	1	
				Стандартные изделия		
		4		Муфта короткая Ц25		
				ГОСТ 8954-75	1	
		5		Контргайка Ц25		
				ГОСТ 8961-75	1	
		6		Сгон Ц25		
				ГОСТ 8969-75	1	
		7		Вентиль 2Ду 25		
				ГОСТ 18161-72	2	15кч 18р
				Прочие изделия		
		8		Бочонок Ду 25		
				МН 2568-61	2	

Инв.№ подл. | Подпись и дата | Взам. инв.№ | Инв.№ дубл. | Подпись и дата

Изм.	Лист	№ докум.	Подп.	Дата
Разраб.		Федорова		9.78
Провер.		Радженович		

СТ 026

Поливочный кран

Литера	Лист	Листов
	1	3

Институт АЗНИИАПОЛЕКТ

Формат	Зона	Поз.	Обозначение	Наименование	Кол.	Примечание
				Материалы		
		9		Рукав В 10-25×38		
				ГОСТ 18698-73	20	м
			Переменные данные для исполнений			
				СТ 026		
				Стандартные изделия		
		10		Тройник Ц25		
				ГОСТ 8948-75	1	
		11		Тройник Ц40×25		
				ГОСТ 8949-75	1	
		12		Пробка Ц25		
				ГОСТ 8963-75	1	
				СТ 026-01		
				Стандартные изделия		
		10		Тройник Ц25		
				ГОСТ 8948-75	1	
		11		Тройник Ц50×25		
				ГОСТ 8949-75	1	
		12		Пробка Ц25		
				ГОСТ 8963-75	1	

Инв.№ подл. | Подпись и дата | Взам. инв.№ | Инв.№ дубл. | Подпись и дата

Изм.	Лист	№ докум.	Подп.	Дата

СТ 026

Формат	Зона	Поз.	Обозначение	Наименование	Кол.	Примечание
				СТ 026-02		
				Стандартные изделия		
		10		Тройник Ц40×25 ГОСТ 8949-75	1	
				СТ 026 - 03		
				Стандартные изделия		
		10		Тройник Ц50×25 ГОСТ 8949-75	1	

Инв.№ подл. | Подп. и дата | Взам. инв.№ | Инв.№ дубл. | Подп. и дата

Изм. | Лист | № докум. | Подп. | Дата

СТ 026

Лист 3

СТ 026 02

Rz 80

(✓)

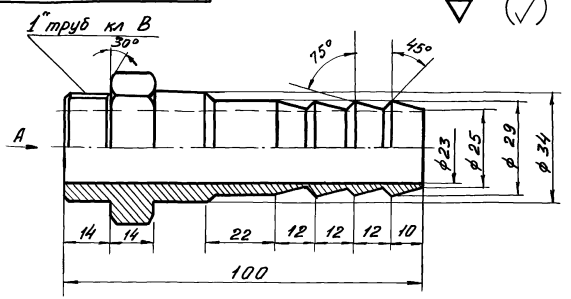

Вид А

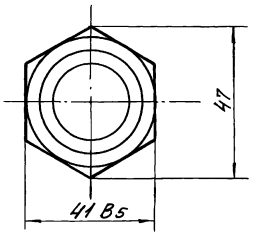

Неуказанные предельные отклонения линейных размеров отверстий – по A_7, валов – по B_7, остальных – по CM_7

Подпись и дата | Инв.№ подл. | Подпись и дата | Взам. инв.№

Изм.	Лист	№ докум.	Подпись	Дата
Разраб		Федорова		22.8.76
Проверил		Радкевич		
Утв.				

Наконечник

Лит	Масса	Масштаб
	0,2кг	1:1

Лист	Листов 1

Круг 48 ГОСТ 2590-71 / Ст3 ГОСТ 535-58

институт Ленжилпроект

СТ 026 М4

Рис. 1

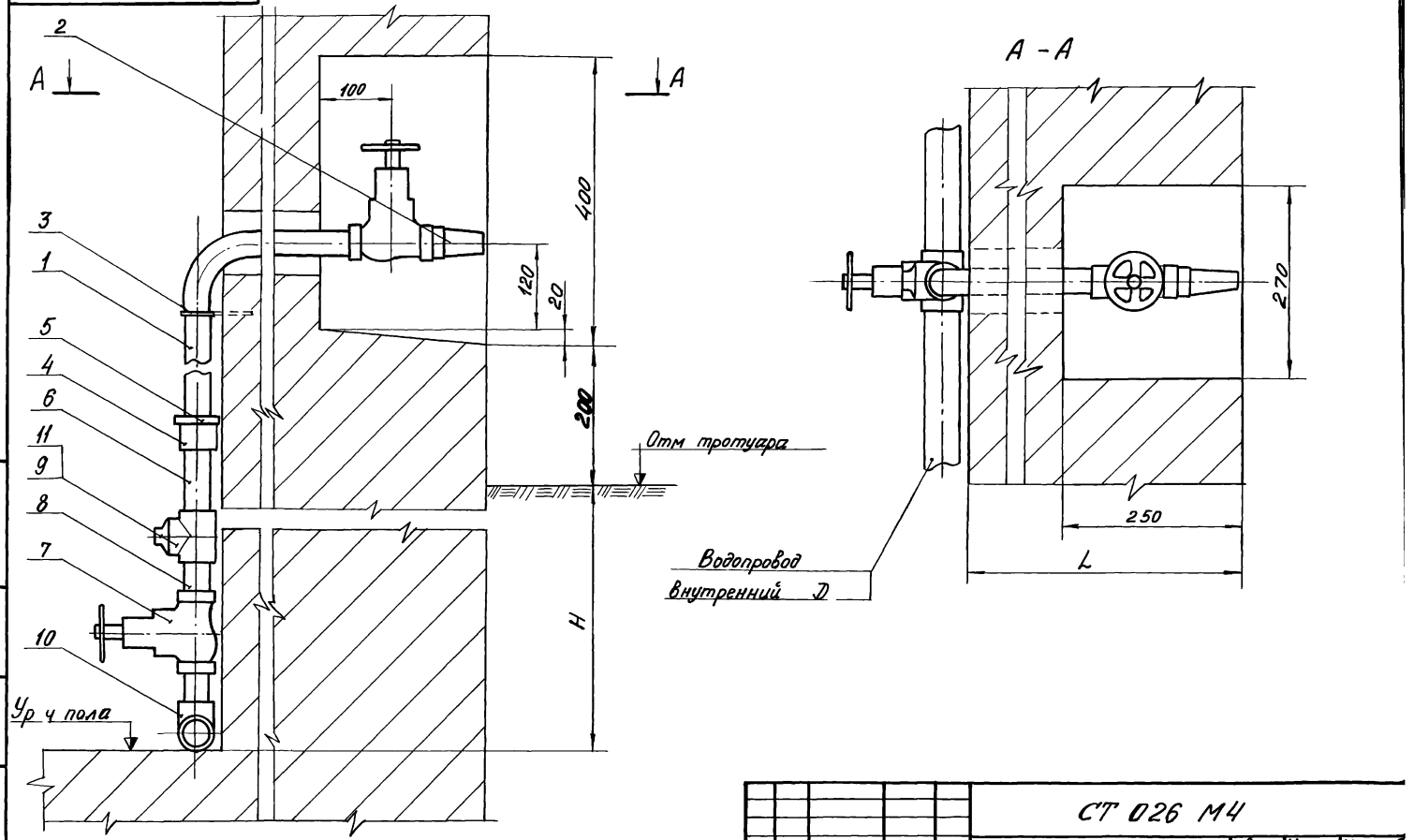

					СТ 026 М4		
Изм.	Лист	N докум.	Подпись	Дата	Поливочный кран монтажный чертеж	Лит	Масса	Масштаб
Разраб		Федорова		9.78			—	1:5
Провер.		Ракевич				Лист 1	Листов 2
						институт ЛЕНЖИЛПРОЕКТ	

Инв.№ подл. | Подпись и дата | Взамен инв.№ | Инв.№ дубл. | Подпись и дата

Копировал: Лора

Формат - 12

Рис. 2

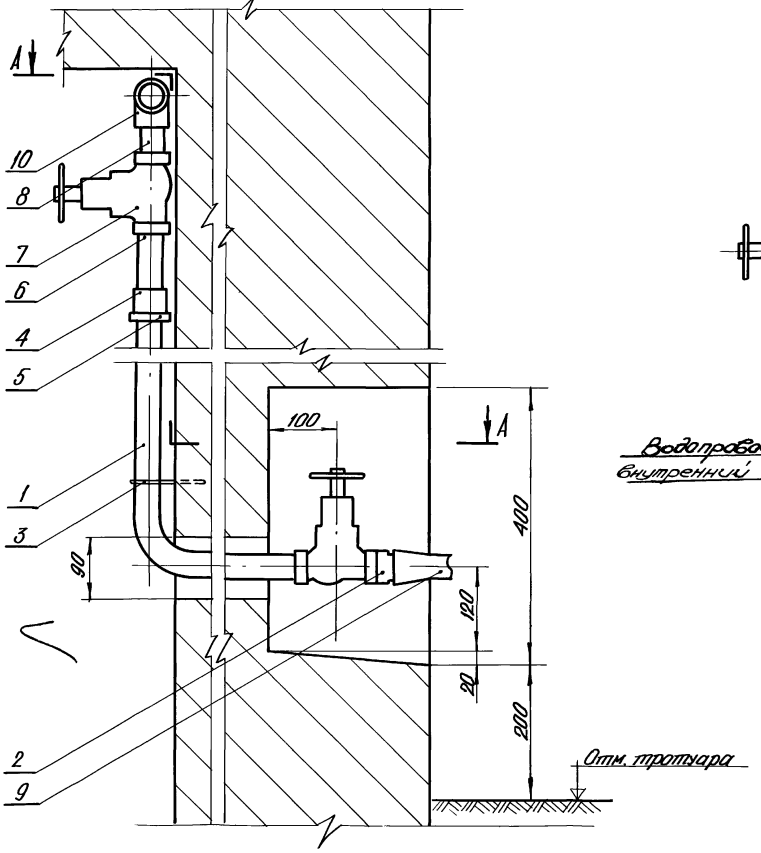

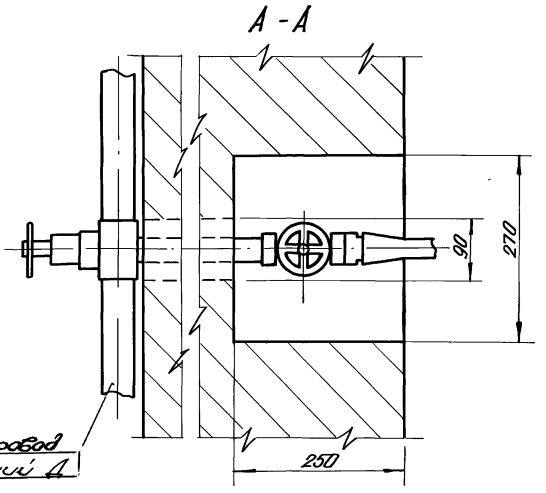

Обозначение	Рис.	Д
СТ 026	1	40
-01		50
-02	2	40
-03		50

Размеры L, H, Д см. проект

СТ 026 01

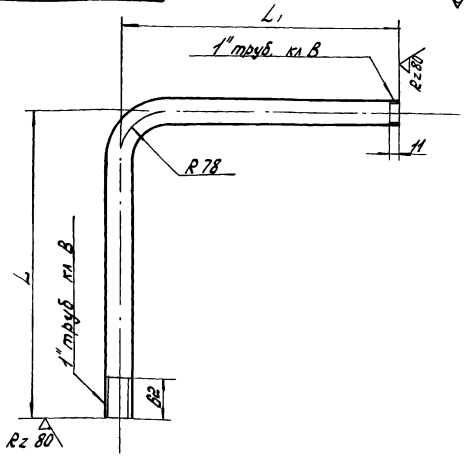

Предельные отклонения линейных размеров по СМ7

Размеры L и L1 установить по месту.

Изм.	Лист	N докум.	Подп.	Дата
Разраб.	Федорова			9.78
Провер.	Райкевич			

СТ 026 01

Отвод

Труба 28 х 3,2 ГОСТ 3262-75

Лит.	Масса	Масшт.
	—	—
Лист	Листов 1	

проектный институт Ленфилпроект

Копировал: Формат 11

Инв. № подл. | Подп. и дата | Взам. инв. № | Инв. № дубл. | Подп. и дата

СТ 026 03

Rz 80

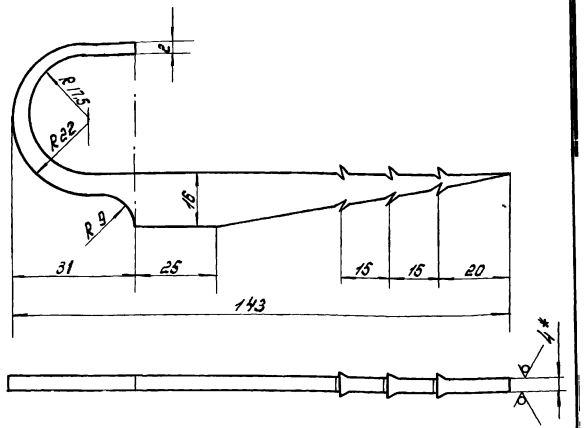

1. Предельные отклонения линейных размеров валов - по в7, остальных - по СМ7

2. * Размер для справки

Изм.	Лист	N докум.	Подп.	Дата
Разраб.	Федорова			9.78
Провер.	Райкевич			

СТ 026 03

Крючок крепежный

Лист 4 ГОСТ 19903-74 Ст. 3 сп ГОСТ 14637-69

Лит.	Масса	Масшт.
	0,034	1:1
Лист	Листов 1	

проектный институт Ленфилпроект

Копировал: Формат 11

Инв. № подл. | Подп. и дата | Взам. инв. № | Инв. № дубл. | Подп. и дата

Формат	Зона	Поз	Обозначение	Наименование	Кол.	Примечание
				Документация		
12			СТ 027 МЧ	Монтажный чертеж		
				Детали		
11		1	СТ 027 01	Патрубок	1	
11		2	СТ 026 02	Наконечник	1	заим.
				Прочие изделия		
		3	УГ-1.04.00	Ковер	1	Серия 4.905-9/77 Вып. 2
		4	УГ-1.05.00	Подушка	1	
				Стандартные изделия		
		5		Вентиль 2Ду25 ГОСТ 18161-72	1	15кч 18р
				Материалы		
		6		Песок природный средний ГОСТ 8736-77	32	кг
		7		Рукав В10-25×38 ГОСТ 18698-73	20	м

Инв. № подл. | Подпись и дата | Взам. инв. № | Инв. № дубл. | Подпись и дата

Изм.	Лист	N документа	Подпись	Дата
Разраб.		Федорова		9.78
Проверил		Радкевич		

СТ 027

Поливочный кран

Литера	Лист	Листов
		1

институт ЛЕННИИЛПРОЕКТ

СТ 027 01

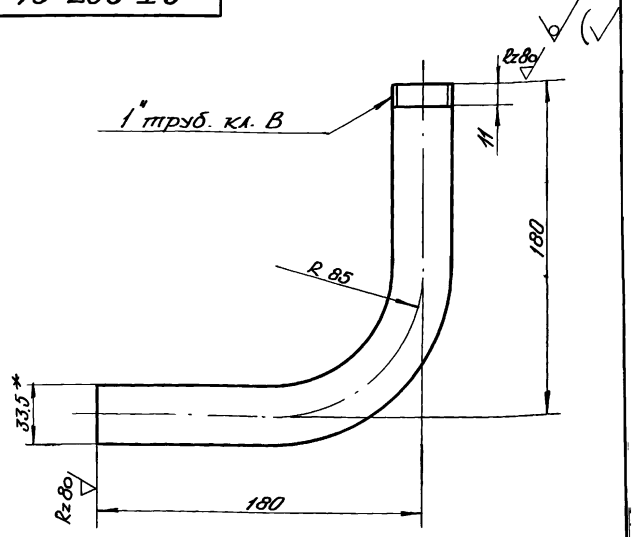

1 * Размер для справки

2. Предельные отклонения линейных размеров по СМ 7.

Инв. № подл. | Подп. и дата | Взам. инв. № | Инв. № дубл. | Подп. и дата

Изм.	Лист	N докум.	Подп.	Дата
Разраб.		Федорова		9.78
Провер.		Радкевич		

СТ 027 01

Отвод

Лит	Масса	М-б
	0.7кг	1:2

Лист	Листов 1

Труба 25×3,2 ГОСТ 3262-75

Проектный институт ЛЕННИИЛПРОЕКТ

Формат	Зона	Поз.	Обозначение	Наименование	Кол.	Примечание
				Документация		
А2			СТ 028 СБ	Сборочный чертеж		
				Детали		
А4		1	СТ 028 01	Патрубок		
				Стандартные изделия		
		2		Труба ТЧК-100-1250-Б ГОСТ 6942.3-69	1	
		3		Патрубок П-100-250-Б ГОСТ 6942.3-69	1	
		4		Колено К-100-Б ГОСТ 6942.8-69	1	
		5		Тройник ТП-100×100-Б ГОСТ 6942.17-69	1	
		6		Ревизия Р-100-Б ГОСТ 6942.30-69	1	
				Прочие изделия		
		7	15кч 18р	Вентиль муфтовый Ду 15 Ру 10	1	Лен.лит. мех. завод ЛНГУ

Инв.№ подл. | Подпись и дата | Взам.инв.№ | Инв.№ дубл. | Подпись и дата

Изм.	Лист	№ докум.	Подп.	Дата
Разраб.		Федорова		9.78
Провер.		Расневич		

СТ 028

Установка чаши ЧЧД

Литера	Лист	Листов
	1	2

Институт ЛЕННИИАПРОЕКТ

Формат	Зона	Поз.	Обозначение	Наименование	Кол.	Примечание
				Комплект		
				Детали		
		8		Труба смывная Ду 32	1	
		9		Патрубок для прочистки Ду 50	1	
				Стандартные изделия		
		10		Чаша ЧЧД ГОСТ 3550-73		
		11		Колпак 50 ГОСТ 8962-75	1	
				Прочие изделия		
		12		Бачок смывной высокорасполож. ТУ 21-26-019-69	1	

Инв.№ подл. | Подпись и дата | Взам.инв.№ | Инв.№ дубл. | Подпись и дата

Изм.	Лист	№ докум.	Подп.	Дата

СТ 028

Лист 2

Копировал: Формат – 11

СТ 027 М4

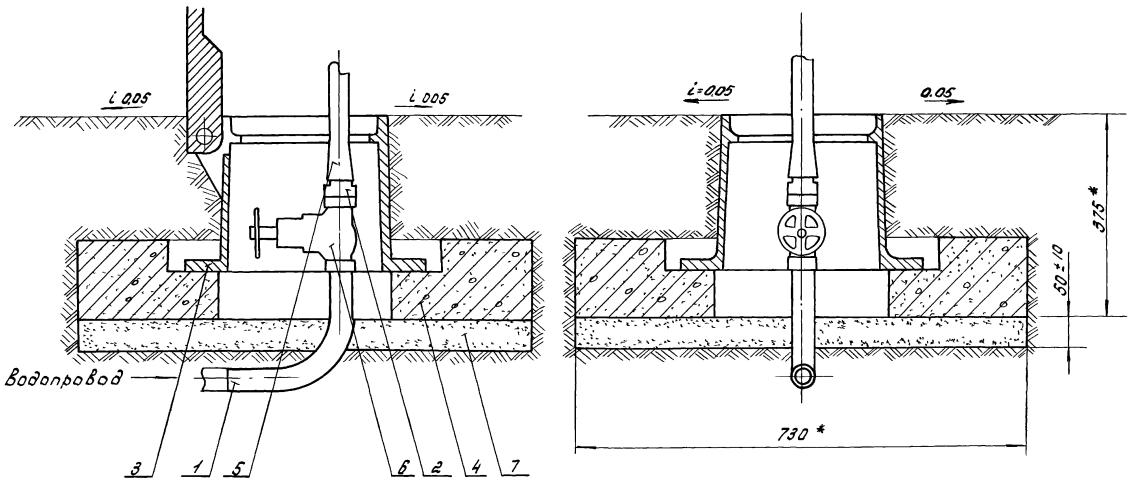

1.* Размер для справки.
2. Вокруг ковера сделать отмостку R=0,7м. с уклоном 0,05
3. Покрытие поз. 1 сделать по проекту

Изм.	Лист	N докум.	Подпись	Дата
Разраб.		Федорова		9.78
Провер.		Радкевич		

СТ 027 М4

Поливочный кран
Монтажный чертеж

Лит.	Масса	Масшт.
	–	1:5

Лист | Листов 1

проектный инстит. Ленжилпроект

Инв. N подл. | Подп. и дата | Взам. инв. N | Инв. N дубл. | Подп. и дата

СТ 028 СБ

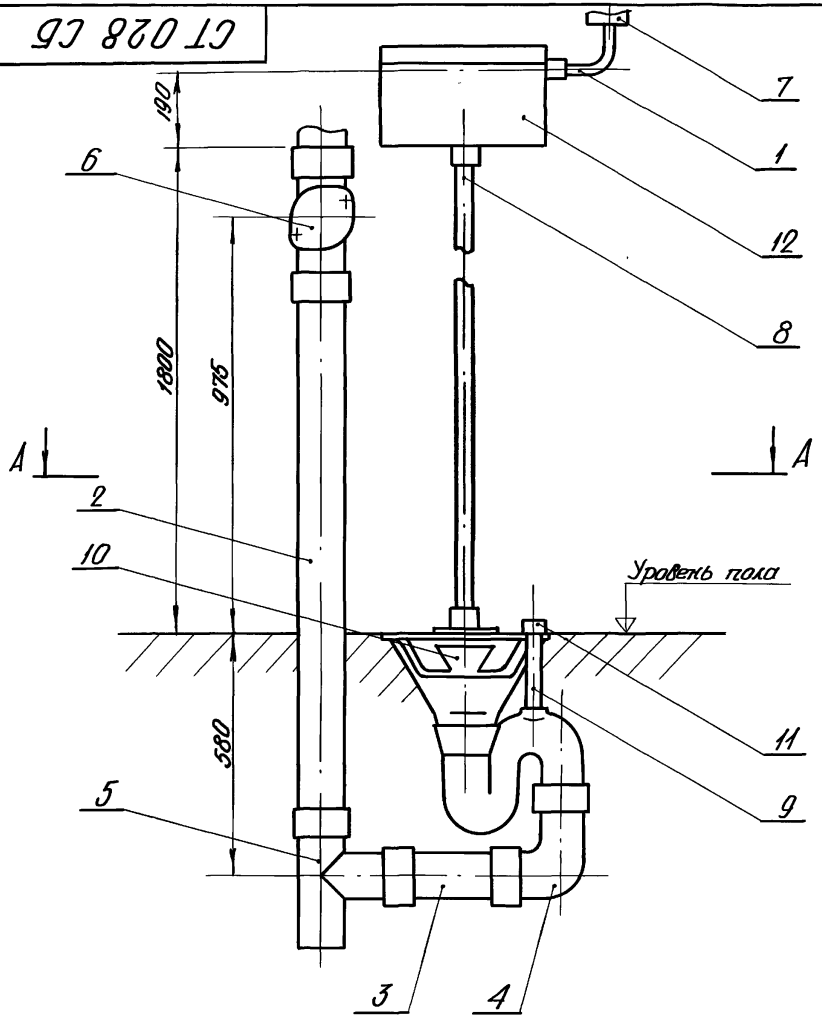

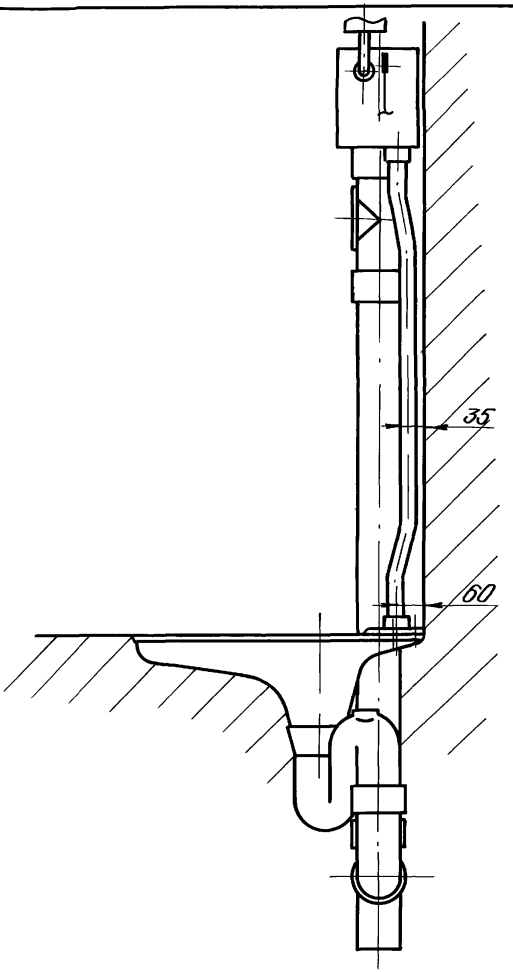

Вид А-А см. лист 2

Изм.	Лист	N докум.	Подп.	Дата
Разраб.		Федорова		9.78
Провер.		Радкевич		

СТ 028 СБ

Установка чаши ЧЧД. Сборочный чертеж

Литт	Масса	М-б
		1:10

Лист 1 Листов 2

Проектный институт Сантехпроект

Инв. № подл. | Подп. и дата | Взам. инв. № | Инв. № дубл. | Подп. и дата

СТ 028 01

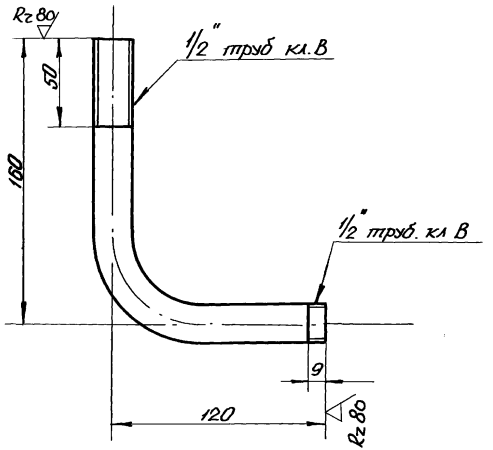

Предельные отклонения линейных размеров по СМ7

Изм.	Лист	N докум.	Подп.	Дата
разраб.		Федорова		9.78
Провер		Радкевич		

СТ 028 01

Патрубок

Лит.	Масса	М-б
	04кг.	1:2

Лист | Листов 1

Труба 15×2,8
ГОСТ 3262-75

Проектный институт
ЛЕНЖИЛПРОЕКТ

Инв. N подл. | Подп. и дата | Взам. инв. N | Инв. N дубл. | Подп. и дата

СТ 028 СБ

А-А

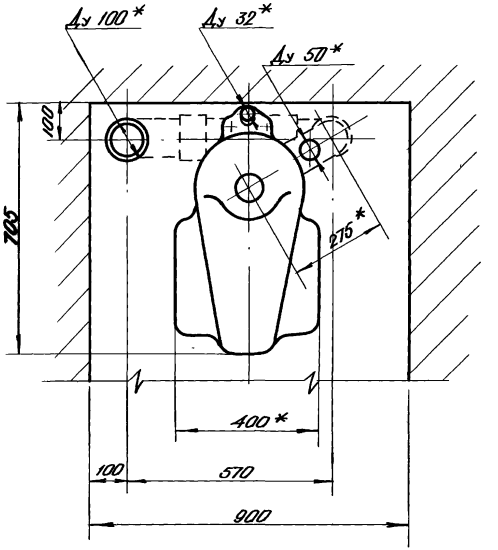

* Размер для справки

СТ 028 СБ

Лист 0

Инв. N подл. | Подп. и дата | Взам. инв. N | Инв. N дубл. | Подп. и дата

Формат	Зона	Поз.	Обозначение	Наименование	Кол.	
				Документация		
12			СТ 029 СБ	Сборочный чертеж		
				Сборочные единицы		
12		1	СТ 029 01	Каркас	1	
11		2	СТ 029 02	Хомутик	3	
				Детали		
11		3	СТ 029 00 01	Крючок крепежный	4	
				Стандартные изделия		
		4		Муфта короткая 50 ГОСТ 8954-75	1	
		5		Контргайка 50 ГОСТ 8968-75	1	

Инв. № подл. | Подп. и дата | Взам. инв. № | Инв. № дубл. | Подп. и дата

Изм.	Лист	№ докум.	Подп.	Дата
Разраб.		Окуневич		X 78
Провер.		Радкевич		X 78

СТ 029

Грибок для бани. Общий вид.

Лит.	Лист	Листов
		1

Проектный институт Ленниилпроект

СТ 029 СБ

					СТ 029 СБ	
Изм	Лист	N докум	Подп	Дата	Грибок для бани общий вид	Лит. / Масса / М-б: 1:20
Разраб		Окункевич		X 78		Лист 1 / Листов 3
Пров.		Радкевич		X 78		Проектный институт ЛЕНЖИЛПРОЕКТ
Утв						

СТ 029 СБ

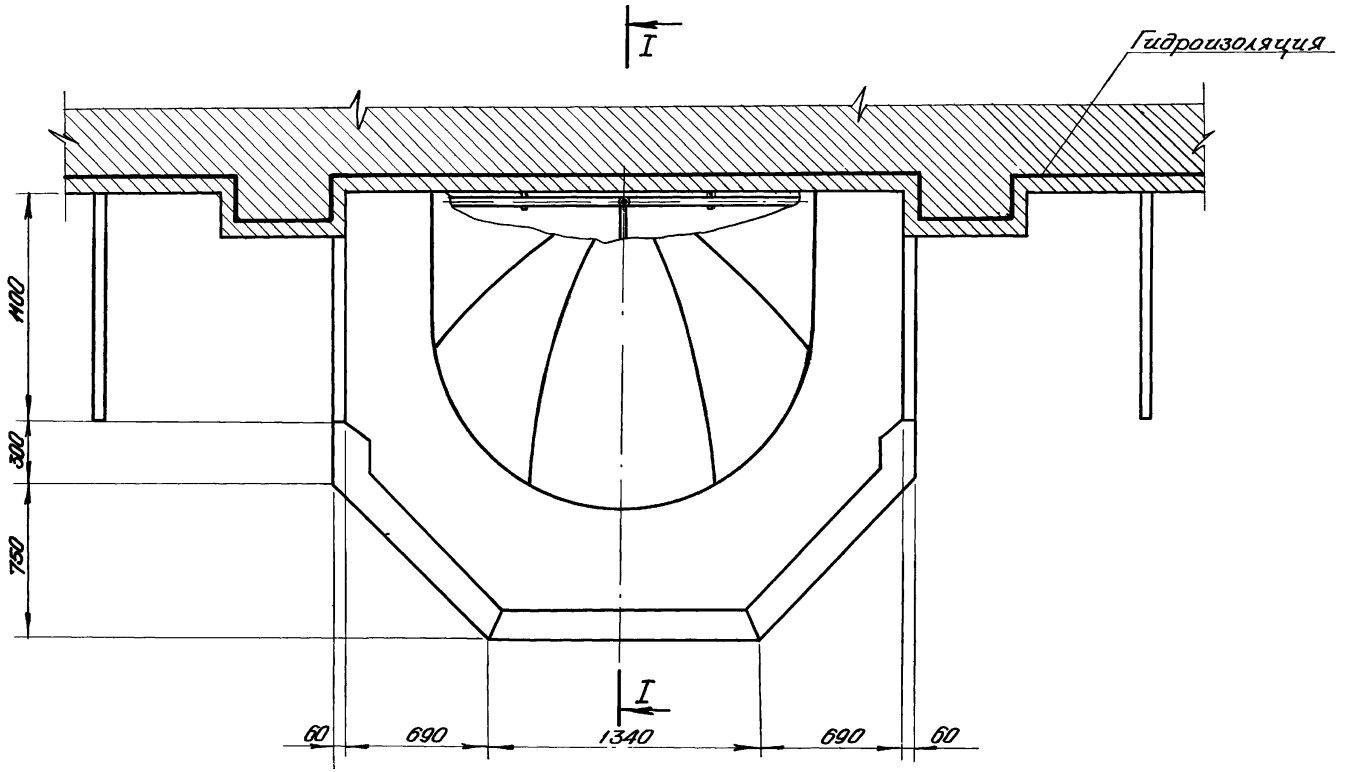

					СТ 029 СБ			
Изм.	Лист	N докум	Подп.	Дата	Грибок для бонч. Общий вид. План	Лит.	Масса	М-б
Разраб.		Окуневич		X 78				1:20
Провер.		Радкевич		X 78		Лист 2	Листов 3	
Утв.						Проектный институт ЛЕНЖИЛПРОЕКТ		

Инв. N подл. 1376 | Подп. и дата | Взам. инв. N | Инв. N дубл. | Подп. и дата

Формат 12

СТ 029 СБ

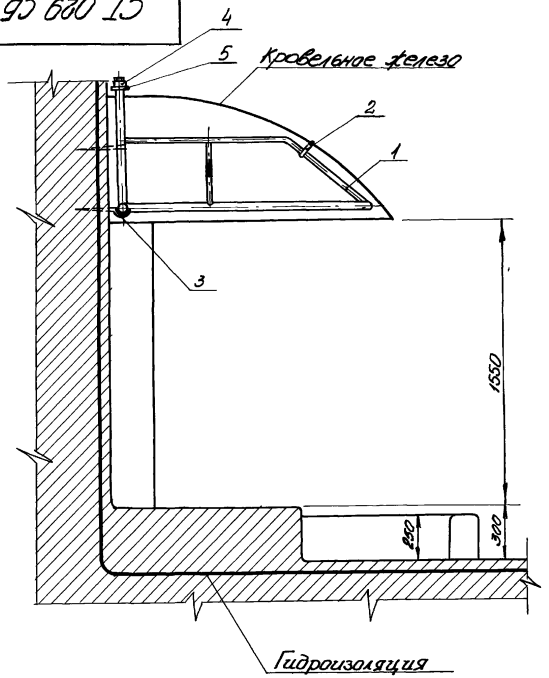

					СТ 029 СБ		
					Грибок для бани Общий вид Сечение I-I.	Лит	Масса	М-б
								1:20
Изм.	Лист	N докум.	Подп.	Дата		Лист 3	Листов 3
Разраб.		Окуневич		X.78			
Провер.		Радкевич		X.78		Проектный институт ЛЕНЖИЛПРОЕКТ	
Утв.							

Инв. № подл. | Подп. и дата | Взам. инв. № | Инв. № дубл. | Подп. и дата

Формат	Зона	Поз.	Обозначение	Наименование	Кол.	Примечание
				Документация		
12			СТ 029 01 СБ	Сборочный чертеж		
				Детали		
11		1	СТ 029 01 01	Труба перфорированная	1	
11		2	СТ 029 01 02	Основание	1	
11		3	СТ 029 01 03	Патрубок	1	
11		4	СТ 029 01 04	Труба крепежная	1	
11		5	СТ 029 01 05	Труба крепежная	1	
		6	СТ 002 02 03	Заглушка	2	Заимств. СТ 002

Инв. № подл. | Подп. и дата | Взам. инв. № | Инв. № дубл. | Подп. и дата

Изм.	Лист	№ докум.	Подп.	Дата
Разраб.		Окуневич		X.78
Пров.		Радкевич		X.78

СТ 029 01

Каркас

Лит.	Лист	Листов
		1

Проектный институт Ленниилпроект

Формат А1

СТ 029.01 СБ

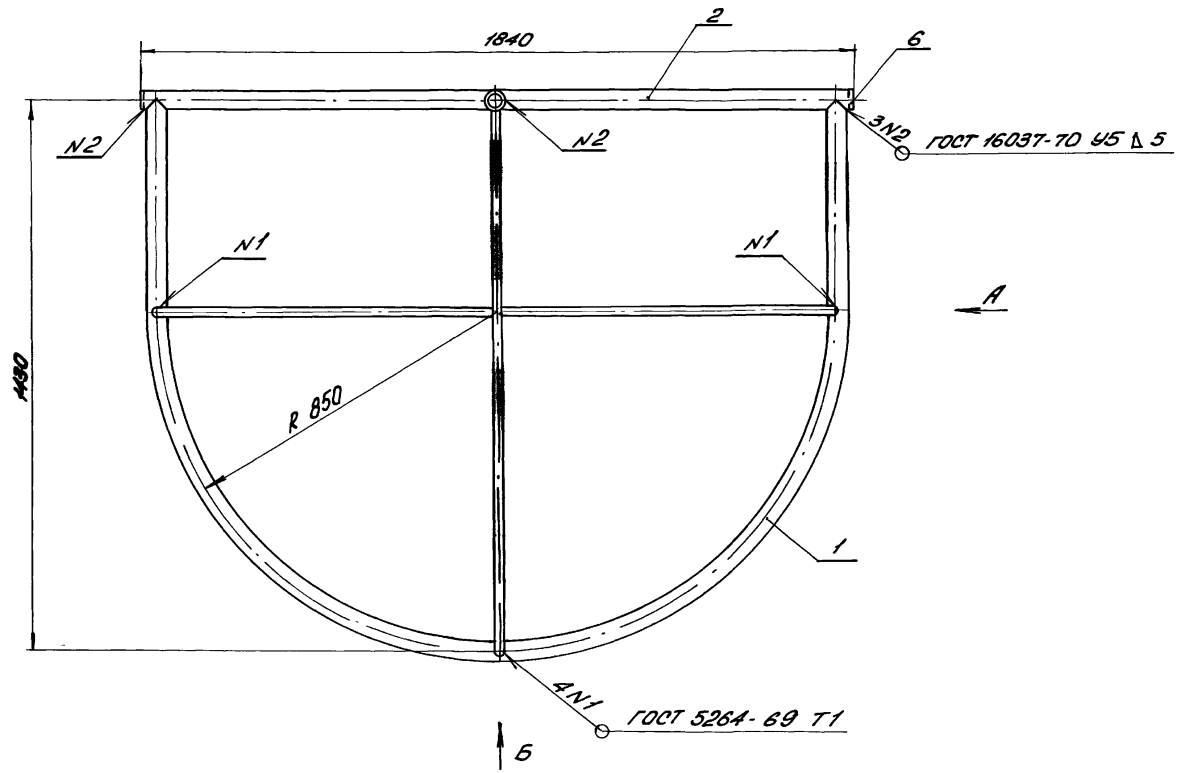

					СТ 029.01 СБ		
Изм.	Лист	N докум.	Подп.	Дата	Каркас. Сборочный чертеж	Лит.	Масса	Масш.
Разраб.		Окуневич		Х.78				1:10
Пров.		Радкевич		Х.78		Лист 1	Листов 2	
Утв.					—	Проектный институт Ленжилпроект		

Инв.№подл. | Подп. и дата | Взам.инв.№ | Инв.№дубл. | Подп. и дата

СТ 029 01 СБ

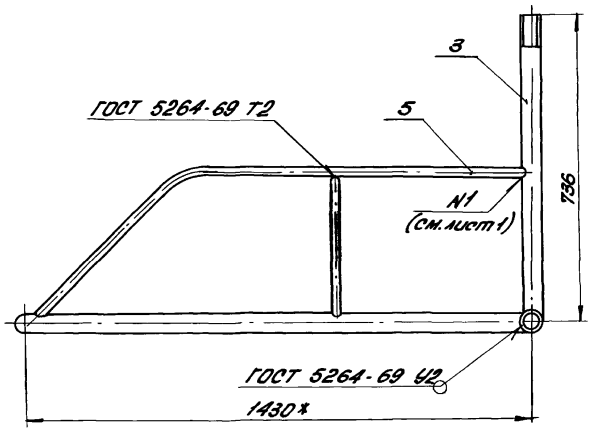

Вид А.

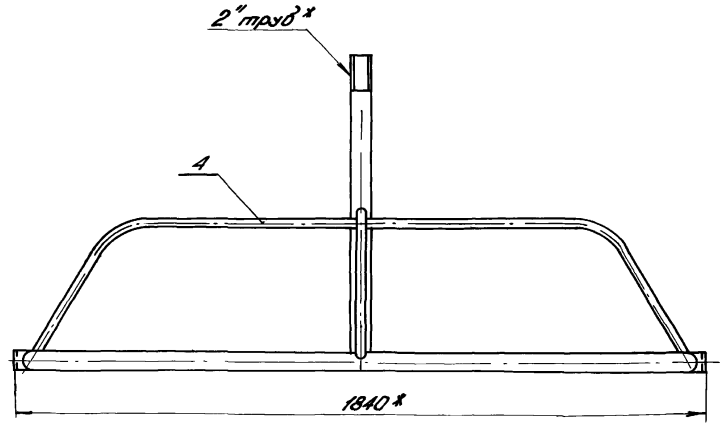

Вид Б.

* Размер для справки.

					СТ 029 01 СБ		
Изм.	Лист	N докум.	Подп.	Дата			
Разраб.		Окуневич		X.78	Каркас. Сборочный чертеж	Лит.	Масса	Масштаб
Пров.		Радкевич		X.78				1:10
						Лист 2	Листов 2	
Утв.					—	Проектный институт Ленжилпроект		

Копировал: [illegible]

формат 12

Инв. N подл. | Подп. и дата | Взам. инв. N | Инв. N дубл. | Подп. и дата

СТ 029 01 01

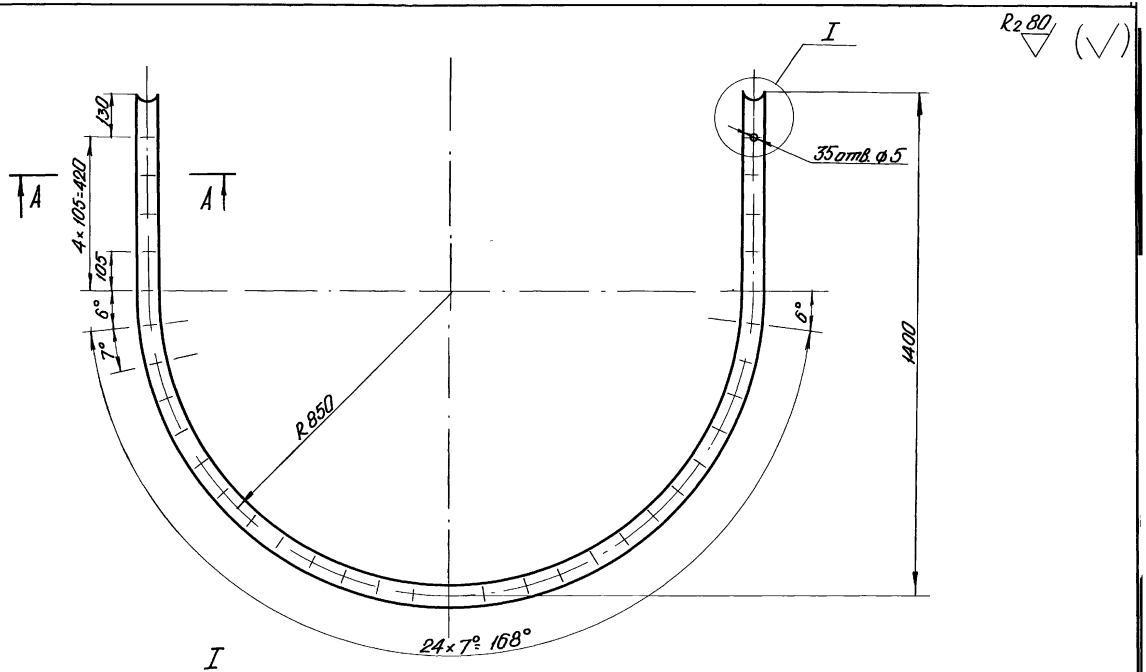

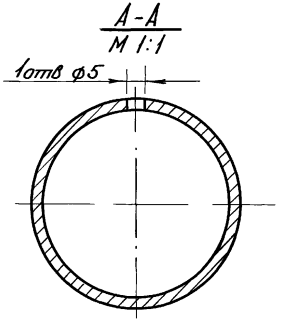

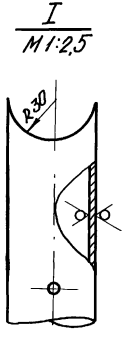

Предельные отклонения линейных размеров отверстий – по A_2
валов – B_2
остальных – по CM_2.

Изм	Лист	N докум	Подп	Дата	СТ 029 01 01			
Разраб.		Окуневич		X 78	Труба перфорированная	Лит.	Масса	М-б
Пров		Радкевич		X 78				1:10
						Лист	Листов 1	
Утв					Труба 50×3,5 ГОСТ 3262-75	Проектный институт ЛЕНЖИЛПРОЕКТ		

Инв N подл	Подп и дата	Взам инв N	Инв N дубл	Подп и дата
15				

СТ 029 01 02

√(√)

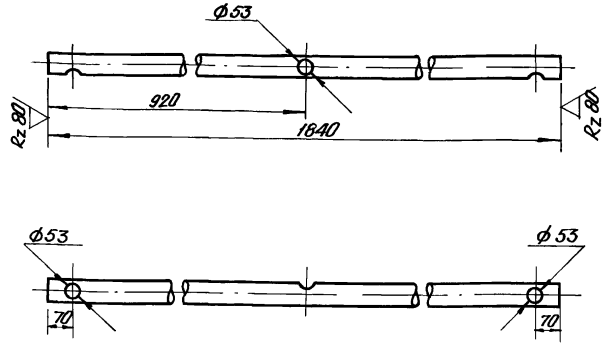

Предельные отклонения линейных размеров отверстий – по A_7
валов – по B_7
остальных – по B_7

Изм.	Лист	N докум.	Подп.	Дата	СТ 029 01 02
Разраб.	Окуневич			X.78	Основание
Провер.	Радкевич			X.78	
Утв.					Труба 50×3,5 ГОСТ 3262-75

Лит. | Масса | М-б
1:10
Лист | Листов 1
Проектный институт ЛЕНИНИЛПРОЕКТ

Копировал
Формат 11

Инв. № подл. | Подп. и дата | Взам. инв. № | Инв. № дубл. | Подп. и дата

СТ 029 01 03

√(√)

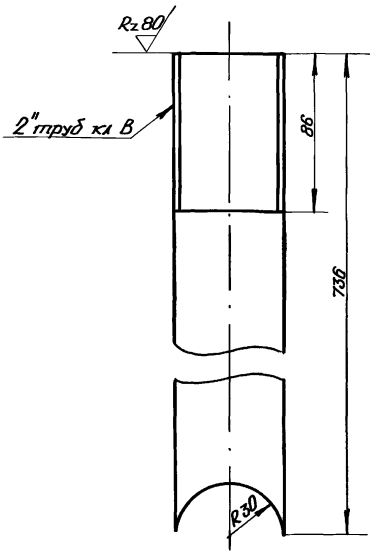

Неуказанные предельные отклонения линейных размеров валов – по B_7

Изм.	Лист	N докум.	Подп.	Дата	СТ 029 01 03
Разраб.	Окуневич			X.78	Патрубок
Пров.	Радкевич			X.78	
Утв.					Труба 50×3,5 ГОСТ 3262-75

Лит. | Масса | М-б
1:2
Лист | Листов 1
Проектный институт ЛЕНИНИЛПРОЕКТ

Копировал
Формат 11

Инв. № подл. | Подп. и дата | Взам. инв. № | Инв. № дубл. | Подп. и дата

СТ 029 01.04

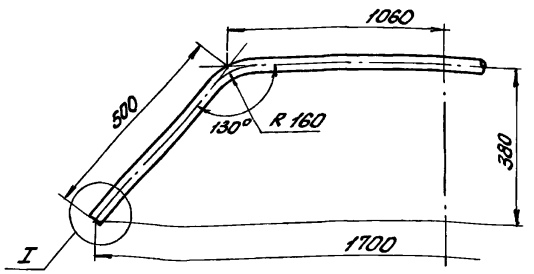

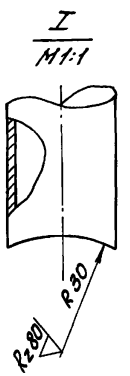

1. Неуказанные предельные отклонения линейных размеров - по СМ 7.

Изм.	Лист	N докум.	Подп.	Дата
Разраб.	Окуневич			X.78
Провер.	Радкевич			X.78

СТ 029 01.04

Труба крепежная.

Лит.	Масса	Масшт.
		1:10

Лист | Листов 1

Труба 20×2.8 ГОСТ 3262-75

Проектный институт Ленниилпроект

Инв. № подл. | Подп. и дата | Взам. инв. № | Инв. № дубл. | Подп. и дата

СТ 029 01 05

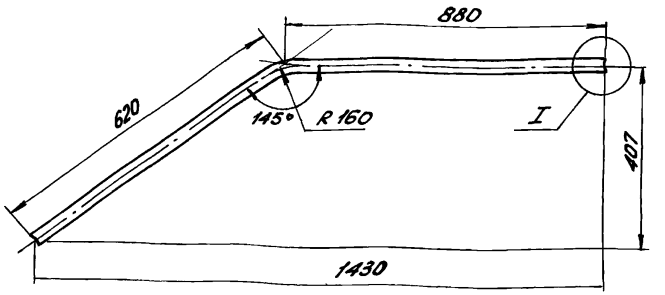

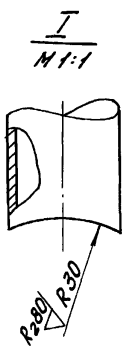

Неуказанные предельные отклонения линейных размеров - по СМ 7.

Изм.	Лист	N докум.	Подп.	Дата
Разраб.	Окуневич			X.78
Провер.	Радкевич			X.78

СТ 029 01.05

Труба крепежная.

Лит.	Масса	Масшт.
		1:10

Лист | Листов 1

Труба 20×2.8 ГОСТ 3262-75

Проектный институт Ленниилпроект

Инв. № подл. 1379 | Подп. и дата | Взам. инв. № | Инв. № дубл. | Подп. и дата

СТ 029 00.01

Rz 80 (√)

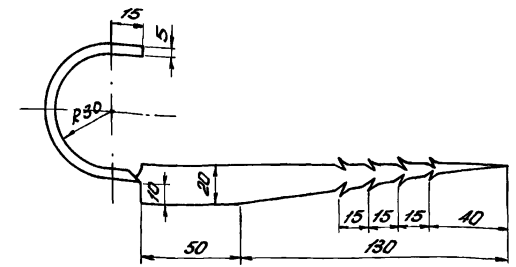

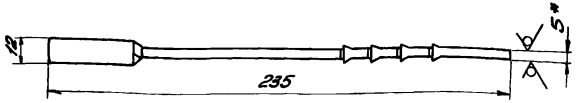

Предельные отклонения линейных размеров валов - по B_7, остальных - по CM_1.

* Размер для справки.

Инв.№ подл. | Подп. и дата | Взам. инв.№ | Инв.№ дубл. | Подп. и дата

Изм.	Лист	N докум.	Подп.	Дата
Разраб.		Окуневич		X 78
Провер.		Радкевич		X 78

СТ 029 00 01

Крючок крепежный.

Лит.	Масса	Масшт.
		1:2

Лист | Листов 1

Лист 5 ГОСТ 19903-74 / Ст 3 сп ГОСТ 14637-69

проектный институт Ленжилпроект

Формат	Зона	Поз.	Обозначение	Наименование	Кол.	Примечание
				Документация		
11			СТ 029 02 СБ	Сборочный чертеж		
				Детали		
11		1	СТ 029 02 01	Деталь хомутика	1	
11		2	СТ 029 02 01-01	Деталь хомутика	1	
				Стандартные изделия		
		3		Болт М6 х 14 ГОСТ 7798-70	2	
		4		Гайка М6.5 ГОСТ 5915-70	2	
		5		Шайба 6 ГОСТ 11371-68	2	

Инв.№ подл. | Подп. и дата | Взам. инв.№ | Инв.№ дубл. | Подп. и дата

Изм.	Лист	N докум.	Подп.	Дата
Разраб.		Окуневич		X 78
Провер.		Радкевич		X 78

СТ 029 02

Хомутик.

Лит.	Лист	Листов
		1

проектный институт Ленжилпроект

СТ 029 02 01

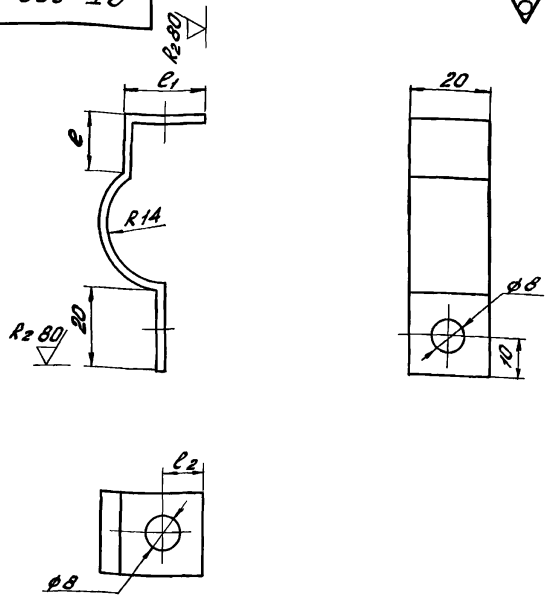

Обозначение	Размеры, мм		
	e	e1	e2
СТ 029 02 01	15	20	10
-01	13	18	8

Предельные отклонения линейных размеров отверстий - по A_1, валов - по B_1, остальных - по CM_1.

Изм.	Лист	N докум.	Подпись	Дата
Разраб.	Окуневич			X.78
Провер.	Радневич			X.78

СТ 029 02 01

Деталь хомутика.

Лит.	Масса	Масшт.
		1:1

Лист | Листов 1

Лента Ст3кп - ВН-НТ-4-НО-2х20 ГОСТ 503-71

Проектный институт Ленниилпроект

Копировал: [illegible]

Формат 11

Инв. № подл. | Подп. и дата | Взам. инв. № | Инв. № дубл. | Подп. и дата

СТ 029 02 СБ

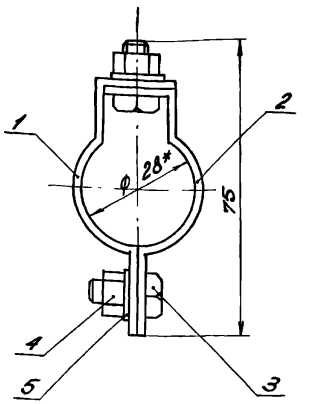

* Размер для справки.

Изм.	Лист	N докум.	Подп.	Дата
Разраб.	Окуневич			X.78
Провер.	Радневич			X.78

СТ 029 02 СБ

Хомутик Сборочный чертеж

Лит.	Масса	Масш.
		1:1

Лист | Листов 1

Проектный институт Ленниилпроект

Копировал: [illegible]

Формат 11

Инв. № подл. | Подп. и дата | Взам. инв. № | Инв. № дубл. | Подп. и дата

gost.e-ecolog.ru