ИНСТИТУТ
ЛЕННИИПРОЕКТ

ТИПОВЫЕ КОНСТРУКЦИИ И ДЕТАЛИ ЗДАНИЙ И СООРУЖЕНИЙ
ДЛЯ КАПИТАЛЬНОГО РЕМОНТА В ЛЕНИНГРАДЕ

СЕРИЯ 1.251.1-КР-1

ЛЕСТНИЧНЫЕ МАРШИ ДЛЯ ВЫСОТ ЭТАЖЕЙ ОТ 3,3 ДО 4,2 м
ШИРИНОЙ 1,20 1,35 м РЕБРИСТОЙ КОНСТРУКЦИИ
С ФРИЗОВЫМИ СТУПЕНЯМИ

ВЫПУСК 1 ОПАЛУБОЧНЫЕ ЧЕРТЕЖИ АРМИРОВАНИЕ
ВЫПУСК 2 АРМАТУРНЫЕ ИЗДЕЛИЯ

ЛЕНИНГРАД 1983 г.

gost.e-ecolog.ru

ИНСТИТУТ
ЛЕННИИПРОЕКТ

ТИПОВЫЕ КОНСТРУКЦИИ И ДЕТАЛИ ЗДАНИЙ И СООРУЖЕНИЙ
ДЛЯ КАПИТАЛЬНОГО РЕМОНТА В ЛЕНИНГРАДЕ

СЕРИЯ 1.251.1-КР-1

ЛЕСТНИЧНЫЕ МАРШИ ДЛЯ ВЫСОТ ЭТАЖЕЙ ОТ 3.3 ДО 4.2м.
ШИРИНОЙ 1.20, 1.35 м, РЕБРИСТОЙ КОНСТРУКЦИИ
С ФРИЗОВЫМИ СТУПЕНЯМИ.
ВЫПУСК 1 ОПАЛУБОЧНЫЕ ЧЕРТЕЖИ, АРМИРОВАНИЕ.
ВЫПУСК 2 АРМАТУРНЫЕ ИЗДЕЛИЯ.

Главный инженер института С.А.Лобков
Главный конструктор института В.В.Кузьменко
Начальник технического отдела В.И.Четвериков
Главный специалист технического отдела Б.М.Виner

Согласовано:
внедрение после строительства новой завода
Начальник технического отдела УКР М.Б.Гольдин
05.9.83 г.

Обозначение	Наименование	Стр.
	Выпуск 1. Содержание	3, 3а
1.251.1-хр-1.1.00.0.00.0 то	Техническое описание	4.5
1.251.1-хр-1.1.00.0.00.0 тв	Номенклатура изделий	6
1.251.1-хр-1.1.01.0.00.0	Лестничные марши 2ЛМФ35.12.15-5-г	7
-01	Лестничные марши 2ЛМФ38.12.17-5-г	7
-02	Лестничные марши 2ЛМФ41.12.18-5-г	7
-03	Лестничные марши 2ЛМФ45.12.20-5-г	7
-04	Лестничные марши 2ЛМФ48.12.21-5-г	7
1.251.1-хр-1.1.01.0.00.0 сб	Лестничные марши (2ЛМФ35.12.15-5-г ÷ 2ЛМФ48.12.21-5-г). Сборочный чертеж	8.9
1.251.1-хр-1.1.02.0.00.0	Лестничные марши 2ЛМФ35.13.15-5-г	10
-01	Лестничные марши 2ЛМФ38.13.15-5-г	10
-02	Лестничные марши 2ЛМФ41.13.15-5-г	10
-03	Лестничные марши 2ЛМФ45.13.15-5г	10
-04	Лестничные марши 2ЛМФ48.13.01-5-г	10
1.251.1-хр-1.1.02.0.00.0 сб	Лестничные марши (2ЛМФ35.13.15-5-г ÷ 2ЛМФ48.13.21-5-г). Сборочный чертеж.	11.12
1.251.1-хр-1.1.00.0.00.0-01	Узлы (Детали)	13
1.251.1-хр-1.1.00.0.00.0 вс	Выборка стали	14
1.251.1-хр-1.1.00.0.00.0 ад	Данные испытаний	15

Обозначение	Наименование	Стр.
	Выпуск 2	16
1.251.1-хр-1.2.00.0.00.0 то	Техническое описание	17
1.251.1-хр-1.2.01.1.00.0	Блок арматурный АБЛ-1 ÷ АБЛ-5	18
1.251.1-хр-1.2.01.1.00.0 СБ	Блок арматурный АБЛ-1 ÷ АБЛ-5	19
	Сборочный чертеж	19
1.251.1-хр-1.2.02.1.00.0	Блок арматурный АБЛ-6 ÷ АБЛ-10	20
1.251.1-хр-1.2.02.1.00.0 СБ	Блок арматурный АБЛ-6 ÷ АБЛ-10	21
	Сборочный чертеж.	21
1.251.1-хр-1.2.01.1.01.0	Сетка СЛ-1 ÷ СЛ-5	22
1.251.1-хр-1.2.01.1.01.0 СБ	Сетка СЛ-1 ÷ СЛ-5	22
	Сборочный чертеж.	22
1.251.1-хр-1.2.02.1.01.0	Сетка СЛ-6 ÷ СЛ-10	23
1.251.1-хр-1.2.02.1.01.0 СБ	Сетка СЛ-6 ÷ СЛ-10	23
	Сборочный чертеж.	23
1.251.1-хр-1.2.01.1.02.0	Каркас КЛ-1 ÷ КЛ-5	24
1.251.1-хр-1.2.01.1.02.0 СБ	Каркас КЛ-1 ÷ КЛ-5	25
	Сборочный чертеж	25
1.251.1-хр-1.2.01.1.04.0	Каркас КЛ-6, КЛ-7	26
1.251.1-хр-1.2.01.1.04.0 СБ	Каркас КЛ-6, КЛ-7	26
	Сборочный чертеж	28
1.251.1-хр-1.2.01.1.05.0	Каркас КЛ-8, КЛ-9	27
1.251.1-хр-1.2.01.1.05.0 СБ	Каркас КЛ-8, КЛ-9	27
	Сборочный чертеж	27
1.251.1-хр-1.2.01.0.01.0	Изделия закладные МЛ-1	28
1.251.1-хр-1.2.01.0.02.0	Изделия закладные МЛ-2	29
1.251.1-хр-1.2.01.0.03.0	Изделия закладные МЛ-3	30

Инв. № подл. | Подпись и дата | Взам. инв. №

1991

Гл. спец.	Винер	
Пров.	Хамич	
Разраб.	Режуть	
Испол.	Ижневич	

1.251.1-хр-1.1.00.0.00.0

Содержание

Стадия	Лист	Листов
Р	1	1

ИНСТИТУТ ЛЕНЖИЛПРОЕКТ

ИНСТИТУТ
ЛЕНИНИЛПРОЕКТ

ТИПОВЫЕ КОНСТРУКЦИИ И ДЕТАЛИ ЗДАНИЙ И СООРУЖЕНИЙ
ДЛЯ КАПИТАЛЬНОГО РЕМОНТА В ЛЕНИНГРАДЕ

СЕРИЯ 1.251.1-КР-1

ЛЕСТНИЧНЫЕ МАРШИ ДЛЯ ВЫСОТ ЭТАЖЕЙ ОТ 3.3 ДО 4.2м
ШИРИНОЙ 1.20, 1.35м РЕБРИСТОЙ КОНСТРУКЦИИ
С ФРИЗОВЫМИ СТУПЕНЯМИ

ВЫПУСК 2 АРМАТУРНЫЕ ИЗДЕЛИЯ

ЛЕНИНГРАД 1983г.

Характеристика изделий

1 Указания по изготовлению

а) Арматурные изделия представляют собой пространственные арматурные блоки, собираемые из гиоских и гнутых сеток и каркасов Сетки и каркасы-сварные изготовляемые на многоточечных и одноточечных сварных машинах контактной точечной сваркой. Сетки изготавливаются из арматурной проволоки класса В-I по ТУ14-4-659-75, каркасы из горячекатанной арматуры переодического профиля класса А-III, гладкой арматуры класса А-I по ГОСТ 5781-75.

б) Закладные детали изготавливается из полосовой стали по ГОСТ 103-76 и угловой неравнобокой стали по ГОСТ 8510-72. Марка стали ВСт3 пс6, анкерные стержни закладных деталей-из горячекатанной стали класса А-II по ГОСТ 5781-75 на конце анкерных стержней и закладных деталей предусмотрены загибы или усиленные анкерных стержней путем высаживания головок (при наличии оборудования). Сталь для изготовления сеток, каркасов, монтажных петель и закладных деталей должна удовлетворить требованиям ГОСТ 380-71, проволока Вр-I ГОСТ ТУ14-4-659-75.

Для крепления закладных деталей к опалубке в них предусмотрены отверстия d-10мм.

Механические свойства арматурной стали должны проверяться по ГОСТ 12004-66 „Сталь арматурная. Методы испытания на растяжение."

Изготовление, приемка и контроль качества арматурных изделий и закладных деталей должны производиться в соответствии с:

- ГОСТ 10922-75 „Арматура и закладные детали сварные для железобетонных конструкций. Технические требования и методы испытания"
- ГОСТ 14098-68 „Соединения сварные арматуры железобетонных изделий и конструкций. Контактная и ванная сварка. Основные типы и конструктивные элементы."
- ГОСТ 19292-73 „Соединения сварных элементов закладных деталей сборных железобетонных конструкций. Контактная автоматическая сварка плавлением Основные типы и конструктивные элементы"
- СН 393-78 „Указания по сварке соединений арматуры и закладных деталей железобетонной конструкции."

2. Указания по сборке арматурных блоков.

Сборка пространственных арматурных блоков из сеток, каркасов и отдельных стержней должна производиться на стенде

Соединение изделий в местах пересечений выполняется контактно-точечной сваркой, сварочными клещами.

До установки пространственного арматурного блока в опалубку необходимо приварить к нему сварочными клещами анкера закладных деталей.

				1.251.1-КР-1.2.000.0.00.0 т.о.		
Гл.спец	Винер	[signature]	Техническое описание	Стадия	Лист	Листов
Провер	Хомич	[signature]		Р	1	1
Разраб	Рекуть	[signature]		ИНСТИТУТ ЛЕНЖИЛПРОЕКТ		
Исполн	Федорова	[signature]				

Инв.№ подл. | Подпись и дата | Взам инв.№

Формат А4

Инв. № подл.	Подп. и дата	Взам. инв. №
185		

Формат	Зона	Поз.	Обозначение	Наименование	Кол. на испол.	-01	-02	-03	-04	Примечание
				Документация						
			1.251.1-ХР-1.2.00.0.00.0 то	Технологическая описан.						
			1.251.1-ХР-1.2.00.0.00.0 ВС	Выборка стали						
			1251.1-ХР-1.2.01.0.00.0	Сборочный чертеж						
			1.251.1-ХР-1.2.00.0.00.0-01	Узлы I, II						
				Сборочные единицы и детали						
			1.251.1-ХР-1.2.01.1.01.0	Сетка СЛ-1	1					
			-01	Сетка СЛ-2		1				
			-02	Сетка СЛ-3			1			
			-03	Сетка СЛ-4				1		
			-04	Сетка СЛ-5					1	
			1251.1-ХР-1.2.01.1.02.0	Каркас КЛ-1	2					
			-01	Каркас КЛ-2		2				
			-02	Каркас КЛ-3			2			

		1.251.1-ХР-1.2.01.0.00.0	
Гл. спец.	Вихер	Блоки арматурные ЛБЛ-1 – ЛБЛ-5	Стад. Р; Лист 1; Листов 2
Провер.	Хамич		
Разраб.	Режуть		Институт ЛЕНЖИЛПРОЕКТ
Испол.	Федорова		

Инв. № подл.	Подпись и дата	Взам. инв. №

Формат	Зона	Поз.	Обозначение	Наименование	Кол. на испол.	-01	-02	-03	-04	Примечание
			1.251.1-ХР-1.2.01.1.02.0-03	Каркас КЛ-4				2		
			-04	Каркас КЛ-5					2	
			1.251.1-ХР-1.2.01.1.04.0	Каркас КЛ-6	1	1	1	1	1	
			1.251.1-ХР-1.2.01.1.05.0	Каркас КЛ-8	1	1	1	1	1	
			1.251.1-ХР-1.2.01.0.01.0	Изделия закладные МН-1	2	2	2	2	2	

	1 251 1-ХР-1 2 01 0 ДО 0	Лист 2

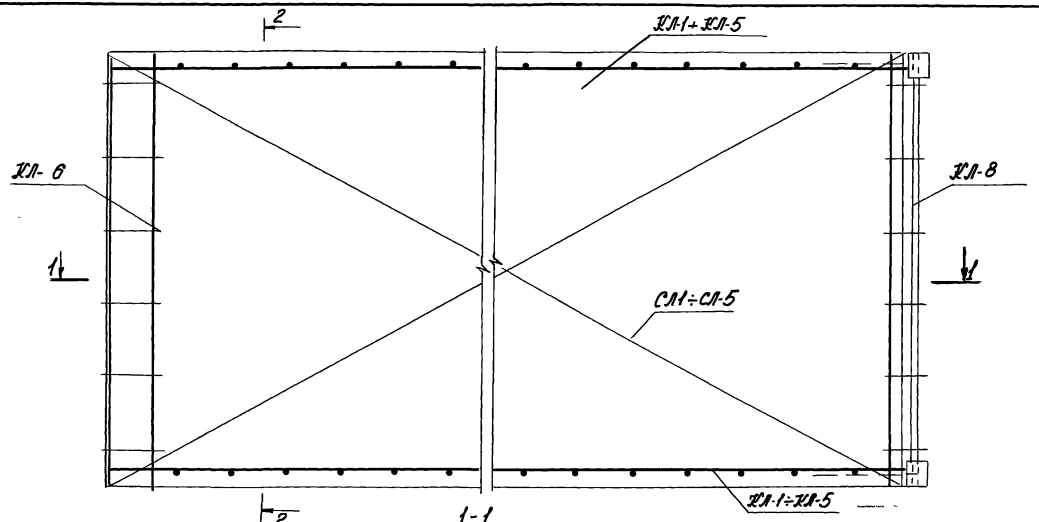

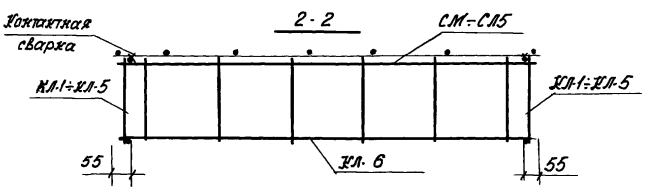

Обозначение	Марка	L, мм	Масса кг.
1.251.1-КР-1.2.01.0.00.0	АБЛ-1	3490	38.5
-01	АБЛ-2	3830	43 2
-02	АБЛ-3	4160	48.3
-03	АБЛ-4	4500	56 1
-04	АБЛ-5	4840	64.2

Гл спец	Винер	
Провер	Хамич	
Разраб	Режуть	
Исполн	Хаховалова	

1.251 1-КР-1.2.01.0.00.0 СБ

Блоки арматурные АБЛ-1 ÷ АБЛ-5

Стадия	Масса	Масштаб
Р	см таб.	1:10
Лист 1	Листов 1	

ЛЕНЖИЛПРОЕКТ

Инв. № подл. | Подпись и дата | Взам. инв. №

Формат А3.

Инв.№подл.	Подпись и дата	Взам.инв.№

Формат	Зона	Поз.	Обозначение	Наименование	Кол-во испол. -01	-02	-03	-04	Примечание
				Документация					
			1.251.1-ХР-1.200.0.00.0 ТО	Техническое описание					
			1.251.1-ХР-1.200.0.00.0 ВС	Выборка стали					
			1.2511-ХР-1.202 0.00.0	Сборочный чертеж					
			1251.1-ХР-1.200.0.00.0-01	Узлы					
				Сборочные единицы и детали					
			1251.1-ХР-1.2.02.1.01.0	Сетка СЛ-6	1				
			-01	Сетка СЛ-7		1			
			-02	Сетка СЛ-8			1		
			-03	Сетка СЛ-9				1	
			-04	Сетка СЛ-10					1

1251.1-ХР-1.1.02.0.000

Гл.спец.	Вижер	
Провер.	Ханин	
Разраб.	Рехуть	
Исполн.	Федорова	

Блоки арматурные АБЛ-6 ÷ АБЛ-10

Стад.	Лист	Листов
Р	1	2

институт ЛЕНЖИЛПРОЕКТ

Инв.№подл.	Подпись и дата	Взам.инв.№

Формат	Зона	Поз.	Обозначение	Наименование	Кол-во испол. -01	-02	-03	-04	Примечание
			1.2511-ХР-1.2.01 1.02.0	Каркас КЛ-1	2				
			-01	Каркас КЛ-2		2			
			-02	Каркас КЛ-3			2		
			-03	Каркас КЛ-4				2	
			-04	Каркас КЛ-5					2
			1251.1-ХР-1.2.01 1.04.0-01	Каркас КЛ-7	1	1	1	1	1
			1.251.1-ХР-1.2.01.1.05.0-01	Каркас КЛ-9	1	1	1	1	1
			1.2511-ХР-1.2.01 0.01.0	Изделия закладные МН-1	2	2	2	2	2

1.251.1-ХР-1.2.02.0.00.0

Лист 2

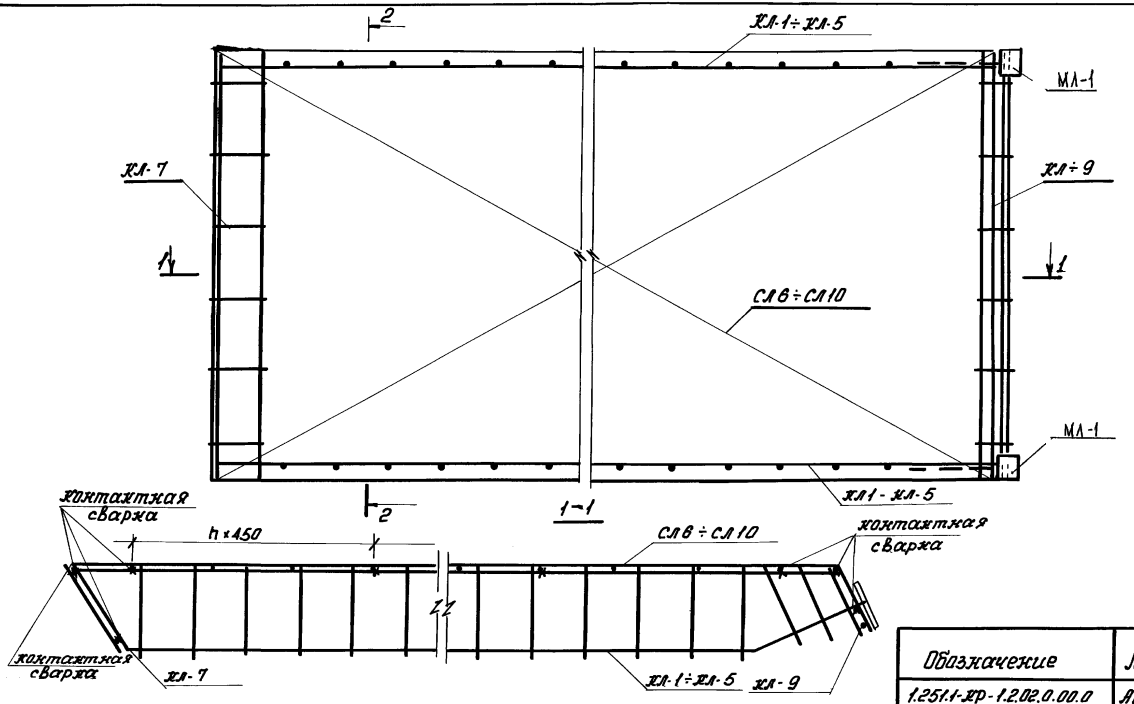

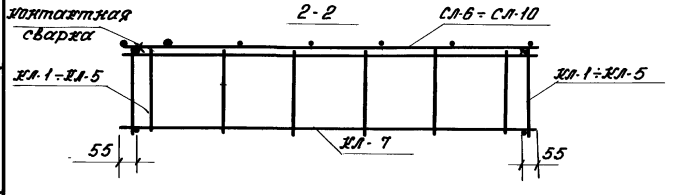

Обозначение	Марка	L, мм	Масса, кг
1.251.1-ХР-1.2.02.0.00.0	АБЛ-6	3490	40.6
-01	АБЛ-7	3830	44.9
-02	АБЛ-8	4160	50.1
-03	АБЛ-9	4500	57.3
-04	АБЛ-10	4840	64.40

Гл.спец.	Вихер		
Провер.	Хамич		
Разраб.	Режуть		

1.251.1-ХР-1.2.02.000.0 СБ

Блоки арматурные АБЛ-6 ÷ АБЛ-10

Стадия	Масса	Масштаб
Р	см. табл.	1 10
Лист 1	Листов 1	

институт ЛЕНЖИЛПРОЕКТ

Инв.№подл. | Подп. и дата | Взам.инв.№

		Обозначение	Наименование	Кол	Примеч
		1.2511-ХР-1.2.01.1.01.0	СЛ-1		
			Детали		
	1	1.2511-ХР-1.2.01.1.01.1	ф5ВрI ГОСТ 6727-80 ℓ=1190	23	5.40 кг.
	2	1.2511-ХР-1.2.01.1.01.2	ф4ВрI ГОСТ 6727-80 ℓ=3340	7	2.31 кг
		1.251.1-ХР-1.2.01.1.01.0-01	СЛ 2		
			Детали		
	1	1.251.1-ХР-1.2.01.1.01.1	ф5ВрI ГОСТ 6727-80 ℓ=1190	26	8.12 кг.
	2	1.251.1-ХР-1.2.01.1.01.1-01	ф4ВрI ГОСТ 6727-80 ℓ=3880	7	2.55 кг
		1.251.1-ХР-1.2.01.1.01.0-02	СЛ-3		
			Детали		
	1.	1.251.1-ХР-1.2.01.1.01.1	ф5ВрI ГОСТ 6727-80 ℓ=1190	28	7.15 кг.
	2.	1.2511-ХР-1.2.01.1.01.1-02	ф4ВрI ГОСТ 6727-80 ℓ=4020	7	2.79 кг.
		1.251.1-ХР-1.2.01.1.01.0-03	СЛ-4		
			Детали		
	1	1.2511-ХР-1.2.01.1.01.1	ф5ВрI ГОСТ 6727-80 ℓ=1190	30	7.88 кг.
	2.	1.2511-ХР-1.2.01.1.01.1-03	ф4ВрI ГОСТ 6727-80 ℓ=4460	7	3.08 кг.
		1.251.1-ХР-1.2.01.1.01.0-04	СЛ-5		
			Детали		
	1	1.251.1-ХР-1.2.01.1.01.1	ф5ВрI ГОСТ 6727-80 ℓ=1190	32	8.43 кг
	2	1.2511-ХР-1.2.01.1.01.1-04	ф4ВрI ГОСТ 6727-80 ℓ=4690	7	3.25 кг.

Инв.№ подл. | Подпись и дата | Взам.инв.№

Гл.спец.	Вижер		1.2511-ХР-1.2.01.1.01.0
Провер.	Хажич		Сетки СЛ-1÷СЛ-5
Разраб.	Режуть		Стадия: Р; Лист: 1; Листов: 1
Испол.	Федорова		ЦИСТИТУТ ЛЕНЖИЛПРОЕКТ

Формат А4

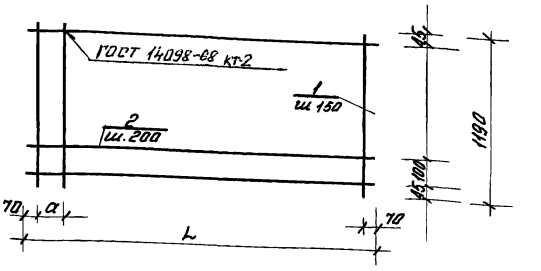

Обозначение	Марка	L, мм	a, мм	Масса кг.
1.251.1-ХР-1.2.01.1.01.0	СЛ-1	3340	–	7.7
1.2511-ХР-1.2.01.1.01.0-01	СЛ-2	3880	40	8.7
1.251.1-ХР-1.2.01.1.01.0-02	СЛ-3	4020	80	9.95
1.251.1-ХР-1.2.01.1.01.0-03	СЛ-4	4360	120	11.0
1.2511-ХР-1.2.01.1.01.0-04	СЛ-5	4890	–	11.7

Инв.№ подл. | Подпись и дата | Взам.инв.№

Гл.спец.	Вижер		1.2511-ХР-1.2.01.1.01.0
Провер.	Хажич		Сетки СЛ-1÷СЛ-5
Разраб.	Режуть		Стадия: Р; Масса: см. табл.; Масштаб:
Испол.	Федорова		Лист 1; Листов 1
			ЦИСТИТУТ ЛЕНЖИЛПРОЕКТ

Формат	Зона	Поз	Обозначение	Наименование	Кол	Примеч
			1.251.1-ХР-1.2.02.1.01.0	СЛ.6		
				Детали		
		1	1.251.1-ХР-1.2.02.1.01.1	ф5ВрI ГОСТ 6727-80 ℓ=1340	23	6.4 кг
		2	1.251.1-ХР-1.2.02.1.01.2	ф4ВрI ГОСТ 6727-80 ℓ=3340	7	3.0 кг
			1.251.1-ХР-1.2.02.1.01.0-01	СЛ.7		
				Детали		
		1	1.251.1-ХР-1.2.02.1.01.1	ф5ВрI ГОСТ 6727-80 ℓ=1340	26	6.9 кг
		2	1.251.1-ХР-1.1.01.1.01.1-01	ф4ВрI ГОСТ 6727-80 ℓ=3680	7	3.2 кг.
			1.251.1-ХР-1.2.02.1.01.0-02	СЛ.8		
				Детали		
		1	1.251.1-ХР-1.2.02.1.01.1	ф5ВрI ГОСТ 6727-80 ℓ=1340	28	7.4 кг.
		2	1.251.1-ХР-1.2.01.1.01.1-02	ф4ВрI ГОСТ 6727-80 ℓ=4020	7	3.5 кг.
			1.251.1-ХР-1.2.02.1.01.0-03	СЛ.9		
				Детали		
		1	1.251.1-ХР-1.2.02.1.01.1	ф5ВрI ГОСТ 6727-80 ℓ=1340	30	7.9 кг.
		2	1.251.1-ХР-1.2.01.1.01.1-03	ф4ВрI ГОСТ 6727-80 ℓ=4450	7	3.9 кг.
			1.251.1-ХР-1.2.02.1.01.0-04	СЛ.10		
				Детали		
		1	1.251.1-ХР-1.2.02.1.01.1	ф5ВрI ГОСТ 6727-80 ℓ=1340	32	8.4 кг.
		2	1.251.1-ХР-1.2.01.1.01.1-04	ф4ВрI ГОСТ 6727-80 ℓ=4690	7	4.1 кг.

Инв.№ подл. | Подпись и дата | Взам.инв.№

1.251.1-ХР-1.2.02.1.01.0

Гл.спец.	Вижер		
Провер.	Ганич		
Разраб.	Рекуть		
Испол.	Федорова		

Сетки
СЛ.6 ÷ СЛ.10

Стадия	Лист	Листов
Р	1	1

ИНСТИТУТ ЛЕНЖИЛПРОЕКТ

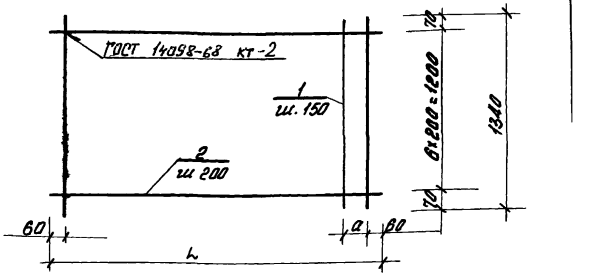

Обозначение	Марка	L, мм	a, мм	Масса кг
1.251.1-ХР-1.2.02.1.01.0	СЛ.6	3340	20	9.4
-01	СЛ.7	3680	60	10.1
-02	СЛ.8	4020	-	10.9
-03	СЛ.9	4360	30	11.8
-04	СЛ.10	4690	70	12.5

Инв.№ подл. | Подпись и дата | Взам.инв.№

1.251.1-ХР-1.2.02.1.01.0 СБ

Гл.спец.	Вижер		
Провер.	Ганич		
Разраб.	Рекуть		

Сетки
СЛ.6 ÷ СЛ.10

Стадия	Масса	Масштаб
Р	см. табл.	

Лист 1 Листов 1

ИНСТИТУТ ЛЕНЖИЛПРОЕКТ

Формат	Зона	Поз.	Обозначение	Наименование	Кол.	Примеч.
			1.251.1-ХР-1.2.01.1.02.0	КЛ-1		
				Детали		
		1.	1.251.1-ХР-1.2.01.1.02.1	ф12 А III ГОСТ 5781-75 ℓ=3615	1	3.22кг
		2.	1.251.1-ХР-1.2.01.1.02.2	ф8 АI ГОСТ 5781-75 ℓ=3615	1	1.43кг
		3.	1.251.1-ХР-1.2.01.1.02.3	ф6 АI ГОСТ 5781-75 ℓ=220	29	1.42кг
		4.	1.251.1-ХР-1.2.01.0.01.0	МЛ-1	1	1.81кг
			1.251.1-ХР-1.2.01.1.02.0-01	КЛ-2		
				Детали		
		1.	1.251.1-ХР-1.2.01.1.02.1-01	ф14 А III ГОСТ 5781-75 ℓ=3990	1	1.80кг.
		2.	1.251.1-ХР-1.2.01.1.02.2-01	ф8 АI ГОСТ 5781-75 ℓ=3990	1	1.58кг.
		3.	1.251.1-ХР-1.2.01.1.02.3	ф6 АI ГОСТ 5781-75 ℓ=220	31	1.51кг.
		4.	1.251.1-ХР-1.2.01.0.01.0	МЛ-1	1	1.81кг
			1.251.1-ХР-1.2.01.1.02.0-02	КЛ-3		
				Детали		
		1.	1.251.1-ХР-1.2.01.1.02.1-02	ф16 А III ГОСТ 5781-75 ℓ=4290	1	6.78кг.
		2.	1.251.1-ХР-1.2.01.1.02.2-02	ф8 АI ГОСТ 5781-75 ℓ=4290	1	1.69кг.
		3.	1.251.1-ХР-1.2.01.1.02.3	ф6 АI ГОСТ 5781-75 ℓ=220	33	1.61кг.
		4.	1.251.1-ХР-1.2.01.0.01.0	МЛ-1	1	1.81кг.
			1.251.1-ХР-1.2.01.1.02.0-03	КЛ-4		
				Детали		
		1.	1.251.1-ХР-1.2.01.1.02.1-03	ф18 А III ГОСТ 5781-75 ℓ=4625	1	9.26кг.
		2.	1.251.1-ХР-1.2.01.1.02.2-03	ф8 АI ГОСТ 5781-75 ℓ=4625	1	1.83кг.
		3.	1.251.1-ХР-1.2.01.1.02.3	ф6 АI ГОСТ 5781-75 ℓ=220	35	1.71кг.
		4.	1.251.1-ХР-1.2.01.0.01.0	МЛ-1	1	1.81кг.

Формат	Зона	Поз.	Обозначение	Наименование	Кол.	Примеч.
			1.251.1-ХР-1.2.01.1.02.0-04	КЛ-5		
				Детали		
		1	1.251.1-ХР-1.2.01.1.02.1-04	ф20 А III ГОСТ 5781-75 ℓ=4960	1	12.23кг
		2	1.251.1-ХР-1.2.01.1.02.2-03	ф8 АI ГОСТ 5781-75 ℓ=4960	1	1.96кг
		3	1.251.1-ХР-1.2.01.1.02.3	ф6 АI ГОСТ 5781-75 ℓ=220	37	1.81кг
		4	1.251.1-ХР-1.2.01.0.01.0	МЛ-1	1	1.81кг

Инв. № подл. | Подпись и дата | Взам. инв. №

Гл. спец.	Винер		1.251.1-ХР-1.2.01.1.02.0
Провер.	Томич		Каркасы КЛ-1 ÷ КЛ-5
Разраб.	Дежуть		Стадия: Р; Лист: 1; Листов: 1
Исполн.	Федорова		ЛЕНЖИЛПРОЕКТ

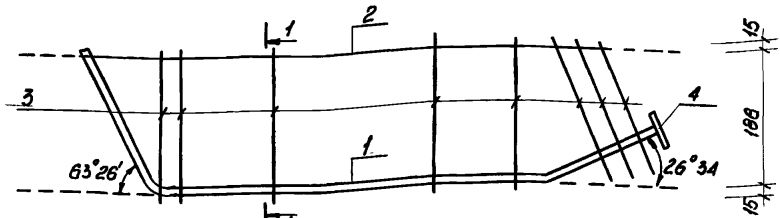
1
2
3
4
1
1
63°26'
26°34
15
180
15

| | | |

Форм	Зона	Поз	Обозначение	Наименование	Кол	Примеч
			1.251.1-КР-1.2.01.1.04.0	КЛ-6		
				Детали		
		1	1.251.1-КР-1.2.01.1.04.1	ФБАI ГОСТ 5781-75 ℓ=290	6	0.49кг.
		2.	1.251.1-КР-1.2.01.1.04.2	ФБАI ГОСТ 5781-75 ℓ=1190	1	0.34кг.
		3.	1.251.1-КР-1.2.01.1.04.3	ФБАI ГОСТ 5781-75 ℓ=1190	1	0.60кг.
			1.251.1-КР-1.2.01.1.04.0-01	КЛ-7		
				Детали		
		1.	1.251.1-КР-1.2.01.1.04.1	ФБАI ГОСТ 5781-75 ℓ=290	7	0.57кг.
		2.	1.251.1-КР-1.2.01.1.04.1-01	ФБАI ГОСТ 5781-75 ℓ=1340	1	0.38кг.
		3.	1.251.1-КР-1.2.01.1.04.2-01	ФБАI ГОСТ 5781-75 ℓ=1340	1	0.87

Инв.№подл. | Подпись и дата | Взам.инв.№

			1.251.1-КР-1.2.01.1.04.0			
Гл.спец.	Вихер		Каркасы КЛ-6, КЛ-7	Стадия	Лист	Листов
Провер.	Хамич			Р	1	1
Разраб.	Рехуть			институт ЛЕНЖИЛПРОЕКТ		
Испол.	Федорова					

Формат А4

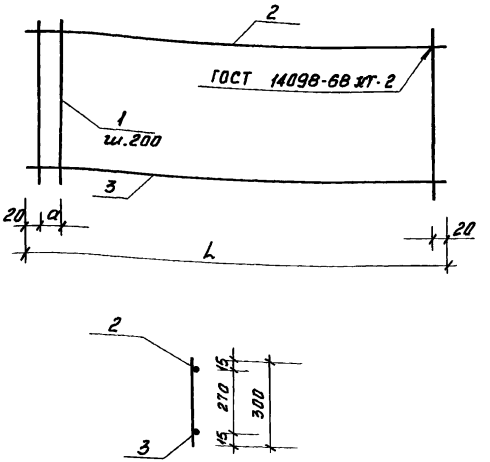

Обозначение	Марка	L, мм	a, мм	Масса кг
1.251.1-КР-1.2.01.1.04.0	КЛ-6	1190	150	1.43
1.251.1-КР-1.2.01.1.04.0-01	КЛ-7	1340	100	1.62

Инв.№подл. | Подпись и дата | Взам.инв.№

			1.251.1-КР-1.2.01.1.04.0 сб			
Гл.спец.	Вихер		Каркасы КЛ-6, КЛ-7	Стадия	Масса	Масштаб
Провер.	Хамич			Р	см табл	
Разраб.	Рехуть			Лист 1	Листов 1	
Испол.	Федорова			институт ЛЕНЖИЛПРОЕКТ		

Формат А4

1 - 1

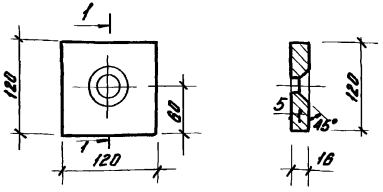

Формат	Зона	Поз.	Обозначение	Наименование	Кол.	Примеч.
				Детали		
		1	1.251.1-КР-1.2.01.0.01.0	полоса $\frac{120\times16\ ГОСТ\ 103-76}{Вст\ 3пс6\ ГОСТ\ 380-71^{*}\ l=120}$	1	1.81кг

Взам.инв.№ | Подпись и дата | Инв.№подл.

1.251.1-КР-1.2.01.0.01.0

Изделия закладные.

Стадия	Масса	Масштаб
Р	1.81кг	1:5
Лист 1	Листов 1	

МЛ-1

Гл.спец.	Вижер		
Проверил	Гомич		
Разработ	Режуть		
Исполнил	Режуть		

Институт ЛЕНЖИЛПРОЕКТ

Формат А4

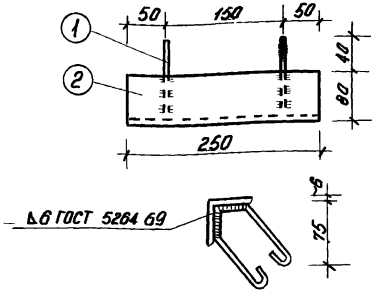

Формат	Зона	Поз.	Обозначение	Наименование	Кол.	Примечан.
				Детали		
		1	1.251.1-КР-1.2 01.0.02.1	Уголок 80×80×8 ГОСТ 8509-72 ℓ=250 равнап	1	1.85 кг
		2	1.251.1-КР-1.2 01.0.02.2	ФБАТ ГОСТ 5781-75 ℓ=360	2	0.18 кг

Гл.спец.	Вижер		
Провер.	Хамич		
Разраб.	Режуть		
Исполн.	Федарава		

1.251.1-КР-1.2 01.0 02.0

Изделия закладные

МЛ-2

Стадия	Масса	Масштаб
Р	сат. табл	1:5

Лист 1 Листов 1

ИНСТИТУТ ЛЕНЖИЛПРОЕКТ

Инв. № подл. | Подпись и дата | Взам. инв. №

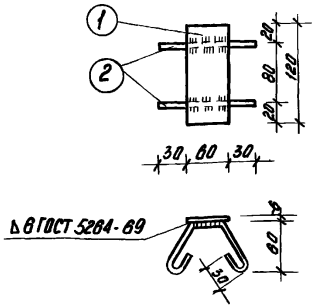

Формат	Зона	Поз	Обозначение	Наименование	Кол.	Примечание
				Детали		
		1.	1.251.1-КР-1.2.01.0 03.1	Полоса $\frac{80\times6\ ГОСТ\ 103-78}{3ст3пс6\ ГОСТ-380-71}$ l=120	1	0 28 кг
		2	1251.1-КР-1.2.01.0 03.2	ф6АI ГОСТ 5781-75 l=240	2	0.11 кг

1 251 1-КР-1.2.01.0.03.0

Изделия закладные МЛ-3

Стадия	Масса	Масштаб
Р	см табл.	1:5

Лист 1 | Листов 1

Институт ЛЕНЖИЛПРОЕКТ

Гл спец.	Винер	
Провер.	Томич	
Разраб.	Дегтярь	

Взам. инв. № | Подп. | Дата | Подпись и дата

gost.e-ecolog.ru