ТИПОВЫЕ СТРОИТЕЛЬНЫЕ КОНСТРУКЦИИ,
ИЗДЕЛИЯ И УЗЛЫ ДЛЯ КАПИТАЛЬНОГО РЕМОНТА ЗДАНИЙ
В ЛЕНИНГРАДЕ

СЕРИЯ 2.140-КР-4

ДЕТАЛИ ПЕРЕКРЫТИЙ ЖИЛЫХ ЗДАНИЙ

ВЫПУСК 1

РАЗРАБОТАНЫ „ЛЕНЖИЛНИИПРОЕКТОМ"
ЗАМ. ДИРЕКТОРА ПО НАУЧНОЙ РАБОТЕ — М.А.ШВАРЦ
ЗАВ. ОТДЕЛОМ РЕМОНТНО-СТРОИТЕЛЬНОЙ ДИАГНОСТИКИ И КОНСТРУКЦИЙ — Г.С. ШАРБАБЧЕВ
ГЛАВНЫЙ СПЕЦИАЛИСТ — Б.М ВИНЕР

gost.e-ecolog.ru

Номер и дата изменения	Краткое содержание изменения	№№ чертежей		
		Корректировка	Дополнения	Аннулирование

Номер и дата изменения	Краткое содержание изменения	№№ чертежей		
		Корректировка	Дополнения	Аннулирование

Инв. № подл. | Подпись и дата | Взам. инв. №

				2.140-КР-4-1ИК	
Исполн	Арнаутова		06.90	Информационная карта	Стадия: Р; Лист: —; Листов: 1
Пров	Тарасова		06.90		ЛЕНЖИЛНИИПРОЕКТ
Н контр	Архангельская		06.90		

Копир

Формат А3

Обозначение	Наименование	Стр
	Обложка	
	Титульный лист	1
2140-КР 4ик	Информационная карта	2
2140-КР-4с	Содержание	3
2140-КР-4пз	Пояснительная записка	4
2140-КР 4-1	Схемы расположения панелей перекрытия	5
2140-КР-4-2	Схемы расположения перекрытий в	
	разных уровнях	6-7
2140-КР-4 3	Узлы 1,2,3	8
2140-КР 4-4	Узлы 4,5,6	9
2140 КР-4-5	Узел 7	10
2140-КР-4-6	Узлы 8,9,10	11
2140-КР-4-7.	Узел 11 Детали крепления анкера к	
	петле I, II, III Сечение 11-11	12
2140-КР-4-8	Сечения 1-1, 2-2, 3-3, 4-4, 5-5, 6-6,	
	7-7, 8 8, 9 9, 10-10	13
2140-КР-4-9	Схемы расположения плит перекры-	
	тия при пролетах 40°10м	14
2140-КР 4-10	Фрагмент плана 1	15
2140-КР-4-11	Фрагмент плана 2	16
2140-КР-4-12	Узлы 13, 13а, 12а	17
2140-КР-4-13	Схемы каркасов монолитных	
	участков	18
2140-КР-4-14	Анкеры типа 1, 2, 3	19

Обозначение	Наименование	С

Взам инв № | Подпись и дата | Инв № подл

Исполн	Арнаутова		06.90
Пров	Тарасова		06.90
Н контр	Архангельская		07.90

2140-КР 4 с

Содержание

Стадия	Лист	Листов
Р	–	1

ЛЕНЖИЛНИИПРОЕКТ

Формат А3

Настоящая серия 2.140-КР-4 выпуск I "Детали перекрытий жилых зданий" разработана на основании и взамен альбома 24-НТ-3/75 с целью усовершенствования конструктивных решений и приведением альбома в соответствие требованиям стандартов СЦДС и ЕСКД и "Временных указаний по составу, правилам выполнения, комплектования и оформления проектной документации на типовые строительные конструкции, изделия и узлы (Госстрой ССР, 1987г.)

Настоящий альбом содержит решения по устройству междуэтажных и чердачных перекрытий из предварительно-напряженных пустотных панелей высотой 220мм для зданий с кирпичными стенами при капитальном ремонте и реконструкции жилых зданий. При проектировании, в особых случаях, возможно индивидуальное решение деталей отличных от данной серии.

Монтаж плит перекрытий должен производиться с учетом действующих нормативных документов, в строгом соответствии с проектом организации работ и технологической картой № 04-71 "[illegible] междуэтажных перекрытий из сборных железобетонных настилов типа КНП" треста Оргтехстрой УКР Исполкома Ленсовета.

При устройстве перекрытий следует обратить внимание на следующее:

- места опирания участков монолитного перекрытия [illegible] держать остатки строительного мусора и пыли.
- бетонирование производить послойно, слоями 120-150мм.
- уплотнение бетонной смеси осуществлять глубинными, а заглаживание-площадочными вибраторами.

Меры защиты монолитных участков (стыков и т.п.) от возможного воздействия агрессивных сред в период эксплуатации здания, требования по плотности, водонепроницаемости, водоцементному отношению, сведения о марках и расходах цемента, составах заполнителей и добавок, видах лакокрасочных покрытий и способах их нанесения и т.п. указываются в конкретном проекте.

Заполнение продольных швов между панелями перекрытия обеспечить мелкозернистым бетоном класса В-

При устройстве перекрытий из сборных железобетонных элементов особое внимание следует уделять анкеровке их в старые кирпичные стены.

Анкеры изготовляются из стали класса А-I, диаметром 10мм – для анкерных тяжей, и 16 А-III – для заделываемых в кладку штырей.

Анкерные штыри заделываются в стены бетоном класса В 12,5; глубина гнезда для укладки анкера 70-80мм. Концы анкеров крепятся к утопленным монтажным петлям панелей перекрытий.

УКАЗАНИЯ

по монтажу железобетонных панелей перекрытий

1. До разборки перекрытий выполнить работы по ремонту и перекладке участков стен и фундаментов, предусмотренных проектом.
2. Все работы по демонтажу и монтажу перекрытий выполнять с соблюдением правил по технике безопасности согласно СНиП Ш-4-80.
3. Разборку перекрытий производить по секциям и поэтажно с сохранением каждой пятой-шестой заанкерованной балки.
4. Борозды в стенах для заводки панелей пробивать участками длиной не более 2,5 м.

Последующий участок борозды пробивать только после того, как на предыдущем участке уложены, заанкерованы и замоноличены панели. Размеры пробиваемой борозды не должны превышать по глубине 18см, по высоте 30см.

Глубина гнезд для заводки выпускных ребер панелей должна быть не более 30см. При монтаже плит в наклонном положении глубина гнезд для заводки выпускных ребер должна быть не менее 38см.

Пробивку сплошных борозд для заводки выпускных ребер панелей не допускать.

5. Глубина заделки панелей с выпускными ребрами в кирпичную кладку должна быть:
   - для торца [illegible] выпускных ребер на 13-17см.
   - для выпускных [illegible] 25-29см.
6. Заделку гнезд и борозд, после укладки панелей производить пластичным бетоном марки В 7,5 с тщательным заполнением пустот.
7. Анкеровку панелей перекрытий со стенами выполнять по чертежам серии 2.140-КР-4.
8. Зазоры между панелями шириной до 5см заполнять мелкозернистым бетоном. Монолитные участки армировать и бетонировать по типовому альбому 2.140-КР-4.
9. Отверстия для пропуска сантехнических труб сверлить, не нарушая ребер панелей, отверстия заделывать после монтажа труб бетоном В 7,5.
10. При производстве работ руководствоваться действующими техническими условиями на производство и приемку общестроительных и специальных работ при капитальном ремонте жилых домов.
11. При высоте от низа панелей до верха перемычек проемов менее 500мм панели перекрытий укладывать по разгрузочным балкам.
12. Панели укладывать по выровненному слою цементного раствора М 100 толщиной не менее 15мм.

				2.140-КР-4 П.3.		
Исполн.	Арнаутова	[signature]	07.90	Пояснительная записка.	Стадия	Лист	Листов
Разраб.	Шарасова	[signature]	08.90		Р	–	1
Пров.	Винер	[signature]	07.90		Ленжилниипроект		
Н.контр.	Архангельская	[signature]	08.90				

Формат А.3

Междуэтажное перекрытие многопролетного здания

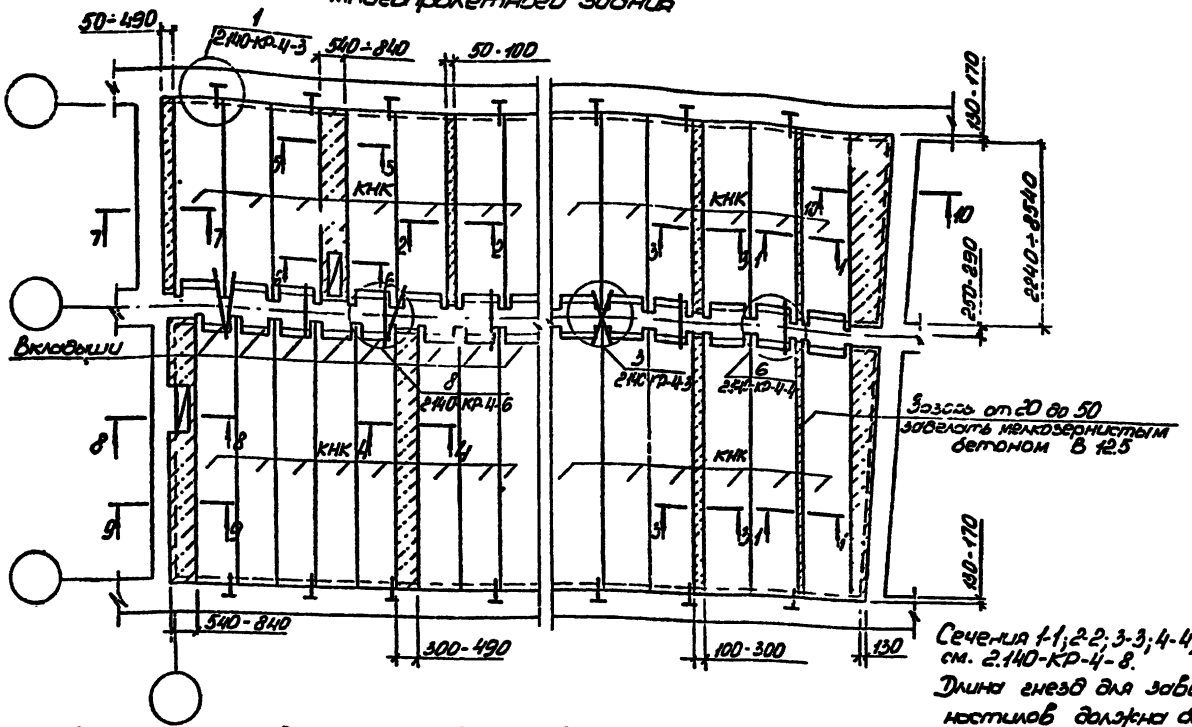

Сечения 1-1; 2-2; 3-3; 4-4; 5-5; 6-6; 7-7; 8-8; 9-9; 10-10 см. 2.140-КР-4-8.

Длина гнезд для заводки выпускных ребер настилов должна быть не более 30 см.

Борозды в стенах для заводки настилов пробивать участками длиной не более 25 м. Размеры пробиваемой борозды не должны превышать по глубине 18 см и по высоте 30 см.

Пробивка сплошных борозд для заводки выпускных ребер настилов не допускается.

Расстояние между анкерами должно быть не более 3 м.

Если перекладка средней стены предусматривается проектом, то следует принять настилы типа БПК аналогично схеме для чердачного перекрытия.

				2.140-КР-4-1			
Исполн	Розанова		05.90	Схемы расположения панелей перекрытия	Стадия	Лист	Листов
Разраб	Тарасова		05.90		Р	1	2
Провер	Тарасова		05.90		ЛЕНЖИЛНИИПРОЕКТ		
Н.конт	Архангельская		08.90				

Копир.

Формат А3

Инв.№ подл. | Подпись и дата | Взам.инв.№

Междуэтажное перекрытие в разных уровнях

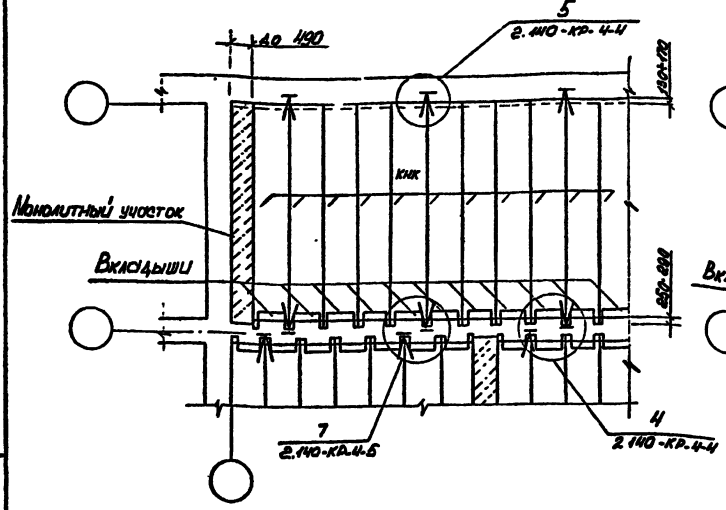

Междуэтажное перекрытие для однопролетного здания

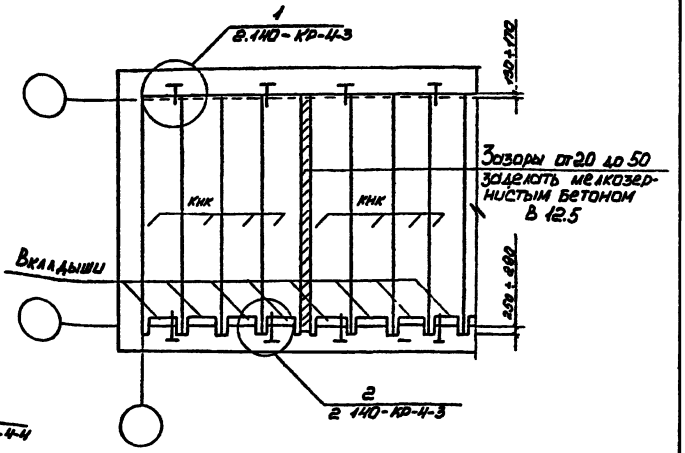

Если перекладка средней стены предусмотрена проектом, то следует принять настилы типа БПК аналогично схеме для чердачного перекрытия.
Армирование монолитных участков см. 2.140-кр-4-8.

				2.140-кр-4-2	
Исполн.	Розанова		05.90	Схемы расположения перекрытий в разных уровнях	стадия: Р; лист: -; листов: 1
Разраб.	Тарасова		05.90		
Пров.	Тарасова		05.90		
Н.контр.	Ананьевская		05.90		ЛЕНИИЛНИИПРОЕКТ

Инв. № подл. | Подпись и дата | Взам. инв. №

Формат А3

Чердачное перекрытие

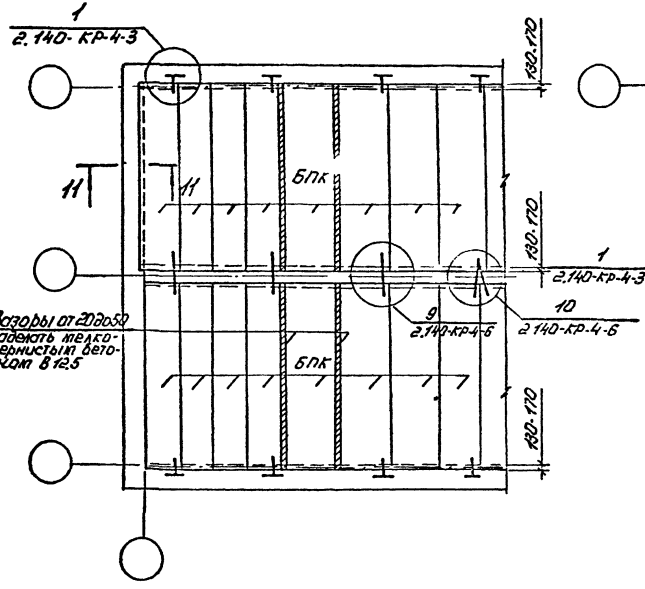

Чердачное перекрытие с поперечными несущими стенами

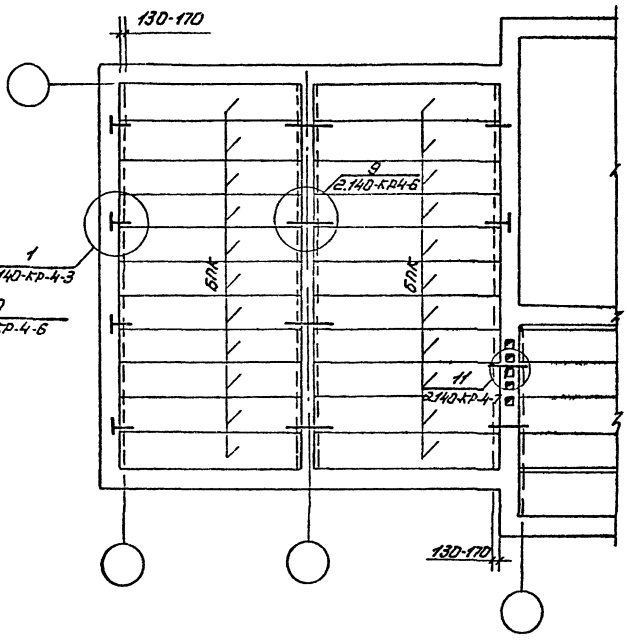

Сечение 11-11 см. 2.140-кр-4-7

Инв.№ подл. | Подпись и дата | Взам.инв.№

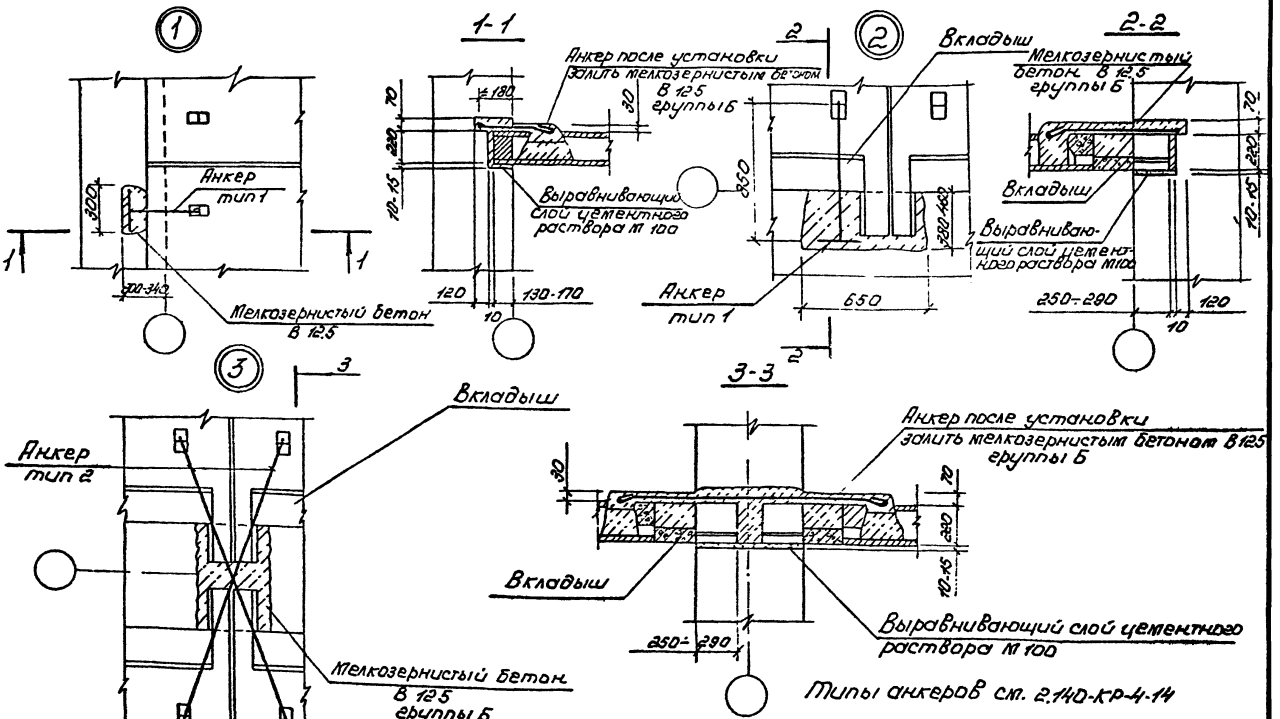

Типы анкеров см. 2.140-кр-4-14

Испол.	Розанова		05.90
Разраб.	Тарасова		06.90
Провер.	Тарасова		06.90
Н. контр.	Нуханельская		08.90

2.140-кр-4-3

Узлы 1, 2, 3

Стадия	Лист	Листов
Р	—	1

Ленжилниипроект

Копир:

Формат А3

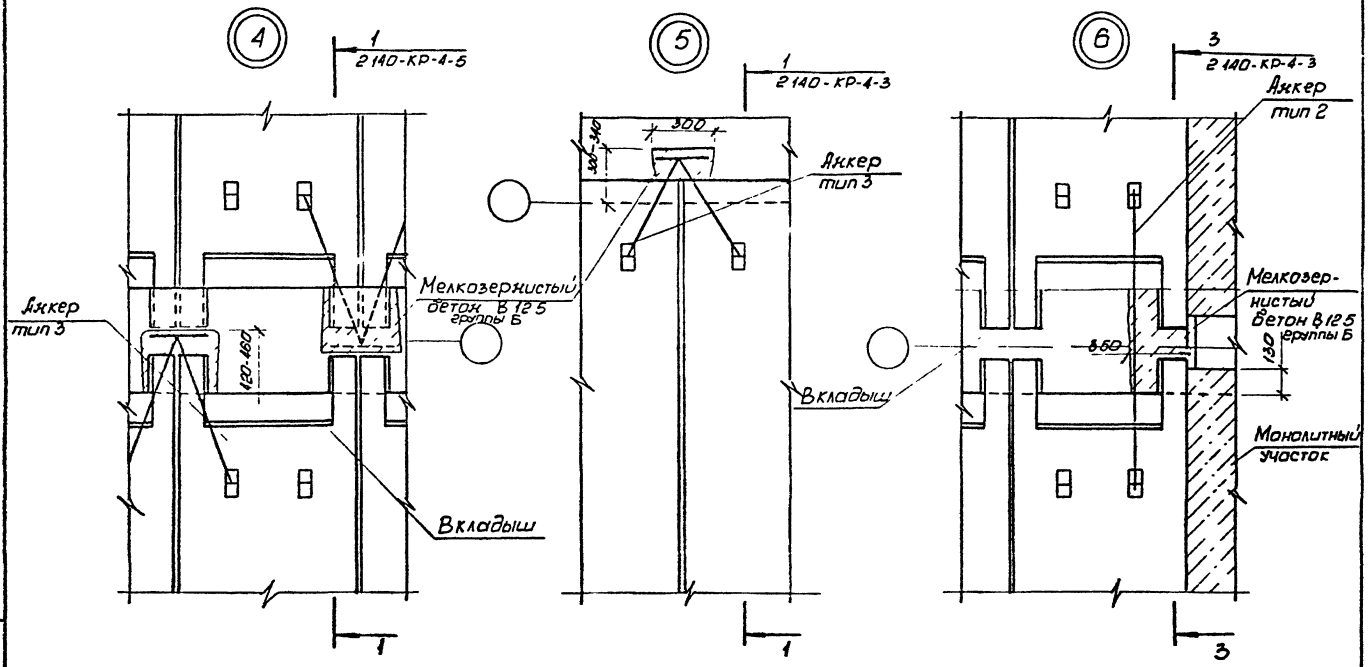

Типы анкеров см. 2.140-КР-4-14

				2.140-КР-4-1	
Исполн	Розанова		05.90	Узлы 4, 5, 6	Стадия: Р; Лист: —; Листов: 1
Разраб	Тарасова		05.90		
Пров	Тарасова		05.90		ЛЕНЖИЛНИИПРОЕКТ
Н.контр	Архангельская		05.90		

Инв.№ подл. | Подпись и дата | Взам.инв.№

Формат А3

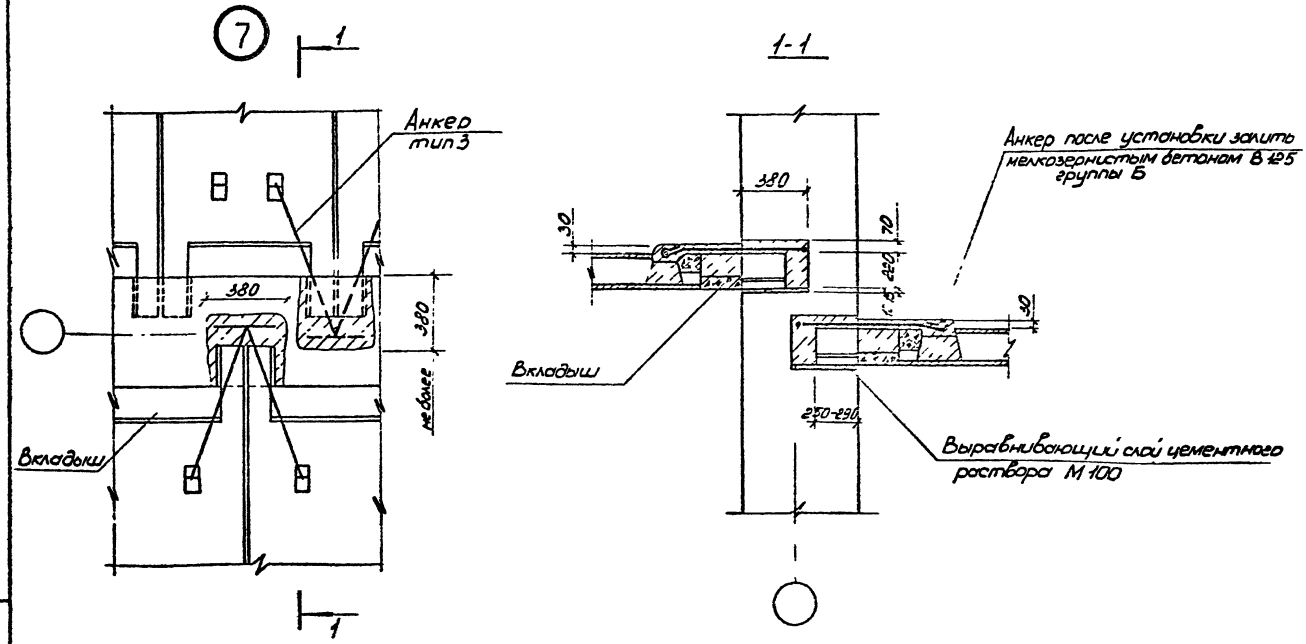

При расположении перекрытий в разных уровнях одновременная пробивка гнёзд с разных сторон не допускается. Гнезда в перекрытии другого уровня выполнять только после того как на предыдущем участке уложены, заанкерены и замоноличены панели и бетон достиг 70% проектной прочности.

Типы анкеров см. 2 140-КР-4-14

				2.140-КР-4-5	
Исполн.	Розанова		05 90	Узел 7.	Стадия: Р; Лист: —; Листов: 1
Разраб.	Тарасова		06 90		
Провер.	Тарасова		06 90		ЛЕНИНИНИПРОЕКТ
Н.контр.	Архангельская		08 90		

Копир. Ной

Формат А3

Взам инв №

Подпись и дата

Инв № подл.

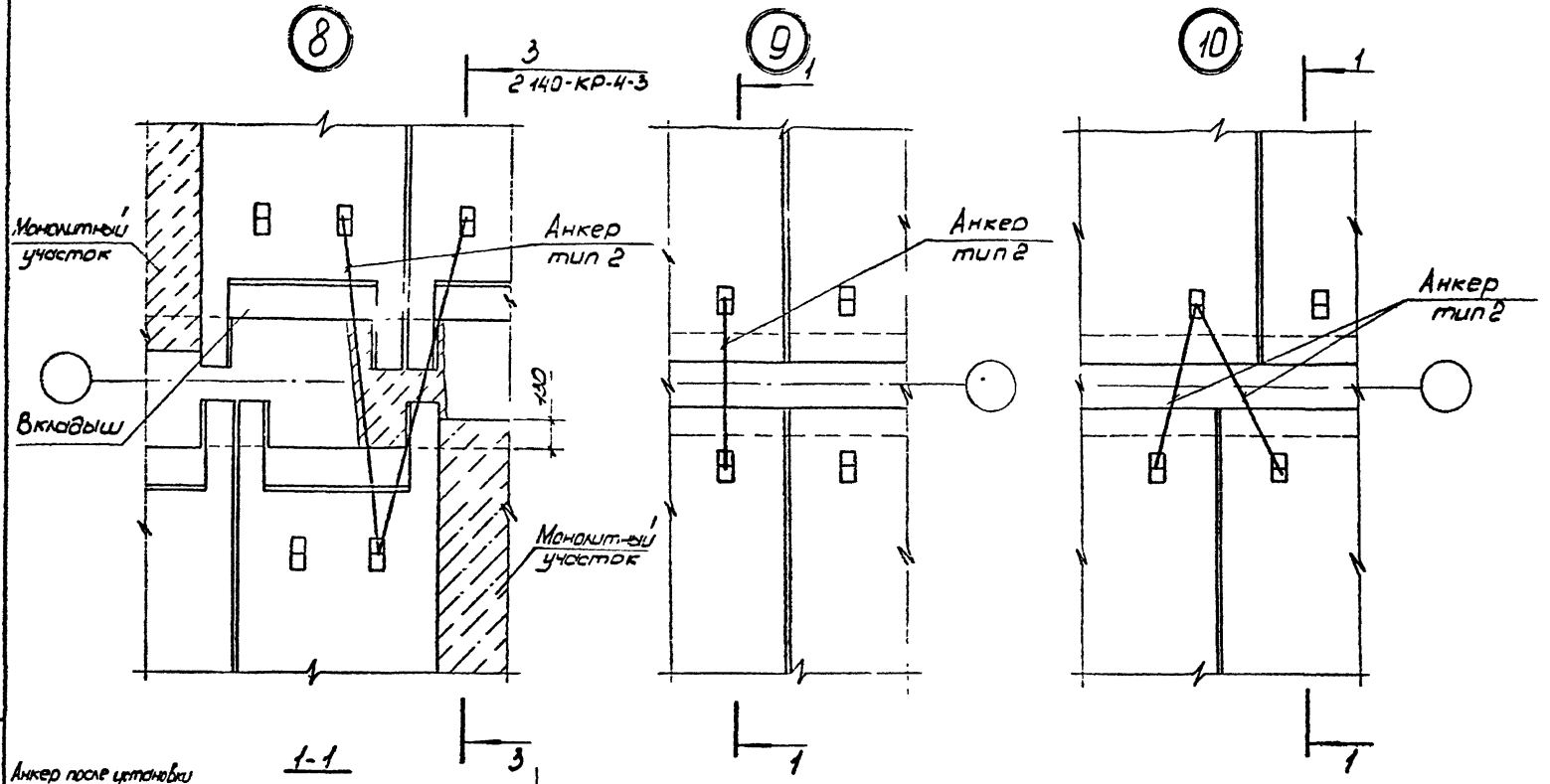

Типы анкеров см 2.140-КР-4-14

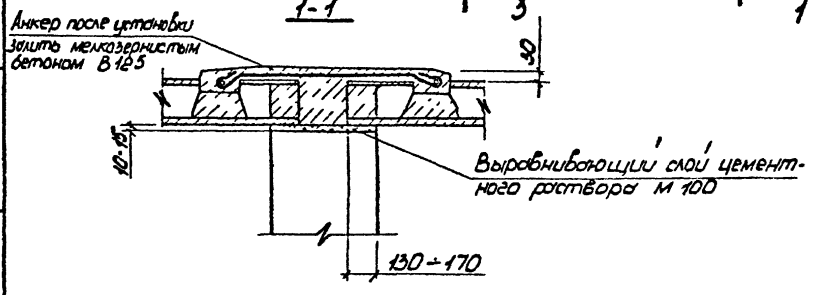

				2.140-КР-4-6			
Исполн	Розанова		05.90	Узлы 8, 9, 10	Стадия	Лист	Листов
Разраб	Тарасова		06.90		Р	—	1
Провер	Тарасова		06.90		ЛЕНЖИЛНИИПРОЕКТ		
Н.контр	Архангельская		08.90				

Инв.№ подл. | Подпись и дата | Взам.инв.№

Копир. Ко

Формат А3

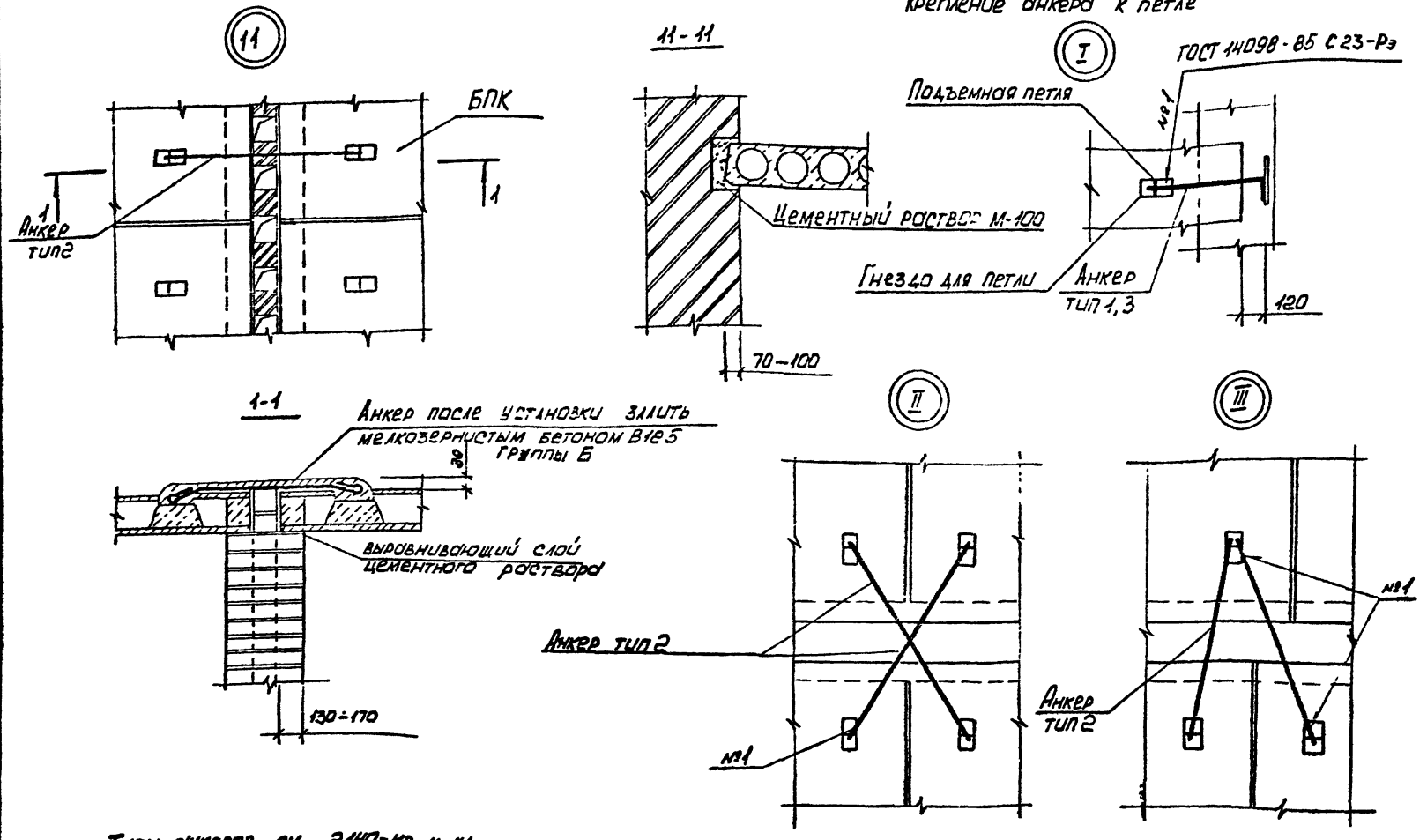

Типы анкеров см. 2.140-кр-4-14

				2.140-КР-4-7
исполн	Розанова		05.90	Узел 11; Детали крепления анкера к петле I, II, III Сечение 11-11
разраб.	Тарасова		06.90	
провер	Тарасова		06.90	
н контр	Архангельская		06.90	

Стадия	Лист	Листов
Р	-	1

ЛЕНЖИЛНИИПРОЕКТ

Инв.№ подл. | Подпись и дата | Взам инв.№

Формат А3

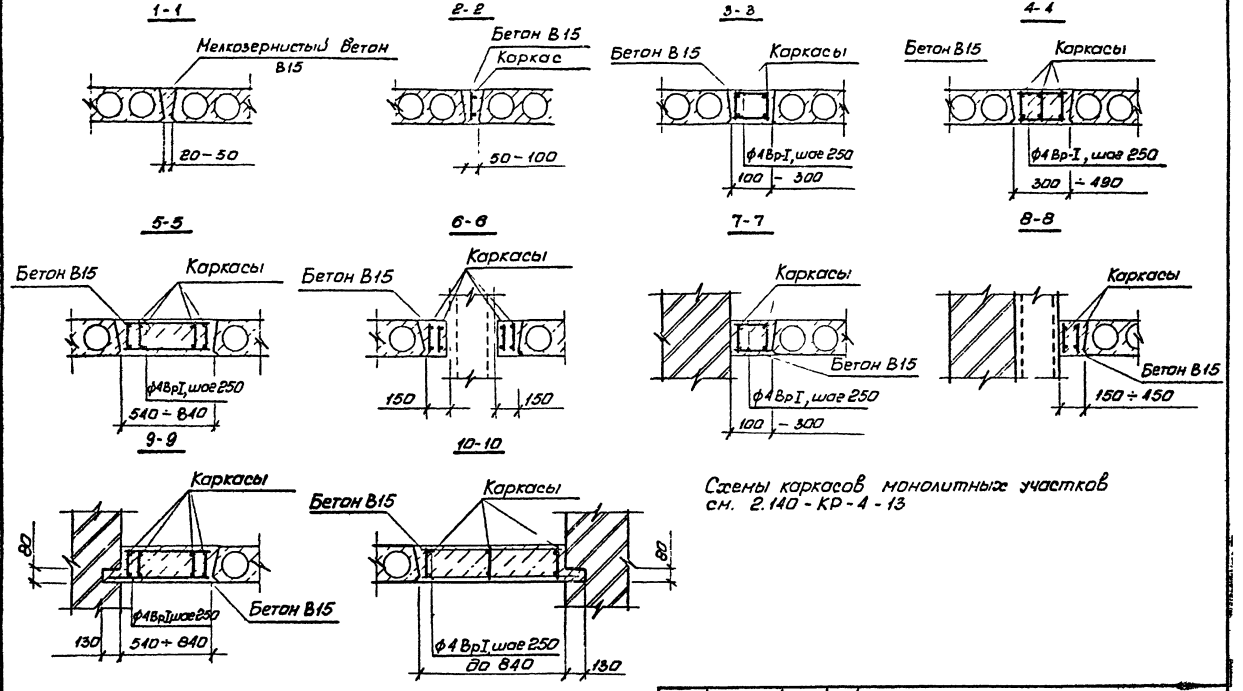

Схемы каркасов монолитных участков см. 2.140 - КР - 4 - 13

				2.140-КР-4-8	
Исполн.	Розанова		0590	Сечения	Стадия: Р; Лист: —; Листов: 1
Разраб.	Тарасова		0690	1-1; 2-2; 3-3; 4-4, 5-5; 6-6; 7-7; 8-8; 9-9, 10-10	
Пров.	Тарасова		0690		ЛЕНЖИЛНИИПРОЕКТ
Н.контр.	Архангельская		0890		

Инв. № подл. | Подпись и дата | Взам. инв. №

Копир:

Формат А3

Схема 1

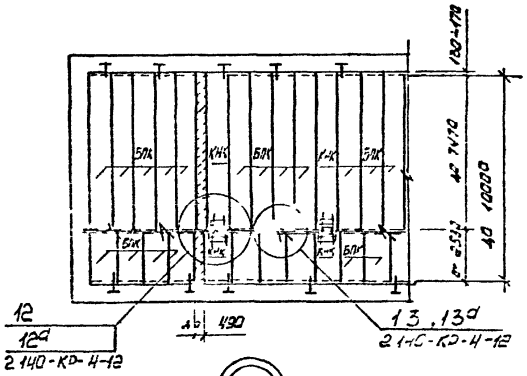

Схема 2

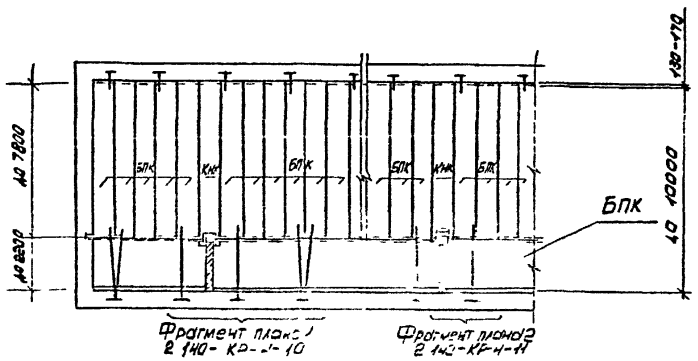

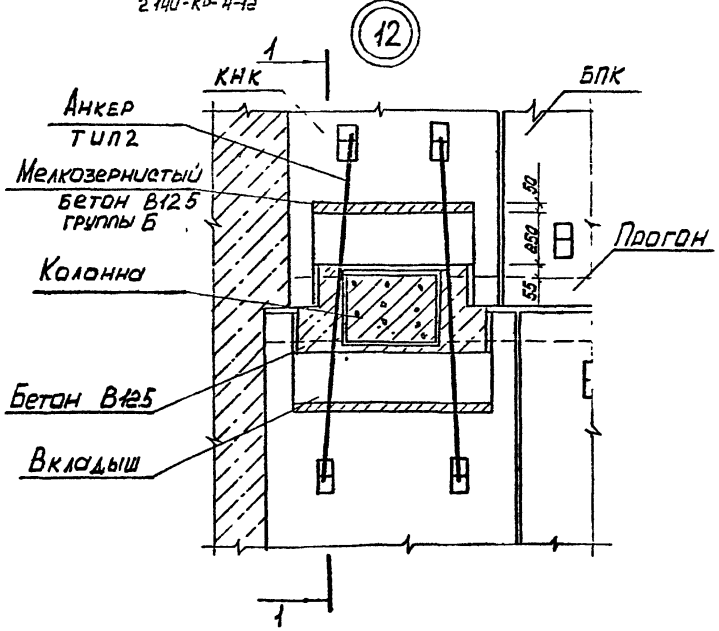

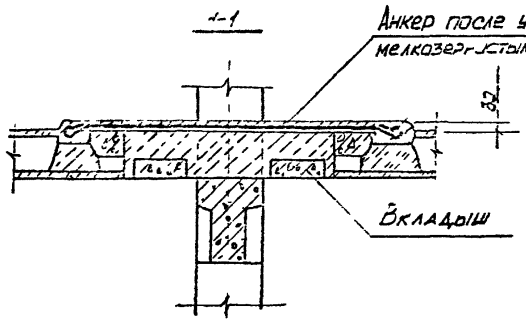

Колонну в местах примыкания перекрытия обернуть толем
Типы анкеров см. 2.140-КР-4.14

				2.140-КР-4-9	
Исполн	Розанова		05.90	Схемы расположения панелей перекрытия при пролетах до 10м	Стадия: Р; Лист: -; Листов: 1
Разраб	Тарасова		05.90		
Провер	Тарасова		05.90		ЛЕНЖИЛНИИПРОЕКТ
Н.контр	Архангельская		05.90		

Инв.№ подл. | Подпись и дата | Взам.инв.№

Формат А3

Фрагмент плана 1

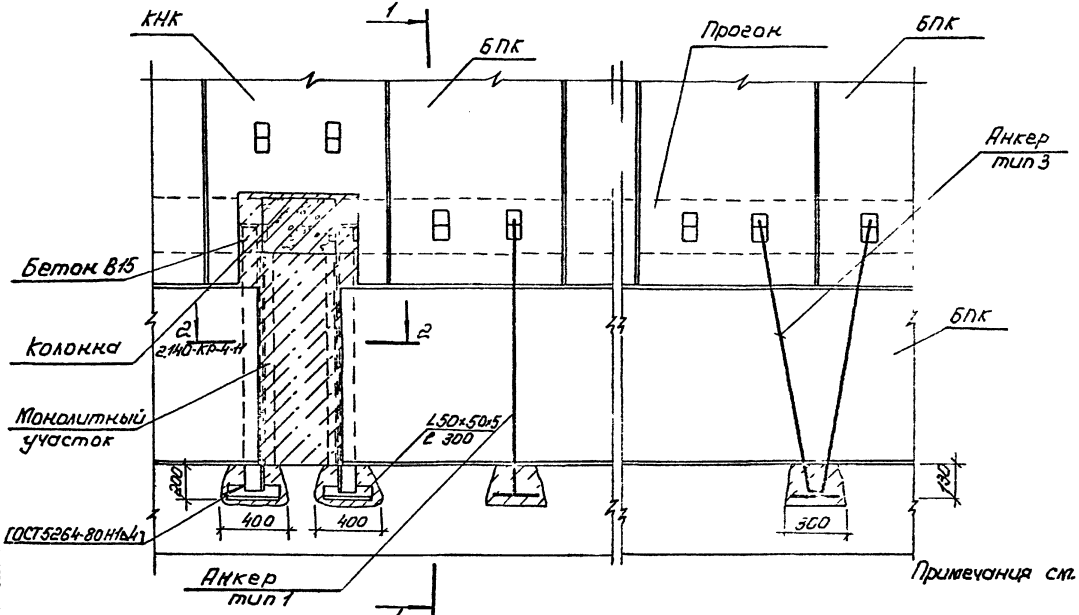

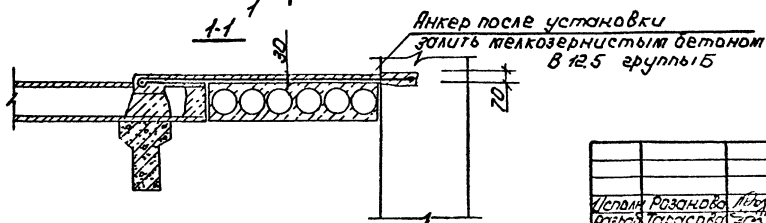

Испол.	Розанова		05.90
Разраб.	Тарасова		05.90
Пров.	Тарасова		05.90
Н.контр.	Архангельская		05.90

2.140-КР-4-10

Фрагмент плана 1

Стадия	Лист	Листов
Р	—	1

ЛЕННИИПРОЕКТ

Копир: А4

Формат А3

Инв.№ подл. | Подпись и дата | Взам.инв.№

Фрагмент плана 2

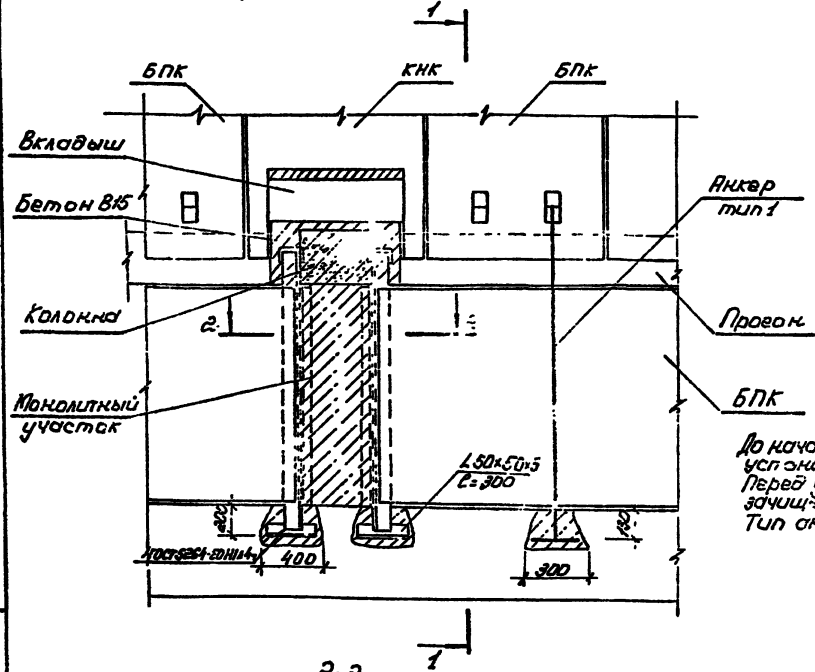

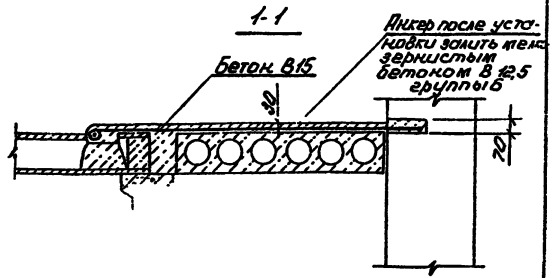

До начала установки анкера произвести разметку мест установки его в стене
Перед установкой металлические изделия должны быть зачищены от ржавчины. (особенно на участках сварки)
Тип анкера см. 2.140-КР-4-14

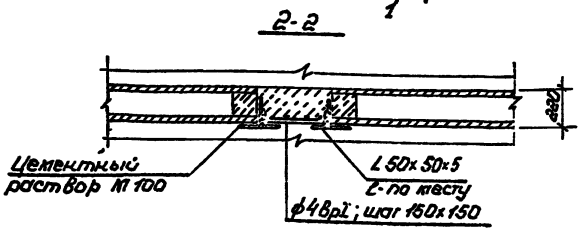

				2.140-КР-4-11		
Исполн.	Розанова		05.90	Фрагмент плана 2	Стадия	Лист	Листов
Разраб.	Тарасова		05.90		Р	—	1
Пров.	Тарасова		06.90		ЛЕНЖИЛНИИПРОЕКТ		
Н.контр.	Архангельская		08.90				

Копир: [illegible]

Формат А3

Инв. № подл. | Подпись и дата | Взам. инв. №

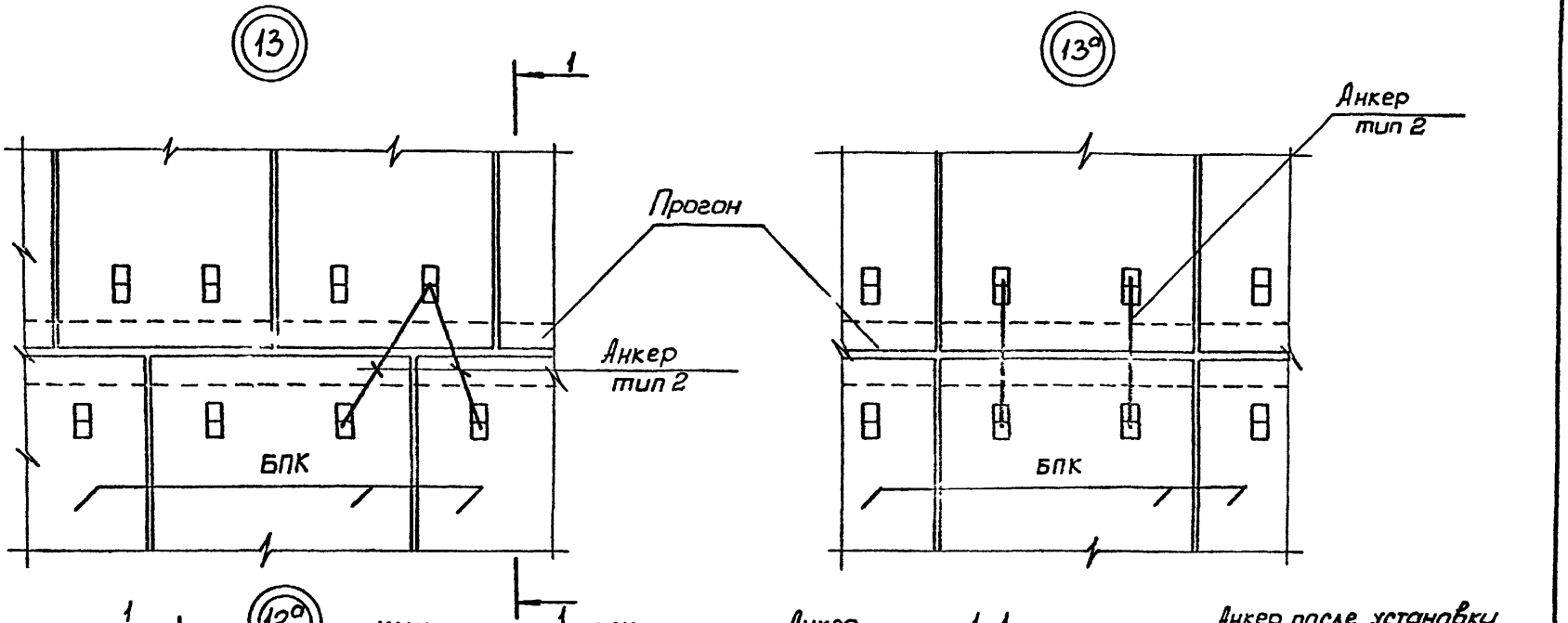

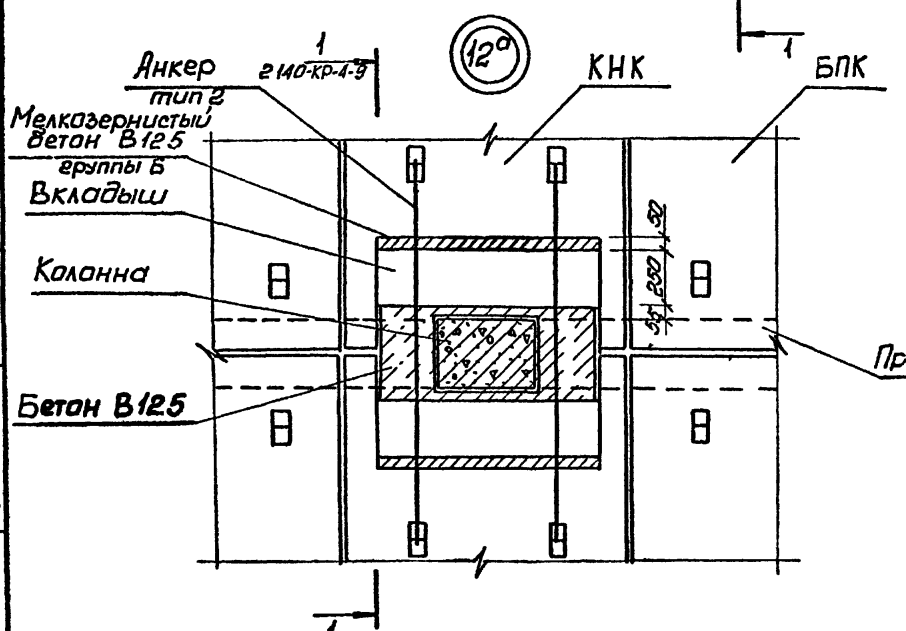

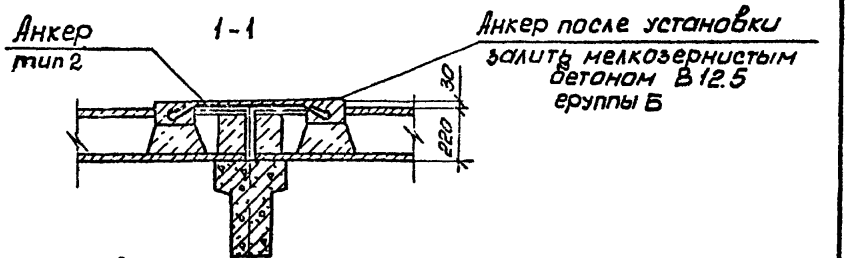

Колонну в местах примыкания перекрытия обернуть толем на всю высоту перекрытия
Тип анкера см. 2 140-КР-4-14

				2.140 - КР-4 - 12	
Испол.	Розанова		05.90	Узлы 13; 13а, 12а	Стадия: Р; Лист: —; Листов: 1
Разраб.	Тарасова		06.90		
Пров.	Тарасова		06.90		ЛЕНЖИЛНИИПРОЕКТ
Н.контр.	Архангельская		08.90		

Инв.№ подл. | Подпись и дата | Взам. инв.№

Копир

Формат А3

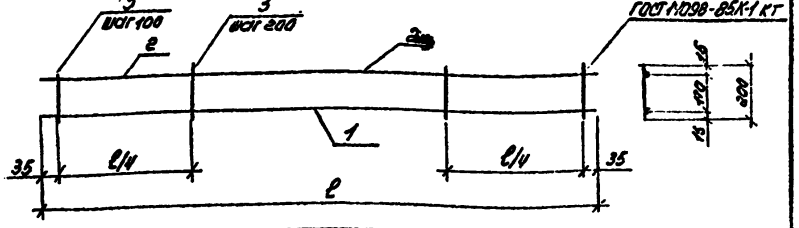

Длина монолитного участка мм	Длина каркаса, ℓ мм	N поз.	ф мм
2500 ÷ 4000	2470 ÷ 3970	1	10 AIII
		2	10 AIII
		3	5 BpI
4100 ÷ 5200	4070 ÷ 5170	1	12 AIII
		2	10 AIII
		3	5 BpI
5300 ÷ 6200	5270 ÷ 6170	1	14 AIII
		2	10 AIII
		3	5 BpI
6300 ÷ 7100	6270 ÷ 7670	1	16 AIII
		2	10 AIII
		3	5 BpI
7800 ÷ 8900	7770 ÷ 8870	1	18 AIII
		2	10 AIII
		3	5 BpI

Каркас изготовлять при помощи контактной точечной электросварки в соответствии с требованиями ГОСТ 14098-85.

Разраб.	Торопова		08.90
Пров.	Торопова		08.90
Н.контр.	Архангельская		08.90

2.140-КР-4-13

Схемы каркасов монолитных участков

Стадия	Масса	Масштаб
Р	-	-

Лист - Листов 1

ЛЕНИИЛИНИИПРОЕКТ

Формат А4

Анкер типа 1
Lанк = 250 + ℓ по проекту

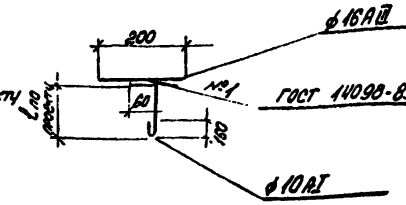

Анкер типа 2
Lанк = 380 + ℓ по проекту

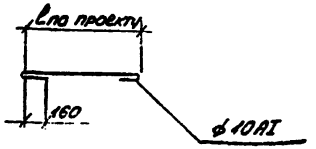

Анкер типа 3
Lанк = 440 + ℓ по проекту

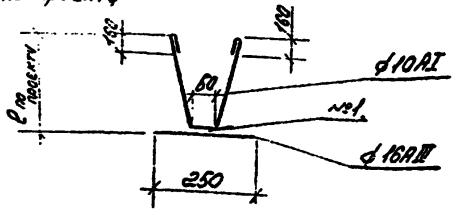

Исполн.	Арнольтова		08.90
Разраб.	Торопова		08.90
Пров.	Торопова		08.90
Н.контр.	Архангельская		08.90

2.140-КР-4-14

Анкеры типа 1,2,3

Стадия	Масса	Масштаб
Р	-	-

Лист Листов 1

ЛЕНИИЛИНИИПРОЕКТ

Формат А4

Инв. № подл. | Подпись и дата | Взам. инв. №

16'001 Чеч. экземпляр 9171 Зак. 1124

gost.e-ecolog.ru