ПРОЕКТНЫЙ ИНСТИТУТ

ЛЕНЖИЛПРОЕКТ

ТИПОВЫЕ КОНСТРУКЦИИ И ДЕТАЛИ ЗДАНИЙ И СООРУЖЕНИЙ ДЛЯ КАПИТАЛЬНОГО РЕМОНТА В ЛЕНИНГРАДЕ

СЕРИЯ-2.193-КР-3

УНИФИЦИРОВАННЫЕ СТОЯКИ СИСТЕМ ЦЕНТРАЛЬНОГО ОТОПЛЕНИЯ

ВЫПУСК 1

РАБОЧИЕ ЧЕРТЕЖИ

1979г.

gost.e-ecolog.ru

ПРОЕКТНЫЙ ИНСТИТУТ

ЛЕНЖИЛПРОЕКТ

ТИПОВЫЕ КОНСТРУКЦИИ И ДЕТАЛИ ЗДАНИЙ И СООРУЖЕНИЙ ДЛЯ КАПИТАЛЬНОГО РЕМОНТА В ЛЕНИНГРАДЕ

СЕРИЯ-2.193-КР-3

УНИФИЦИРОВАННЫЕ СТОЯКИ СИСТЕМ ЦЕНТРАЛЬНОГО ОТОПЛЕНИЯ

ВЫПУСК 1

РАБОЧИЕ ЧЕРТЕЖИ

Главный инженер института — Иванов В.Н.
Главный специалист института — Лобков С.А.
Начальник технического отдела — Воронцов А.А.
ГИП технического отдела — Винер Б.М.

1979г

№ строки	Формат	Обозначение	Наименование	Кол. листов	№ экз.	Примечание стр.
1	11	2. 193 - КР - 3	Состав альбома			3
2	11	2. 193 - КР - 3-ПЗ	Пояснительн. записка			4
3	11	2. 193 - КР - 3-01	Соединение стояков			
			и узлов радиаторных	12		5
4	11	2.193-КР-3-01.СБ	То же. Сборочный черт.	3		17
5	11	2.193-КР-3-01.01	Стояк	2		20
6	11	2.193-КР-3-01.02	Патрубок	3		22
7	11	2.193-КР-3-01.03	Сгон	1		25
8	11	2.193-КР-3-01.04	Вставка	1		26

Инв. № подл. | Подпись и дата | Взам. инв. № | Инв. № дубл. | Подп. и дата

Изм.	Лист	№ докум.	Подп.	Дата
Разраб.		Радкевич		VIII.79
Пров.		Винер		VIII.79

2. 193 - КР - 3

Состав альбома

Лит.	Лист	Листов
		1

Проектный Институт

Альбом выпущен взамен ранее действующего 1.193-р-2 „Унифицированные стояки систем центрального отопления"

В альбоме даны рабочие чертежи для изготовления и монтажа стояков центрального отопления. В зависимости от высоты помещения от 2,45 м до 4,25 м предусмотрен вариант стояка со вставкой. Разработаны четыре типоразмера вставки

Крепление стояков смотри альбом ГПИ Проектпромвентиляция серия 4-904-69 „Детали крепления санитарно-технических приборов и трубопроводов"

Инв. № подл. | Подп. и дата | Взам. инв. № | Инв. № дубл. | Подп. и дата

Изм.	Лист	№ докум.	Подп.	Дата
Разраб.		Радкевич		VII 79
Пров.		Винер		VII 79

2.193-КР-3-ПЗ

Пояснительная записка

Лит.	Листы	Листов
		1

Проектный институт ЛЕНЖИЛПРОЕКТ

Формат	Зона	Поз	Обозначение	Наименование	Кол.	Примечание
				Документация		
11			2.193-КР-3-01 СБ	Сборочный чертеж		
				2.193-КР-3-01, -01, -02, -03		
				Детали		
11	1		2.193-КР-3-01.02	Патрубок	1	
11	2		2.193-КР-3-01.03	Сгон	1	
11	3		2.193-КР-3-01.04, -01, -02, -03	Вставка	1	поз. по проекту
				Переменные данные для исполнений:		
				2.193-КР-3-01		
				Детали		
11	4		2.193-КР-3-01.01	Стояк	1	
				2.193-КР-3-01-01		
				Детали		
11	4		2.193-КР-3-01.01-01	Стояк	1	
				2.193-КР-3-01-02		
				Детали		
11	4		2.193-КР-3-01.01-02	Стояк	1	

Инв. № подл. | Подп. и дата | Взам. инв. №

Изм.	Лист	№ докум.	Подп.	Дата
Разраб.		Якуневич		VIII 79
Провер.		Радкевич		VIII 79

2.193-КР-3-01

Соединение стояков и узлов

Лит.	Лист	Листов
	1	12

Копировал

Формат	Зона	Поз.	Обозначение	Наименование	Кол.	Примечание
				2.193-КР-3-01-03		
				Детали		
11		4	2.193-КР-3-01.01-03	Стояк	1	
				2.193-КР-3-01-04,-05,-06,-07		
				Детали		
11		1	2.193-КР.3-01.02-01	Патрубок	1	
11		2	2.193-КР-3-01.03-01	Сгон	1	
11		3	2.193-КР-3-01.04-04, -05,-06,-07	Вставка	1	поз. по проекту
			Переменные данные для исполнений			
				2.193-КР-3-01-04		
				Детали		
11		4	2.193-КР.3-01.01-04	Стояк	1	
				2.193-КР.3-01-05		
				Детали		
11		4	2.193-КР.3-01.01-05	Стояк	1	
				2.193-КР-01-06		
				Детали		
11		4	1.193-КР-3-01.01-06	Стояк	1	
				2.193-КР-3-01-07		
				Детали		
11		4	1.193-КР-3-01.01-07	Стояк	1	

Инв.№ подл. | Подп. и дата | Взам. инв.№ | Инв.№ дубл. | Подп. и дата

Изм. | Лист | № докум. | Подп. | Дата

2.193-КР-3-01

Лист 2

Формат	Зона	Поз.	Обозначение	Наименование	Кол.	Приме-чание
			2.193-КР-3-01-12, -13, -14, -15			
				Детали		
11		1	2.193-КР-3-01.02-06	Патрубок	1	
11		2	2.193-КР-3-01.03	Сгон	1	
11		3	2.193-КР-3-01.04, -01, -02, -03	Вставка	1	поз. по проекту
			Перем. данные для исполнений			
				2.193-КР-3-01-12		
				Детали		
11		4	2.193-КР-3-01-01-12	Стояк	1	
				2.193-КР-3-01-13		
				Детали		
11		4	2.193-КР-3-01.01-13	Стояк	1	
				2.193-КР-3-01-14		
				Детали		
11		4	2.193-КР-3-01.01-14	Стояк	1	
				2.193-КР-3-01-15		
				Детали		
11		4	2.193-КР-3-01.01-15	Стояк	1	

Инв. № подл. | Подп. и дата | Взам. инв. № | Инв. № дубл. | Подп. и дата

Формат	Зона	Поз.	Обозначение	Наименование	Кол	Примечание
			2.193-КР-3-01-08,-09,-10,-11			
				Детали		
А4		1	2.193-КР-3-01.02-02	Патрубок	1	
А4		2	2.193-КР-3-01.03-02	Сгон	1	
А4		3	2.193-КР-3-01.04-08, -09,-10,-11	Вставка	1	поз. по проекту
				Переменные данные для исполнений		
				2.193-КР-3-01-08		
				Детали		
А4		4	2.193-КР-3-01.01-08	Стояк	1	
				2.193-КР-3-01-09		
				Детали		
А4		4	2.193-КР-3-01.01-09	Стояк	1	
				2.193-КР-3-01-10		
				Детали		
А4		4	2.193-КР-3-01.01-10	Стояк	1	
				2.193-КР-3-01-11		
				Детали		
А4		4	2.193-КР-3-01.01-11	Стояк	1	

Инв. № подл. | Подп. и дата | Взам. инв. № | Инв. № дубл. | Подп. и дата

Формат	Зона	Поз	Обозначение	Наименование	Кол	Примечание
			2.193.-КР-3-01-20,-21,-22,-23			
				Детали		
11		1	2.193-КР-3-01.02-08	Патрубок	1	
11		2	2.193-КР-3-01.03-02	Сгон	1	
11		3	2.193-КР-3-01 04-08, -09, -10, -11	Вставка	1	поз. по проекту
			Переменные данные для исполнения			
				2.193-КР-3-01-20		
				Детали		
11		4	2.193-КР-3-01.01-20	Стояк	1	
				2.193-КР-3-01-21		
				Детали		
11		4	2.193-КР-3-01.01-21	Стояк	1	
				2.193-КР-01-22		
				Детали		
11		4	2.193-КР-3-01.01-22	Стояк	1	
				2.193-КР-01-23		
				Детали		
11		1	2.193-КР-3-01.01.-23	Стояк	1	

Инв. N подл. | Подп. и дата | Взам. инв. N | Инв. N дубл. | Подп. и дата

Изм. Лист N докум. Подп. Дата

Формат	Зона	Поз.	Обозначение	Наименование	Кол.	Примечание
			2.193-КР-3-01-16, -17, -18, -19			
				Детали		
11		1	2.193-КР-3-01.02-07	Патрубок	1	
11		2	2.193-КР-3-01.03-01	Сгон	1	
11		3	2.193-КР-3-01.04-04, -05, -06, -07	Вставка	1	поз. по проекту
				Переменные данные для исполнения		
				2.193-КР-3-01-16		
				Детали		
11		4	2.193-КР-3-01.01-16	Стояк	1	
				2.193-КР-3-01-17		
				Детали		
11		4	2.193-КР-3-01.01-17	Стояк	1	
				2.193-КР-3-01-18		
				Детали		
11		4	2.193-КР-3-01.01-18	Стояк	1	
				2.193-КР-3-01-19		
				Детали		
11		4	2.193-КР-3-01.01-19	Стояк	1	

Инв. № подл. | Подп. и дата | Взам. инв. № | Инв. № дубл. | Подп. и дата

Формат	Зона	Поз	Обозначение	Наименование	Кол	Примечание
			2.193 – КР-3-01-24,-25,-26,-27			
				Детали		
11		1	2.193-КР-3-01.02-03	Патрубок	1	
11		2	2.193-КР3-01.03	Сгон	1	
11		3	2.193-КР-3-01.04, -01, -02, -03	Вставка	1	поз. по проекту
			Переменные данные для исполнения			
				2.193-КР-3-01-24		
				Детали		
11		4	2.193-КР-3-01.01-24	Стояк	1	
				2.193-КР-3-01-25		
				Детали		
11		4	2.193-КР-3-01.01-25	Стояк	1	
				2.193-КР-3-01-26		
				Детали		
11		4	2.193-КР-3-01.01-26	Стояк	1	
				2.193-КР-3-01-27		
				Детали		
11		4	2.193-КР-3-01.01-27	Стояк		

Инв.№ подл. | Подп. и дата | Взам.инв.№ | Инв.№ дубл. | Подп. и дата

Формат	Зона	Поз.	Обозначение	Наименование	Кол.	Примечание
			2.193-КР-3-01-28,-29,-30,-31			
				Детали		
11		1	2.193-КР-3-01.02-04	Патрубок	1	
11		2	2.193-КР-3-01.03-01	Стон	1	
11		3	2.193-КР-3-01.04-04, -05,-06,-07	Вставка	1	Поз. по проекту
			Переменные данные для исполнения			
				2.193-КР-3-01-28		
				Детали		
11		4	2.193-КР-3-01.01-28	Стояк	1	
				2.193-КР-3-01-29		
				Детали		
11		4	2.193-КР-3-01.01-29	Стояк	1	
				2.193-КР-3-01-30		
				Детали		
11		4	2.193-КР-3-01.01-30	Стояк	1	
				2.193-КР-3-01.31		
				Детали		
11		4	2.193-КР-3-01.01-31	Стояк	1	

Инв.№ подл. | Подп. и дата | Взам. инв.№ | Инв.№ дубл. | Подп. и дата

Формат	Зона	Поз.	Обозначение	Наименование	Кол	Примечание
			2.193-КР-3-01-32,-33,-34,-35			
				Детали		
11		1	2.193-КР-3-01.02-05	Патрубок	1	
11		2	2.193-КР-3-01.03-02	Сгон	1	
11		3	2.193-КР-3-01.04-08, -09,-10,-11	Вставка	1	поз. по проекту
			Переменные данные для исполнения			
			2.193-КР-3-01-32			
				Детали		
11		4	2.193-КР-3-01.01-32	Стояк	1	
			2.193-КР-3-01-33			
11		4	2.193-КР-3-01.01-33	Стояк	1	
			2.193-КР-3-01-34			
11		4	2.193-КР-3-01.01-34	Стояк	1	
			2.193-КР-3-01-35			
11		5	2.193-КР-3-01.01-35	Стояк	1	

Инв. № подл. | Подп. и дата | Взам. инв. № | Инв. № дубл. | Подп. и дата

Формат	Зона	Поз	Обозначение	Наименование	Кол	Примечание
			2.193-КР-3-01-36,-37,-38-39			
				Детали		
11		1	2.193-КР-3-01.02-09	Патрубок	1	
11		2	2.193-КР-3-01.03	Сгон	1	
11		3	2.193-КР-3-01.04,-01,-02,-03	Вставка	1	поз. по проекту
			Переменные данные для исполнения			
				2.193-КР-3-01-36		
				Детали		
11		4	2.193-КР-3-01.01-36	Стояк	1	
				2.193-КР-3-01-37		
				Детали		
11		4	2.193-КР-3-01.01-37	Стояк	1	
				2.193-КР-3-01-32		
				Детали		
11		4	2.193-КР-3-01.01-38	Стояк	1	
				2.193-КР-3-01-39		
				Детали		
11		4	2.193-КР-3-01.01-39	Стояк	1	

Инв.№ подл. | Подп. и дата | Взам. инв.№ | Инв.№ дубл. | Подп. и дата

Формат	Зона	Поз.	Обозначение	Наименование	Кол.	Примечание
			2.193-КР-3-01-44, -45, -46, -47			
				Детали		
11		1	2.193-КР-3-01.02-11	Патрубок	1	
11		2	2.193-КР-3-01.03-02	Сгон	1	
11		3	2.193-КР-3-01.04-08, -09, -10, -11	Вставка	1	поз. по проекту
			Переменные данные для исполнений			
				2.193-КР-3-01-44		
				Детали		
11		4	2.193-КР-3-01.01-44	Стояк	1	
				2.193-КР-3-01-45		
				Детали		
11		4	2.193-КР-3-01.01-45	Стояк	1	
				2.193-КР-3-01-46		
				Детали		
11		4	2.193-КР-3-01.01-46	Стояк	1	
				2.193-КР-3-01-47		
				Детали		
11		4	2.193-КР-3-01.01-47	Стояк.		

Инв. № подл. | Подп. и дата | 21.11.75 | Взам. инв. № | Инв. № дубл. | Подп. и дата

Формат	Зона	Поз.	Обозначение	Наименование	Кол.	Примечание
			2.193-КР-3-01-40, -41, -42, -43			
				Детали		
11		1	2.193-КР-3-01.02-10	Патрубок	1	
11		2	2.193-КР-3-01, 03-01	Сгон	1	
11		3	2.193-КР-3-01.04-04, -05, -06, -07	Вставка	1	поз. по проект.
			Переменные данные для исполнений			
				2.193-КР-3-01-40		
				Детали		
11		4	2.193-КР-3-01.01-40	Стояк	1	
				2.193-КР-3-01-41		
				Детали		
11		4	2.193-КР-3-01.01-41	Стояк	1	
				2.193-КР-3-01-42		
				Детали		
11		4	2.193-КР-3-01,01-42	Стояк	1	
				2.193-КР-3-01-43		
				Детали		
11		5	2.193-КР-3-01.01-43	Стояк	1	

Инв. № подл. | Подп. и дата | Взам. инв. № | Инв. № дубл. | Подп. и дата

Изм.	Кол. уч.	Лист	№ докум.	Подп.	Дата

2.193-КР-3-01

Лист 11

Таблица подбора

Обозначение	dy	Размеры, мм.	
		ℓ	L
2.193-КР-3.01, -24	15	150	1942
-01; -25			2392
-02; -26			2842
-03; -27			3292
-04, -28	20		1942
-05; -29			2392
-06; -30			2842
-07; -31			3292
-08; -32	25	190	1942
-09; -33			2392
-10; -34			2842
-11; -35			3292
-12; -36	15	350	1942
-13; -37			2392
-14; -38			2842
-15; -39			3292
-16; -40	20		1942
-17; -41			2392
-18; -42			2842
-19; -43			3292
-20; -44	25	390	1942
-21; -45			2392
-22; -46			2842
-23; -47			3292

Инв. № подл. | Подп. и дата | Взам. инв. № | Инв. № дубл. | Подп. и дата

Изм.	Лист	№ докум.	Подп.	Дата
Разраб.		Якуневич		VII.79
Пров.		Радкевич		VII.79

2.193-КР-3-01.СБ

Соединение стояков и узлов радиаторных

Р	Лит.	Лист	Листов
		2	3

Проектный институт ЛЕНИНИЛПРОЕКТ

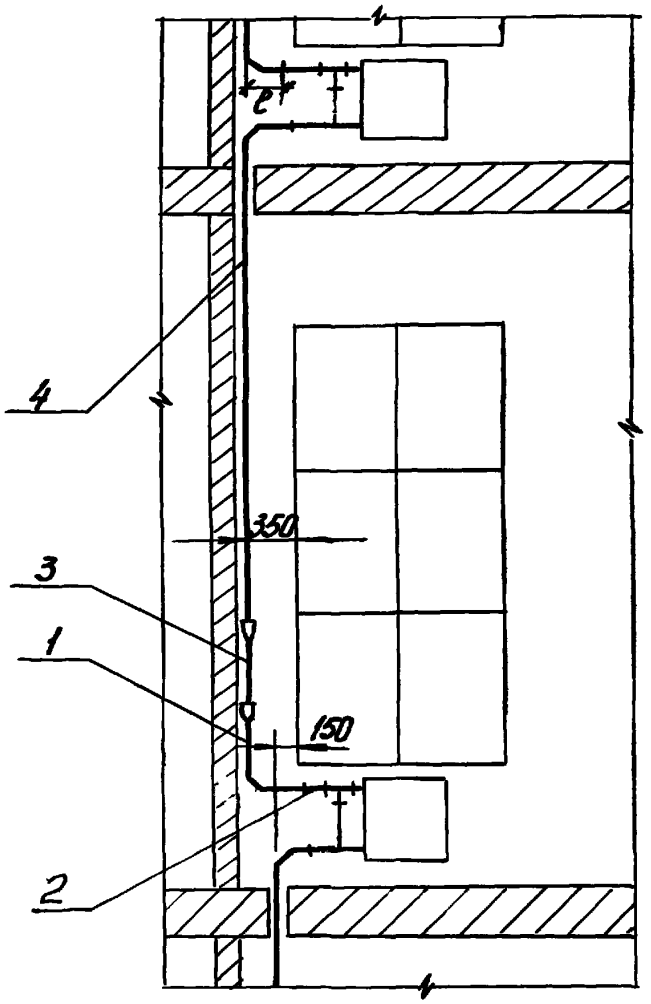

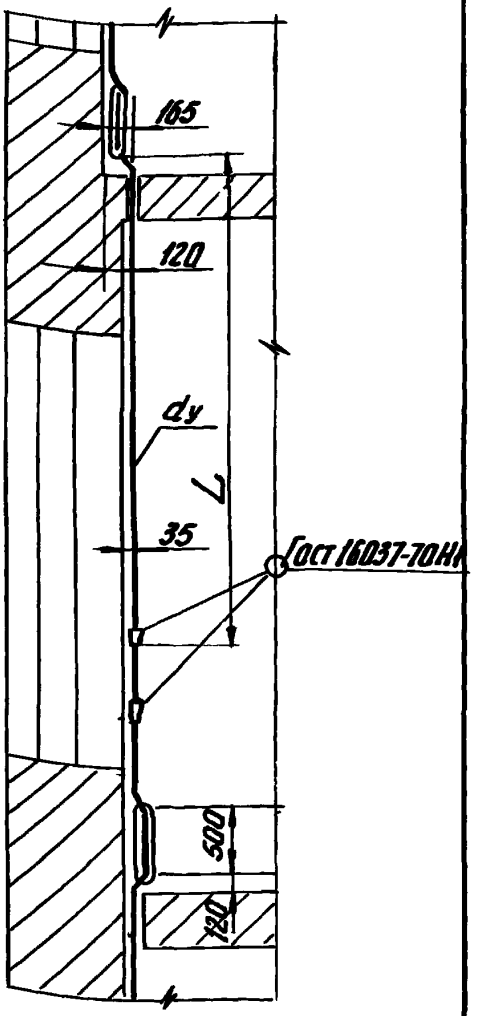

Инв.№ подл. | Подп. и дата | Взам. инв.№ | Инв.№ дубл. | Подп. и дата

Изм.	Лист	№ докум.	Подп.	Дата
Разраб.		Окуневич		VIII.79
Пров.		Радкевич		VIII.79

2.193-КР-3-01.СБ

Соединение стояков и узлов радиаторных Сборочный чертеж

Лит.	Масса	Масшт.
	—	—

Лист 1 Листов 3

Проектный институт
ЛЕННИИЛПОПЕКТ

2.193-КР-3-01.01

Рис. 1

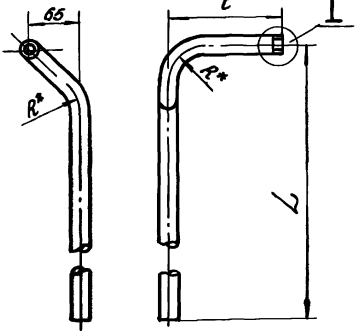

Рис. 2

Зеркальное отражение остальное см Рис. 1

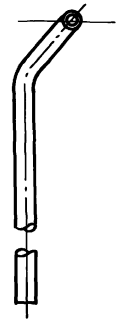

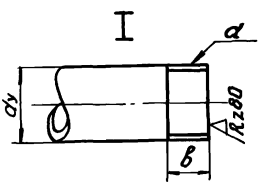

Обозначение	Рис.
от 2.193-КР-3-01.01 до -23	1
от 2.193-КР-3-01.24 до -47	2

1.* Размер обеспечивается инструментом.

2. Неуказанные предельные отклонения линейных размеров по СМв.

Изм	Лист	N докум.	Подп.	Дата	2 193 - КР-3-01.01			
Разраб.	Герасимова			VII.79	Стояк	Лит.	Масса	Масштаб
Провер.	Окуневич			VII 79			см. табл.	—
						Лист 1	Листов 2	
					Труба Гост 3262-75	Проектный институт АЕНИНГРАДПРОЕКТ		

Подп. и дата | Взам. инв. N | Инв. N дубл. | Подп. и дата | Инв. N подл.

N п/п	Высота помещения мм	Длина L мм	Длина вставки мм
1	2450 - 2500	1942	—
2	2500 - 2600		110
3	2600 - 2700		210
4	2700 - 2800		310
5	2800 - 2900		410
6	2900 - 2950	2392	—
7	2950 - 3050		110
8	3050 - 3150		210
9	3150 - 3250		310
10	3250 - 3350		410
11	3350 - 3400	2842	—
12	3400 - 3500		110
13	3500 - 3600		210
14	3600 - 3700		310
15	3700 - 3800		410
16	3800 - 3850	3292	—
17	3850 - 3950		110
18	3950 - 4050		210
19	4050 - 4150		310
20	4150 - 4250		410

Инв. № подл. | Подп. и дата | Взам. инв. № | Инв. № дубл. | Подп. и дата

2.193-ХР-3-01 СБ

Изм. Лист № докум. Подпись Дата

Разраб. Окуневич VIII 79

Провер. Радкевич VIII 79

Соединение стояков и узлов радиаторных

Лит.	Лист	Листов
	3	5

Проектный институт Ленинилпроект

Обозначение	dy	d	Размеры, мм. B	l	R	L	Масса кг
2.193-КР-3-01.01;-24	15	1/2" труб. кл. В	9	150	49	1942	2.68
-01;-25						2392	3.25
-02;-26						2842	3.83
-03;-27						3292	4.41
-04;-28	20	3/4" труб. кл В	10.8		63	1942	3.46
-05;-29						2392	4.21
-06;-30						2842	4.96
-07;-31						3292	5.70
-08;-32	25	1" труб. кл В	11	190	87	1942	5.05
-09;-33						2392	6.12
-10;-34						2842	7.20
-11;-35						3292	8.27
-12;-36	15	1/2" труб. кл. В	9	350	49	1942	2.93
-13;-37						2392	3.51
-14;-38						2842	4.09
-15;-39						3292	4.66
-16;-40	20	3/4" труб. кл. В	10.8		63	1942	3.79
-17;-41						2392	4.54
-18;-42						2842	5.29
-19;-43						3292	6.03
-20;-44	25	1" труб. кл. В	11	390	87	1942	5.53
-21;-45						2392	6.60
-22;-46						2842	7.68
-23;-47						3292	8.75

Инв. № подл. | Подп. и дата | Взам. инв. № | Инв. № дубл. | Подп. и дата

Изм.	Лист	№ докум.	Подпись	Дата
Разраб.	Герасимова			VII 79
Провер.	Окуневич			VII 79

2.193-КР-3-01.01

Стояк

Лит	Лист	Листов
	2	2

Проектный институт
ЛЕНИИПРОЕКТ

2.193-КР-3-01.02

рис. 1

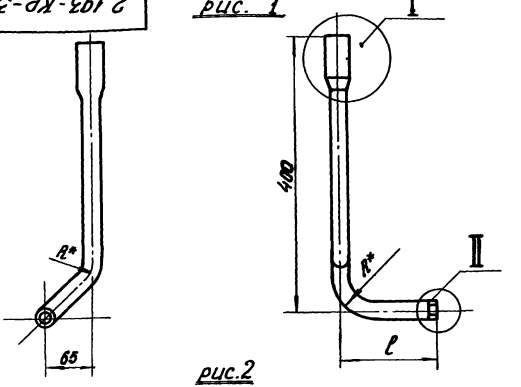

рис.2

Зеркальное отражение остальное см. рис.1

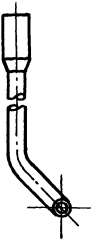

1* Размеры обеспечиваются инструментом.
2. Неуказанные предельные отклонения линейных размеров по СМ8

Изм.	Лист	N докум.	Подп.	Дата
Разраб.		Ерасимов		VIII 79
Пров.		Окуневич		VIII 79

2.193-КР-3-01.02

Патрубок

Лит.	Масса	Масштаб
	см. табл.	—

Лист 1 Листов 3

Труба ГОСТ 3262-75

Проектный Институт
ЛЕННИИПРОЕКТ

Инв. № подл. | Подп. и дата | Взам. инв. № | Инв. № дубл. | Подп. и дата

2.193-КР-3-01 02

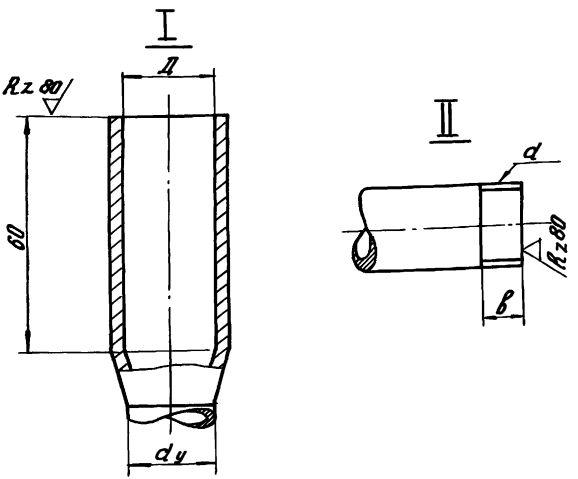

1.* Размеры обеспечиваются инструментом
2.* Неуказанные предельные отклонения линейных размеров см. по СМ 8

					2.193-КР-3-01.02			
изм.	лист	N докум.	подпись	дата	Патрубок	лит	масса	масш.
Разраб.		Герасимова		VII 79			см. табл.	—
Провер.		Окуневич		VII 79		лист 2	листов 3	
					Труба Гост 3262-75	Проектный Институт ЛЕНЖИЛПРОЕКТ		

Инв. N подл. | Подп. и дата | Взам. инв. N | Инв. N дубл. | Подп. и дата

Обозначение	Рис.	dy	d	Размеры, мм				Масса кг.
				Д	l	R*	B	
2.193-КР-3-01.02	1	15	1/2" труб. кл. В	22.3±0.2	150	49	9	0.7
-01		20	3/4" труб кл. В	27.8±0.2		63	10.8	0.9
-02		25	1" труб. кл. В	34.5±0.2	190	87	11	1.36
-03	2	15	1/2" труб. кл. В	22.3±0.2	150	49	9	0.7
-04		20	3/4" труб. кл. В	27.8±0.2		63	10.8	0.9
-05		25	1" труб. кл. В	34.5±0.2	190	87	11	1.36
-06	1	15	1/2" труб. кл. В	22.3±0.2	350	49	9	0.96
-07		20	3/4" труб. кл. В	27.8±0.2		63	10.8	1.23
-08		25	1" труб. кл. В	34.5±0.2	390	87	11	1.84
-09	2	15	1/2" труб. кл. В	22.3±0.2	350	49	9	0.96
-10		20	3/4" труб. кл. В	27.8±0.2		63	10.8	1.23
-11		25	1" труб кл. В	34.5±0.2	390	87	11	1.84

Инв. № подл. | Подп. и дата | Взам. инв. № | Инв. № дубл. | Подп. и дата

Изм.	Лист	№ докум.	Подпись	Дата
Разраб.		Герасимов		VIII 79
Провер.		Окуневич		VIII 79

2.193-КР-3-01.02

Патрубок

Лит	Лист	Листов
	3	3

Проектный Институт
ЛЕННИИПРОЕКТ

А (V)

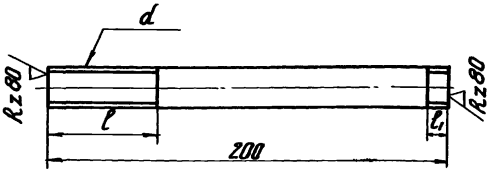

Неуказанные предельные отклонения линейных размеров валов — по B_8 остальных — по CM_8

Обозначение	dy	d	Размеры мм. l	Размеры мм. l_1	Масса кг.
2.193-КР-3-01.03	15	1/2" труб. кл. В	50	9	0.26
-01	20	3/4" труб. кл В	54	10.5	0.33
-02	25	1" труб. кл. В	62	11	0.48

Инв.№ подл. | Подп. и дата | Взам. инв.№ | Инв.№ дубл. | Подп. и дата

Изм.	Лист	№ докум.	Подп.	Дата
Разраб.		Белова		VIII.79
Пров.		Окуневич		VIII.79

2.193-КР-3-01.03

Сгон

Труба Гост 3262-62

Лит.	Масса	Масштаб
	см. табл.	1:20

Лист | Листов 1

Проектный Институт ЛЕНИНИЛПРОЕКТ

2.193-КР-3-01.04

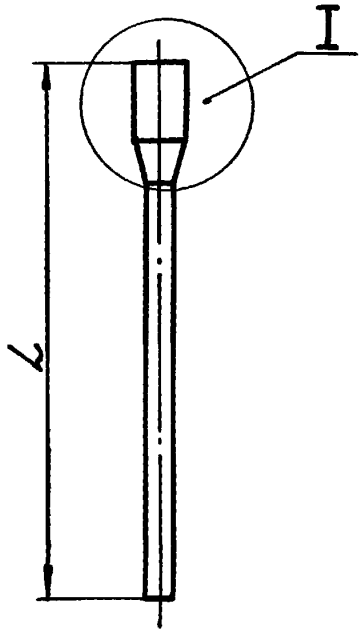

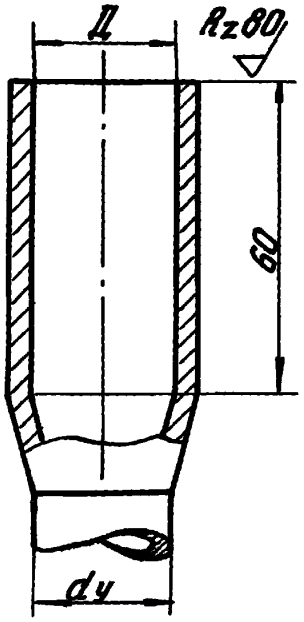

Неуказанные предельные отклонения линейных размеров валов – по Вв

Обозначение	dy	Д, мм.	L, мм.	масса, кг.
2.193-КР-3-01.04	15	22.3±0.2	110	0.14
-01			210	0.27
-02			310	0.4
-03			410	0.52
-04	20	27.8±0.2	110	0.18
-05			210	0.35
-06			310	0.51
-07			410	0.68
-08	25	34.5±0.2	110	0.26
-09			210	0.5
-10			310	0.74
-11			410	0.98

Ленжилпроект № 224-120-II.03.85 г.

Инв. № подл. | Подп. и дата | Взам. инв. № | Инв. № дубл. | Подп. и дата

gost.e-ecolog.ru

Изм.	Лист	N докум.	Подп.	Дата
Разраб.		Белова		VIII.79
Провер.		Окуневич		VIII.79

2.193-КР-3-01.04

Вставка

Труба ГОСТ 3262-75

Лит.	Масса	Масштаб
	См. табл.	—

Лист | Листов 1

Проектный Институт ЛЕНЖИЛПРОЕКТ

1229