ТИПОВЫЕ КОНСТРУКЦИИ, ИЗДЕЛИЯ И УЗЛЫ ЗДАНИЙ
И СООРУЖЕНИЙ

СЕРИЯ 3.903-14
КОНСТРУКЦИИ ИНДУСТРИАЛЬНЫЕ
ПРОМЫШЛЕННОЙ ТЕПЛОВОЙ ИЗОЛЯЦИИ

ВЫПУСК 1

РАБОЧИЕ ЧЕРТЕЖИ

ИЗ 2-Х ЧАСТЕЙ

ЧАСТЬ 2 СТР. 222...372

gost.e-ecolog.ru

ТИПОВЫЕ КОНСТРУКЦИИ, ИЗДЕЛИЯ И УЗЛЫ ЗДАНИЙ
И СООРУЖЕНИЙ

СЕРИЯ 3.903-14
КОНСТРУКЦИИ ИНДУСТРИАЛЬНЫЕ
ПРОМЫШЛЕННОЙ ТЕПЛОВОЙ ИЗОЛЯЦИИ

ВЫПУСК 1

РАБОЧИЕ ЧЕРТЕЖИ

ИЗ 2-Х ЧАСТЕЙ

ЧАСТЬ 2 СТР. 222...372

Подп.	Подпись и дата	Взам. инв. №	Инв. № дубл.	Подпись и дата

Поз.	Обозначение	Наименование	Кол. на исполн. 3.903-14.1-82										Примечание
			–	01	02	03	04	05	06	07	08	09	
		Документация											
	3.903-14.1-82СБ	Сборочный чертеж	x	x	x	x	x	x	x	x	x	x	
	3.903-14.1-01Д1	Рекомендации по выбору и применению	x	x	x	x	x	x	x	x	x	x	
	3.903-14.1-01Д2	Область применения	x	x	x	x	x	x	x	x	x	x	
		Дит.											
		Условное применение	120-40	140-40	150-40	150-60	160-40	160-60	170-40	170-60	180-40	180-60	

...олнения -10...-35 см. листы 3...5.

Изм.	Лист	№ докум.	Подп.	Дата
Разраб.		Савельева	[signature]	28.05.88
Пров.		Козявкина	[signature]	30.05.88
Нач. отд.		Дубровенко	[signature]	10.05.88
Н. контр.		Чернова	[signature]	11.05.88
Утв.		Бабкова	[signature]	16.05.88

3.903-14.1-82

Конструкция КТПФл-Ш-МС А 0,8

Литера	Лист	Листов
	1	3

ЗНИПИ ТЕПЛОПРОЕКТ

Формат А4

Подп.	Подпись и дата	Взам. инв. №	Инв. № дубл.	Подпись и дата

Поз.	Обозначение	Наименование	Кол. на исполн. 3.903-14.1-82										Примечание
			–	01	02	03	04	05	06	07	08	09	
		Сборочные единицы											
1	3.903-14.1-83...-09	Элемент конструкции верхний	1	1	1	1	1	1	1	1	1	1	
2	3.903-14.1-84...-09	Элемент конструкции нижний	1	1	1	1	1	1	1	1	1	1	

Изм.	Лист	№ докум.	Подп.	Дата

3.903-14.1-82

Лист 2

Формат А4

222

Инв. № подл.	Подпись и дата	Взам. инв. №	Инв. № дубл.	Подпись и дата

Формат	Зона	Поз.	Обозначение	Наименование	Кол. на исполн. 3.903-14.1-82- 10	11	12	13	14	15	16	17	18	19	Примечание
				Документация											
А3			3.903-14.1-82СБ	Сборочный чертеж	X	X	X	X	X	X	X	X	X	X	
А3			3.903-14.1-01Д1	Рекомендации по выбору и применению	X	X	X	X	X	X	X	X	X	X	
А3			3.903-14.1-01Д2	Область применения	X	X	X	X	X	X	X	X	X	X	
				Сборочные единицы											
А4		1	3.903-14.1-83-10...19	Элемент конструкции верхний	1	1	1	1	1	1	1	1	1	1	
А4		2	3.903-14.1-84-10...19	Элемент конструкции нижний	1	1	1	1	1	1	1	1	1	1	
				Лит.											
				Условное обозначение	200-40	200-60	210-40	210-60	230-40	230-60	240-40	240-60	240-80	250-60	

Изм.	Лист	№ докум.	Подп.	Дата	3.903-14.1-82	Лист 3

Формат А4

Инв. № подл.	Подпись и дата	Взам. инв. №	Инв. № дубл.	Подпись и дата

Формат	Зона	Поз.	Обозначение	Наименование	Кол. на исполн. 3.903-14.1-82- 20	21	22	23	24	25	26	27	28	29	Примечание
				Документация											
А3			3.903-14.1-82СБ	Сборочный чертеж	X	X	X	X	X	X	X	X	X	X	
А3			3.903-14.1-01Д1	Рекомендации по выбору и применению	X	X	X	X	X	X	X	X	X	X	
А3			3.903-14.1-01Д2	Область применения	X	X	X	X	X	X	X	X	X	X	
				Сборочные единицы											
А4		1	3.903-14.1-83-20...29	Элемент конструкции верхний	1	1	1	1	1	1	1	1	1	1	
А4		2	3.903-14.1-84-20...29	Элемент конструкции нижний	1	1	1	1	1	1	1	1	1	1	
				Лит.											
				Условное обозначение	260-80	270-80	280-40	280-60	280-80	300-40	300-60	300-80	310-40	310-60	

Изм.	Лист	№ докум.	Подп.	Дата	3.903-14.1-82	Лист 4

Формат А4

Инв. № подл.	Подпись и дата	Взам. инв. №	Инв. № дубл.	Подпись и дата

Формат	Зона	Паз.	Обозначение	Наименование	Кол. на исполн. 3.903-14.1-82- 30	31	32	33	34	35	Примечание
				Документация							
А3			3.903-14.1-82СБ	Сборочный чертеж	X	X	X	X	X	X	
А3			3.903-14.1-01Д1	Рекомендации по выбору и применению	X	X	X	X	X	X	
А3			3.903-14.1-01Д2	Область применения	X	X	X	X	X	X	
				Сборочные единицы							
А4		1	3.903-14.1-83-30...-35	Элемент конструкции верхний	1	1	1	1	1	1	
А4		2	3.903-14.1-84-30...35	Элемент конструкции нижний	1	1	1	1	1	1	
				Лит.							
				Условное наименование	320-40	320-60	320-80	340-40	340-60	350-40	

Изм.	Лист	№ докум.	Подп.	Дата	3.903-14.1-82	Лист 5

Формат А4

Инв. № подл.	Подпись и дата	Взам. инв. №	Инв. № дубл.	Подпись и дата

Формат	Зона	Паз.	Обозначение	Наименование	Кол. на исполн. 3.903-14.1-87- 30	31	32	33	34	35	Примечание
				Документация							
А3			3.903-14.1-87СБ	Сборочный чертеж	X	X	X	X	X	X	
				Детали							
Б4		1	3.903-14.1-91-30...-35	Стенка боковая Лист АД1.Н-0,8 ГОСТ 21631-76	1	1	1	1	1	1	См. табл.
Б4		2	3.903-14.1-92-30...-35	Стенка торцовая Лист АД1.Н-0,8 ГОСТ 21631-76	2	2	2	2	2	2	См. табл.
				Лит.							
				Условное наименование							

Изм.	Лист	№ докум.	Подп.	Дата	3.903-14.1-87	Лист 5

Формат А4

3.903-14.1-82СБ

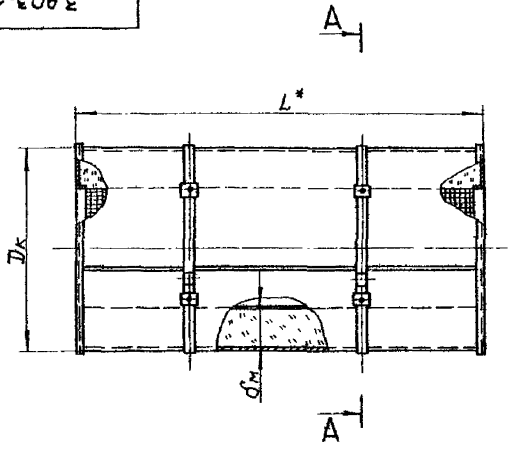

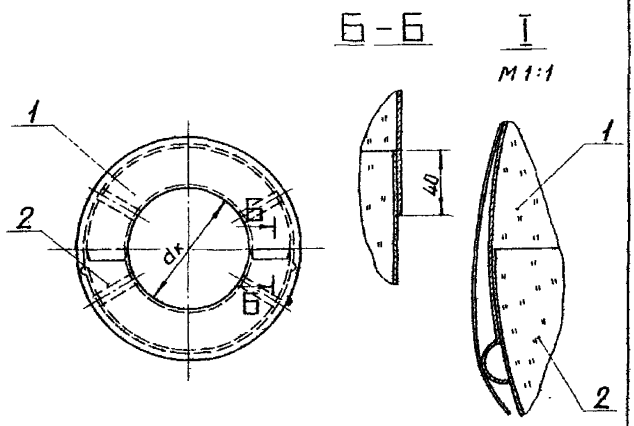

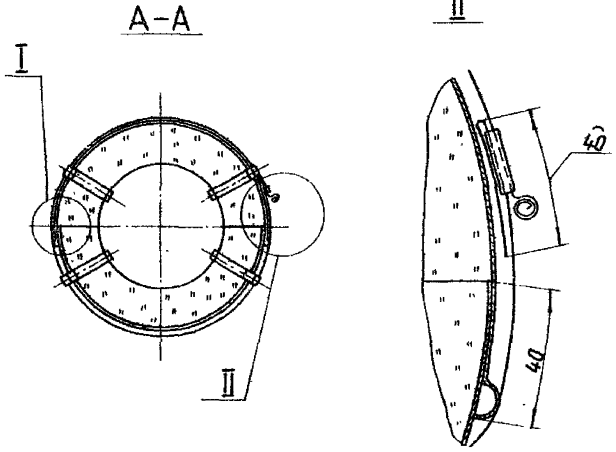

1. *Размер для справок.
2. Таблицу исполнений см на листах 2,3.
3. Пример условного обозначения конструкции теплоизоляционной полносборной фланцевой со шплинтовым креплением из матов в обкладке из ткани конструкционной с покрытием из листа алюминиевого толщиной 0,8 мм с внутренним диаметром конструкции (dк) 120 мм, толщиной изоляции 40 мм: КТПФл-Ш-МС-А0,8-120-40.
То же с покрытием из стали тонколистовой оцинкованной толщиной 0,5 мм: КТПФл-Ш-МС-С0,5-120-40.
4. Остальные ТТ по ТУ 36-1180-85.

Изм.	Лист	№ докум.	Подп.	Дата
Разраб.		Савельева		28.05.88
Пров.		Козявкина		30.05.88
Т.контр.		Бобкова		06.05.88
Нач.отд.		Дибровенко		10.05.88
Н.контр.		Чернова		12.05.88
Утв.		Бобкова		16.05.88

3.903-14.1-82СБ

Конструкция КТПФл-Ш-МС-А0,8 Сборочный чертеж

Литера	Масса	Масштаб
	см. табл.	–

Лист 1 Листов 3

ВНИПИ ТЕПЛОПРОЕКТ

Формат А3

Инв. № подл. | Подпись и дата | Взам. инв. № | Инв. № дубл. | Подпись и дата

3.903-14.1-82СБ

Размеры, мм

Обозначение	Шифр	$d_к$	$б_м$	$D_к$	L*	Масса конструкции, кг материал А0,8	материал С0,6
3.903-14.1-82	КПФд-Ш- МС-А0,8-120-40	120	40	200	300	1,63	2,29
-01	-140-40	140	40	220		1,77	2,57
-02	-150-40	150	40	230		1,94	2,79
-03	-150-60		60	270		2,58	3,64
-04	-160-40	160	40	240		1,96	2,79
-05	-160-60		60	280		2,78	3,74
-06	-170-40	170	40	250		2,04	2,93
-07	-170-60		60	290	400	3,31	4,84
-08	-180-40	180	40	260	300	2,05	3,00
-09	-180-60		60	300	400	3,71	5,04
-10	-200-40	200	40	280		2,81	3,84
-11	-200-60		60	320		3,86	5,10
-12	-210-40	210	40	290		2,86	4,08
-13	-210-60		60	330		4,41	5,47
-14	-230-40	230	40	310		3,01	4,32
-15	-230-60		60	350	500	5,43	7,15
-16	-240-40	240	40	320	400	3,17	4,58
-17	-240-60		60	360	500	5,62	7,55
-18	-240-80		80	400		7,57	9,54
-19	-250-60	250	60	370		5,72	7,50
-20	-250-80		80	410		7,85	9,97

Инв.№подл. | Подпись и дата | Взам.инв.№ | Инв.№ дубл. | Подпись и дата

Изм. Лист № докум. Подп. Дата

Продолжение

Обозначение	Шифр	dк	бм	Dк	L*	Масса конструкции, кг материал А 0,8	Масса конструкции, кг материал С 0,5
3.903-14.1-82-21	КТПФл-Ш-МС-АВВ-270-80	270	80	430	500	8,1	10,34
-22	-280-40	280	40	360		4,27	5,97
-23	-280-60		60	400		6,16	8,22
-24	-280-80		80	440		8,31	10,54
-25	-300-40	300	40	380		4,46	6,24
-26	-300-60		60	420	600	7,61	10,03
-27	-300-80		80	460		10,21	12,89
-28	-310-40	310	40	390	500	4,53	6,49
-29	-310-60		60	430	600	7,70	10,19
-30	-320-40	328	40	400	500	4,66	6,65
-31	-320-60		60	440	600	8,12	10,60
-32	-320-80		80	480		10,64	13,41
-33	-340-40	348	40	420		5,92	8,14
-34	-340-60		60	460		8,28	10,75
-35	-350-40	350	40	430		6,13	8,34

Инв. № подл. | Подпись и дата | Взам. инв. № | Инв. № дубл. | Подпись и дата

Инв. № подл.	Подпись и дата	Взам. инв. №	Инв. № дубл.	Подпись и дата

Формат	Зона	Поз.	Обозначение	Наименование	Кол. на исполн. 3.903-14.1-83-										Примечание
					–	01	02	03	04	05	06	07	08	09	
				Документация											
А3			3.903-14.1-83СБ	Сборочный чертеж	X	X	X	X	X	X	X	X	X	X	
				Сборочные единицы											
А4		1	3.903-14.1-85...-09	Элемент покрытия верхний	1	1	1	1	1	1	1	1	1	1	

Исполнения – 10 ... -35 см. листы 3...8.

Лит.

Условное обозначение

Изм.	Лист	№ докум.	Подп.	Дата
Разраб.		Савельева		
Пров.		Козлякина		
Нач. отд.		Цибровина		
Н. контр.		Чернова		
Утв.		Бобкова		

3.903-14.1-83

Элемент конструкции верхний

Литера	Лист	Листов
	1	8

ВНИИПИ ТЕПЛОПРОЕКТ

Формат А4

Инв. № подл.	Подпись и дата	Взам. инв. №	Инв. № дубл.	Подпись и дата

Формат	Зона	Поз.	Обозначение	Наименование	Кол. на исполн. 3.903-14.1-83-										Примечание
					–	01	02	03	04	05	06	07	08	09	
				Детали											
А3		2	3.903-14.1-71-02	Шплинт Ш-15-40	4	4	4		4		4		4		
			-03	Шплинт Ш-15-60				4		4		4		4	
А3		3	3.903-14.1-74-01	Пряжка П-15	2	2	2	2	2	2	2	2	2	2	
А3		4	3.903-14.1-75-05	Бандаж Б-15	2	2									
			-06	Бандаж Б-15			2		2		2				
			-07	Бандаж Б-15				2		2			2		
			-08	Бандаж Б-15								2		2	
А3		5	3.903-14.1-86...09	Вкладыш МС	1	1	1	1	1	1	1	1	1	1	
				Материалы											
		6		Проволока 0,8-0-4 ГОСТ 3282-74	1,8	2,0	2,1	2,8	2,8	2,9	2,8	3,4	2,9	3,5	м

Изм.	Лист	№ докум.	Подп.	Дата

3.903-14.1-83

Лист 2

Формат А4

228

Формат	Зона	Поз.	Обозначение	Наименование	Кол. на испол. 3.903-14.1-83- 10	11	12	13	14	15	16	17	18	19	Примечание
				Документация											
А3			3.903-14.1-83 ВО	Сборочный чертеж	X	X	X	X	X	X	X	X	X	X	
				Сборочные единицы											
М		1	3.903-14.1-85.10.19	Элемент покрытия верхний	1	1	1	1	1	1	1	1	1	1	
				Детали											
А3		2	3.903-14.1-74.02	Шпилит Ш-15-40	4		4		4		4				
			-03	Шпилит Ш-15-60		4		4		4		4		4	

Инв. № подл. | Подпись и дата | Взам. инв. № | Инв. № дубл. | Подпись и дата

Изм. Лист № докум. Подп. Дата

Формат	Зона	Поз.	Обозначение	Наименование	Кол. на испол. 3.903-14.1-83- 10	11	12	13	14	15	16	17	18	19	Примечание
А3		2	3.903-14.1-72.02	Шпилит Ш-20-60									4		
А3		3	3.903-14.1-74.01	Пряжка П-15	2	2	2	2	2	2	2	2		2	
			-02	Пряжка П-20									2		
А3		4	3.903-14.1-75.07	Бандаж Б-15	2										
			-08	Бандаж Б-15			2		2						
			-09	Бандаж Б-15		2		2			2				
			-10	Бандаж Б-15						2		2		2	
			-11	Бандаж Б-20									2		
А3		5	3.903-14.1-86.10.19	Вкладыш МС	1	1	1	1	1	1	1	1	1	1	
				Материалы											
		6		Проволока 0,8-О-4 ГОСТ 3282-74	3,5	3,6	3,5	3,7	3,6	4,2	3,7	4,7	4,7	4,4	м

Изм. Лист № докум. Подп. Дата

Инв. № подл. | Подпись и дата | Взам. инв. № | Инв. № дубл. | Подпись и дата

Формат	Зона	Поз.	Обозначение	Наименование	Кол. на испол. 3.903-14.1-83- 20	21	22	23	24	25	26	27	28	29	Примечание
				Документация											
А3			3.903-14.1-83СБ	Сборочный чертеж	х	х	х	х	х	х	х	х	х	х	
				Сборочные единицы											
А4		1	3.903-14.1-85-20.29	Элемент покрытия верхний	1	1	1	1	1	1	1	1	1	1	
				Детали											
А3		2	3.903-14.1-71-02	Шплинт Ш-15-40			4			4					
			3.903-14.1-72	Шплинт Ш-20-40									4		

Инв. № подл. | Подпись и дата | Взам. инв. № | Инв. № дубл. | Подпись и дата

Изм.	Лист	№ докум.	Подп.	Дата	3.903-14.1-83	Лист 5

Формат А4

Инв. № подл. | Подпись и дата | Взам. инв. № | Инв. № дубл. | Подпись и дата

Формат	Зона	Поз.	Обозначение	Наименование	Кол. на испол. 3.903-14.1-83- 20	21	22	23	24	25	26	27	28	29	Примечание
А3		2	3.903-14.1-72-01	Шплинт Ш-20-60				4			4			4	
			3.903-14.1-72-02	Шплинт Ш-20-80	4	4			4			4			
А3		3	3.903-14.1-74-01	Пряжка П-15			2			2					
			-02	Пряжка П-20	2	2		2	2		2	2	2	2	
А3		4	3.903-14.1-75-10	Бандаж Б-15			2			2					
			-11	Бандаж Б-20	2			2					2		
			-12	Бандаж Б-20		2			2		2			2	
			-13	Бандаж Б-20								2			
А3		5	3.903-14.1-85-20.29	Вкладыш МС	1	1	1	1	1	1	1	1	1	1	
				Материалы											
		6		Проволока 0,8-О-4 ГОСТ 3282-74	4,6	4,7	4,3	4,6	4,8	4,5	5,1	5,4	4,5	5,2	м

Изм.	Лист	№ докум.	Подп.	Дата	3.903-14.1-83	Лист 6

Формат А4

Инв. № подл. | Подпись и дата | Взам. инв. № | Инв. № дубл. | Подпись и дата

Формат	Зона	Поз.	Обозначение	Наименование	Кол. на испол. 30	31	32	33	34	35	Примечание
				3.903-141-83							
				Документация							
А3			3.903-14.1-83СБ	Сборочный чертеж	X	X	X	X	X	X	
				Сборочные единицы							
А4		1	3.903-141-86.30...35	Элемент покрытия верхний	1	1	1	1	1	1	
				Детали							
А3		2	3.903-14.1-72	Шплинт Ш-20-40	4			4		4	
			-01	Шплинт Ш-20-60		4			4		

Инв. № подл. | Подпись и дата | Взам. инв. № | Инв. № дубл. | Подпись и дата

Изм.	Лист	№ докум.	Подп.	Дата	3.903-14.1-83	Лист 7

Формат А4

Инв. № подл. | Подпись и дата | Взам. инв. № | Инв. № дубл. | Подпись и дата

Формат	Зона	Поз.	Обозначение	Наименование	Кол. на испол. 30	31	32	33	34	35	Примечание
				3.903-14.1-83							
А3		2	3.903-14.1-72-02	Шплинт Ш-20			4				
А3		3	3.903-14.1-74-02	Пряжка П-20	2	2	2	2	2	2	
А3		4	3.903-14.1-75-11	Бандаж Б-20	2						
			-12	Бандаж Б-20		2		2		2	
			-13	Бандаж Б-20					2		
			-14	Бандаж Б-20			2				
А3		5	3.903-141-86.30...35	Вкладыш МС	1	1	1	1	1	1	
				Материалы							
		6		Проволока О,8-0-4 ГОСТ 3282-74	4,6	5,2	5,5	5,1	5,3	5,1	м

Изм.	Лист	№ докум.	Подп.	Дата	3.903-14.1-83	Лист 8

Формат А4

3.903-14.1-83СБ

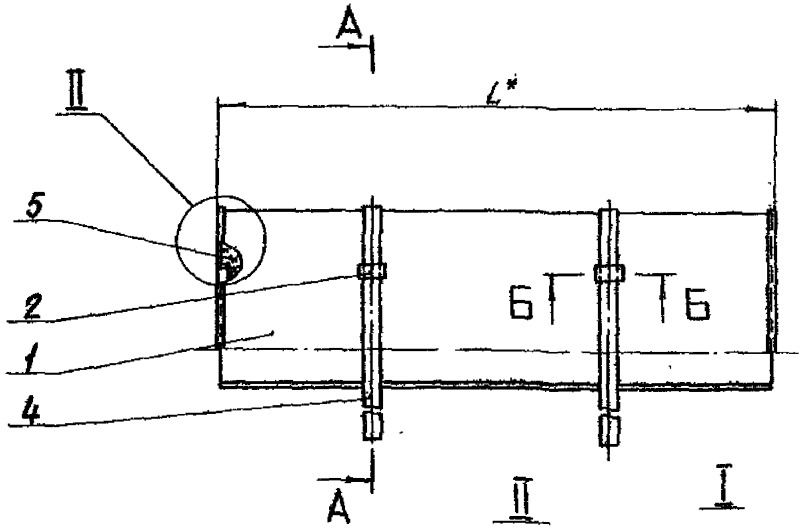

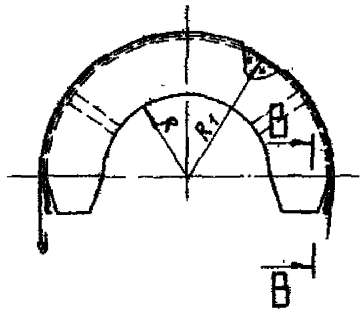

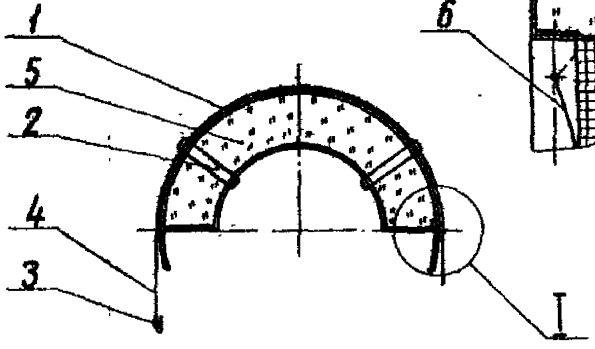

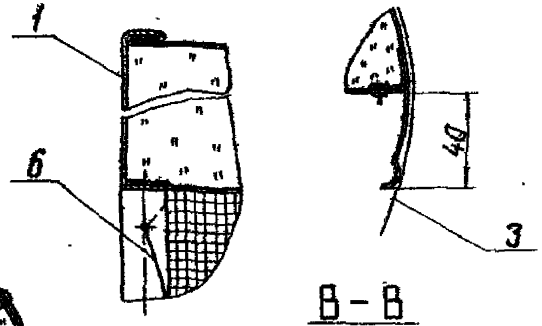

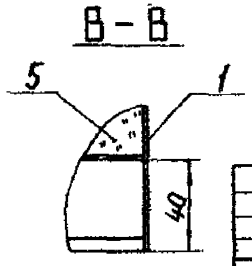

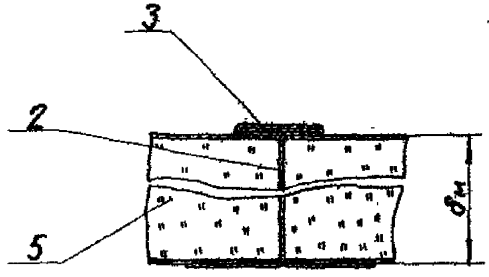

1. *Размер для справок.

2. Таблицу исполнений см. лист 2.

Изм.	Лист	№ докум.	Подп.	Дата	3.903-14.1-83СБ
Разраб.		Савельева			Элемент конструкции верхний. Сборочный чертеж
Пров.		Козевкина			
Т.контр.		Бобкова			
Нач.отд.		Дибровенко			
Н.контр.		Чернова			
Утв.		Бобкова			

Литера	Масса	Масштаб
	см. табл.	-
Лист 1	Листов 2	

ВНИПИ ТЕПЛОПРОЕКТ

Формат А3

Инв.№подл. | Подпись и дата | Взам.инв.№ | Инв.№дубл. | Подпись и дата

3.903-14.1-83сб

Размеры, мм

Обозначение	R	$\delta_м$	R_1	L*	Масса элемента, кг материал А0,8	Масса элемента, кг материал С0,5
3.903-14.1-83	60	40	100	380	0,91	1,32
-01	70	40	110		0,97	1,41
-02	75	40	115		1,04	1,56
-03		60	135		1,38	1,98
-04	80	40	120		1,06	1,60
-05		80	140		1,50	2,08
-06	85	40	125		1,14	1,70
-07		60	145	400	1,98	2,66
-08	90	40	130	380	1,12	1,68
-09		60	150	400	2,00	2,78
-10	100	40	140		1,50	2,09
-11		60	160		2,08	2,80
-12	105	40	145		1,53	2,29
-13		60	165		2,14	2,99
-14	115	40	155		1,59	2,41
-15		60	175	500	2,84	3,88
-16	120	40	160	400	1,69	2,58
-17		60	180	500	2,95	4,19
-18		80	200		3,92	5,09
-19	125	60	185		2,98	4,03
-20		80	205		4,05	5,32

Продолжение

Обозначение	R	$\delta_м$	R_1	L*	Масса элемента, кг материал А0,8	Масса элемента, кг материал С0,5
3.903-14.1-83-21	135	80	215	500	4,16	5,45
-22	140	40	180		2,23	3,20
-23		60	200		3,21	4,44
-24		80	220		4,29	5,6
-25	150	40	190		2,37	3,35
-26		60	210	600	3,95	5,28
-27		80	230		5,27	6,67
-28	155	40	195	500	2,40	3,54
-29		60	215	600	4,09	5,47
-30	160	40	200	500	2,49	3,62
-31		60	220	600	4,23	5,58
-32		80	240		5,50	7,07
-33	170	40	210		3,13	4,42
-34		60	230		4,33	5,71
-35	175	40	215		3,23	4,47

Инв.№ подл. | Подпись и дата | Взам.инв.№ | Инв.№ дубл. | Подпись и дата

Изм.	Лист	№ докум.	Подп.	Дата

Инв. № подл.	Подпись и дата	Взам. инв. №	Инв. № дубл.	Подпись и дата

Формат	Зона	Поз.	Обозначение	Наименование	Кол. на исполн. 3.903-14.1-84 -										Примечание
					–	01	02	03	04	05	06	07	08	09	
				Документация											
А3			3.903-14.1-84СБ	Сборочный чертеж	X	X	X	X	X	X	X	X	X	X	
				Сборочные единицы											
А4		1	3.903-14.1-87...-09	Элемент покрытия нижний	1	1	1	1	1	1	1	1	1	1	

Исполнения – 10 – 35 см. листы 3...8

Лит.

Условное наименование

Изм.	Лист	№ докум.	Подп.	Дата
Разраб.		Савельева	[illegible]	[illegible]
Пров.		Козявкина	[illegible]	[illegible]
Нач. отд.		Дубровина	[illegible]	[illegible]
Н. контр.		Чернова	[illegible]	12.05.85
Утв.		Бобкова	[illegible]	[illegible]

3.903-14.1-84

Элемент конструкции нижний

Литера	Лист	Листов
	1	8

ВНИПИ ТЕПЛОПРОЕКТ

формат А4

Инв. № подл.	Подпись и дата	Взам. инв. №	Инв. № дубл.	Подпись и дата

Формат	Зона	Поз.	Обозначение	Наименование	Кол. на исполн. 3.903-14.1-84 -										Примечание
					–	01	02	03	04	05	06	07	08	09	
				Детали											
А3		2	3.903-14.1-71-02	Шплинт Ш-15-40	4	4	4		4		4		4		
			-03	Шплинт Ш-15-60				4		4		4		4	
А3		3	3.903-14.1-86...-09	Вкладыш МС	1	1	1	1	1	1	1	1	1	1	
				Материалы											
		4		Проволока 0,8-0-4 ГОСТ 3282-74	1,8	2,0	2,1	2,8	2,8	2,9	2,8	3,4	2,9	3,5	м

Изм.	Лист	№ докум.	Подп.	Дата

3.903-14.1-84

Лист 2

Формат А4

Инв. № подл.	Подпись и дата	Взам. инв. №	Инв. № дубл.	Подпись и дата

Формат	Зона	Поз.	Обозначение	Наименование	Кол. на испол. 3.903-14.1-84 10	11	12	13	14	15	16	17	18	19	Примечание
				Документация											
А3			3.903-14.1-84СБ	Сборочный чертеж	X	X	X	X	X	X	X	X	X	X	
				Сборочные единицы											
А4		1	3.903-14.1-87.10..19	Элемент покрытия нижний	1	1	1	1	1	1	1	1	1	1	
				Детали											
А3		2	3.903-14.1-71-02	Шплинт Ш-15-40	4		4		4		4				
			-03	Шплинт Ш-15-60		4		4		4		4		4	

Дубл.

Справочное приложение

Изм.	Лист	№ докум.	Подп.	Дата	3.903-14.1-84	Лист 3

Формат А4

Инв. № подл.	Подпись и дата	Взам. инв. №	Инв. № дубл.	Подпись и дата

Формат	Зона	Поз.	Обозначение	Наименование	Кол. на испол. 3.903-14.1-84 10	11	12	13	14	15	16	17	18	19	Примечание
А3		2	3.903-14.1-71-04	Шплинт Ш-15-80									4		
А3		3	3.903-14.1-86.10..19	Вкладыш МС	1	1	1	1	1	1	1	1	1	1	
				Материалы											
		4		Проволока 0,8-О-4 ГОСТ 3282-74	3,5	3,6	3,5	3,7	3,6	4,2	3,7	4,7	4,7	4,4	м

Изм.	Лист	№ докум.	Подп.	Дата	3.903-14.1-84	Лист 4

Формат А4

Инв. № подл.	Подпись и дата	Взам. инв. №	Инв. № дубл.	Подпись и дата

Формат	Зона	Поз.	Обозначение	Наименование	Кол. на исполн. 3.903-14.1-84- 20	21	22	23	24	25	26	27	28	29	Примечание
				Документация											
А3			3.903-14.1-84СБ	Сборочный чертеж	X	X	X	X	X	X	X	X	X	X	
				Сборочные единицы											
А4		1	3.903-14.1-87-20...-29	Элемент покрытия нижний	1	1	1	1	1	1	1	1	1	1	
				Детали											
А3		2	3.903-14.1-71-02	Шплинт Ш-15-40			4			4					
			3.903-14.1-72	Шплинт Ш-20-40									4		

Лит.

Условное наименование

Изм.	Лист	№ докум.	Подп.	Дата

3.903-14.1-84 Лист 5

Формат А4

Инв. № подл.	Подпись и дата	Взам. инв. №	Инв. № дубл.	Подпись и дата

Формат	Зона	Поз.	Обозначение	Наименование	Кол. на исполн. 3.903-14.1-84- 20	21	22	23	24	25	26	27	28	29	Примечание
А3		2	3.903-14.1-72-01	Шплинт Ш-20-60				4			4			4	
			-02	Шплинт Ш-20-80	4	4			4			4			
А3		3	3.903-14.1-86-20...-29	Вкладыш МС	1	1	1	1	1	1	1	1	1	1	
				Материалы											
		4		Проволока 0,8-0-4 ГОСТ 3282-74	4,6	4,7	4,3	4,6	4,8	4,5	5,1	5,4	4,5	5,2	м

Изм.	Лист	№ докум.	Подп.	Дата

3.903-14.1-84 Лист 6

Формат А4

Инв. № подл. | Подпись и дата | Взам. инв. № | Инв. № дубл. | Подпись и дата

Формат	Зона	Поз.	Обозначение	Наименование	Кол. на испол. 3.903-14.1-84- 30	31	32	33	34	35					Примечание
				Документация											
А3			3.903-14.1-84СБ	Сборочный чертеж	X	X	X	X	X	X					
				Сборочные единицы											
А4		1	3.903-14.1-87.30..35	Элемент покрытия нижний	1	1	1	1	1	1					
				Детали											
А3		2	3.903-14.1-72	Шплинт Ш-20-40	4			4		4					
			-01	Шплинт Ш-20-50		4			4						

Инв. № подл. | Подпись и дата | Взам. инв. № | Инв. № дубл. | Подпись и дата

Формат	Зона	Поз.	Обозначение	Наименование	Кол. на испол. 3.903-14.1-84- 30	31	32	33	34	35					Примечание
А3		2	3.903-14.1-72-02	Шплинт Ш-20-80			4								
А5		3	3.903-14.1-86.30..35	Вкладыш МС	1	1	1	1	1	1					
				Материалы											
		4		Проволока 0,8-О-4 ГОСТ 3282-74	4,6	5,2	5,5	5,1	5,3	5,1					

Изм. Лист № докум. Подп. Дата

3.903-14.1-84 Лист 8

Формат А4

537

3.903-14.1-84СБ

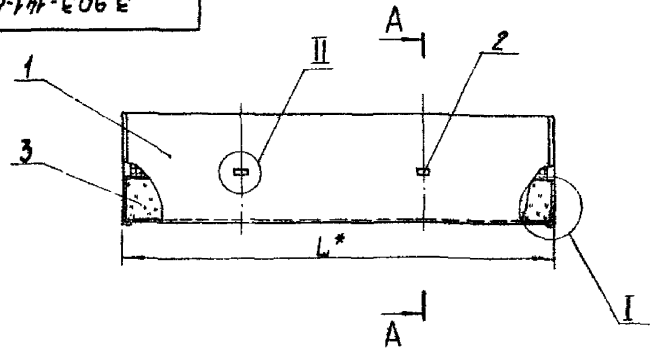

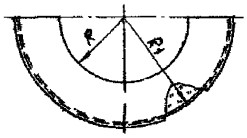

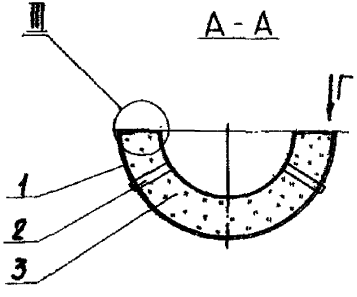

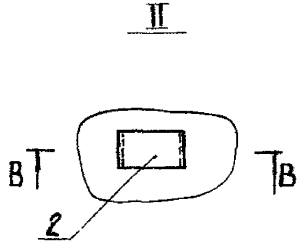

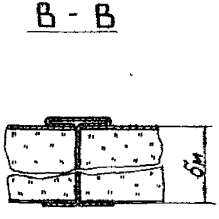

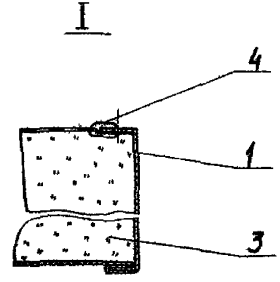

1.* Размер для справок.
2. Таблицу исполнений см. лист 2.

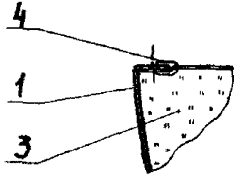

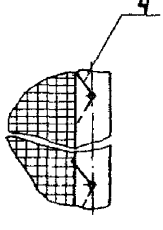

Изм.	Лист	№ докум.	Подп.	Дата
Разраб.		Савельева		30.05.88
Пров.		Козявкина		31.04.88
Т.контр.		Бобкова		16.05.88
Нач.отд.		Цибровенко		10.05.88
Н.контр.		Чернова		12.05.88
Утв.		Бобкова		16.05.88

3.903-14.1-84СБ

Элемент конструкции нижний
Сборочный чертеж

Литера	Масса	Масштаб
	см. табл.	-

Лист 1 Листов 2

ВНИПИ ТЕПЛОПРОЕКТ

Формат А3

Инв. № подл. | Подпись и дата | Взам. инв. № | Инв. № дубл. | Подпись и дата

3.903-14.1-84СБ

Размеры, мм

Обозначение	R	бм	R1	L*	Масса конструкции, кг, материал: А 0,8	С 0,5
3.903-14.1-84	60	40	100	300	0,72	0,97
-01	70	40	110		0,80	1,10
-02	75	40	115		0,90	1,18
-03		60	135		1,20	1,56
-04	80	40	120		0,90	1,19
-05		60	140		1,27	1,66
-06	85	40	125		0,90	1,23
-07		60	145	400	1,68	2,16
-08	90	40	130	300	0,95	1,32
-09		60	150	400	1,77	2,26
-10	100	40	140		1,31	1,75
-11		60	160		1,78	2,30
-12	105	40	145		1,33	1,79
-13		60	165		1,93	2,48
-14	115	40	153		1,42	1,91
-15		60	173	500	2,33	3,27
-16	120	40	160	400	1,48	2,00
-17		60	180	500	2,67	3,36
-18		80	200		3,88	4,45
-19	125	60	183		2,74	3,47
-20		80	205		3,80	4,65

Продолжение

Обозначение	R	бм	R1	L*	Масса конструкции, кг, материал: А 0,8	С 0,5
3.903-14.1-84.21	135	80	215	500	3,84	4,83
-22	140	40	180		2,04	2,72
-23		60	200		2,95	3,78
-24		80	220		4,06	4,92
-25	150	40	190		2,13	2,85
-26		60	210	600	3,70	4,68
-27		80	230		4,96	6,05
-28	155	40	195	500	2,15	2,92
-29		60	215	600	3,78	4,78
-30	160	40	200	500	2,22	3,00
-31		60	220		3,93	4,94
-32		80	240	600	5,18	6,32
-33	170	40	240		2,79	3,72
-34		60	230		4,00	5,04
-35	175	40	215		2,90	3,87

Инв. № подл. | Подпись и дата | Взам. инв. № | Инв. № дубл. | Подпись и дата

Инв. № подл. | Подпись и дата | Взам. инв. № | Инв. № дубл. | Подпись и дата

Формат	Зона	Поз.	Обозначение	Наименование	Кол. на исполн. 3.903-14.1-85 -	01	02	03	04	05	06	07	08	09	Примечание
				Документация											
А3			3.903-14.1-85СБ	Сборочный чертеж	х	х	х	х	х	х	х	х	х	х	
				Детали											
Б4		1	3.903-141-88..-09	Стенка боковая											
				Лист АД1.Н-0,8											
				ГОСТ 21631-76	1	1	1	1	1	1	1	1	1	1	См. табл.

Исполнения -10...-35 см. листы 3...8

Справочный номер подлинника | Лит.

Изм.	Лист	№ докум.	Подп.	Дата
Разраб.		Савельева		
Пров.		Козавкина		
Нач. отд.		Дубовенко		
Н. контр.		Чернова		
Утв.		Бобкова		

3.903-14.1-85

Элемент покрытия верхний

Литера	Лист	Листов
	1	8

ЗНИИП ТЕПЛОПРОЕКТ

Формат А4

Инв. № подл. | Подпись и дата | Взам. инв. № | Инв. № дубл. | Подпись и дата

Формат	Зона	Поз.	Обозначение	Наименование	Кол. на исполн. 3.903-14.1-85 -	01	02	03	04	05	06	07	08	09	Примечание
Б4		2	89..-09	Стенка торцовая											
				Лист АД1.Н-0,8											
				ГОСТ 21631-76	2	2	2	2	2	2	2	2	2	2	См. табл.
Б4		3	90	Уголок											
				Лист АД1.Н-0,8 ГОСТ 21631-76											А0,8=0,019 кг
				30×300	2	2	2	2	2	2	2		2		С0,5=0,035 кг
			-01	Уголок											
				Лист АД1.Н-0,8 ГОСТ 21631-76											А0,8=0,026 кг
				30×400								2		2	С0,5=0,047 кг
				Стандартные изделия											
		4		Заклепка 4×8,37											
				ГОСТ 10299-80	4	4	4	4	4	4	4	6	4	6	

Изм.	Лист	№ докум.	Подп.	Дата

3.903-14.1-85

Лист 2

Формат А4

240

Инв.№ подл. | Подпись и дата | Взам. инв.№ | Инв.№ дубл. | Подпись и дата

Формат	Зона	Поз	Обозначение	Наименование	Кол. на испол. 3.903-14.1-85- 10	11	12	13	14	15	16	17	18	19	Примечание
				Документация											
А3			3.903-14.1-85СБ	Сборочный чертеж	Х	Х	Х	Х	Х	Х	Х	Х	Х	Х	
				Детали											
Б4	1		3.903-14.1-88-10..-19	Стенка боковая											
				Лист АД1.Н-0,8											
				ГОСТ 21631-76	1	1	1	1	1	1	1	1	1	1	См. табл.
Б4	2		3.903-14.1-89-10..-19	Стенка торцовая											
				Лист АД1.Н-0,8											
				ГОСТ 21631-76	2	2	2	2	2	2	2	2	2	2	См табл.

Инв.№ подл. | Подпись и дата | Взам. инв.№

Изм. | Лист | № докум. | Подп. | Дата

3.903-14.1-85 Лист 3

Формат А4

Инв.№ подл. | Подпись и дата | Взам. инв.№ | Инв.№ дубл. | Подпись и дата

Формат	Зона	Поз	Обозначение	Наименование	Кол. на испол. 3.903-14.1-85- 10	11	12	13	14	15	16	17	18	19	Примечание
Б4	3		3.903-14.1-90-01	Уголок											
				Лист АД1.Н-0,8											
				ГОСТ 21631-76											А0,8=0,026кг
				30×400	2	2	2	2	2		2				С0,5=0,047кг
			-02	Уголок											
				Лист АД1Н-0,8											
				ГОСТ 21631-76											А0,8=0,033кг
				30×500						2		2	2	2	С0,5=0,059кг
				Стандартные изделия											
	4			Заклепка 4×8.37											
				ГОСТ 10299-80	6	6	6	6	6	6	6	6	6	6	

Изм. | Лист | № докум. | Подп. | Дата

3.903-14.1-85 Лист 4

Формат А4

Инв.№ подл. | Подпись и дата | Взам. инв.№ | Инв.№ дубл. | Подпись и дата

Формат	Зона	Поз.	Обозначение	Наименование	Кол. на исполн. 3.903-14.1-85 - 20	21	22	23	24	25	26	27	28	29	Примечание
				Документация											
А3			3.903-14.1-85СБ	Сборочный чертеж	X	X	X	X	X	X	X	X	X	X	
				Детали											
Б4		1	3.903-14.1-88-20..-29	Стенка боковая											
				Лист АД1.Н-0.8											
				ГОСТ 21631-76	1	1	1	1	1	1	1	1	1	1	См. таб.л.
Б4		2	3.903-14.1-89-20..-29	Стенка торцовая											
				Лист АД1.Н-0.8											
				ГОСТ 21631-76	2	2	2	2	2	2	2	2	2	2	См. таб.л.

Инв.№ подл. | Подпись и дата | Взам. инв.№ | Инв.№ дубл. | Подпись и дата

Изм.	Лист	№ докум.	Подп.	Дата	3.903-14.1-85	Лист 5

Формат А4

Инв.№ подл. | Подпись и дата | Взам. инв.№ | Инв.№ дубл. | Подпись и дата

Формат	Зона	Поз.	Обозначение	Наименование	Кол. на исполн. 3.903-14.1-85 - 20	21	22	23	24	25	26	27	28	29	Примечание
Б4		3	3.903-14.1-90-02	Уголок											
				Лист АД1.Н-0.8											
				ГОСТ 21631-76											А0,8 - 0,033кг;
				30×500	2	2	2	2	2	2			2		С 0,5 - 0,059 кг
			3.903-14.1-90-03	Уголок											
				Лист АД1.Н-0.8											
				ГОСТ 21631-76											А0,8 - 0,039кг;
				30×600							2	2		2	С 0,5 - 0,071кг
				Стандартные изделия											
		4		Заклепка 4×8·37											
				ГОСТ 10299-80	6	6	6	6	6	6	8	8	6	8	

Изм.	Лист	№ докум.	Подп.	Дата	3.903-14.1-85	Лист 6

Формат А4

Инв.№подл. | Подпись и дата | Взам.инв.№ | Инв.№дубл. | Подпись и дата

Формат	Зона	Поз	Обозначение	Наименование	Кол. на испол. 3.903-14.1-85 30	31	32	33	34	35	Примечание
				Документация							
А3			3.903-14.1-85СБ	Сборочный чертеж	х	х	х	х	х	х	
				Детали							
Б4		1	3.903-14.1-88-30..-35	Стенка боковая							
				Лист АД1.Н-0,8							
				ГОСТ 21631-76	1	1	1	1	1	1	См.табл.
Б4		2	3.903-14.1-89-30..-35	Стенка торцовая							
				Лист АД1.Н-0,8							
				ГОСТ 21631-76	2	2	2	2	2	2	См.табл.

Лит. | Условное обозначение

Изм.	Лист	№докум.	Подп.	Дата	3.903-14.1-85	Лист 7

Формат А4

Инв.№подл. | Подпись и дата | Взам.инв.№ | Инв.№дубл. | Подпись и дата

Формат	Зона	Поз	Обозначение	Наименование	Кол. на испол. 3.903-14.1-85 30	31	32	33	34	35	Примечание
Б4		3	3.903-14.1-90-02	Уголок							
				Лист АД1.Н-0,8							
				ГОСТ 21631-76							А0,8-0,033кг
				30×500	2						С0,5-0,059кг
			-03	Уголок							
				Лист АД1.Н-0,8							
				ГОСТ 21631-76							А0,8-0,039кг
				30×600		2	2	2	2	2	С0,5-0,071кг
				Стандартные изделия							
		4		Заклепка 4×8.37							
				ГОСТ 10299-80	6	8	8	8	8	8	

Изм.	Лист	№докум.	Подп.	Дата	3.903-14.1-85	Лист 8

Формат А4

3.903-14.1-85СБ

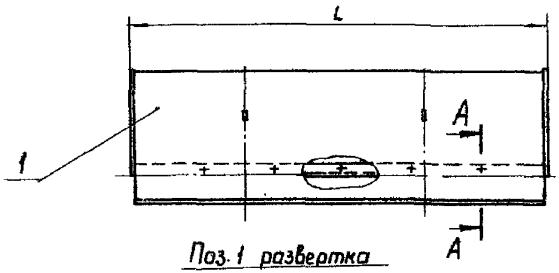

Поз. 1 развертка

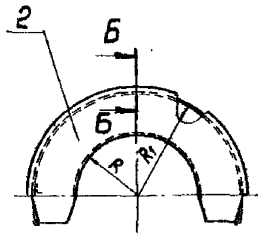

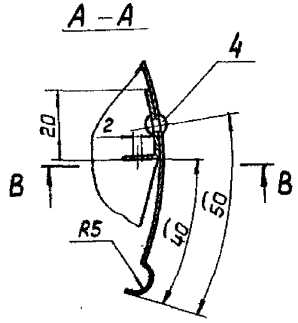

Поз. 2 развертка

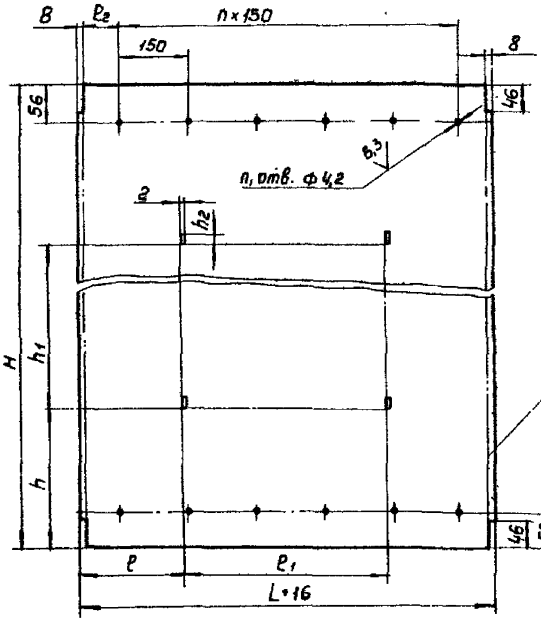

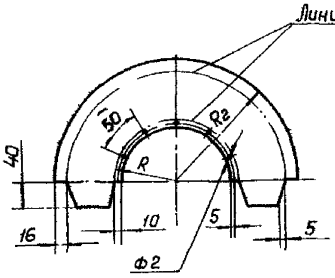

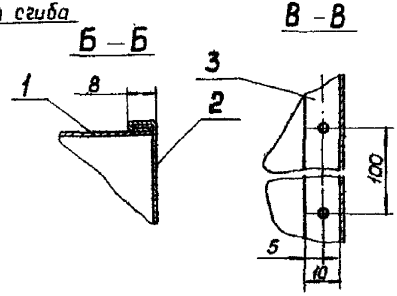

1. Лист алюминиевый АД1Н-0,8 ГОСТ 21631-76 допускается заменить на сталь тонколистовую оцинкованную ОЦ Б-ПН-О-0,5ГОСТ19904-74 ОЦ-КР-1ГОСТ14918-80

2. Таблицу исполнений см. листы 2,3.

Изм.	Лист	№ докум.	Подп.	Дата
Разраб.		Савельева		19.05.88
Пров.		Козявкина		19.05.88
Т.контр.		Бобкова		05.05.88
Нач.отд.		Дубровина		06.05.88
Н.контр.		Чернова		06.05.88
Утв.		Бобкова		01.06.88

3.903-14.1-85СБ

Элемент покрытия верхний

Сборочный чертеж

Литера	Масса	Масштаб
	см табл	–

Лист 1 | Листов 3

ВНИПИ ТЕПЛОПРОЕКТ

Формат А3

Инв. № подл. | Подпись и дата | Взам. инв. № | Инв. № дубл. | Подпись и дата

3.903-14.1-85Сб

Размеры, мм

Обозначение	R	R_1	L	Поз. 1 H	h	h_1	h_2	ℓ	ℓ_1	ℓ_2	n	n_1	Масса, кг материал А0,8	Масса, кг материал С0,5	Поз. 2 R_2	Масса, кг материал А0,8	Масса, кг материал С0,5	Масса элемента, кг материал А0,8	Масса элемента, кг материал С0,5
3.903-14.1-85	60	100		406		206							0,28	0,51	116	0,044	0,08	0,41	0,74
-01	70	110		437		237							0,30	0,54	126	0,05	0,09	0,44	0,79
-02	75	115		453		253							0,31	0,57	131	0,045	0,081	0,44	0,81
-03		135	300	516		316		75	150	75	1	4	0,35	0,64	151	0,074	0,133	0,54	0,96
-04	80	120		469		270							0,32	0,58	136	0,055	0,1	0,47	0,85
-05		140		532	100	330							0,36	0,66	156	0,1	0,18	0,60	1,10
-06	85	125		485		285							0,33	0,60	141	0,056	0,105	0,48	0,88
-07		145	400	547		350		100	200	50	2	6	0,49	0,89	161	0,079	0,143	0,70	1,28
-08	90	130	300	500		300	17	75	150	75	1	4	0,34	0,61	146	0,053	0,095	0,50	0,90
-09		150		563		360							0,51	0,92	166	0,09	0,16	0,73	1,32
-10	100	140		532		330							0,48	0,87	156	0,057	0,11	0,65	1,20
-11		160	400	594	120	350		100	200	50	2	6	0,54	0,97	176	0,088	0,16	0,76	1,40
-12	105	145		547		310							0,49	0,9	161	0,063	0,11	0,67	1,23
-13		165		610		370							0,55	1,0	181	0,088	0,16	0,78	1,42
-14	115	155		580		340							0,52	0,95	171	0,063	0,114	0,70	1,30
-15		175	500	642		340		125	250	100	2	6	0,70	1,28	191	0,1	0,19	0,96	1,78
-16	120	160	400	594		300		100	200	50	2	6	0,54	0,98	176	0,063	0,12	0,72	1,42
-17		180		657	150	360							0,71	1,29	196	0,11	0,20	0,98	1,82
-18		200	500	720		420	22	125	250	100	2	6	0,78	1,42	216	0,11	0,22	1,07	1,98
-19	125	185		673		370	17						0,73	1,33	201	0,1	0,19	1,0	1,85
-20		205		736		440	22						0,8	1,45	221	0,13	0,26	1,13	2,1

Инв.№подл. | Подпись и дата | Взам.инв.№ | Инв.№дубл. | Подпись и дата

Изм. Лист № докум. Подп. Дата

3.903-14.1-85сб

Продолжение

Обозначение	R	R_1	L	Поз. 1 H	h	h_1	h_2	P	P_1	P_2	n	n_1	Масса, кг материал А0,8	Масса, кг материал С0,5	Поз. 2 R_2	Масса, кг материал А0,8	Масса, кг материал С0,5	Масса элемента, кг материал А0,8	Масса элемента, кг материал С0,5
3.903-14.1-85-21	135	215		767		460	22						0,83	1,51	231	0,13	0,24	1,16	2,12
-22		180		657		360	17						0,71	1,29	196	0,074	0,11	0,92	1,68
-23	140	200	500	720	150	420	22	125	250	100	2	6	0,78	1,43	216	0,095	0,18	1,04	2,0
-24		220		783		480							0,85	1,54	236	0,144	0,25	1,21	2,20
-25		190		689		390	17						0,75	1,36	206	0,079	0,14	0,98	1,77
-26	150	210	600	751		450							0,98	1,77	226	0,11	0,20	1,28	2,32
-27		230		814		410		150	300	75	3	8	1,05	1,92	246	0,145	0,26	1,42	2,60
-28	155	195	500	704		300		125	250	100	2	6	0,76	1,39	211	0,089	0,16	1,0	1,83
-29		215	600	767		370		150	300	75	3	8	1,00	1,81	231	0,125	0,23	1,33	2,41
-30		200	500	720		320		125	250	100	2	6	0,78	1,42	216	0,09	0,16	1,03	1,87
-31	160	220		785	200	385	22						1,02	1,86	236	0,12	0,22	1,34	2,42
-32		240		846		450							1,1	2,0	256	0,15	0,27	1,48	2,68
-33	170	210	600	751		350		150	300	75	3	8	0,98	1,78	226	0,1	0,181	1,26	2,26
-34		230		814		410							1,06	1,92	246	0,11	0,23	1,40	2,54
-35	175	215		767		370							1,00	1,81	231	0,14	0,25	1,36	2,31

Инв.№ подл. | Подпись и дата | Взам.инв.№ | Инв.№ дубл. | Подпись и дата

3.903-14.1-86

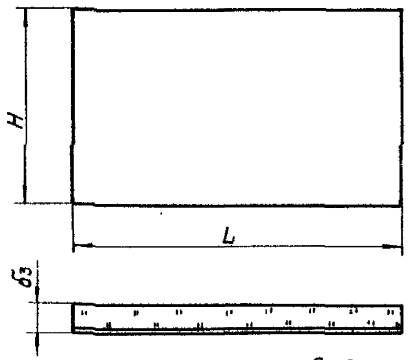

Размеры, мм

Обозначение	H	δ3	L	Объем, м3	Масса, кг
3.903-14.1-86	302	40	300	0,004	0,4
-01	340	40		0,004	0,45
-02	358	40		0,004	0,5
-03	395	60		0,007	0,75
-04	375	40		0,004	0,5
-05	415	60		0,007	0,8
-06	395	40		0,004	0,5
-07	432	60	400	0,011	1,1
-08	415	40	300	0,005	0,5
-09	450	60	400	0,011	1,15
-10	450	40		0,007	0,75
-11	490	60		0,011	1,1
-12	455	40		0,007	0,75
-13	502	60		0,012	1,25
-14	485	40		0,008	0,8
-15	550	60	500	0,016	1,75
-16	502	40	400	0,008	0,85
-17	565	60	500	0,034	1,8
-18	565	80		0,025	2,65
-19	580	60		0,018	1,85
-20	645	80		0,026	2,75

Продолжение

Обозначение	H	δ3	L	Объем, м3	Масса, кг
3.903-14.1-86-21	675	80	500	0,027	2,85
-22	565	40		0,011	1,2
-23	628	60		0,019	2,0
-24	690	80		0,027	2,9
-25	595	40		0,012	1,25
-26	655	60	600	0,023	2,5
-27	720	80		0,034	3,65
-28	610	40	500	0,012	1,25
-29	675	60	600	0,025	2,6
-30	625	40	500	0,013	1,3
-31	690	60	600	0,025	2,7
-32	750	80		0,036	3,8
-33	655	40		0,016	1,70
-34	720	60		0,026	2,75
-35	675	40		0,017	1,8

Инв.№ подл. | Подпись и дата | Взам.инв.№ | Инв.№ дубл. | Подпись и дата

Изм.	Лист	№ докум.	Подп.	Дата
Разраб.		Савельева		
Пров.		Козевкин		
Т.контр.		Бобкова		
Нач.отд.		Дубровенко		
Н.контр.		Черняева		
Утв.		Бобкова		

3.903-14.1-86

Вкладыш МС

Литера	Масса	Масштаб
	см. табл.	-

Лист | Листов 1

Мат минераловатный прошивной на стеклоткани М 361-100. δ3 ГОСТ 21880-86

ВНИПИ ТЕПЛОПРОЕКТ

Формат А3

Инв. № подл.	Подпись и дата	Взам. инв. №	Инв. № дубл.	Подпись и дата

Формат	Зона	Поз.	Обозначение	Наименование	Кол. на исполн. 3.903-14.1-87										Примечание
					–	01	02	03	04	05	06	07	08	09	
				Документация											
А3			3.903-14.1-87СБ	Сборочный чертеж	X	X	X	X	X	X	X	X	X	X	
				Детали											
Б4		1	3.903-14.1-91...09	Стенка боковая											
				Лист АД1.Н-0,8											
				ГОСТ 21631-76	1	1	1	1	1	1	1	1	1	1	См. табл.

Исполнения - 10...35 см. листы 3...5.

Лист

Условное наименование

Изм.	Лист	№ докум.	Подп.	Дата
Разраб.		Савельева		14.05.86
Пров.		Козявкина		04.05.86
Нач. отд.		Дибровский		05.05.86
Н. контр.		Чернова		06.05.86
Утв.		Бобкова		07.05.86

3.903-14.1-87

Элемент покрытия нижний

Литера	Лист	Листов
	1	5

ВНИИ ТЕПЛОПРОЕКТ

Формат А4

Инв. № подл.	Подпись и дата	Взам. инв. №	Инв. № дубл.	Подпись и дата

Формат	Зона	Поз.	Обозначение	Наименование	Кол. на исполн. 3.903-14.1-87										Примечание
					–	01	02	03	04	05	06	07	08	09	
Б4		2	3.903-14.1-92...09	Стенка торцовая											
				Лист АД1.Н-0,8											
				ГОСТ 21631-76	2	2	2	2	2	2	2	2	2	2	См. табл.

Изм.	Лист	№ докум.	Подп.	Дата

3.903-14.1-87

Лист 2

Формат А4

248

Инв. № подл.	Подпись и дата	Взам. инв. №	Инв. № дубл.	Подпись и дата

Формат	Зона	Поз.	Обозначение	Наименование	Кол. на исполн. 3.903-14.1-87										Примечание
					10	11	12	13	14	15	16	17	18	19	
				Документация											
А3			3.903-14.1-87СБ	Сборочный чертеж	X	X	X	X	X	X	X	X	X	X	
				Детали											
Б4		1	3.903-14.1-91-10...19	Стенка боковая											
				Лист А.Д1.Н-0,8											
				ГОСТ 21631-76	1	1	1	1	1	1	1	1	1	1	См. табл.
Б4		2	3.903-14.1-92-10...19	Стенка торцовая											
				Лист А.Д1.Н-0,8											
				ГОСТ 21631-76	2	2	2	2	2	2	2	2	2	2	См. табл.

Условное наименование Лит.

Изм.	Лист	№ докум.	Подп.	Дата

3.903-14.1-87 Лист 3

Формат А4

Инв. № подл.	Подпись и дата	Взам. инв. №	Инв. № дубл.	Подпись и дата

Формат	Зона	Поз.	Обозначение	Наименование	Кол. на исполн. 3.903-14.1-87										Примечание
					20	21	22	23	24	25	26	27	28	29	
				Документация											
А3			3.903-14.1-87СБ	Сборочный чертеж											
				Детали											
Б4		1	3.903-14.1-91-20...29	Стенка боковая											
				Лист А.Д1.Н-0,8											
				ГОСТ 21631-76	1	1	1	1	1	1	1	1	1	1	См. табл.
Б4		2	3.903-14.1-92-20...29	Стенка торцовая											
				Лист А.Д1.Н-0,8											
				ГОСТ 21631-76	2	2	2	2	2	2	2	2	2	2	См. табл.

Условное наименование Лит.

Изм.	Лист	№ докум.	Подп.	Дата

3.903-14.1-87 Лист 4

249

3.903-141-87СБ

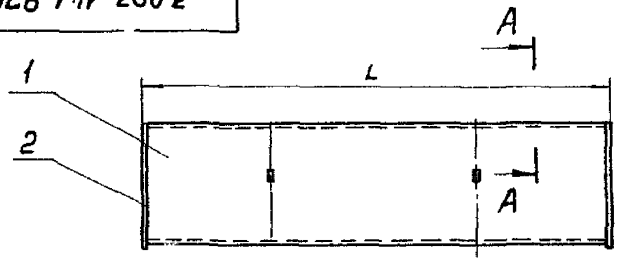

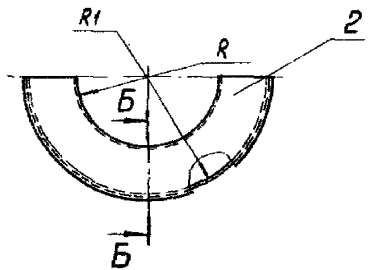

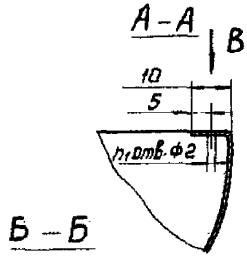

Поз. 1 развертка

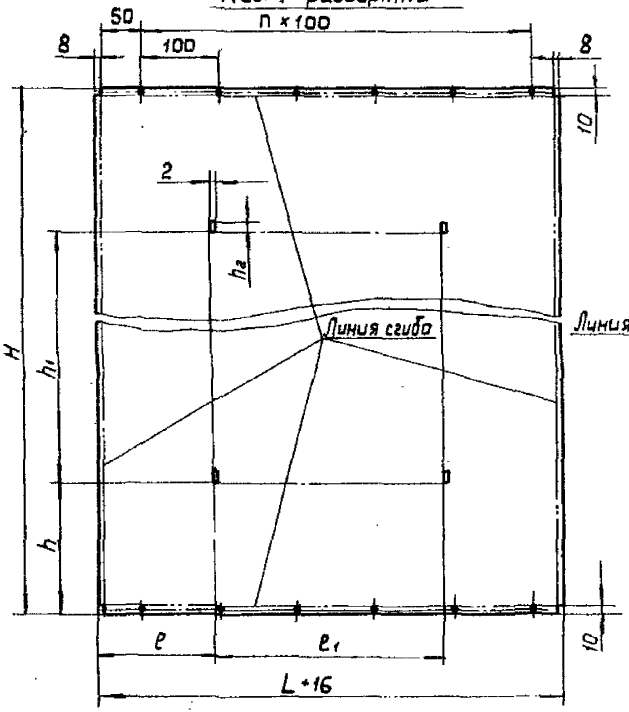

Поз. 2 развертка

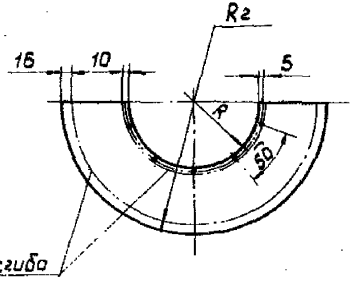

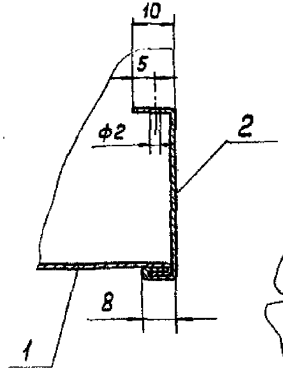

Вид В

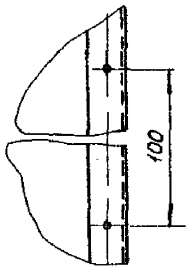

1. Лист алюминиевый АД1.Н-0,8 ГОСТ 21631-76 допускается заменить на сталь тонколистовую оцинкованную ОЦ $\frac{Б\text{-}ПН\text{-}О\text{-}0.5\ ГОСТ\ 19904\text{-}74}{ОН\text{-}КР\text{-}1\ ГОСТ\ 14918\text{-}80}$

2. Таблицу исполнений см. листы 2, 3.

Изм.	Лист	№ докум.	Подп.	Дата
Разраб.		Савельева		14.05.88
Пров.		Козевнина		14.05.88
Т. контр.		Бобкова		05.05.88
Нач. отд.		Дубровенко		05.05.88
Н. контр.		Чернова		05.05.88
Утв.		Бобкова		03.06.88

3.903-14.1-87СБ

Элемент покрытия нижний

Сборочный чертеж

Литера	Масса	Масштаб
	см. табл.	-

Лист 1 | Листов 3

ВНИПИ ТЕПЛОПРОЕКТ

Формат А3

Инв. № подл. | Подпись и дата | Взам. инв. № | Инв. № дубл. | Подпись и дата

3.903-14.1-87сб

Размеры, мм

Обозначение	R	R_1	L	Поз. 1 H	h	h_1	h_2	e	e_1	n	n_1	Масса, кг материал А0,8	Масса, кг материал С0,5	Поз. 2 R_2	Масса, кг материал А0,8	Масса, кг материал С0,5	Масса элемента, кг материал А0,8	Масса элемента, кг материал С0,5
3.903-14.1-87	60	100		334		170						0,23	0,42	116	0,035	0,063	0,3	0,45
-01	70	110		365	80	200						0,25	0,45	126	0,04	0,07	0,33	0,60
-02	75	115		381		220						0,26	0,47	131	0,045	0,08	0,35	0,63
-03		135	300	444		240		75	150	2	6	0,30	0,54	151	0,06	0,11	0,42	0,76
-04	80	120		397		200						0,27	0,49	136	0,045	0,08	0,36	0,64
-05		140		460		260						0,32	0,59	156	0,06	0,11	0,44	0,81
-06	85	125		413	100	210						0,28	0,51	141	0,045	0,085	0,37	0,73
-07		145	400	475		275		100	200	3	8	0,43	0,79	161	0,065	0,12	0,56	1,03
-08	90	130	300	428		230		75	150	2	6	0,29	0,52	146	0,055	0,1	0,40	0,72
-09		150		491		290	17					0,44	0,8	166	0,075	0,135	0,59	1,06
-10	100	140		460		260						0,41	0,74	156	0,06	0,109	0,53	0,95
-11		160		522		300						0,47	0,85	176	0,08	0,145	0,63	1,14
-12	105	145	400	475	110	250		100	200	3	8	0,43	0,78	161	0,06	0,108	0,55	0,99
-13		165		538		320						0,48	0,87	181	0,085	0,154	0,65	1,17
-14	115	155		507		290						0,46	0,83	171	0,065	0,118	0,59	1,06
-15		175	500	570		330		125	250	4	10	0,61	1,1	191	0,1	0,185	0,81	1,47
-16	120	160	400	522	120	280		100	200	3	8	0,47	0,85	176	0,065	0,12	0,60	1,10
-17		180		585		345						0,63	1,14	196	0,105	0,19	0,84	1,51
-18		200	500	648		390	22	125	250	4	10	0,70	1,27	216	0,13	0,235	0,96	1,74
-19	125	185		601	130	340	17					0,65	1,18	201	0,105	0,19	0,86	1,56
-20		205		664		400	22					0,72	1,3	221	0,14	0,25	1,00	1,80

Инв. № подл. | Подпись и дата | Взам. инв. № | Инв. № дубл. | Подпись и дата

3.903-14.1-87сб

Продолжение

Обозначение	R	R_1	L	Поз. 1 H	h	h_1	h_2	e	e_1	n	n_1	Масса, кг материал А0.8	Масса, кг материал С0,5	Поз. 2 R_2	Масса, кг материал А0.8	Масса, кг материал С0,5	Масса элемента, кг материал А0.8	Масса элемента, кг материал С0.5
3.903-141-87-21	135	215		695		395	22					0,75	1,36	231	0,145	0,26	1,04	1,88
-22		180		585		285	17					0,63	1,14	196	0,09	0,155	0,81	1,45
-23	140	200	500	648		350	22	125	250	4	10	0,70	1,26	216	0,115	0,21	0,93	1,68
-24		220		711		410						0,77	1,39	236	0,145	0,26	1,06	1,92
-25		190		617		320	17					0,67	1,21	206	0,09	0,16	0,85	1,54
-26	150	210	600	680		380						0,91	1,65	226	0,12	0,217	1,15	2,08
-27		230		742		440		150	300	5	12	1,0	1,81	246	0,14	0,245	1,28	2,30
-28	155	195	500	632	150	330		125	250	4	10	0,69	1,25	211	0,09	0,16	0,87	1,57
-29		215	600	695		395		150	300	5	12	0,93	1,68	231	0,11	0,2	1,15	2,08
-30		200	500	648		350	22	125	250	4	10	0,70	1,27	216	0,095	0,17	0,89	1,61
-31	160	220		711		410						0,95	1,73	236	0,115	0,2	1,18	2,13
-32		240		774		370						1,03	1,87	256	0,15	0,27	1,33	2,41
-33	170	210	600	680		380		150	300	5	12	0,91	1,65	226	0,075	0,136	1,06	1,92
-34		230		742		440						1,0	1,81	246	0,105	0,19	1,21	2,19
-35	175	215		695		395						0,93	1,7	231	0,075	0,136	1,08	1,97

Инв. № подл. | Подпись и дата | Взам. инв. № | Инв. № дубл. | Подпись и дата

Изм.	Лист	№ докум.	Подп.	Дата

3.903-14.1-87сб

Лист 3

Формат А3

Инв. № подл.	Подпись и дата	Взам. инв. №	Инв. № дубл.	Подпись и дата

Формат	Зона	Поз.	Обозначение	Наименование	Кол. на исполн. 3.903-14.1-93										Примечание
					—	01	02	03	04	05	06	07	08	09	
				Документация											
А3			3.903-14.1 -93СБ	Сборочный чертеж	x	x	x	x	x	x	x	x	x	x	
А3			3.903-14.1 -01Д1	Рекомендации по выбору и применению	x	x	x	x	x	x	x	x	x	x	
А3			3.903-14.1-01Д2	Область применения	x	x	x	x	x	x	x	x	x	x	

Исполнения -10 .. -20 см лист 3

Лит										
Условное наименование	350-60	350-80	360-60	360-80	380-60	380-80	400-60	400-80	430-80	450-60

Изм.	Лист	№ докум.	Подп.	Дата
Разраб.		Савельева		04.04.93
Пров.		Козявкина		06.04.93
Нач. отд.		Дибровенко		10.05.93
Н. контр.		Чернова		12.05.93
Утв.		Бобкова		16.05.93

3.903-14.1-93

Конструкция КТПФл-Ш-ММС-А 0,8

Литера	Лист	Листов
	1	3

ВНИПИ ТЕПЛОПРОЕКТ

Формат А4

Инв. № подл.	Подпись и дата	Взам. инв. №	Инв. № дубл.	Подпись и дата

Формат	Зона	Поз.	Обозначение	Наименование	Кол. на исполн. 3.903-14.1										Примечание
					—	01	02	03	04	05	06	07	08	09	
				Сборочные единицы											
А4		1	3.903-14.1-94...-09	Элемент конструкции верхний	1	1	1	1	1	1	1	1	1	1	
А4		2	3.903-14.1-95...-09	Элемент конструкции нижний	1	1	1	1	1	1	1	1	1	1	

Изм.	Лист	№ докум.	Подп.	Дата

3.903-14.1-93

Лист 2

Формат А4

253

Формат	Зона	Поз.	Обозначение	Наименование	Кол.	Примечание
				Документация		
А3			3.903-14.1-105СБ	Сборочный чертеж		
				Детали		
А4		1	3.903-14.1-106	Основание	1	
А4		2	3.903-14.1-107	Рычаг	1	
А4		3	3.903-14.1-108	Серьга	1	
				Стандартные изделия		
		4		Заклепка 4к24.00 ГОСТ 10299-80	1	

Инв.№ подл. | Подпись и дата | Взам. инв.№ | Инв.№ дубл. | Подпись и дата

Изм.	Лист	№ докум.	Подп.	Дата
Разраб.		Скворцова		
Пров.		Козявкина		
Нач. отд.		Диброченко		
Н. контр.		Чернова		
Утв.		Бобкова		

3.903-14.1-105

Замок

Литера	Лист	Листов
	1	1

ВНИПИ ТЕПЛОПРОЕКТ

Формат А4

Инв.№ подл. | Подпись и дата | Взам. инв.№ | Инв.№ дубл. | Подпись и дата

Поз.	Обозначение	Наименование	Кол. на испол. 10	11	12	13	14	3.903-14.1-93 15	16	17	18	19	20	Примечание
		Документация												
А3	3.903-14.1-93СБ	Сборочный чертеж		×	×	×	×	×	×	×	×	×	×	
А5	3.903-14.1-01Д1	Рекомендации по выбору и применению		×	×	×	×	×	×	×	×	×	×	
А3	3.903-141-01Д2	Область применения		×	×	×	×	×	×	×	×	×	×	
		Сборочные единицы												
А4	3.903-141-94.10...-20	Элемент конструкции верхний	1	1	1	1	1	1	1	1	1	1	1	
А4	3.903-141-95.10...-20	Элемент конструкции нижний	1	1	1	1		1	1	1	1	1	1	

Изм.	Кол. уч.	Лист	№ докум.	Подп.	Дата

3.903-14.1-93

Лист 3

Изм. | Лист | № докум. | Подп. | Дата

3.903-14.1-93СБ

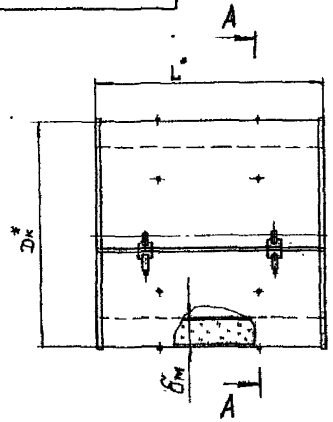

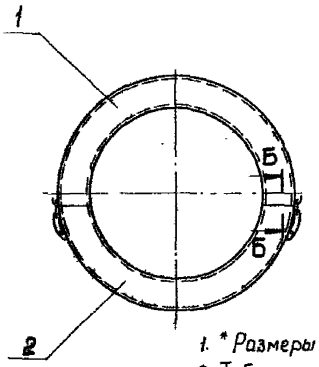

А – А

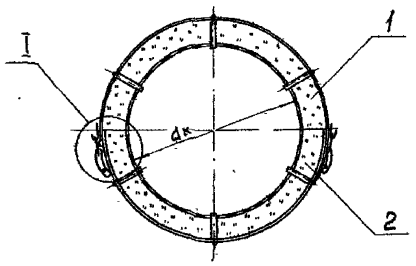

Б – Б

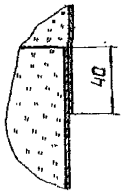

I

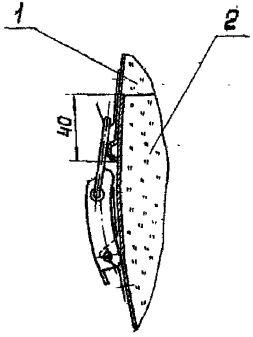

1. * Размеры для справок.
2. Таблицу исполнений см. на листе 2.
3. Пример условного обозначения конструкции теплоизоляционной полносборной фланцевой со шплинтовым креплением из матов в обкладке из металлической сетки с покрытием из листа алюминиевого толщиной 0,8 мм с внутренним диаметром конструкции (dк) 350 мм, толщиной изоляции 80 мм: КТПФл-Ш-ММС-А0,8-350-60.
То же с покрытием из стали тонколистовой оцинкованной толщиной 0,5 мм: КТПФл-Ш-ММС-С0,5-350-60.
4. Остальные ТТ по ТУ36-1180-85.

Изм.	Лист	№ докум.	Подп.	Дата
Разраб.		Савельева		
Пров.		Казявкина		
Т.контр.		Бобкова		
Нач.отд.		Дибровенко		
Н.контр.		Чернова		
Утв.		Бобкова		

3.903-14.1-93СБ

Конструкция КТПФл-Ш-ММС-А0.8 Сборочный чертеж

Литера	Масса	Масштаб
	см. табл.	–

Лист 1 | Листов 2

ВНИПИ ТЕПЛОПРОЕКТ

Формат А3

Инв. № подл. | Подпись и дата | Взам. инв. № | Инв. № дубл. | Подпись и дата

Размеры, мм

Обозначение	Шифр	$d_к$	$б_м$	$D_к^*$	L^*	Масса конструкции, кг	
						материал	
						АО,8	СО,5
3.903-14.1-93	КТП Фл-Ш-ММС-АО8-350-60	350	60	470	600	9,3	11,6
-01	-350-80		80	510		12,2	14,6
-02	-360-60	360	60	480		9,4	11,9
-03	-360-80		80	520		12,3	15,3
-04	-380-60	380	60	500	700	11,0	14,0
-05	-380-80		80	540		14,7	18,1
-06	-400-60	400	60	520		11,4	14,4
-07	-400-80		80	560		15,1	18,7
-08	-430-80	430	80	590		15,6	19,3
-09	-450-60	450	60	570		12,4	16,4
-10	-460-60	460	60	580		12,6	16,8
-11	-460-80		80	620		16,6	20,4
-12	-470-80	470	80	630	800	18,8	23,1
-13	-490-80	490	80	650		19,4	23,9
-14	-500-60	500	60	620		17,0	21,0
-15	-500-80		80	660		21,8	26,2
-16	-520-80	520	80	680		22,4	27,1
-17	-540-80	540	80	700		23,0	27,6
-18	-590-80	590	80	750		24,7	29,8
-19	-630-60	630	60	750		20,2	25,0
-20	-630-80		80	790		25,8	31,2

Инв.№ подл. | Подпись и дата | Взам. инв.№ | Инв.№ дубл. | Подпись и дата

Инв. № подл.	Подпись и дата	Взам. инв. №	Инв. № дубл.	Подпись и дата

Формат	Зона	Поз.	Обозначение	Наименование	Кол. на исполн. 3.903-14.1-94										Примечание
					–	01	02	03	04	05	06	07	08	09	
				Документация											
А3			3.903-14.1-94СБ	Сборочный чертеж	x	x	x	x	x	x	x	x	x	x	
				Сборочные единицы											
А4		1	3.903-14.1-96...-09	Элемент покрытия верхний	1	1	1	1	1	1	1	1	1	1	

Исполнения -10...-20 см. листы 3;4.

Дит

Условное наименование

Изм.	Лист	№ докум.	Подп.	Дата
Разраб.		Савельева		
Пров.		Козявкина		
Нач.отд.		Дибровенко		
Н.контр.		Чеснова		
Утв.		Бобкова		

3.903-14.1-94

Элемент конструкции верхний

Литера	Лист	Листов
	1	4

ВНИПИ ТЕПЛОПРОЕКТ

Формат А4

Инв. № подл.	Подпись и дата	Взам. инв. №	Инв. № дубл.	Подпись и дата

Формат	Зона	Поз.	Обозначение	Наименование	Кол. на исполн. 3.903-14.1-94										Примечание
					–	01	02	03	04	05	06	07	08	09	
				Детали											
А3		2	3.903-14.1-73-03	Шплинт Ш-20-60	4		4		4		4			4	
			-04	Шплинт Ш-20-80		4		4		4		4	4		
А3		3	3.903-14.1-97...-09	Вкладыш ММС	1	1	1	1	1	1	1	1	1	1	
				Стандартные изделия											
		4		Заклепка 4×8.37 ГОСТ 10299-80	4	4	4	4	4	4	4	4	4	4	
				Материалы											
		5		Проволока 0,8-0-4 ГОСТ 3282-74	5,7	6,0	5,8	6,0	6,3	6,6	6,4	6,7	7,0	6,8	м

Изм.	Лист	№ докум.	Подп.	Дата

3.903-14.1-94

Лист 2

Формат А4

257

Инв.№ подл. | Подпись и дата | Взам. инв.№ | Инв.№ дубл. | Подпись и дата

3.903-14.1-94

Формат	Зона	Поз.	Обозначение	Наименование	Кол. на испол. 10	11	12	13	14	15	16	17	18	19	20	Примечание
				Документация												
А3			3.903-14.1-94СБ	Сборочный чертеж	х	х	х	х	х	х	х	х	х	х	х	
				Сборочные единицы												
А4	1		3.903.14.1-96.10...-20	Элемент покрытия верхний	1	1	1	1	1	1	1	1	1	1	1	
				Детали												
А3	2		3.903-14.1-73-03	Шплинт Ш-20-60	4				4					6		
			-04	Шплинт Ш-20-80		4	6	6		6	6	6	6		6	
А3	3		3.903-14.1-97.10...-20	Вкладыш ММС	1	1	1	1	1	1	1	1	1	1	1	

Изм. | Лист | № докум. | Подп. | Дата

3.903-14.1-94

Лист 3

Формат А4

Инв.№ подл. | Подпись и дата | Взам. инв.№ | Инв.№ дубл. | Подпись и дата

3.903-14.1-94

Формат	Зона	Поз.	Обозначение	Наименование	Кол. на испол. 10	11	12	13	14	15	16	17	18	19	20	Примечание
				Стандартные изделия												
		4		Заклепка 4×8.37 ГОСТ 10299-80	4	4	6	6	4	6	6	6	6	6	6	
				Материал												
		5		Проволока 0.8-О-Ч ГОСТ 3282-74	6.8	7.1	7.6	7.7	7.5	7.7	7.8	8.0	8.3	8.3	8.5	м

Справочное количество

Изм. | Лист | № докум. | Подп. | Дата

3.903-14.1-94

Лист 4

Формат А4

3.903-14.1-94СБ

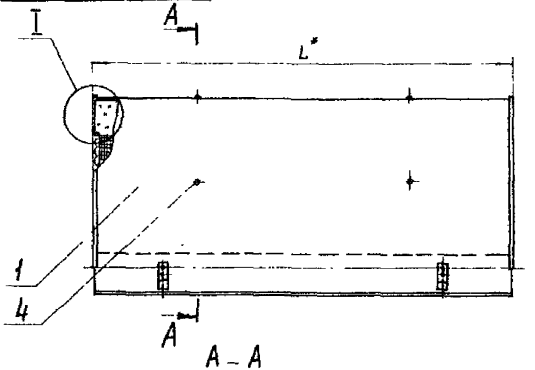

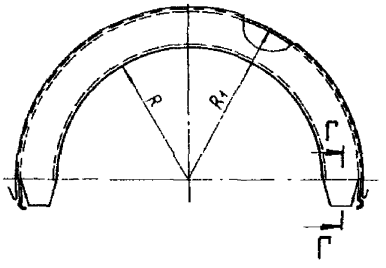

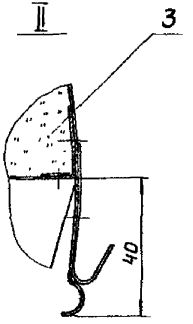

А – А

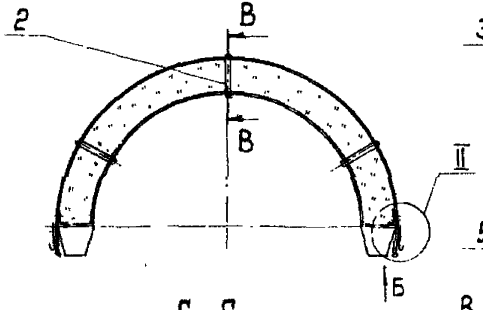

I

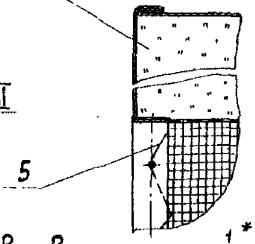

Вид Б

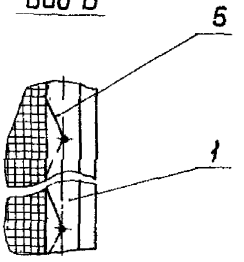

Г – Г

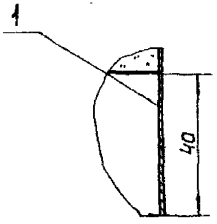

В – В

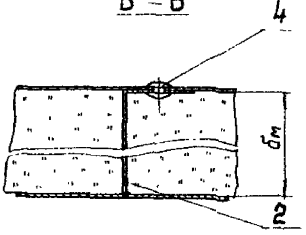

1 *Размер для справок.
2 Таблицу исполнений см лист 2.

Изм.	Лист	№ докум.	Подп.	Дата
Разраб.		Савельева		05.95
Пров.		Козевкина		05.95
Т.контр.		Брбкова		05.95
Нач.отд.		Дибровенко		05.95
Н.контр.		Чернова		05.95
Утв.		Брбкова		05.95

3.903-14.1-94СБ

Элемент конструкции верхний
Сборочный чертеж

Литера	Масса	Масштаб
	см. табл.	–
Лист 1	Листов	

ВНИПИ ТЕПЛОПРОЕКТ

Формат А3

Инв. № подл. | Подпись и дата | Взам. инв. № | Инв. № дубл. | Подпись и дата

Размеры, мм

Обозначение	R	бм	R_1	L*	Масса элемента, кг материал А0,8	Масса элемента, кг материал Ст.5
3.903-14.1-94	175	60	235	600	4,6	5,8
-01		80	255		6,1	7,1
-02	180	60	240		4,6	6,0
-03		80	260		6,1	7,7
-04	190	60	250	700	5,5	7,1
-05		80	270		7,3	9,1
-06	200	60	260		5,7	7,3
-07		80	280		7,5	9,5
-08	215	80	295		7,8	9,8
-09	225	60	285		6,2	7,9
-10	230	60	290		6,3	8,1
-11		80	310		8,2	10,3
-12	235	80	315	800	9,4	11,7
-13	245	80	325		9,7	12,1
-14	250	60	310		8,5	10,6
-15		80	330		10,9	13,2

Продолжение

Обозначение	R	бм	R_1	L*	Масса элемента, кг материал А0,8	Масса элемента, кг материал Ст.5
3.903-141-94-16	260	80	340	800	11,2	13,6
-17	270	80	350		11,5	13,9
-18	295	80	375		12,4	15,0
-19	315	60	375		10,1	12,6
-20		80	395		12,9	15,7

Инв.№ подл. | Подпись и дата | Взам.инв.№ | Инв.№ дубл. | Подпись и дата

Инв.№подл. | Подпись и дата | Взам.инв.№ | Инв.№дубл. | Подпись и дата

Формат	Зона	Поз.	Обозначение	Наименование	Кол. на исполн. –	01	02	03	04	05	06	07	08	09	Примечание
				Документация											
А3			3.903-14.1-95СБ	Сборочный чертеж	х	х	х	х	х	х	х	х	х	х	
				Сборочные единицы											
А4		1	3.903-14.1-98...-09	Элемент покрытия нижний	1	1	1	1	1	1	1	1	1	1	

Исполнения -10... -20 см. листы 3, 4.

Инв.№подл. | Подпись и дата | Взам.инв.№ | Инв.№дубл. | Подпись и дата

Изм.	Лист	№докум.	Подп.	Дата
Разраб.		Савельева		
Пров.		Козявкина		
Нач.отд.		Дибровенко		
Н.контр.		Чернова		
Утв.		Бобкова		

3.903-14.1-95

Элемент конструкции нижний

Литера	Лист	Листов
	1	4

ЦНИПИ ТЕПЛОПРОЕКТ

Формат А4

Инв.№подл. | Подпись и дата | Взам.инв.№ | Инв.№дубл. | Подпись и дата

Формат	Зона	Поз.	Обозначение	Наименование	Кол. на исполн. –	01	02	03	04	05	06	07	08	09	Примечание
				Детали											
А3		2	3.903-14.1-73-03	Шплинт Ш-20-60	4		4		4		4			4	
			-04	Шплинт Ш-20-80		4		4		4		4	4		
А3		3	3.903-14.1-97...-09	Вкладыш ммс	1	1	1	1	1	1	1	1	1	1	
				Стандартные изделия											
		4		Заклелка 4×8.37 ГОСТ 10299-80	4	4	4	4	4	4	4	4	4	4	
				Материалы											
		5		Проволока 0,8-О-4 ГОСТ 3282-74	5,4	5,6	5,4	5,6	6,0	6,4	6,0	6,4	6,4	6,3	м

Изм.	Лист	№докум.	Подп.	Дата

3.903-14.1-95

Лист 2

Формат А4

Инв. № подл. | Подпись и дата | Взам. инв. № | Инв. № дубл. | Подпись и дата

3.903-14.1-95

Формат	Зона	Поз.	Обозначение	Наименование	Кол. на испол. 10	11	12	13	14	15	16	17	18	19	20	Примечание
				Документация												
А3			3.903-14.1-95СБ	Сборочный чертеж	х	х	х	х	х	х	х	х	х	х	х	
				Сборочные единицы												
А4		1	3.903-14.1-98.10...-20	Элемент покрытия нижний	1	1	1	1	1	1	1	1	1	1	1	
				Детали												
А3		2	3.903-14.1-73-03	Шплинт Ш-20-50	4									6		
			-04	Шплинт Ш-20-80		4	6	6		6	6	6	6		6	
А3		3	3.903-14.1-97.10...-20	Вкладыш ммс	1	1	1	1	1	1	1	1	1	1	1	

Изм. | Лист | № докум. | Подп. | Дата

3.903-14.1-95 Лист 3

Формат А4

Инв. № подл. | Подпись и дата | Взам. инв. № | Инв. № дубл. | Подпись и дата

3.903-14.1-95

Формат	Зона	Поз.	Обозначение	Наименование	Кол. на испол. 10	11	12	13	14	15	16	17	18	19	20	Примечание
				Стандартные изделия												
		4		Заклепка 4х8.37 ГОСТ 10299-80	4	4	6	6	4	6	6	6	6	6	6	
				Материал												
		5		Проволока 0,8-О-Ч ГОСТ 3282-74	6,4	6,6	7,1	7,2	7,2	7,4	7,5	7,6	7,9	5,6	5,7	м

Дит. | Условное графическое изображение

Изм. | Лист | № докум. | Подп. | Дата

3.903-14.1-95 Лист 4

Формат А4

292

3.903-14.1-95СБ

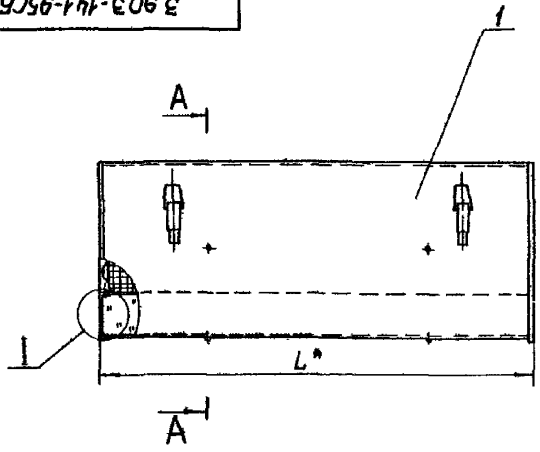

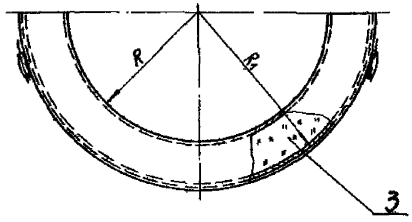

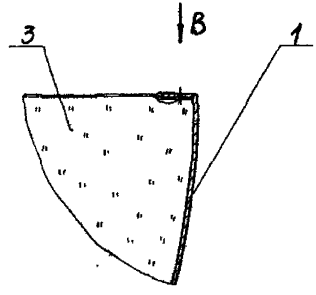

Вид В

I

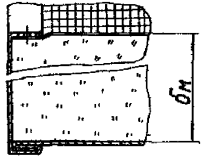

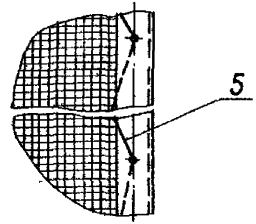

А - А

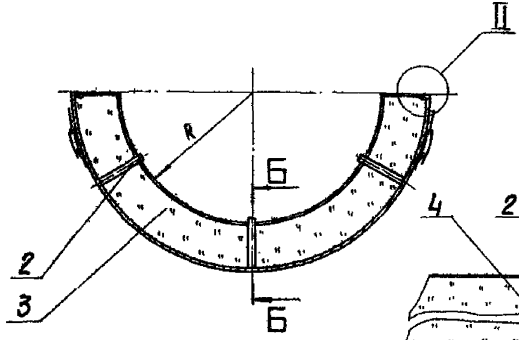

Б - Б

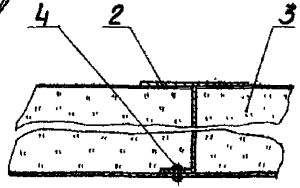

1. * Размер для справок.
2. Таблица исполнений см. лист 2.

Изм.	Лист	№ докум.	Подп.	Дата	3.903-14.1-95СБ		
Разраб.		Савватеева		05.95	Элемент конструкции нижний. Сборочный чертеж	Литера	Масса см. табл.	Масштаб –
Пров.		Козевникова		05.95				
Т.контр.		Бобкова		05.95		Лист 1	Листов 2	
Нач.отд.		Либерович		05.95		ВНИПИ ТЕПЛОПРОЕКТ		
Н.контр.		Чернова		05.95				
Утв.		Бобкова		05.95				

Инв.№ подл. | Подпись и дата | Взам. инв.№ | Инв.№ дубл. | Подпись и дата

Формат А3

3.903-14.1-95СБ

Размеры, мм

Обозначение	R	бм	R1	L*	Масса элемента, кг материал А 0,8	материал С 0,5
3.903-14.1-85	175	60	235	600	4,7	5,8
-01		80	255		6,1	7,5
-02	180	60	240		4,8	5,9
-03		80	260		6,2	7,6
-04	190	60	250	700	5,5	6,9
-05		80	270		7,4	9,0
-06	200	60	260		5,7	7,2
-07		80	280		7,6	9,2
-08	215	80	295		7,8	9,5
-09	225	60	285		6,2	8,5
-10	230	60	290		6,3	8,7
-11		80	310		8,4	10,1
-12	235	80	315	800	9,4	11,4
-13	245	80	325		9,7	11,8
-14	250	60	310		8,5	10,4
-15		80	330		10,9	13,0

Продолжение

Обозначение	R	бм	R1	L*	Масса элемента, кг материал А 0,8	материал С 0,5
3.903-14.1-95-16	260	80	340	800	11,2	13,5
-17	270	80	350		11,5	13,7
-18	295	80	375		12,3	14,8
-19	315	60	375		10,1	12,4
-20		80	395		12,9	15,5

Инв.№ подл. | Подпись и дата | Взам.инв.№ | Инв.№ дубл. | Подпись и дата

Инв. № подл.	Подпись и дата	Взам. инв. №	Инв. № дубл.	Подпись и дата

Формат	Зона	Поз.	Обозначение	Наименование	Кол. на исполн. 3.903-14.1-96										Примечание
					–	01	02	03	04	05	06	07	08	09	
				Документация											
А3			3.903-14.1-96СБ	Сборочный чертеж	×	×	×	×	×	×	×	×	×	×	
				Детали											
Б4		1	3.903-14.1-99...-09	Стенка боковая											
				Лист АД1.Н-0,8											
				ГОСТ 21631-76	1	1	1	1	1	1	1	1	1	1	См табл.

Исполнения -10... -20 см. листы 3; 4

Условное наименование | Лит.

Изм.	Лист	№ докум.	Подп.	Дата
Разраб.	Савельева			
Пров.	Козявкина			
Нач.отд.	Дибровенко			
Н.контр.	Чернова			
Утв.	Бобкова			

3.903-14.1-96

Элемент покрытия верхний

Литера	Лист	Листов
	1	4

ВНИПИ ТЕПЛОПРОЕКТ

Формат А4

Инв. № подл.	Подпись и дата	Взам. инв. №	Инв. № дубл.	Подпись и дата

Формат	Зона	Поз.	Обозначение	Наименование	Кол. на исполн. 3.903-14.1-96										Примечание
					–	01	02	03	04	05	06	07	08	09	
Б4		2	3.903-14.1-100...-09	Стенка торцовая											
				Лист АД1.Н-0,8											
				ГОСТ 21631-76	2	2	2	2	2	2	2	2	2	2	См. табл.
Б4		3	3.903-14.1-101	Уголок											
				Лист АД1.Н-0,8											
				ГОСТ 21631-76											А0,8=0,039кг;
				30×600	2	2	2	2							С0,5=0,071кг
			-01	Уголок											
				Лист АД1.Н-0,8											
				ГОСТ 21631-76											А0,8=0,046кг;
				30×700					2	2	2	2	2	2	С0,5=0,083кг
А4		4	102	Крючок	4	4	4	4	4	4	4	4	4	4	
				Стандартные изделия											
		5		Заклепка 4×10.37											
				ГОСТ 10299-80	16	16	16	16	18	18	18	18	18	18	

Изм.	Лист	№ докум.	Подп.	Дата

3.903-14.1-96

Лист 2

Формат А4

Инв. № подл. | Подпись и дата | Взам. инв. № | Инв. № дубл. | Подпись и дата

Формат	Зона	Поз.	Обозначение	Наименование	Кол. на исполн. 3.903-14.1-96											Примечание
					10	11	12	13	14	15	16	17	18	19	20	
				Документация												
А3			3.903-14.1-96 СБ	Сборочный чертеж	х	х	х	х	х	х	х	х	х	х	х	
				Детали												
БЧ		1	3.903-14.1-99-10... -20	Стенка боковая												
				Лист АД1.Н-0,8												
				ГОСТ 21631-76	1	1	1	1	1	1	1	1	1	1	1	
БЧ		2	3.903-14.1-100-10... -20	Стенка торцовая												См. табл.
				Лист АД1.Н-0,8												
				ГОСТ 21631-76	2	2	2	2	2	2	2	2	2	2	2	
БЧ		3	3.903-14.1-101-01	Уголок												См. табл.
				Лист АД1.Н-0,8												
				ГОСТ 21631-76												
				30×700	2	2										А0,8=0,046кг
																С0,5=0,083кг

Изм. Лист № докум. Подп. Дата

3.903-14.1-96 Лист 3

Формат А4

Инв. № подл. | Подпись и дата | Взам. инв. № | Инв. № дубл. | Подпись и дата

Формат	Зона	Поз.	Обозначение	Наименование	Кол. на исполн. 3.903-14.1-96											Примечание
					10	11	12	13	14	15	16	17	18	19	20	
БЧ		3	3.903-14.1-101-02	Уголок												
				Лист АД1.Н-0,8												
				ГОСТ 21631-76												А0,8=0,052кг
				30×800			2	2	2	2	2	2	2	2	2	С0,5=0,095кг
А4		4	3.903-14.1-102	Крючок	4	4	4	4	4	4	4	4	4	4	4	
				Стандартные изделия												
		5		Заклепка 4×10.37												
				ГОСТ 10299-80	18	18	20	20	20	20	20	20	20	20	20	

Справочное приложение Лит.

Изм. Лист № докум. Подп. Дата

3.903-14.1-96 Лист 4

Формат А4

3.903-141-96СБ

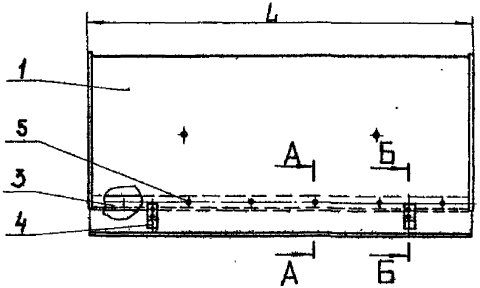

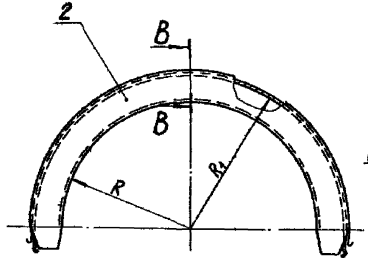

Б - Б

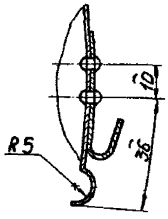

В - В

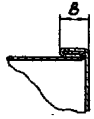

А - А

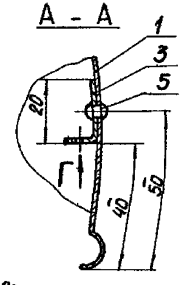

Вид Г

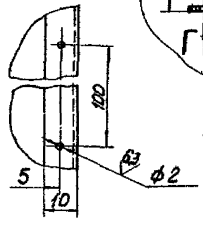

Поз. 1 развертка

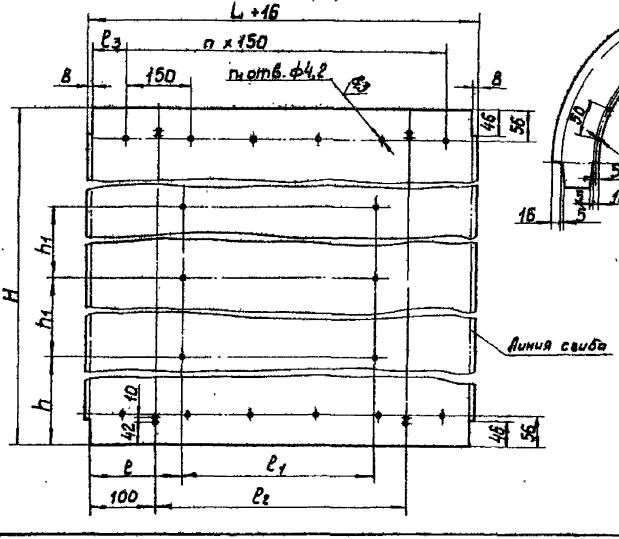

Поз. 2 развертка

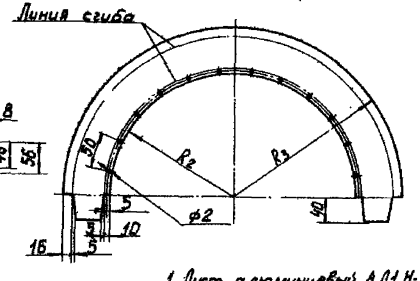

1. Лист алюминиевый АД1.Н-0,8 ГОСТ 21631-76 допускается заменять на сталь тонколистовую оцинкованную ОЦ Б-ПК-О-0,5 ГОСТ 19904-74 ОН-КР-1 ГОСТ 14918-80

2. Таблицу исполнений см. лист 2.

Изм.	Лист	№ докум.	Подп.	Дата
Разраб.		Сабельева		
Пров.		Кравецкая		
Т.контр.		Бобкова		
Нач. отд.		Андреева		
Н.контр.		Чернова		
Утв.		Бобкова		

3.903-141-96СБ

Элемент покрытия верхний

Сборочный чертеж

Литера	Масса	Масштаб
	см. табл.	—
Лист 1	Листов 2	

ВНИПИ ТЕПЛОПРОЕКТ

Формат А3

Инв.№ подл. | Подпись и дата | Взам.инв.№ | Инв.№ дубл. | Подпись и дата

Размеры, мм

Обозначение	R	R1	L	Поз. 1 H	h	h1	ℓ	ℓ1	ℓ2	ℓ3	m	n	Масса, кг материал А0,8	Масса, кг материал С0,5	Поз. 2 R2	R3	Масса, кг материал А0,8	Масса, кг материал С0,5	Масса элемента, кг материал А0,8	Масса элемента, кг материал С0,5
3.903-14.1-96	175	235	600	830	220	390	150	300	400	75	3	20	1,11	2,01	185	251	0,4	0,72	1,65	2,94
-01		255		893		453							1,19	2,16		271	0,54	0,98	1,88	3,34
-02	180	240		846		406							1,13	2,04	190	256	0,41	0,73	1,68	2,97
-03		260		909		470							1,22	2,20		276	0,55	1,00	1,91	3,40
-04	190	250	700	877		437	175	350	500	50	4	22	1,37	2,47	200	266	0,42	0,76	1,94	3,45
-05		270		940		500							1,46	2,64		286	0,57	1,03	2,18	3,90
-06	200	260		909		470							1,41	2,55	210	276	0,46	0,80	2,01	3,57
-07		280		972	260	452							1,51	2,74		296	0,62	1,19	2,28	4,16
-08	215	295		1019		500							1,58	2,85	225	311	0,64	1,16	2,37	4,23
-09	225	285		987		467							1,53	2,77	235	301	0,49	0,92	2,17	3,91
-10	230	290		1003		483							1,56	2,82	240	306	0,50	0,91	2,21	3,92
-11		310		1066	280	506							1,65	3,00		326	0,66	1,21	2,46	4,41
-12	235	315	800	1082	200	340	200	400	600	25	5	26	1,92	3,47	245	331	0,69	1,24	2,77	4,96
-13	245	325		1113		355							1,97	3,56	255	341	0,71	1,30	2,84	5,12
-14	250	310		1066	280	506						24	1,89	3,42	260	326	0,54	0,98	2,60	4,64
-15		330		1128	200	365						26	2,00	3,61		346	0,72	1,30	2,88	5,16
-16	260	340		1160		380							2,05	3,72	270	356	0,75	1,35	2,96	5,32
-17	270	350		1191		395							2,11	3,82	280	366	0,76	1,38	3,02	5,44
-18	295	375		1210		435							2,25	4,07	305	391	0,85	1,54	3,26	5,86
-19	315	375		1270		435							2,25	4,07	325	391	0,65	1,18	3,06	5,50
-20		395		1333		470							2,36	4,27		411	0,88	1,59	3,40	6,11

Инв. № подл. | Подпись и дата | Взам. инв. № | Инв. № дубл. | Подпись и дата

3.903-14.1-97

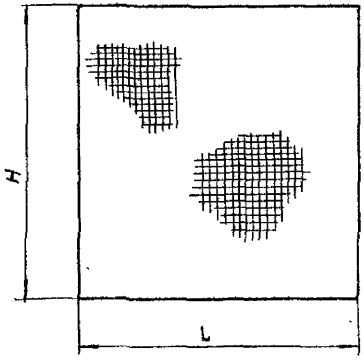

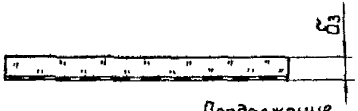

Размеры, мм

Обозначение	H	$б_з$	L	Объем, м³	Масса, кг
3.903-14.1-97	740	60	600	0,027	2,88
-01	801	80		0,039	4,13
-02	754	60		0,027	2,88
-03	817	80		0,039	4,13
-04	785	60	700	0,033	3,50
-05	848	80		0,048	5,09
-06	817	60		0,034	3,60
-07	880	80		0,049	5,19
-08	911	80		0,051	5,41
-09	875	60		0,037	3,92
-10	891	60		0,038	4,03
-11	954	80		0,054	5,72
-12	969	80	800	0,062	6,57
-13	1001	80		0,064	6,78

Продолжение

Обозначение	H	$б_з$	L	Объем, м³	Масса, кг
3.903-14.1-97-14	974	70	800	0,055	5,83
-15	1036	90		0,075	7,95
-16	1068	90		0,077	8,16
-17	1099	90		0,079	8,37
-18	1178	90		0,085	9,01
-19	1178	70		0,066	7,00
-20	1240	90		0,089	9,43

Изм.	Лист	№ докум.	Подп.	Дата
Разраб.		Савельева		07.04.98
Пров.		Казявкина		11.04.98
Т.контр.		Бобкова		16.05.98
Нач.отд.		Дибровенко		10.05.98
Н.контр.		Чернова		12.05.98
Утв.		Бобкова		16.05.98

3.903-14.1-97

Вкладыш ММС

Мат минераловатный прошивной на сетке №20-0.5 М2Б1-100 ГОСТ 21880-86

Литера	Масса	Масштаб
	см. табл.	–

Лист | Листов 1

ВНИПИ ТЕПЛОПРОЕКТ

Формат А3

Инв.№ подл. | Подпись и дата | Взам. инв.№ | Инв.№ дубл. | Подпись и дата

Инв. № подл.	Подпись и дата	Взам. инв. №	Инв. № дубл.	Подпись и дата

Формат	Зона	Поз.	Обозначение	Наименование	Кол. на исполн. 3.903-14.1-98 • —	01	02	03	04	05	06	07	08	09	Примечание
				Документация											
А3			3.903-14.1-98СБ	Сборочный чертеж	X	X	X	X	X	X	X	X	X	X	
				Сборочные единицы											
А4		1	3.903-14.1-103	Замок	4	4	4	4	4	4	4	4	4	4	

Исполнения – 10... –20 см. листы 3, 4.

Лит.

Условное применование

Изм.	Лист	№ докум.	Подп.	Дата
Разраб.		Савельева		04.05.98
Пров.		Казаркина		04.05.98
Нач.отд.		Дибровенко		05.05.98
Н.контр.		Чернова		06.05.98
Утв.		Бобкова		07.05.98

3.903-14.1-98

Элемент покрытия нижний

Литера	Лист	Листов
	1	4

ВНИПИ ТЕПЛОПРОЕКТ

Формат А4

Инв. № подл.	Подпись и дата	Взам. инв. №	Инв. № дубл.	Подпись и дата

Формат	Зона	Поз.	Обозначение	Наименование	Кол. на исполн. 3.903-14.1-98 • —	01	02	03	04	05	06	07	08	09	Примечание
				Детали											
Б4		2	3.903-14.1-104...-09	Стенка боковая											
				Лист АД1.Н-0,8											
				ГОСТ 21631-76	1	1	1	1	1	1	1	1	1	1	См. табл.
Б4		3	3.903-14.1-105...-09	Стенка торцовая											
				Лист АД1.Н-0,8											
				ГОСТ 21631-76	2	2	2	2	2	2	2	2	2	2	См. табл.
				Стандартные изделия											
		4		Заклепка 4×10.37											
				ГОСТ 10299-80	8	8	8	8	8	8	8	8	8	8	

Изм.	Лист	№ докум.	Подп.	Дата

3.903-14.1-98

Лист 2

Формат А4

270

Инв. № подл.	Подпись и дата	Взам. инв. №	Инв. № дубл.	Подпись и дата

Формат	Зона	Поз.	Обозначение	Наименование	Кол. на исполн. 3.903-14.1-98- 10	11	12	13	14	15	16	17	18	19	20	Примечание
				Документация												
А3			3.903-14.1-98СБ	Сборочный чертеж	X	X	X	X	X	X	X	X	X	X	X	
				Сборочные единицы												
А4		1	3.903-14.1-103	Замок	X	X	X	X	X	X	X	X	X	X	X	
				Детали												
Б4		2	3.903-14.1-104-10...20	Стенка боковая												
				Лист АД1.Н-0,8												
				ГОСТ 21631-76	1	1	1	1	1	1	1	1	1	1	1	См табл.
				Лит												
				Условное наименование												

Изм.	Лист	№ докум.	Подп.	Дата

3.903-14.1-98

Лист 3

Формат А4

Инв. № подл.	Подпись и дата	Взам. инв. №	Инв. № дубл.	Подпись и дата

Формат	Зона	Поз.	Обозначение	Наименование	Кол. на исполн. 3.903-14.1-98- 10	11	12	13	14	15	16	17	18	19	20	Примечание
Б4		3	3.903-14.1-105-10...20	Стенка торцовая												
				Лист АД1.Н-0,8												
				ГОСТ 21631-76	2	2	2	2	2	2	2	2	2	2	2	См табл.
				Стандартные изделия												
		4		Заклепка 4×10.37												
				ГОСТ 10299-80	8	8	8	8	8	8	8	8	8	8	8	

Изм.	Лист	№ докум.	Подп.	Дата

3.903-14.1-98

Лист 4

Формат А4

3.903-14.1-98СБ

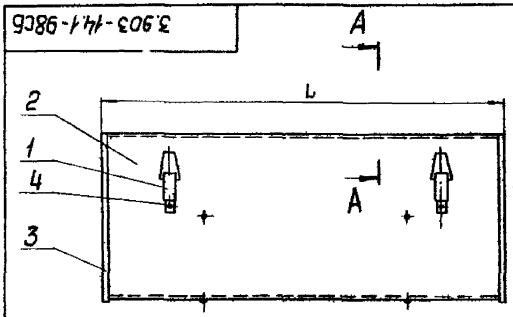

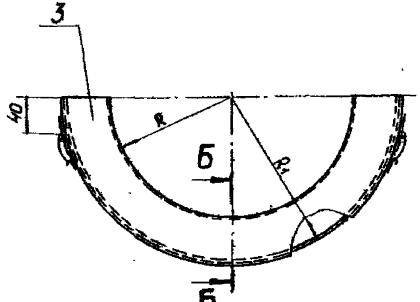

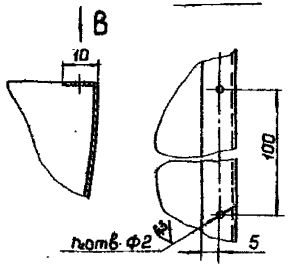

Поз. 2 развертка

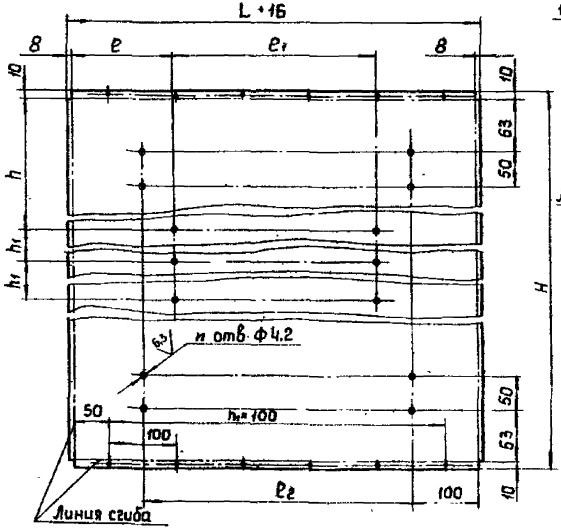

Поз. 3 развертка

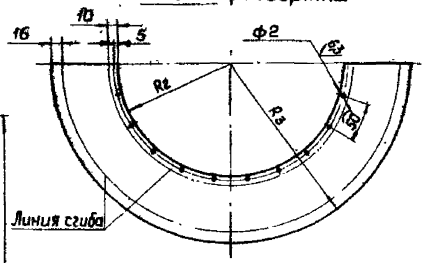

Б – Б

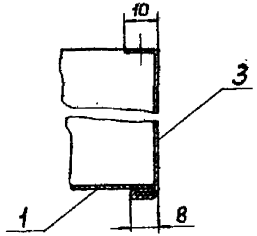

1. Лист алюминиевый АД1 Н-0.8 ГОСТ 21631-76 допускается заменить на сталь тонколистовую оцинкованную ОЦ 6-ПН-0-0.5 ГОСТ 19904-74 ОН-КР-1 ГОСТ 14918-80
2. Таблицу исполнений см. лист 2.

Изм.	Лист	№ докум.	Подп.	Дата	3.903-14.1-98СБ		
Разраб.		Савельева		01.06	Элемент покрытия нижний. Сборочный чертеж	Литера	Масса
Пров.		Казьмина		01.06			см. табл.
Т.контр.		Бобкова		01.06		Лист 1	Листов 2
Нач.отд.		Дидровина		01.06		ВНИПИ ТЕПЛОПРОЕКТ	
Н.контр.		Чернова		01.06			
Утв.		Бобкова		01.06			

Инв. № подл. | Подпись и дата | Взам. инв. № | Инв. № дубл. | Подпись и дата

Формат А3

3.903-14.1-98СБ

Размеры, мм

Обозначение	R	R1	L	Поз. 1 H	h	h1	ℓ	ℓ1	ℓ2	n	n1	n2	Масса, кг материал А0,8	Масса, кг материал С0,5	Поз. 2 R2	R3	Масса, кг материал А0,8	Масса, кг материал С0,5	Масса элемента, кг материал А0,8	Масса элемента, кг материал С0,5
3.903-14.1-98	175	235	600	760	180	400	150	300	400	12	5	6	1,02	1,85	165	251	0,4	0,72	1,80	2,86
-01		255		821		460							1,10	2,00		271	0,54	0,98	1,92	3,27
-02	180	240		774		410							1,02	1,88	190	256	0,41	0,73	1,73	2,90
-03		260		837		477							1,12	2,02		276	0,55	0,99	1,96	3,30
-04	190	250		805		445							1,25	2,26	200	266	0,42	0,76	1,96	3,30
-05		270		868		500							1,35	2,44		286	0,57	1,03	2,20	3,76
-06	200	260		837		477							1,30	2,36	210	276	0,44	0,79	2,03	3,44
-07		280		900		460							1,40	2,53		296	0,59	1,08	2,28	3,90
-08	215	295	700	931	220	490	175	350	500	12	6	7	1,41	2,56	225	311	0,63	1,13	2,33	3,98
-09	225	285		895		455							1,39	2,51	235	301	0,48	0,90	2,16	3,70
-10	230	290		911		470							1,41	2,56	240	306	0,49	0,89	2,18	3,74
-11		310		974	240	490							1,51	2,74		326	0,66	1,20	2,46	4,23
-12	235	315		989	160	335				14			1,75	3,17	245	331	0,68	1,22	2,72	4,67
-13	245	325		1021		350							1,81	3,27	255	341	0,70	1,27	2,80	4,83
-14	250	310		994	250	494				12			1,76	3,18	260	326	0,53	0,96	2,58	4,43
-15		330		1056		370							1,87	3,38		346	0,71	1,29	2,87	4,96
-16	260	340	800	1088		385	200	400	600	14	7	8	1,92	3,49	270	356	0,74	1,33	2,95	5,20
-17	270	350		1119	160	400							1,98	3,58	280	366	0,76	1,37	3,07	5,24
-18	295	375		1198		440							2,12	3,84	305	391	0,84	1,52	3,25	5,65
-19	315	375		1198		440							2,12	3,84	325	391	0,64	1,16	3,05	5,29
-20		395		1260		470							2,23	4,04		411	0,87	1,56	3,39	5,89

Инв. № подл. | Подпись и дата | Взам. инв. № | Инв. № дубл. | Подпись и дата

3.903-14.1-106

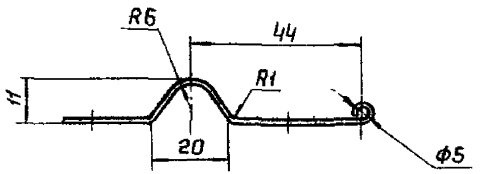

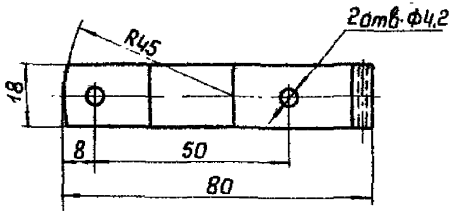

Изм.	Лист	№ докум.	Подп.	Дата	3.903-14.1-106		
Разраб.		Савельева			Основание	Литера	Масса	Масштаб
Пров.		Бобкова					0,024	1:1
Т.контр.		Бобкова				Лист	Листов 1
Нач.отд.		Дибровенко				
Н.контр.		Чернова			Лист	6-ПН-0-1,6 ГОСТ 19903-74 20 ГОСТ 16523-70	ВНИПИ ТЕПЛОПРОЕКТ
Утв.		Бобкова					

Инв. № подл. | Подпись и дата | Взам. инв. № | Инв. № дубл. | Подпись и дата

Формат А4

3.903-14.1-102

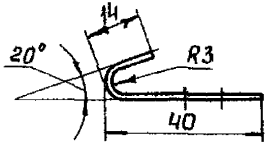

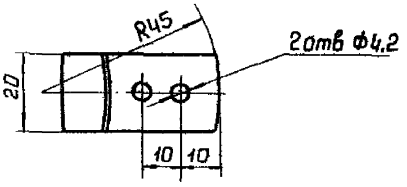

Изм.	Лист	№ докум.	Подп.	Дата	3.903-14.1-102		
Разраб.		Савельева			Крючок	Литера	Масса	Масштаб
Пров.		Бобкова					0,014	1:1
Т.контр.		Бобкова				Лист	Листов 1
Нач.отд.		Дибровенко				
Н.контр.		Чернова			Лист	6-ПН-0-1,6 ГОСТ 19903-74 20 ГОСТ 16523-70	ВНИПИ ТЕПЛОПРОЕКТ
Утв.		Бобкова					

Инв. № подл. | Подпись и дата | Взам. инв. № | Инв. № дубл. | Подпись и дата

Формат А4

3.903-14.1-105С6

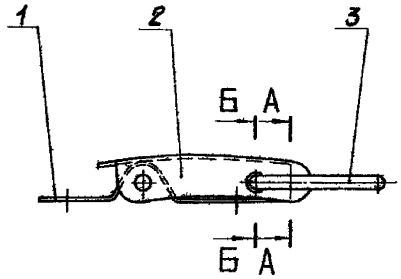

1в

Вид В

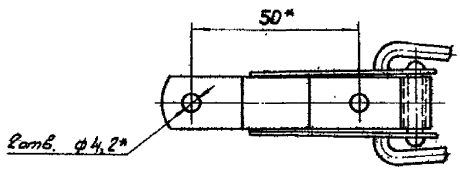

А - А

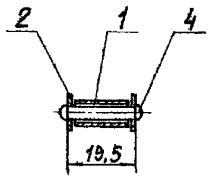

Б - Б

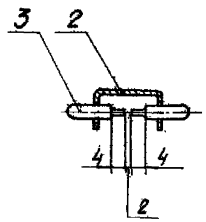

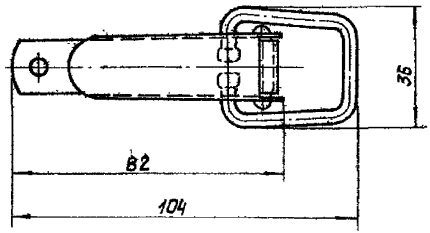

1.* Размеры для справок.

2. Покрытие – Ц.6.хр. бцв.

Изм.	Лист	№ докум.	Подп.	Дата
Разраб.		Савельева		11.04.11
Пров.		Бобкова		11.04.11
Т.контр.		Бобкова		11.04.11
Нач.отд.		Дубровина		11.04.11
Н.контр.		Чернова		11.04.11
Утв.		Бобкова		11.04.11

3.903-14.1-105С6

Замок

Сборочный чертеж

Литера	Масса	Масштаб
	0,07	1:1

Лист | Листов 1

ЦНИИЭП ТЕПЛОПРОЕКТ

Формат А3

Инв.№ подл. | Подпись и дата | Взам.инв.№ | Инв.№ дубл. | Подпись и дата

3.903-14.1-107

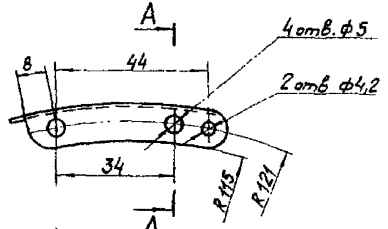

Развертка

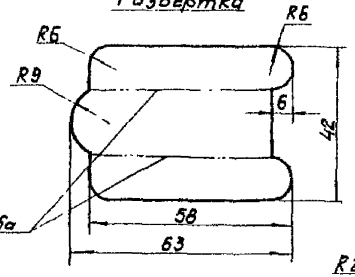

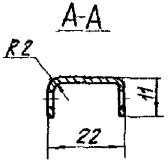

Изм.	Лист	№ докум.	Подп.	Дата	3.903-14.1-107			
Разраб.		Савельева			Рычаг	Литера	Масса	Масштаб
Пров.		Бобкова					0,03	1:1
Т.контр.		Бобкова				Лист	Листов 1	
Нач.отд.		Либровченко						
Н.контр.		Чернова			Лист Б-ПН-О-1,6 ГОСТ 19903-74	ВНИПИ ТЕПЛОПРОЕКТ		
Утв.		Бобкова			20 ГОСТ 16523-70			

Инв. № подл. | Подпись и дата | Взам. инв. № | Инв. № дубл. | Подпись и дата

Формат А4

3.903-14.1-108

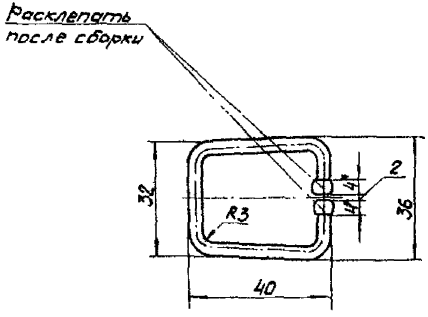

* Размер для справок

Изм.	Лист	№ докум.	Подп.	Дата	3.903-14.1-108			
Разраб.		Савельева			Серьга	Литера	Масса	Масштаб
Пров.		Бобкова					0,013	1:1
Т.контр.		Бобкова				Лист	Листов 1	
Нач.отд.		Либровченко						
Н.контр.		Чернова			Проволока 4-I ГОСТ 3282-74	ВНИПИ ТЕПЛОПРОЕКТ		
Утв.		Бобкова						

Инв. № подл. | Подпись и дата | Взам. инв. № | Инв. № дубл. | Подпись и дата

Формат А4

Инв. № подл. | Подпись и дата | Взам. инв. № | Инв. № дубл. | Подпись и дата

Формат	Зона	Поз.	Обозначение	Наименование	Кол. на исполн. 3.903-14.1-109 -	01	02	03	04	05	06	07	08	09	Примечание
				Документация											
А3			3.903-14.1-109СБ	Сборочный чертеж	х	х	х	х	х	х	х	х	х	х	
А3			3.903-14.1-01Д1	Рекомендации по выбору и применению	х	х	х	х	х	х	х	х	х	х	
А3			3.903-14.1-01Д2	Область применения	х	х	х	х	х	х	х	х	х	х	
				Сборочные единицы											
А4	1		3.903-14.1-110...-09	Элемент конструкции левый	1	1	1	1	1	1	1	1	1	1	
А4	2		3.903-14.1-111...-09	Элемент конструкции правый	1	1	1	1	1	1	1	1	1	1	
				Лит.											
				Условное наименование канала	120-40	140-40	150-40	150-60	160-40	160-60	170-40	170-60	180-40	180-60	

Исполнения -10...35 см. листы 2, 3, 4.

Изм.	Лист	№ докум.	Подп.	Дата
Разраб.		Савельева		14.04.88
Пров.		Кальметьева		14.05.88
Нач. отд.		Дибровенка		05.05.88
Н. контр.		Чернява		06.05.88
Утв.		Бобкова		10.05.88

3.903-14.1-109

Конструкция КТПАФ-Ш-МС-А1

Литера | Лист 1 | Листов 4

ВНИПИ ТЕПЛОПРОЕКТ

Формат А4

Инв. № подл. | Подпись и дата | Взам. инв. № | Инв. № дубл. | Подпись и дата

Формат	Зона	Поз.	Обозначение	Наименование	Кол. на исполн. 3.903-14.1-109- 10	11	12	13	14	15	16	17	18	19	Примечание
				Документация											
А3			3.903-14.1-109СБ	Сборочный чертеж	х	х	х	х	х	х	х	х	х	х	
А3			3.903-14.1-01Д1	Рекомендации по выбору и применению	х	х	х	х	х	х	х	х	х	х	
А3			3.903-14.1-01Д2	Область применения	х	х	х	х	х	х	х	х	х	х	
				Сборочные единицы											
А4			3.903-14.1-110-10...-19	Элемент конструкции левый	1	1	1	1	1	1	1	1	1	1	
А4			3.903-14.1-111-10...-19	Элемент конструкции правый	1	1	1	1	1	1	1	1	1	1	
				Лит.											
				Условное наименование канала	200-40	200-60	210-40	210-60	230-40	230-60	240-40	240-60	240-80	250-60	

Изм.	Лист	№ докум.	Подп.	Дата

3.903-14.1-109

Лист 2

Формат А4

277

Инв. № подл.	Подпись и дата	Взам. инв. №	Инв. № дубл.	Подпись и дата

Формат	Зона	Поз.	Обозначение	Наименование	Кол. на исполн. 3.903-14.1-109- 20	21	22	23	24	25	26	27	28	29	Примечание
				Документация											
А3			3.903.14.1-109 СБ	Сборочный чертеж	x	x	x	x	x	x	x	x	x	x	
А3			3.903-14.1-01 Д1	Рекомендации по выбору и применению	x	x	x	x	x	x	x	x	x	x	
А3			3.903-14.1-01 Д2	Область применения	x	x	x	x	x	x	x	x	x	x	
				Сборочные единицы											
А4		1	3.903-14.1-110..-20..-29	Элемент конструкции левый	1	1	1	1	1	1	1	1	1	1	
А4		2	3.903-14.1-111..-20..-29	Элемент конструкции правый	1	1	1	1	1	1	1	1	1	1	
				Лит.											
				Условное наименование	250-80	270-80	280-40	280-60	280-80	300-40	300-60	300-80	310-40	310-60	

Изм.	Лист	№ докум.	Подп.	Дата

3.903-14.1-109 Лист 3

Формат А4

Инв. № подл.	Подпись и дата	Взам. инв. №	Инв. № дубл.	Подпись и дата

Формат	Зона	Поз.	Обозначение	Наименование	Кол. на исполн. 3.903-14.1-109- 30	31	32	33	34	35	Примечание
				Документация							
А3			3.903-14.1-109 СБ	Сборочный чертеж	x	x	x	x	x	x	
А3			3.903-14.1-01 Д1	Рекомендации по выбору и применению	x	x	x	x	x	x	
А3			3.903-14.1-01 Д2	Область применения	x	x	x	x	x	x	
				Сборочные единицы							
А4			3.903-14.1-110-30..-35	Элемент конструкции левый	1	1	1	1	1	1	
А4			3.903-14.1-111-30..-35	Элемент конструкции правый	1	1	1	1	1	1	
				Лит.							
				Условное наименование	320-40	320-60	320-80	340-40	340-60	350-40	

Изм.	Лист	№ докум.	Подп.	Дата

3.903-14.1-109 Лист 4

Формат А4

3.903-14.1-109СБ

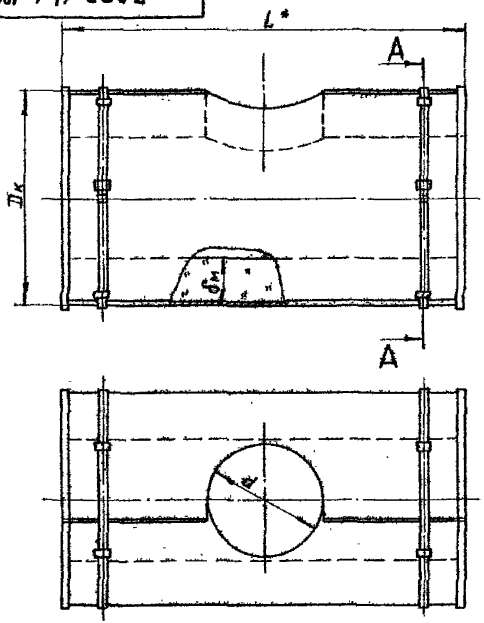

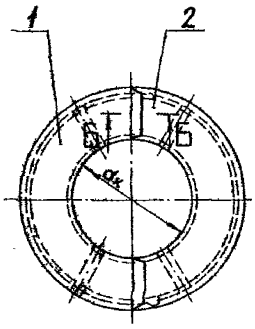

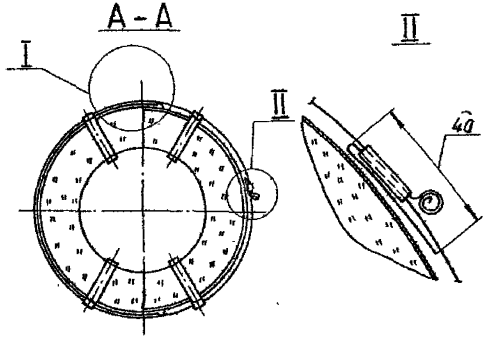

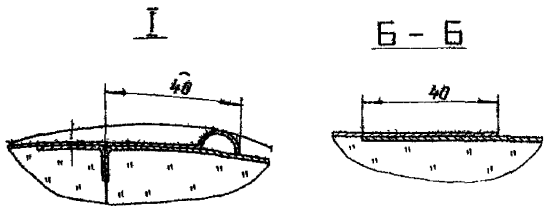

1. *Размер для справок.
2. Таблицу исполнений см. листы 2, 3.
3. Пример условного обозначения конструкции теплоизоляционной полносборной для арматуры фланцевой с шплинтовым креплением из матов в обкладке из ткани конструкционной с покрытием из листа алюминиевого толщиной 1 мм с внутренним диаметром конструкции (dк) 120 мм, толщиной изоляции 40 мм: КТПАФ-Ш-МС-А1-120-40.

   То же с покрытием из стали тонколистовой оцинкованной толщиной 0,8 мм: КТПАФ-Ш-МС-С0,8-120-40.
4. Размер d - уточнить при монтаже.
5. Остальные ТТ по ТУ36-1180-86.

Изм.	Лист	№ докум.	Подп.	Дата
Разраб.		Савельева		04.05.18
Пров.		Кузьменко		04.05.18
Т.контр.		Бобкова		05.05.18
Нач.отд.		Дубровенко		05.05.18
Н.контр.		Чернова		05.05.18
Утв.		Бобкова		04.05.18

3.903-14.1-109 СБ

Конструкция КТПАФ-Ш-МС-А1 Сборочный чертеж

Литера	Масса	Масштаб
	см. табл.	–

Лист 1 Листов 3

ВНИПИ ТЕПЛОПРОЕКТ

Формат А3

Инв. № подл. | Подпись и дата | Взам. инв. № | Инв. № дубл. | Подпись и дата

3.903-14.1-109С6

Размеры, мм

Обозначение	Шифр	$d_к$	$d_м^*$	$D_к$	L^*	Масса конструкции, кг (материал А1)	Масса конструкции, кг (материал С0,8)
3.903-14.1-109	КПАФ-Ш-МС-А1-120-40	120	40	200	600	3,19	5,23
-01	-140-40	140	40	220		3,49	5,7
-02	-150-40	150	40	230	650	3,95	6,35
-03	-150-60		60	270		5,47	8,37
-04	-160-40	160	40	240	600	3,82	6,19
-05	-160-60		60	280		5,42	8,29
-06	-170-40	170	40	250	700	4,56	7,55
-07	-170-60		60	290		6,42	9,7
-08	-180-40	180	40	260		4,86	7,79
-09	-180-60		60	300		6,7	10,1
-10	-200-40	200	40	280	750	5,63	8,95
-11	-200-60		60	320		7,63	11,49
-12	-210-40	210	40	290	800	6,18	9,76
-13	-210-60		60	330		8,25	12,41
-14	-230-40	230	40	310		6,22	10,14
-15	-230-60		60	350		8,84	13,19
-16	-240-40	240	40	320	750	6,15	9,88
-17	-240-60		60	360		8,58	12,91
-18	-240-80		80	400		11,22	16,13
-19	-250-60	250	60	370	850	10,23	15,14
-20	-250-80		80	410		13,50	18,98

Инв.№ подл. | Подпись и дата | Взам.инв.№ | Инв.№ дубл. | Подпись и дата

Продолжение

Обозначение	Шифр	dк	dм	Dк	L*	Масса конструкции, кг, материал	
						А1	С0,8
3.903-14.1-109-21	КПАФ-Ш-МС-А1-270-80	270	80	430	800	13,31	18,76
-22	-280-40	280	40	360	950	8,78	13,77
-23	-280-60		60	400		12,07	17,86
-24	-280-80		80	440		15,85	22,3
-25	-300-40	300	40	380	1050	9,93	15,68
-26	-300-60		60	420		13,73	20,22
-27	-300-80		80	460		16,68	22,08
-28	-310-40	310	40	390	850	8,33	13,37
-29	-310-60		60	410		11,66	17,33
-30	-320-40	320	40	400	800	8,1	12,97
-31	-320-60		60	440		11,29	16,8
-32	-320-80		80	480		14,75	20,85
-33	-340-40	340	40	420	1050	11,0	17,37
-34	-340-60		60	460		14,95	22,15
-35	-350-40	350	40	430		11,11	17,65

Инв.№ подл. | Подпись и дата | Взам.инв.№ | Инв.№ дубл. | Подпись и дата

Инв.№ подл. | Подпись и дата | Взам. инв.№ | Инв.№ дубл. | Подпись и дата

Формат	Зона	Поз.	Обозначение	Наименование	Кол. на испол. —	01	02	03	04	05	06	07	08	09	Примечание
					3.903-14.1-110-										
				Документация											
А3			3.903-14.1-110СБ	Сборочный чертеж	×	×	×	×	×	×	×	×	×	×	
				Сборочные единицы											
А4		1	3.903-14.1-112..-09	Элемент покрытия левый	1	1	1	1	1	1	1	1	1	1	

Исполнения - 10 ... -35 см. листы 2...8.

Инв.№ подл. | Подпись и дата | Взам. инв.№

Изм.	Лист	№ докум.	Подп.	Дата
Разраб.	Савельева			04.05.88
Пров.	Кольчугова			04.05.88
Нач.отд.	Либерович			05.05.88
Н.контр.	Чернова			05.05.88
Утв.	Собхова			05.05.88

3.903-14.1-110

Элемент конструкции левый

Литера	Лист	Листов
	1	8

ВНИПИ ТЕПЛОПРОЕКТ

Формат А4

Инв.№ подл. | Подпись и дата | Взам. инв.№ | Инв.№ дубл. | Подпись и дата

Формат	Зона	Поз.	Обозначение	Наименование	Кол. на испол. —	01	02	03	04	05	06	07	08	09	Примечание
					3.903-14.1-110-										
				Детали											
А3		2	3.903-14.1-71-02	Шплинт Ш-15-40	4	4	4		4		4		4		
			-05	Шплинт Ш-15-60				4		4		4		4	
А3		3	3.903-14.1-74-01	Пряжка П-15	2	2	2	2	2	2	2	2	2	2	
А3		4	3.903-14.1-75-05	Бандаж Б-15	2	2									
			-06	Бандаж Б-15			2		2		2				
			-07	Бандаж Б-15				2		2			2		
			-08	Бандаж Б-15								2		2	
А3		5	3.903-141-113..-09	Вкладыш МС	1	1	1	1	1	1	1	1	1	1	
				Материалы											
		6		Проволока 0,8-0-4 ГОСТ 3282-74	3,8	3,8	4,0	4,2	4,0	4,0	4,4	4,4	4,4	4,6	м

Изм. | Лист | № докум. | Подп. | Дата

3.903-14.1-110

Лист 2

Формат А4

Инв. № подл.	Подпись и дата	Взам. инв. №	Инв. № дубл.	Подпись и дата

Формат	Зона	Поз.	Обозначение	Наименование	Кол. на исполн. 3.903-14.1-110- 10	11	12	13	14	15	16	17	18	19	Примечание
				Документация											
А3			3.903-14.1-110Б	Сборочный чертеж	X	X	X	X	X	X	X	X	X	X	
				Сборочные единицы											
А4	1		3.903-141-112-10...19	Элемент покрытия левый	1	1	1	1	1	1	1	1	1	1	
				Детали											
А5	2		3.903-14.1-71-02	Шплинт Ш-15-40	4		4		4		4				
			-03	Шплинт Ш-15-60		4		4		4		4		4	
			3.903-14.1-72-02	Шплинт Ш-20-80									4		
А3	3		3.903-14.1-74-01	Пряжка П-15	2	2	2	2	2	2	2	2		2	
			-02	Пряжка П-20									2		

Изм.	Лист	№ докум.	Подп.	Дата	3.903-141-110	Лист 3

Формат А4

Инв. № подл.	Подпись и дата	Взам. инв. №	Инв. № дубл.	Подпись и дата

Формат	Зона	Поз.	Обозначение	Наименование	Кол. на исполн. 3.903-14.1-110- 10	11	12	13	14	15	16	17	18	19	Примечание
А3	4		3.903-14.1-75-07	Бандаж Б-15	2										
			-08	Бандаж Б-15			2		2						
			-09	Бандаж Б-15		2		2			2				
			-10	Бандаж Б-15						2		2		2	
			-11	Бандаж Б-20									2		
А3	5		3.903-14.1-113-10...19	Вкладыш МС	1	1	1	1	1	1	1	1	1	1	
				Материалы											
	6			Проволока 0,8-0-4 ГОСТ 3282-74	4,8	5,0	5,0	5,2	5,2	5,4	5,0	5,4	5,4	5,8	м

Изм.	Лист	№ докум.	Подп.	Дата	3.903-14.1-110	Лист 4

Формат А4

Формат	Зона	Поз.	Обозначение	Наименование	Кол. на испол. 3.903-14.1-110- 20	21	22	23	24	25	26	27	28	29	Примечание
				Документация											
А3			3.903-14.1-110СБ	Сборочный чертеж	×	×	×	×	×	×	×	×	×	×	
				Сборочные единицы											
А4		1	3.903-141-112-20...-29	Элемент покрытия левый	1	1	1	1	1	1	1	1	1	1	
				Детали											
А3		2	3.903-14.1-74-02	Шплинт Ш-15-40			4			4					
			72	Шплинт Ш-20-40									4		
			-01	Шплинт Ш-20-60				4			4			4	
			-02	Шплинт Ш-20-80	4	4			4			4			
А3		3	3.903-14.1-74-01	Пряжка П-15			2			2					
			-02	Пряжка П-20	2	2		2	2		2	2	2	2	

Формат	Зона	Поз.	Обозначение	Наименование	Кол. на испол. 3.903-14.1-110- 20	21	22	23	24	25	26	27	28	29	Примечание
А3		4	3.903-14.1-75-10	Бандаж Б-15			2			2					
			-11	Бандаж Б-20	2			2					2		
			-12	Бандаж Б-20		2			2		2			2	
			-13	Бандаж Б-20								2			
А3		5	3.903-141-113-20...-29	Вкладыш МС	1	1	1	1	1	1	1	1	1	1	
				Материалы											
		6		Проволока 0,8-0-4 ГОСТ 3282-74	6,0	6,0	6,0	6,4	6,6	6,6	6,8	7,0	5,8	6,0	м

Формат	Зона	Поз.	Обозначение	Наименование	Кол. на испол. 3.903-14.1-110- 30	31	32	33	34	35	Примечание
				Документация							
А3			3.903-14.1-110СБ	Сборочный чертеж							
				Сборочные единицы							
А4		1	3.903-141-112-30...-35	Элемент покрытия левый	1	1	1	1	1	1	
				Детали							
А3		2	3.903-14.1-72	Шплинт Ш-20-40	4			4		4	
			-01	Шплинт Ш-20-60		4			4		
			-02	Шплинт Ш-20-80			4				
А3		3	3.903-14.1-74-02	Пряжка П-20	2	2	2	2	2	2	
А3		4	3.903-14.1-75-11	Бандаж Б-20	2						

Формат	Зона	Поз.	Обозначение	Наименование	Кол. на испол. 3.903-14.1-110- 30	31	32	33	34	35	Примечание
А3		4	3.903-14.1-75-12	Бандаж Б-20		2		2		2	
			-13	Бандаж Б-20					2		
			-14	Бандаж Б-20			2				
А3		5	3.903-141-113-30...-35	Вкладыш МС	1	1	1	1	1	1	
				Материалы							
		6		Проволока 0,8-0-4							
				ГОСТ 3282-74	5,8	6,0	6,2	6,8	7,2	6,8	м

Инв. № подл. | Подпись и дата | Взам. инв. № | Инв. № дубл. | Подпись и дата

285

3.903-14.1-110СБ

Размеры, мм

Обозначение	R	$б_м$	R_1	L*	Масса конструкции, кг, материал: А1	Масса конструкции, кг, материал: СО.8
	60	40	100	600	1,74	2,89
3.903-14.1-01	70	40	110		1,89	3,14
-02	75	40	115	650	2,15	3,48
-03		60	135		2,9	4,53
-04	80	40	120	600	2,05	3,38
-05		60	140		2,88	4,48
-06	85	40	125	700	2,45	4,2
-07		60	145		3,42	5,26
-08	90	40	130		2,61	4,23
-09		60	150		3,53	5,41
-10	100	40	140	750	3,0	4,86
-11		60	160		4,0	6,16
-12	105	40	145	800	3,31	5,32
-13		60	165		4,32	6,60
-14	115	40	155		3,31	5,47
-15		60	175		4,63	7,0
-16	120	40	160	750	3,26	5,33
-17		60	180		4,48	6,81
-18		80	200		5,84	8,58
-19	125	60	185	850	5,37	8,04
-20		80	205		6,99	9,98
-21	135	80	215	800	6,9	9,83
-22	140	40	180	950	4,63	7,33
-23		60	200		6,28	9,44
-24		80	220		8,22	11,7

Продолжение

Обозначение	R	$б_м$	R_1	L*	Масса конструкции, кг, материал: А1	Масса конструкции, кг, материал: СО.8
3.903-14.1-25	150	40	190	1050	5,23	8,33
-26		60	210		7,15	10,65
-27		80	230		9,32	13,28
-28	155	40	195	850	4,4	7,17
-29		60	215		6,1	9,19
-30	160	40	200	800	4,3	6,97
-31		60	220		5,89	8,9
-32		80	240		7,63	10,95
-33	170	40	210	1050	5,77	9,21
-34		60	230		7,76	11,66
-35	175	40	215		5,84	9,39

1* Размер для справок
2. Изображение см. черт 83СБ лист 1.

Инв. № подл. | Подпись и дата | Взам. инв. № | Инв. № дубл. | Подпись и дата

Изм	Лист	№ докум	Подп	Дата
Разраб		Савельева		04.04.88
Пров		Кольтеньева		04.05.88
Т контр		Бобкова		05.05.88
Нач отд		Дибровенко		05.05.88
Н. контр		Чернова		06.05.88
Утв		Бобкова		07.05.88

3.903-14.1-110СБ

Элемент конструкции левый

Сборочный чертеж

Литера	Масса	Масштаб
	см. табл.	–

Лист | Листов 1

ВНИПИ ТЕПЛОПРОЕКТ

Формат А3

Инв. № подл.	Подпись и дата	Взам. инв. №	Инв. № дубл.	Подпись и дата

Формат	Зона	Поз.	Обозначение	Наименование	Кол. на ис 3.903-14.1-111-										Примечание
					–	01	02	03	04	05	06	07	08	09	
				Документация											
А3			3.903-14.1-111СБ	Сборочный чертеж	X	X	X	X	X	X	X	X	X	X	
				Сборочные единицы											
А4		1	3.903-14.1-114...-09	Элемент покрытия правый	1	1	1	1	1	1	1	1	1	1	

Исполнения -10...-35 см. листы 3...8

Лит.

Условное наименование

Изм.	Лист	№ докум.	Подп.	Дата
Разраб.		Савельева		04.03.88
Пров.		Кальменьева		04.03.88
Нач. отд.		Дубравенко		05.05.88
Н. контр.		Чернова		06.05.88
Утв.		Бобкова		07.05.88

3.903-14.1-111

Элемент конструкции правый

Литера	Лист	Листов
	1	8

ВНИПИ ТЕПЛОПРОЕКТ

Формат А4

Инв. № подл.	Подпись и дата	Взам. инв. №	Инв. № дубл.	Подпись и дата

Формат	Зона	Поз.	Обозначение	Наименование	Кол. на исполн. 3.903-14.1-111-										Примечание
					–	01	02	03	04	05	06	07	08	09	
				Детали											
А3		2	3.903-14.1-71-02	Шплинт Ш-15-40	4	4	4		4		4		4		
			-03	Шплинт Ш-15-60				4		4		4		4	
А3		3	3.903-14.1-113...-09	Вкладыш МС	1	1	1	1	1	1	1	1	1	1	
				Материалы											
		4		Проволока 0,8-0-4 ГОСТ 3282-74	3,6	3,8	4,0	4,2	4,0	4,0	4,4	4,4	4,4	4,6	м

Изм.	Лист	№ докум.	Подп.	Дата

3.903-14.1-111

Лист 2

Формат А4

287

Инв. № подл. | Подпись и дата | Взам. инв. № | Инв. № дубл. | Подпись и дата

Формат	Зона	Поз.	Обозначение	Наименование	Кол. на исполн. 3.903-141-111- 10	11	12	13	14	15	16	17	18	19	Примечание
				Документация											
А3			3.903-14.1-111СБ	Сборочный чертеж	х	х	х	х	х	х	х	х	х	х	
				Сборочные единицы											
А4		1	3.903-14.1-114-10...19	Элемент покрытия правый	1	1	1	1	1	1	1	1	1	1	
				Детали											
А3		2	3.903-14.1-71-02	Шплинт Ш-15-40	4		4		4		4				
			-03	Шплинт Ш-15-60		4		4		4		4		4	
			-04	Шплинт Ш-15-80									4		
А3		3	3.903-141-113-10...19	Вкладыш МС	1	1	1	1	1	1	1	1	1	1	

Изм.	Лист	№ докум.	Подп.	Дата	3.903-14.1-111	Лист 3

Формат А4

Инв. № подл. | Подпись и дата | Взам. инв. № | Инв. № дубл. | Подпись и дата

Формат	Зона	Поз.	Обозначение	Наименование	Кол. на исполн. 3.903-14.1-111- 10	11	12	13	14	15	16	17	18	19	Примечание
				Материалы											
		4		Проволока 0,8-О-4 ГОСТ 3282-74	4,8	5,0	5,0	5,2	5,2	5,4	5,0	5,4	5,4	5,8	м

Изм.	Лист	№ докум.	Подп.	Дата	3.903-14.1-111	Лист 4

Формат А4

Инв. № подл. | Подпись и дата | Взам. инв. № | Инв. № дубл. | Подпись и дата

Формат	Зона	Поз.	Обозначение	Наименование	Кол. на исполн. 3.903-14.1-111- 20	21	22	23	24	25	26	27	28	29	Примечание
				Документация											
А3			3.903-14.1-111СБ	Сборочный чертеж	х	х	х	х	х	х	х	х	х	х	
				Сборочные единицы											
А4	1		3.903-14.1-114.20...-29	Элемент покрытия правый	1	1	1	1	1	1	1	1	1	1	
				Детали											
А3	2		3.903-14.1-71-02	Шплинт Ш-15-40			4			4					
			3.903-14.1-72	Шплинт Ш-20-40									4		
			-01	Шплинт Ш-20-60				4			4			4	
			-02	Шплинт Ш-20-80	4	4			4			4			

Изм. | Лист | № докум. | Подп. | Дата

3.903-14.1-111 Лист 5

Формат А4

Инв. № подл. | Подпись и дата | Взам. инв. № | Инв. № дубл. | Подпись и дата

Формат	Зона	Поз.	Обозначение	Наименование	Кол. на исполн. 3.903-14.1-111- 20	21	22	23	24	25	26	27	28	29	Примечание
А3		3	3.903-14.1-113.20...-29	Вкладыш МС	1	1	1	1	1	1	1	1	1	1	
				Материалы											
		4		Проволока 0,8-0-4 ГОСТ 3282-77	6,0	6,0	6,0	6,4	6,6	6,6	6,8	7,0	5,8	6,0	м

Изм. | Лист | № докум. | Подп. | Дата

3.903-14.1-111 Лист 6

Формат А4

Инв. № подл.	Подпись и дата	Взам. инв. №	Инв. № дубл.	Подпись и дата

Формат	Зона	Поз.	Обозначение	Наименование	Кол. на исполн. 3.903-14.1-111- 30	31	32	33	34	35	Примечание
				Документация							
А3			3.903-14.1-111СБ	Сборочный чертеж	X	X	X	X	X	X	
				Сборочные единицы							
А4		1	3.903-14.1-114-30...-35	Элемент покрытия правый	1	1	1	1	1	1	
				Детали							
А3		2	3.903-14.1-73	Шплинт Ш-20-40	4			4		4	
			-01	Шплинт Ш-20-50		4			4		
			-02	Шплинт Ш-20-80			4				
А3		3	3.903-14.1-113-30...-35	Вкладыш МС	1	1	1	1	1	1	

Изм.	Лист	№ докум.	Подп.	Дата	3.903-14.1-111	Лист 7

Формат А4

Инв. № подл.	Подпись и дата	Взам. инв. №	Инв. № дубл.	Подпись и дата

Формат	Зона	Поз.	Обозначение	Наименование	Кол. на исполн. 3.903-14.1-111- 30	31	32	33	34	35	Примечание
				Материалы							
		4		Проволока 0,8-0-4 ГОСТ 3282-74	5,8	6,0	6,2	6,8	7,2	6,8	м

Лит.

Условное наименование

Изм.	Лист	№ докум.	Подп.	Дата	3.903-14.1-111	Лист 8

Формат А4

290

3.903-14.1-111СБ

Размеры, мм

Обозначение	R	$б_м$	R_1	L*	Масса конструкции, кг, материал A1	Масса конструкции, кг, материал СО.8
3.903-14.1-111	60	40	100	600	1,45	2,34
-01	70	40	110		1,6	2,56
-02	75	40	115	650	1,8	2,87
-03		60	135		2,57	3,84
-04	80	40	120	600	1,77	2,81
-05		60	140		2,54	3,81
-06	85	40	125	700	2,11	3,35
-07		60	145		3,0	4,44
-08	90	40	130		2,26	3,56
-09		60	150		3,17	4,69
-10	100	40	140	750	2,63	4,09
-11		60	160		3,63	5,33
-12	105	40	145	800	2,87	4,44
-13		60	165		3,93	5,81
-14	115	40	155		2,91	4,67
-15		60	175		4,21	6,19
-16	120	40	160	750	2,89	4,55
-17		60	180		4,1	6,1
-18		80	200		5,38	7,55
-19	125	60	185	850	4,86	7,1
-20		80	205		6,51	9,0
-21	135	80	215	800	6,41	8,93

Продолжение

Обозначение	R	$б_м$	R_1	L*	Масса конструкции, кг, материал A1	Масса конструкции, кг, материал СО.8
111-22	140	40	180	950	4,15	6,44
-23		60	200		5,79	8,42
-24		80	220		7,63	10,6
-25	150	40	190	1050	4,7	7,35
-26		60	210		6,58	9,57
-27		80	230		7,36	8,8
-28	155	40	195	850	3,93	6,2
-29		60	215		5,56	8,14
-30	160	40	200	800	3,8	6,0
-31		60	220		5,4	7,9
-32		80	240		7,12	9,9
-33	170	40	210	1050	5,23	8,16
-34		60	230		7,19	10,48
-35	175	40	215		5,27	8,26

1. * Размер для справок
2. Изображение см. черт.

3.903-14.1-84СБ лист 1.

Изм.	Лист	№ докум.	Подп.	Дата
Разраб.		Савельева		04.09.88
Пров.		Кальметьева		04.05.88
Т. контр.		Бобкова		05.05.88
Нач. отд.		Дибровенко		05.05.88
Н. контр.		Чернова		06.05.88
Утв.		Бобкова		07.05.88

3.903-14.1-111СБ

Элемент конструкции правый

Сборочный чертеж

Литера	Масса	Масштаб
	см. табл.	—

Лист | Листов 1

ВНИПИ ТЕПЛОПРОЕКТ

Формат А3

Инв. № подл. | Подпись и дата | Взам. инв. № | Инв. № дубл. | Подпись и дата

Инв. № подл.	Подпись и дата	Взам. инв. №	Инв. № дубл.	Подпись и дата

Формат	Зона	Поз.	Обозначение	Наименование	Кол. на исполн. 3.903-14.1-112-										Примечание
					-	01	02	03	04	05	06	07	08	09	
				Документация											
А3			3.903-14.1-112 СБ	Сборочный чертеж	x	x	x	x	x	x	x	x	x	x	
				Детали											
Б4		1	3.903-14.1-115...-09	Стенка боковая											
				Лист АД1.Н-1											
				ГОСТ 21631-76	1	1	1	1	1	1	1	1	1	1	См. табл.

Условное наименование Лит.

Исполнения, 10...35 см. листы 3...8

Изм.	Лист	№ докум.	Подп.	Дата
Разраб.		Савельева		14.04.88
Пров.		Кальметьева		04.05.88
Нач. отд.		Дубровенко		05.05.88
Н. контр.		Чернова		06.05.88
Утв.		Бабкова		07.05.88

3.903-14.1-112

Элемент покрытия левый

Литера	Лист	Листов
	1	8

ВНИПИ ТЕПЛОПРОЕКТ

Формат А4

Инв. № подл.	Подпись и дата	Взам. инв. №	Инв. № дубл.	Подпись и дата

Формат	Зона	Поз.	Обозначение	Наименование	Кол. на исполн. 3.903-14.1-112-										Примечание
					-	01	02	03	04	05	06	07	08	09	
Б4		2	3.903-14.1-116...-09	Стенка торцовая											
				Лист АД1.Н-1											
				ГОСТ 21631-76	2	2	2	2	2	2	2	2	2	2	См. табл.
Б4		3	3.903-14.1-117	Уголок											
				Лист АД1.Н-1											
				ГОСТ 21631-76											А1=0,04кг;
				30×600	2	2			2	2					С0,8=0,11кг
			-01	Уголок											
				Лист АД1.Н-1 ГОСТ 21631-76											А1=0,05кг;
				30×650			2	2							С0,8=0,12кг
			-02	Уголок											
				Лист АД1.Н-1 ГОСТ 21631-76											А1=0,057кг;
				30×700							2	2	2	2	С0,8=0,12кг
				Стандартные изделия											
		4		Заклепка 4×8,37											
				ГОСТ 10299-80	8	8	10	10	8	8	10	10	10	10	

Изм.	Лист	№ докум.	Подп.	Дата

3.903-14.1-112

Лист 2

Формат А4

292

Инв.№подл. | Подпись и дата | Взам.инв.№ | Инв.№дубл. | Подпись и дата

Формат	Зона	Поз.	Обозначение	Наименование	Кол. на исполн. 3.903-14.1-112- 10	11	12	13	14	15	16	17	18	19	Примечание
				Документация											
А3			3.903-14.1-112 СБ	Сборочный чертеж	х	х	х	х	х	х	х	х	х	х	
				Детали											
Б4	1		3.903-14.1-115-10...-19	Стенка боковая											
				Лист АД1.Н-1											
				гост 21631-76	1	1	1	1	1	1	1	1	1	1	См. табл.
Б4	2		3.903-14.1-116-10...-19	Стенка торцовая											
				Лист АД1.Н-1											
				гост 21631-76	2	2	2	2	2	2	2	2	2	2	См. табл.
Б4	3		117-03	Уголок											
				Лист АД1.Н-1											
				гост 21631-76											
				30×750	2	2					2	2	2		А1=0,06 кг С0,8=0,14 кг

Изм.	Лист	№докум.	Подп.	Дата	3.903-14.1-112	Лист 3

Формат А4

Инв.№подл. | Подпись и дата | Взам.инв.№ | Инв.№дубл. | Подпись и дата

Формат	Зона	Поз.	Обозначение	Наименование	Кол. на исполн. 3.903-14.1-112- 10	11	12	13	14	15	16	17	18	19	Примечание
Б4	3		3.903-14.1-117-04	Уголок											
				Лист АД1.Н-1											
				гост 21631-76											А1=0,065кг;
				30×800			2	2	2	2					С0,8=0,15кг
			-05	Уголок											
				Лист АД1.Н-1											
				гост 21631-76											А1=0,07кг;
				30×850										2	С0,8=0,16кг
				Стандартные изделия											
		4		Заклепка 4×8.37											
				гост 10299-80	10	10	12	12	12	12	10	10	10	12	

Изм.	Лист	№докум.	Подп.	Дата	3.903-14.1-112	Лист 4

Формат А4

Инв. № подл.	Подпись и дата	Взам. инв. №	Инв. № дубл.	Подпись и дата

Формат	Зона	Поз	Обозначение	Наименование	Кол. на исполн. 3.903-14.1-112- 20	21	22	23	24	25	26	27	28	29	Примечание
				Документация											
А3			3.903-14.1-112СБ	Сборочный чертеж	x	x	x	x	x	x	x	x	x	x	
				Детали											
Б4		1	3.903-14.1-115-20...-29	Стенка боковая											
				Лист АД1.Н-1											
				ГОСТ 21631-76	1	1	1	1	1	1	1	1	1	1	См. табл.
Б4		2	3.903-14.1-116-20...-29	Стенка торцовая											
				Лист АД1.Н-1											
				ГОСТ 21631-76	2	2	2	2	2	2	2	2	2	2	См. табл.
Б4		3	3.903-14.1-117-04	Уголок											
				Лист АД1.Н-1											
				ГОСТ 21631-76											А1=0,065кг;
				30×800		2									С0,8=0,15кг

Изм.	Лист	№ докум.	Подп.	Дата

3.903-14.1-112 Лист 5

Формат А4

Инв. № подл.	Подпись и дата	Взам. инв. №	Инв. № дубл.	Подпись и дата

Формат	Зона	Поз.	Обозначение	Наименование	Кол. на исполн. 3.903-14.1-112- 20	21	22	23	24	25	26	27	28	29	Примечание
Б4		3	3.903-14.1-117-05	Уголок											
				Лист АД1.Н-1											
				ГОСТ 21631-76											А1=0,07кг;
				30×850	2								2	2	С0,8=0,16кг
				Уголок											
			-06	Лист АД1.Н-1											
				ГОСТ 21631-76											А1=0,077кг
				30×950			2	2	2						С0,8=0,18кг
				Уголок											
			-07	Лист АД1.Н-1											
				ГОСТ 21631-76											А1=0,085кг;
				30×1050						2	2	2			С0,8=0,2кг
				Стандартные изделия											
		4		Заклепка 4×8.37											
				ГОСТ 10299-80	12	12	14	14	14	14	14	14	12	12	

Изм.	Лист	№ докум.	Подп.	Дата

3.903-14.1-112 Лист 6

Формат А4

294

Формат	Зона	Поз.	Обозначение	Наименование	Кол. на испол. 3.903-14.1-112- 30	31	32	33	34	35	Примечание
				Документация							
А3			3.903-14.1-112Б	Сборочный чертеж	X	X	X	X	X	X	
				Детали							
Б4		1	3.903-14.1-113-30...35	Стенка боковая							
				Лист А Д1 Н-1							
				ГОСТ 21631-76	1	1	1	1	1	1	См. табл.
Б4		2	3.903-14.1-115-30...35	Стенка торцовая							
				Лист А Д1 Н-1							
				ГОСТ 21631-76	2	2	2	2	2	2	См. табл.
Б4		3	3.903-14.1-117-04	Уголок							
				Лист А Д1 Н-1							
				ГОСТ 21631-76							М=0,065 кг;
				30×800	2	2	2				СОВ=0,13 кг

Формат	Зона	Поз.	Обозначение	Наименование	Кол. на испол. 3.903-14.1-112- 30	31	32	33	34	35	Примечание
Б4		3	3.903-14.1-117-07	Уголок							
				Лист А Д1 Н-1							
				ГОСТ 21631-76							А1=0,085 кг
				30×1030				2	2	2	СОВ=0,2 кг
				Стандартные изделия							
		4		Заклепка 4×8.37							
				ГОСТ 10299-80	12	12	12	14	14	14	

Инв. № подл. | Подпись и дата | Взам. инв. №

Размеры, мм

Обозначение	R	R_1	L	Поз. 1 H	h	h_1	h_2	e	e_1	e_2	n	n_1	Масса, кг материал A1	Масса, кг материал СО.8	Поз. 2 R_2	Масса, кг материал A1	Масса, кг материал СО.8	Масса элемента, кг материал A1	Масса элемента, кг материал СО.8
3.903-14.1-112	60	100	600	406	100	206	17	100	400	75	3	8	0.68	1.57	116	0.06	0.13	0.9	1.93
-01	70	110		437		237							0.73	1.70	126	0.06	0.14	0.95	2.1
-02	75	115	650	453		250			450	25	4	10	0.82	1.90	131	0.06	0.15	1.1	2.3
-03		135		516		316							0.93	2.16	151	0.09	0.21	1.22	2.7
-04	80	120	600	469		270			400	75	3	8	0.78	1.82	136	0.07	0.15	1.0	2.2
-05		140		532		330							0.90	2.1	156	0.09	0.22	1.2	2.64
-06	85	125	700	485		285		150	400	50	4	10	0.94	2.2	141	0.07	0.16	1.2	2.64
-07		145		547		350							1.1	2.5	161	0.10	0.23	1.42	3.1
-08	90	130		500		300							0.97	2.26	146	0.07	0.16	1.23	2.7
-09		150		563		360							1.1	2.54	166	0.10	0.24	1.42	3.14
-10	100	140	750	532		330			450	75			1.1	2.57	156	0.08	0.18	1.4	3.1
-11		160		594		350							1.24	2.9	176	0.11	0.26	1.6	3.6
-12	105	145	800	547	120	310			500	25	5	12	1.2	2.8	161	0.11	0.25	1.5	3.44
-13		165		610		370							1.35	3.14	181	0.11	0.27	1.7	3.81

1. Лист алюминиевый АД1.Н-1 ГОСТ 21631-76 допускается заменить на сталь тонколистовую оцинкованную ОЦ $\frac{Б\text{-}ПН\text{-}О\text{-}0.8\ ГОСТ\ 19904\text{-}74}{ОН\text{-}КР\text{-}1\ ГОСТ\ 14918\text{-}80}$

2. Изображение см. черт. 85СБ лист 1

Изм	Лист	№ докум	Подп	Дата
Разраб		Савельева		04.04.88
Пров.		Калметьева		04.05.88
Т.контр.		Бобкова		05.05.88
Нач.отд.		Добровенко		05.05.88
Н.контр.		Чернова		06.05.88
Утв		Бобкова		07.05.88

3.903-14.1-112СБ

Элемент покрытия левый

Сборочный чертеж

Литера	Масса	Масштаб
	см. табл.	–

Лист 1 Листов 2

ВНИИ ТЕПЛОПРОЕКТ

Формат А3

Инв. № подл. | Подпись и дата | Взам. инв. № | Инв. № дубл. | Подпись и дата

3.903-14.1-112СБ

Продолженче

Обозначенце	R	R_1	L	Поз. 1 H	h	h_1	h_2	c	c_1	c_2	n	n_1	Масса, кг материал А1	Масса, кг материал СО,8	Поз. 2 R_2	Масса, кг материал А1	Масса, кг материал СО,8	Масса элемента, кг материал А1	Масса элемента, кг материал СО,8
3.903-14.1-112 - 14	115	155	800	560	120	340							1,28	3,0	171	0,09	0,21	1,6	3,6
-15		175		642		340	17		500	25	5	12	1,42	3,3	191	0,12	0,28	1,8	4,0
-16		160		594		300							1,23	2,9	176	0,09	0,22	1,54	3,45
-17	120	180	750	657		360			450	75	4	10	1,36	3,17	196	0,13	0,29	1,75	3,9
-18		200		720		420	22	150					1,5	3,47	216	0,16	0,38	1,95	4,4
-19	125	185	850	673		370	17		550	50	5	12	1,58	3,67	201	0,13	0,30	2,0	4,41
-20		205		736	150	440	22						1,73	4,0	221	0,17	0,39	2,2	4,9
-21	135	215	800	767		460			500	25			1,7	3,94	231	0,18	0,41	2,2	4,9
-22		180		657		360	17						1,72	4,0	196	0,10	0,23	2,1	4,62
-23	140	200	950	720		420	22		550	25			1,88	4,4	216	0,13	0,31	2,3	5,2
-24		220		783		480							2,1	4,8	236	0,18	0,42	2,62	5,8
-25		190		689		390	17	200			6	14	2,0	4,63	206	0,11	0,25	2,4	5,31
-26	150	210	1050	751		450			650	75			2,17	5,0	226	0,15	0,34	2,65	5,86
-27		230		814		410							2,35	5,5	246	0,19	0,44	2,91	6,56
-28	155	195	850	704		300			550	50			1,65	3,84	211	0,11	0,25	2,0	4,5
-29		215		767		370							1,8	4,2	231	0,15	0,35	2,25	5,1
-30		200		720	200	320	22	150			5	12	1,6	3,7	216	0,11	0,26	2,0	4,4
-31	160	220	800	785		385			500	25			1,74	4,0	236	0,15	0,36	2,2	4,9
-32		240		846		450							1,87	4,3	256	0,20	0,46	2,41	5,4
-33	170	210		751		350							2,17	5,0	226	0,11	0,27	2,51	5,72
-34		230	1050	814		410		200	650	75	6	14	2,35	5,5	246	0,16	0,38	2,85	6,44
-35	175	215		767		370							2,22	5,15	231	0,12	0,28	2,64	5,9

Инв.№ подл. | Подпись и дата | Взам.инв.№ | Инв.№ дубл. | Подпись и дата

3.903-14.1-113

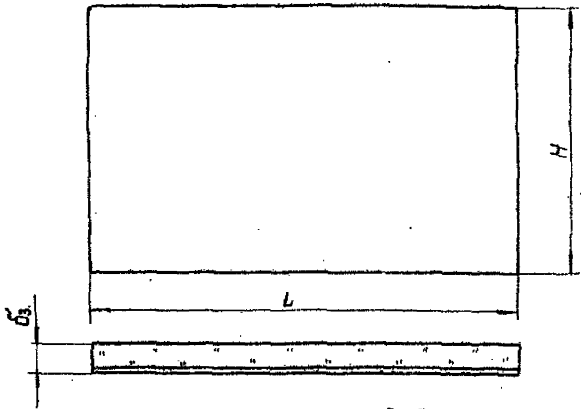

Размеры, мм

Обозначение	H	$б_3$	L	Объем, м³	Масса, кг
3.903-14.1-113	302	40	600	0,007	0,75
-01	340	40		0,008	0,86
-02	358	40	650	0,009	0,96
-03	395	60		0,015	1,58
-04	375	40	600	0,009	0,96
-05	415	60		0,015	1,58
-06	395	40	700	0,011	1,16
-07	432	60		0,018	1,89
-08	415	40		0,012	1,28
-09	450	60		0,019	2,0
-10	450	40	750	0,014	1,50
-11	490	60		0,022	2,3
-12	455	40	800	0,015	1,6
-13	502	60		0,024	2,5
-14	485	40		0,015	1,6
-15	550	60		0,026	2,7
-16	502	40	750	0,015	1,6
-17	565	60		0,025	2,6
-18	565	80		0,036	3,7
-19	580	60	850	0,030	3,2
-20	645	80		0,044	4,6

Продолжение

Обозначение	H	$б_3$	L	Объем, м³	Масса, кг
3.903-14.1-113-21	675	80	800	0,043	4,5
-22	568	40	950	0,022	2,4
-23	628	60		0,036	3,8
-24	690	80		0,052	5,4
-25	595	40	1050	0,025	2,7
-26	655	60		0,041	4,3
-27	720	80		0,060	6,2
-28	610	40	850	0,021	2,2
-29	675	60		0,034	3,6
-30	625	40	800	0,020	2,1
-31	690	60		0,033	3,5
-32	750	80		0,048	5,0
-33	655	40	1050	0,028	3,0
-34	720	60		0,045	4,7
-35	675	40		0,028	3,0

Изм.	Лист	№ докум.	Подп.	Дата
Разраб.		Савельева		04.04.88
Пров.		Калмыкова		04.05.88
Т. контр.		Бобкова		05.05.88
Нач. отд.		Дибровенко		05.05.88
Н. контр.		Чернова		06.05.88
Утв.		Бобкова		01.05.88

3.903-14.1-113

Вкладыш МС

Мат минераловатный прошивной на стеклоткани МЗ Б1-100.$б_3$ ГОСТ 21880-86

Литера	Масса	Масштаб
	см. табл.	—

Лист | Листов 1

ВНИПИ ТЕПЛОПРОЕКТ

Инв. № подл. | Подпись и дата | Взам. инв. № | Инв. № дубл. | Подпись и дата

Формат А3

Инв. № подл. | Подпись и дата | Взам. инв. № | Инв. № дубл. | Подпись и дата

Формат	Зона	Поз.	Обозначение	Наименование	Кол. на исполн. 3.903-14.1-114- 01	02	03	04	05	06	07	08	09	Примечание
				Документация										
А3			3.903-14.1-114 СБ	Сборочный чертеж	х	х	х	х	х	х	х	х	х	
				Детали										
БЧ		1	3.903-14.1-118...09	Стенка боковая										
				Лист АД1.Н-1 ГОСТ 21631-76	1	1	1	1	1	1	1	1	1	См. табл.
БЧ		2	118...09	Стенка торцевая										
				Лист АД1.Н-1 ГОСТ 21631-76	2	2	2	2	2	2	2	2	2	См. табл.

Исполнения - 10...35 см. листы 2...4

Инв. № подл. | Подпись и дата | Взам. инв. №

Изм.	Лист	№ докум.	Подп.	Дата
Разраб.	Гайдельман			10.05.88
Пров.	Шапочников			04.05.88
Нач. отд.	Кобрезов			05.05.88
Н. контр.	Чернова			05.05.88
Утв.	Бебнова			03.05.88

3.903-14.1-114

Элемент покрытия правый

Литера	Лист	Листов
	1	4

ВНИПИ ТЕПЛОПРОЕКТ

Формат А4

Инв. № подл. | Подпись и дата | Взам. инв. № | Инв. № дубл. | Подпись и дата

Формат	Зона	Поз.	Обозначение	Наименование	Кол. на исполн. 3.903-14.1-114- 10	11	12	13	14	15	16	17	18	19	Примечание
				Документация											
А3			3.903-14.1-114 СБ	Сборочный чертеж	х	х	х	х	х	х	х	х	х	х	
				Детали											
БЧ		1	3.903-14.1-118-10...19	Стенка боковая											
				лист АД1.Н-1											
				ГОСТ 21631-76	1	1	1	1	1	1	1	1	1	1	См. табл.
БЧ		2	118-10...19	Стенка торцевая											
				Лист АД1.Н-1											
				ГОСТ 21631-76	2	2	2	2	2	2	2	2	2	2	См. табл.

Изм. | Лист | № докум. | Подп. | Дата

3.903-14.1-114

Лист 2

Формат А4

Инв. № подл.	Подпись и дата	Взам. инв. №	Инв. № дубл.	Подпись и дата

Формат	Зона	Поз	Обозначение	Наименование	Кол. на исполн. 3.903-14.1-114- 20	21	22	23	24	25	26	27	28	29	Примечание
				Документация											
А3			3.903-14.1-114 СБ	Сборочный чертеж	x	x	x	x	x	x	x	x	x	x	
				Детали											
Б4		1	3.903-14.1-118-20...-29	Стенка боковая											
				Лист АД1.Н-1											
				ГОСТ 21631-76	1	1	1	1	1	1	1	1	1	1	См. табл.
Б4		2	3.903-14.1-119-20...-29	Стенка торцовая											
				Лист АД1.Н-1											
				ГОСТ 21631-76	2	2	2	2	2	2	2	2	2	2	См. табл.

Изм.	Лист	№ докум.	Подп.	Дата	3.903-14.1-114	Лист 3

Формат А4

Инв. № подл.	Подпись и дата	Взам. инв. №	Инв. № дубл.	Подпись и дата

Формат	Зона	Поз.	Обозначение	Наименование	Кол. на исполн. 3.903-14.1-114- 30	31	32	33	34	35					Примечание
				Документация											
А3			3.903-14.1-114 СБ	Сборочный чертеж	x	x	x	x	x	x					
				Детали											
Б4		1	3.903-14.1-118-30...35	Стенка боковая											
				Лист АД1.Н-1											
				ГОСТ 21631-76	1	1	1	1	1	1					См. табл.
Б4		2	3.903-14.1-119-30...35	Стенка торцовая											
				Лист АД1.Н-1											
				ГОСТ 21631-76	2	2	2	2	2	2					См. табл.

Дит

Условное наименование

Изм.	Лист	№ докум.	Подп.	Дата	3.903-14.1-114	Лист 4

Формат А4

ОДЗ

3.903-14.1-114СБ

Размеры, мм

Обозначение	R	R_1	L	Поз. 1 H	h	h_1	h_2	ℓ	$ℓ_1$	n	n_1	Масса, кг материал А1	Масса, кг материал СО,8	Поз. 2 R_2	Масса, кг материал А1	Масса, кг материал СО,8	Масса элемента, кг материал А1	Масса элемента, кг материал СО,8
3.903-14.1-114	60	100	600	334	80	170	17	100	400	5	12	0,57	1,32	116	0,05	0,11	0,67	1,54
-01	70	110		365		200						0,61	1,41	126	0,05	0,12	0,71	1,65
-02	75	115	650	381		220			450	6	14	0,69	1,6	131	0,06	0,13	0,81	1,86
-03		135		444	100	240						0,8	1,85	151	0,08	0,18	0,96	2,21
-04	80	120	600	397		200			400	5	12	0,66	1,54	136	0,06	0,13	0,78	1,8
-05		140		460		260						0,77	1,8	156	0,08	0,19	0,93	2,18
-06	85	125	700	413		210		150		6	14	0,8	1,86	141	0,06	0,14	0,92	2,14
-07		145		475		275						0,92	2,1	161	0,09	0,2	1,1	2,5
-08	90	130		428		230						0,83	1,93	146	0,06	0,15	0,95	2,23
-09		150		491		290						0,96	2,22	166	0,09	0,21	1,14	2,64
-10	100	140	750	460		260			450	7	16	0,95	2,22	156	0,07	0,16	1,1	2,54
-11		160		522	110	300						1,1	2,52	176	0,1	0,23	1,3	2,98
-12	105	145	800	475		250			500			1,1	2,44	181	0,07	0,17	1,24	2,78
-13		165		538		320						1,2	2,8	181	0,1	0,23	1,4	3,26
-14	115	155		507		290						1,1	2,6	171	0,09	0,21	1,28	3,02
-15		175		570	120	330						1,26	2,93	191	0,11	0,25	1,48	3,43

1. Лист алюминиевый АД1.Н-1 ГОСТ 21631-76 допускается заменить на сталь тонколистовую оцинкованную ВЦ Б-ОН-0-0,8 ГОСТ 19904-74 / ОН-КР-1 ГОСТ 14918-80

2. Изображение см. черт 87СБ лист 1.

Изм.	Лист	№ докум.	Подп.	Дата
Разраб.		Савельева		
Пров.		Колесникова		
Т.контр.		Бобкова		
Нач.отд.		Добровенко		
Н.контр.		Чернова		
Утв.		Бобкова		

3.903-14.1-114СБ

Элемент покрытия правый

Сборочный чертеж

Литера	Масса	Масштаб
	См. табл.	—

Лист 1 Листов 2

ВНИПИ ТЕПЛОПРОЕКТ

Инв. № подл. | Подпись и дата | Взам. инв. № | Инв. № дубл. | Подпись и дата

Формат А3

3.903 - 14.1 - 114СБ

Продолжение

Обозначение	R	R_1	L	Поз. 1 H	h	h_1	h_2	c	c_1	n	n_1	Масса, кг материал A1	Масса, кг материал Ст0,8	Поз. 2 R_2	Масса, кг материал A1	Масса, кг материал Ст0,8	Масса элемента, кг материал A1	Масса элемента, кг материал Ст0,8
3.903-14.1-114-16	120	160	750	522	120	280	17	150	450	7	16	1,1	2,5	176	0,08	0,20	1,26	2,9
-17		180		585		345						1,21	2,82	196	0,12	0,29	1,45	3,4
-18		200		648		390	22					1,35	3,12	216	0,15	0,34	1,65	3,8
-19	125	185	850	601	130	340	17		550	8	18	1,41	3,28	201	0,11	0,26	1,63	3,8
-20		205		664		400	22					1,56	3,62	221	0,15	0,35	1,86	4,32
-21	135	215	800	695		395			500	7	16	1,54	3,57	231	0,16	0,38	1,86	4,33
-22	140	180	950	585		285	17	200	550	9	20	1,53	3,56	196	0,09	0,21	1,71	3,98
-23		200		648		350	22					1,7	3,94	216	0,12	0,29	1,94	4,52
-24		220		711		410						1,86	4,33	236	0,16	0,38	2,18	5,09
-25	150	190	1050	617		320	17		650	10	22	1,78	4,15	206	0,09	0,22	1,96	4,59
-26		210		680		380						1,96	4,57	226	0,14	0,32	2,24	5,21
-27		230		742	150	440						2,14	5,0	246	0,17	0,4	2,48	5,8
-28	155	195	850	632		330			550	8	18	1,48	3,45	211	0,1	0,23	1,68	3,91
-29		215		695		396	22					1,63	3,8	231	0,14	0,32	1,91	4,44
-30	160	200	800	648		350		150	500	7	16	1,43	3,33	216	0,11	0,25	1,65	3,85
-31		220		711		410						1,57	3,65	236	0,14	0,32	1,8	4,29
-32		240		774		370						1,71	3,97	256	0,18	0,42	2,07	4,81
-33	170	210	1050	680		380						1,86	4,56	226	0,11	0,25	2,18	5,06
-34		230		742		440		200	650	10	20	2,14	5,0	246	0,15	0,34	2,44	5,68
-35	175	215		695		395						2,0	4,66	231	0,11	0,25	2,22	5,15

Инв. № подл. | Подпись и дата | Взам. инв. № | Инв. № дубл. | Подпись и дата

Изм.	Лист	№ докум.	Подп.	Дата

3.903 - 14.1 - 114СБ

Лист 2

Формат А3

Инв. № подл.	Подпись и дата	Взам. инв. №	Инв. № дубл.	Подпись и дата

Формат	Зона	Поз.	Обозначение	Наименование	Кол. на исполн. 3.903-14.1-120-										Примечание
					-	01	02	03	04	05	06	07			
				Документация											
А3			3.903-14.1-120СБ	Сборочный чертеж	x	x	x	x	x	x	x	x			
А3			3.903-14.1-01Д1	Рекомендации по выбору и применению	x	x	x	x	x	x	x	x			
А3			3.903-14.1-01Д2	Область применения	x	x	x	x	x	x	x	x			
				Сборочные единицы											
А4		1	3.903-14.1-121	Покрытие П-А1-1040-2040-42	1										
				Лит.											
				Условное наименование	2040-40	2040-60	2040-80	2040-100	3020-40	3020-60	3020-80	3020-10			

Изм.	Лист	№ докум.	Подп.	Дата
Разраб.		Савельева		
Пров.		Бабкова		
Нач. отд.		Дибровенко		
Н. контр.		Чернова		
Утв.		Бабкова		

3.903-14.1-120

Конструкция теплоизоляционная полносборная панельная КТПП-Ш-ММС-А1-1040

Литера	Лист	Листов
	1	3

ВНИПИ ТЕПЛОПРОЕКТ

Формат А4

Инв. № подл.	Подпись и дата	Взам. инв. №	Инв. № дубл.	Подпись и дата

Формат	Зона	Поз.	Обозначение	Наименование	Кол. на исполн. 3.903-14.1-120-										Примечание
					-	01	02	03	04	05	06	07			
А4		1	3.903-14.1-121-01	Покрытие П-А1-1040-2040-62		1									
			-02	Покрытие П-А1-1040-2040-82			1								
			-03	Покрытие П-А1-1040-2040-102				1							
			-04	Покрытие П-А1-1040-3020-42					1						
			-05	Покрытие П-А1-1040-3020-62						1					
			-06	Покрытие П-А1-1040-3020-82							1				
			-07	Покрытие П-А1-1040-3020-102								1			
				Детали											
Б4		2	3.903-14.1-122	Стяжка											
				Проволока 1,2-0-4ГОСТ3282-74											
				L=12 м	1	1	1	1							0,108 кг
			-01	Стяжка											
				Проволока 1,2-0-4ГОСТ3282-74											
				L=14 м					1	1	1	1			0,126 кг

Изм.	Лист	№ докум.	Подп.	Дата

3.903-14.1-120

Лист 2

Формат А4

303

Инв. № подл.	Подпись и дата	Взам. инв. №	Инв. № дубл.	Подпись и дата

Формат	Зона	Поз.	Обозначение	Наименование	Кол. на исполн. 3.903-14.1-120-										Примечание
					-	01	02	03	04	05	06	07			
64		3	3.903-14.1-123	Сшивка											
				Проволока 0,8-0-4ГОСТ3282-74											
				L = 4м	1	1	1	1	1	1	1	1			0,016 кг
				Материалы											
		4		Маты минераловатные											
				прошивные в сетке											
				проволочной сварной											
				с квадратными											
				ячейками № 12,5-05											
				М262-100 толщ. б3.	50	70	100	120	50	70	100	120			
				ГОСТ 21880-86	0,103	0,144	0,206	0,247	0,153	0,214	0,306	0,367			$м^3$

Изм.	Лист	№ докум.	Подп.	Дата

3.903-14.1-120

Лист 3

Формат А4

Инв. № подл.	Подпись и дата	Взам. инв. №	Инв. № дубл.	Подпись и дата

Формат	Зона	Поз.	Обозначение	Наименование	Кол. на исполн. 3.903-14.1-121-										Примечание
					-	01	02	03	04	05	06	07			
				Прочие изделия											
		5		Заклепка комбини-											
				рованная СТД 984											
				ТУ 36-1598-77	8	8	8	8	8	8	8	8			
		6		Заклепка комбини-											
				рованная СТД 985											
				ТУ 36-1598-77	5	5	5	5	5	5	5	5			

Изм.	Лист	№ докум.	Подп.	Дата

3.903-14.1-121

Лист 3

Формат А4

304

3.903-14.1-120СБ

Вид Г

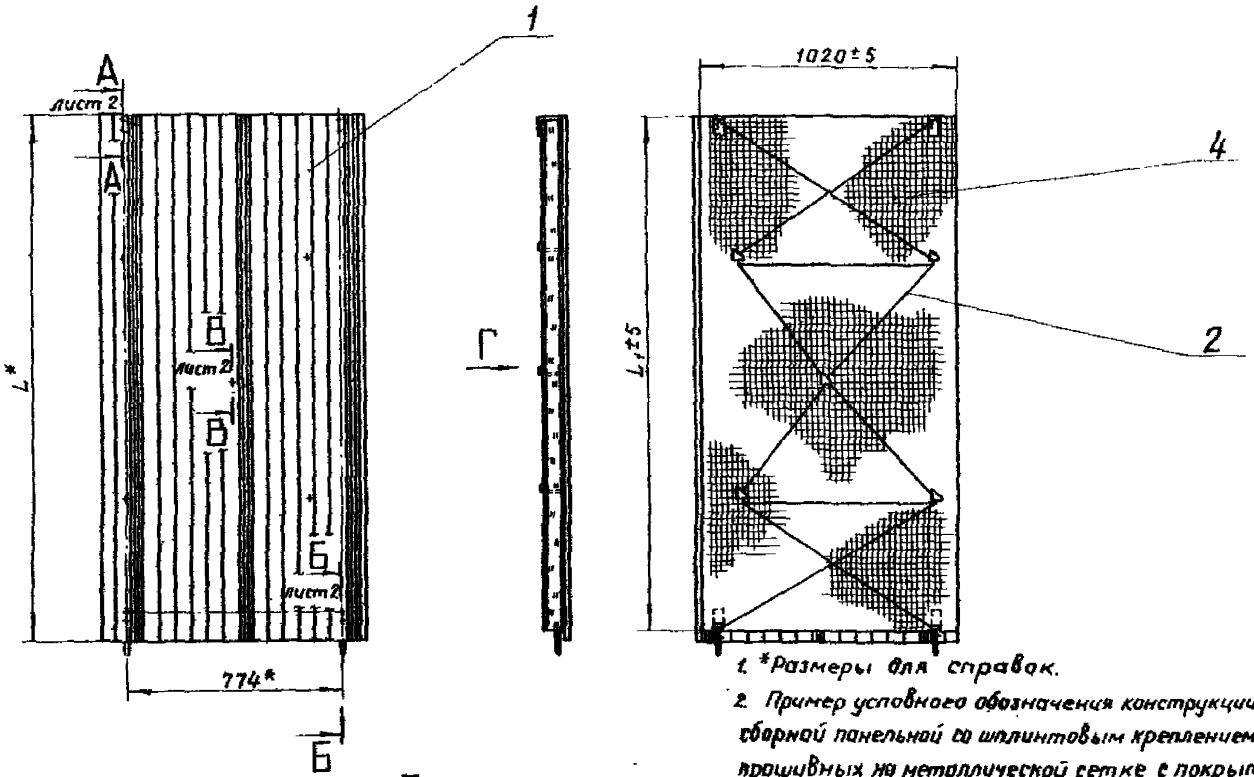

1. *Размеры для справок.
2. Пример условного обозначения конструкции теплоизоляционной полносборной панельной со шплинтовым креплением из матов минераловатных прошивных на металлической сетке с покрытием из листа алюминиевого толщиной 1 мм, шириной 1040 мм, длиной 2040 мм, толщиной изоляции 40 мм: КТПП-Ш-ММС-А1-1040-2040-40.
   То же при покрытии из стали тонколистовой оцинкованной толщиной 0,8 мм: КТПП-Ш-ММС-А1-1040-2040-40.
3. Покрытие сетки (поз. 4) лаком БТ-577 ГОСТ 5631-79.
4. Таблицу исполнений см. на листе 3.
5. Остальные ТТ по ТУ36-1180-85.

Изм.	Лист	№ докум.	Подп.	Дата
Разраб.		Савельева		
Пров.		Бобкова		
Т.контр.		Бобкова		
Нач. отд.		Дубровенко		
Н.контр.		Чернова		
Утв.		Бобкова		

3.903-14.1-120СБ

Конструкция теплоизоляционная полносборная панельная КТПП-Ш-ММС-А1-1040 сборочный чертеж

Литера	Масса	Масштаб
	См. табл.	-

Лист 1 | Листов 3

ВНИПИ ТЕПЛОПРОЕКТ

Формат А3

Инв. № подл. | Подпись и дата | Взам. инв. № | Инв. № дубл. | Подпись и дата

3.903-14.1-120СБ

А – А лист 1

В – В лист 1

Б – Б лист 1

I лист 1

II лист 1

Инв.№ подл. | Подпись и дата | Взам.инв.№ | Инв.№ дубл. | Подпись и дата

Изм.	Лист	№ докум.	Подп.	Дата	3.903-14.1-120СБ	Лист 2

Формат А3

Размеры, мм

Обозначение	Шифр	L	L_1	$б_м$	Масса конструкции, кг	
					материал	
					А1	С 0,8
3.903-14.1-120	КТПП-Ш-ММС-А1-1040-2040-40	2040	2020	40	18,49	27,68
-01	-60			60	22,63	31,83
-02	-80			80	28,88	38,09
-03	-100			100	33,01	42,23
-04	КТПП-Ш-ММС-А1-1040-3020-40	3020	3000	40	27,06	40,6
-05	-60			60	33,2	46,75
-06	-80			80	42,45	56,01
-07	-100			100	48,59	62,16

Инв. № подл.	Подпись и дата	Взам. инв. №	Инв. № дубл.	Подпись и дата

Формат	Зона	Поз.	Обозначение	Наименование	Кол. на исполн. 3.903-14.1-121-										Примечание
					-	01	02	03	04	05	06	07			
				Документация											
*)			3.903-14.1-121СБ	Сборочный чертеж	x	x	x	x	x	x	x	x			*) А3, А4
				Сборочные единицы											
А4		1	3.903-14.1-124	Упор	2	2	2	2	2	2	2	2			
				Лит.											
				Условное наименование	2040-42	2040-62	2040-82	2040-102	3020-42	3020-62	3020-82	3020-102			

Изм.	Лист	№ докум.	Подп.	Дата
Разраб.	Савельева			
Пров.	Бобкова			
Нач. отд.	Дибровенко			
Н. контр.	Чернова			
Утв.	Бобкова			

3.903-14.1-121

Покрытие П-А1-1040

Литера	Лист	Листов
	1	3

ВНИПИ ТЕПЛОПРОЕКТ

Формат А4

Инв. № подл.	Подпись и дата	Взам. инв. №	Инв. № дубл.	Подпись и дата

Формат	Зона	Поз.	Обозначение	Наименование	Кол. на исполн. 3.903-14.1-121-										Примечание
					-	01	02	03	04	05	06	07			
				Детали											
А3		2	3.903-14.1-125	Лист профилированный											
				Лп-А1-1040-2040	1	1	1	1							
			-01	Лист профилированный											
				Лп-А1-1040-3020					1	1	1	1			
А3		3	3.903-14.1-126	Захват З-40	2				2						
			-01	Захват З-60		2				2					
			-02	Захват З-80			2				2				
			-03	Захват З-100				2				2			
А3		4	3.903-14.1-127	Штырь Ш-А1-40	5				5						
			-01	Штырь Ш-А1-60		5				5					
			-02	Штырь Ш-А1-80			5				5				
			-03	Штырь Ш-А1-100				5				5			

Изм.	Лист	№ докум.	Подп.	Дата

3.903-14.1-121

Лист 2

Формат А4

308

3.903-14.1-121СБ

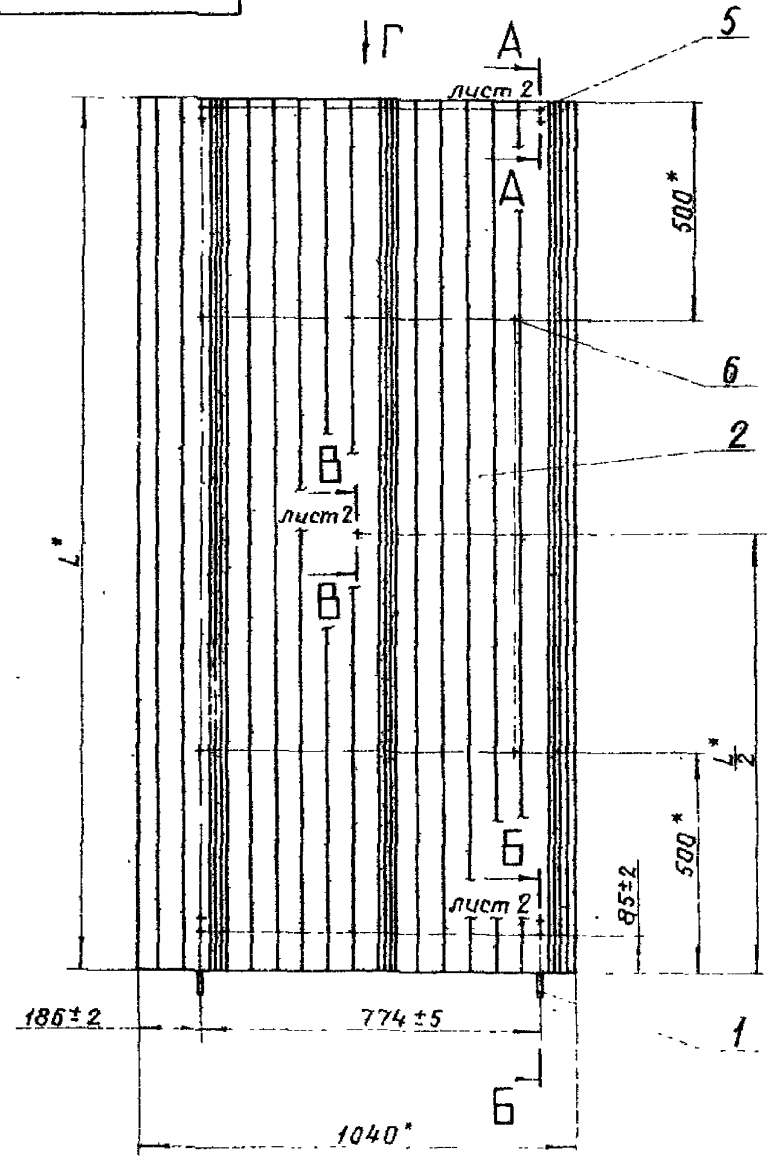

Вид Г

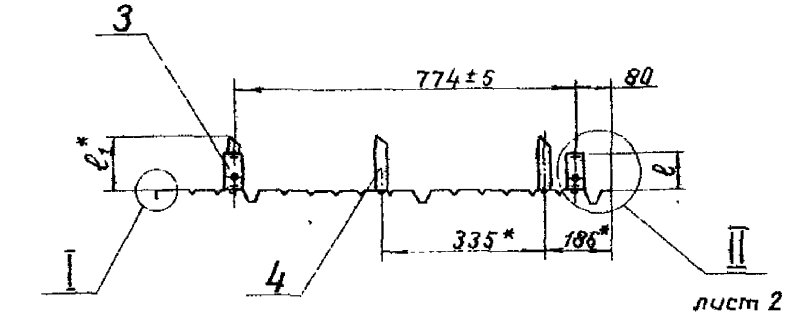

1.* Размеры для справок.

2. Пример условного обозначения покрытия из листа алюминиевого толщиной 1мм, шириной 1040мм, длиной 2040мм с длиной захвата 42мм для конструкции КТПП-Ш-ММС-А1-1040-2040-40: П-А1-1040-2040-42
То же при покрытии из стали тонколистовой оцинкованной толщиной 0,8мм: П-С08-1040-2040-42

3. Таблицу исполнений см. на листе 3.

Изм.	Лист	№ докум.	Подп.	Дата
Разраб.		Савельева		
Пров.		Бабкова		
Т.контр.		Бабкова		
Нач. отд.		Добровенко		
Н.контр.		Чернова		
Утв.		Бабкова		

3.903-14.1-121СБ

Покрытие
П-А1-1040
Сборочный чертеж

Литера	Масса	Масштаб
	См. табл.	–

Лист 1 | Листов 3

ВНИПИ ТЕПЛОПРОЕКТ

Инв.№ подл. | Подпись и дата | Взам. инв.№ | Инв.№ дубл. | Подпись и дата

Формат А3

А – А

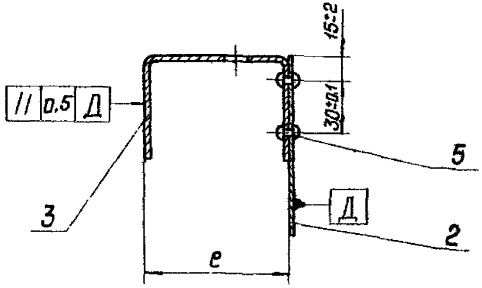

Б – Б
М 1:2

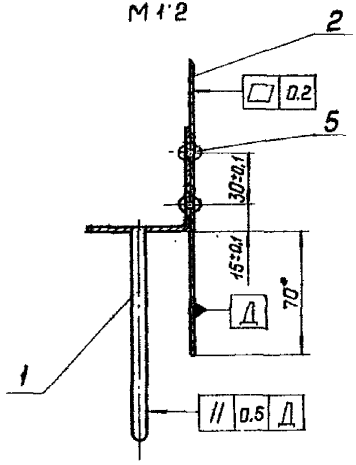

I
М 1:2

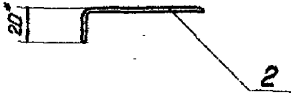

II

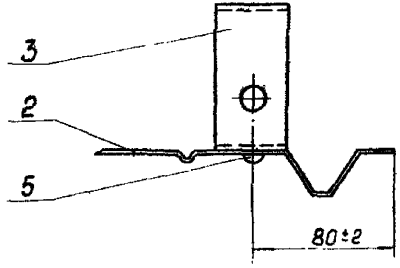

В – В

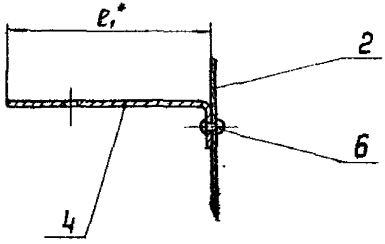

Размеры, мм

Обозначение	Шифр	L	ℓ	ℓ_1	Масса покрытия, кг материал А1	Масса покрытия, кг материал С0,8
3.903-14.1-121	П-А1-1040-2040-42	2040	42	80	7,04	16,23
-01	-62		62	100	7,08	16,28
-02	-82		82	120	7,13	16,34
-03	-102		102	140	7,16	16,38
-04	П-А1-1040-3020-42	3020	42	80	10,09	23,63
-05	-62		62	100	10,13	23,68
-06	-82		82	120	10,18	23,74
-07	-102		102	140	10,21	23,78

Инв. № подл. | Подпись и дата | Взам. инв. № | Инв. № дубл. | Подпись и дата

Изм.	Кол. уч.	Лист	№ докум.	Подп.	Дата

3.903-14.1-121СБ

Лист 3

Формат А4

Формат	Зона	Поз.	Обозначение	Наименование	Кол.	Примечание
				Документация		
А3			3.903-14.1-124СБ	Сборочный чертеж		
				Детали		
А4		1	3.903-14.1-128	Уголок	1	
А4		2	3.903-14.1-129	Шпилька	1	

Инв. № подл. | Подпись и дата | Взам. инв. № | Инв. № дубл. | Подпись и дата

Изм.	Лист	№ докум.	Подп.	Дата
Разраб.		Савельева		04.15
Пров.		Бобкова		04.15
Нач.отд		Дибровец		04.15
Н.контр		Чернова		04.15
Утв.		Бобкова		04.15

3.903-14.1-124

Упор

Материал	Лист	Листов
		1

ВНИПИ ТЕПЛОПРОЕКТ

Формат А4

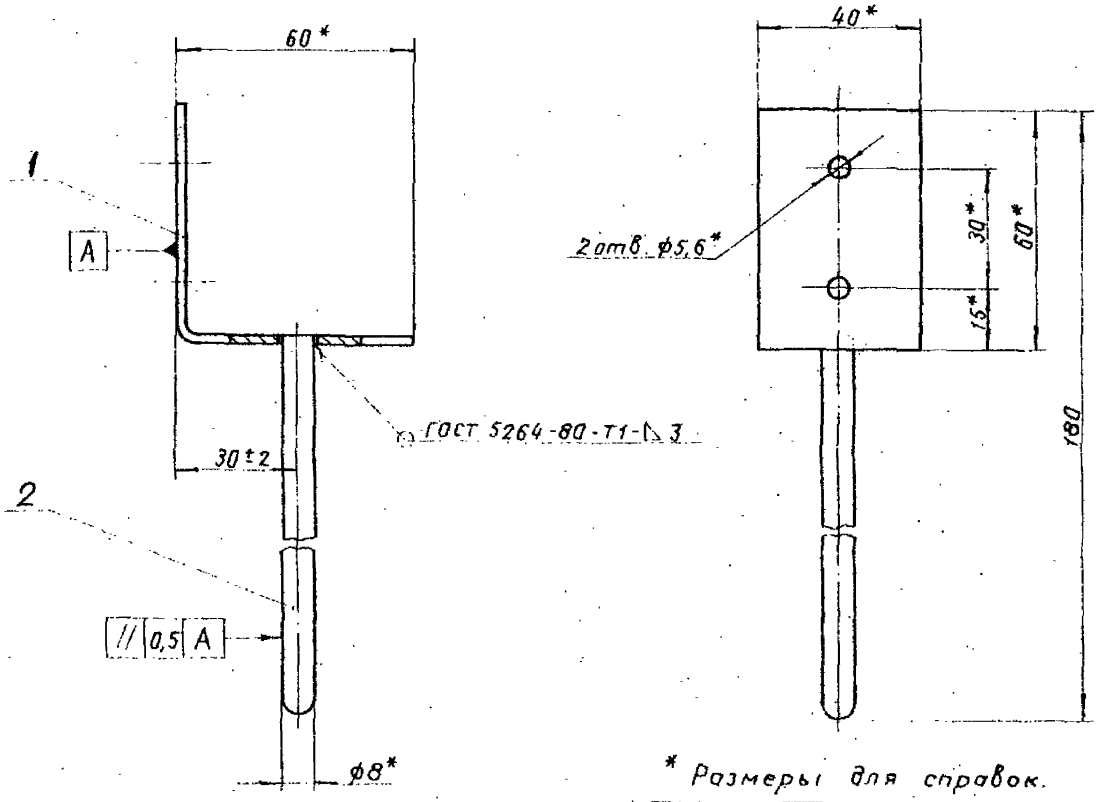

* Размеры для справок.

Изм.	Лист	№ докум.	Подп.	Дата
Разраб.		Савельева		
Пров.		Бабкова		
Т.контр.		Бабкова		
Нач. отд.		Дибровечко		
Н.контр.		Чернова		
Утв.		Бабкова		

3.903-14.1-124СБ

Упор

Сборочный чертеж

Литера	Масса	Масштаб
	0,16	1:1
Лист	Листов 1	

ВНИПИ ТЕПЛОПРОЕКТ

Формат А3

Инв.№ подл. | Подпись и дата | Взам.инв.№ | Инв.№ дубл. | Подпись и дата

3.903-14.1-125

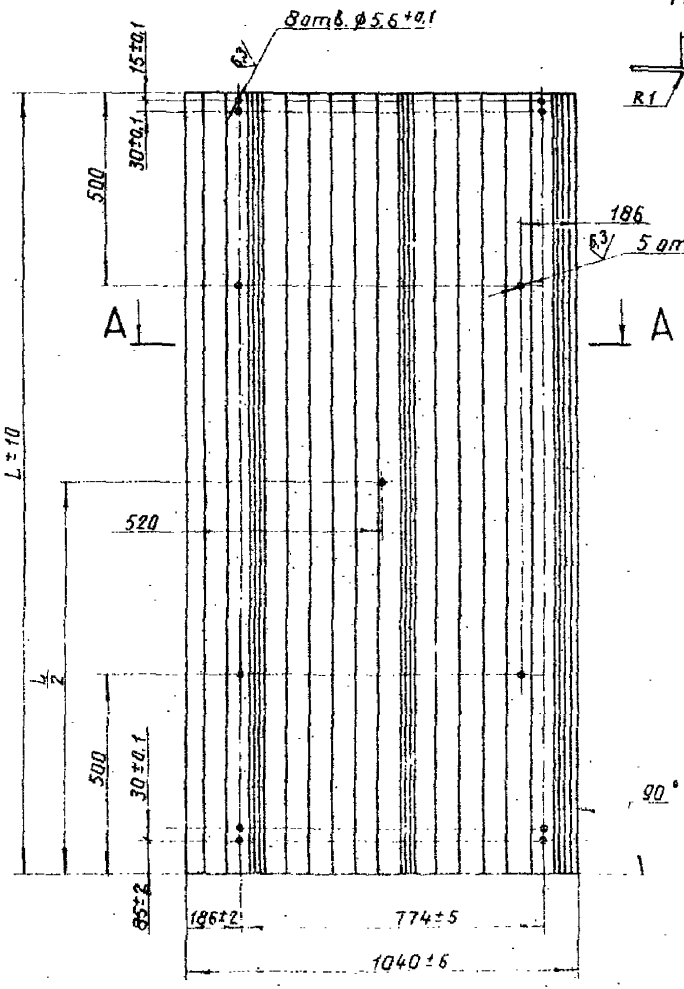

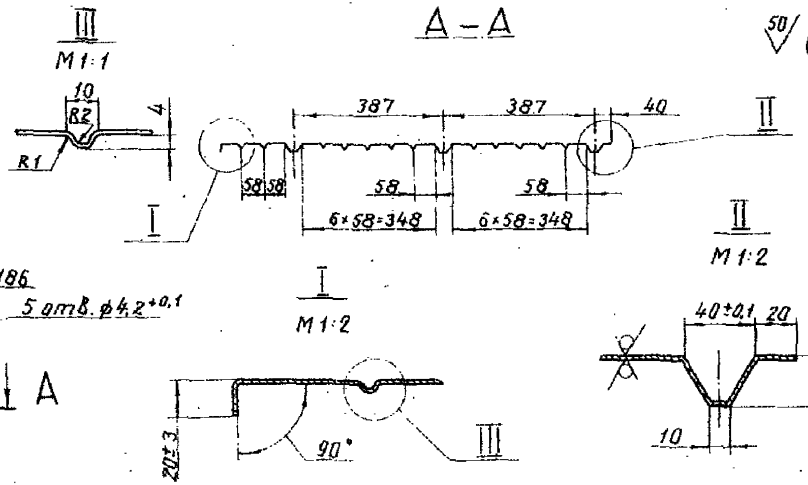

Обозначение	Шифр	L, мм	Масса, кг материал	
			А1	С0,8
-125	Лп-А1-1040-2040	2040	6,36	15,5
-01	Лп-А1-1040-3020	3020	9,41	22,9

1. Неуказанные предельные отклонения размеров ±1мм.
2. Лист алюминиевый АД1.Н-1 ГОСТ 21631-76 допускается заменять на сталь тонколистовую оцинкованную ОЦ Б-ПН-О-0,8 ГОСТ 19904-74 ОН-КР-1 ГОСТ 14918-80
3. Пример условного обозначения листа профилированного из листа алюминиевого толщиной 1мм, шириной 1040мм, длиной 2040мм: Лп-А1-1040-2040
То же из стали тонколистовой оцинкованной толщиной 0,8мм: Лп-С0,8-1040-2040.

Изм.	Лист	N докум.	Подп.	Дата
Разраб.		Савельева		
Пров.		Бобкова		
Т.контр.		Бобкова		
Нач.отд.		Хибровенко		
Н.контр.		Чернова		
Утв.		Бобкова		

3.903-14.1-125

Лист профилированный Лп-А1-1040

Лист АД1 Н-1 ГОСТ 21631-76

Литера	Масса	Масштаб
	См. табл.	–
Лист	Листов 1	

ЦНИПИ ТЕПЛОПРОЕКТ

Формат А3

Инв. № подл. | Подпись и дата | Взам. инв. № | Инв. № дубл. | Подпись и дата

50 (V)

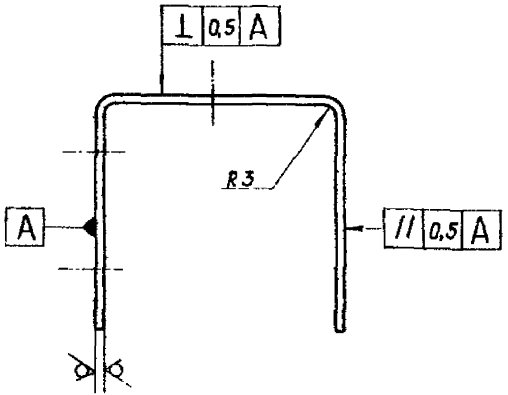

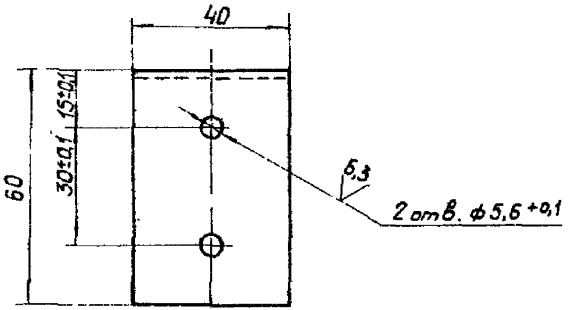

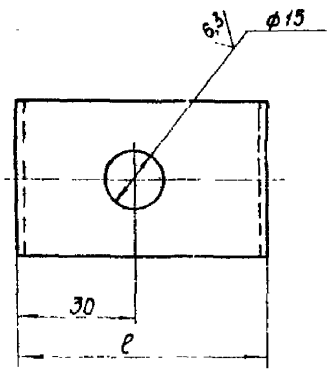

Обозначение	Шифр	ℓ, мм	Масса, кг
3903-14.1-126	3-40	42	0,143
-01	3-60	62	0,162
-02	3-80	82	0,181
-03	3-100	102	0,19

1. Пример условного обозначения захвата для толщины изоляции 40 мм: 3-40.

2. Неуказанные предельные отклонения размеров ±1 мм
3. Покрытие - лак БТ-577 ГОСТ 5631-79.

Изм	Лист	№ докум	Подп.	Дата
Разраб		Савельева		19.05.88
Пров.		Бобкова		06.05.88
Н контр.		Бобкова		06.05.88
Нач.отд		Дибровенко		10.05.88
Н контр		Чернова		12.05.88
Утв.		Бобкова		16.05.88

3903-14.1-126

Захват

Лист Б-ПН-3 ГОСТ 19903-74
ВСт 3пс ГОСТ 16523-70

Литера	Масса	Масштаб
	см. табл.	—

Лист | Листов

ВНИПИ ТЕПЛОПРОЕКТ

Инв. № подл. | Подпись и дата | Взам. инв. № | Инв. № дубл. | Подпись и дата

Формат А3

50 (√)

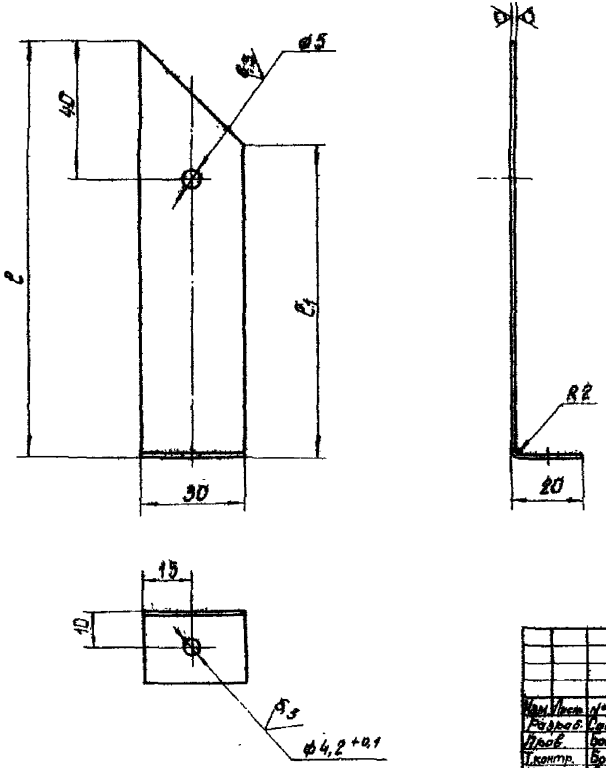

Размеры, мм

Обозначение	Шифр	l	l_1	Масса, кг материал А1	Масса, кг материал С0,8
3.903-14.1-128	Ш-А1-40	80	50	0,006	0,016
-01	Ш-А1-60	100	70	0,008	0,020
-02	Ш-А1-80	120	90	0,010	0,024
-03	ША1-100	140	110	0,011	0,028

1. Неуказанные предельные отклонения размеров ±1мм.
2. Лист алюминиевый АД1.Н-1 ГОСТ 21631-76 допускается заменить на сталь тонколистовую оцинкованную ОЦ $\frac{Б-ПН-0-0,8\ ГОСТ\ 19904-74}{ОН-КР-1\ ГОСТ\ 14918-80}$.
3. Пример условного обозначения штыря из листа алюминиевого толщиной 1мм для толщины изоляции 40 мм: Ш-А1-40.

То же из стали тонколистовой оцинкованной толщиной 0,8 мм: Ш-С0,8-40.

Изм.	Лист	№ докум.	Подп.	Дата
Разраб.		Савельева		19.04.88
Пров.		Бобкова		26.05.88
Т.контр.		Бобкова		26.05.88
Нач.отд.		Дибровская		10.05.88
Н.контр.		Чернова		12.05.88
Утв.		Бобкова		16.05.88

3.903-14.1-127

Штырь Ш-А1

Лист А Д1.Н-1 ГОСТ 21631-76

Литера	Масса	Масштаб
	см. табл.	–

Лист | Листов 1

БНИПИ ТЕПЛОПРОЕКТ

Инв. № подл. | Подпись и дата | Взам. инв. № | Инв. № дубл. | Подпись и дата

Формат А3

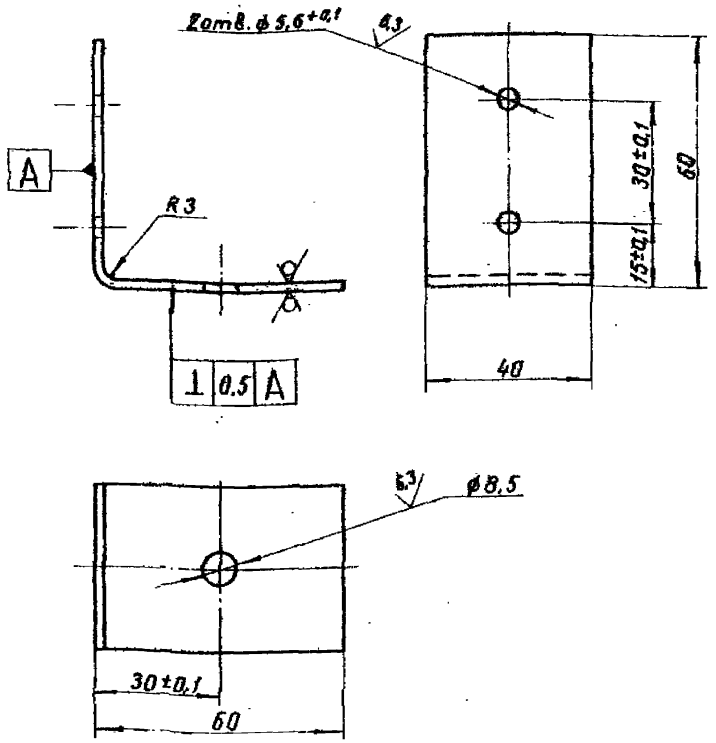

Изм.	Лист	№ докум.	Подп.	Дата
Разраб.		Савельева		
Пров.		Бобкова		
Т. контр.		Бобкова		
Нач. отд.		Дубровенко		
Н. контр.		Чернова		
Утв.		Бобкова		

3.903-14.1-129

Уголок

Литера	Масса	Масштаб
	0,115	1:1

Лист | Листов 1

ВНИПИ ТЕПЛОПРОЕКТ

Лист Б-ПН-0-3 ГОСТ 19903-74
ВСт3пс ГОСТ 16523-70

Формат А4

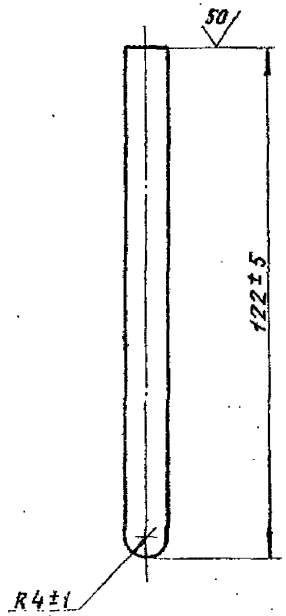

Изм.	Лист	№ докум.	Подп.	Дата
Разраб.		Савельева		
Пров.		Бобкова		
Т. контр.		Бобкова		
Нач. отд.		Дубровенко		
Н. контр.		Чернова		
Утв.		Бобкова		

3.903-14.1-128

Шпилька

Литера	Масса	Масштаб
	0,047	1:1

Лист | Листов 1

ВНИПИ ТЕПЛОПРОЕКТ

Круг 8-В-ГОСТ 2590-71
ВСт3пс-II ГОСТ 535-79

Формат А4

Инв. № подл. | Подпись и дата | Взам. инв. № | Инв. № дубл. | Подпись и дата

Инв.№подл.	Подпись и дата	Взам.инв.№	Инв.№дубл.	Подпись и дата

Формат	Зона	Поз.	Обозначение	Наименование	Кол. на испол. 3.903-14.1-130										Примечание
					–	01	02	03	04	05	06	07			
				Документация											
А3			3.903-14.1-130СБ	Сборочный чертеж	х	х	х	х	х	х	х	х			
А3			3.903-14.1-01А1	Рекомендации по выбору и применению	х	х	х	х	х	х	х	х			
А3			3.903-14.1-01А2	Область применения	х	х	х	х	х	х	х	х			
				Сборочные единицы											
А4		1	3.903-141-131	Покрытие П-А1-653-1000-42	1										

Условное обозначение	1000-42	1000-62	1000-80	1000-102	2040-42	2040-62	2040-80	2040-102

Изм.	Лист	№докум.	Подп.	Дата
Разраб.	Савельева			10.94
Пров.	Бабкова			10.94
Нач.отд.	Дибровенко			10.94
Н.контр.	Чернова			10.94
Утв.	Бабкова			10.94

3.903-14.1-130

Конструкция теплоизоляционная полносборная панельная КТПП-Ш-ММС-А1-653

Литера	Лист	Листов
	1	3

ВНИПИ ТЕПЛОПРОЕКТ

Формат А4

Инв.№подл.	Подпись и дата	Взам.инв.№	Инв.№дубл.	Подпись и дата

Формат	Зона	Поз.	Обозначение	Наименование	Кол. на испол. 3.903-14.1-130										Примечание
					–	01	02	03	04	05	06	07			
			3.903-14.1-131-01	Покрытие П-А1-653-1000-62		1									
			-02	Покрытие П-А1-653-1000-62			1								
			-03	Покрытие П-А1-653-1000-102				1							
			-04	Покрытие П-А1-653-2040-42					1						
			-05	Покрытие П-А1-653-2040-62						1					
			-06	Покрытие П-А1-653-2040-82							1				
			-07	Покрытие П-А1-653-2040-102								1			
				Детали											
БУ		2	3.903-14.1-132	Стяжка											
				Проволока 1,2-В-4 ГОСТ 3282-74											
				L = 6 м	1	1	1	1							0,054 кг
			-01	Стяжка											
				Проволока 1,2-В-4 ГОСТ 3282-74											
				L = 10 м					1	1	1	1			0,09 кг

Изм.	Лист	№докум.	Подп.	Дата

3.903-14.1-130

Лист 2

Формат А4

Позиция	Зона	Поз.	Обозначение	Наименование	Кол. на испол. 3.903-14.1-130-									Примечание
					-	01	02	03	04	05	06	07		
54		3	3.903-14.1-133	Сшивка										
				Проволока Ø3-04 ГОСТ 3282-74										
				L = 3,5 м	1	1	1	1	1	1	1	1		0,014..г
				Материалы										
		4		Маты минераловатные прошивные в сетке проволочной сварной с квадратными ячейками № 12,5-0,5										
				М252.100 толщ. 63	50	70	100	120	50	70	100	120		
				ГОСТ 21880-86	0,031	0,043	0,062	0,074	0,031	0,09	0,128	0,154		м³

Позиция	Зона	Поз.	Обозначение	Наименование	Кол. на испол. 3.903-14.1-131-									Примечание
					-	01	02	03	04	05	06	07		
				Прочие изделия										
		5		Заклепка комбинированная СТД 984										
				ТУ 36-1598-77	8	8	8	8	8	8	8	8		
		6		Заклепка комбинированная СТД 985										
				ТУ 36-1598-77	1	1	1	1	5	5	5	5		

3.903-14.1-130СБ

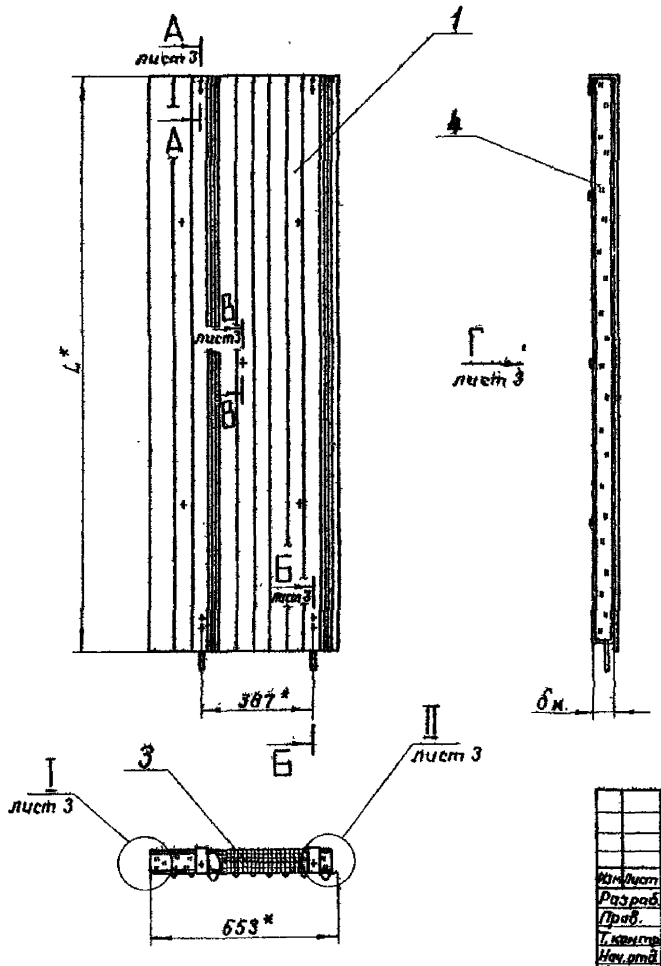

1. *Размеры для справок.
2. Пример условного обозначения конструкции теплоизоляционной полносборной панельной со шплинтовым креплением матов минераловатных прошивных на металлической сетке с покрытием из листа алюминиевого толщиной 1мм, шириной 653мм, длиной 1000мм, толщиной изоляции 40мм: КТПП-Ш-ММС-А1-653-1000-40
То же при покрытии из стали тонколистовой оцинкованной толщиной 0,8мм: КТПП-Ш-ММС-СО8-653-1000-40.
3. Покрытие сетки (поз.4) лаком БТ-577 ГОСТ 5631-79.
4. Таблицу исполнений см. на листе 2.
5. Остальные ТТ по ТУ 36-1180-85.

Изм.	Лист	№ докум.	Подп.	Дата
Разраб.		Савельева		
Пров.		Бобкова		
Т.контр.		Бобкова		
Нач.отд.		Дибровенко		
Н.контр.		Чернова		
Утв.		Бобкова		

3.903-14.1-130СБ

Конструкция теплоизоляционная полносборная панельная КТПП-Ш-ММС-А1-653 Сборочный чертеж

Литера	Масса	Масштаб
	См. табл.	–

Лист 1 Листов 3

ВНИПИ ТЕПЛОПРОЕКТ

Формат А3

Инв. № подл. | Подпись и дата | Взам. инв. № | Инв. № дубл. | Подпись и дата

Размеры, мм

Обозначение	Шифр	L	L_1	бм	Масса конструкции, кг материал	
					А1	Ст.3
3.903-14.1-130	КТПП-Ш-ММС-А1-653-1000-40	1000	980	40	6,08	8,9
-01	-60			60	7,32	10,14
-02	-80			80	9,26	12,08
-03	-100			100	10,48	13,32
-04	КТПП-Ш-ММС-А1-653-2040-40	2040	2020	40	11,81	17,59
-05	-60			60	14,46	20,25
-06	-80			80	18,31	24,10
-07	-100			100	20,94	26,76

Вид Г

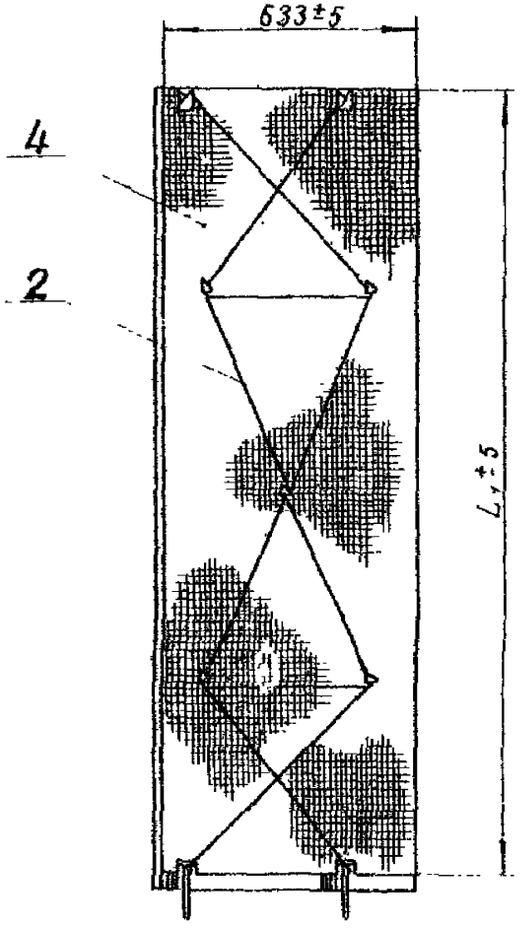

А – А лист 1

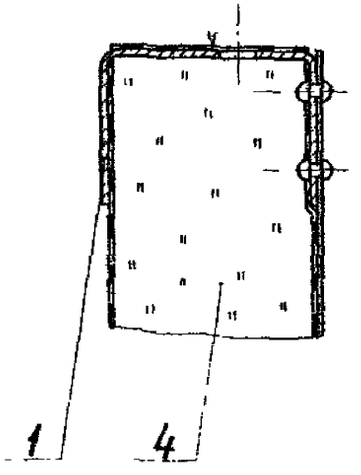

В – В лист 1

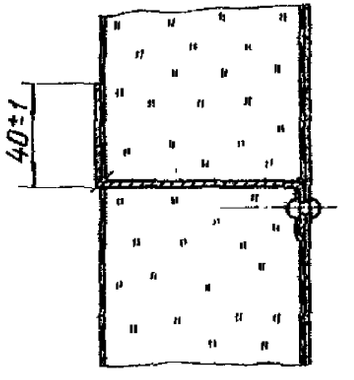

Б – Б лист 1

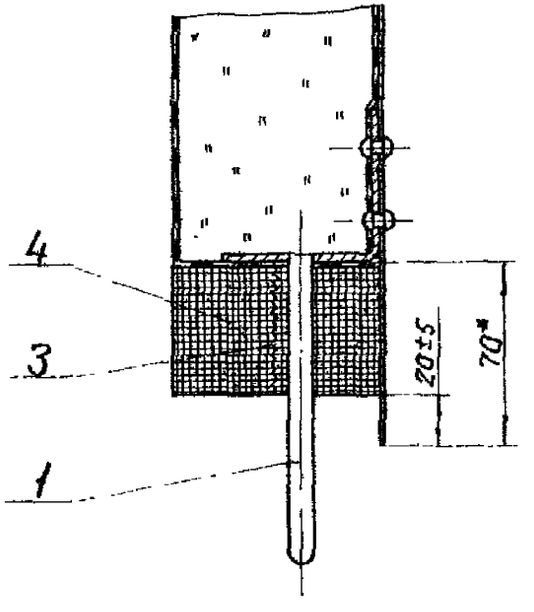

I лист 1

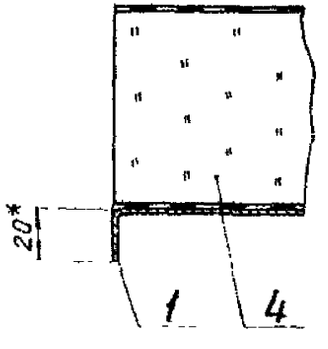

II лист 1

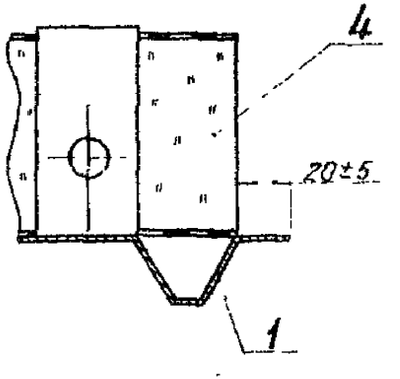

Инв.№ подл. | Подпись и дата | Взам.инв.№ | Инв.№ дубл. | Подпись и дата

Формат	Зона	Поз.	Обозначение	Наименование	Кол. на испол. -	01	02	03	04	05	06	07	3.903-14.1-131-	Примечание
				Документация										
А3			3.903-14.1-131СБ	Сборочный чертеж	х	х	х	х	х	х	х	х		
				Сборочные единицы										
А4		1	3.903-14.1-124	Упор	2	2	2	2	2	2	2	2		

Обозначение крепления к основанию	Лит.	
1000-42		
1000-62		
1000-82		
1000-102		
2040-42		
2040-62		
2040-82		
2040-102		

Гл.инж.проекта	Кабанова			Стад.	Лист	Листов
Нач.отд.	Кабанова			Р	1	3
Н.контр.	Черняева			ВНИПИ ТЕПЛОПРОЕКТ		
Утв.	Кабанова					

3.903-14.1-131

Покрытие П-А1-653

Формат А4

Инв.№ подл. | Подпись и дата | Взам.инв.№ | Инв.№ дубл. | Подпись и дата

Формат	Зона	Поз.	Обозначение	Наименование	Кол. на испол. -	01	02	03	04	05	06	07	3.903-14.1-131-	Примечание
				Детали										
А3	2		3.903-14.1-126	Захват 3-40	2				2					
			-01	Захват 3-60		2				2				
			-02	Захват 3-80			2				2			
			-03	Захват 3-100				2				2		
А3	3		3.903-14.1-127	Штырь Ш-А1-40	1				5					
			-01	Штырь Ш-А1-60		1				5				
			-02	Штырь Ш-А1-80			1				5			
			-03	Штырь Ш-А1-100				1				5		
А5	4		3.903-141-134	Лист профилированный										
				Лп-А1-653-1000	1	1	1	1						
			-01	Лист профилированный										
				Лп-А1-653-2040					1	1	1	1		

Инв.№ подл.	Подпись и дата	Взам.инв.№	Инв.№ дубл.	Подпись и дата

3.903-14.1-131

Лист 2

Формат А4

3.903-14.1-131СБ

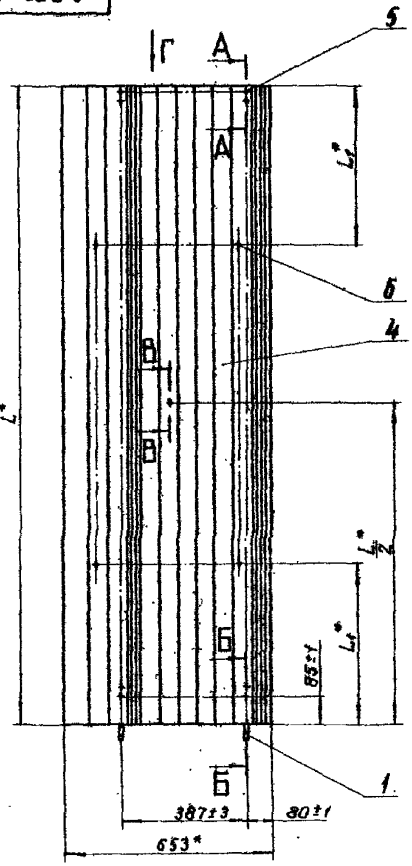

Вид Г

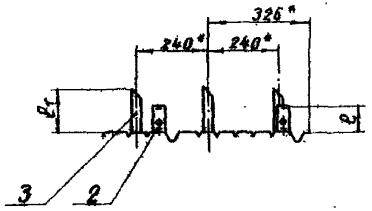

1. *Размеры для справок.
2. Пример условного обозначения покрытия из листа алюминиевого толщиной 1мм, шириной 653мм, длиной 1000 мм с длиной захвата 42мм для конструкции КТПП-Ш-ММС-А1-653-1000-40: П-А1-653-1000-42.
То же при покрытии из стали тонколистовой оцинкованной толщиной 0,8мм: П-С0,8-653-1000-42.
3. Таблицу исполнений см. на листе 2.

				3.903-14.1-131 СБ			
Изм.	Лист	№ докум.	Подп.	Дата	Покрытие П-А1-653	Литера	Масса	Масштаб
Разраб.		Савельева					См. табл.	–
Пров.		Бобкова			Сборочный чертеж	Лист 1	Листов 2	
Т. контр.		Бобкова				ВНИПИ ТЕПЛОПРОЕКТ		
Нач. отд.		Либровский						
Н. контр.		Чернова						
Утв.		Бобкова						

Формат А3

Инв. № подл. | Подпись и дата | Взам. инв. № | Инв. № дубл. | Подпись и дата

А – А

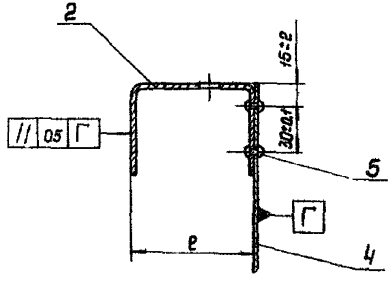

В – В

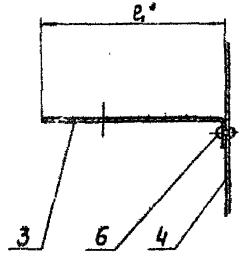

Б – Б
М 1:2

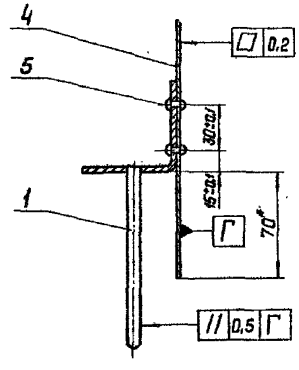

Размеры, мм

Обозначение	Шифр	L	L1	e	e1	Масса покрытия, кг/м материал А1	Масса покрытия, кг/м материал С0.8
3.903-14.1-131	П-А1-653-1000-42	1000	–	42	80	2,6	5,42
-01	-62			62	100	2,64	5,46
-02	-82			82	120	2,68	5,5
-03	-102			102	140	2,7	5,54
-04	П-А1-653-2040-42	2040	500	42	80	4,67	10,45
-05	-62			62	100	4,72	10,51
-06	-82			82	120	4,77	10,56
-07	-102			102	140	4,79	10,51

Инв.№ подл. | Подпись и дата | Взам.инв.№ | Инв.№ дубл. | Подпись и дата

50 (V)

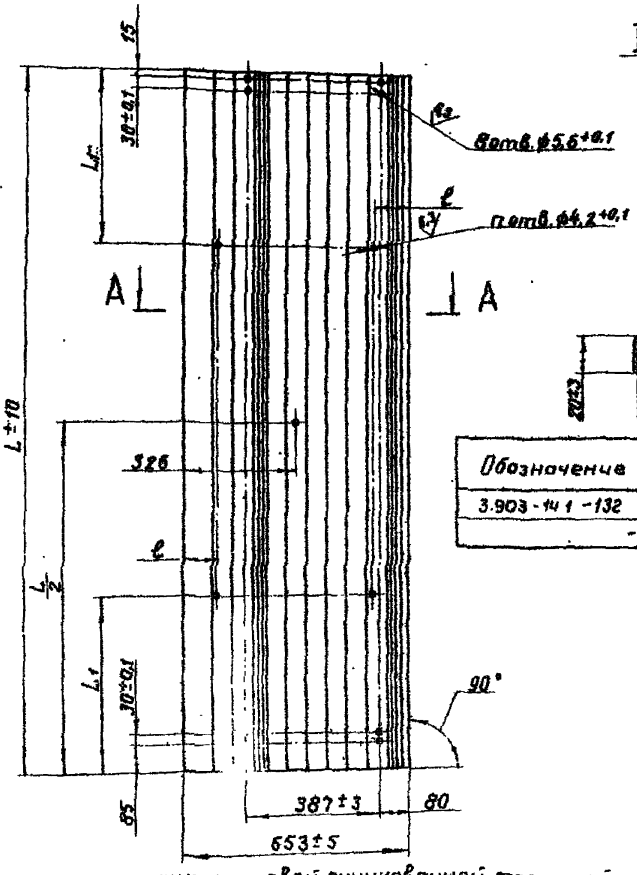

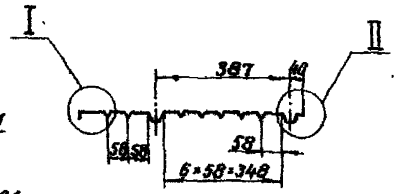

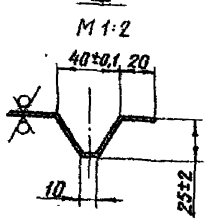

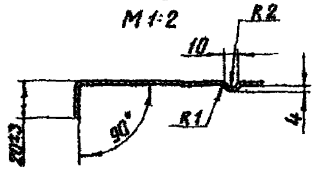

Размеры, мм

Обозначение	Шифр	L	L1	ℓ	n	Масса, кг материал А1	Масса, кг материал С0,8
3.903-141-132	Лп-А1-653-1000	1000	–	–	1	1,96	4,77
-01	Лп-А1-653-2040	2040	500	86	5	4,0	9,73

1. Неуказанные предельные отклонения размеров ± 1 мм.
2. Лист алюминиевый АД1.Н-1 ГОСТ 21631-76 допускается заменить на сталь тонколистовую оцинкованную ОЦ 5-ПН-О-0,8 ГОСТ 19904-74 / ОН-КР-1 ГОСТ 14918-80
3. Пример условного обозначения листа профилированного из листа алюминиевого толщиной 1мм шириной 653мм длиной 1000 мм: Лп-А1-653-1000.

То же из стали тонколистовой оцинкованной толщиной 0,8 мм: Лп-С0,8-653-1000.

Изм.	Лист	№ докум.	Подп.	Дата
Разраб		Савельева		
Пров.		Бобкова		
Т.контр.		Бобкова		
Нач.отд.		Кудрявцева		
Н.контр.		Черчова		
Утв.		Бобкова		

3.903-141-134

Лист профилированный Лп-А1-653

Литера	Масса	Масштаб
	См. табл.	–
Лист	Листов 1	

Лист АД1.Н-1 ГОСТ 21631-76

ВНИПИ ТЕПЛОЭЛЕКТРОПРОЕКТ

Формат А3

Инв.№ подл. | Подпись и дата | Взам.инв.№ | Инв.№ дубл. | Подпись и дата

Инв. № подл.	Подпись и дата	Взам. инв. №	Инв. № дубл.	Подпись и дата

Формат	Зона	Поз.	Обозначение	Наименование	Кол. на исполн. 3.903-14.1-135 -	01	02	03	04	05	06	07	08	09	Примечание
				Документация											
А3			3.903-14.1-135СБ	Сборочный чертеж	x	x	x	x	x	x	x	x	x	x	
А3			3.903-14.1-01Д1	Рекомендации по выбору											
				и применению	x	x	x	x	x	x	x	x	x	x	
А3			3.903-14.1-01Д2	Область применения	x	x	x	x	x	x	x	x	x	x	
				Сборочные единицы											
А4		1	3.903-14.1-136	Покрытие П-А1-266-1000-42	1										

Исполнения -10...15 см. лист 4...6

Условное наименование	Лит.
266-1000-42	
266-1000-62	
266-1000-82	
266-1000-102	
387-1000-42	
387-1000-62	
387-1000-82	
387-1000-102	
266-2040-42	
266-2040-62	

Изм.	Лист	№ докум.	Подп.	Дата
Разраб.		Савельева		
Пров.		Воднова		
Нач. отд.		Бабанова		
Н. контр.		Чернова		
Утв.		Воднова		

3.903-14.1-135

Конструкция теплоизоляционная полносборная панельная КТПП-Ш-ММС-А1-266 КТПП-Ш-ММС-А1-387

Литера	Лист	Листов
	1	6

ФИРМА ТЕПЛОПРОЕКТ

Формат А4

Инв. № подл.	Подпись и дата	Взам. инв. №	Инв. № дубл.	Подпись и дата

Формат	Зона	Поз.	Обозначение	Наименование	Кол. на исполн. 3.903-14.1-135 -	01	02	03	04	05	06	07	08	09	Примечание
А4		1	3.903-14.1-136-01	Покрытие П-А1-266-1000-62		1									
			-02	Покрытие П-А1-266-1000-82			1								
			-03	Покрытие П-А1-266-1000-102				1							
			-04	Покрытие П-А1-387-1000-42					1						
			-05	Покрытие П-А1-387-1000-62						1					
			-06	Покрытие П-А1-387-1000-82							1				
			-07	Покрытие П-А1-387-1000-102								1			
			-08	Покрытие П-А1-266-2040-42									1		
			-09	Покрытие П-А1-266-2040-62										1	
				Детали											
Б4		2	3.903-14.1-137	Стяжка											
				Проволока 1,2-0-ЧГОСТ3282-74											
				L=2м	1	1	1	1	1	1	1	1			0,018 кг
			3.903-14.1-01	Стяжка											
				Проволока 1,2-0-ЧГОСТ3282-74											
				L=4м									1	1	0,036 кг

Изм.	Лист	№ докум.	Подп.	Дата

3.903-14.1-135

Лист 2

Формат А4

Инв. № подл.	Подпись и дата	Взам. инв. №	Инв. № дубл.	Подпись и дата

Формат	Зона	Поз.	Обозначение	Наименование	Кол. на исполн. 3.903-14.1-135-										Примечание
					-	01	02	03	04	05	06	07	08	09	
Б4		3	3.903-141-138	Сшивка											
				Проволока 0,8-0-4 ГОСТ 3282-74											
				L=1,5 м	1	1	1	1					1	1	0,006 кг
			-01	Сшивка											
				Проволока 0,8-0-4 ГОСТ 3282-74											
				L=2 м					1	1	1	1			0,008 кг
				Материалы											
		4		Маты минераловатные											
				прошивные в сетке											
				проволочной сварной											
				с квадратными ячей-											
				ками № 12,5-05											
				М2Б2-100 толщ. d_3	50	70	100	120	50	70	100	120	50	70	
				ГОСТ 21880-86	0,012	0,017	0,024	0,029	0,016	0,025	0,036	0,043	0,025	0,035	$м^3$

Изм.	Лист	№ докум.	Подп.	Дата

3.903-14.1-135 Лист 3

Формат А4

Инв. № подл.	Подпись и дата	Взам. инв. №	Инв. № дубл.	Подпись и дата

Формат	Зона	Поз.	Обозначение	Наименование	Кол. на исполн. 3.903-14.1-135-										Примечание
					10	11	12	13	14	15					
				Документация											
А3			3.903-14.1-135 СБ	Сборочный чертеж	x	x	x	x	x	x					
			3.903-14.1-01 Д1	Рекомендации по вы-											
				бору и применению	x	x	x	x	x	x					
			3.903-14.1-01 Д2	Область применения	x	x	x	x	x	x					
				Сборочные единицы											
А4		1	3.903-14.1-136-10	Покрытие П-А1-266-2040-82	1										
			-11	Покрытие П-А1-266-2040-102		1									
			-12	Покрытие П-А1-387-2040-42			1								
			-13	Покрытие П-А1-387-2040-62				1							
				Лит.											
				Условное наименование	266-2040-82	266-2040-102	387-2040-42	387-2040-62	387-2040-82	387-2040-102					

Изм.	Лист	№ докум.	Подп.	Дата

3.903-14.1-135 Лист 4

Формат А4

Формат	Зона	Поз.	Обозначение	Наименование	Кол. на исполн. 3.903-14.1-135 10	11	12	13	14	15	Примечание
А4		1	3.903-14.1-136-14	Покрытие П-А1-387-2040-8Т	1						
			-15	Покрытие П-А1-387-2040-8Т2		1					
				Детали							
Б4		2	3.903-14.1-137-01	Стяжка							
				Проволока 1,2-О-4							
				ГОСТ 3282-74							
				L = 4 м	1	1	1	1	1	1	0,036 кг
Б4		3	3.903-14.1-138	Сшивка							
				Проволока 0,8-О-4							
				ГОСТ 3282-74							
				L = 1,5 м	1	1					0,006 кг
			-01	Сшивка							
				Проволока 0,8-О-4							
				ГОСТ 3282-74							
				L = 2 м			1	1	1	1	0,008 кг

Формат	Зона	Поз.	Обозначение	Наименование	Кол. на исполн. 3.903-14.1-135 10	11	12	13	14	15	Примечание
				Материалы							
		4		Маты минераловатные прошивные в сетке проволочной сварной с квадратными ячейками № 12,5-05 м2 52-100 толщ. 5 ГОСТ 21880-86	100	120	50	70	100	120	м³
					0,05	0,06	0,025	0,035	0,05	0,06	

3.903-14.1-135СБ

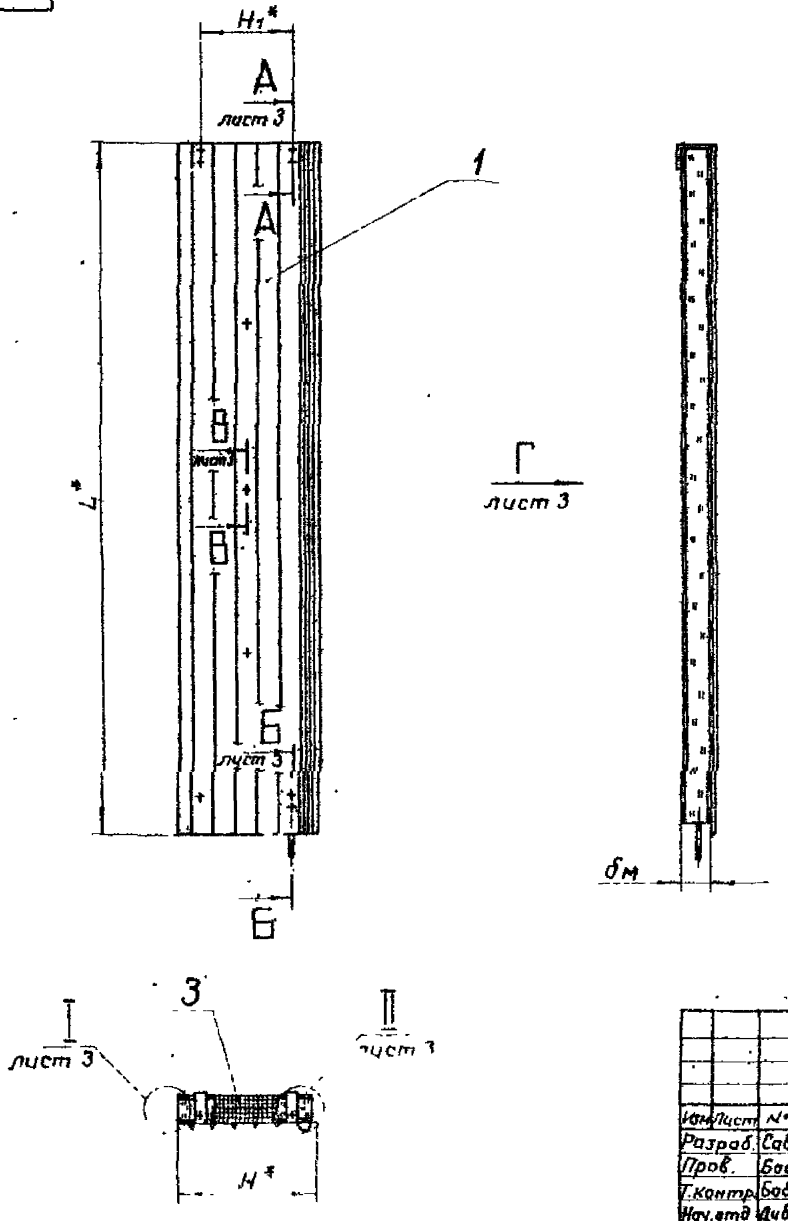

1. *Размеры для справок.
2. Пример условного обозначения конструкции теплоизоляционной полносборной панельной с шплинтовым креплением из матов минераловатных прошивных на металлической сетке с покрытием из листа алюминиевого толщиной 1 мм шириной 266 мм длиной 1000 мм толщиной изоляции 40 мм: КТПП-Ш-ММС-А1-266-1000-40.
То же при покрытии из стали тонколистовой оцинкованной толщиной 0,8 мм: КТПП-Ш-ММС-С0,8-266-1000-40
3. Покрытие сетки (поз. 4) лаком БТ-577 ГОСТ 5631-79
4. Таблицу исполнений см. на листе 2
5. Остальные ТТ по ТУ 36-1180-85.

Изм.	Лист	№ докум.	Подп.	Дата
Разраб.		Савельева		21.04.88
Пров.		Бобкова		06.05.88
Т.контр.		Бобкова		06.05.88
Нач.отд.		Дибровенко		10.05.88
Н.контр.		Чернова		12.05.88
Утв.		Бобкова		15.05.88

3.903-14.1-135СБ

Конструкция теплоизоляционная полносборная панельная КТПП-Ш-ММС-А1-266 КТПП-Ш-ММС-А1-387 Сборочный чертеж

Литера	Масса	Масштаб
	См. табл.	–

Лист 1 Листов 3

ВНИПИ ТЕПЛОПРОЕКТ

Формат А3

Инв. № подл. | Подпись и дата | Взам. инв. № | Инв. № дубл. | Подпись и дата

Размеры, мм

Обозначение	Шифр	L	L_1	H	H_1	H_2	$б_м$	Масса конструкции, кг Материал А1	Материал ст.3
3.903-14.1-135	КТПП-Ш-ММС-А1-266-1000-40	1000	980	266	128	246	40	2,69	3,96
-01	-60						60	3,23	4,51
-02	-80						80	3,98	5,25
-03	-100						100	4,5	5,78
-04	КТПП-Ш-ММС-А1-387-1000-40	1000	980	387	250	367	40	3,71	5,48
-05	-60						60	4,46	6,24
-06	-80						80	5,6	7,37
-07	-100						100	6,32	8,1
-08	КТПП-Ш-ММС-А1-266-2040-40	2040	2020	266	128	246	40	5,07	7,86
-09	-60						60	6,11	8,71
-10	-80						80	7,66	10,27
-11	-100						100	8,68	11,3
-12	КТПП-Ш-ММС-А1-387-2040-40	2040	2020	387	250	367	40	7,1	10,7
-13	-60						60	8,64	12,25
-14	-80						80	10,89	14,51
-15	-100						100	12,41	16,04

Инв.№ подл. | Подпись и дата | Взам.инв.№ | Инв.№ дубл. | Подпись и дата

3.903-14.1-135СБ

Вид Г лист 1

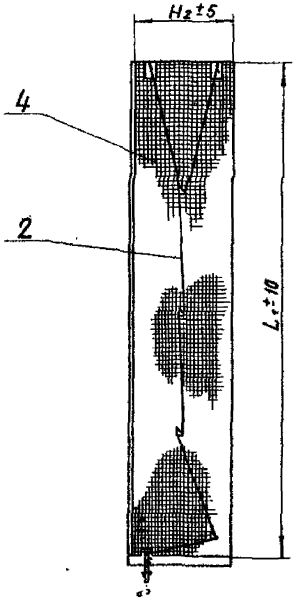

А – А лист 1

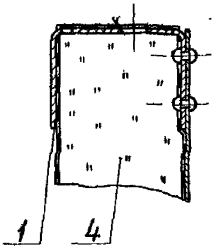

В – В лист 1

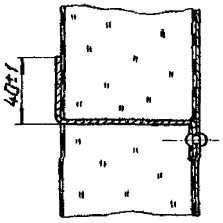

Б – Б лист 1

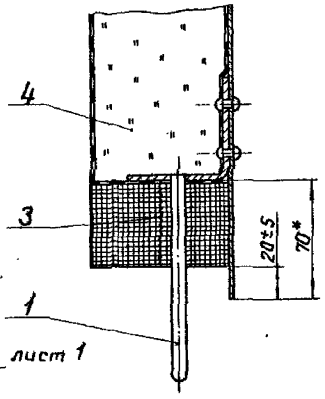

I лист 1

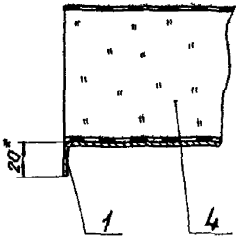

II лист 1

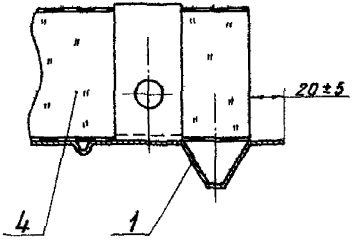

Инв.№подл. | Подпись и дата | Взам.инв.№ | Инв.№дубл. | Подпись и дата

Изм.	Лист	№докум.	Подп.	Дата	3.903-14.1-135СБ	Лист 3

Формат А3

Инв. № подл.	Подпись и дата	Взам. инв. №	Инв. № дубл.	Подпись и дата

Формат	Зона	Поз.	Обозначение	Наименование	Кол. на исполн. 3.903-14.1-136 -										Примечание
					-	01	02	03	04	05	06	07	08	09	
				Документация											
А3			3.903-14.1-136СБ	Сборочный чертеж	x	x	x	x	x	x	x	x	x	x	
				Сборочные единицы											
А4		1	3.903-14.1-124	Упор	1	1	1	1	1	1	1	1	1	1	

Исполнения 10...15 см. листы 4...6

Изм.	Лист	№ докум.	Подп.	Дата
Разраб.		Сидельева		
Пров.		Бобкова		
Нач. отд.		Дубровенко		
Н. кн.		Чернова		
Утв.		Бобкова		

3.903-14.1-136

Покрытие П-А1-266; П-А1-387

Литера	Лист	Листов
	1	6

ВНИПИ ТЕПЛОПРОЕКТ

Формат А4

Инв. № подл.	Подпись и дата	Взам. инв. №	Инв. № дубл.	Подпись и дата

Формат	Зона	Поз.	Обозначение	Наименование	Кол. на исполн. 3.903-14.1-136 -										Примечание
					-	01	02	03	04	05	06	07	08	09	
				Детали											
А3		2	3.903-14.1-126	Захват З-40	2				2				2		
			-01	Захват З-60		2				2				2	
			-02	Захват З-80			2				2				
			-03	Захват З-100				2				2			
А3		3	3.903-14.1-127	Штырь Ш-А1-40	2				2				4		
			-01	Штырь Ш-А1-60		2				2				4	
			-02	Штырь Ш-А1-80			2				2				
			-03	Штырь Ш-А1-100				2				2			
А3		4	3.903-14.1-139	Лист профилированный											
				Лп-А1-266-1000	1	1	1	1							
			-01	Лист профилированный											
				Лп-А1-387-1000					1	1	1	1			
			-02	Лист профилированный											
				Лп-А1-266-2040									1	1	

Изм.	Лист	№ докум.	Подп.	Дата

3.903-14.1-136

Лист 2

Формат А4

332

Инв. № подл.	Подпись и дата	Взам. инв. №	Инв. № дубл.	Подпись и дата

Формат	Зона	Поз.	Обозначение	Наименование	Кол. на исполн. 3.903-14.1-136 г.										Примечание
					–	01	02	03	04	05	06	07	08	09	
				Прочие изделия											
		5		Заклепка комбинированная СТД 984 ТУ 36-1598-77	6	6	6	6	6	6	6	6	6	6	
		6		Заклепка комбинированная СТД 985 ТУ 36-1598-77	2	2	2	2	2	2	2	2	4	4	

Изм.	Лист	№ докум.	Подп.	Дата

3.903-14.1-136 Лист 3

Формат А4

Инв. № подл.	Подпись и дата	Взам. инв. №	Инв. № дубл.	Подпись и дата

Формат	Зона	Поз.	Обозначение	Наименование	Кол. на исполн. 3.903-14.1-136 г.										Примечание
					10	11	12	13	14	15					
				Документация											
А3			3.903-14.1-136 СБ	Сборочный чертеж	x	x	x	x	x	x					
				Сборочные единицы											
А4		1	3.903-14.1-124	Упор	1	1	1	1	1	1					
				Детали											
А3		2	3.903-14.1-126	Захват 3-40			2								
			-01	Захват 3-60				2							
				Лит.											
				Условное наименование	266-2040-62	266-2040-102	387-2040-42	387-2040-62	387-2040-82	387-2040-102					

Изм.	Лист	№ докум.	Подп.	Дата

3.903-14.1-136 Лист 4

Формат А4

Инв. № подл.	Подпись и дата	Взам. инв. №	Инв. № дубл.	Подпись и дата

Формат	Зона	Поз.	Обозначение	Наименование	Кол. на исполн. 3.903-14.1-136 10	11	12	13	14	15	Примечание
А3		2	3.903-14.1-126-02	Захват 3-80	2				2		
			-03	Захват 3-100		2				2	
А3		3	3.903-14.1-127	Штырь Ш-А1-40			4				
			-01	Штырь Ш-А1-60				4			
			-02	Штырь Ш-А1-80	4				4		
			-03	Штырь Ш-А1-100		4				4	
А3		4	3.903-14.1-139-02	Лист профилированный							
				Лп-А1-266-2040	1	1					
			-03	Лист профилированный							
				Лп-А1-387-2040			1	1	1	1	
				Прочие изделия							
		5		Заклепка комбинированная СТД 984							
				ТУ 36-1598-77	6	6	6	6	6	6	

Изм.	Лист	№ докум.	Подп.	Дата

3.903-14.1-136 Лист 5

Формат А4

Инв. № подл.	Подпись и дата	Взам. инв. №	Инв. № дубл.	Подпись и дата

Формат	Зона	Поз.	Обозначение	Наименование	Кол. на исполн. 3.903-14.1-136 10	11	12	13	14	15	Примечание
		6		Заклепка комбинированная СТД 985							
				ТУ 36-1598-77	4	4	4	4	4	4	

Изм.	Лист	№ докум.	Подп.	Дата

3.903-14.1-136 Лист 6

3.903-14.1-136сб

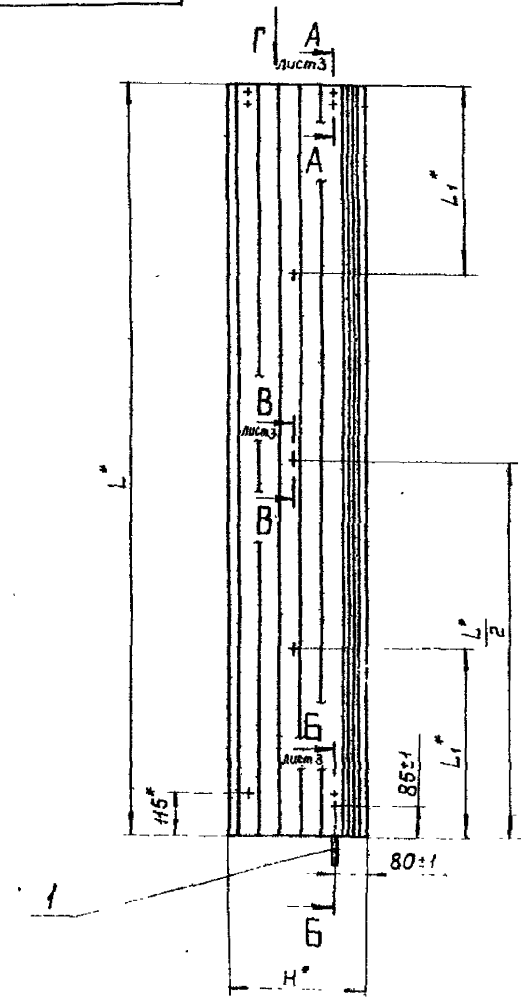

Вид Г

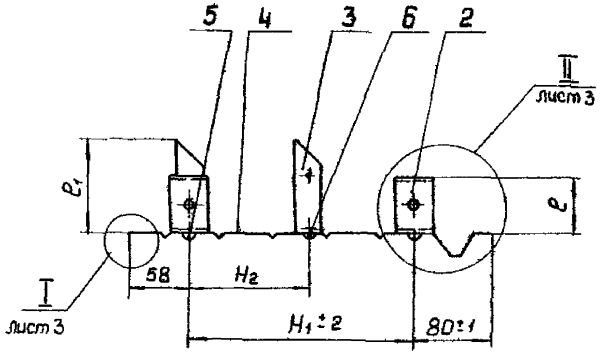

1. *Размеры для справок.
2. Пример условного обозначения покрытия из листа алюминиевого толщиной 1мм, шириной 266 мм, длиной 1000мм с длиной захвата 42мм для конструкции КТПП-Ш-ММС-А1-266-1000-40: П-А1-266-1000-42.
То же при покрытии из стали тонколистовой оцинкованной толщиной 0,8мм: КТПП-Ш-ММС-С0,8-266-1000-40.
3. Таблицу исполнений см. на листе 2

Изм.	Лист	№ докум.	Подп.	Дата
Разраб.		Савельева		22.04.88
Пров.		Бобкова		22.04.88
Т.контр.		Бобкова		22.04.88
Нач.отд.		Либровенко		22.04.88
Н.контр.		Чернова		22.04.88
Утв.		Бобкова		22.04.88

3.903-14.1-136сб

Покрытие П-А1-266, П-А1-387

Сборочный чертеж

Литера	Масса	Масштаб
	см. табл.	—

Лист 1 | Листов 3

ВНИПИ ТЕПЛОПРОЕКТ

Формат А3

Инв.№подл. | Подпись и дата | Взам.инв.№ | Инв.№дубл. | Подпись и дата

Размеры, мм

Обозначение	Шифр	L	L_1	H	H_1	H_2	ℓ	ℓ_1	Масса покрытий, кг, материал A1	Масса покрытий, кг, материал C,D,E
3.903-14.1-136	П-А1-266-1000-42	1000	—	266	128	75	42	80	1,35	2,62
-01	-62						62	100	1,39	2,67
-02	-82						82	120	1,44	2,71
-03	-102						102	140	1,46	2,74
-04	П-А1-387-1000-42	1000	—	387	250	133	42	80	1,7	3,47
-05	-62						62	100	1,74	3,52
-06	-82						82	120	1,79	3,56
-07	-102						102	140	1,81	3,59
-08	П-А1-266-2040-42	2040	500	266	128	75	42	80	2,28	4,87
-09	-62						62	100	2,32	4,92
-10	-82						82	120	2,37	4,98
-11	-102						102	140	2,39	5,01
-12	П-А1-387-2040-42	2040	500	387	250	133	42	80	2,99	6,59
-13	-62						62	100	3,03	6,64
-14	-82						82	120	3,08	6,7
-15	-102						102	140	3,10	6,73

Инв.№ подл. | Подпись и дата | Взам.инв.№ | Инв.№ дубл. | Подпись и дата

А - А

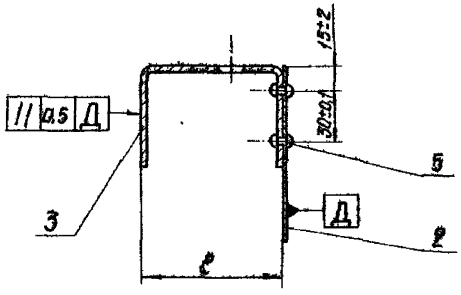

Б - Б
М1:2

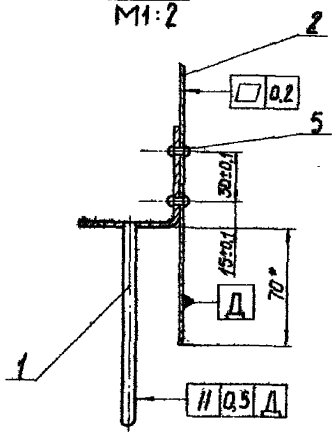

I
М1:2

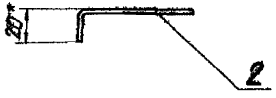

II

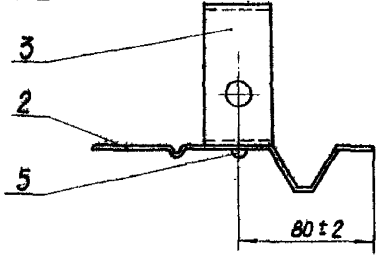

В - В

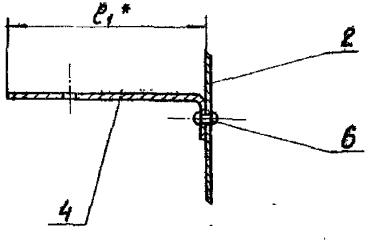

3.903-141-139

50 (V)

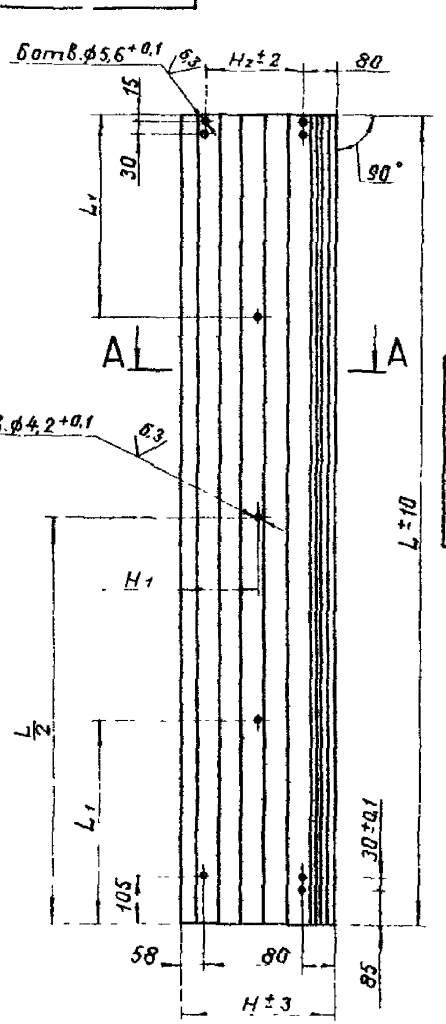

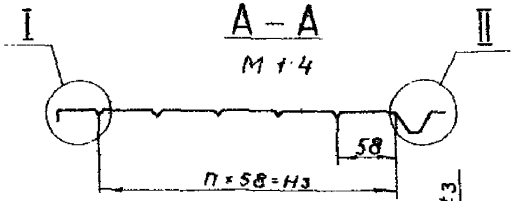

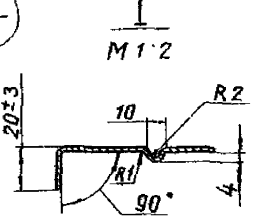

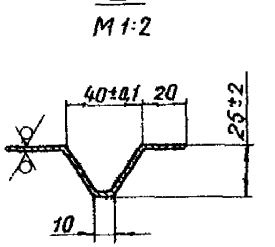

Размеры, мм

Обозначение	Шифр	L	L₁	H	H₁	H₂	H₃	n	n₁	Масса, кг материал А1	Масса, кг материал С0,8
3.903-14.1-139	Лп-А1-266-1000	1000	–	266	133	128	116	2	2	0,87	2,12
-01	Лп-А1-387-1000			387	191	250	290	5	2	1,22	2,97
-02	Лп-А1-266-2040	2040	500	266	133	128	116	2	4	1,78	4,33
-03	Лп-А1-387-2040			387	191	250	290	5	4	2,49	6,05

1. Неуказанные предельные отклонения размеров ±1мм
2. Лист алюминиевый АД1Н-1 ГОСТ 21631-76 допускается заменить на сталь тонколистовую оцинкованную ОЦ Б-ПН-0,8 ГОСТ 19904-74 / ОН-КР-1 ГОСТ 14918-80
3. Пример условного обозначения листа профилированного из листа алюминиевого толщиной 1мм, шириной 266мм, длиной 1000 мм: Лп-А1-266-1000.
То же из стали тонколистовой оцинкованной толщиной 0,8мм: Лп-С0,8-266-1000

Изм.	Лист	№ докум.	Подп.	Дата
Разраб.		Савельева		15.11.78
Пров.		Бобкова		16.11.78
Т.контр.		Бобкова		16.11.78
Нач.отд.		Дибровенко		16.11.78
Н.контр.		Чернова		20.11.78
Утв.		Бобкова		16.11.78

3.903-14.1-139

Лист профилированный Лп-А1-266, Лп-А1-387

Лист АД1Н-1 ГОСТ 21631-76

Литера	Масса	Масштаб
	См. табл.	–
Лист	Листов 1	

ВНИПИ ТЕПЛОПРОЕКТ

Формат А3

Инв.№ подл. | Подпись и дата | Взам.инв.№ | Инв.№ дубл. | Подпись и дата

Инв. № подл. | Подпись и дата | Взам. инв. № | Инв. № дубл. | Подпись и дата

Формат	Зона	Поз.	Обозначение	Наименование	Кол. на испол. –	01	02	03	04	05	06	07	Примечание
				Документация									
А3			3.903-14.1-140С5	Сборочный чертеж	Х	Х	Х	Х	Х	Х	Х	Х	
А3			3.903-14.1-01Д1	Рекомендации по выбору и применению	Х	Х	Х	Х	Х	Х	Х	Х	
А3			3.903-14.1-01Д2	Область применения	Х	Х	Х	Х	Х	Х	Х	Х	
				Сборочные единицы									
А4		1	3.903-14.1-141	Покрытие ПК-А1-1040-1360-62	1								

Конфигурация изделия	Длина, мм	Масса, кг	Расход материалов на изделие
1360-62	1360	62	
1360-80	1360	80	
1360-102	1360	102	
2850-62	2850	62	
2850-80	2850	80	
2850-102	2850	102	

3.903-14.1-140

Изм.	Лист	№ докум.	Подп.	Дата
Разраб.		Сабельфельд		10.91
Пров.		Бобкова		10.91
Нач. отд.		Сабельфельд		10.91
Н. контр.		Чернова		10.91
Утв.		Бобкова		10.91

Конструкция теплоизоляционная полносборная панельная КТППК-Ш-НМС-А1-1040

Литера	Лист	Листов
	1	3

ЦНИИЭП ТЕПЛОПРОЕКТ

Формат А4

Инв. № подл. | Подпись и дата | Взам. инв. № | Инв. № дубл. | Подпись и дата

Формат	Зона	Поз.	Обозначение	Наименование	Кол. на испол. –	01	02	03	04	05	06	07	Примечание
А4	1		3.903-14.1-141-01	Покрытие ПК-А1-1040-1360-62		1							
			-02	Покрытие ПК-А1-1040-1360-80			1						
			-03	Покрытие ПК-А1-1040-1360-102				1					
			-04	Покрытие ПК-А1-1040-2850-62					1				
			-05	Покрытие ПК-А1-1040-2850-80						1			
			-06	Покрытие ПК-А1-1040-2850-81							1		
			-07	Покрытие ПК-А1-1040-2850-102								1	
				Детали									
Б4	2		3.903-14.1-142	Стяжка									
				Проволока 1,2-О-4									
				ГОСТ 3282-74									
				L = 9 м	1	1	1	1					0,081 кг
			-01	Стяжка									
				Проволока 1,2-О-4									
				ГОСТ 3282-74									
				L = 14 м					1	1	1	1	0,126 кг

3.903-14.1-140

Лист 2

Изм. | Лист | № докум. | Подп. | Дата

Формат А4

Инв.№подл. | Подпись и дата | Взам.инв.№ | Инв.№дубл. | Подпись и дата

		Обозначение	Наименование	Кол. на исполн. 3.903-14.1-140 –	01	02	03	04	05	06	07	Примечание
64	3	3.903-14.1-143	Сшивка									
			Проволока 0,8-0,4 ГОСТ 3282-74									
			L = 4 м	1	1	1	1	1	1	1	1	0,016 кг
			Материалы									
	4		Маты минераловатные прошивные в сетке проволочной сварной с квадратными ячейками № 12,5-05									
			м262-100 толщ. 6 з.	50	70	100	120	60	70	100	120	
			ГОСТ 21880-86	0,068	0,096	0,137	0,164	0,144	0,202	0,288	0,341	м³

Изм. | Лист | № докум. | Подп. | Дата

3.903-14.1-140 Лист 3

Формат А4

Инв.№подл. | Подпись и дата | Взам.инв.№ | Инв.№дубл. | Подпись и дата

		Обозначение	Наименование	Кол. на исполн. 3.903-14.1-141 –	01	02	03	04	05	06	07	Примечание
			Прочие изделия									
	7		Заклепка комбинированная СТД 984									
			ТУ 36-1598-77	14	14	14	14	14	14	14	14	
	8		Заклепка комбинированная СТД 985									
			ТУ 36-1598-77	4	4	4	4	5	5	5	5	

Изм. | Лист | № докум. | Подп. | Дата

3.903-14.1-141 Лист 3

3.903-14.1-140Сб

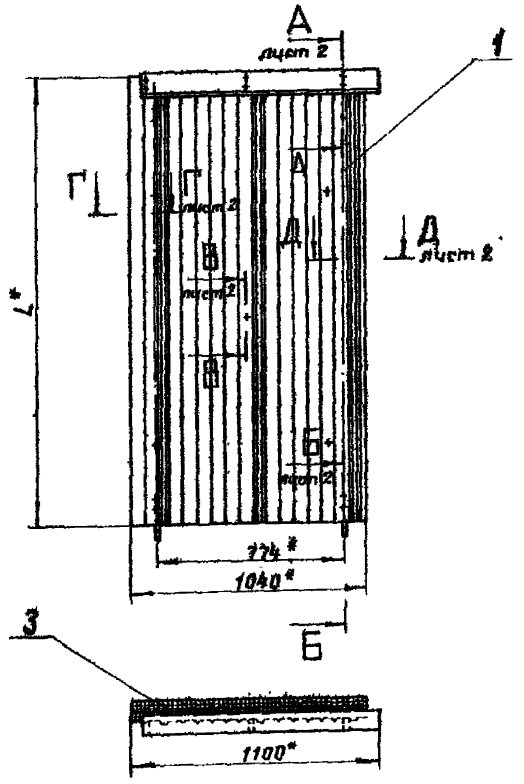

Вид Е

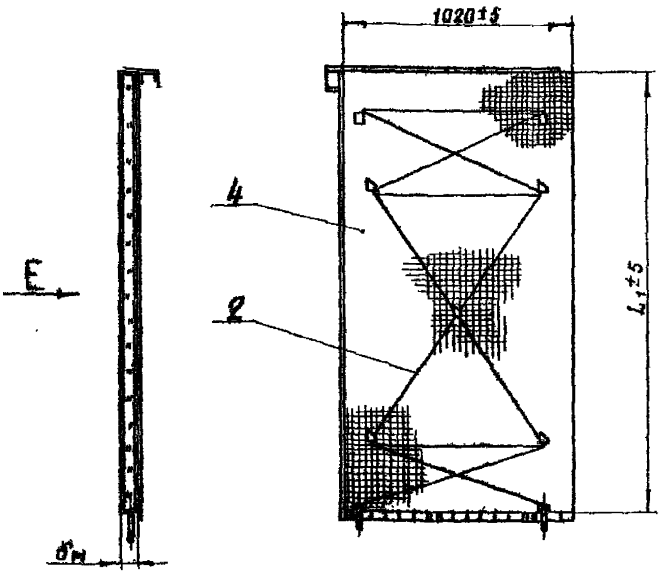

1.* Размеры для справок.

2. Пример условного обозначения конструкции теплоизоляционной полносборной панельной карнизной со шплинтовым креплением из матов минераловатных прошивных на металлической сетке с покрытием из листа алюминиевого толщиной 1 мм, шириной 1040 мм, длиной 1360 мм, толщиной изоляции 40 мм: КТППК-Ш-ММС-А1-1040-1360-40.
То же при покрытии из стали тонколистовой оцинкованной толщиной 0,8 мм: КТППК-Ш-ММС-С0,8-1040-1360-40.

3. Покрытие сетки (поз. 4) лаком БТ-577 ГОСТ 5631-79.

4. Таблицу исполнений см. на листе 3.

5. Остальные ТТ по ТУ 36-1180-85.

				3.903-14.1-140Сб	
Инв.№ подл.	Подпись и дата	Взам.инв.№	Инв.№ дубл.		
Изм. Лист	№ докум.	Подп.	Дата		
Разраб.	Савельева		07.93	Конструкция теплоизоляционная полносборная панельная карнизная КТППК-Ш-ММС-А1-1040 Сборочный чертеж	Литера: — Масса: См. табл. Масштаб: —
Пров.	Бобкова		07.93		Лист 1 Листов 3
Т.контр.	Бобкова		07.93		ВНИПИ ТЕПЛОПРОЕКТ
Нач.отд.	Дибровенко		07.93		
Н.контр.	Черкова		07.93		
Утв.	Бобкова		07.93		

Формат А3

А–А лист 1

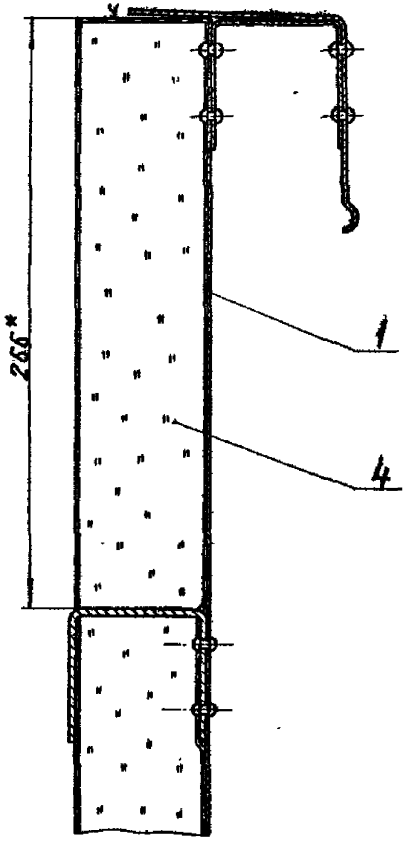

Б–Б лист 1

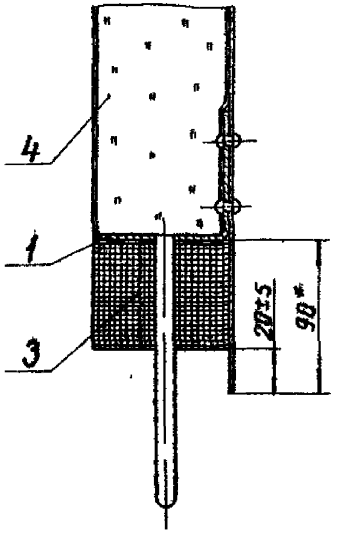

В–В лист 1

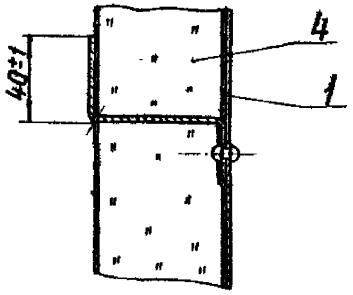

Г–Г лист 1

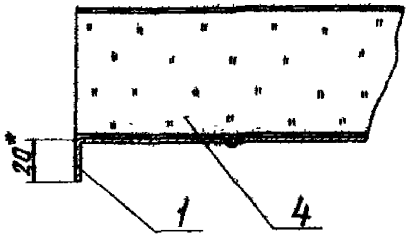

Д–Д лист 1

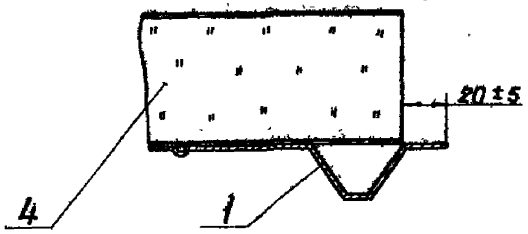

Инв.№подл. | Подпись и дата | Взам.инв.№ | Инв.№дубл. | Подпись и дата

Изм.	Лист	№докум.	Подп.	Дата

Размеры, мм

Обозначение	Шифр	L^*	L_1	$б_к$	Масса конструкции, кг	
					Материал	
					А1	С 0.8
3.903-14.1-140	КТППК-Ш-ММС-А1-1040-1360-40	1360	1340	40	13,58	21,93
-01	-60			60	16,44	24,79
-02	-80			80	20,58	28,95
-03	-100			100	23,3	31,69
-04	КТППК-Ш-ММС-А1-1040-2850-40	2850	2830	40	26,63	41,68
-05	-60			60	32,47	47,51
-06	-80			80	41,23	56,28
-07	-100			100	46,96	61,88

Инв.№ подл. | Подпись и дата | Взам. инв.№ | Инв.№ дубл. | Подпись и дата

Инв. № подл.	Подпись и дата	Взам. инв. №	Инв. № дубл.	Подпись и дата

Формат	Зона	Поз.	Обозначение	Наименование	Кол. на исполн. 3.903-14.1-141										Примечание
					–	01	02	03	04	05	06	07			
				Документация											
А3			3.903-14.1-141СБ	Сборочный чертеж	X	X	X	X	X	X	X	X			
				Сборочные единицы											
А4		1	3.903-14.1-124	Упор	2	2	2	2	2	2	2	2			
				Лит.											
				Условное наименование	1360-42	1360-62	1360-82	1360-102	2850-42	2850-62	2850-82	2850-102			

Изм.	Лист	№ докум.	Подп.	Дата
Разраб.		Савельева		27.04.88
Пров.		Бобкова		06.05.88
Нач. отв.		Дибровенко		10.05.88
Н. контр.		Чернова		12.05.88
Утв.		Бобкова		12.05.88

3.903-14.1-141

Покрытие ПК-А1-1040

Литера	Лист	Листов
	1	3

ВНИПИ ТЕПЛОПРОЕКТ

Формат А4

Инв. № подл.	Подпись и дата	Взам. инв. №	Инв. № дубл.	Подпись и дата

Формат	Зона	Поз.	Обозначение	Наименование	Кол. на исполн. 3.903-14.1-141										Примечание
					–	01	02	03	04	05	06	07			
				Детали											
А3		2	3.903-14.1-126	Захват 3-40	2				2						
			-01	Захват 3-60		2				2					
			-02	Захват 3-80			2				2				
			-03	Захват 3-100				2				2			
А3		3	3.903-14.1-127	Штырь Ш-А1-40	5				5						
			-01	Штырь Ш-А1-60		5				5					
			-02	Штырь Ш-А1-80			5				5				
			-03	Штырь Ш-А1-100				5				5			
А3		4	3.903-14.1-144	Лист профилированный ЛпК-А1-1040-1360	1	1	1	1							
			-01	Лист профилированный ЛпК-А1-1040-2850					1	1	1	1			
А4		5	3.903-14.1-145	Карниз	1	1	1	1	1	1	1	1			
А3		6	3.903-14.1-146	Кронштейн	3	3	3	3	3	3	3	3			

Изм.	Лист	№ докум.	Подп.	Дата

3.903-14.1-141

Лист 2

Формат А4

344

3.903-14.1-141Сб

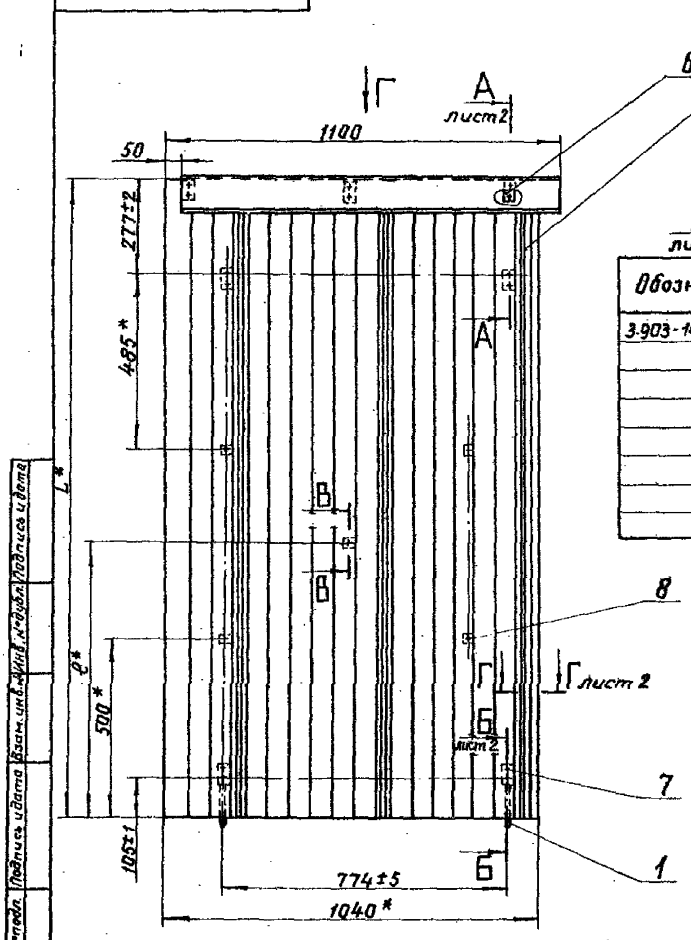

Вид Г

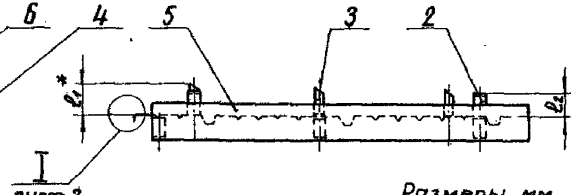

Размеры, мм

Обозначение	Шифр	L	e	e_1	e_2	Масса покрытия, кг/м², материал А1	Масса покрытия, кг/м², материал С0,8
3.903-14.1-141	ПК-А1-1040-1360-42	1360	–	80	42	6,0	14,35
-01	-62			100	62	6,05	14,4
-02	-82			120	82	6,09	14,46
-03	-102			140	102	6,11	14,5
-04	ПК-А1-1040-2850-42	2850	1285	80	42	10,65	25,68
-05	-62			100	62	10,69	25,73
-06	-82			120	82	10,74	25,79
-07	-102			140	102	10,77	25,83

1. *Размеры для справок.
2. Пример условного обозначения покрытия карнизного из листа алюминиевого толщиной 1мм, шириной 1040мм, длиной 1360мм с длиной захвата 42мм для конструкции КТЛПК-Ш-ММС-А1-1040-1360-40: ПК-01-1040-1360-42
То же покрытия карнизного из стали тонколистовой оцинкованной толщиной 0,8мм: ПК-С0,8-1040-1360-42.

Изм.	Лист	№ докум.	Подп.	Дата
Разраб.		Савельева		
Пров.		Бобкова		
Т.контр.		Бобкова		
Нач.отд		Дибровенко		
Н.контр.		Чернова		
Утв.		Бобкова		

3.903-14.1-141 СБ

Покрытие ПК-А1-1040
Сборочный чертеж

Литера	Масса	Масштаб
	См. табл.	–

Лист 1 Листов 2

ВНИПИ ТЕПЛОПРОЕКТ

Формат А3

Инв.№ подл. | Подпись и дата | Взам.инв.№ | Инв.№ дубл. | Подпись и дата

3.903-14.1-141СБ

А-А лист 1

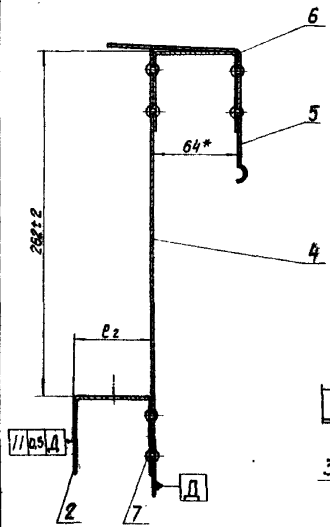

Б-Б
М1:2 лист 1

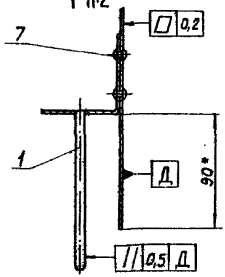

В-В лист 1

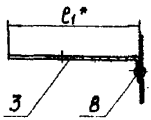

Г-Г
М1:2 лист 1

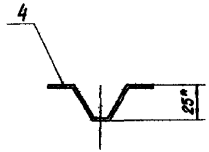

I
М1:2 лист 1



Инв. № подл. | Подпись и дата | Взам. инв. № | Инв. № дубл. | Подпись и дата

Изм.	Лист	№ докум.	Подп.	Дата

3.903-14.1-141 СБ

Лист 2

Формат А3

3.903-14.1-144

А – А

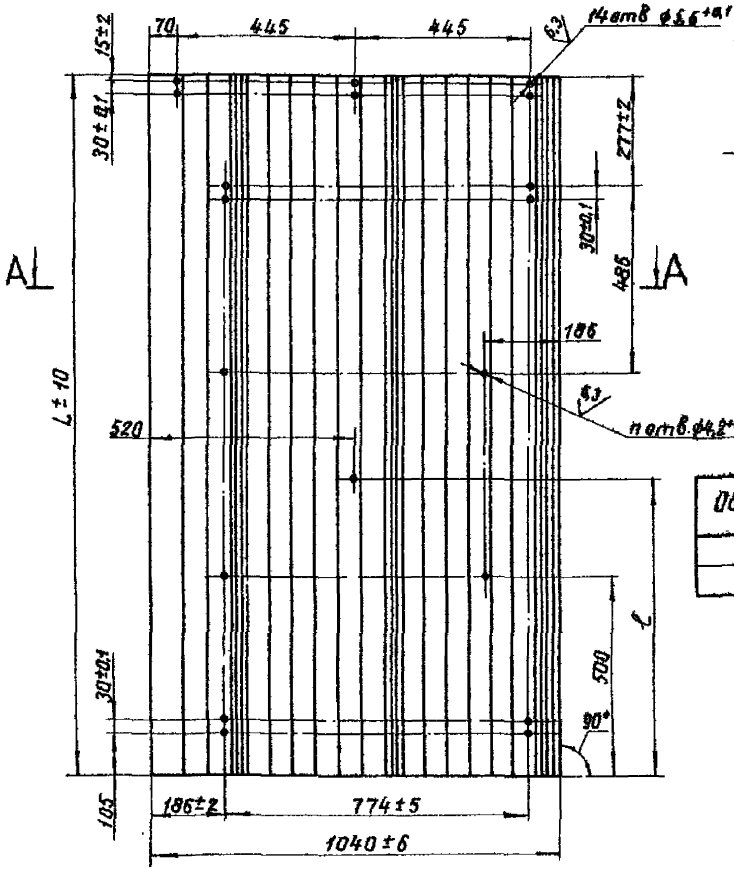

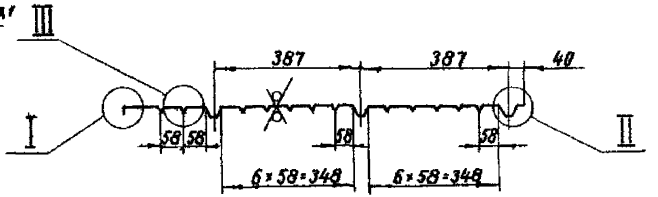

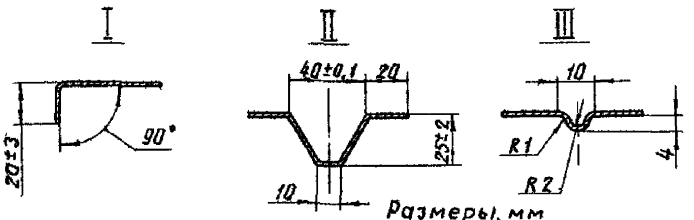

Размеры, мм

Обозначение	Шифр	L	e	n	Масса, кг материал А1	Масса, кг материал С0,8
-144	ЛпК-А1-1040-1360	1360	—	4	4,24	10,3
-01	ЛпК-А1-1040-2850	2850	1285	5	8,88	21,6

1. Неуказанные предельные отклонения размеров ± 1 мм.
2. Лист алюминиевый АД1.Н-1 ГОСТ 21631-76 допускается заменить на сталь тонколистовую оцинкованную ОЦ $\frac{\text{Б-ПН-О-0,8 ГОСТ 19904-74}}{\text{ОН-КР-1 ГОСТ 14918-80}}$.
3. Пример условного обозначения листа профилированного карнизного из листа алюминиевого толщиной 1мм шириной 1040мм длиной 1360мм: ЛпК-А1-1040-1360. То же из стали тонколистовой оцинкованной толщиной 0,8 мм: ЛпК-С0,8-1040-1360.

Изм.	Лист	№ докум.	Подп.	Дата	3.903-14.1-144
Разраб.		Савельева		11.01.11	Лист профилированный ЛпК-А1-1040
Пров.		Бобкова		11.01.11	
Т.контр.		Бобкова		11.01.11	
Нач.отд.		Дибровенко		11.01.11	
Н.контр.		Чернова		11.01.11	Лист АД1.Н-1 ГОСТ 21631-76
Утв.		Бобкова		11.01.11	

См. табл. –
Лист Листов 1
ВНИПИ ТЕПЛОПРОЕКТ

Формат А3

Инв.№подл. | Подпись и дата | Взам.инв.№ | Инв.№дубл. | Подпись и дата

50 (V)

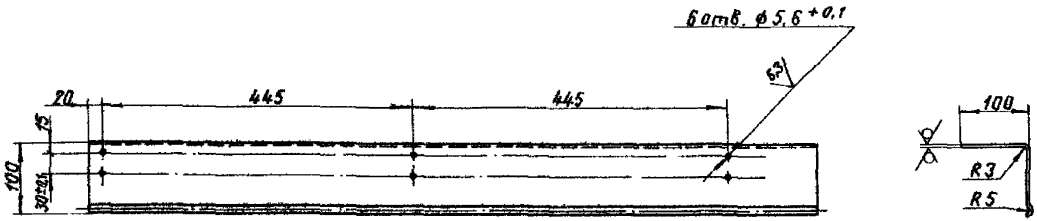

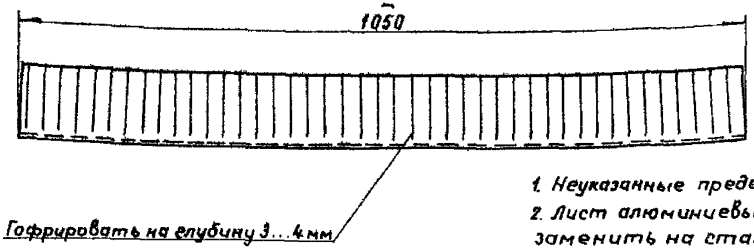

1. Неуказанные предельные отклонения размеров ±1мм.
2. Лист алюминиевый АД1.Н-1 гост 21631-76 допускается заменить на сталь тонколистовую оцинкованную ОЦ $\frac{\text{Б-ПН-О-0,8 гост 19904-74}}{\text{ОН-КР-1 гост 14918-80}}$.
3. Пример условного обозначения карниза из листа алюминиевого толщиной 1мм: К-А1.
То же из стали тонколистовой оцинкованной толщиной 0,8мм: К-С0,8.

Материал	Масса
А1	0,6
С 0,8	1,42

Изм.	Лист	№ докум.	Подп.	Дата
Разраб.		Савельева		28.10
Пров.		Бобкова		28.10
Т.контр.		Бобкова		28.10
Нач.отд.		Хибровенко		28.10
Н.контр.		Чернова		28.10
Утв.		Бобкова		28.10

3.903-14.1-145

Карниз К-А1

Лист АД1.Н-1 гост 21631-76

Литера	Масса	Масштаб
	См. табл.	1:5

Лист | Листов 1

ВНИПИ ТЕПЛОПРОЕКТ

Формат А3

Инв.№ подл. | Подпись и дата | Взам.инв.№ | Инв.№ дубл. | Подпись и дата

3.903-14.1-146

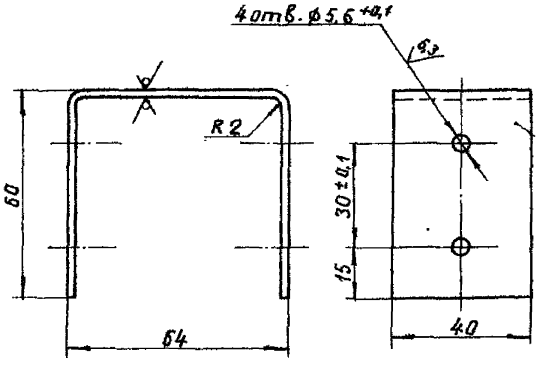

1. Неуказанные предельные отклонения размеров ±1 мм.
2. Покрытие - лак БТ-577 ГОСТ 5631-79.

Изм.	Лист	№ докум.	Подп.	Дата
Разраб.		Савельева		04.04.86
Пров.		Бобкова		04.05.86
Т.контр.		Бобкова		05.05.86
Нач. отд.		Дибровенко		05.05.86
Н.контр.		Чернова		06.05.86
Утв.		Бобкова		07.05.86

3.903-14.1-146

Кронштейн

Литера	Масса	Масштаб
	0,16	1:1

Лист | Листов 1

Лист Б-ПН-3 ГОСТ 19903-74
ВСт3пс ГОСТ 16523-70

ВНИПИ ТЕПЛОПРОЕКТ

Формат А4

Инв. № подл. | Подпись и дата | Взам. инв. № | Инв. № дубл. | Подпись и дата

Формат	Зона	Поз.	Обозначение	Наименование	Кол. на исполн. 3.903-14.1-147								Примечание
					–	01	02	03	04	05	06	07	
				Прочие изделия									
		4		Заклепка комбинированная СТД 985 ТУ36-1598-77	3	3	3	3	3	3	3	3	
				Материалы									
		5		Маты минераловатные прошивные в сетке проволочной сварной с квадратными ячейками № 12,5-05 М2Б2-100 толщ. 8з. ГОСТ 21880-86	50	70	100	120	50	70	100	120	м³
					0,0048	0,0067	0,0095	0,0113	0,013	0,018	0,025	0,031	

3.903-14.1-147 | Лист 3

Формат А4

Изм. | Лист | № докум. | Подп. | Дата

Инв. № подл. | Подпись и дата | Взам. инв. № | Инв. № дубл. | Подпись и дата

Инв.№подл.	Подпись и дата	Взам.инв.№	Инв.№дубл.	Подпись и дата

Формат	Зона	Поз.	Обозначение	Наименование	Кол. на исполн. 3.903-14.1-147-										Примечание
					-	01	02	03	04	05	06	07			
				Документация											
А3			3.903-14.1-147СБ	Сборочный чертеж	х	х	х	х	х	х	х	х			
А3			3.903-14.1-01А1	Рекомендации по выбору и применению	х	х	х	х	х	х	х	х			
А3			3.903-14.1-01Д2	Область применения	х	х	х	х	х	х	х	х			

Инв.№подл.	Подпись и дата	Взам.инв.№	Инв.№дубл.	Подпись и дата

Формат	Зона	Поз.	Обозначение	Наименование	Кол. на исполн. 3.903-14.1-147-										Примечание
					-	01	02	03	04	05	06	07			
				Детали											
А3	1		3.903-14.1-127	Штырь Ш-А1-40											
			-01	Штырь Ш-А1-60											
			-02	Штырь Ш-А1-80											
			-03	Штырь Ш-А1-100											
А3	2		3.903-14.1-148	Покрытие П-А1-340·340											
			-01	Покрытие П-А1-540·540											
БЧ	3		3.903-14.1-149	Стяжка											
				Проволока 1,2-О-4											
				ГОСТ 3282-74											
				L = 1 м	1	1	1	1							0,009 кг
			-01	Стяжка											
				Проволока 1,2-О-4											
				ГОСТ 3282-74											
				L = 1,5 м					1	1	1	1			
															0,014 кг

Изм.	Лист	№докум.	Подп.	Дата	3.903-14.1-147		Лист 2
							Формат А4

Изм.	Лист	№докум.	Подп.	Дата	3.903-14.1-147			
Инв.№подл.	Подпись и дата	Взам.инв.№	Инв.№дубл.	Подпись и дата				
Разраб.	Савельева			25.11.86	Конструкция теплоизоляционная полнасборная блочно-панельная КТПБП-Ш-ммс-А1	Литера	Лист 1	Листов 3
Пров.	Бобкова			25.11.86				
Нач.отд.	Дубровенко			25.11.86				
Н.контр.	Чернова			25.11.86		ВНИПИ ТЕПЛОПРОЕКТ		
Утв.	Бобкова			25.11.86				

Формат А4

3.903-14.1-147СБ

Вид Б

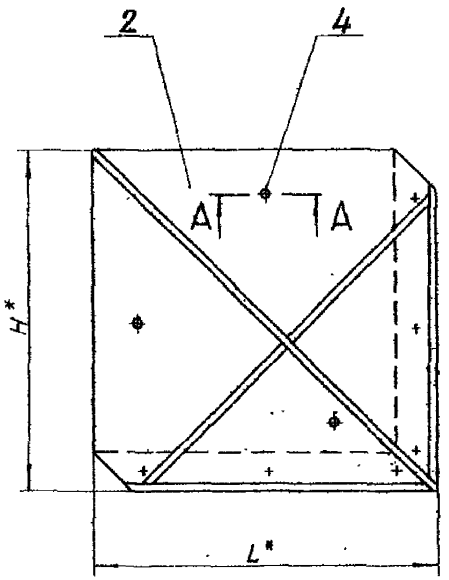

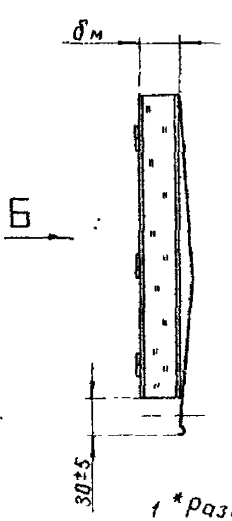

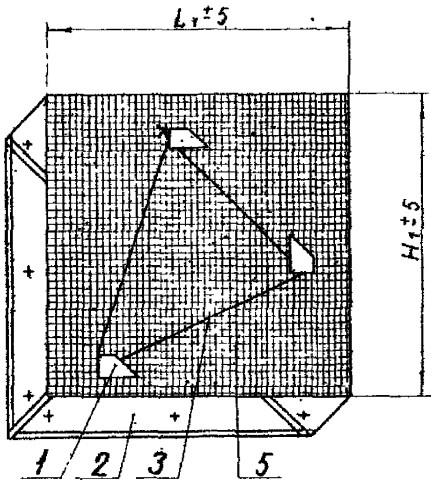

А – А

М 1:2

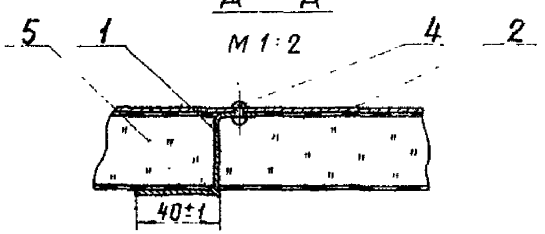

1 *Размеры для справок.

2. Таблицу исполнений см. лист 2.

3 Пример условного обозначения конструкции теплоизоляционной полносборной блочно-панельной со шплинтовым креплением из матов минераловатных на металлической сетке с покрытием из листа алюминиевого толщиной 1мм, шириной 340мм, длиной 340мм, толщиной изоляции 40мм: КТПБП-Ш-ММС-А1-340-340-40

То же при покрытии из стали тонколистовой оцинкованной толщиной 0,8мм, КТПБП-Ш-ММС-С0,8-340-340-40.

4. Остальные ТТ по ТУ36-1180-85.

Изм.	Лист	N докум.	Подп.	Дата
Разраб		Савельева		
Пров		Бобкова		
Т.контр		Бобкова		
Нач.отд		Дибровенко		
Н.контр		Чернова		
Утв		Бобкова		

3.903-14.1-147СБ

Конструкция теплоизоляционная полносборная блочно-панельная КТПБП-Ш-ММС-А1 Сборочный чертеж

Литера	Масса	Масштаб
	См. табл.	–

Лист 1 | Листов 2

ВНИИПИ ТЕПЛОПРОЕКТ

Формат А3

Инв.№подл. | Подпись и дата | Взам.инв.№ | Инв.№дубл. | Подпись и дата

Размеры, мм

Обозначение	Шифр	L	L_1	H	H_1	$d_м$	Масса конструкции, кг, материал	
							А1	СО,8
3.903-14.1-147	КТПБП-Ш-ММС-А1-340-340-40	340	310	340	310	40	0,9	1,39
-01	-60					60	1,09	1,6
-02	-80					80	1,38	1,89
-03	-100					100	1,58	2,1
-04	КТПБП-Ш-ММС-А1-540-540-40	540	510	540	510	40	2,29	3,47
-05	-60					60	2,8	3,98
-06	-80					80	3,6	4,78
-07	-100					100	4,1	5,28

Инв.№ подл. | Подпись и дата | Взам.инв.№ | Инв.№ дубл. | Подпись и дата

3.903-141-148

50 (√)

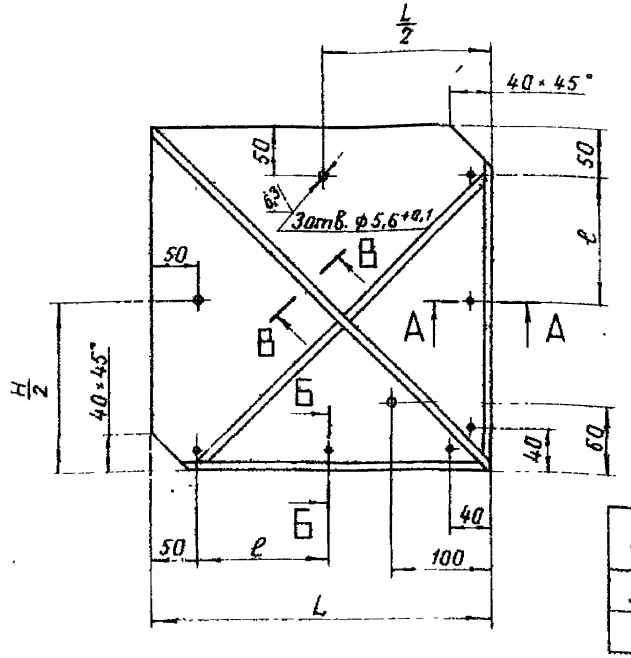

А – А

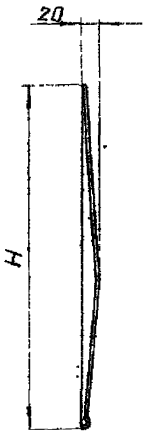

В – В
М1:1

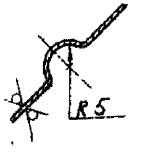

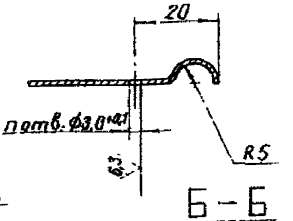

Б – Б
М1:1

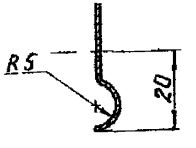

Размеры, мм

Обозначение	Шифр	L	H	ℓ	n	Масса, кг материал А1	Масса, кг материал С0,8
3.903-141-148	П-А1-340-340	340	340	100	6	0,33	0,8
-01	П-А1-540-540	540	540	150	8	0,82	2,0

3 Пример условного обозначения покрытия из листа алюминиевого толщиной 1 мм, шириной 340мм, длиной 340 мм для конструкции КТПБП-Ш-ММС-А1-340-340 П-А1-340-340. То же из стали тонколистовой оцинкованной толщиной 0,8мм П-С0,8-340 340

1. Неуказанные предельные отклонения размеров ± 1 мм.
2 Лист алюминиевый АД1 Н-1 гост 21631-76 допускается заменить на сталь тонколистовую оцинкованную ОЦ $\frac{Б-ПН\ О-0,8\ гост\ 19904-74}{ОН-КР-1\ гост\ 14918-80}$

					3.903-141-148		
Изм.	Лист	№ докум.	Подп.	Дата		Литера	Масса	Масштаб
Разраб	Савельева				Покрытие		См. табл.	–
Пров.	Бабкова					Лист	Листов 1
Т.контр	Бабкова						
Нач.отд.	Дубровенко					ВНИПИ ТЕПЛОПРОЕКТ	
Н.контр	Чернова				Лист п АД1.Н 1,0 гост 21631-76		
Утв.	Бобкова						

Инв.№ подл. | Подпись и дата | Взам. инв.№ | Инв.№ дубл. | Подпись и дата

Формат А3

Инв. № подл. | Подпись и дата | Взам. инв. № | Инв. № дубл. | Подпись и дата

Формат	Зона	Поз	Обозначение	Наименование	Кол. на исполн. 3.903-14.1-149 -											Примечание
					-	01	02	03	04	05	06	07	08	09	10	
				Документация												
А3			3.903-14.1-149 СБ	Сборочный чертеж	х	х	х	х	х	х	х	х	х	х	х	
				Детали												
Б4		1	3.903-14.1-155..-10	Диафрагма												
				Лист АД1.Н-0,8 ГОСТ 21631-76	1	1	1	1	1	1	1	1	1	1	1	
				Стандартные изделия												
		2		Винт 4×12.04.019												
				ГОСТ 10621-80	1	1	1	1	1	1	1	1	1	1	1	

Исполнения 22..43 см. листы 3,4
44..66 см. листы 5,6

Условное обозначение	Лит.	-20-30	-20-40	-30-30	-30-40	-40-40	-40-60	-50-30	-50-40	-50-60	-60-30	-60-40

Изм.	Лист	№ докум.	Подп.	Дата
Разраб.		Панькова		12.04.88
Пров.		Бикунова		08.05.88
Нач. отд.		Дубровенко		08.05.88
Н. контр.		Чернова		12.05.88
Утв.		Бабкова		16.05.88

3.903-14.1-149

Диафрагма ДГ

Литера	Лист	Листов
	1	6

ВНИИПИ ТЕПЛОПРОЕКТ

Формат А4

Инв. № подл. | Подпись и дата | Взам. инв. № | Инв. № дубл. | Подпись и дата

Формат	Зона	Поз	Обозначение	Наименование	Кол. на исполн. 3.903-14.1-149 -											Примечание
					11	12	13	14	15	16	17	18	19	20	21	
				Документация												
А3			3.903-14.1-149 СБ	Сборочный чертеж	х	х	х	х	х	х	х	х	х	х	х	
				Детали												
Б4		1	3.903-14.1-155..-10..21	Диафрагма												
				Лист АД1.Н-0,8 ГОСТ 21631-76	1	1	1	1	1	1	1	1	1	1	1	
				Стандартные изделия												
		2		Винт 4×12.04.019												
				ГОСТ 10621-80	1	1	1	1	1	1	1	1	1	1	1	

Условное обозначение	Лит.	-60-60	-60-80	-60-100	-80-30	-80-40	-80-60	-80-80	-80-100	-90-40	-90-60	-90-80

Изм.	Лист	№ докум.	Подп.	Дата

3.903-14.1-149

Лист
2

Формат А4

Инв. № подл.	Подпись и дата	Взам. инв. №	Инв. № дубл.	Подпись и дата

Формат	Зона	Поз.	Обозначение	Наименование	Кол. на исполн. 3.903-14.1-149											Примечание
					22	23	24	25	26	27	28	29	30	31	32	
				Документация												
А3			3.903-14.1-149 СБ	Сборочный чертеж	x	x	x	x	x	x	x	x	x	x	x	
				Детали												
Б4		1	3.903-14.1-155-22-32	Диафраема												
				Лист АД1, Н-0,8 ГОСТ 21631-76	1	1	1	1	1	1	1	1	1	1	1	
				Стандартные изделия												
		2		Винт 4×12.04.019												
				ГОСТ 10621-80	1	1	1	1	1	1	1	1	1	1	1	
				Лит.												
				Условное наименование	-90-100	-110-40	-110-60	-110-80	-110-100	-130-40	-130-60	-130-80	-130-100	-160-40	-160-60	

Изм.	Лист	№ докум.	Подп.	Дата

3.903-14.1-149 Лист 3

Формат А 4

Инв. № подл.	Подпись и дата	Взам. инв. №	Инв. № дубл.	Подпись и дата

Формат	Зона	Поз.	Обозначение	Наименование	Кол. на исполн. 3.903-14.1-149											Примечание
					33	34	35	36	37	38	39	40	41	42	43	
				Документация												
А3			3.903-14.1-149 СБ	Сборочный чертеж	x	x	x	x	x	x	x	x	x	x	x	
				Детали												
Б4		1	3.903-14.1-155-33-48	Диафраема												
				Лист АД1, Н-0,8 ГОСТ 21631-76	1	1	1	1	1	1	1	1	1	1	1	
				Стандартные изделия												
		2		Винт 4×12.04.019												
				ГОСТ 10621-80	1	1	1	1	1	1	1	1	1	1	1	
				Лит.												
				Условное наименование	-168-80	-160-100	-228-40	-220-60	-220-80	-220-100	-270-40	-270-60	-270-80	-270-100	-320-40	

Изм.	Лист	№ докум.	Подп.	Дата

3.903-14.1-149 Лист 4

Формат А 4

Инв. № подл. | Подпись и дата | Взам. инв. № | Инв. № дубл. | Подпись и дата

Формат	Зона	Поз.	Обозначение	Наименование	Кол. на исполн. 3.903-14.1-149 44	45	46	47	48	49	50	51	52	53	54	Примечание
				Диафрагма												
А3			3.903-14.1-149СБ	Сборочный чертеж	х	х	х	х	х	х	х	х	х	х	х	
				Детали												
Б4		1	3.903-14.1-155..-44..-54	Диафрагма												
				Лист АД1.Н-0,8 ГОСТ 21631-76	1	1	1	1	1	1	1	1	1	1	1	
				Стандартные изделия												
		2		Винт 4×12.04.019												
				ГОСТ 10621-80	1	1	1	1	1	1	1	1	1	1	1	

Условное обозначение бетона	Лит.	-320-60	-320-80	-320-100	-380-40	-380-60	-380-80	-380-100	-430-40	-430-60	-430-80	-430-100

Изм.	Лист	N докум.	Подп.	Дата	3.903-14.1-149	Лист 5

Формат А4

Инв. № подл. | Подпись и дата | Взам. инв. № | Инв. № дубл. | Подпись и дата

Формат	Зона	Поз.	Обозначение	Наименование	Кол. на исполн. 3.903-14.1-149 55	56	57	58	59	60	61	62	63	64	65	66	Примечание
				Документация													
А3			3.903-14.1-149СБ	Сборочный чертеж	х	х	х	х	х	х	х	х	х	х	х	х	
				Детали													
Б4		1	3.903-14.1-155..-55..-66	Диафрагма													
				Лист АД1.Н-0,8 ГОСТ 21631-76	1	1	1	1	1	1	1	1	1	1	1	1	
				Стандартные изделия													
		2		Винт 4×12.04.019													
				ГОСТ 10621-80	1	1	1	1	1	1	1	1	1	1	1	1	

Условное обозначение бетона	Лит.	-480-40	-480-60	-480-80	-480-100	-530-40	-530-60	-530-80	-530-100	-630-40	-630-60	-630-80	-630-100

Изм.	Лист	N докум.	Подп.	Дата	3.903-14.1-149	Лист 6

Формат А4

3.903-14.1-149СБ

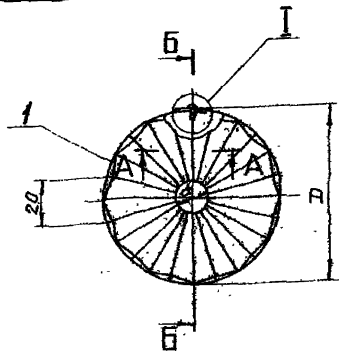

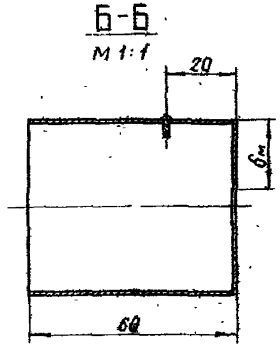

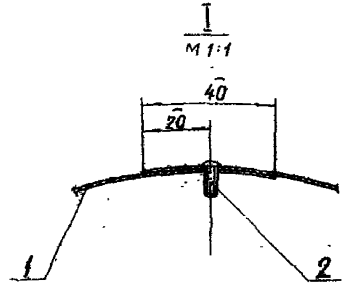



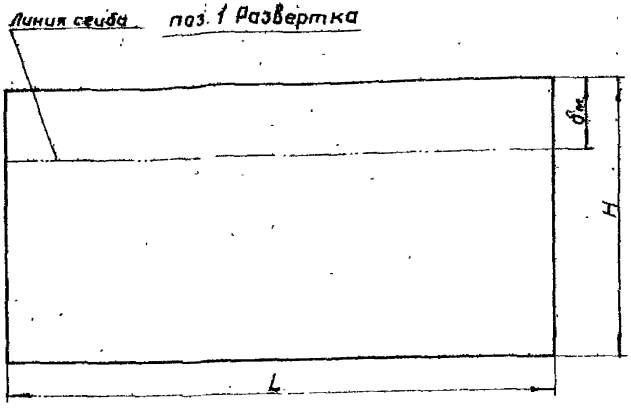

1. Пример условного обозначения диафрагмы гофрированной из алюминия толщиной 0,5 мм с внутренним диаметром 20 мм толщиной изоляции 30 мм: ДГ-А0,5-20-30.
2. То же из оцинкованной стали толщиной 0,5 мм: ДГ-С0,5-20-30.

3. Установку диафраем см монтажную схему лист 4 -01Д1
4. Таблицу исполнений см на листах 2, 3.

Изм.	Лист	№ докум.	Подп.	Дата
Разраб.		Панькова		
Пров.		Бикунова		
Т. контр.		Бобкова		
Нач. отд.		Дибровенко		
Н. контр.		Чернова		
Утв.		Бобкова		

3.903-14.1-149СБ

Диафрагма ДГ
Сборочный чертеж

Литера	Масса	Масштаб
	см. табл.	–

Лист 1 Листов 4

ВНИПИ ТЕПЛОПРОЕКТ

Формат А3

Инв. № подл. | Подпись и дата | Взам. инв. № | Инв. № дубл. | Подпись и дата

Размеры, мм

Обозначение	Шифр	d	D	$б_м$	L_1	H	Масса, кг A 0,5	Масса, кг C 0,5	S, $м^2$
3.903-14.1-149	ДГ-А0,5-20-30	20	80	30	291	90	0,035	0,101	0,026
-01	-20-40	20	100	40	354	100	0,048	0,137	0,035
-02	-30-30	30	90	30	323	90	0,039	0,113	0,029
-03	-30-40	30	110	40	385	100	0,052	0,148	0,038
-04	-40-40	40	120	40	417		0,056	0,164	0,042
-05	-40-60	40	150	60	542	120	0,088	0,254	0,065
-06	-50-30	50	110	30	385	90	0,046	0,136	0,035
-07	-50-40	50	130	40	448	100	0,060	0,175	0,045
-08	-50-60	50	170	60	574	120	0,093	0,269	0,069
-09	-60-30	60	120	30	417	90	0,051	0,146	0,038
-10	-60-40	60	140	40	480	100	0,065	0,187	0,048
-11	-60-60	60	180	60	605	120	0,098	0,285	0,073
-12	-60-80	60	220	80	731	140	0,138	0,398	0,102
-13	-60-100	60	260	100	856	160	0,185	0,534	0,137
-14	-80-30	80	140	30	480	90	0,058	0,168	0,043
-15	-80-40	80	160	40	542	100	0,073	0,21	0,054
-16	-80-60	80	200	60	668	120	0,108	0,31	0,080
-17	-80-80	80	240	80	794	140	0,150	0,433	0,111
-18	-80-100	80	280	100	919	160	0,198	0,573	0,147
-19	-90-40	90	170	40	574	100	0,077	0,222	0,057
-20	-90-60	90	210	60	699	120	0,114	0,328	0,084
-21	-90-80	90	250	80	825	140	0,211	0,608	0,156
-22	-90-100	90	290	100	951	160	0,205	0,593	0,152
-23	-110-40	110	190	40	636	100	0,086	0,25	0,064

Инв. № подл. | Подпись и дата | Взам. инв. № | Инв. № дубл. | Подпись и дата

Продолжение

Обозначение	Шифр	d	D	δм	L	H	Масса, кг			S, м²
							А0,5	А0,8	С0,5	
3.903-141-149 -24	ДГ-А0,5-110-60	110	230	60	762	120	0,123	–	0,355	0,091
-25	-110-80	110	270	80	888	140	0,169	–	0,484	0,124
-26	-110-100	110	310	100	1013	160	0,219	–	0,632	0,162
-27	-130-40	130	210	40	699	100	0,095	–	0,273	0,070
-28	-130-60	130	250	60	825	120	0,134	–	0,39	0,1
-29	-130-80	130	290	80	951	140	0,179	–	0,519	0,133
-30	-130-100	130	330	100	1076	160	0,232	–	0,67	0,172
-31	-160-40	160	240	40	794	100	0,107	–	0,312	0,080
-32	-160-60	160	280	60	919	120	0,149	–	0,429	0,110
-33	-160-80	160	320	80	1045	140	0,197	–	0,57	0,146
-34	-160-100	160	360	100	1170	160	0,253	–	0,73	0,187
-35	-220-40	220	300	40	982	100	0,133	–	0,39	0,1
-36	ДГ-А0,8-220-60	220	340	60	1108	120	–	0,288	0,523	0,133
-37	-220-80	220	380	80	1233	140	–	0,375	0,678	0,173
-38	-220-100	220	420	100	1359	160	–	0,472	0,855	0,217
-39	-270-40	270	350	40	1139	100	–	0,247	0,448	0,114
-40	-270-60	270	390	60	1265	120	–	0,329	0,600	0,152
-41	-270-80	270	430	80	1309	140	–	0,398	0,720	0,183
-42	-270-100	270	470	100	1516	160	–	0,526	0,953	0,243
-43	-320-40	320	400	40	1296	100	–	0,28	0,509	0,129
-44	-320-60	320	440	60	1422	120	–	0,370	0,671	0,171
-45	-320-80	320	480	80	1547	140	–	0,470	0,851	0,217
-46	-320-100	320	520	100	1673	160	–	0,581	1,052	0,268
-47	-380-40	380	460	40	1484	100	–	0,322	0,583	0,148

Инв.№ подл. | Подпись и дата | Взам.инв.№ | Инв.№ дубл. | Подпись и дата

Продолжение

Обозначение	Шифр	d	D	$\delta_н$	L	H	Масса, кг		S, м²
							А0.8	С0.5	
3.903-14.1-149-48	ДГ-А0.8-380-60	380	500	60	1610	120	0,419	0,760	0,193
-49	-380-80	380	540	80	1736	140	0,527	0,955	0,243
-50	-380-100	380	580	100	1861	160	0,646	1,170	0,298
-51	-430-40	430	510	40	1641	100	0,356	0,645	0,164
-52	-430-60	430	550	60	1767	120	0,460	0,833	0,212
-53	-430-80	430	590	80	1893	140	0,575	1,041	0,265
-54	-430-100	430	630	100	2018	160	0,700	1,269	0,323
-55	-480-40	480	560	40	1798	100	0,390	0,707	0,180
-56	-480-60	480	600	60	1924	120	0,501	0,907	0,231
-57	-480-80	480	640	80	2049	140	0,623	1,127	0,287
-58	-480-100	480	680	100	2175	160	0,755	1,368	0,348
-59	-530-40	530	610	40	1955	100	0,424	0,768	0,196
-60	-530-60	530	650	60	2081	120	0,525	0,981	0,242
-61	-530-80	530	690	80	2207	140	0,671	1,214	0,310
-62	-530-100	530	730	100	2332	160	0,81	1,467	0,373
-63	-630-40	630	710	40	2269	100	0,492	0,892	0,227
-64	-630-60	630	750	60	2395	120	0,624	1,130	0,287
-65	-630-80	630	790	80	2520	140	0,766	1,38	0,353
-66	-630-100	630	830	100	2646	160	0,918	1,65	0,423

Инв.№ подл. | Подпись и дата | Взам.инв.№ | Инв.№ дубл. | Подпись и дата

Инв. № подл.	Подпись и дата	Взам. инв. №	Инв. № дубл.	Подпись и дата

Формат	Зона	Поз.	Обозначение	Наименование	Кол. на исполн. 3.903-14.1-150-										Примечание
					–	01	02	03	04	05	06	07	08	09	
				Документация											
А3			3.903-14.1-150 СБ	Сборочный чертеж	x	x	x	x	x	x	x	x	x	x	
				Сборочные единицы											
А4		1	3.903-14.1-151...-09	Элемент диаф-											
				рагмы	2	2	2	2	2	2	2	2	2	2	
				Стандартные изделия											
		2		Винт 4×12.04.019											
				ГОСТ 10621-80	2	2	2	2	2	2	2	2	2	2	
				Лит.											
				Условное наименование	-110-40	-110-60	-110-80	-110-100	-110-120	-135-40	-135-60	-135-80	-135-100	-135-120	

Исполнения 20...39 - см. листы 3,4
40...56 - см. листы 5,6

Изм.	Лист	№ докум.	Подп.	Дата
Разраб.		Панькова	[signature]	[illegible]
Пров.		Бикунова	[signature]	[illegible]
Нач. отд.		Дибровенко	[signature]	[illegible]
Н. контр.		Чернова	[signature]	[illegible]
Утв.		Бобкова	[signature]	[illegible]

3.903-14.1-150

Диафрагма ДС

Литера	Лист	Листов
	1	6

ВНИПИ ТЕПЛОПРОЕКТ

Формат А4

Инв. № подл.	Подпись и дата	Взам. инв. №	Инв. № дубл.	Подпись и дата

Формат	Зона	Поз.	Обозначение	Наименование	Кол. на исполн. 3.903-14.1-150-										Примечание
					10	11	12	13	14	15	16	17	18	19	
				Документация											
А3			3.903-14.1-150 СБ	Сборочный чертеж	x	x	x	x	x	x	x	x	x	x	
				Сборочные единицы											
А4		1	3.903-14.1-151...-10...-19	Элемент диаф-											
				рагмы											
				Стандартные изделия											
		2		Винт 4×12.04.019											
				ГОСТ 10621-80	2	2	2	2	2	2	2	2	2	2	
				Лит.											
				Условное наименование	-160-40	-160-60	-160-80	-160-100	-160-120	-220-40	-220-60	-220-80	-220-100	-220-120	

Изм.	Лист	№ докум.	Подп.	Дата

3.903-14.1-150

Лист 2

Формат А4

Инв. № подл. | Подпись и дата | Взам. инв. № | Инв. № дубл. | Подпись и дата

Формат	Зона	Поз.	Обозначение	Наименование	Кол. на исполн. 3.903-14.1-150* 20	21	22	23	24	25	26	27	28	29	Примечание
				Документация											
А3			3.903-14.1-150 СБ	Сборочный чертеж	х	х	х	х	х	х	х	х	х	х	
				Сборочные единицы											
А4		1	3.903-14.1-151...-20...-29	Элемент диафрагмы	2	2	2	2	2	2	2	2	2	2	
				Стандартные изделия											
		2		Винт 4×12.04.019 ГОСТ 10621-80	2	2	2	2	2	2	2	2	2	2	
				Условное наименование	-220-140	-275-40	-275-60	-275-80	-275-100	-275-120	-275-140	-330-40	-330-60	-330-80	

Инв. № подл. | Подпись и дата | Взам. инв. № | Инв. № дубл. | Подпись и дата

Изм.	Лист	№ докум.	Подп.	Дата	3.903-14.1-150	Лист 3

Формат А4

Инв. № подл. | Подпись и дата | Взам. инв. № | Инв. № дубл. | Подпись и дата

Формат	Зона	Поз.	Обозначение	Наименование	Кол. на исполн. 3.903-14.1-150* 30	31	32	33	34	35	36	37	38	39	Примечание
				Документация											
А3			3.903-14.1-150 СБ	Сборочный чертеж	х	х	х	х	х	х	х	х	х	х	
				Сборочные единицы											
А4		1	3.903-14.1-151...-30...-39	Элемент диафрагмы	2	2	2	2	2	2	2	2	2	2	
				Стандартные изделия											
		2		Винт 4×12.04.019 ГОСТ 10621-80	2	2	2	2	2	2	2	2	2	2	
				Условное наименование	-330-100	-330-120	-330-140	-380-40	-380-60	-380-80	-380-100	-380-120	-380-140	-430-40	

Инв. № подл. | Подпись и дата | Взам. инв. № | Инв. № дубл. | Подпись и дата

Изм.	Лист	№ докум.	Подп.	Дата	3.903-14.1-150	Лист 4

Формат А4

Инв. № подл.	Подпись и дата	Взам. инв. №	Инв. № дубл.	Подпись и дата

Формат	Зона	Поз.	Обозначение	Наименование	Кол. на исполн. 3.903-14.1-150- 40	41	42	43	44	45	46	47	48	49	Примечание
				Документация											
А3			3.903-14.1-150 СБ	Сборочный чертеж	x	x	x	x	x	x	x	x	x	x	
				Сборочные единицы											
А4		1	3.903-14.1-151...-40...-49	Элемент диафраемы	2	2	2	2	2	2	2	2	2	2	
				Стандартные изделия											
		2		Винт 4×12.04.019 ГОСТ 10621-80	2	2	2	2	2	2	2	2	2	2	
				Лит.											
				Условное наименование	-430-60	-430-80	-430-100	-430-120	-430-140	-530-40	-530-60	-530-80	-530-100	-530-120	

Изм.	Лист	№ докум.	Подп.	Дата

3.903-14.1-150

Лист 5

Формат А4

Инв. № подл.	Подпись и дата	Взам. инв. №	Инв. № дубл.	Подпись и дата

Формат	Зона	Поз.	Обозначение	Наименование	Кол. на исполн. 3.903-14.1-150- 50	51	52	53	54	55	56				Примечание
				Документация											
А3			3.903-14.1-150 СБ	Сборочный чертеж	x	x	x	x	x	x	x				
				Сборочные единицы											
А4		1	3.903-14.1-151...-50...-56	Элемент диафраемы	2	2	2	2	2	2	2				
				Стандартные изделия											
		2		Винт 4×12.04.019 ГОСТ 10621-80	2	2	2	2	2	2	2				
				Лит.											
				Условное наименование	-530-140	-630-40	-630-60	-630-80	-630-100	-630-120	-630-140				

Изм.	Лист	№ докум.	Подп.	Дата

3.903-14.1-150

Лист 6

Формат А4

3.903-14.1-150СБ

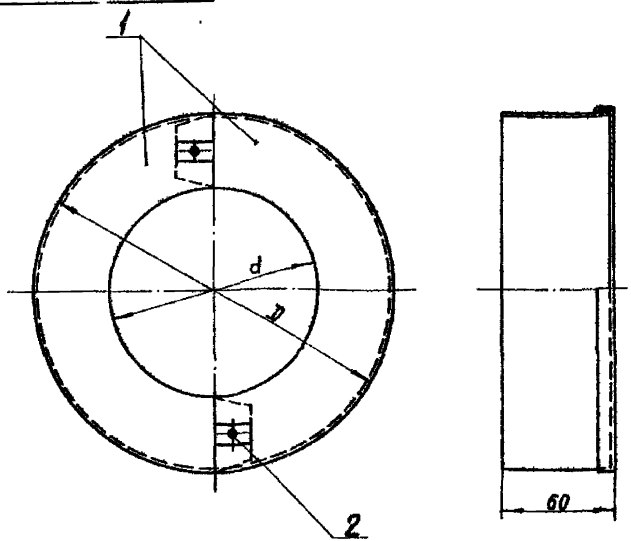

Размеры, мм

Обозначение	Шифр	D	d	S, м²	Масса, кг A0,8	Масса, кг C0,5
3.903-14.1-150	ДС-А08-110-40	190	110	0,076	0,165	0,296
-01	-110-60	230	110	0,098	0,213	0,382
-02	-110-80	270	110	0,124	0,270	0,484
-03	-110-100	310	110	0,154	0,334	0,601
-04	-110-120	350	110	0,184	0,400	0,718
-05	-135-40	215	135	0,086	0,190	0,335
-06	-135-60	255	135	0,112	0,243	0,437
-07	-135-80	295	135	0,138	0,300	0,538
-08	-135-100	335	135	0,170	0,370	0,663
-09	-135-120	375	135	0,202	0,440	0,788
-10	-160-40	240	160	0,098	0,213	0,382
-11	-160-60	280	160	0,122	0,265	0,476
-12	-160-80	320	160	0,154	0,334	0,601
-13	-160-100	360	160	0,182	0,395	0,710
-14	-160-120	400	160	0,218	0,473	0,850
-15	-220-40	300	220	0,120	0,261	0,468
-16	-220-60	340	220	0,150	0,326	0,585
-17	-220-80	380	220	0,182	0,395	0,710
-18	-220-100	420	220	0,136	0,295	0,530
-19	-220-120	460	220	0,256	0,556	1,000

Продолжение

Обозначение	Шифр	D	d	S, м²	Масса, кг A0,8	Масса, кг C0,5
3.903-14.1-20	ДС-А08-220-140	500	220	0,296	0,642	1,154
-21	-275-40	355	275	0,142	0,308	0,554
-22	-275-60	395	275	0,174	0,378	0,679
-23	-275-80	355	275	0,142	0,308	0,554
-24	-275-100	475	275	0,252	0,547	1,000
-25	-275-120	515	275	0,292	0,634	1,139
-26	-275-140	555	275	0,336	0,730	1,310

1. Пример условного обозначения диафраемы сборной из листа алюминиевого толщиной 0,8 мм с внутренним диаметром 110 мм толщиной изоляции 40 мм: ДС-А0,5-110-40.
То же из оцинкованной стали толщиной 0,3 мм: ДС-С0,5-110-40.
2. Продолжение табл. исполнений см. лист 2.

Изм.	Лист	№ докум.	Подп.	Дата
Разраб.		Панькова		
Пров.		Бикунова		
Т.контр.		Бобкова		
Нач.отд.		Дубровенко		
Н.контр.		Чернова		
Утв.		Бобкова		

3.903-14.1-150 СБ

Диафраема ДС

Сборочный чертеж

Литера	Масса	Масштаб
	см. табл.	–

Лист 1 Листов 2

ВНИПИ ТЕПЛОПРОЕКТ

Формат А3

Инв. № подл. | Подпись и дата | Взам. инв. № | Инв. № дубл. | Подпись и дата

Продолжение

Обозначение	Шифр	D	d	S, м²	Масса, кг	
					А 0,8	С 0,5
3.903-141-150-27	ДС-А08-330-40	410	330	0,442	0,960	1,724
-28	-330-60	450	330	0,282	0,612	1,100
-29	-330-80	490	330	0,522	1,133	2,036
-30	-330-100	530	330	0,562	1,220	2,192
-31	-330-120	570	330	0,601	1,304	2,344
-32	-330-140	610	330	0,642	1,393	2,504
-33	-380-40	460	380	0,498	1,068	1,920
-34	-380-60	500	380	0,532	1,154	2,075
-35	-380-80	540	380	0,572	1,241	2,231
-36	-380-100	580	380	0,612	1,328	2,387
-37	-380-120	620	380	0,652	1,415	2,543
-38	-380-140	660	380	0,692	1,502	2,700
-39	-430-40	510	430	0,542	1,176	2,114
-40	-430-60	550	430	0,582	1,263	2,270
-41	-430-80	590	430	0,611	1,326	2,383

Продолжение

Обозначение	Шифр	D	d	S м²	Масса, кг	
					А 0,8	С 0,5
3.903-141-150-42	ДС-А0,8-430-100	630	430	0,662	1,437	2,582
-43	-430-120	670	430	0,702	1,523	2,740
-44	-430-140	710	430	0,742	1,610	2,900
-45	-530-40	610	530	0,240	0,521	0,936
-46	-530-60	650	530	0,288	0,625	1,123
-47	-530-80	690	530	0,340	0,738	1,326
-48	-530-100	730	530	0,398	0,864	1,552
-49	-530-120	770	530	0,454	0,985	1,771
-50	-530-140	810	530	0,394	0,855	1,537
-51	-630-40	710	630	0,278	0,603	1,084
-52	-630-60	750	630	0,334	0,725	1,303
-53	-630-80	790	630	0,392	0,851	1,530
-54	-630-100	830	630	0,454	0,985	1,771
-55	-630-120	870	630	0,518	1,124	2,020
-56	-630-140	910	630	0,586	1,271	2,285

Инв. № подл. | Подпись и дата | Взам. инв. № | Инв. № дубл. | Подпись и дата

Изм	Лист	№ докум.	Подп	Дата

Инв. № подл.	Подпись и дата	Взам. инв. №	Инв. № дубл.	Подпись и дата

Формат	Зона	Поз.	Обозначение	Наименование	Кол. на исполн. 3.903-14.1-151-										Примечание
					-	01	02	03	04	05	06	07	08	09	
				Документация											
А3			3.903-14.1-151 СБ	Сборочный чертеж	x	x	x	x	x	x	x	x	x	x	
				Детали											
БЧ		1	3.903-14.1-156...-09	Стенка боковая											
				Лист АД1.Н-0,8ГОСТ21631-76	1	1	1	1	1	1	1	1	1	1	
БЧ		2	3.903-14.1-157...-09	Стенка торцовая											
				Лист АД1.Н-0,8ГОСТ21631-76	1	1	1	1	1	1	1	1	1	1	
				Лит.											
				Условное наименование	-110-40	-110-60	-110-80	110-100	-110-120	-135-40	-135-60	-135-80	-135-100	-135-120	

Исполнения 20...39 - см. листы 3, 4

40...56 - см. листы 5, 6

Изм.	Лист	№ докум.	Подп.	Дата
Разраб.		Панькова	[illegible]	18.04.[illegible]
Пров.		Бикунова	[illegible]	06.05.[illegible]
Нач. отд.		Добровенка	[illegible]	12.05.[illegible]
Н. контр.		Чернова	[illegible]	12.05.[illegible]
Утв.		Бобкова	[illegible]	13.05.[illegible]

3.903-14.1-151

Элемент диафрагмы

Литера	Лист	Листов
	1	6

ВНИПИ ТЕПЛОПРОЕКТ

Формат А4

Инв. № подл.	Подпись и дата	Взам. инв. №	Инв. № дубл.	Подпись и дата

Формат	Зона	Поз.	Обозначение	Наименование	Кол. на исполн. 3.903-14.1-151-										Примечание
					10	11	12	13	14	15	16	17	18	19	
				Документация											
А3			3.903-14.1-151 СБ	Сборочный чертеж	x	x	x	x	x	x	x	x	x	x	
				Детали											
БЧ		1	3.903-14.1-156...-10...-19	Стенка боковая											
				Лист АД1.Н-0,8ГОСТ21631-76	1	1	1	1	1	1	1	1	1	1	
БЧ		2	3.903-14.1-157...-10...-19	Стенка торцовая											
				Лист АД1.Н-0,8ГОСТ21631-76	1	1	1	1	1	1	1	1	1	1	
				Лит.											
				Условное наименование	-160-40	-160-60	-160-80	-160-100	-160-120	-160-140	-220-40	-220-60	-220-80	-220-100	

Изм.	Лист	№ докум.	Подп.	Дата

3.903-14.1-151

Лист 2

Формат А4

Инв. № подл.	Подпись и дата	Взам. инв. №	Инв. № дубл.	Подпись и дата

Формат	Зона	Поз.	Обозначение	Наименование	Кол. на исполн. 3.903-14.1-151- 20	21	22	23	24	25	26	27	28	29	Примечание
				Документация											
А3			3.903-14.1-151СБ	Сборочный чертеж	x	x	x	x	x	x	x	x	x	x	
				Детали											
Б4		1	3.903-14.1-156..-20..-29	Стенка боковая											
				Лист АД1.Н-0,8 ГОСТ21631-76	1	1	1	1	1	1	1	1	1	1	
Б4		2		Стенка торцовая											
			3.903-14.1-157..-20..-29	Лист АД1.Н-0,8 ГОСТ21631-76	1	1	1	1	1	1	1	1	1	1	
				Лит.											
				Условное уменьшение	-220-140	-275-40	-275-60	-275-80	-275-100	-275-120	-275-140	-330-40	-330-60	-330-80	

Изм.	Лист	№ докум.	Подп.	Дата

3.903-14.1-151 Лист 3

Формат А4

Инв. № подл.	Подпись и дата	Взам. инв. №	Инв. № дубл.	Подпись и дата

Формат	Зона	Поз.	Обозначение	Наименование	Кол. на исполн. 3.903-14.1-151- 30	31	32	33	34	35	36	37	38	39	Примечание
				Документация											
А3			3.903-14.1-151СБ	Сборочный чертеж	x	x	x	x	x	x	x	x	x	x	
				Детали											
Б4		1	3.903-14.1-156..-30..-39	Стенка боковая											
				Лист АД1.Н-0,8 ГОСТ21631-76	1	1	1	1	1	1	1	1	1	1	
Б4		2	3.903-14.1-157..-30..-39	Стенка торцовая											
				Лист АД1.Н-0,8 ГОСТ21631-76	1	1	1	1	1	1	1	1	1	1	
				Лит.											
				Условное уменьшение	-330-100	-330-120	-330-140	-380-40	-380-60	-380-80	-380-100	-380-120	-380-140	-430-40	

Изм.	Лист	№ докум.	Подп.	Дата

3.903-14.1-151 Лист 4

Формат А4

Инв. № подл.	Подпись и дата	Взам. инв. №	Инв. № дубл.	Подпись и дата

Формат	Зона	Поз.	Обозначение	Наименование	Кол. на исполн. 3.903-14.1-151 - 40	41	42	43	44	45	46	47	48	49	Примечание
				Документация											
А3			3.903-14.1-151 СБ	Сборочный чертеж	x	x	x	x	x	x	x	x	x	x	
				Детали											
64		1	3.903-14.1-156...-40...-49	Стенка боковая											
				Лист АД1.Н-0,8ГОСТ21631-76	1	1	1	1	1	1	1	1	1	1	
64		2	3.903-14.1-157...-40...-49	Стенка торцовая											
				Лист АД1.Н-0,8ГОСТ21631-76	1	1	1	1	1	1	1	1	1	1	
				Лит.											
				Условное наименование	-430-60	-430-80	-430-100	-430-120	-430-140	-530-40	-530-60	-530-80	-530-100	-530-120	

Изм.	Лист	№ докум.	Подп.	Дата

3.903-14.1-151 Лист 5

Формат А4

Инв. № подл.	Подпись и дата	Взам. инв. №	Инв. № дубл.	Подпись и дата

Формат	Зона	Поз.	Обозначение	Наименование	Кол. на исполн. 3.903-14.1-151 - 50	51	52	53	54	55	56	Примечание
				Документация								
			3.903-14.1-151 СБ	Сборочный чертеж	x	x	x	x	x	x	x	
				Детали								
64		1	3.903-14.1-156...-50...56	Стенка боковая								
				Лист АД1.Н-0,8ГОСТ21631-76	1	1	1	1	1	1	1	
64		2	3.903-14.1-157...-50...56	Стенка торцовая								
				Лист АД1.Н-0,8ГОСТ21631-76	1	1	1	1	1	1	1	
				Лит.								
				Условное наименование	-530-140	-630-40	-630-60	-630-80	-630-100	-630-120	-630-140	

Изм.	Лист	№ докум.	Подп.	Дата

3.903-14.1-151 Лист 6

Формат А4

368

3.903-14.1-151СБ

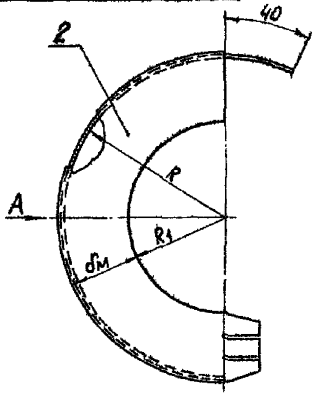

Вид А
М 1:1

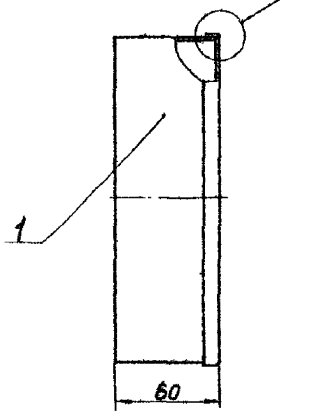

I
М 1:1

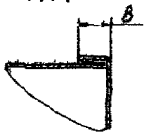

Поз.1 Развертка

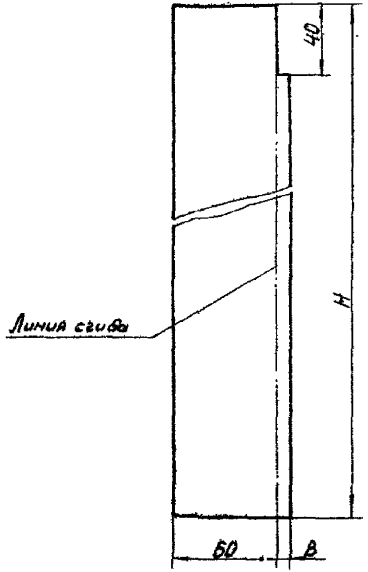

Линия сгиба

Поз.1. Развертка

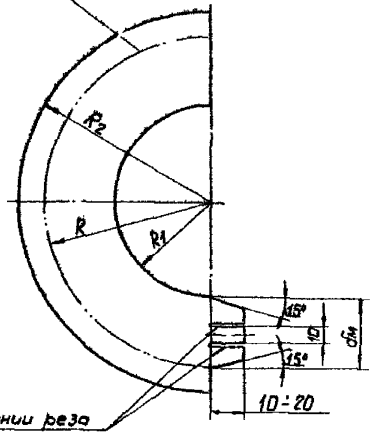

1. Лист алюминиевый АД1.Н-0,8 ГОСТ 21631-76 Допускается заменить на сталь тонколистовую оцинкованную толщиной 0,5 мм.
2. Таблицу исполнений см. листы 2,3,4.

Изм.	Лист	№ докум.	Подп.	Дата
Разраб.		Панкова		
Пров.		Бикунова		
Т.контр.		Бабкова		
Нач. отд.		Дифференко		
Н.контр.		Чернова		
Утв.		Бабкова		

3.903-14.1-151СБ

Элемент диафрагмы
Сборочный чертеж

Литера	Масса	Масштаб
	см. табл.	-

Лист 1 Листов 4

ВНИПИ ТЕПЛОПРОЕКТ

Инв.№ подл. | Подпись и дата | Взам.инв.№ | Инв.№ дубл. | Подпись и дата

Формат А3

Размеры, мм

Обозначение	Шифр	R	R1	R2	бм	H	S, м²	Масса, кг	
								А0,8	С0,5
3.903-14.1-151	ДС-А0,8-110-40	95	55	111	40	338	0,038	0,082	0,148
-01	-110-60	115	55	131	60	401	0,049	0,0106	0,191
-02	-110-80	135	55	151	80	464	0,062	0,134	0,241
-03	-110-100	155	55	171	100	527	0,077	0,167	0,300
-04	-110-120	175	55	191	120	590	0,092	0,200	0,360
-05	-135-40	108	68	124	40	379	0,043	0,093	0,168
-06	-135-60	128	68	144	60	442	0,056	0,121	0,218
-07	-135-80	148	68	164	80	505	0,069	0,150	0,269
-08	-135-100	168	68	184	100	568	0,085	0,184	0,331
-09	-135-120	188	68	204	120	630	0,101	0,219	0,394
-10	-160-40	120	80	136	40	417	0,049	0,106	0,191
-11	-160-60	140	80	156	60	480	0,061	0,132	0,238
-12	-160-80	160	80	176	80	542	0,077	0,167	0,300
-13	-160-100	180	80	196	100	605	0,091	0,197	0,355
-14	-160-120	200	80	216	120	668	0,109	0,237	0,425
-15	-220-40	150	110	166	40	511	0,06	0,130	0,234
-16	-220-60	170	110	186	60	574	0,075	0,163	0,293
-17	-220-80	190	110	206	80	637	0,091	0,197	0,355
-18	-220-100	210	110	226	100	106	0,068	0,148	0,265
-19	-220-120	230	110	246	120	762	0,128	0,278	0,500
-20	-220-140	250	110	266	140	825	0,148	0,321	0,577
-21	-275-40	178	138	194	40	599	0,071	0,154	0,277
-22	-275-60	198	138	214	60	662	0,087	0,200	0,339
-23	-275-80	178	138	194	80	599	0,071	0,154	0,277

Инв. № подл. | Подпись и дата | Взам. инв. № | Инв. № дубл. | Подпись и дата

Изм.	Лист	№ докум.	Подп.	Дата

Продолжение

Обозначение	Шифр	R	R_1	R_2	$\delta_м$	H	S, м²	Масса, кг А 0,8	Масса, кг С 0,5
3.903-14.1-151-24	ДС-А08-275-100	238	138	254	100	787	0,126	0,273	0,491
-25	-275-120	258	138	274	120	850	0,146	0,317	0,570
-26	-275-140	278	138	294	140	913	0,168	0,365	0,655
-27	-330-40	205	165	221	40	684	0,081	0,176	0,316
-28	-330-60	225	165	241	60	747	0,100	0,217	0,390
-29	-330-80	245	165	261	80	809	0,119	0,258	0,464
-30	-330-100	265	165	281	100	872	0,142	0,308	0,554
-31	-330-120	285	165	301	120	935	0,162	0,351	0,632
-32	-330-140	305	165	321	140	998	0,188	0,408	0,733
-33	-380-40	230	190	246	40	762	0,092	0,200	0,356
-34	-380-60	250	190	266	60	825	0,111	0,241	0,433
-35	-380-80	270	190	286	80	888	0,133	0,289	0,520
-36	-380-100	290	190	306	100	951	0,165	0,358	0,644
-37	-380-120	310	190	326	120	1013	0,178	0,385	0,694
-38	-380-140	330	190	346	140	1076	0,205	0,445	0,800
-39	-430-40	255	215	271	40	841	0,100	0,217	0,390
-40	-430-60	275	215	291	60	904	0,122	0,265	0,476
-41	-430-80	295	215	311	80	966	0,151	0,328	0,589
-42	-430-100	315	215	331	100	1029	0,170	0,369	0,663
-43	-430-120	335	215	351	120	1091	0,195	0,423	0,761
-44	-430-140	335	215	371	140	1155	0,223	0,484	0,870

Инв.№ подл. | Подпись и дата | Взам.инв.№ | Инв.№ дубл. | Подпись и дата

Продолжение

Обозначение	Шифр	R	R_1	R_2	$\delta_м$	H	S, м²	Масса, кг	
								А0,8	С0,5
3.903-14.1-151-45	ДС-А0,8-530-40	305	265	321	40	998	0,120	0,260	0,468
-46	-530-60	325	265	341	60	1061	0,144	0,312	0,562
-47	-530-80	345	265	361	80	1123	0,170	0,369	0,663
-48	-530-100	365	265	381	100	1186	0,199	0,432	0,776
-49	-530-120	385	265	401	120	1252	0,227	0,493	0,885
-50	-530-140	405	265	421	140	1312	0,197	0,427	0,768
-51	-630-40	355	315	371	40	1155	0,139	0,302	0,542
-52	-630-60	375	315	391	60	1218	0,167	0,362	0,651
-53	-630-80	395	315	411	80	1280	0,196	0,425	0,764
-54	-630-100	415	315	431	100	1343	0,227	0,493	0,885
-55	-630-120	435	315	451	120	1406	0,259	0,562	1,010
-56	-630-140	455	315	471	140	1469	0,293	0,636	1,143

gost.e-ecolog.ru