ТИПОВОЙ ПРОЕКТ
503-9-18.86

АВТОМОБИЛЬНЫЕ ВЕСЫ ГРУЗОПОДЪЕМНОСТЬЮ 30 ТОНН НА ОДИН ПРОЕЗД С ПЛАТФОРМОЙ ДЛИНОЙ 15 М

АЛЬБОМ 1

Общая пояснительная записка.

Схема генерального плана. Архитектурные решения.

Конструкции железобетонные. Конструкции металлические.

Отопление и вентиляция. Электрическое освещение.

Связь и сигнализация

Привязан

Инв. №

gost.e-ecolog.ru

ТИПОВОЙ ПРОЕКТ
503-9-18.86

АВТОМОБИЛЬНЫЕ ВЕСЫ ГРУЗОПОДЪЕМНОСТЬЮ 30 ТОНН НА ОДИН ПРОЕЗД С ПЛАТФОРМОЙ ДЛИНОЙ 15 М

АЛЬБОМ I

СОСТАВ ПРОЕКТА:

АЛЬБОМ I – Общая пояснительная записка. Схема генерального плана. Архитектурные решения. Конструкции железобетонные. Конструкции металлические. Отопление и вентиляция. Электрическое освещение. Связь и сигнализация

АЛЬБОМ II – Изделия заводского изготовления

АЛЬБОМ III – Спецификации оборудования

АЛЬБОМ IV – Ведомости потребности в материалах

АЛЬБОМ V – Сметы

РАЗРАБОТАН
проектным институтом
«Госниисибпромзернопроект»
Главный инженер института А.С. Соколов
Главный инженер проекта Л.Н. Емельянов

УТВЕРЖДЕН ГлавУПКС
Министерства хлебопродуктов СССР
Приказ от 10.07.86 г. №25-2-3/399
Введен в действие
«Госниисибпромзернопроектом»
Приказ от 05.09.86 г. №58

Привязан

Инв. №

Лист	Наименование	Стр	Примечан
	Содержание альбома	2	
1	Пояснительная записка (Начало)	3	
2	Пояснительная записка (Окончание)	4	
1	Схема генерального плана	5	
	Основной комплект рабочих чертежей марки АР		
1	Общие данные	6	
2	План на отм 0000, 2100	7	
3	Разрезы 1-1 2-2 Узел 7	8	
4	Фасады 1-4; 4-1; 8-А, А-В	9	
5	План кровли План полов Схема заполнения оконных проемов Узлы 1 6	10	
6	Устройство гидроизоляций подземной	11	
	части		
	Основной комплект рабочих чертежей марки КЖ		
1	Общие данные	12	
2	Схема расположения фундаментов и фундаментных балок Узлы 1 3	13	
3	Фундаменты Фп1 Фп3	14	
4	Чавес Схемы расположения колонн, балок, плит покрытия и цокольных панелей	15	
5	Схема расположения элементов конструкций подземной части	16	
6	Днище Дн1 Вид и схема армирования (раскладка нижних сеток) Разрез 1-1	17	
7	Днище Дн1 Схема армирования (раскладка верхних сеток) Разрезы 2-2 6-6	18	
8	Днище Дн1 Вид и схема армирования (раскладка нижних сеток) Разрез 1-1	19	
	(Вариант для водонасыщенных грунтов		
9	Днище Дн1 Схема армирования (раскладка верхних сеток) Разрезы 2-2 6-6	20	
	(Вариант для водонасыщенных грунтов)		
10	Стены С-1 Схема расположения элементов	21	
11	Стены Ст1 Схема армирования	22	
12	Стены Ст1 Схема армирования (Вариант для водонасыщенных грунтов)	23	
13	Монолитный пояс ПОМ1 Схема армирования Сечения 1-1 3-3	24	
14	Плита ПМ1 Схема армирования	25	

Лист	Наименование	Стр.	Примечание
15	Плита Пм1 Сечения 2-2. 8-8	26	
16	Фундаменты механизма весов Схема расположения тумб	27	
17	Фундаменты механизма весов Тумбы Т1 Т7	28	
18	Помещение весовщика Схема расположения панелей наружных стен, покрытия и приставного	29	
	тарца		
	Основной комплект рабочих чертежей марки КМ		
1	Общие данные (Начало)	30	
2	Общие данные (Окончание)	31	
3	Схема расположения фахверков Узлы 1 7	32	
4	Схемы раскладки стенового профнастила по осям А,Б,1,4 Схемы расположения ригелей для крепления	33	
	профнастила		
	Основной комплект рабочих чертежей марки ОВ		
1	Общие данные План на отм 0000 Схема системы отопления	34	
	Основной комплект рабочих чертежей марки ЭО		
1	Общие данные Принципиальная схема питающей сети	35	
2	План прокладки электрических сетей на отм 0000 и -2100		
,	План расположения электрического оборудования на отм 0000	35	
	Основной комплект рабочих чертежей марки СС		
1	Общие данные План расположения		
	устройств связи и сигнализации	37	

Техник	Токарева		
Рук гр.	Максимов		
Гл спец	Коротун		
Нач отд	Козлов		
ГИП	Емельянов		
Н контр	Коротун		

Привязан

Инв N

тп 503-9-18 86

Автомобильные весы грузоподъемностью 30т на один проезд с платформой длиной 15м

Стадия	Лист	Листов
РП		1

Содержание альбома

Министерство сельского хозяйства СССР
Госагропромэнергопроект г Новосибирск

1 Общая часть

Типовой проект автомобильных весов на один проезд грузоподъёмностью 30 тонн разработан на основании задания Министерства заготовок СССР от 8 мая 1985 года.

В настоящем проекте приняты автомобильные вискретно-цикровые весы с дистанционной и документированной регистрацией показаний марки 50ще рс-30Д4Ц24А6 с длиной платформы 15м Армавирского производственного объединения „Точмашприбор," обеспечивающие взвешивание груженых автомашин и без груза общим весом до 30тонн. Работа автомобильных весов предусмотрена в автоматическом и вспомогательном режимах.

Типовой проект разработан для привязки на хлебоприёмных и зерноперерабатывающих предприятиях, в сельском хозяйстве и других отраслях народного хозяйства.

2. Область применения проекта и указания по привязке

Проект автомобильных весов разработан применительно к следующим условиям строительства.

— Климатические подрайоны СССР-IA, IB, IIA, IIB(кроме горных областей).

– расчётная зимняя температура наружного воздуха минус 30°С (основной вариант) и минус 40°С;

– скоростной напор ветра – для I географического района;

– вес снегового покрова – для III географического района;

– рельеф территории – спокойный, грунтовые воды отсутствуют,

– грунты непучинистые, непросадочные со следующими нормативными характеристиками: нормативный угол внутреннего трения $\varphi^н$ 24,9 град, нормативное удельное сцепление $C^н$ = 2 кПа; модуль деформации нескальных грунтов E= 14,7 мПа; плотность грунта ρ = 1,87 т/м³; коэффициент безопасности по грунту $K_г$ = 1.

Класс здания – II, степень огнестойкости – II.

Предусмотрен вариант с устройством виброизоляции подземной части автомобильных весов при уровне грунтовых вод на площадке на отметке – 1,0м

Проект не предусматривает строительство автомобильных весов в районах с сейсмичностью выше 6 баллов, вечной мерзлоты и на подрабатываемых территориях

При привязке проекта выполнить корректировку в зависимости от местных геологических и климатических условий.

3 Архитектурно-строительная часть

Автомобильные весы состоят из навеса, помещения весовщика и платформы весов с подземной частью.

Длина платформы 15,0м. К навесу с боковой стороны примыкает помещение весовщика с размерами в плане 3х6 м и высотой 3м

Навес имеет размеры в плане 6,0х18,0м и высоту 4,8м до низа балок покрытия

Подземная часть платформы автовесов грузоподъемностью 30т имеет размеры по наружным граням ограждающих конструкций 18,18х4,19м и заглубление от верха платформы 2,1м.

За относительную отметку 0,000 принят уровень чистого пола комнаты весовщика и платформы весов.

Каркас навеса запроектирован в следующих конструкциях:

колонны-сборные железобетонные по серии 1423-3 вып.1,

фундаменты колонн-монолитные железобетонные,

балки покрытия-железобетонные пролетом 18м по серии 1462 1-3/80 вып.1,

плиты покрытия-железобетонные ребристые размером 3,0х6,0м по ГОСТ 22701.1-77,

кровля-рулонная по железобетонному покрытию из 4-х слоев рубероида с защитным слоем гравия, металлические стойки фахверка по серии НН20-2/70, стены навеса из стального оцинкованного профилированного настила по металлическим прогонам, цокольные панели приняты по серии 1432-15 вып.1, фундаментные балки-по серии 1415-1 вып.1 Подземная часть автомобильных весов выполнена из сборных железобетонных унифицированных бункерных блоков по серии 3.004.1-0 Помещение весовщика выполнено из сборных железобетонных крупнопанельных бескаркасных конструкций для вспомогательных зданий промышленных предприятий с высотой этажа 3,0м по шифру 182-82.

Окна приняты по сериям 1.136.5-16 и 1.436.2-17 вып.1, двери по ГОСТ 14624-84.

Отмостка-асфальтобетонная по щебёночному основанию шириной 0,7м.

Полы в помещении весовщика – из линолеума, в подземной части автовесов – бетонные.

Перегородки тамбура, помещение весовщика затереть цементным раствором

Наружные поверхности стен помещения весовщика окрасить силикатной краской светлых тонов за 2 раза.

Внутренние поверхности помещения окрасить ВА-27А (ГОСТ 19214-80) в белый цвет.

Кирпичные участки цоколя стен дудки оштукатурить цементно-песчаным раствором состава 1:2 с добавлением церезита.

Внутренние и наружные бетонные поверхности стен навеса окрасить силикатной краской за 2 раза

Металлические конструкции навеса окрасить эмалью ХВ-16 (ТУ6-10-1301-83) светлых тонов по грунтовкам типов ГФ-020; ГФ-0320; ФЛ-03К, ПФ-020. Окна и двери окрасить масляной краской за 2 раза. Соединительные и закладные детали покрыть цинковым металлическим покрытием толщиной 120–150 мкм согласно требований СНиП 2.03.11-83. Необходимые мероприятия по антикоррозийной защите строительных конструкций предусмотрены в применяемых типовых сериях. Санитарное и бытовое обслуживание работающих предусматривается соответствующими сооружениями предприятия.

Принятые проектные решения отвечают требованиям индустриальности и снижения трудоёмкости строительства и экономии основных строительных материалов

4 Рекомендации по организации строительства и производству работ

Производство строительно-монтажных работ следует выполнять в соответствии с проектом производства работ.

Земляные работы производить в соответствии с требованиями СНиП III-8-76 и СНиП 3.02.01-83

Производство работ по выполнению монолитных бетонных и железобетонных конструкций осуществлять в соответствии с требованиями СНиП III-15-76

Подготовку к монтажу и монтаж сборных железобетонных конструкций выполнять в соответствии с требованиями СНиП III-16-80

Изготовление и монтаж металлических конструкций осуществлять в соответствии с требованиями СНиП III-18-75

При изготовлении арматурных и закладных деталей и изделий контактную, точечную и дуговую электросварку выполнять в соответствии с СН 393-78, контроль качества осуществлять по ГОСТ 10922-75.

Инв. №				Привязан	
Гл. спец.	Хроптун			ТП 503-9-18.86	
Гл. спец.	Баскова			Автомобильные весы грузоподъёмностью 30т на один проезд с платформой длиной 15м	
Нач. отд.	Козлов				
Гл. спец.	Домашина				Стадия: РП; Лист: 1; Листов: 2
Нач. отд.	Натанин				
Нач. отд.	Маркс				
ГИП	Емельянов			Пояснительная записка (начало)	Минпотребкооперации СССР Всесоюзный проектно-изыскательский институт сибирский
Н. контр.	Бабчина				

При необходимости производства работ в зимнее время следует руководствоваться следующими условиями: фундаменты и элементы подземной части из монолитного железобетона рекомендуется возводить способами последующего замораживания, обеспечивающими накопление бетоном до замерзания не менее 50% его проектной прочности (бетонирование в лёгких переносных тепляках или методами искусственного прогрева); возводить их методом замораживания не допускается. При возведении фундаментов в зимнее время необходимо обеспечить защиту основания от промерзания.

Для замоноличивания стыков сборных конструкций рекомендуется применять бетоны (растворы) с противокоррозионными добавками, либо применение метода искусственного прогрева.

Обратную засыпку пазух грунтом рекомендуется производить после оттаивания и достижения бетоном проектной прочности.

5 Электротехническая часть

5.1. Электрическое освещение

Электроснабжение автомобильных весов предусматривается от внутриплощадочной низковольтной сети предприятия. Напряжение питающей сети принято 380/220В с глухозаземлённой нейтралью. Надёжность электроснабжения - 3-я категория. Общая установленная мощность - 2,3 кВт, в том числе: освещение - 1,8 кВт, весовое оборудование - 0,5кВт.

В комплект весового оборудования входят: прибор измерительный (для полуавтоматического управления процессом взвешивания), пульт управления, машина вычислительная электронная клавишная "Искра 108 Д", блок обработки информации (60 - МП), светофор линзовый двузначный (ТУ 78-67).

Питание рабочего освещения и пульта управления автомобильных весов предусмотрено от щитка освещения ЯАЕ 23-12, установленного в тамбуре помещения весовщика.

В помещении весовщика предусмотрены светильники НПО 200, в приямке - переносные светильники ПЛТ-50, в проезде - НСПН-200, наружное освещение въездов предусмотрено от светильников СК 3Р-1-250.

Электрическая сеть освещения в помещении весовщика выполнена скрыто проводом АПВ и кабелем АВВГ открыто в остальных помещениях. Заземление пульта управления и осветительных щитков предусмотрено через нулевую жилу силового кабеля. Работа светофоров предусматривается автоматически при проведении процесса взвешивания.

5.2 Связь и сигнализация

Телефонизация, радиофикация, часофикация и пожарная сигнализация предусматриваются от слаботочных сетей и устройств предприятия. В помещении весовщика устанавливается телефонный аппарат ТАН-70, абонентский громкоговоритель типа ГА-III мощностью 0,25 Вт, вторичные электрочасы и кнопочный пожарный извещатель типа ПКЕ 222-1.

Абонентская сеть выполняется открыто проводами ПРППМ 2х1,0 и ТРП 2х0,5 по стенам.

в Отопление и вентиляция

Проект отопления разработан для климатического района с расчетной наружной температурой $t = -30°C$.

В качестве теплоносителя принята вода с параметрами 150-70°С от внутриплощадочной сети промплощадки.

Нагревательные приборы - стальные радиаторы типа РСГ2.

Система отопления - горизонтальная, проточная. Внутренняя температура в помещении принята 18°С.

Расход тепла на отопление составляет при $t = -30°C$ - 7640Вт (6570 ккал/ч).

Вентиляция в помещении весовщика - естественная через фрамуги. При привязке проекта к конкретным условиям площадки уточняются параметры теплоносителя.

7. Охрана труда и взрывопожаробезопасность

Проект разработан в соответствии с действующими нормами и правилами и предусматривает мероприятия, обеспечивающие охрану труда и взрывопожаробезопасность при эксплуатации сооружения.

Проектируемое сооружение предназначено для производства взвешивания грузов автомобильным транспортом весом 30т.

Для создания нормальных условий труда в помещении весовщика предусматривается центральное водяное отопление. Вентиляция помещения - естественная через форточки в оконных блоках.

Для уменьшения шума и вибрации, возникающих при проезде автомобильного транспорта, в помещении весовщика предусмотрены окна с двойными остеклёнными переплетами и устройство горизонтальных площадок при въезде и после выезда с автовесов длиной не менее длины платформы автовесов.

Для обеспечения безопасной эксплуатации на платформе автовесов устраиваются колесоотбойные брусья. Между будкой весовщика и платформой автовесов предусматривается лазка шириной 800 мм.

Вход в подземную часть весовой платформы предусмотрен через люк в полу помещения весовщика.

Управление работой весов осуществляется непосредственно с пультов управления. Сигнализация о работе весов осуществляется светофорами, установленными на въезде и выезде. Работа светофоров предусматривается автоматически при проведении процесса взвешивания. Предусматривается два вида освещения рабочее и ремонтное. Электрическая сеть освещения выполняется скрыто алюминиевыми проводами и кабелями.

Для заземления электроустановок и оборудования используется четвертая жила питающих кабелей.

В помещении весовщика устанавливаются телефонный аппарат, абонентский громкоговоритель и кнопочный пожарный извещатель.

Конструкции приняты несгораемые. Пределы огнестойкости приняты в соответствии с п. 2.27 СНиП II-2-80.

Для внутренней отделки приняты несгораемые материалы.

Двери при входе в помещение весовщика предусмотрены с уплотнением притворов и с приборами для самозакрывания. Возможность удаления дыма при пожаре предусматривается через наружные оконные проёмы. Для тушения пожара предусматривается применение первичных средств пожаротушения в виде ручных углекислотных огнетушителей ОУ-5 (2шт.) и песка.

8. Технико-экономические показатели

Аналога для сравнения проекта не имеется в связи с применением новых проектных решений.

NN п/п	Наименование показателей	Ед изм	Показатели проекта: для сухих грунтов	Показатели проекта: для мокрых грунтов
1	2	3	4	5
	Общие показатели			
1	Строительный объем	$м^3$	1107,8	1107,8
2	Общая площадь	$м^2$	220,0	220,0
3	Площадь застройки	"	153,5	153,5
4	Общая сметная стоимость	тыс руб	36,80	40,98
	в том числе СМР	то же	25,92	30,08
5	Стоимость СМР:			
	1 $м^2$ общей площади	руб	117,82	136,1 / 173
	на 1 $м^3$ строительного объема	"	23,40	27,45
	Эксплуатационные показатели расход тепла	ккал/час / квт	6570 / 7,64	6570 / 7,64
	потребная электрическая мощность	квт	1,80	1,80
6	Расход основных строительных материалов на 1 $м^2$ общей площади:			
	цемент, приведённый к М 400	т	0,27	0,30
	Сталь приведенная к классам А-I и С 38/23	"	0,10	0,11
	Лесоматериалы, приведённые к круглому лесу	$м^3$	0,04	0,04

В проекте применены следующие прогрессивные конструкции:
- будка весовщика выполнена из сборных железобетонных конструкций;
- стеновое ограждение навеса выполнена из легкого профнастила;
- стены подземной части выполнены из унифицированных брусчатых блоков.

Привязан

Инв. №

			ТП 503-9-18.86	
Гл. спец.	Коротун		Автомобильные весы грузоподъемностью 30т на один проезд с платформой длиной 15м	
Гл. спец.	Волков			
Нач. отд.	Козлов			
Гл. спец.	Долгушина			
Нач. отд.	Натенин			
Нач. отд.	Мадаев		Стадия: РП; Лист: 2; Листов:	
ГИП	Еженков		Пояснительная записка (окончание)	Минмонтажспецстрой СССР Новосибирский Промстройпроект г. Новосибирск
Н. контр.	Ефимина			

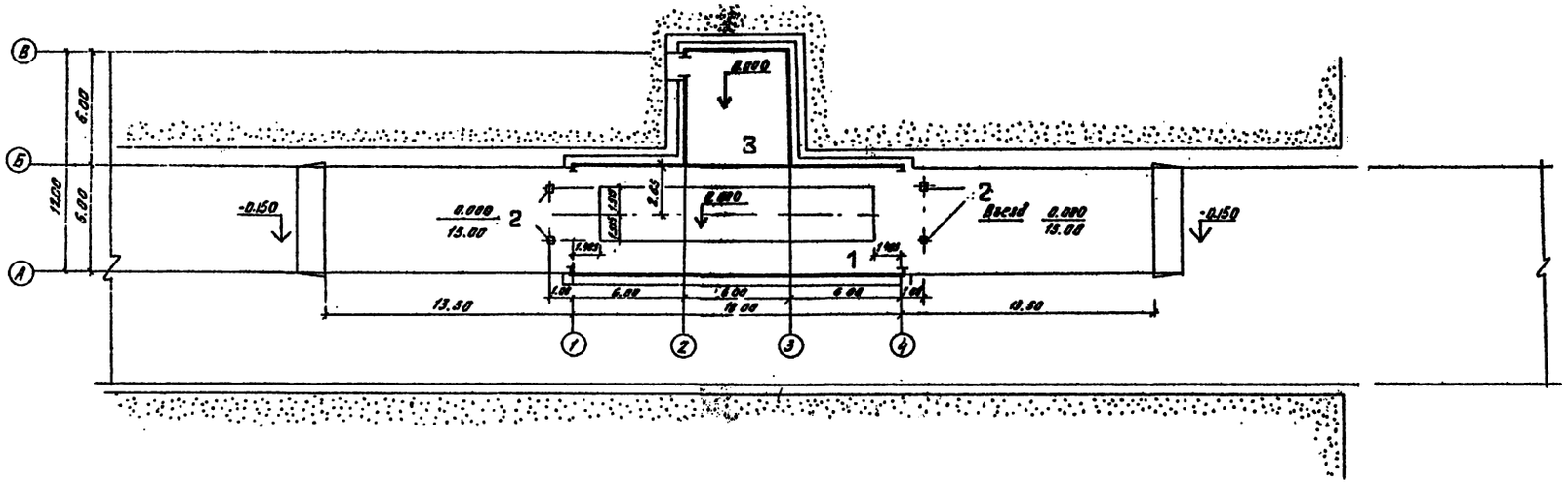

Экспликация зданий и сооружений

1. Автомобильные весы грузоподъемностью 30 тонн на один проезд с платформой длиной 15м
2. Направляющие столбы
3. Помещение весовщика

Привязан	Инж.	Покрышкина		ТП 503-9-18 86		ГП	
	Пров	Цветков		Автомобильные весы грузоподъемностью 30 тонн на один проезд с платформой длиной 15м			
	Гл спец	Цветков			Стадия	Лист	Листов
	Нач отд	Ткачев	6.12.85		РП		1
	Н контр	Цветков		Схема генерального плана	Министерство хлебопродуктов СССР Госкомсибпромзернопроект г. Новосибирск		
Инв.	Т.ин	Емельянов					

Ведомость основных комплектов рабочих чертежей

Обозначение	Наименование	Примечан
АР	Архитектурно-строительные решения	
КЖ	Конструкции железобетонные	
КМ	Конструкции металлические	
ОВ	Отопление и вентиляция	
ЭО	Электрическое освещение	
СС	Связь и сигнализация	

Ведомость рабочих чертежей основного комплекта АР

Лист	Наименование	Примечание
1	Общие данные	
2	План на отм. 0 000, −2 100	
3	Разрезы 1-1, 2-2. Узел 7.	
4	Фасады 1-4, 4-1, В-А, А-В.	
5	План кровли. План полов Схема заполнения оконных проемов. Узлы 1...6.	
6	Устройство гидроизоляции подземной части	

Ведомость спецификаций

Лист	Наименование	Примечание
АР-2	Спецификация перемычек и заполнения проемов	
АР-2	Спецификация металлических элементов	
АР-5	Спецификация заполнения оконных проемов	

Ведомость ссылочных и прилагаемых документов

Обозначение	Наименование	Примечание
	Ссылочные документы	
1.136.5-16, часть 1	Окна и балконные двери деревянные с двойным остеклением для жилых и общественных зданий.	
1.038.1-1, вып. 1	Перемычки железобетонные для зданий с кирпичными стенами	
1.436.2-17, вып. 1	Окна с переплетами из одинарных прямоугольных стальных труб и механизмы открывания	
Гост 14624-84	Двери деревянные для производственных зданий	
2.236-2, вып. 1	Детали примыкания оконных и дверных блоков в общественных зданиях	
1.136.1-13, вып. 1	Плиты подоконные железобетонные для жилых и общественных зданий	
	Прилагаемые документы	
АР. ВМ	Ведомость потребности в материалах	Альбом IV

Таблица толщин стен и утеплителя

Температура наружного воздуха в градусах	Стеновые панели из керамзитобетона $\gamma = 900$ кг/м³	Керамзитобетон $\gamma = 500$ кг/м³
−30°	300 мм	120 мм
−40°	350 мм	160 мм

Общие указания

1 За относительную отметку 0 000 принята отметка чистого пола комнаты весовщика и платформы весов, что соответствует абсолютной отметке...

2. Кирпичные участки наружных и внутренних стен выполнить из обыкновенного красного глиняного кирпича М75 на растворе М10, Мрз-10.

3. Внутренние бетонные поверхности подземной части затираются цементно-песчаным раствором и окрашиваются известковым составом.

4. Данные об отделке надземной части помещений автовесов, а также по устройству отмостки смотри пояснительную записку проекта.

5 Гидроизоляция стен подземной части в сухих грунтах - обмазка горячим битумом за 2 раза.

Указания по устройству гидроизоляции в водонасыщенных грунтах см п.6.

Типовой проект разработан в соответствии с действующими нормами и правилами и предусматривают мероприятия обеспечивающие пожарную безопасность при эксплуатации здания.

Главный инженер проекта [подпись] /Л.Н.Емельянов/

Инв №				Привязан
Техник	Токарева			ТП 503-9-18.86 АР
Ст. инж	Шарапова			Автомобильные весы грузоподъемностью 30т на один проезд с платформой длиной 15м
Рук. гр.	Максимов			Стадия: РП; Лист: 1; Листов: 6
Гл. спец	Коротун			
Нач. отд	Козлов			
ГИП	Емельянов			Общие данные
Н. контр.	Коротун			Министерство хлебопродуктов СССР Гипроцентроспиртопроект г. Новосибирск

План на отм 0000

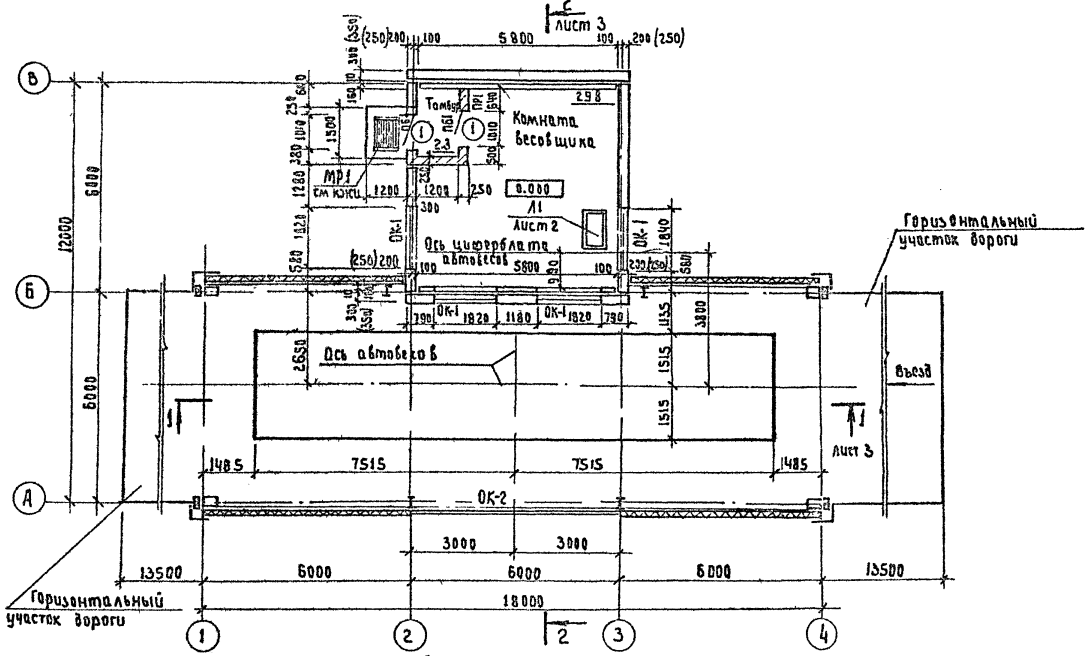

План на отм. -2100

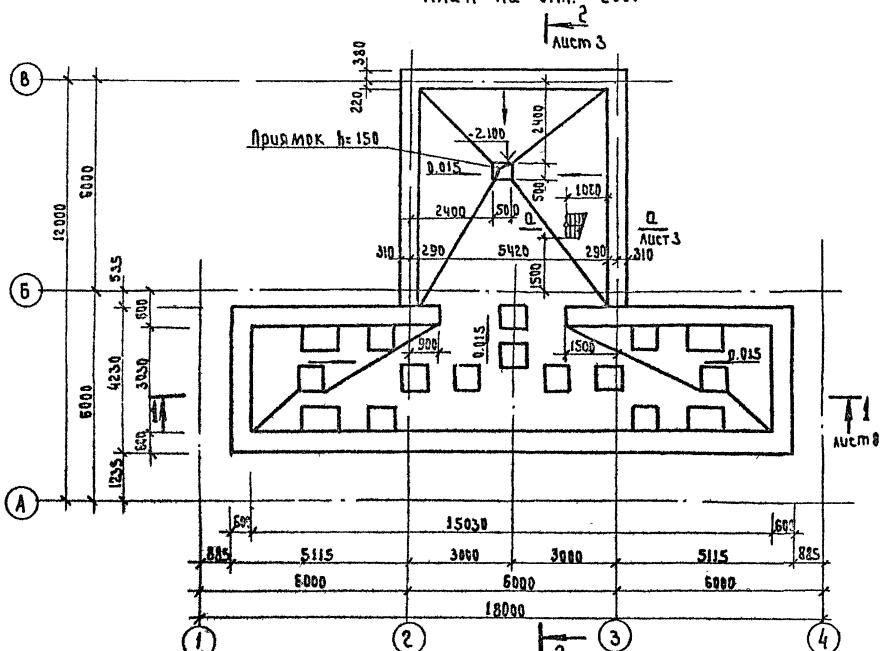

Спецификация перемычек и заполнения проемов

Марка, поз	Обозначение	Наименование	Кол	Масса ед, кг	Примечание
	Спецификация перемычек				
1	1.038 1-1, вып. 1	1ПБ13-1	4	25	
	Спецификация заполнения проемов				
1	ГОСТ 14624-84	Дверной блок ДНГ21-10А	2		
Л1	ГОСТ 24698-81	Люк ДЛ 10-10	1		
ОК-1	1 136 5-16, часть 1	Оконный блок ОР15-1	4		
	1.1361-13 вып 1	Подоконная доска пош 19 15 45-Т-д	4		
ОК-2	1.436-2-17 в 1	Оконный блок 01Н 60 24 01	1	108 1	

Спецификация металлических элементов

Марка, поз.	Обозначение	Наименование	Кол	Масса ед, кг	Примечание
МР1	КЖИ-Мр1	Металлическая решетка МР1	1	19 4	
ЗД 1	3 400-6/76	Закладная деталь МЦ4-46			6.7м

Ведомость перемычек

Марка, поз	Схема сечения
ПБ1	1

Ведомость проемов и дверей

Марка, поз	Размер проема, мм
1	1010 × 2070

Размеры в скобках даны для температуры наружного воздуха минус 40°С

Ст. инж	Шарапова		
Рук гр	Максимов		
Гл спец	Коротун		
Нач отд	Козлов		
ГИП	Емельянов		
Н контр	Коротун		

Привязан

Инв. №

ТП 503-9-18 86 АР

Автомобильные весы грузоподъемностью 36т на один проезд с платформой длиной 15м

Стадия	Лист	Листов
РП	2	

План на отм 0 000, -2.100.

Министерство хлебопродуктов СССР
Госкиисиспромпроект

Разрез 1-1

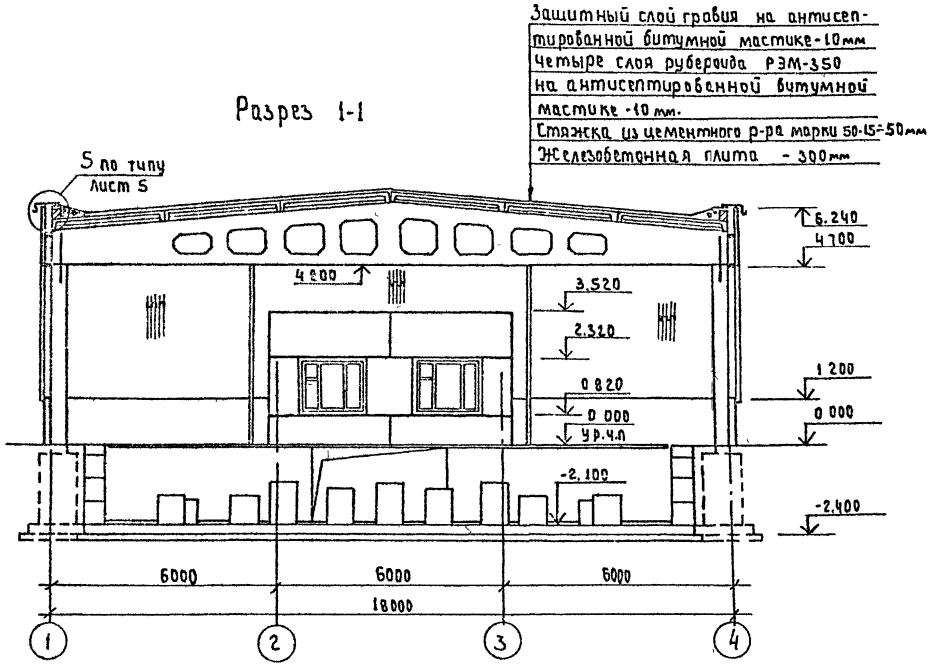

а - а

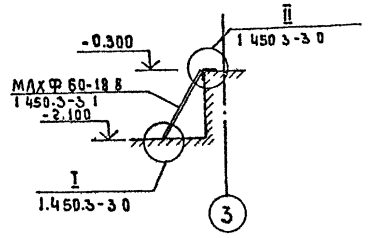

7

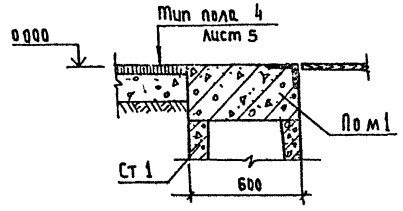

Разрез 2-2

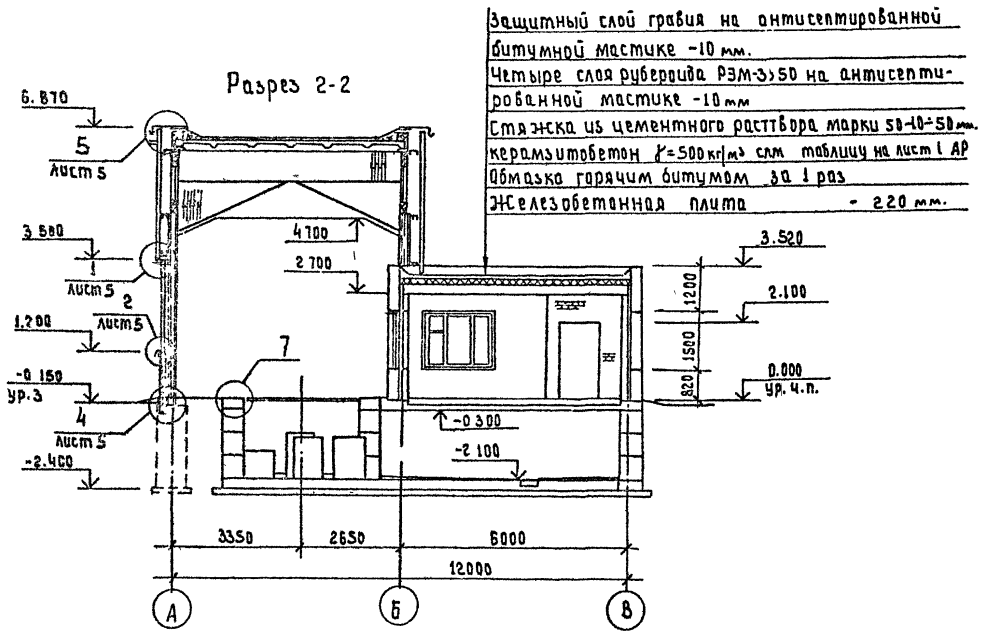

				ТП 503-9-18.86	АР
				Автомобильные весы грузоподъемностью 30т на один проезд с платформой длиной 15м	
При базах	Ст инж	Шарапова			Стадия / Лист / Листов
	Рук. гр.	Максимов			РП / 3
	Гл. спец	Коротун		Разрезы 1-1, 2-2 Узел 7	Министерство хлебопродуктов СССР Госнаисибпромзернопроект г. Новосибирск
	Нач отд.	Козлов			
	ГИП	Емельянов			
Инв.№	Н.контр.	Коротун			

Фасад 1-4

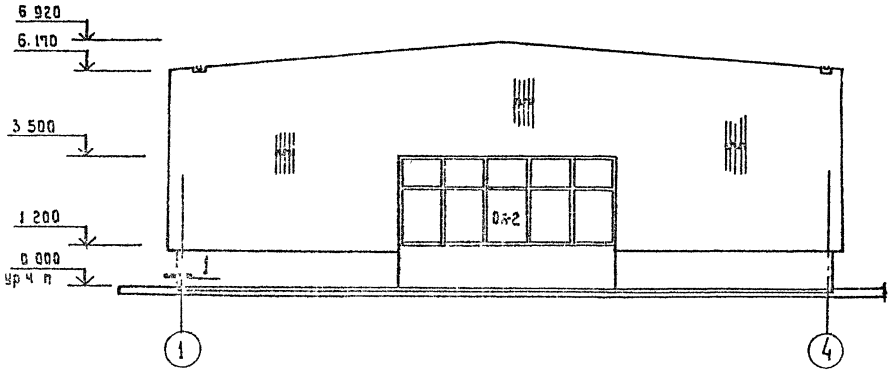

Фасад 4-1

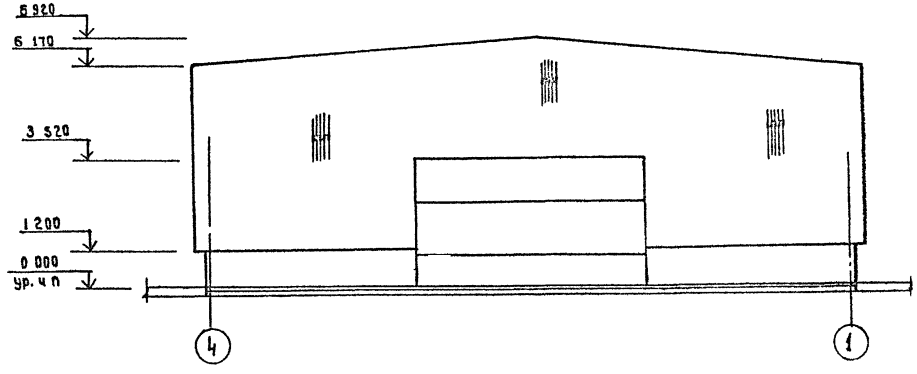

Фасад Б-А

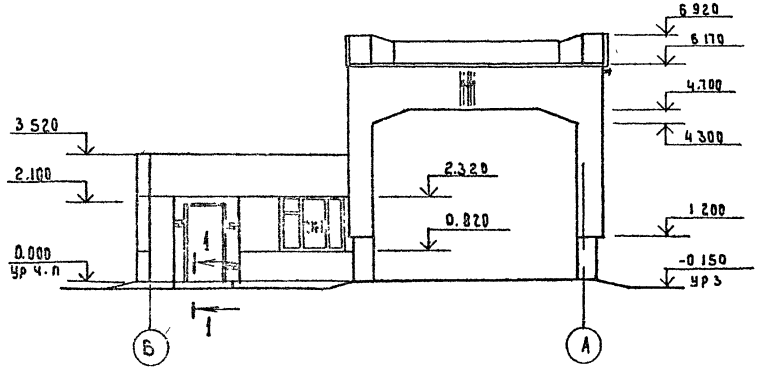

Фасад А-В

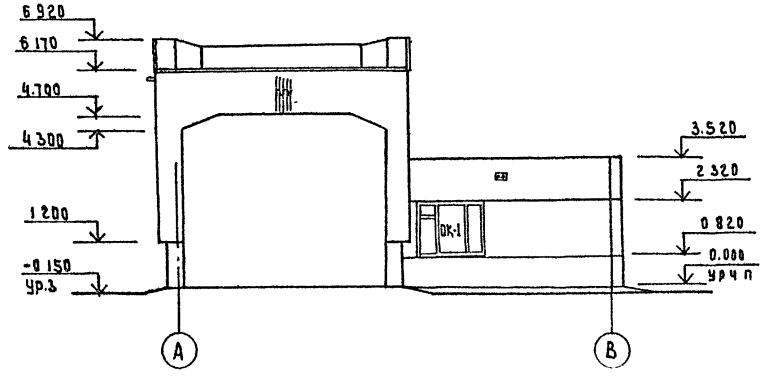

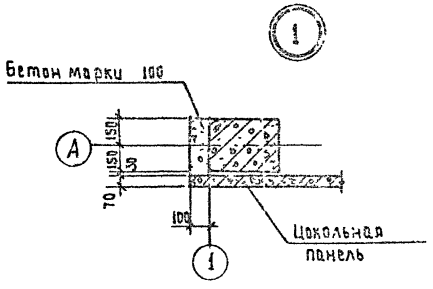

1—1

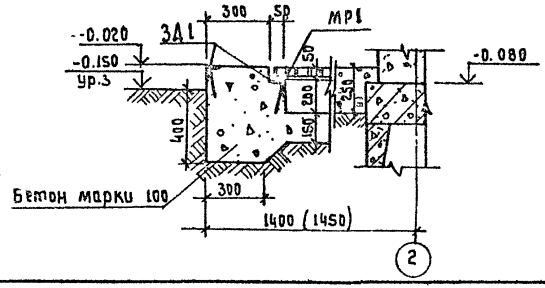

Ст инж.	Шарапова		
Рук гр.	Максимов		
Гл спец	Коротун		
Нач отд	Козлов		
ГИП	Емельянов		
Н контр	Коротун		

Привязан

Инв. №

ТП 503-9-18.86 АР

Автомобильные весы грузоподъемностью 30т на один пролет с платформой длиной 15м

стадия	Лист	Листов
РП	4	

Фасады 1-4, 4-1, Б-А, А-Б

Министерство хлебопродуктов СССР
Госинсибпромзернопроект
г. Новосибирск

План кровли

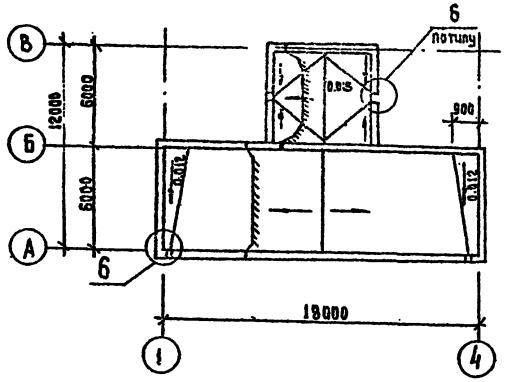

План пола на отм. 0.000

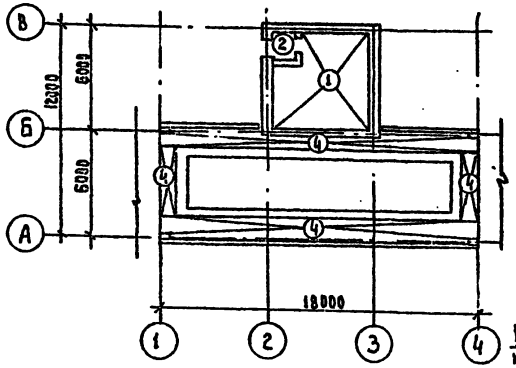

План пола на отм. -2.100

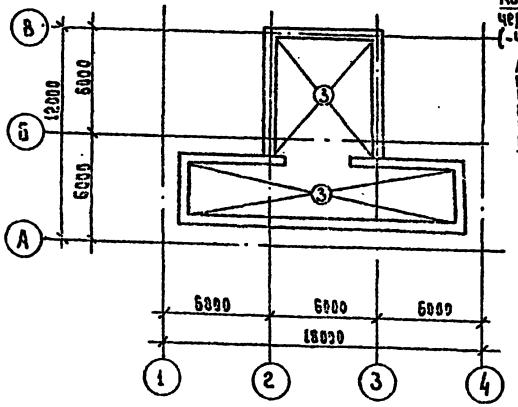

Схема заполнения оконных проемов

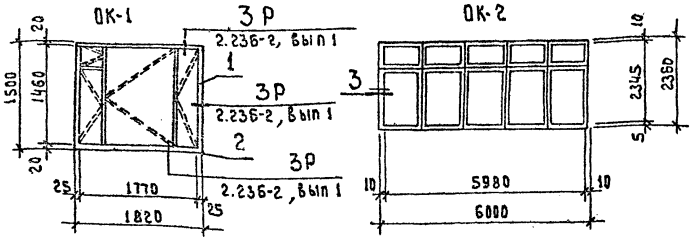

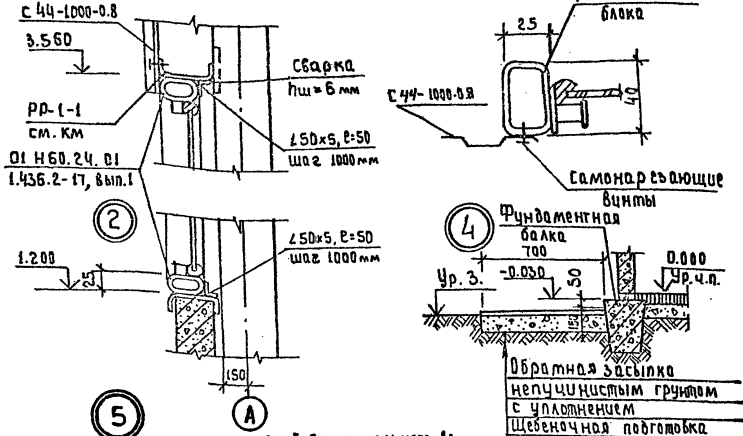

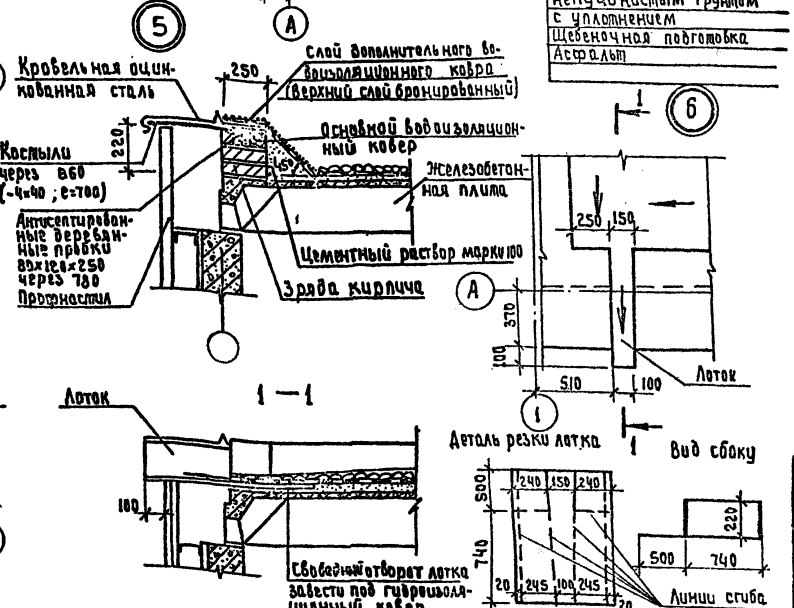

Экспликация полов

Наименование или номер помещения по проекту	Тип пола по проекту	Схема пола или номер узла по серии	Элементы пола и их толщина	Площадь пола, м²
Комната весовщика	1		Линолеум ГОСТ 7251-77 – 3 мм Прослойка из холодной мастики на водостойких вяжущих Стяжка из цементно-песчаного раствора – 37 мм Керамзитобетон γ = 500 кг/м³ – 140 мм ж/б плита перекрытия – 120 мм	29,8
Тамбур	2		Асфальтобетон – 25 мм Стяжка из цем-песч раст-ра – 40 мм Утеплитель керамзитобетон γ = 500 кг/м³ – 115 мм ж/б плита перекрытия – 120 мм	2,3
Подземная часть автовесов	3		Бетон марки 200 с железненной поверхностью с уклоном – 20. 140 Днище Дм 1	82,0
В проездах автовесов	4		Асфальтобетон – 50 мм Подготовка из бетона марки 100 – 150 мм Уплотненный грунт с врамбованным в него щебнем	45,6

Спецификация заполнения оконных проемов

Марка, поз	Обозначение	Наименование	Кол	Масса ед, кг	Примечание
		ОК-1 (шт 4)			
1	1.136.5-16, часть 1	Оконный блок ОР15-18	1		
2	1.136.1-13 вып 1	Подоконная плита поз 19 15 48-Т-3	1		
		ОК-2 (шт 1)			
1	1.436-2-17, вып 1	Оконный блок ОВ18 2401	1	108,1	

1. Лотки для сброса воды выполнить из оцинкованной стали. Расход стали на все лотки – 3.1 м².
2. Расход металла на костыли – 53 кг.

Привязан

Инв. №

Техник	Токарева		
Ст. инж.	Шарапова		
Рук. гр.	Максимов		
Гл. спец.	Коротун		
Нач. отд.	Козлов		
ГИП	Емельянов		
Н. контр.	Коротун		

ТП 503-9-18.86 АР

Автомобильные весы грузоподъемностью 30т на один проезд с платформой длиной 15м

Стадия	Лист	Листов
РП	5	

План кровли, план полов. Схема заполнения оконных проемов. Узлы 1...6

Министерство хлебопродуктов СССР
Госинсибпромзернопроект г. Новосибирск

Сверил

Копировал

Формат А2

План гидроизоляции подземной части

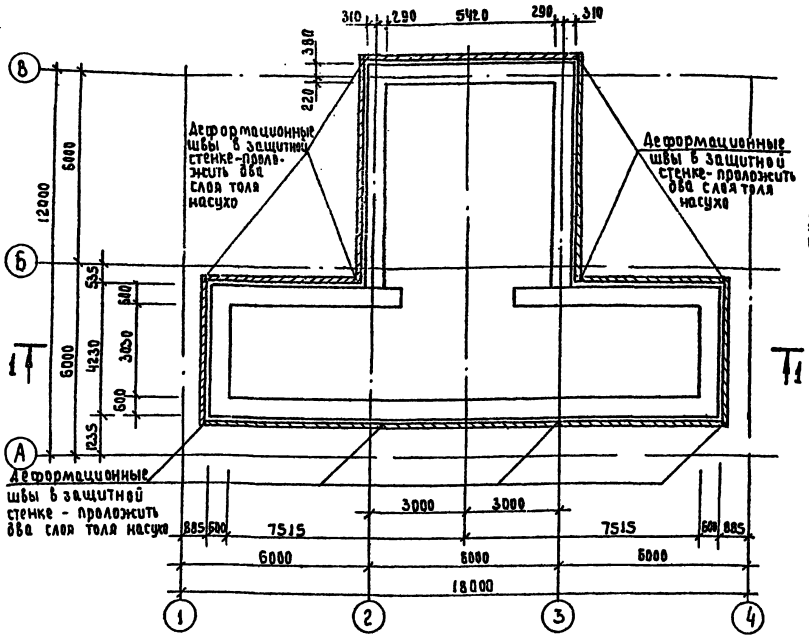

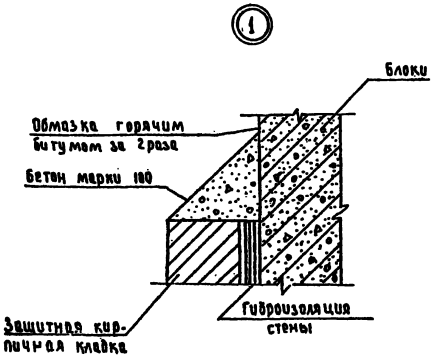

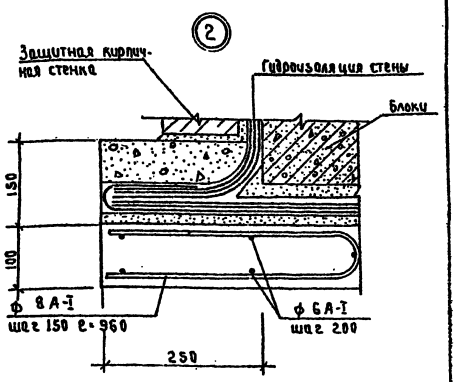

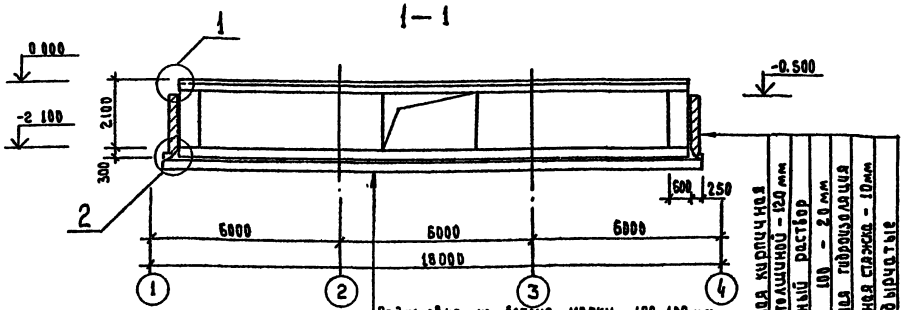

Подготовка из бетона марки 100-100 мм
Выравнивающий слой из цементного раствора марки 100 - 20 мм
Оклеечная гидроизоляция из 3х слоев гидроизола
Защитный слой из цементного раствора марки 100-30 мм
Железобетонная плита днища

Защитная кирпичная стенка толщиной - 120 мм
Цементный раствор марки 100 - 20 мм
Оклеечная гидроизоляция
Цементная стяжка - 10 мм
Блоки бырчатые

Указания по устройству гидроизоляции.

1. Днище и стены подземной части автовесов изолируются при помощи наружной оклеечной гидроизоляции с устройством защитной стенки.
   Оклеечная гидроизоляция представляет собой сплошной водонепроницаемый гидроизоляционный ковер из рулонных гнилостойких материалов (гидроизола, изола, бризола и пр.), наклеиваемых послойно мастикой на ровную, предварительно высушенную и огрунтованную разжиженным битумом наружную поверхность сооружения. Работы по гидроизоляции выполнять в соответствии с СНИП III-20-74.*
2. В местах стыкования гидроизоляции днища с гидроизоляцией стен в углах производится усиление ковра полосой стеклоткани шириной не менее 50 см.
3. Для зажима и обеспечения сохранности гидроизоляции в процессе её эксплуатации предусматриваются по наружным контурам подземной части защитные стенки из хорошо обожженного красного кирпича марки 100 на цементном растворе марки 50.
4. Края оклеечной гидроизоляции днища в процессе производства работ необходимо защищать от повреждений временным покрытием из цементного раствора по слою песчанной засыпки.
5. По окончании работ по устройству гидроизоляции производится обратная засыпка пазух котлована послойно с уплотнением и делается отмостка.
6. Расход арматуры: ф 6А-I - 63.4 кг;
   ф 8А-I - 148.5 кг.

Техник	Токарева		
Ст.инж.	Шарапова		
Рук.гр.	Максимов		
Гл.спец.	Коротун		
Нач.отд.	Козлов		
ГИП	Емельянов		
Н.контр.	Коротун		

Привязан

Инв.№

ТП 503-9-18.86 АР

Автомобильные весы грузоподъемностью 30т на один проезд с платформой длиной 15м

Стадия	Лист	Листов
РП	6	

Устройство гидроизоляции подземной части.

Министерство хлебопродуктов СССР
Госниисибпромтранспроект

Ведомость рабочих чертежей основного комплекта КЖ

Лист	Наименование	Примечание
1	Общие данные	
2	Схема расположения фундаментов и фундаментных балок. Узлы 1...3	
3	Фундаменты Фм 1... Фм 3	
4	Навес Схемы расположения колонн, балок, плит покрытия и цокольных панелей	
5	Схема расположения элементов конструкций подземной части	
6	Днище Дм 1. Вид и схема армирования (раскладка нижних сеток). Разрез 1-1	
7	Днище Дм 1. Схема армирования (раскладка верхних сеток). Разрезы 2-2... 6-6.	
8	Днище Дм 1. Вид и схема армирования (раскладка нижних сеток). Разрез 1-1	
	(вариант для водонасыщенных грунтов).	
9	Днище Дм 1. Схема армирования (раскладка верхних сеток). Разрезы 2-2...6-6.	
	(вариант для водонасыщенных грунтов)	
10	Стены Ст 1. Схема расположения элементов	
11	Стены Ст 1. Схема армирования	
12	Стены Ст 1. Схема армирования (вариант для водонасыщенных грунтов)	
13	Монолитный пояс ПоМ1. Схема армирования Сечения 1-1 ... 3-3	
14	Плита ПМ1. Схема армирования	
15	Плита ПМ1. Сечения 2-2... 8-8	
16	Фундаменты механизма весов. Схема расположения тумб.	
17	Фундаменты механизма весов Тумбы Т1... Т7	
18	Помещение весовщика. Схема расположения панелей наружных стен, покрытия и	
	приставного торца.	

Ведомость ссылочных и прилагаемых документов

Обозначение	Наименование	Примечание
	Ссылочные документы	
ГОСТ 22701.0-77	Плиты железобетонные ребристые предварительно напряженные, размерами 6х3м для покрытий производственных зданий	
Шифр 182-82 Вып. 1-3, 3-1, 4-1, 7-1	Крупнопанельные конструкции для вагоносательных зданий промышленных предприятий с высотой этажа 5.0м и шагом несущих поперечных стен 6.0м	
1.415-1, Вып. 1	Железобетонные фундаментные балки для стен производственных зданий	
1.423-3, Вып. 1	Железобетонные колонны прямоугольного сечения для одноэтажных производственных зданий без мостовых кранов высотой до 9.6м	
1.432-15, Вып. 1	Стеновые панели неотапливаемых производственных зданий с шагом колонн 6м	
1.439-2	Стальные изделия креплений панельных стен одноэтажных производственных зданий с железобетонным каркасом	
1.462.1-3/80 Вып. 1	Железобетонные стропильные решетчатые балки для покрытий одноэтажных зданий	
2.432-2, Вып. 1	Монтажные узлы панельных стен неотапливаемых одноэтажных производственных зданий с железобетонным каркасом	
3.004.1-9	Сборные железобетонные унифицированные вырчатые блоки для фундаментов под машины	
	Прилагаемые документы	
КЖИ	Изделия заводского изготовления	Альбом II
КЖ. ВМ	Ведомость потребности в материалах	Альбом IV

Ведомость объемов сборных бетонных и железобетонных конструкций

	Наименование группы элементов конструкции	Код	Кол., м³	Примечание
1	Сборные железобетонные унифицир. вырчат. блоки для фундам. под машины	581120	27.0	
2	Фундаментные балки	582420	1.3	
3	Балки	582220	6.9	
4	Колонны	582120	2.7	
5	Панели стеновые наружные преднапряженные	583111	2.5	
6	Панели стеновые керамзитобетонные γ = 900 кг/м³	583122	18.1	
7	Панели внутренних стен	583200	3.0	
8	Плиты покрытия преднапряженные	584210	6.4	
9	Панели перекрытий	584220	4.4	
	Итого		72.3	

Материалы на изготовление сборных бетонных и железобетонных конструкций учтены в ведомости потребности в материалах и отдельно не учитываются

Общие указания

1. Проект разработан для района строительства со следующими характеристиками:
   - расчетная зимняя температура наружного воздуха −30°С (основной вариант) и −40°С;
   - скоростной напор ветра для I географического района;
   - вес снегового покрова для III географического района;
   - рельеф территории спокойный.

   Данные о грунтах см. пояснительную записку. Класс здания II, степень огнестойкости II.
2. За относительную отметку 0.000 принята отметка чистого пола комнаты весовщика и платформы автовесов, что соответствует абсолютной отметке...

Ведомость спецификаций

Лист	Наименование	Примечание
2	Спецификация к схеме расположения фундаментов и фундаментных балок	
3	Спецификация фундаментов	
4	Спецификация к схемам расположения элементов каркаса	
5	Спецификация к схеме расположения элементов конструкций подземной части	
7	Спецификация днища Дм 1 (отм.- 2.100)	
9	Спецификация днища Дм 1 (отм.- 2.100)	
10	Спецификация к схеме расположения элементов стен подземной части	
11	Спецификация к схеме армирования стен подземной части	
12	Спецификация к схеме армирования стен подземной части	
13	Спецификация монолитного пояса ПоМ1	
15	Спецификация монолитной плиты Пм 1	
16	Спецификация к схеме расположения тумб	
17	Спецификация на монолитные железобетонные и бетонные тумбы	
18	Спецификация к схемам расположения панелей	

Рабочие чертежи разработаны в соответствии с действующими нормами и правилами и предусматривают мероприятия, обеспечивающие пожарную безопасность при эксплуатации здания.

Главный инженер проекта [подпись] Л.Н. Емельянов

Инв. №				Привязан
Техник	Токарева	[подпись]		ТП 503-9-18.86 КЖ
Рук.гр.	Максимов	[подпись]		Автомобильные весы грузоподъемностью 30т на один проезд с платформой длиной 16м
Гл.спец.	Коротун	[подпись]		Стадия: РП; Лист: 1; Листов: 18
Нач.отд.	Козлов	[подпись]		
ГИП	Емельянов	[подпись]		Общие данные
Н.контр.	Коротун	[подпись]		Министерство нефтепродуктов СССР Госмиспромэнергопроект г. Новосибирск

Схема расположения фундаментов и фундаментных балок

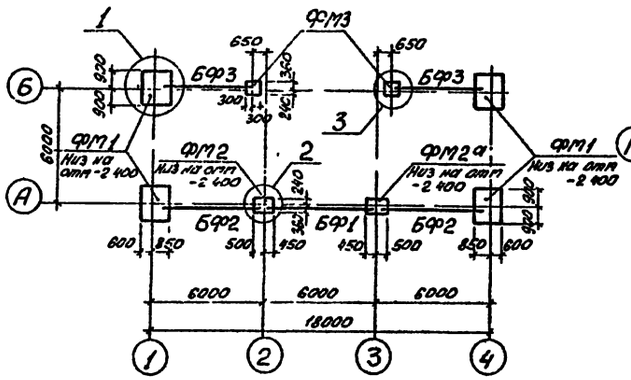

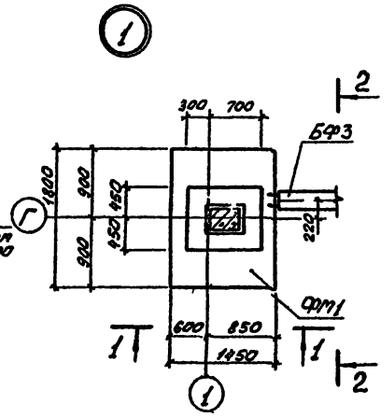

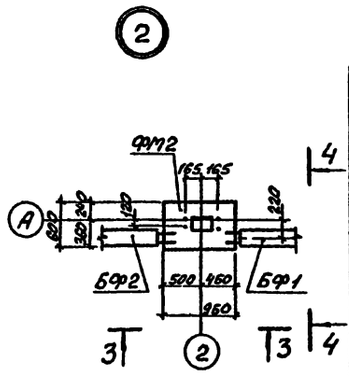

Спецификация к схеме расположения фундаментов и фундаментных балок

Марка, поз	Обозначение	Наименование	Кол	Масса ед, кг	Примечание
		Фундаменты монолитные			
ФМ1	лист 3	ФМ1	4		
ФМ2	лист 3	ФМ2	1		
ФМ2а	лист 3	ФМ2а	1		
ФМ3	лист 3	ФМ3	2		
		Балки фундаментные			
БФ1	1.415-1 вып. 1	ФБ-41	1	700	
БФ2	—"—	ФБ-42	2	700	
БФ3	—"—	ФБ-44	2	600	

1-1

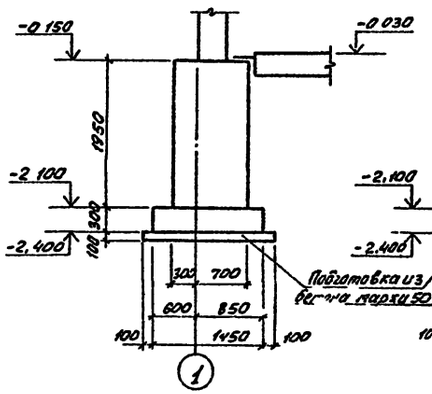

2-2

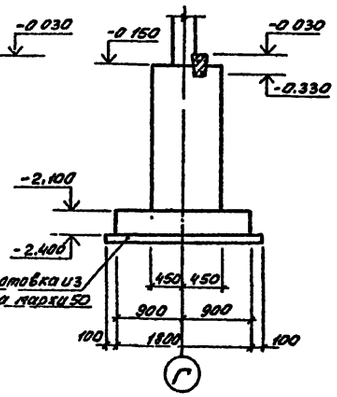

3-3

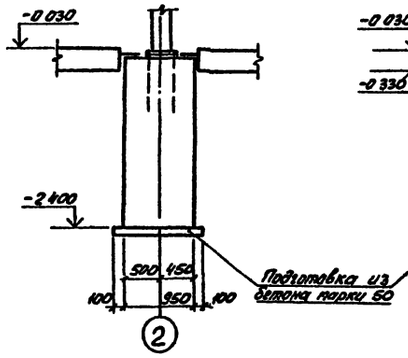

4-4

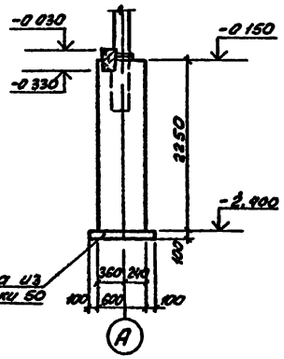

1 Грунты основания непучинистые, непросадочные со следующими нормативными характеристиками. $\varphi^{н}=28°$; $C^{н}=2$ мпа; $E=14,7$ мпа; $\gamma=1,8$ т/м³

2. Под фундаменты выполнить бетонную подготовку из бетона марки 50 толщиной 100 мм, превышающую габариты подошвы на 100 мм в каждую сторону

3 Фундамент ФМ2а отличается от фундамента ФМ2 зеркальностью изображения.

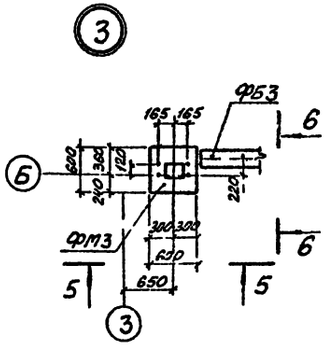

5-5

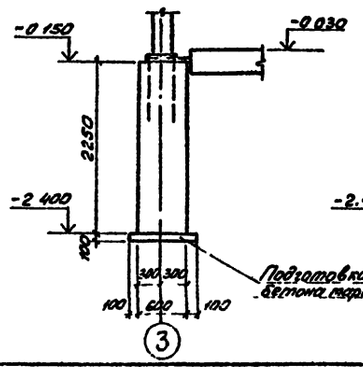

6-6

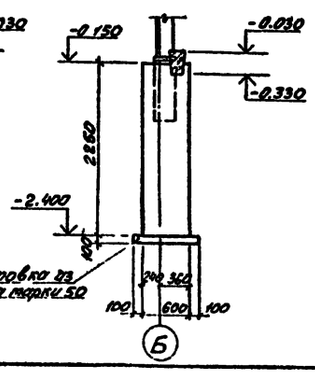

Привязан	Вед инж.	Лобанова		ТП 503-9-18.86 КЖ
	Рук гр.	Волгов		Автомобильные весы грузоподъемностью 30т на один проезд с платформой длиной 15 м
	Гл спец.	Коротун		Стадия: РП; Лист: 2; Листов:
	Н.ч.лтд	Козлов		Схема расположения фундаментов и фундаментных балок узлы 1 3
	ГИП	Емельянов		Министерство хлебопродуктов СССР Гостиносибпромпроект г Новосибирск
Инв №	Н контр	Коротун		

ФМ1

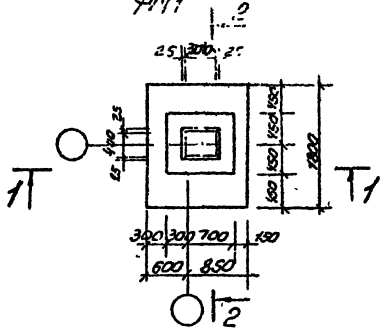

ФМ2, ФМ2а

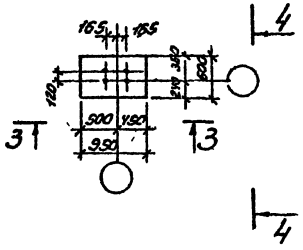

ФМ3

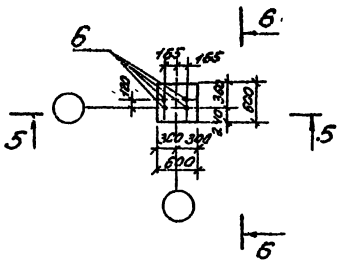

Спецификация фундаментов

Формат	Зона	Поз	Обозначение	Наименование	Кол на эл			Примечание
				Сборочные единицы				
				Сетки арматурные				
		1	ГОСТ 23279-85	С 10АII-200/10АI-200 1½с х12Б 75/75	1			
		2	КЖН-С1	С1	2			
		3	1.412-1/77 Вып 3	СА1-6АI	2			
		4	КЖИ-С2	С-2	6			
				Детали				
		5		ФВАI l=550	6			0,38кг
		6	КЖИ-АI	Анкерный болт АI		2/2	2	
				Материалы				
				Бетон марки 200	2,4	1,8/2,2	0,82	

Марка	Лит.		
	ФМ1	ФМ2 / ФМ2а	ФМ3

1-1

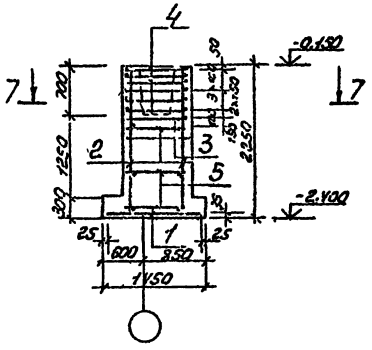

2-2

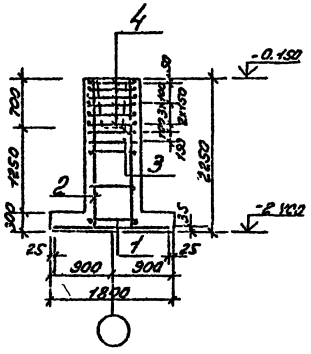

3-3

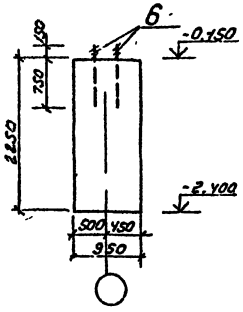

Расчетная схема фундамента ФМ1

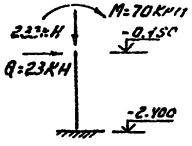

Ведомость расхода стали на элемент, кг

Марка элемента	Изделия арматурные							Общий расход
	Арматура класса							
	A-I				A-III			
	ГОСТ 5781-82				ГОСТ 5781-82			
	Ø4	Ø8	Ø16	Итого	Ø10	Ø12	Итого	
ФМ1	9,6	40,8		13,68	16,4	19,0	35,4	49,08
ФМ2; ФМ2а			6,2	6,2				6,2
ФМ3			6,2	6,2				6,2

1. Защитный слой бетона для рабочей арматуры фундаментов принят 35мм.

4-4

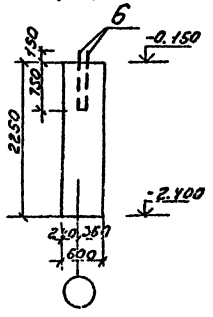

5-5

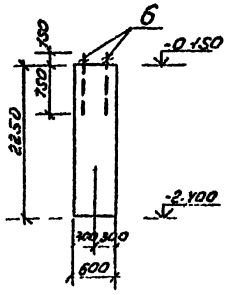

6-6

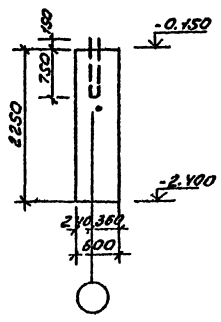

7-7

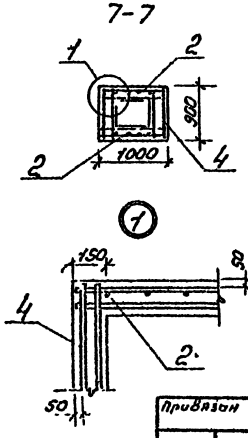

Привязан						ТП 503-9-18.85	КЖ
						Автомобильные весы грузоподъемностью 30т на один проезд с платформой длиной 15м	
						Стадия: РП	Лист: 3	Листов:
Инв. №						Фундаменты ФМ1...ФМ3	Госпроектмонтажспецстроя СССР Главный архитектурно-проектный институт г. Новосибирск
Нач. отд.	Ананьев						
Рук. гр.	Долгов						
Гл. спец.	Коротун						
Нач. отд.	Л'Долов						
Т. к.	Ананьева						
Н. контр.	Коротун						

Схема расположения колонн и балок

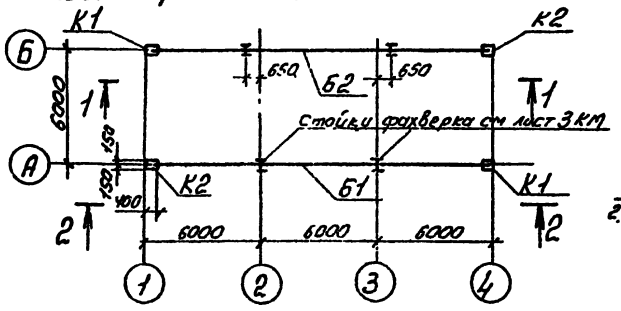

1-1

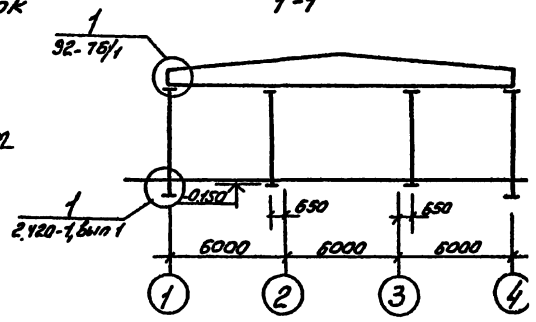

Схема расположения плит покрытия

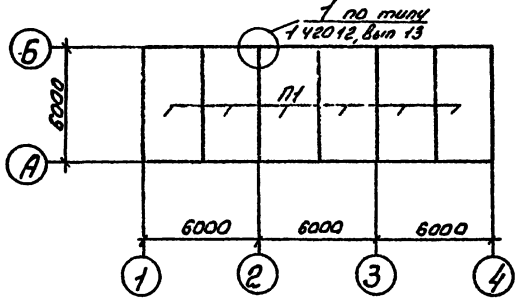

2-2

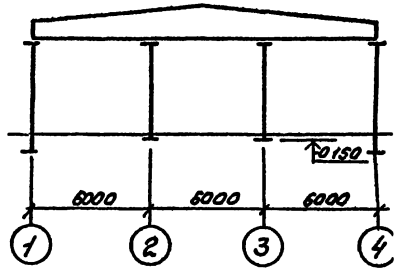

Схема расположения стеновых панелей по осям 1-4

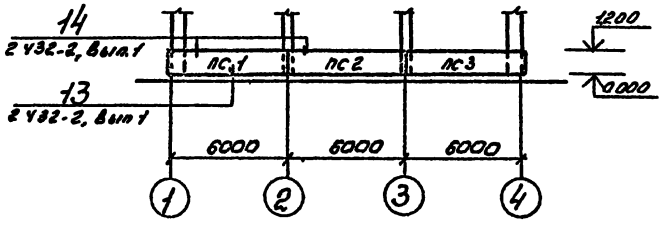

Схема расположения стеновых панелей по осям 4-1

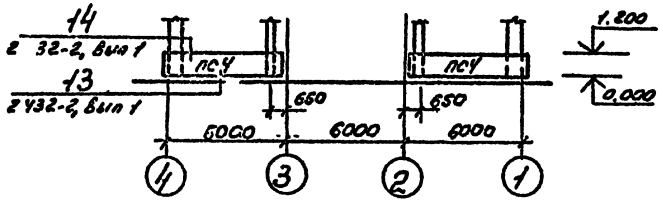

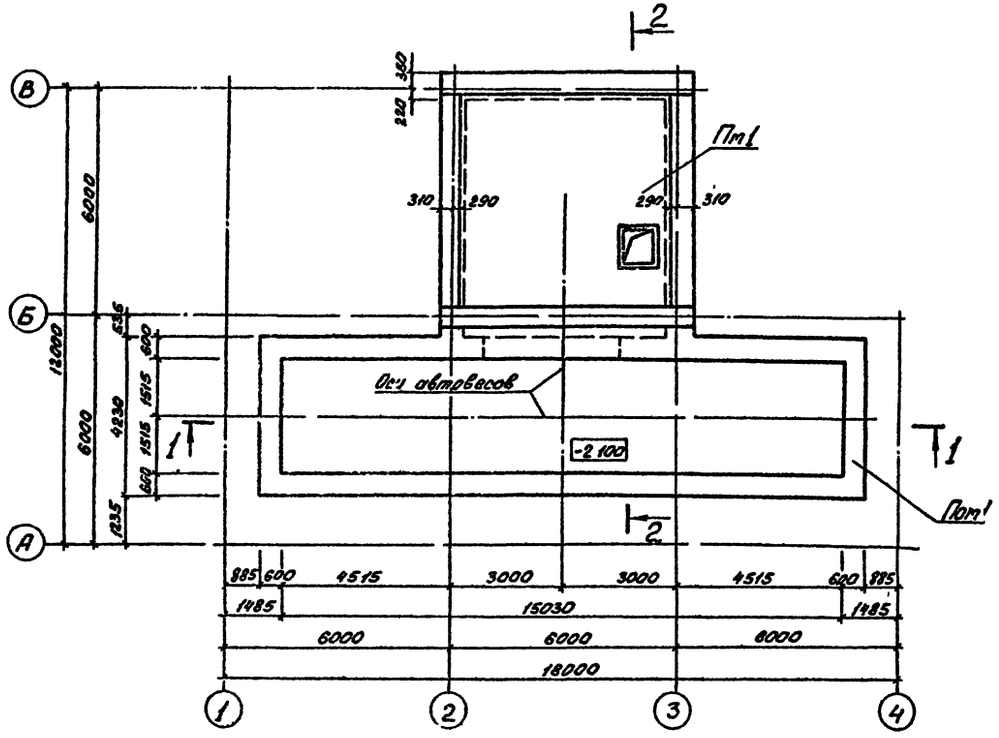

2-2

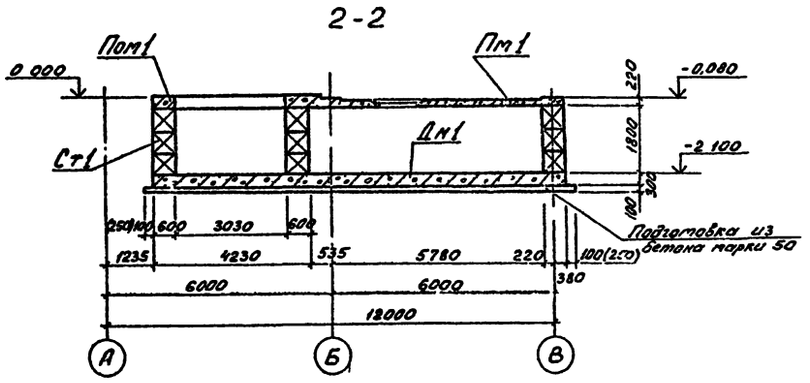

Спецификация к схеме расположения элементов конструкций подземной части

Марка, поз	Обозначение	Наименование	Кол	Масса ед.кг	Примечание
Дм1	лист 6,7(8,9)	Днище монолитное Дм1	1		
Ст1	лист 10	Стены из блоков Ст 1	1		
Пом1	лист 13	Монолитный пояс Пом1	1		
Пм1	лист 15	Монолитная плита Пм1	1		

1 Размеры в скобках даны для варианта с водонасыщенными грунтами Гидроизоляцию подземной части выполнить, по листу 6 основного комплекта АР

2 Тумбы в подземной части автовесов условно не показаны, смотри лист 16

1-1

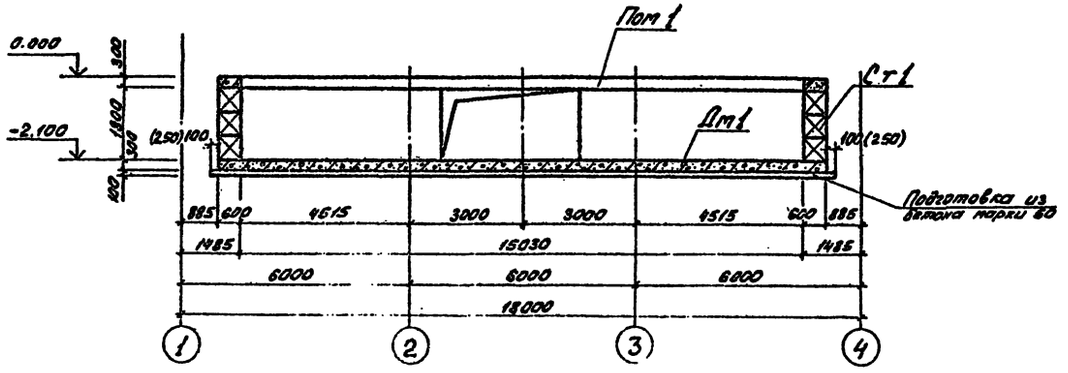

Привязан	Ст инж.	Шарапова		ТП 503-9-18.86 КЖ	
	Рук. гр.	Максимов		Автомобильные весы грузоподъемностью 30 т на один проезд с платформой длиной 15 м	
	Гл спец.	Коротун			Стадия: РП; Лист: 5; Листов:
	Нач. отд.	Козлов		Схема расположения элементов конструкций подземной части	Министерство хлебопродуктов СССР Госкомсиб промзернопроект г Новос бирск
Инв №	ГИП	Емельянов			
	Н. контр.	Коротун			

Вид днища Дн 1.

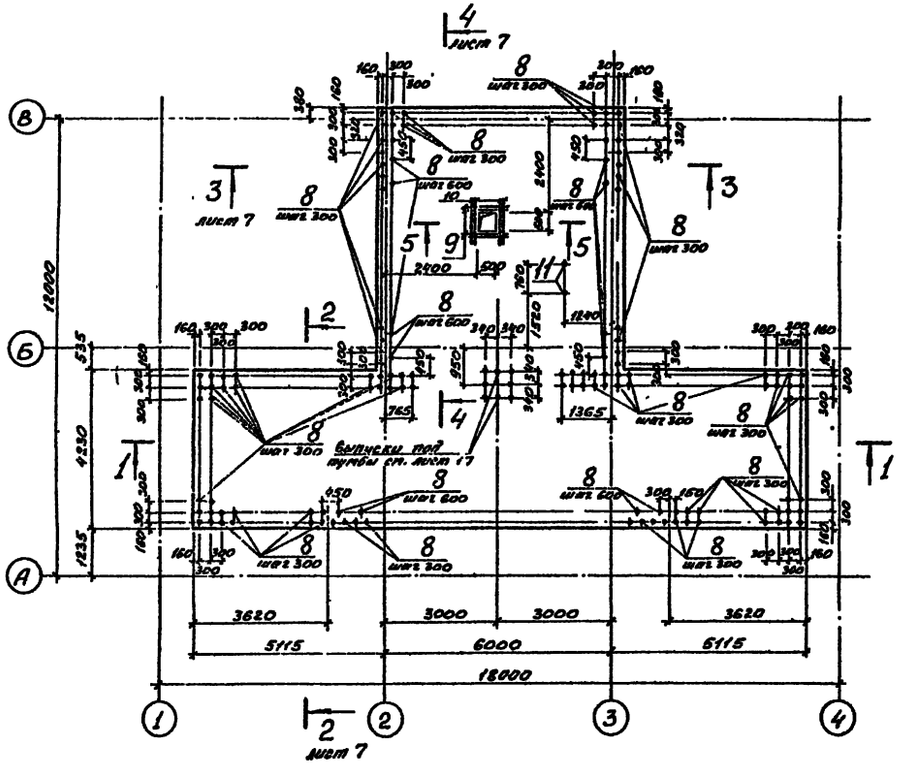

Схема армирования (раскладка нижних сеток).

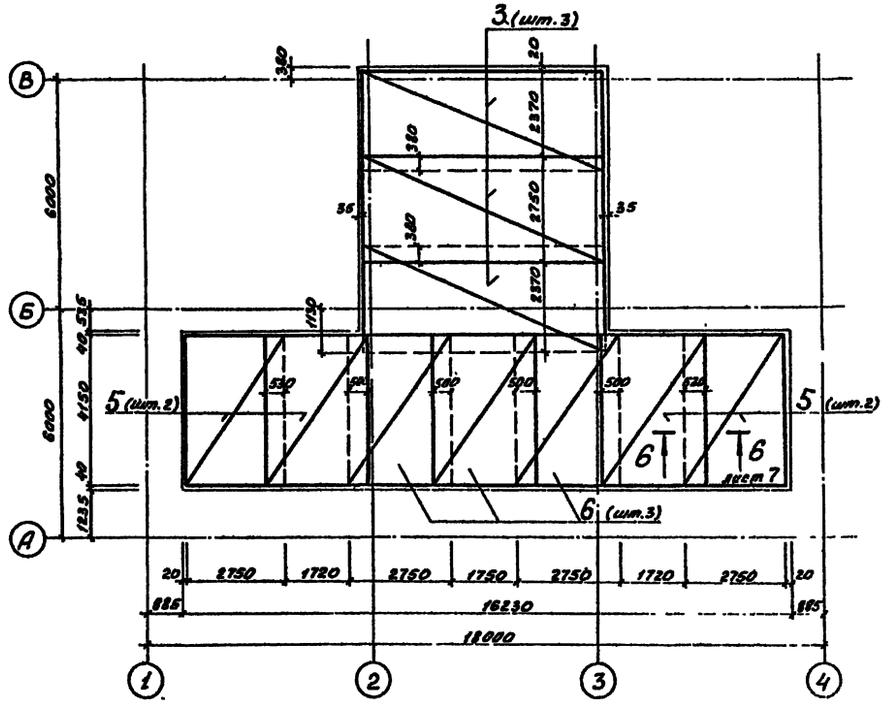

1. Данный лист см. совместно с листом 7.
2. На разрезе 1-1 каркасы поз. 1 условно не показаны.

1-1

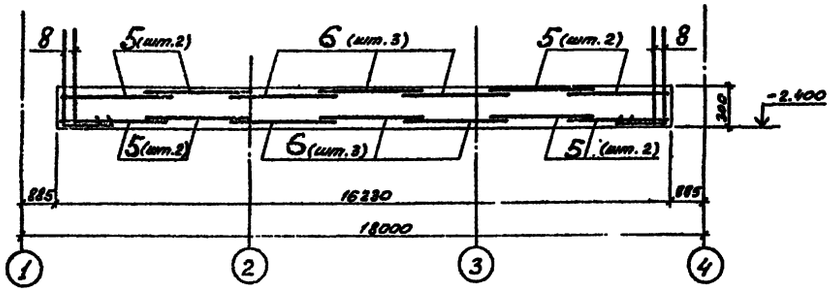

Привязан	Ст.инж.		ТП 503-9-18.86	КЖ
	Рук.гр.		Автомобильные весы грузоподъемностью 30 т на один проезд с платформой длиной 15 м	
	Гл.спец.			Стадия: РП; Лист: 6; Листов:
	Нач.отд.			
	ГИП		Днище Дн1 Вид и схема армирования (раскладка нижних сеток) Разрез 1-1	Министерство [illegible] г. Новосибирск
Инв. №	Н.контр.	Коротун		

Схема армирования (расклодка верхних сеток)

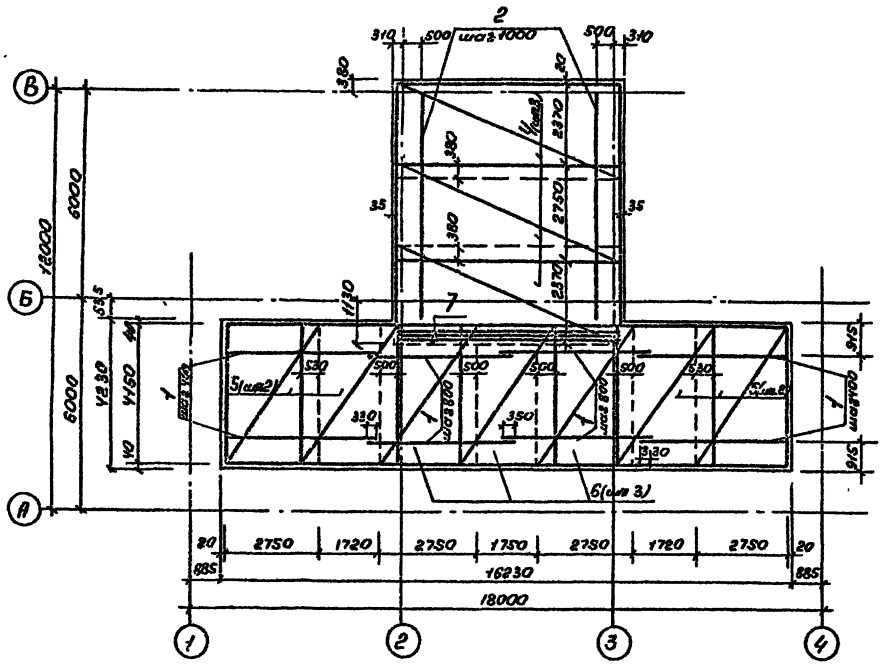

Ведомость деталей

Поз.	Эскиз
8	200 / 750

Спецификация днища Дм1 (отм. -2.100)

Формат	Зона	Поз.	Обозначение	Наименование	Кол.	Примечание
				Днище Дм1 – шт 1		
				Сборочные единицы		
				Каркасы плоские		
		1	КЖИ-КР1	КР1	44	
		2	КЖИ-КР2	КР2	12	
				Сетки арматурные		
		3	Гост 23279-85	С 12 AIII-100 / 14 AIII-300 275 К655	3	
		4	Гост 23279-85	С 10 AIII-100 / 14 AIII-300 275 К655	3	
		5	Гост 23279-85	С 14 AIII-200 / 10 AIII-200 275 КУ15	8	
		6	Гост 23279-85	С 10 AIII-400 / 10 AIII-200 275 КУ15	6	
				Детали		
		7		ф16 AIII Гост 5781-82 ℓ=6500	3	10,3 кг
		8*		ф14 AIII Гост 5781-82 ℓ=1500	35У	1,8 кг
		9		ф14 AIII Гост 5781-82 ℓ=1350	У	1,6 кг
		10		ф12 AIII Гост 5781-82 ℓ=1200	У	1,1 кг
		11	КЖИ-А2	Анкер А2	2	
				Материалы		
				Бетон марки 200		34,3 м³

* Позицию 8 см ведомость деталей на данном листе

5-5

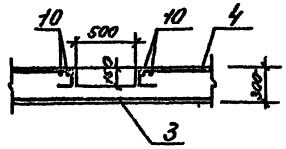

6-6

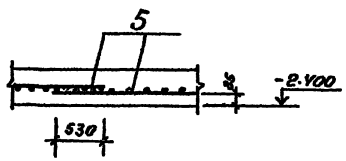

2-2

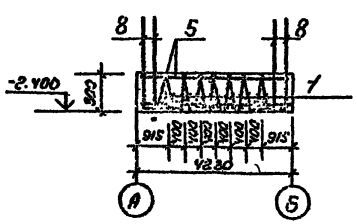

3-3

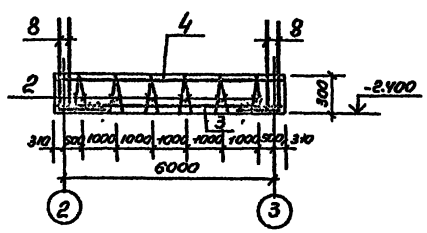

4-4

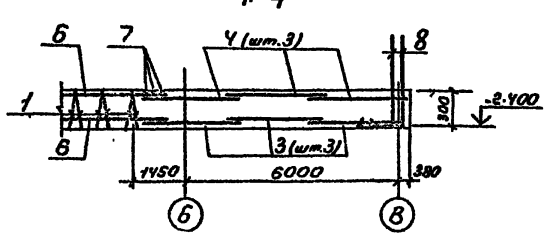

Ведомость расхода стали на элемент, кг

Марка элемента	Изделия арматурные								Общий расход
	Арматура класса								
	AI			AIII					
	Гост 5781-82			Гост 5781-82					
	ф10	ф12	Всего	ф10	ф12	ф14	ф16	Всего	
Дм1	802,8	0,8	803,6	1014,3	1757	1611,8	310,8	4693	5496,9

1 Данный лист см совместно с листом 6
2 Положение нижних и верхних сеток фиксировать путем привязки их к каркасам КР1 и КР2
3. Защитный слой бетона для рабочей арматуры - 35мм
4 Арматуру, подающую в отверстие, разрезать и загнуть за окаймляющую

Привязан			ТП 503-9-18.86		КЖ
	Гл. инж.	Иванова		Автомобильные весы грузоподъемностью 30т на один проезд с платформой длиной 15м	
	Рук. гр.	Долгов			
	Рук. гр.	Аксимов			
	Гл. спец.	Коротун		Стадия: Р	Лист: 7
	Нач. отд.	Козлов			Листов:
	РПО	Емельянов		Днище Дм1 схема армирования (расклодка верхних сеток). разрезы 2-2 ... 6-6	Упр. стр. нефтепродуктов Госкомсибнефтепродукта г. Новосибирск
Инв. №	Н. контр.	Коротун			

Вид днища

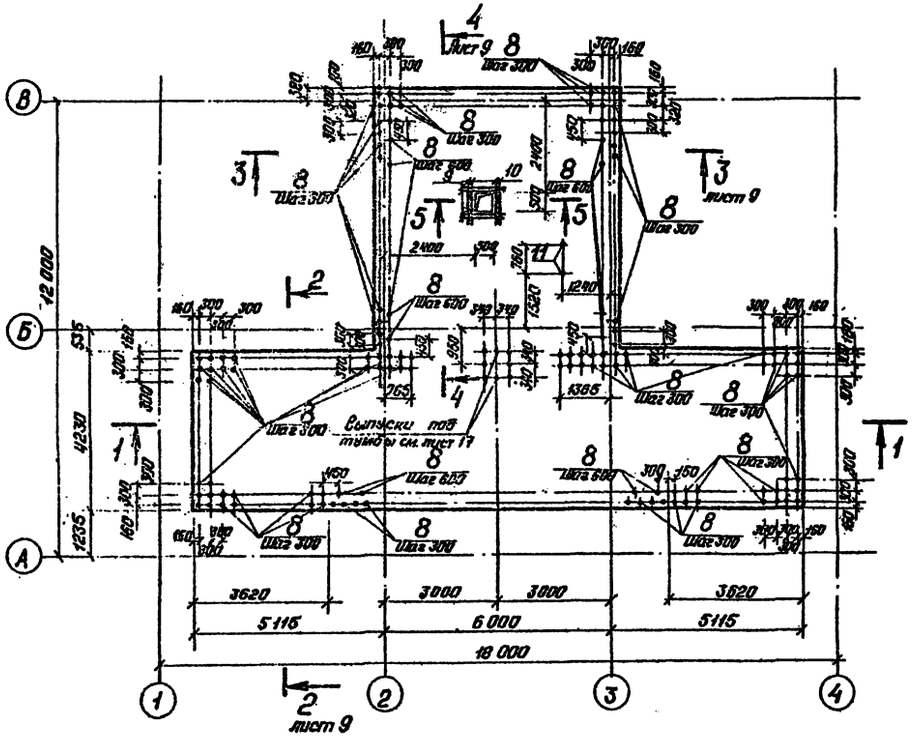

Схема армирования (раскладка нижних сеток)

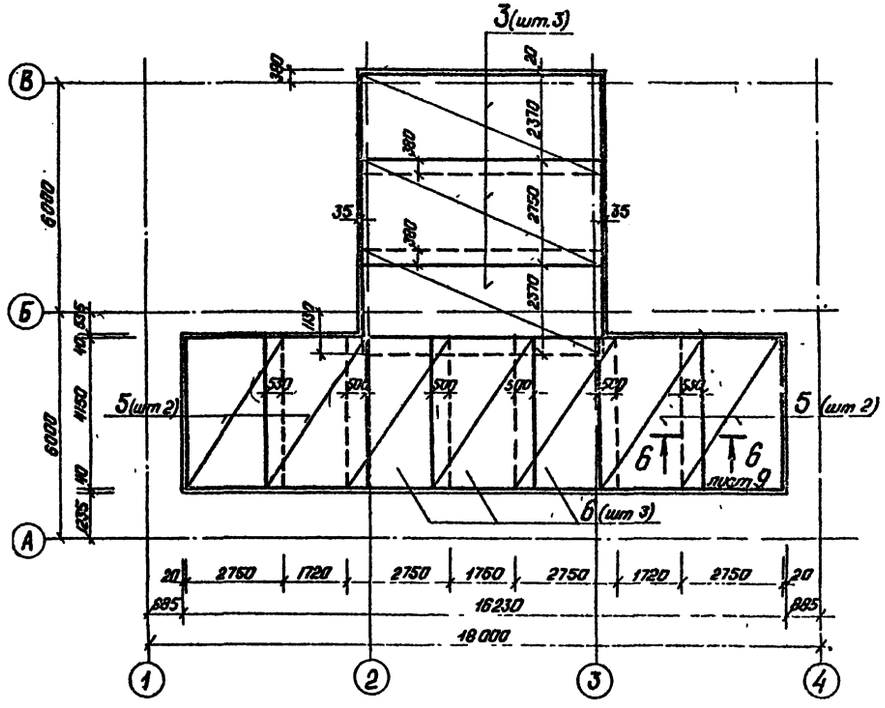

1-1

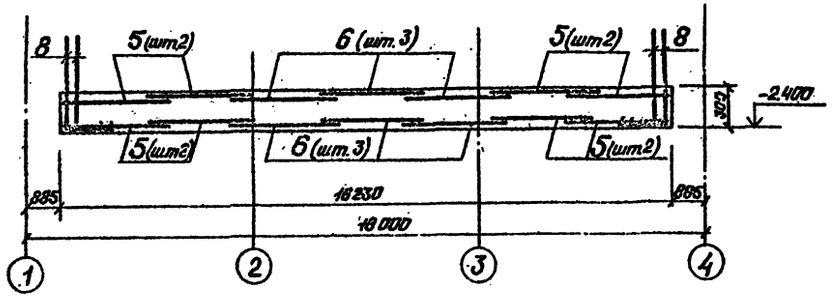

1. На разрезе 1-1 каркасы поз 1 условно не показаны.
2. Бетонная подготовка, устраиваемая под днище, должна превышать габариты днища на 250 мм во все стороны (см совместно с листом АР-5).

				ТП 503-9-18 86	КЖ
				Автомобильные весы грузоподъемностью 30 т на один проезд с платформой длиной 15 м	
Привязан	Ст инж	Шарапова			Стадия / Лист / Листов
	Рук гр.	Долгов			РП / 8
	Гл спец	Коротун			
	Нач отд	Козлов		Днище Дм1 Вид и схема армирования (раскладка нижних сеток) Разрез 1-1 (вариант для водоносных грунтов)	Министерство медпродуктов СССР Госкомсиздромпроект г Новосибирск
	ГИП	Емельянов			
Инв №	Н контр	Коротун			

Схема армирования (раскладка верхних сеток)

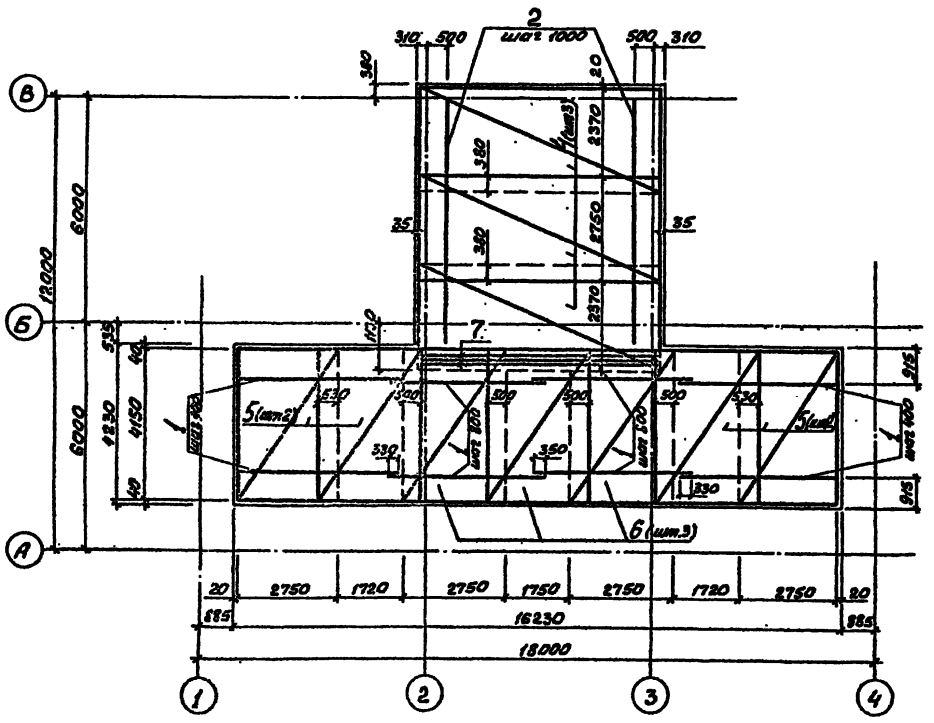

2-2

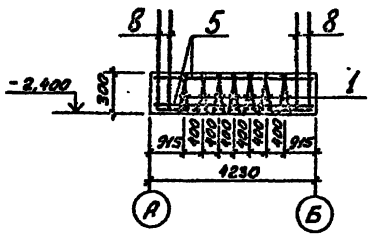

3-3

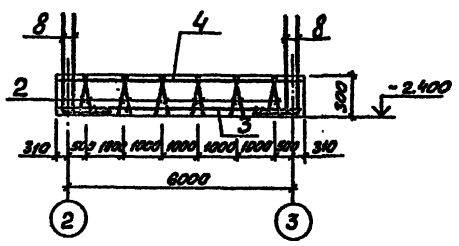

4-4

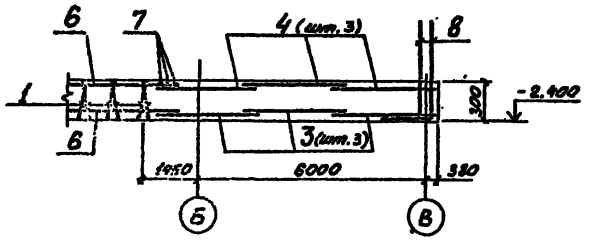

5-5

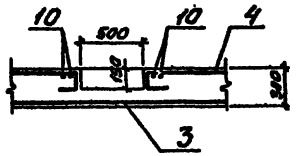

6-6

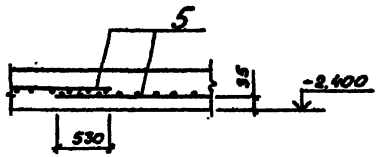

Ведомость деталей

Поз.	Эскиз
8	750 / 750

Спецификация днища Дн 1 (отм. -2.100)

Формат	Зона	Поз.	Обозначение	Наименование	Кол.	Примечание
				Днище Дн 1 - шт. 1		
				Сборочные единицы.		
				Каркасы плоские		
		1	КЖСИ-КР1	КР1	44	
		2	КЖСИ-КР2	КР2	72	
				Сетки арматурные		
		3	ГОСТ 23279-85	С 14 AIII-100 / 16 AIII-300 275 ×655 12,5 / 12,5	3	
		4	ГОСТ 23279-85	С 12 AIII-100 / 16 AIII-300 275 ×655 12,5 / 12,5	3	
		5	ГОСТ 23279-85	С 16 AIII-200 / 18 AIII-200 275 ×915 7,5 / 7,5	8	
		6	ГОСТ 23279-85	С 12 AIII-200 / 10 AIII-200 275 ×915 7,5 / 7,5	6	
				Детали		
		7		ф16 AIII ГОСТ 5781-82, ℓ=6500	3	10,3 кг
		8*		ф14 AIII ГОСТ 5781-82, ℓ=1500	334	1,8 кг
		9		ф10 AIII ГОСТ 5781-82, ℓ=1350	4	1,6 кг
		10		ф12 AIII ГОСТ 5781-82, ℓ=1200	4	1,1 кг
		11	КЖСИ-А2	Анкер А2	2	
				Материалы		
				Бетон марки 200		34,3 м³

* Позицию 8 см. ведомость деталей на данном листе.

Ведомость расхода стали на элемент, кг

Марка элемента	Изделия арматурные								Общий расход
	Арматура класса								
	A-I			A-III					
	ГОСТ 5781-82			ГОСТ 5781-82					
	ф10	ф12	Всего	ф10	ф12	ф14	ф16	Всего	
Дн 1	602,8	0,8	603,6	213,8	1195,7	1252,6	1337,1	3999,2	4602,8

1. Данный лист см. совместно с листом 8.
2. Положение нижних и верхних сеток фиксировать путем привязки их к каркасам КР1 и КР2.
3. Защитный слой бетона для рабочей арматуры - 35 мм.
4. Арматуру, попадающую в отверстие, разрезать и загнуть за окаймляющую.

				Т.П. 503-9-18.86	КЖ
				Автомобильные весы грузоподъемностью 30 т на один проезд с платформой длиной 15 м	
Привязан					
Гл.инж.	Шарапова			Стадия: РП	Лист:	Листов:
Рук.гр.	Лопатов				
Гл.спец.	Каратун				
Нач.отд.	Козлов				
ГИП	Еремеков			Днище Дн 1. Схема армирования (раскладка верхних сеток) и разрезы 2-2 ... 6-6 (вариант для оборудования кранов)	Госстрой электротехнических изделий СССР, Гос... Сибэлектромонтаж, г. Новосибирск
Н.контр.	Кар.тун				
Инв. №					

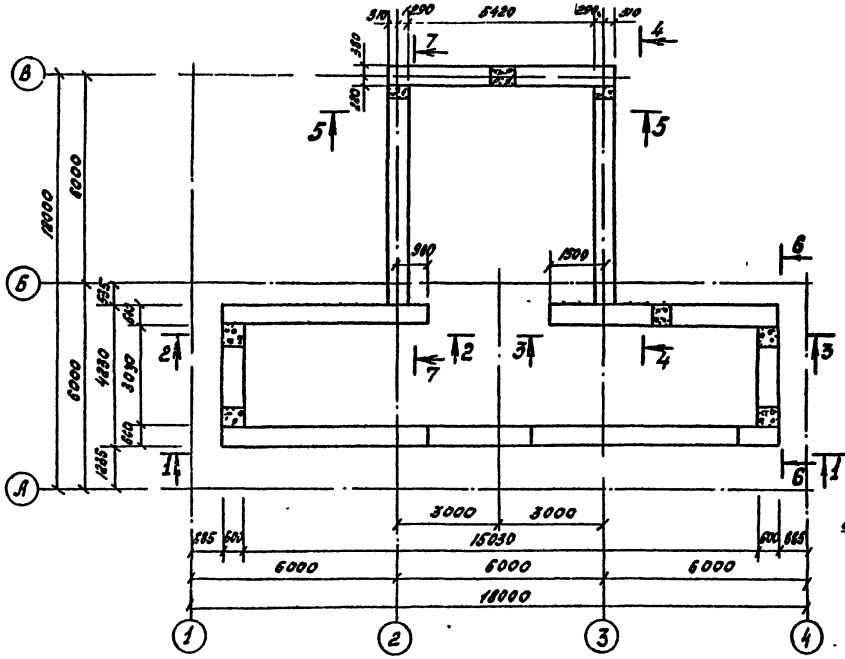

4-4

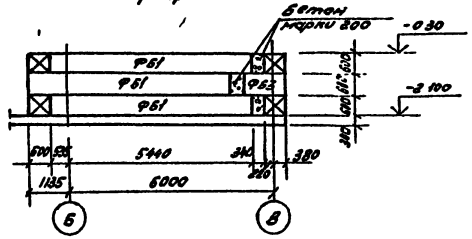

5-5

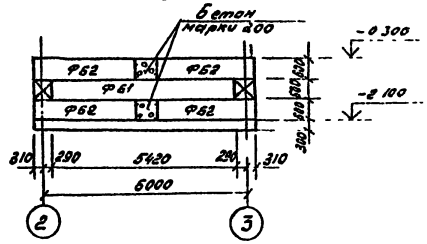

6-6

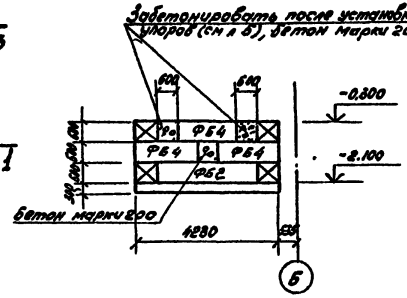

7-7

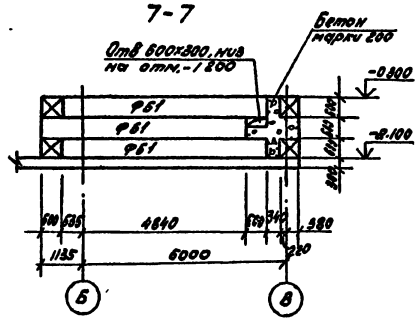

1-1

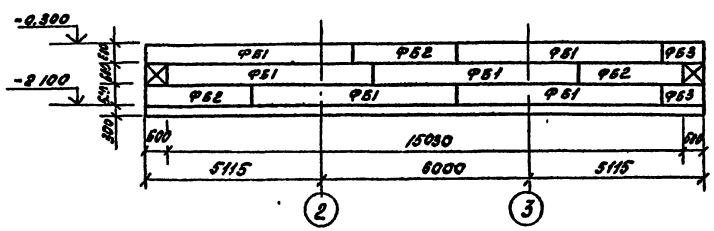

2-2

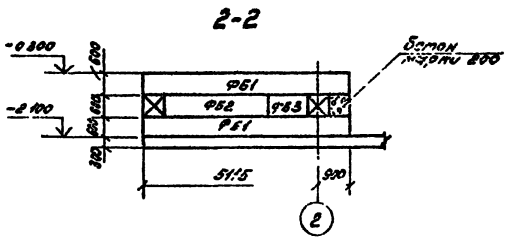

3-3

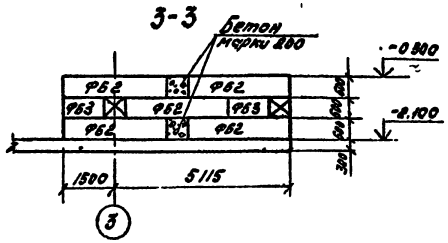

Спецификация

к схеме расположения элементов стен Ст1

Марка, поз	Обозначение	Наименование	Кол	Масса ед, кг	Примечание
		Фундаментный блок			
ФБ1	3.004.1-9	ФБП 60-1	15	2700	
ФБ2	3.004.1-9	ФБП 30-1	15	1300	
ФБ3	3.004.1-9	ФБП 18-1	6	500	
ФБ4	3.004.1-9	ФБП 18-1	6	800	

1. Монтаж стен вести в соответствии с „Рекомендациями по возведению сборно-монолитных железобетонных конструкций подземной части элеваторных сооружений из унифицированных пустотелых блоков УДБ," ЦНИИЭПсельстрой, Москва 1982 год.
2. Блоки укладывать на растворе марки 50
3. Монолитные участки выполнять из бетона марки 200.
4. Армирование стен выполнять по листу 11;12.
5. Упоры жб 8.366036 поставляются заводом.

				ТП 503-9-18.86		КЖ
				Автомобильные весы грузоподъемностью 30 т на один проезд с платформой длиной 15 м		
					Стадия	Лист	Листов
					РП	10	
Привязан				Стены Ст1. Схема расположения элементов	Конструктажтяжпромпроект Госкомсибстроя СССР г Новосибирск	
Инв №	Гл инж	Шарапов				
	Рук гр	Аблогов				
	Гл спец	Коротун				
	Нач отд	Новиков				
	ГИП	Емельянов				
	Н контр	Коротун				

Сверил Комар Копировал Павлова Формат

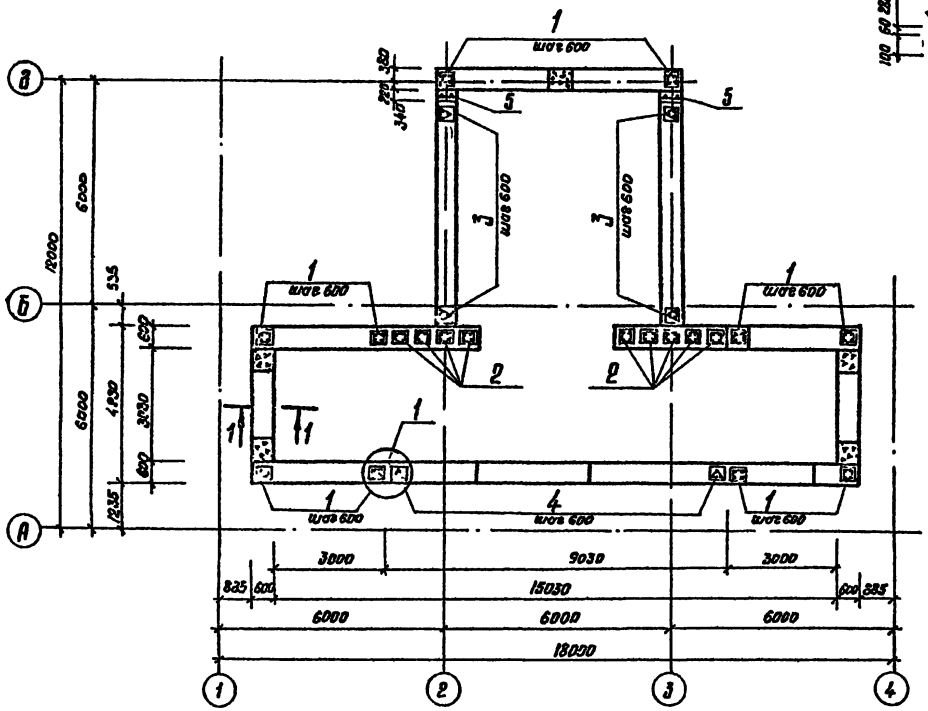

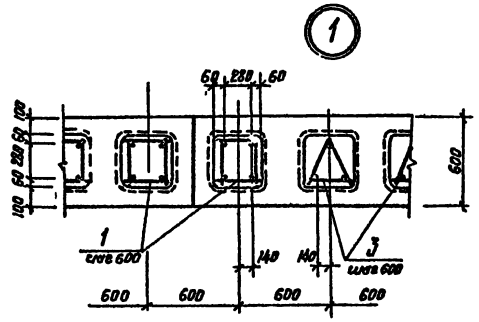

Спецификация к схеме армирования стен подземной части

Формат	Зона	Поз	Обозначение	Наименование	Кол	Примечание
				Сборочные единицы		
				Каркасы пространственные		
		1	КЖИ-КП1	КП1	45	
		2	КЖИ-КП2	КП2	9	
		3	КЖИ-КП3	КП3	19	
		4	КЖИ-КП4	КП4	15	
				Каркас плоский		
		5	КЖИ-КР4	КР4	2	
				Материалы		
				Бетон марки 200 (заделка пустот и между блоками)		30,4 м³

Ведомость расхода стали на элемент, кг

Марка элемента	Изделия арматурные										Общий расход
	Арматура класса										
	А-I			А-III						Всего	
	ГОСТ 5781-82			ГОСТ 5781-82							
	ф6		Итого		ф10	ф12			Итого		
Стены Ст1 из блоков	289,1		289,1		147,2	380,0			527,2	816,3	816,3

1 Данный лист см с листом 10

2 Подготовку к монтажу и монтаж сборных железобетонных конструкций осуществлять в соответствии с рабочими чертежами, проектом производства работ и СНиП III-16-80

3 После установки арматуры в проектное положение пустоты в блоках заполняются бетоном марки 200 с уплотнением глубинным вибратором. Перед бетонированием пустоты очистить от остатков раствора и мусора

4 Цифры в скобках – для наиболее загруженной полосы

Расчетные схемы стен подземной части

под помещение весовщика

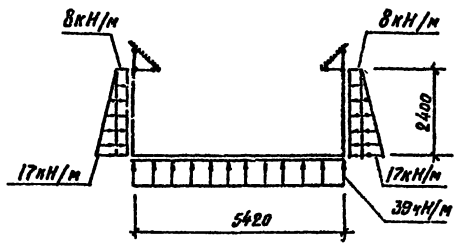

под платформой весов

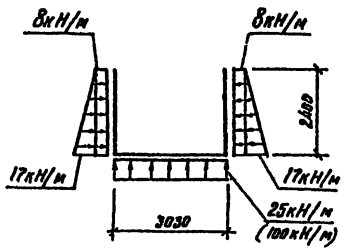

1-1

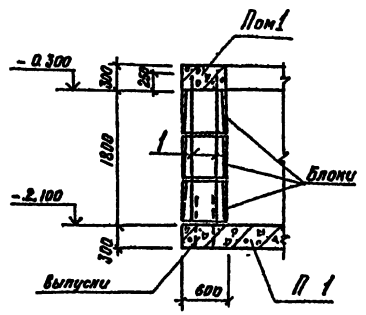

Привязан	Ст инж	Шаранова		ТП 503-9-18 86	КЖИ
	Рук гр	Долгов		Автомобильные весы грузоподъемностью 30 т на один проезд с платформой длиной 15 м	
	Гл спец	Коротун			Стадия: РП; Лист: 11; Листов:
	Нач отд	Козлов		Стены Ст1 Схема армирования	Гос. ст. по хлебопроизводству СССР
	Гип	Емельянов			Главкиевгиб промзеленопроект г. Новосибирск
Инв №	Н контр	Коротун			

Сверил [illegible] Копировал [illegible] Формат А2

Спецификация
к схеме армирования стен подземной части

Разрез	Вена	Поз.	Обозначение	Наименование	Кол.	Примечание
				Сборочные единицы		
				Каркасы пространственные		
		1	КЖСИ-КП5	КП5	45	
		2	КЖСИ-КП2	КП2	9	
		3	КЖСИ-КП3	КП3	19	
		4	КЖСИ-КП6	КП6	15	
				Каркас плоский		
		5	КЖСИ-КР4	КР4	2	
				Материалы		
				бетон марки 200 (заделка пустот в новому блоками)		30.4 м³

Ведомость расхода стали на элемент, кг

Марка элемента	Изделия арматурные										Общий расход
	Арматура класса										
	A-I				A-III					Всего	
	ГОСТ 5781-82				ГОСТ 5781-82						
	ф6			Итого	ф10		ф14			Итого	
Стены СТ1 из блоков	289.1			289.1	141.2		525.0			672.2	961.3	961.3

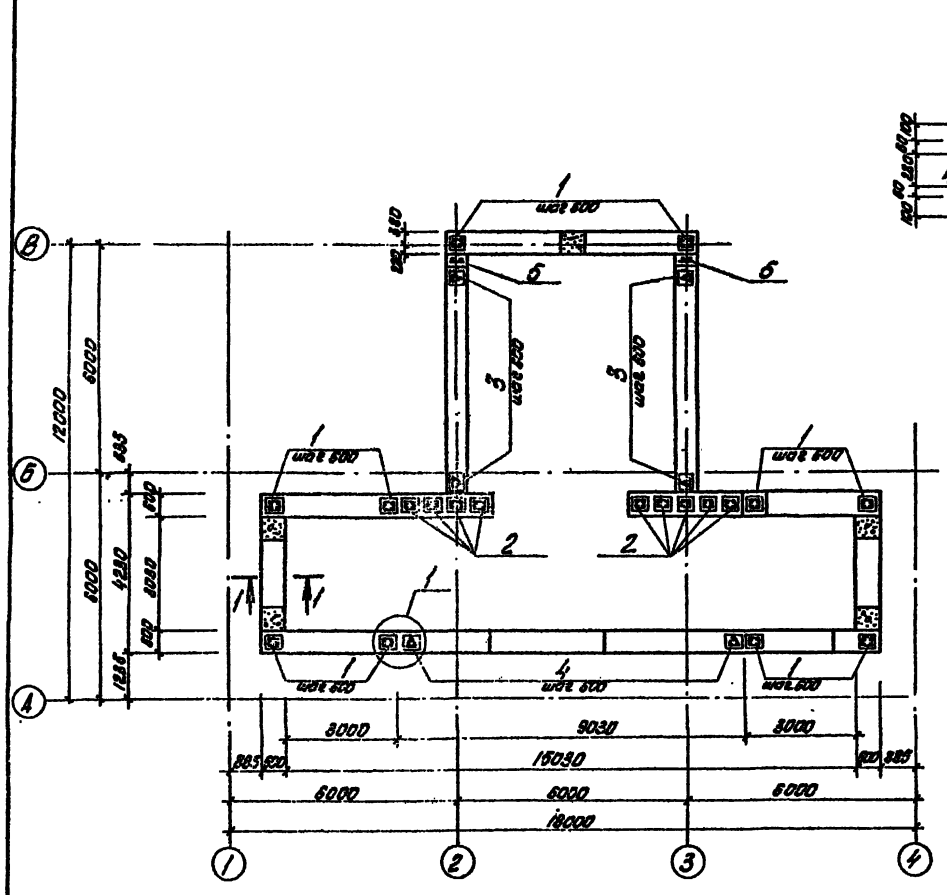

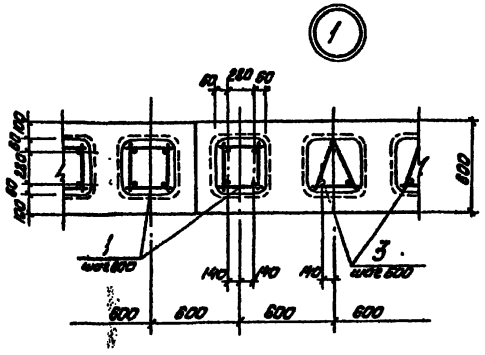

1-1

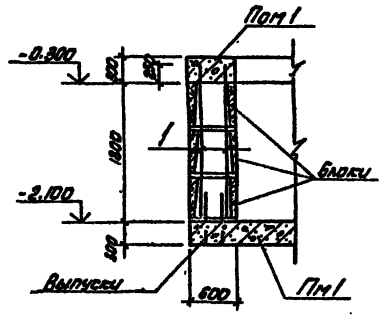

Расчетные схемы стен подземной части

под помещение весовщика

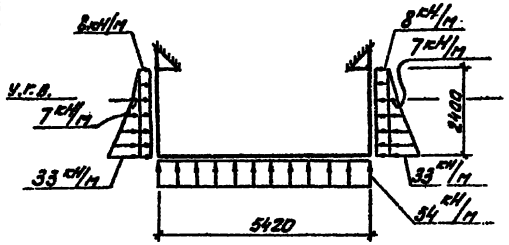

под платформой весов

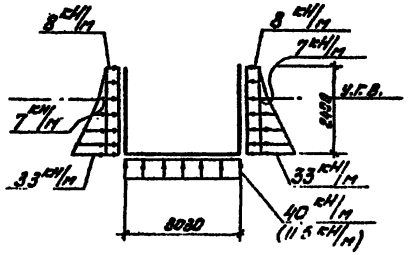

1. Данный лист см. с листом 10.
2. Подготовку к монтажу и монтаж сборных железобетонных конструкций осуществлять в соответствии с рабочими чертежами, проектом производства работ и СНиП III-15-80.
3. После установки арматуры в проектное положение пустоты в блоках заполняются бетоном марки 200 с уплотнением глубинным вибратором. Перед бетонированием пустоты очистить от остатков раствора и мусора.
4. Цифры в скобках - для наиболее загруженной полосы.

| | | | | | | | | | | |

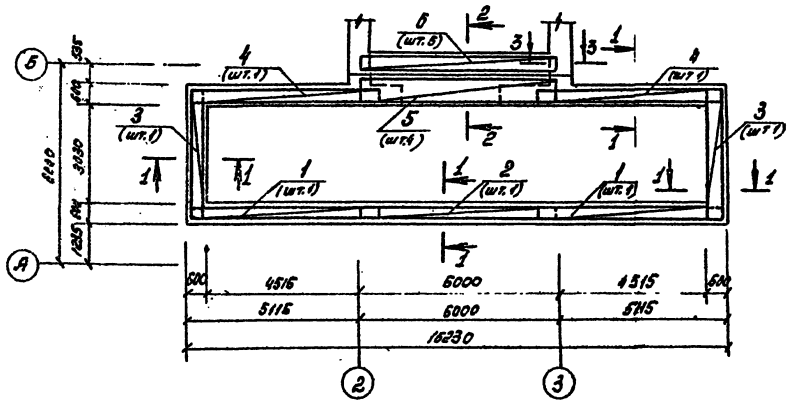

1-1

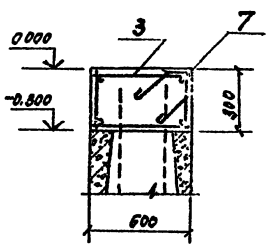

2-2

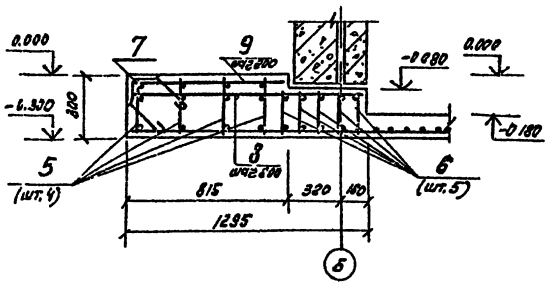

3-3

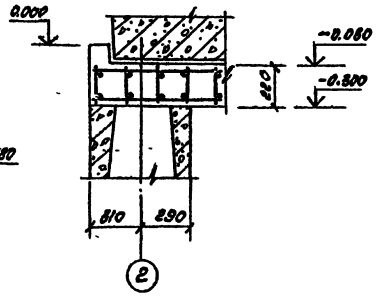

Спецификация монолитного пояса Пом1

Формат	Зона	Поз.	Обозначение	Наименование	Кол	Примеч.
				Монолитный пояс Пом1		
				Сборочные единицы		
				Каркасы пространственные		
		1	КЖИ-КП7	КП7	2	
		2	КЖИ-КП8	КП8	1	
		3	КЖИ-КП9	КП9	2	
		4	КЖИ-КП10	КП10	2	
		5	КЖИ-КР10	КР10	4	
		6	КЖИ-КР11	КР11	5	
				Изделия закладные		
		7	3.400-6/76	МИ 4-37		36.2 пм
				Детали		
		8		ф10А-III гост 5781-82, е=1270	68	0,2 кг
		9		ф6А-I гост 5781-82, е=790	34	0,2 кг
				Материалы		
				Бетон марки 200		7,4 м³

1. Армирование поясов вести совместно с армированием монолитной плиты Пм1, см. листы 14, 15.
2. Защитный слой бетона 15 мм
3. Длина нахлестки каркасов 450 мм.

Ведомость расхода стали на элемент, кг

Марка элемента	Изделия арматурные						Изделия закладные				Общ. расход
	Арматура классы						Арматура классы	Прокат марки			
	А-I		А-III			Всего	А-III	ВСт3 пс6		Всего	
	гост 5781-82		гост 5781-82				гост 5781-82	гост 8509-72			
	ф6	Итого	ф10	ф20	Итого		ф10	1.90х8	Итого		
Пом1	103.4	108.4	193.2	164.0	357.2	460,6	63.0	382.0	382.0	445,0	905.60

Техник	Токарева		
Ст.инж.	Шарапова		
Рук.гр.	Максимов		
Гл.спец.	Коротун		
Нач.отд.	Козлов		
ГИП	Емельянов		
Н.контр.	Коротун		

Привязан

Инв.№

ТП 503-9-18.86 КЖ

Автомобильные весы грузоподъемность на один проезд с платформой длин.

Стадия Лист

РП

Монолитный пояс Пом Сечения армирования Сечения 1-1 ... 3-3.

Институт Госкомсиб. г. Нов. Ю-рск

Пм 1

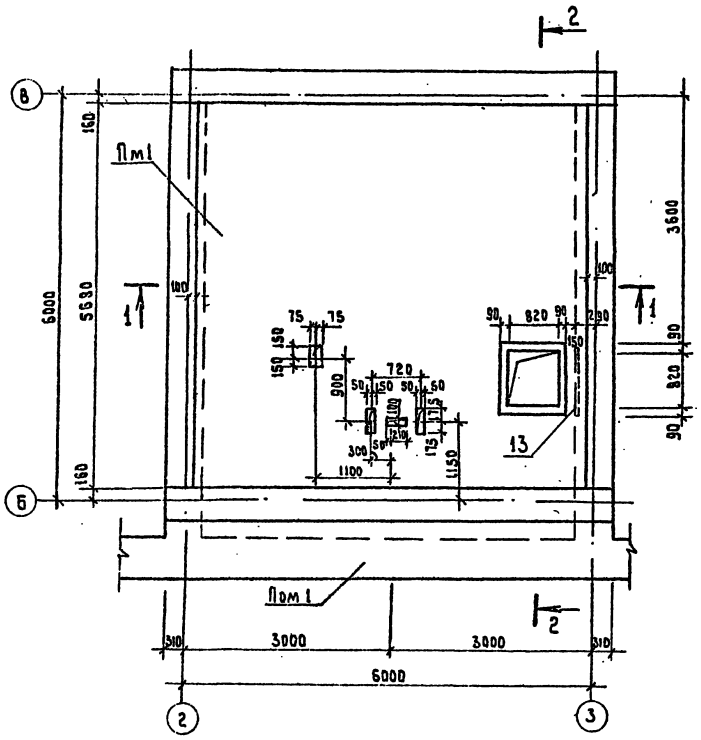

Схема армирования плиты

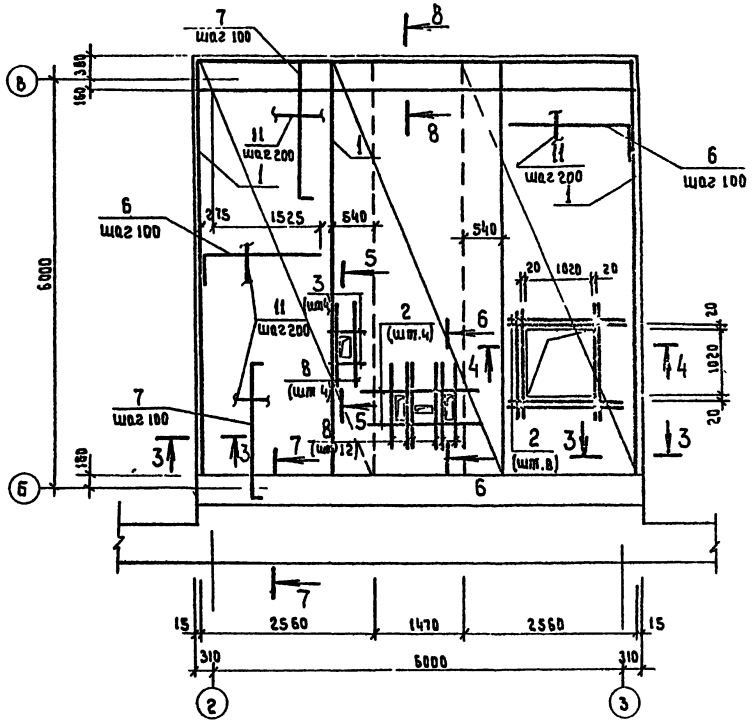

1 — 1

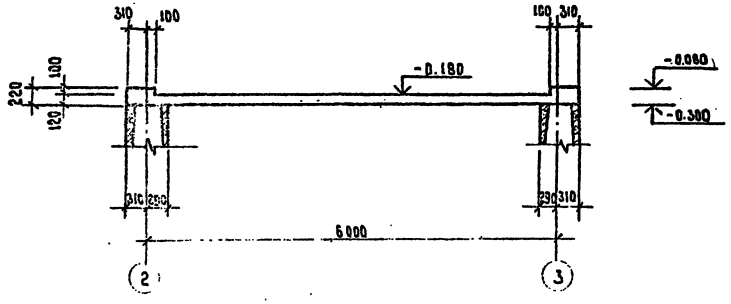

1. Сечения 2-2... 8-8 смотреть на листе 15.
2. Армирование плиты вести совместно с армированием монолитных поясов, см. лист 13.

Инж	Кожура		ТП 503-9-18.86	КЖС
Ст инж	Шарапова		Автомобильные весы грузоподъемностью 30т на один проезд с платформой длиной 15 м	
Рук гр	Максимов			Стадия / Лист / Листов
Гл спец	Коротун			РП / 14
Нач отд	Козлов		Плита Пм 1	Министерство ...
ГИП	Емельянов		Схема армирования	Госнии сибпром ... проект г. Новосиб
Н конт	Коротун			

Привязан

Инв. №

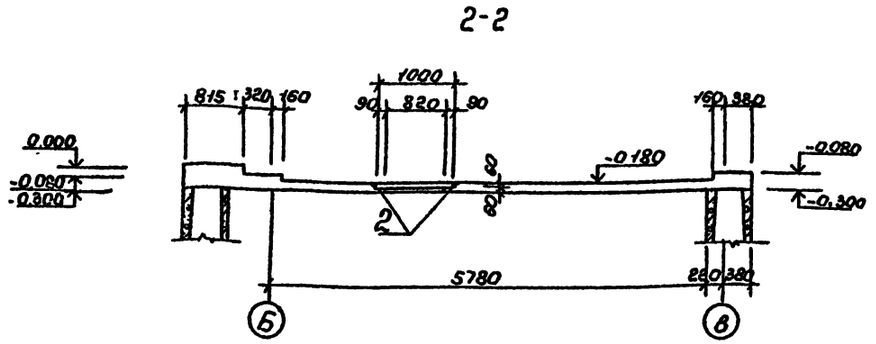

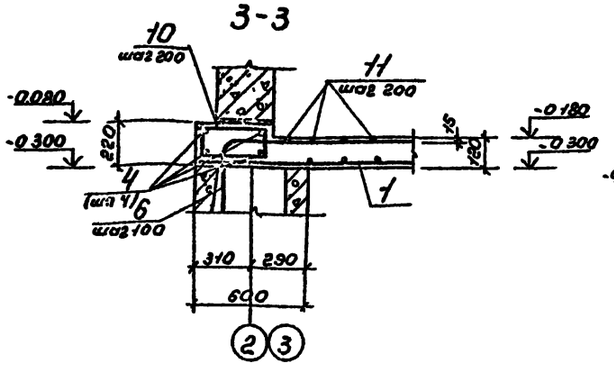

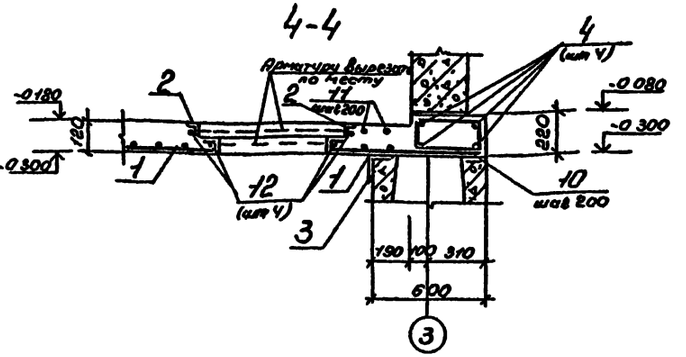

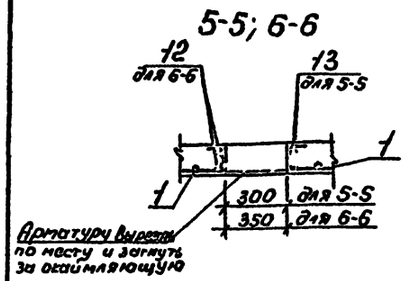

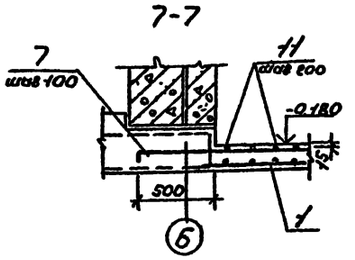

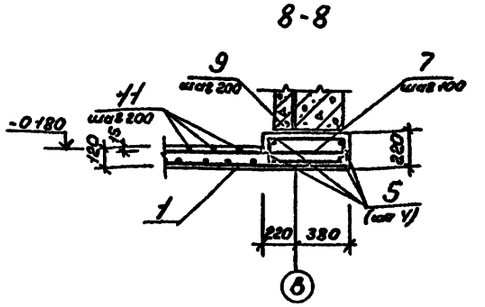

Ведомость деталей

Поз	Эскиз
6	500 — 1800 — 100
7	100 — 2000 — 100
9	170 — 435 — 245 — 360
10	170 — 615 — 540 — 245

Спецификация монолитной плиты Пм1

Формат	Зона	Поз	Обозначение	Наименование	Кол	Примечание
				Сборочные единицы		
				Сетки арматурные		
		1	Гост 23279-85	С $\frac{10А\,III-200}{70А\,III-200}$ 625 х255 $\frac{75}{75}$	3	100 5кг
				Изделия закладные		
		2	3 400-6/76	МИ4-46		3 6пм
		3	Гост 8509-72	L 63х5 e=1200	1	
				Детали		
				Ф10А-III Гост 5781-82		
		4		e=6600	8	4,1кг
		5		e=6550	4	4,04кг
		6*		e=2400	106	1,5кг
		7*		e=2200	132	1,4кг
		8		e=1300	32	0,8кг
				Ф6А-I Гост 5781-82		
		9*		e=1210	33	0,27кг
		10*		e=1570	58	0,35кг
		11		Ф6А-I Гост 5781-82		230мп
				Ф12А-III Гост 5781-82		
		12		e=1800	16	1 6кг
		13		e=900	8	0,8кг
				Материалы		
				Бетон марки 200		6,40м3

*. Позиции 6,7,9,10 см ведомость деталей на данном листе.

1 Защитный слой бетона 15мм
2. Попадающую в отверстие арматуру поз. 1 загнуть за окаймляющую

Ведомость расхода стали на элемент, кг

Марка элемента	Изделия арматурные						Изделия закладные						Общий расход
	Арматура класса					Всего	Арматура класса		Прокат марки			Всего	
	А-I		А-III				А-I		ВСт3кп2				
	Гост 5781-82		Гост 5781-82				Гост 5781-82		Гост 8509-72				
	Ф6	Итого	Ф10	Ф12	Итого		Ф8	Итого	L50х5	L63х5	Итого		
Пм1	87,3	37,3	719,4	32	751,4	838,7	2,42	2,42	13,68	4,52	18,2	80,62	859,32

Инж	Кожура		
Ст инж	Шарапова		
Рук гр	Максимов		
Нач отд	Козлов		
Гл спец	Коротун		
ГИП	Емельянов		
Н.контр	Коротун		

Привязан

Инв №

ТП 503-9-18 86 КЖ

Автомобильные весы грузоподъемности 30т на один проезд с платформой длиной 15 м

Стадия	Лист	Листов
РП	15	

Плита Пм1
Сечения 2-2 . 8-8

Министерство хлебопродуктов РССР
Госниисиб Промзернопроект
г Новосибирск

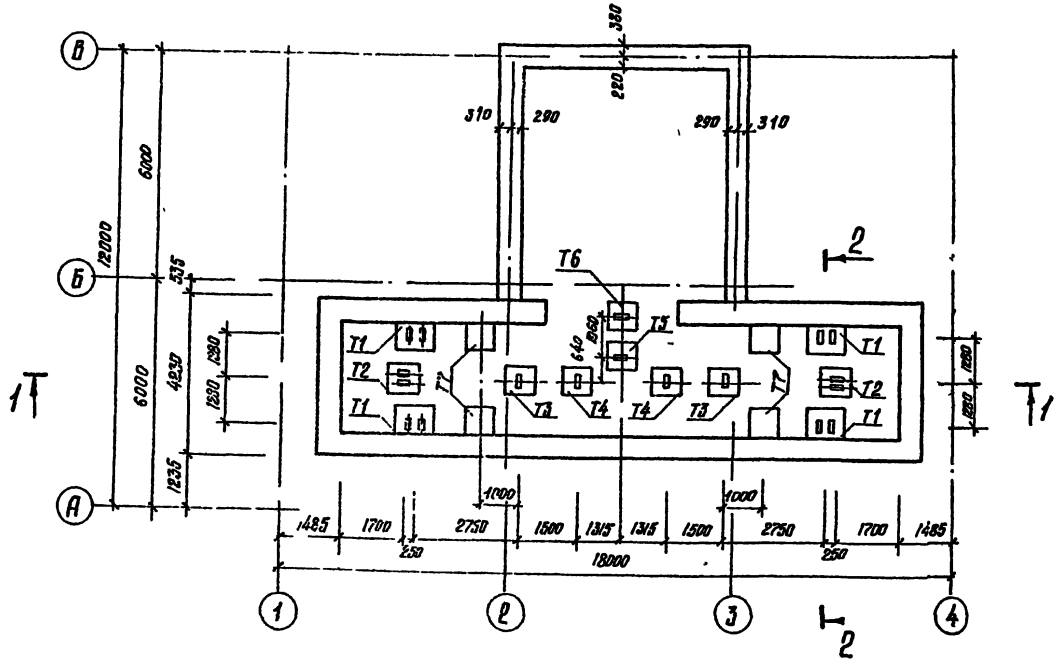

1-1

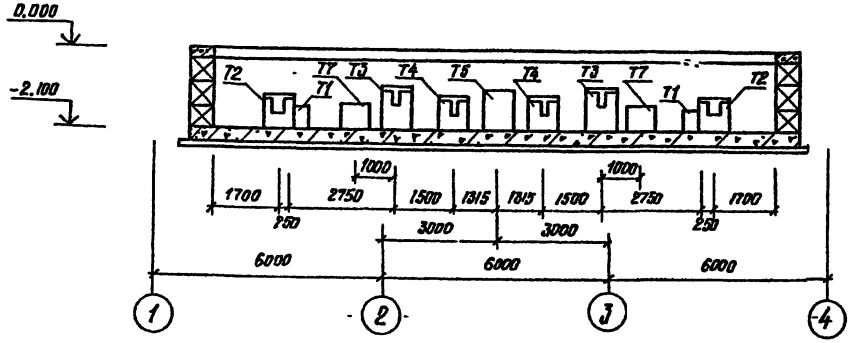

2-2

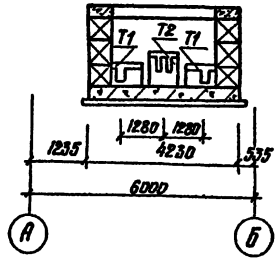

Спецификация к схеме расположения тумб

Марка, поз	Обозначение	Наименование	Кол	Масса ед., кг	Примечание
		Бетонные элементы			
T1	лист 17	Тумба T1	4		
T2	лист 17	T2	2		
T3	лист 17	T3	2		
T4	лист 17	T4	2		
T5	лист 17	T5	1		
T7	лист 17	T7	4		
		Железобетонные элементы			
T6	лист 17	Тумба T6	1		

Таблица нагрузок

Обозначение тумб	Обозначение нагрузки	Величина нагрузки кН	Направление	Примечания
T1	P1	203,0	Вниз	не армир
T2	P2	52,3	Вниз	не армир
T3	P3	11,4	Вниз	не армир
T4	P4	10,25	Вниз	не армир
T5	P5	18,2	Вниз	не армир
T6	P6	10,9	Вверх	армир
T7	P7	21,5	Вниз	не армир

1 Расположение тумб и нагрузки приняты по „Руководству по эксплуатации" ДЗД 2 791 001

2 При бетонировании тумб проверить их соответствие паспорту полученного оборудования

Привязан

Инв.№

Гл.инж.	Тотрева		
Ст.инж.	Цыкунова		
Рук.гр.	Чмутов		
Гл.спец.	Пухи		
Нач.сек.	Зуев		
Гл.конс.	Ахмадеев		
Н.контр.	Ортин		

ТП 503-9-1886 К.Ч

Автомобильные весы грузоподъемностью 1т на один проезд с платформой длиной 15м

Стадия	Лист	Листов
РП	16	

Фундаменты механизма весов. Схема расположения тумб

Министерство угольной промышленности СССР

Госкомтяжэнергопрома СССР

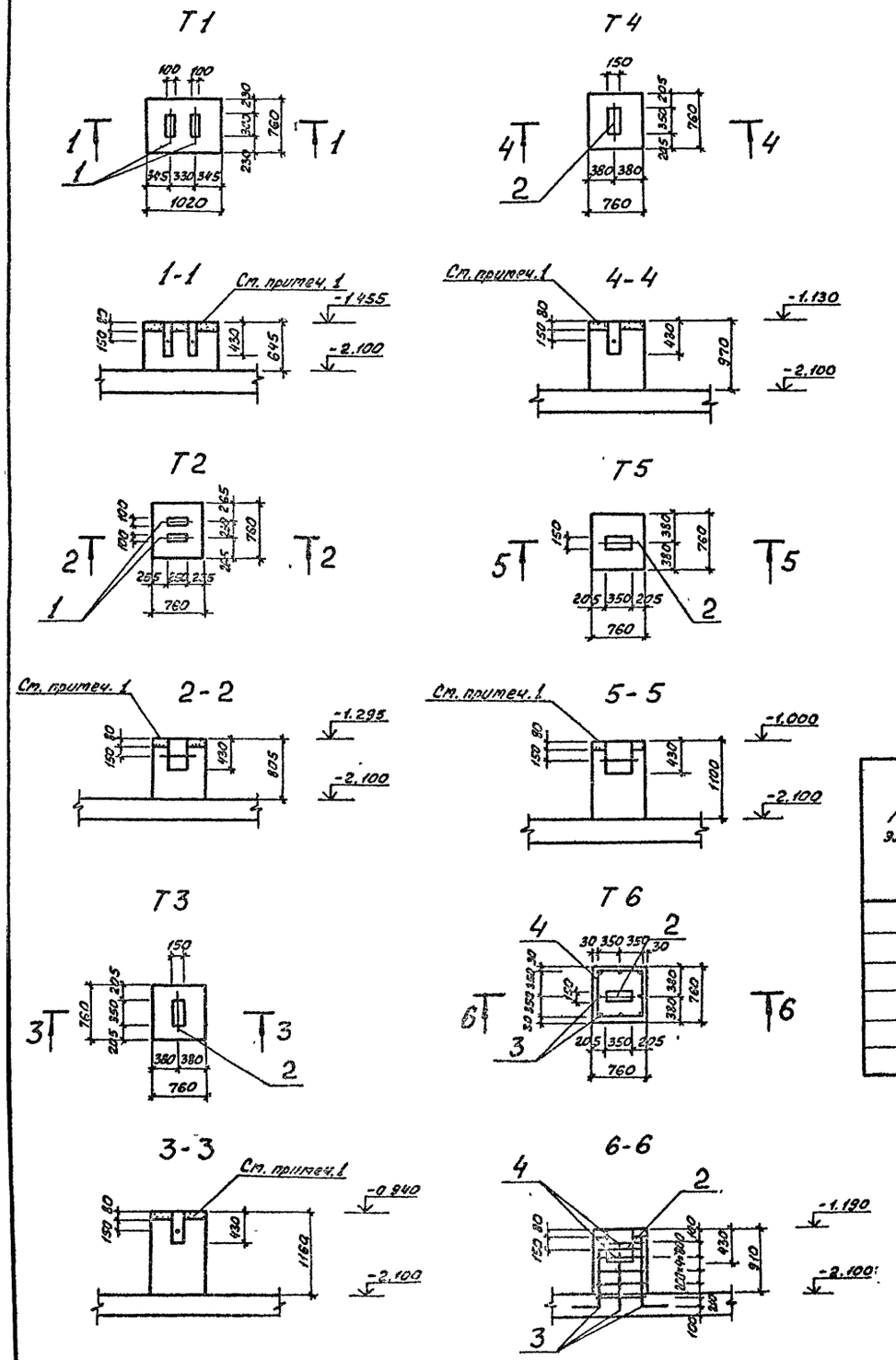

Ведомость деталей.

Поз.	Эскиз
3	1000 200
4	750 700 700 750

Ведомость расхода стали на элемент, кг

Марка элемента	Изделия арматурные					Общий расход
	Арматура класса					
	А-I			А-III		
	ГОСТ 5781-82			ГОСТ 5781-82		
	ф6	ф16	Итого	ф10	Итого	
Т1		1,4	1,4			1,4
Т2		1,4	1,4			1,4
Т3		0,9	0,9			0,9
Т4		0,9	0,9			0,9
Т5		0,9	0,9			0,9
Т6	3,5	0,9	4,4	6,4	6,4	10,8

Спецификация на монолитные железобетонные и бетонные тумбы

Формат	Зона	Поз.	Обозначение	Наименование	Кол	Примечание
				Т1		
				Детали		
		1		ф16А-I ГОСТ 5781-82 ℓ=450	2	0,7 кг
				Материалы		
				Бетон марки 200		0,41 м³
				Т2		
				Детали		
		1		ф16А-I ГОСТ 5781-82 ℓ=450	2	0,7 кг
				Материалы		
				Бетон марки 200		0,39 м³
				Т3		
				Детали		
		2		ф16А-I ГОСТ 5781-82 ℓ=550	1	0,9 кг
				Материалы		
				Бетон марки 200		0,6 м³
				Т4		
				Детали		
		2		ф16А-I ГОСТ 5781-82 ℓ=550	1	0,9 кг
				Материалы		
				Бетон марки 200		0,49 м³
				Т5		
				Детали		
		2		ф16А-I ГОСТ 5781-82 ℓ=550	1	0,9 кг
				Материалы		
				Бетон марки 200		0,57 м³
				Т6		
				Детали		
		2		ф16А-I ГОСТ 5781-82 ℓ=550	1	0,9 кг
		3*		ф10А-III ГОСТ 5781-82 ℓ=1200	8	0,8 кг
		4*		ф6А-I ГОСТ 5781-82 ℓ=2900	5	0,7 кг
				Материалы		
				Бетон марки 200		0,46 м³
				Т7		
				Материалы		
				Бетон марки 200		0,42 м³

* Позиции 3,4 смотри ведомость деталей на данном листе

1. Колодцы в опорных тумбах и подливку залить бетоном марки 200 на мелком заполнителе после установки и выверки закладных частей и весового устройства. Общий объем бетона 0,85 м³.

ТП 503-9-18 86 КЖ

Автомобильные весы грузоподъемностью 30 т на один проезд с платформой длиной 15 м

Привязан	Инженер	Кожура	
	Рук гр	Максимов	
	Гл. спец.	Коротун	
	Нач отд.	Козлов	
	ГИП	Емельянов	
Инв. №	Н. контр	Коротун	

Фундаменты механизма весов. Тумбы Т1. Т7

Стадия	Лист	Листов
РП	17	

Министерство автомобильных дорог СССР
Гос. Сибпромзернопроект
Новосибирск

Схема расположения панелей наружных стен по оси Б

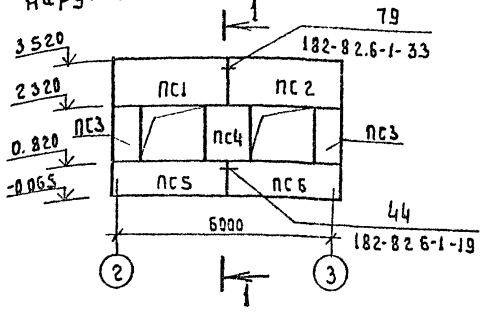

Схема расположения панелей наружных стен по оси В

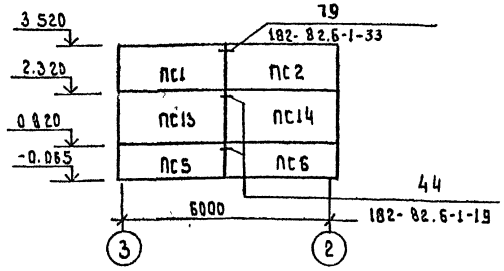

Схема расположения панелей наружных стен по оси 2

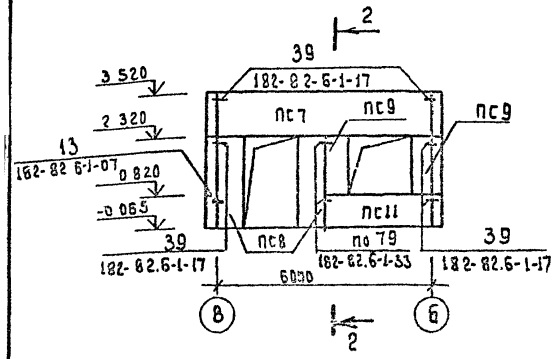

Схема расположения панелей покрытия на отм. 2.920

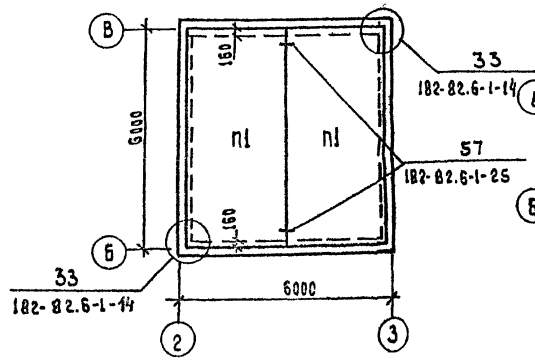

Схема расположения панелей приставного торца

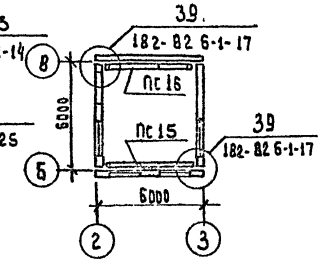

Схема расположения панелей наружных стен по оси 3

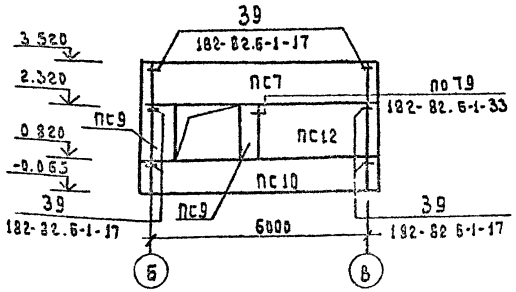

1 — 1

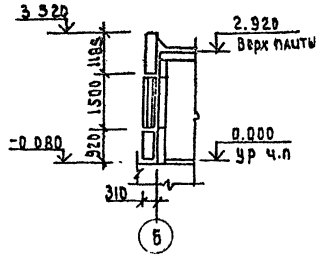

2 — 2

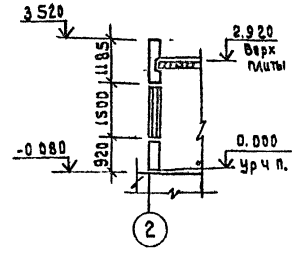

Спецификация к схеме расположения панелей

Марка, поз	Обозначение	Наименование	Кол	Масса ед, кг	Примечание
		Панели наружных стен			
ПС1	182-82.1-3-50000-01	3ПТ 32.12.3	2	1400	
ПС2	182-82.1-3-40000-01	2ПТ 32.12.3	2	1400	
ПС3	182-82.1-3-60000-03	ПТ 8 15 3	2	400	
ПС4	182-82.1-3-60000-02	4П 12 15.3	1	600	
ПС5	182-82.1-3-50000-02	3ПТ 32 9 3	2	1000	
ПС6	182-82.1-3-40000-02	2ПТ 32.9 3	2	1000	
ПС7	182-82.1-3-30000-03	1П 60 12.3	2	2200	
ПС8	182-82.1-3-70000-03	ПТ 2 4 3	2	600	
ПС9	182-82.1-3-70000-05	ПБ 15 3	4	300	
ПС10	182-82.1-3-20000-01	П 60. 9.3	1	1800	
ПС11	182-82.1-3-20000-03	П30 9 3	1	900	
ПС12	182-82.1-3-20000-02	П30 15 3	1	1500	
ПС13	182-82.1-3-50000	3ПТ 32.15 3	1	1700	
ПС14	182-82.1-1-40000	2ПТ 32.15.3	1	1700	
		Панели покрытий			
П1	182-82.4-1-7.000	1ПК-8.0-60-30	2	5800	
		Панели приставного торца			
ПС15	182-823-1-05.000	ПВ0 58 27.18-2	1	3050	
ПС16	182-82.3-1-05.000-01	ПВ0 58.27.18	1	4700	
		Соединительные элементы			
МС1	182-82.7-1-010	МС1	10	0.45	
МС2	182-82.7-1-010	МС2	13	0.39	
МС4	182-82.7-1-010	МС4	3	0.31	
МС6	182-82.7-1-020	МС6	11	0.25	
МС7	182-82.7-1-020	МС7	11	0.28	
МС12	182-82.7-1-050	МС12	3	0.32	
МС13	182-82.7-1-060	МС13	3	0.30	
МС20	182-82.7-1-080	МС20	4	0.14	
МС24	182-82.7-1-080	МС24	2	0.42	
МС29	182-82.7-1-120	МС29	4	0.72	

1. Панели наружных стен приняты по шифру 182-82, вып 1-3, материал - керамзитобетон плотностью 900 кг/м³
2. Швы между панелями покрытий должны быть тщательно заделаны бетоном марки 150 или раствором марки 100

Привязан

Инв №

ТП 503-9-18.86 КЖС

Автомобильные весы грузоподъемностью 30т на один проезд с платформой длиной 15 м

Ст инж	Шарапова		
Рук гр	Максимов		
Гл спец	Коротун		
Нач отд	Козлов		
ГИП	Емельянов		
Н контр	Коротун		

Стадия: РП | Лист: 13 | Листов:

Помещение весовщика. Схема расположения панелей наружных стен, покрытия и приставного торца.

Министерство хлебопродуктов СССР Госпищепроект г. Новосибирск

Сверил Шараф

Копировал

Ведомость рабочих чертежей основного комплекта

Лист	Наименование	Примечание
1	Общие данные (начало)	
2	Общие данные (окончание)	
3	Схема расположения фахверков, Узлы 1 7	
4	Схемы раскладки оцинкованного профнастила	
	по осям А,Б, 1,4	
	Схемы расположения ригелей для крепления	
	профнастила	

Ведомость ссылочных и прилагаемых документов

Обозначение	Наименование	Примечание
	Ссылочные документы	
	Профили стальные оцинкованные гну-	
ГОСТ 24045-80	тые с трапециевидной формой гофра	
	для строительства.	
1.432.2-17	Стены одноэтажных промыш-	
вып. 2	ленных зданий из металлических	
	трехслойных панелей с утеп-	
	лителем из пенополиуретана.	
	Стальные изделия фахверка.	
	Рабочие чертежи.	
1.436.2-17	Окна с переплетами из одинар-	
вып. 1	ных прямоугольных стальных	
	труб. Рабочие чертежи.	
ИИ 29-2/70	Разные стальные конструктив-	
	ные элементы.	
1.450.3-3	Стальные лестницы, площадки	
вып. 1	и ограждения	

Ведомость металлоконструкций по видам профилей

Наименование конструкций по номенклатуре прейскуранта № 01-22	Позиции по прейскуранту	Масса конструкций, т.																Количество, шт.	Серия типовых конструкций
					По видам профилей стали														
					Балки и швеллеры	Широкополочные двутавры	Крупносортная сталь	Среднесортная сталь	Мелкосортная сталь	Толстолистовая сталь	Универсальная сталь	Тонколистовая сталь	Гнутые и гнутосварные	Трубы	Прочие	Всего		
1	2	3	4	5	6	7	8	9	10	11	12	13	14	15	16	17	18	19
Типовые конструкции каркасов зданий																		
Связи по колоннам		1	526181				0.52									0.52		ИИ 29-2/70
Стойки фахверка		2	526112		0.92		0.03									0.95		ИИ 29-2/70
Насадки фахверка		3	526112				0.18									0.18		ИИ 29-2/70
Нетиповые конструкции каркасов зданий																		
Стеновое ограждение ригели		4	526210		0.04		0.07			0.04			1.60		0.08	1.83		
Ограждающие и встраиваемые конструкции																		
Ригели и консоли для крепления стенового ограждения		5	526210				0.19						1.04			1.23		1.432.2-17, вып. 2
Окна из одинарных труб		6	526221											0,08	0,03	0.11		1.436.2-17, вып. 1
Стальные лестницы		7	526242		0.03		0.01								0.03	0.07		1.450-3-3, вып. 1
Итого																4.89		
Контрольная сумма																		

1. Изготовление и монтаж металлоконструкций производить в соответствии с требованиями СНиП III-18-75 „Металлические конструкции".
2. Указания по защите металлоконструкций от коррозии см. лист 1 пояснительной записки

Рабочие чертежи разработаны в соответствии с действующими нормами и правилами и предусматривают мероприятия, обеспечивающие пожарную безопасность при эксплуатации здания.

Главный инженер проекта Л.Н. Емельянов

Инв №			
Вед инж	Лобанова		
Рук гр	Максимов		
Гл спец	Коротун		
Нач отд	Козлов		
ГИП	Емельянов		
Н контр	Коротун		

Сверил

Привязан

ТП 503-9-18 86 КМ

Автомобильные весы грузоподъемностью 30т на один проезд с платформой длиной 15м

Стадия	Лист	Листов
РП	1	4

Общие данные (начало)

Министерство [illegible] СССР
Госкомсибпроектсоюз [illegible] г. Новосибирск

Копировал

формат А2

Техническая спецификация металла

Вид профиля и ГОСТ	Марка металла и ГОСТ	Обозначение и размер профиля, мм	№№ п/п	Код: Марки металла	Код: Вид профиля	Код: Размера профиля	Количество, шт	Длина, мм	Масса металла по элементам конструкций, т: Стеновые ограждения, отправочные марки, ригели	Вертикальные связи	Лестницы	Окна	Общая масса, т	Масса потребности в металле по кварталам (заполняется изготовителем): I	II	III	IV	Заполняется ВЦ
									Код элемента конструкций									
1	2	3	4	5	6	7	8	9	10	11	12	13	14	15	16	17	18	19
									520112	53184	526242	526221						
Швеллеры ГОСТ 8240-72	Ст3 пс 6-1 ТУ 14-1-5033-80	С 16			26108	26182												
	Итого								0.04				0.04					
Сталь угловая равнополочная ГОСТ 8509-72	Ст3 пс 6-1 ТУ 14-1-3023-80	L 125×8		12300		22241												
	Итого				21113				0.07				0.07					
Сталь толстолистовая ГОСТ 19903-74	Ст3 кп 2 ГОСТ 380-71	— 8																
	Итого								0.04				0.04					
Оцинкованная рулонная сталь ГОСТ 14918-80	Ст3 кп 2 ГОСТ 380-71	— 8																
	Итого			11240					0.08				0.08					
Профили стальные оцинкованные ГОСТ 24045-80	Ст3 кп 2 ГОСТ 380-71	0.44-1000-0.8																
	Итого			11240					1.60				1.60					
Металлические связи, стойки фахверка, насадки фахверка серия ИИ 29-2/70	Ст3 кп 2																	
	ГОСТ 380-71																	
	Итого			11240					1.13	0.52			1.65					
Ригели и консоли для крепления стенового ограждения серия 1.432 2-17, вып.2	Ст3 кп 2																	
	ГОСТ 380-71																	
	Итого			11240					1.23				1.23					
Стальные лестницы, серия 1.450 3-3, вып 1	Ст3 кп 2 ГОСТ 380-71																	
	Итого			11240					-	-	0.07	-	0.07					
Окна из одинарных труб серия 1.436 2-17, вып. 1	Ст3 кп 2 ГОСТ 380-71																	
	Итого			11240								0.11	0.11					
Итого масса металла									4.19	0.52	0.07	0.11	4.89					
В том числе по маркам	Ст3 пс 6-1								0.11				0.11					
	Ст3 кп 2								4.08	0.52	0.07	0.11	4.78					
Масса поставки элементов по кварталам, т (заполняется заказчиком)	I																	
	II																	
	III																	
	IV																	

Привязан

Инв. №

Гл. инж.	Лобанова	
Рук. гр.	Максимов	
Гл. спец.	Коротун	
Нач. отд.	Каблов	
ГИП	Емельянов	
Н. контр.	Коротун	

Сверил

ТП 503-9-18.86 КМ

Автомобильные весы грузоподъемностью 30т на один проезд с платформой длиной 15м

Стадия	Лист	Листов
РП	2	

Общие данные (окончание)

Госстрой СССР Гипрокислородмонтаж г. Ленинград

Копировал

Формат А2

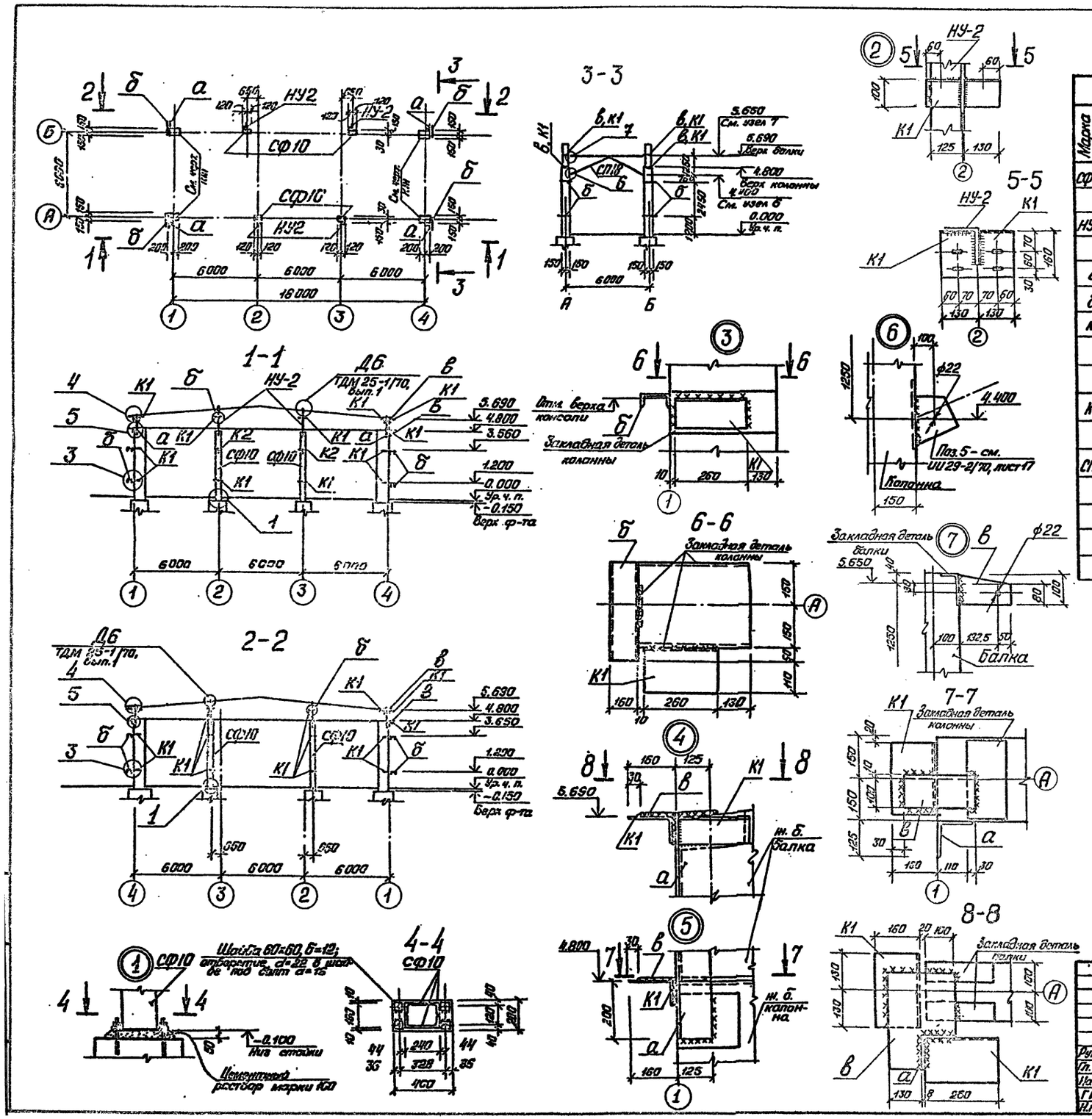

Ведомость элементов

Марка	Сечение: Эскиз	Поз.	Состав	Опорные усилия: M кн.м	N кн	Q кн	Группа констр.	Марка металла	Примеч.
СФ10	Стойка фахверка СФ10							ВСт3кп2	
	ИИ 29-2/70, лист 21			11	-21	10	IV	ГОСТ 380-71	шт. 4
НУ-2	насадка фахверка НУ-2							ВСт3кп2	
	ИИ 29-2/70, лист 25			4	-7	5		ГОСТ 380-71	шт. 4
а	L		L 125×8	Конструктивно				ВСт3пс6-1 ТУ14-1-3023-80	шт. 4
б	C		C 16	Конструктивно				ВСт3пс6-1 ТУ14-1-3023-80	шт. 8
К1	консоль К1							ВСт3кп2	
	1.432.2 - 17.2 К10СБ							ГОСТ 380-71	шт. 34
в	Сталь полосовая -б=8			конструктивно				ВСт3кп2 ГОСТ 380-71	39.5 кг
К2	Консоль К2							ВСт3кп2	
	1.432.2 - 17.2 К10СБ							ГОСТ 380-71	шт. 2
СП18	Вертикальная связь СП18							ВСт3кп2	
	ИИ 29-2/70, лист 17			—	-3,5	—		ГОСТ 380-71	шт. 2

1. Сварку производить по периметру касания элементов электродами типа Э42 ГОСТ 9467-75.

Привязан

Инв. №

Рук. гр.	Долгов		
Гл. спец.	Коротун		
Нач. отд.	Козлов		
ГИП	Емельянов		
Н.контр.	Коротун		

ТП 503-9-18.86 КМ

Автомобильные весы грузоподъемностью 30т на один проезд с платформой длиной 15м

Схема расположения фахверков. Узлы 1...7

Стадия	Лист	Листов
РП	3	

Министерство электрификации СССР Технический университет г. Ленинград

Схема раскладки стенового профнастила по оси А

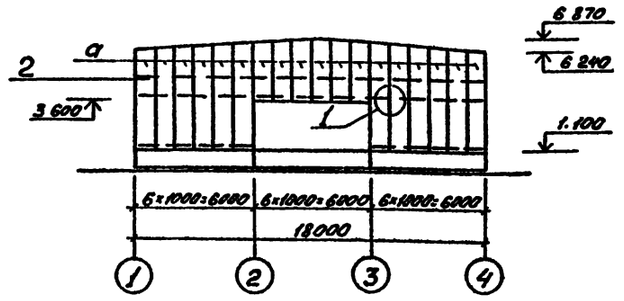

Схема расположения ригелей для крепления профнастила по оси А

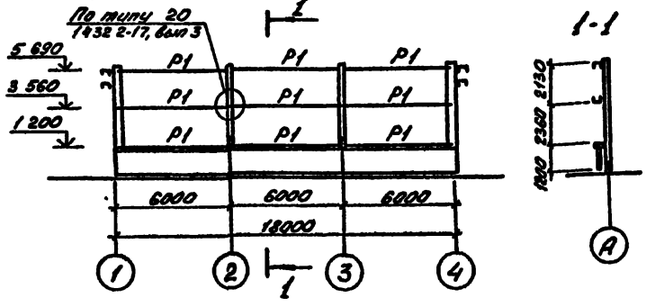

Схема раскладки стенового профнастила по оси Б

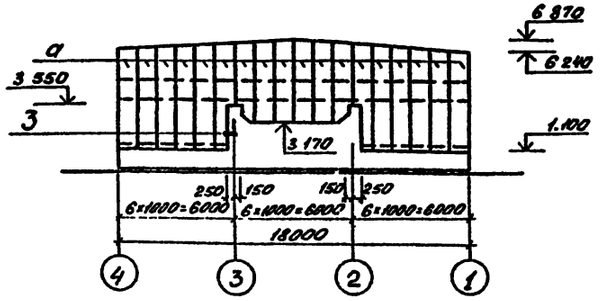

Схема расположения ригелей для крепления профнастила по оси Б

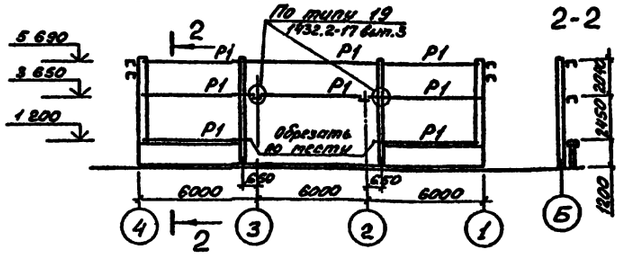

Схема раскладки стенового профнастила по осям 1,4

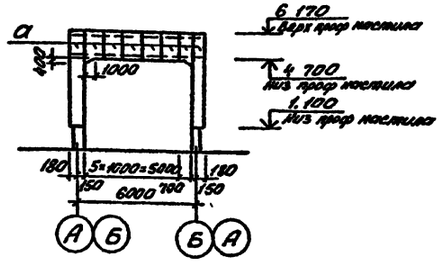

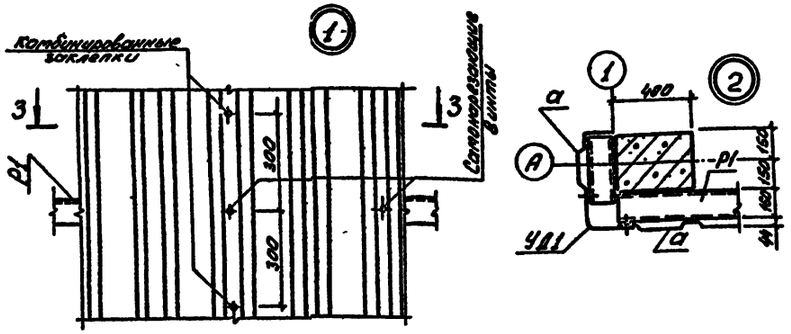

Схема расположения ригелей для крепления профнастила по осям 1,4

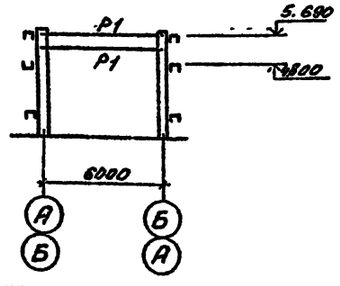

3-3

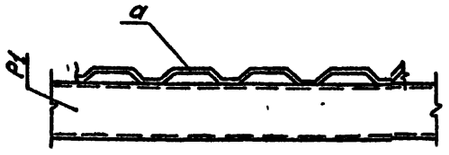

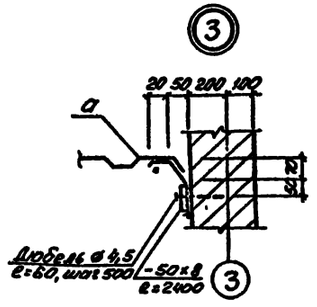

Ведомость элементов

Марка	Сечение			Опорные усилия			Группа констр	Марка металла	Примеч.
	Эскиз	Поз	Состав	M кН м	N кН	Q кН			
а	Профилированный настил							ВСт3кп2	
	С44-1000-0,8 ГОСТ 24045-80			конструктивно				ГОСТ380-71	1,6 т
Р1	Ригель рядовой								
	1.432 2-17,			10	—	8		ВСт3кп2	21 шт.
	вып.2							ГОСТ380-71	
УД-1	Оцинкованная сталь							ВСт3кп2	
	L-500×0,8			конструктивно				ГОСТ380-71	0,08 т

1. Листы профилированного настила прикреплять к стеновым ригелям с помощью самонарезающих винтов по ТУ67-269-79 через одну волну, а между собой соединять комбинированными заклепками с шагом 300 мм по ТУ67-74-75, ТУ36-2088-78
2. Угловую деталь УД-1 выполнять из оцинкованной рулонной стали δ=0,8 мм ГОСТ 14918-80 и крепить к стеновым ригелям и элементам фахверка с помощью самонарезающих болтов по ТУ 67-269-79
3. Данный лист рассматривать совместно с листами 1,2. Узлы примыкания профнастила к коробкам оконных блоков даны на чертежах основного комплекта АР.

Привязан

Инв №

ТП 503-9-18 86 КМ

Автомобильные весы грузоподъемностью 30 т на один проезд с платформой длиной 15 м

			Стадия	Лист	Листов
Рук гр	Долгов		РП	4	
Гл спец	Коротун				
Нач отд	Козлов				
ГИП	Емельянов				
Н контр	Коротун				

Схемы раскладки стенового профнастила по осям А,Б,1,4. Схемы расположения ригелей для крепления профнастила

Министерство хлебопродуктов СССР Госкомхлебпромпроект г. Новосибирск

Ведомость рабочих чертежей основного комплекта ОВ

Лист	Наименование	Примечание
1	Общие данные План на отм 0000 Схема системы отопления	

Ведомость ссылочных и прилагаемых документов

Обозначение	Наименование	Примечание
	Ссылочные документы	
4904-69	Детали крепления санитарно-технических приборов и трубопроводов	
3903-9 вып.01	Конструкции тепловой изоляции трубопроводов наземной и подземной прокладки водяных сетей, паропроводов и конденсатопроводов	
	Прилагаемые документы	
тп 503-9-18.86 ОВ СО	Спецификация оборудования	Альбом III
тп 503-9-18.86 ОВ ВМ	Ведомость потребности в материалах	Альбом V

План на отм 0000

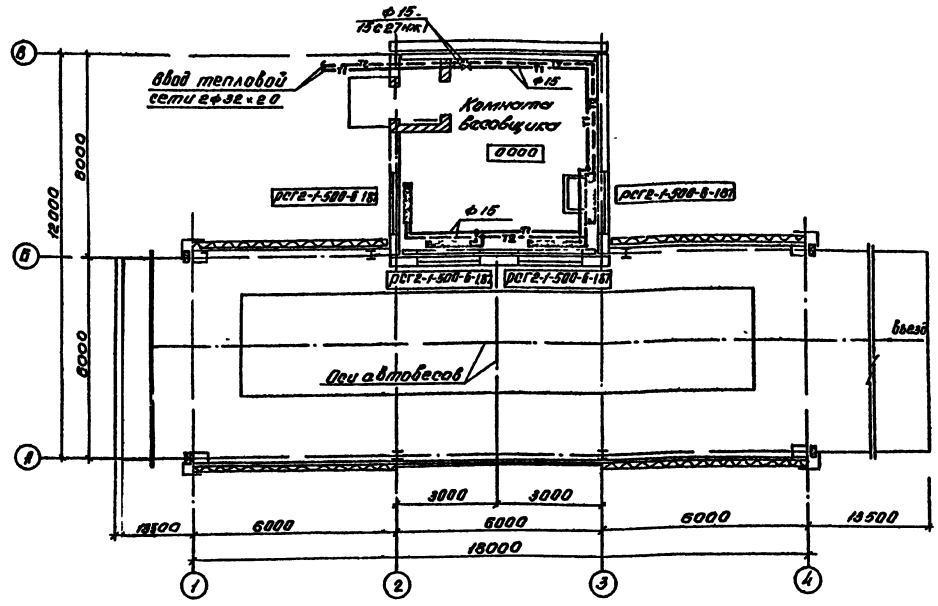

Общие указания

1 Проект разработан для климатических районов с расчетной наружной температурой воздуха $t_н = -30°C$. В качестве нагревательных приборов приняты радиаторы стальные типа РСГ-2 Система отопления - горизонтальная двухтрубная

2 Внутренняя температура воздуха в помещении принята +18°C

3 В качестве теплоносителя принята вода с параметрами 150-70°C

4 Расход тепла на отопление составляет при $t_н = -30°C$ - 7640 Вт (6570 ккал/час)

5 Выпуск воздуха из системы предусмотрен кранами конструкции Маевского, установленными на подводке каждого прибора

6 Трубопроводы на вводе в здание $d_у$ 25 изолировать пухшнуром из минеральной ваты δ=30 мм в оплетке шелком капроновым с последующим покрытием стеклопластиком рулонным

7 Антикоррозийное покрытие труб перед тепловой изоляцией - краска БТ-177 по грунтовке ГФ-020

8 Потеря напора в системе отопления - 470 Па (47 кгс/м²)

Схема системы отопления.

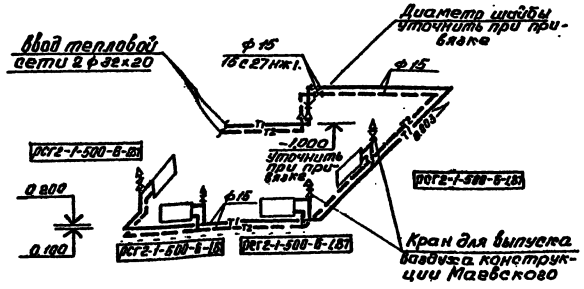

Типовой проект разработан в соответствии с действующими нормами и правилами и предусматривает мероприятия, обеспечивающие пожарную безопасность при эксплуатации здания

Главный инженер проекта /Л.Д. Емельянов/

Инв. №				Привязан
				ТП 503-9-18.86 ОВ
				Автомобильные весы грузоподъемностью 30 т на один проезд с платформой длиной 15 м
Инженер	Капалкина		10.05	Стадия: РП; Лист: ; Листов: 1
Рук гр.	Путятина			
Гл. спец.	Долгушина			
Нач. отд.	Наталич		11.85	Общие данные План на отм. 0.000 Схема системы отопления
ГИП	Емельянов			Министерство хлебопродуктов СССР Госпитсибпромзернопроект г. Новосибирск
Н. контр.	Долгушина		11.85	

Ведомость рабочих чертежей основного комплекта ЭО

Лист	Наименование	Примечание
1	Общие данные. Принципиальная схема питающей сети	
2	План прокладки электрических сетей на отм. 0.000 и -2.100. План расположения электрического оборудования на отм. 0.000	

Ведомость ссылочных и прилагаемых документов

Обозначение	Наименование	Примечание
	Ссылочные документы	
Каталог, выпуск 5	Электромонтажные изделия заводов Элеватормонтажсталь" Москва 1985г.	
7620/150	Детали и узлы отдельных электротехнических установок предприятий системы хлебопродуктов	
4.407-129	Установка осветительных щитков	
5.407-11	Заземление и зануление электрооборудования	
	Прилагаемые документы	
ТП 503-9-18.86 ЭО СО	Спецификация оборудования	Альбом III
ТП 503-9-18.86 ЭО ВМ	Ведомость потребности в материалах	Альбом IV

Типовой проект выполнен в соответствии с действующими строительными нормами и правилами и предусматривает технические решения, обеспечивающие безопасность при соблюдении установленных правил безопасности эксплуатации здания.

Главный инженер проекта /Л.Н.Емельянов/

Общие указания

1. Настоящий проект автомобильных весов разработан на основании технологической, строительной частей проекта, технической документации завода на прибор указательный типа УПЦ-30-15 (ДВАС.303000) и в соответствии с „Правилами устройства электроустановок" издание 1985г.
2. Напряжение питающей сети принято 380/220 В с глухозаземленной нейтралью. По надежности электроснабжения автомобильные весы отнесены к 3ей категории.
3. На вводе в сооружение предусмотрена установка ящика распределительного ЯАЕ 23-12. Питание указательного прибора и всех входящих в его комплект устройств осуществляется через пульт управления. Для подключения пульта используется входящая в комплект розетка типа РШ30-ОК-25/380, к которой подводится питающий кабель.
4. Освещение проезда весов, помещения весовщика выполнено светильниками НПО20х100 (весовая), НСП11-200 (навес). Наружное освещение решено светильниками СКЗР-250-У-I с ртутными лампами ДРЛ-250, установленными на кронштейнах на высоте 5.5м. Для освещения приямка предусмотрено освещение переносными светильниками.
5. Электрическая сеть освещения выполнена проводом АПВ скрыто в помещении весовщика и кабелем АВВГ открыто в остальных помещениях. Работа светофоров происходит автоматически при проведении процесса взвешивания.
6. Для заземления частей электроосветительных установок в сетях с глухозаземленной нейтралью следует использовать нулевые рабочие проводники.
7. Итоговые данные:
   полезная площадь освещаемых помещений - 36 м²;
   установленная мощность освещения - 1,8 кВт;
   количество светильников — 11 шт.

Принципиальная схема питающей сети

Источник питания

Маркировка — расчетная нагрузка, кВт — коэффициент мощности — расчетный ток, А — длина участка

Момент нагрузки, кВт·м — потеря напряжения, % — марка, сечение проводника — способ прокладки

Распределительный щиток, номер; тип; установленная и расчетная мощность, кВт. Аппарат на вводе; тип; ток, А

Выключатель автоматический или предохранитель; тип; ток расцепителя или плавкой вставки, А.

Пускатель магнитный. тип; ток нагревательного элемента, А.

Маркировка - расчетная нагрузка, кВт - коэффициент мощности - расчетный ток, А - длина участка

Момент нагрузки, кВт·м - потеря напряжения, % - марка, сечение проводника - способ прокладки

Щиток групповой аппарат на вводе: тип, номинальный ток, А

Номер по схеме расположения на плане	
Установленная мощность, кВт	2.30
Потеря напряжения до щитка, %	

Сеть освещения (питающая) от ВРУ

Привязан

Инв.№

ТП 503-9-18.86 ЭО

Автомобильные весы грузоподъемностью 30т на один проезд с платформой длиной 15м

Гл.инж.	Павлова		11.84
Рук.гр.	Завенина		
Гл.спец.	Торгов		
Нач.отд.	Марков		
ГИП	Емельянов		
Инженер	Уборцев		

Общие данные. Принципиальная схема питающей сети.

Стадия	Лист	Листов
РП	1	2

Министерство хлебопродуктов СССР Госкомзернопродукт г. Новосибирск

Сверил: Копировал: Формат А2

План прокладки электрических сетей на отм. 0.000

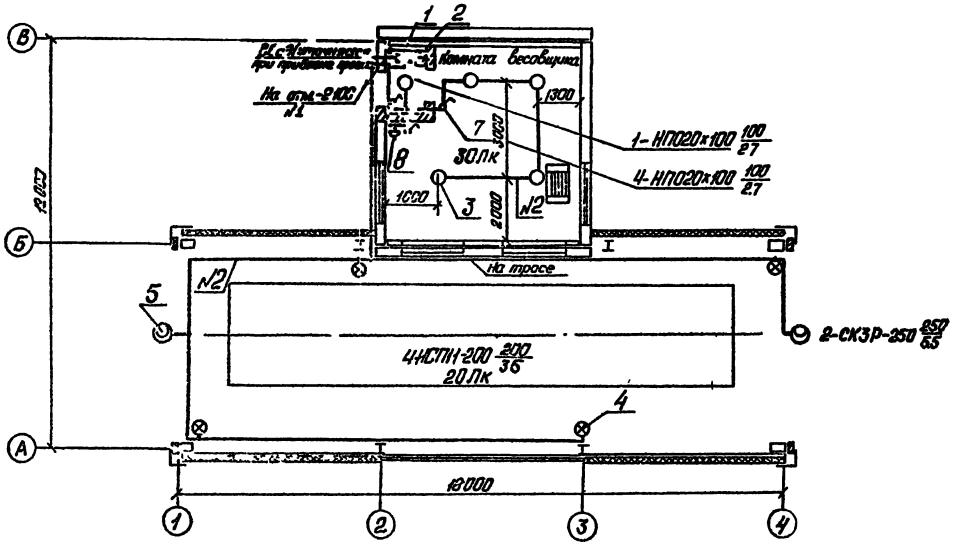

План расположения электрического оборудования на отм. 0.000

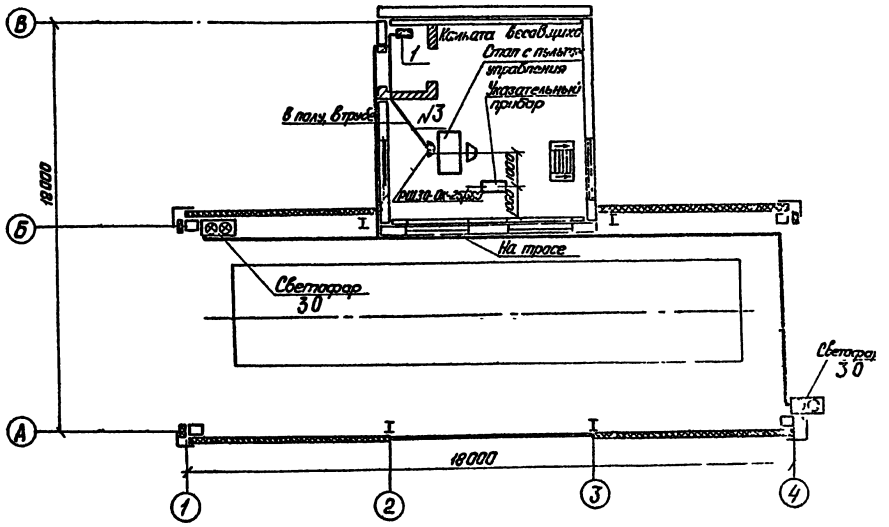

План прокладки электрических сетей на отм. -2.100

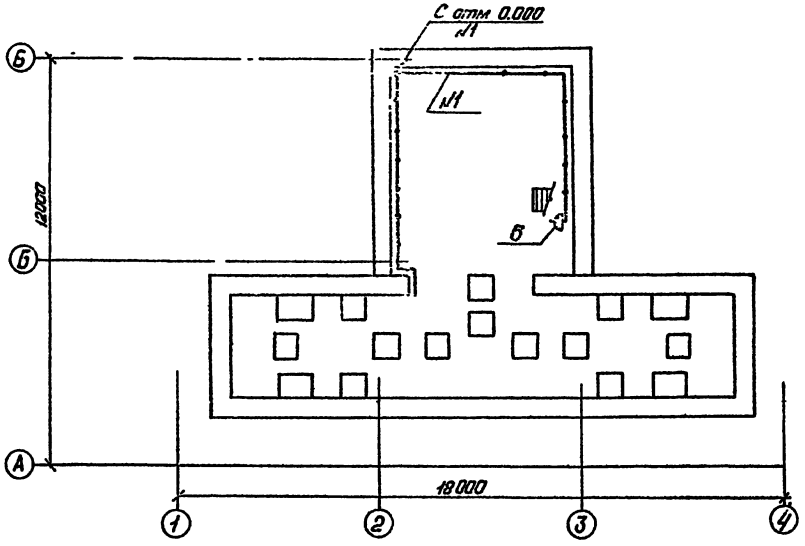

Данные о групповых щитках с автоматическими выключателями

Номер щитка	Тип	Установленная мощность кВт	Номера автоматических выключателей				Ток расцепителя, А	
			Однополюсные		Трехполюсные		На вводе	На линиях
			Занятые	Резервные	Занятые	Резервные		
1	ЯАЕ23-12	2.90	1,2	—	3,4		25	16;25

Привязан	Ст. инж.	Павлова		ТП 503-9-18.86 ЭО
	Рук. гр.	Забелина		Автомобильные весы грузоподъемностью 30т на один проезд с платформой длиной 15м
	Гл. спец.	Творогов		Стадия: РП; Лист: 2; Лист:
	Нач. отд.	Маркс		План прокладки электрических сетей на отм. 0.000 и -2.100. План расположения электрического оборудования на отм. 0.000
	ГИП	Емельянов		Министерство Электротехнических СССР Гомелиоэлектромонтажпроект г. Новосибирск
Инв. №	Н.контр.	Творогов		

Ведомость рабочих чертежей основного комплекта СС

Лист	Наименование	Примечание
1	Общие данные. План расположения устройств связи и сигнализации	

План расположения устройств связи и сигнализации

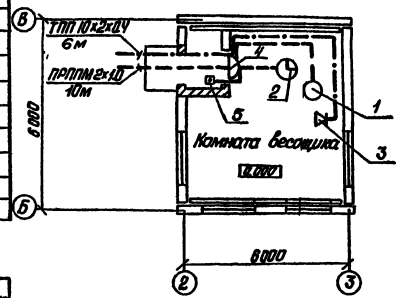

Ведомость ссылочных и прилагаемых документов

Обозначение	Наименование	Примечание
	Ссылочные документы	
Установочная нормаль 1981г инв. № 8060	Крепление одиночных электроаппаратов с применением электромонтажных профилей	
Разработчик ПКБ б/т спецэлевантормельмонтаж		
	Прилагаемые документы	
ТП 503-9-18.86 СС.СО	Спецификация оборудования	Альбом III
ТП 503-9-18.86 СС. ВМ	Ведомость потребности в материалах	Альбом IV

Условные обозначения, не вошедшие в ГОСТ 2.753-79, ГОСТ 2.701-84.

—·— Проектируемый кабель радиофикации, прокладываемый по стене.

—— Проектируемый кабель пожарной сигнализации, прокладываемый по стене.

Общие указания.

1. Для телефонизации, электрочасофикации, радиофикации и пожарной сигнализации автомобильных весов проектом предусматривается установка телефонного аппарата, вторичных электрочасов, абонентского громкоговорителя и кнопочного пожарного извещателя в помещении весовщика.
2. Телефонный аппарат, электрочасы и пожарный извещатель по комплексной сети связи и сигнализации подключаются к слаботочным устройствам объекта.
3. Абонентский громкоговоритель подключается к городской радиотрансляционной сети объекта.
4. Абонентская сеть предусматривается кабелем марки ПРППМ 2х1.0 и проводом ТРП 2х0.5 по стене открытым способом под скобы.

Инв. №			Привязан	
			ТП 503-9-18.86 СС	
			Автомобильные весы грузоподъемностью 30т на один проезд с платформой длиной 15м	
			Стадия	Лист	Листов
Рук. гр.	Новоселова		РП		1
Гл. спец.	Творогов				
Нач. отд.	Маркс		Общие данные. План расположения устройств связи и сигнализации	Министерство хлебопродуктов СССР ГОСНИИ Сибгрузпромпроект г. Новосибирск
ГИП	Емельянов			
Н. контр.	Творогов			

gost.e-ecolog.ru

...н в соответствии с действующими строительными нормами и правилами и предусматривает технические решения, обеспечивающие безопасность при соблюдении установленных правил безопасности эксплуатации здания.

Главный инженер проекта /Л.Н. Емельянов/