ТИПОВОЙ ПРОЕКТ

213-2-183

ДЕТСКИЕ ЯСЛИ-САД НА 160 МЕСТ

В КОНСТРУКЦИЯХ СЕРИИ 126

АЛЬБОМ V

СОСТАВ ПРОЕКТА:

АЛЬБОМ I — Общая пояснительная записка

АЛЬБОМ II — Архитектурно-строительные решения. Технологические чертежи

АЛЬБОМ III — Инженерное оборудование

АЛЬБОМ IV — Узлы и детали

АЛЬБОМ V — Изделия заводского изготовления

АЛЬБОМ VI — Сметы

АЛЬБОМ VII — Вариант двойного использования помещений 1 этажа

Разработан институтом ЛенЗНИИЭП

Главный инженер института А.Т. Котловой

Главный инженер проекта А.А. Роол

Технический проект УТВЕРЖДЕН ГОСГРАЖДАНСТРОЕМ при Госстрое СССР Приказ №90 от 3 мая 1979 г.

Рабочие чертежи введены в действие институтом ЛенЗНИИЭП Приказ №408 от 27 ноября 1979 г.

gost.e-ecolog.ru

Опись альбома

Обозначение	Наименование	Стр.
—	Титульный лист	1
—	Опись альбома	2-8
213-2-183.ИЖ-ВД	Ведомость ссылочных документов	8,9
213-2-183.ИЖ-ТО	Техническое описание	9-11
213-2-183.ИЖ-НИ	Номенклатура изделий	12-14
213-2-183.ИЖ-ВС	Выборка стали	15-17
213-2-183.ИЖ33-1	Стеновые блоки наружные СБН15.25.3,5-7Я, СБН12.25.3,5-7Я, СБН10.25.3,5-7Я, СБН9.25.3,5-7Я	18
213-2-183.ИЖ33-1СБ	Стеновые блоки наружные СБН15.25.3,5-7Я, СБН12.25.3,5-7Я, СБН10.25.3,5-7Я СБН9.25.3,5-7Я. Сборочный чертеж	19
213-2-183.ИЖ33-2	Стеновые блоки наружные СБН15.25.3,0-7Я, СБН12.25.3,0-7Я, СБН10.25.3,0-7Я, СБН9.25.3,0-7Я	19,20
213-2-183.ИЖ33-2СБ	Стеновые блоки наружные СБН15.25.3,0-7Я, СБН12.25.3,0-7Я, СБН10.25.3,0-7Я СБН9.25.3,0-7Я. Сборочный чертеж	20
213-2-183.ИЖ33-3	Стеновые блоки наружные СБН15.25.2,5-7Я, СБН12.25.2,5-7Я СБН10.25.2,5-7Я	21
213-2-183.ИЖ33-3СБ	Стеновые блоки наружные СБН15.25.2,5-7Я, СБН12.25.2,5-7Я, СБН10.25.2,5-7Я Сборочный чертеж	21
213-2-183.ИЖ33-4	Стеновые блоки наружные СБН9.25.2,5-7Я, СБН6.25.2,5-7Я	22
213-2-183.ИЖ33-4СБ	Стеновые блоки наружные СБН9.25.2,5-7Я, СБН6.25.2,5-7Я Сборочный чертеж	22
213-2-183.ИЖ33-5	Стеновые блоки наружные СБН6.25.3,5-7Я, СБН6.25.3,0-7Я	23
213-2-183.ИЖ33-5СБ	Стеновые блоки наружные СБН6.25.3,5-7Я, СБН6.25-3,0-7Я Сборочный чертеж	23
213-2-183.ИЖ33-6	Стеновые блоки наружные СБН15.25.3,5-7Я-1, СБН12.25.3,5-7Я-1	24
213-2-183.ИЖ33-6СБ	Стеновые блоки наружные СБН15.25.3,5-7Я-1, СБН12.25,3,5-7Я-1 Сборочный чертеж	24
213-2-183.ИЖ33-7	Стеновые блоки наружные СБН15.25.3,0-7Я-1, СБН12.25.3,0-7Я-1	25
213-2-183.ИЖ33-7СБ	Стеновые блоки наружные СБН15.25.3,0-7Я-1, СБН12.25.3,0-7Я-1 Сборочный чертеж	25
213-2-183.ИЖ33-8	Стеновые блоки наружные СБН15.25.2,5-7Я-1, СБН12.25.2,5-7Я-1	26
213-2-183.ИЖ33-8СБ	Стеновые блоки наружные СБН15.25.2,5-7Я-1, СБН12.25.2,5-7Я-1 Сборочный чертеж	26
213-2-183.ИЖ33-9	Стеновые блоки наружные СБН15.25.3,5-7Я-2Л, СБН12.25.3,5-7Я-2Л	27
213-2-183.ИЖ33-9СБ	Стеновые блоки наружные СБН15.25.3,5-7Я-2Л, СБН12.25.3,5-7Я-2Л Сборочный чертеж	27
213-2-183.ИЖ33-10	Стеновые блоки наружные СБН15.25.3,0-7Я-2Л, СБН12.25.3,0-7Я-2Л	28
213-2-183.ИЖ33-10СБ	Стеновые блоки наружные СБН15.25.3,0-7Я-2Л, СБН12.25.3,0-7Я-2Л Сборочный чертеж.	28
213-2-183.ИЖ33-11	Стеновые блоки наружные СБН15.25.2,5-7Я-2Л, СБН12.25.2,5-7Я-2Л	29
213-2-183.ИЖ33-11СБ	Стеновые блоки наружные СБН15.25.2,5-7Я-2Л, СБН12.25.2,5-7Я-2Л Сборочный чертеж	29
213-2-183.ИЖ33-12	Стеновые блоки наружные СБН15.25.3,5-7Я-2П, СБН12.25.3,5-7Я-2П	30
213-2-183.ИЖ33-12СБ	Стеновые блоки наружные СБН15.25.3,5-7Я-2П, СБН12.25.3,5-7Я-2П Сборочный чертеж	30
213-2-183.ИЖ33-13	Стеновые блоки наружные СБН15.25.3,0-7Я-2П, СБН12.25.3,0-7Я-2П	31
213-2-183.ИЖ33-13СБ	Стеновые блоки наружные СБН15.25.3,0-7Я-2П, СБН12.25.3,0-7Я-2П Сборочный чертеж	31

Инв. № подл. | Подпись и дата | Взам. инв. №

Обозначение	Наименование	Стр.
213-2-183.ИЖ33-14	Стеновые блоки наружные СБН15.25.2,5-7Я-2п, СБН12.25.2,5-7Я-2п	32
213-2-183.ИЖ33-14СБ	Стеновые блоки наружные СБН15.25.2,5-7Я-2п, СБН12.25.2,5-7Я-2п Сборочный чертеж	32
213-2-183.ИЖ33-15	Стеновые блоки наружные СБН57.7.3,0-7Я, СБН27.7.3,0-7Я	33
213-2-183.ИЖ33-15СБ	Стеновые блоки наружные СБН57.7.3,0-7Я, СБН27.7.3,0-7Я Сборочный чертеж	33
213-2-183.ИЖ33-16	Стеновые блоки наружные СБН57.7.2,5-7Я, СБН27.7.2,5-7Я	34
213-2-183.ИЖ33-16СБ	Стеновые блоки наружные СБН57.7.2,5-7Я, СБН27.7.2,5-7Я Сборочный чертеж	34
213-2-183.ИЖ33-17	Стеновые блоки наружные СБН18.7.3,0-7Я, СБН9.7.3,0-7Я	35
213-2-183.ИЖ33-17СБ	Стеновые блоки наружные СБН18.7.3,0-7Я, СБН9.7.3,0-7Я Сборочный чертеж	35
213-2-183.ИЖ33-18	Стеновые блоки наружные СБН18.7.2,5-7Я, СБН9.7.2,5-7Я	36
213-2-183.ИЖ33-18СБ	Стеновые блоки наружные СБН18.7.2,5-7Я, СБН9.7.2,5-7Я Сборочный чертеж	36
213-2-183.ИЖ34-1	Стеновые блоки внутренние СБВ15.25.2,5-8Я, СБВ12.25.2,5-8Я	37
213-2-183.ИЖ34-1СБ	Стеновые блоки внутренние СБВ15.25.2,5-8Я, СБВ12.25.2,5-8Я Сборочный чертеж	37
213-2-183.ИЖ34-2	Стеновые блоки внутренние СБВ9.25.2,5-8Я, СБВ6.25.2,5-8Я	38
213-2-183.ИЖ34-2СБ	Стеновые блоки внутренние СБВ9.25.2,5-8Я, СБВ6.25.2,5-8Я Сборочный чертеж	38
213-2-183.ИЖ34-3	Стеновые блоки внутренние СБВ15.25.2,5-8Я-1, СБВ12.25.2,5-8Я-1	39
213-2-183.ИЖ34-3СБ	Стеновые блоки внутренние СБВ15.25.2,5-8Я-1, СБВ12.25.2,5-8Я-1 Сборочный чертеж	39

Обозначение	Наименование	Стр.
213-2-183.ИЖ34-4	Стеновые блоки внутренние СБВ9.25.2,5-8Я-1, СБВ6.25.2,5-8Я-1	40
213-2-183.ИЖ34-4СБ	Стеновые блоки внутренние СБВ9.25.2,5-8Я-1, СБВ6.25.2,5-8Я-1 Сборочный чертеж	40
213-2-183.ИЖ34-5	Стеновой блок внутренний СБВ15.25.2,5-8Я-2л	41
213-2-183.ИЖ34-5СБ	Стеновой блок внутренний СБВ15.25.2,5-8Я-2л Сборочный чертеж	41
213-2-183.ИЖ.34-6	Стеновой блок внутренний СБВ15.25.2,5-8Я-2п	42
213-2-183.ИЖ34-6СБ	Стеновой блок внутренний СБВ15.25.2,5-8Я-2п Сборочный чертеж	42
213-2-183.ИЖ34-7	Стеновые блоки внутренние СБВ15.25.2,5-8Я-11, СБВ12.25.2,5-8Я-11	43
213-2-183.ИЖ34-7СБ	Стеновые блоки внутренние СБВ15.25.2,5-8Я-11, СБВ12.25.2,5-8Я-11 Сборочный чертеж	43
213-2-183.ИЖ34-8	Стеновые блоки внутренние СБВ9.25.2,5-8Я-11, СБВ6.25.2,5-8Я-11	44
213-2-183.ИЖ34-8СБ	Стеновые блоки внутренние СБВ9.25.2,5-8Я-11, СБВ6.25.2,5-8Я-11 Сборочный чертеж	44
213-2-183.ИЖ34-9	Стеновой блок внутренний СБВ6.25.2,5-8Я-1л	45
213-2-183.ИЖ34-9СБ	Стеновой блок внутренний СБВ6.25.2,5-8Я-1л Сборочный чертеж	45
213-2-183.ИЖ34-10	Стеновые блоки внутренние СБВ15.25.2,5-8Я-02, СБВ12.25.2,5-8Я-02	46
213-2-183.ИЖ34-10СБ	Стеновые блоки внутренние СБВ15.25.2,5-8Я-02, СБВ12.25.2,5-8Я-02 Сборочный чертеж	46
213-2-183.ИЖ32-1	Панель стеновая парапетная ПСП63.12.2,5-7Я-О	47
213-2-183.ИЖ32-1СБ	Панель стеновая парапетная ПСП63.12.2,5-7Я-О Сборочный чертеж	47

Инв. № подл. | Подпись и дата | Взам. инв. №

Обозначение	Наименование	Стр.
213-2-183.ИЖ32-2	Панели стеновые парапетные ПСП62.9.2,5-7Я-1, ПСП31.9.2,5-7Я-1, ПСП15.9.2,5-7Я-1	48
213-2-183.ИЖ32-2СБ	Панели стеновые парапетные ПСП62.9.2,5-7Я-1, ПСП31.9.2,5-7Я-1, ПСП15.9.2,5-7Я-1. Сборочный чертеж	48
213-2-183.ИЖ32-3	Панели стеновые парапетные ПСП60.9.2,5-7Я, ПСП60.6.2,5-7Я, ПСП10.6.2,5-7Я	49
213-2-183.ИЖ32-3СБ	Панели стеновые парапетные ПСП60.9.2,5-7Я, ПСП60.6.2,5-7Я, ПСП10.6.2,5-7Я. Сборочный чертеж.	49
213-2-183.ИЖ38-1	Перемычки Пр30.2-7уЯ, Пр30.2.2-7уЯ, Пр19.2-7уЯ, Пр19.2.2-7уЯ, Пр16.2-7уЯ, Пр16.2.2-7уЯ. Доборные блоки Пр15.2-7Я, Пр15.2.2-7Я.	50,51
213-2-183.ИЖ38-1СБ	Перемычки Пр30.2-7уЯ, Пр30.2.2-7уЯ, Пр19.2-7уЯ, Пр19.2.2-7уЯ, Пр16.2-7уЯ, Пр16.2.2-7уЯ. Доборные блоки Пр15.2-7Я, Пр15.2.2-7Я. Сборочный чертеж.	51
213-2-183.ИЖ38-2	Перемычки ЗПр30.5.2,5-7уЯ, ЗПр30.5.3-7уЯ, ЗПр30.5.3,5-7уЯ	52
213-2-183.ИЖ38-2СБ	Перемычки ЗПр30.5.2,5-7уЯ, ЗПр30.5.3-7уЯ, ЗПр30.5.3,5-7уЯ Сборочный чертеж.	52
213-2-183.ИЖ41-1	Плиты перекрытий ПК6-60.15а-1л, ПК6-60.15а-1п ПК6-60.15а-2л, ПК6-60.15а-2п	53
213-2-183.ИЖ41-1СБ	Плиты перекрытий ПК6-60.15а-1л, ПК6-60.15а-1п, ПК6-60.15а-2л, ПК6-60.15а-2п Сборочный чертеж	54
213-2-183.ИЖ41-2	Плита перекрытия ПК6-60.18а-1	55
213-2-183.ИЖ41-2СБ	Плита перекрытия ПК6-60.18а-1 Сборочный чертеж.	55
213-2-183.ИЖ42-1	Плита перекрытия ПРП6-60-15-1	56
213-2-183.ИЖ42-1СБ	Плита перекрытия ПРП6-60-15-1. Сборочный чертеж	56
213-2-183.ИЖ43-1	Плита перекрытия ячеистобетонная П60.15.2,5-6Я	57
213-2-183.ИЖ43-1СБ	Плита перекрытия ячеистобетонная П60.15.2,5-6Я Сборочный чертёж.	57

Продолжение

Обозначение	Наименование	Стр.
213-2-183.ИМ-ВД	Ведомость ссылочных документов	58
213-2-183.ИМ-ТО	Техническое описание	58
213-2-183.ИМ2-1	Соединительные элементы МС-1; МС2, МС4, МС5, МС6	59
213-2-183.ИМ2-3	Соединительный элемент МС-3	60
213-2-183.ИМ2-7	Соединительные элементы МС-7, МС-8	61
213-2-183.ИМ2-8	Соединительный элемент МС-9	61
213-2-183.ИМ2-9	Соединительный элемент МС-10	62
213-2-183.ИМ2-10	Соединительные элементы МС-11, МС-12, МС-13	62
213-2-183.ИМ2-11	Шайба	60
213-2-183.ИМ3-1	Изделия металлические ИМ1, ИМ2, ИМ3	63
213-2-183.ИМ3-2	Изделие металлическое ИМ4	63
213-2-183.ИМ3-3	Изделие металлическое ИМ5	64
213-2-183.ИМ3-4	Изделие металлическое ИМ6	64
213-2-183.ИМ3-5	Изделия металлические ИМ7, ИМ8, ИМ9, ИМ10	65
213-2-183.ИМ3-5СБ	Изделия металлические ИМ7, ИМ8, ИМ9, ИМ10 Сборочный чертеж	65
213-2-183.ИМ3-6	Лестница металлическая ИМ11.	66

Инв. № подл. | Подпись и дата | Взам. инв. №

Обозначение	Наименование	Стр.
213-2-183.ИМ3-6СБ	Лестница металлическая ИМ11. Сборочный чертеж.	66
213-2-183.ИМ3-7	Изделие металлическое ИМ12	67
213-2-183.ИМ3-7СБ	Изделие металлическое ИМ12 Сборочный чертеж.	67
213-2-183.ИМ3-8	Стойка	68
213-2-183.ИМ3-9	Планка	68
213-2-183.ИМ3-10	Винтовой анкер ИМ13	69
213-2-183.ИМ3-10СБ	Винтовой анкер ИМ13 Сборочный чертеж	69
213-2-183.ИМ3-11	Изделия металлические ИМ14, ИМ15	70
213-2-183.ИМ3-12	Изделие металлическое ИМ16	70
213-2-183.ИМ3-13	Анкер А-1, ножка Т-1	71
213-2-183.ИМ3-13СБ	Анкер А-1, ножка Т-1. Сборочный чертеж.	71
213-2-183.ИМ5-1	Каркасы пространственные КП1, КП2, КП3, КП4	72
213-2-183.ИМ5-1СБ	Каркасы пространственные КП1, КП2, КП3, КП4 Сборочный чертеж	73
213-2-183.ИМ5-2	Каркасы пространственные КП5, КП6, КП7, КП8	73,74
213-2-183.ИМ5-2СБ	Каркасы пространственные КП5, КП6, КП7, КП8 Сборочный чертеж	74
213-2-183.ИМ5-3	Каркасы пространственные КП9, КП10, КП11	75

Продолжение

Обозначение	Наименование	Стр.
213-2-183.ИМ5-3СБ	Каркасы пространственные КП9, КП10, КП11 Сборочный чертеж	75
213-2-183.ИМ5-4	Каркасы пространственные КП12, КП13	76
213-2-183.ИМ5-4СБ	Каркасы пространственные КП12, КП13 Сборочный чертеж	76
213-2-183.ИМ5-5	Каркас пространственный КП14	77
213-2-183.ИМ5-5СБ	Каркас пространственный КП14 Сборочный чертеж	77
213-2-183.ИМ5-6	Каркас пространственный КП15	78
213-2-183.ИМ5-6СБ	Каркас пространственный КП15 Сборочный чертеж	78
213-2-183.ИМ5-7	Каркасы пространственные КП16, КП17, КП20, КП21	79
213-2-183.ИМ5-7СБ	Каркасы пространственные КП16, КП17, КП20, КП21 Сборочный чертеж	80
213-2-183.ИМ5-8	Каркасы пространственные КП18, КП19, КП22, КП23	80,81
213-2-183.ИМ5-8СБ	Каркасы пространственные КП18, КП19, КП22, КП23 Сборочный чертеж.	81
213-2-183.ИМ5-9	Каркасы пространственные КП24, КП25	82
213-2-183.ИМ5-9СБ	Каркасы пространственные КП24, КП25 Сборочный чертеж	82
213-2-183.ИМ5-10	Каркасы пространственные КП26, КП27	83
213-2-183.ИМ5-10СБ	Каркасы пространственные КП26, КП27 Сборочный чертеж	83
213-2-183.ИМ5-11	Каркасы пространственные КП28, КП29	84

Инв.№ подл. | Подпись и дата | Взам. инв.№

Продолжение

Обозначение	Наименование	Стр.
213-2-183.ИМ5-11СБ	Каркасы пространственные КП28, КП29 Сборочный чертеж	84
213-2-183.ИМ5-12	Каркасы пространственные КП30, КП31	85
213-2-183.ИМ5-12СБ	Каркасы пространственные КП30, КП31 Сборочный чертеж	85
213-2-183.ИМ5-13	Каркасы пространственные КП32, КП33	86
213-2-183.ИМ5-13СБ	Каркасы пространственные КП32, КП33 Сборочный чертеж	86
213-2-183.ИМ5-14	Каркасы пространственные КП34, КП35	87
213-2-183.ИМ5-14СБ	Каркасы пространственные КП34, КП35 Сборочный чертеж	87
213-2-183.ИМ5-15	Каркас пространственный КП36	88
213-2-183.ИМ5-16	Каркасы пространственные КП37 ÷ КП42	88,89
213-2-183.ИМ5-16СБ	Каркасы пространственные КП37 ÷ КП42 Сборочный чертеж	89
213-2-183.ИМ5-17	Каркасы пространственные КП43, КП44	90
213-2-183.ИМ5-17СБ	Каркасы пространственные КП43, КП44 Сборочный чертеж	90
213-2-183.ИМ5-18	Каркасы пространственные КП45, КП46, КП47	91
213-2-183.ИМ5-18СБ	Каркасы пространственные КП45, КП46, КП47 Сборочный чертеж	91
213-2-183.ИМ5-19	Каркас пространственный КП48	92
213-2-183.ИМ5-19СБ	Каркас пространственный КП48 Сборочный чертеж	92

Обозначение	Наименование	Стр.
213-2-183.ИМ6-1	Арматурный каркас КР1	93
213-2-183.ИМ6-2	Арматурный каркас КР2	93
213-2-183.ИМ6-3	Арматурный каркас КР3	94
213-2-183.ИМ6-4	Арматурный каркас КР4	94
213-2-183.ИМ6-5	Арматурные каркасы КР5, КР6	95
213-2-183.ИМ6-5СБ	Арматурные каркасы КР5, КР6 Сборочный чертеж	95
213-2-183.ИМ7-1	Арматурная сетка С1	96
213-2-183.ИМ7-2	Арматурная сетка С2	96
213-2-183.ИМ7-3	Арматурная сетка С3	97
213-2-183.ИМ7-4	Арматурная сетка С4	97
213-2-183.ИМ7-5	Арматурные сетки С3, С4	98
213-2-183.ИМ7-5СБ	Арматурные сетки С3, С4 Сборочный чертеж	98
213-2-183.ИМ7-6	Сетки С1-1, С1-2, С2-1, С2-2, С3-1	99
213-2-183.ИМ7-6СБ	Сетки С1-1, С1-2, С2-1, С2-2, С3-1 Сборочный чертеж	99
213-2-183.ИМ7-7	Сетки С6, С7	100
213-2-183.ИМ7-7СБ	Сетки С6, С7 Сборочный чертеж	100

Инв. № подл. | Подпись и дата | Взам. инв. №

Обозначение	Наименование	Стр.
213-2-183.ИМ7-8	Сетки С1, С2, С3, С4, С14	101
213-2-183.ИМ7-8СБ	Сетки С1, С2, С3, С4, С14 Сборочный чертеж	101
213-2-183.ИМ7-9	Сетки С5, С6, С7, С8, С15, С16, С17, С20	102
213-2-183.ИМ7-9СБ	Сетки С5, С6, С7, С8, С15, С16, С17, С20 Сборочный чертеж.	103
213-2-183.ИМ7-10	Сетки С9, С10, С11, С12, С13, С18, С19, С21	103
213-2-183.ИМ7-10СБ	Сетки С9, С10, С11, С12, С13, С18, С19, С21 Сборочный чертеж	104
213-2-183.ИМ7-11	Сетки С22, С23, С24, С25, С35	105
213-2-183.ИМ7-11СБ	Сетки С22, С23, С24, С25, С35 Сборочный чертеж	105
213-2-183.ИМ7-12	Сетки С26, С27, С28, С29, С36	106
213-2-183.ИМ7-12СБ	Сетки С26, С27, С28, С29, С36 Сборочный чертеж	107
213-2-183.ИМ7-13	Сетки С30, С31, С32, С33, С34, С37	107,108
213-2-183.ИМ7-13СБ	Сетки С30, С31, С32, С33, С34, С37 Сборочный чертеж	108
213-2-183.ИМ7-14	Сетки С38 ÷ С43	109
213-2-183.ИМ7-14СБ	Сетки С38 ÷ С43 Сборочный чертеж	110
213-2-183.ИМ7-15	Сетки С44, С45, С46	110
213-2-183.ИМ7-15СБ	Сетки С44, С45, С46 Сборочный чертеж	111

Обозначение	Наименование	Стр.
213-2-183.ИМ7-16	Сетка С47	111
213-2-183.ИМ7-17	Сетки С48, С49, С50	112
213-2-183.ИМ7-17СБ	Сетки С48, С49, С50 Сборочный чертеж	112
213-2-183.ИМ7-18	Сетка С51	113
213-2-183.ИМ7-18СБ	Сетка С51 Сборочный чертеж	113
213-2-183.ИМ7-19	Сетки С52 ÷ С55	114
213-2-183.ИМ7-19СБ	Сетки С52 ÷ С55 Сборочный чертеж	115
213-2-183.ИМ9-1	Петли П1, П2	116
213-2-183.ИМ9-2	Петли П3, П4	116
213-2-183.ИМ9-3	Петля П5	117
213-2-183.ИМ9-4	Закладная деталь МН-1	117

Продолжение

Обозначение	Наименование	Стр.
213-2-183.ИД2-1	Дверной блок ИД1.	118
213-2-183.ИД2-2	Фрамуга ИД11	118
213-2-183.ИД2-1СБ	Дверной блок ИД1. Сборочный чертеж	119
213-2-183.ИД2-2СБ	Фрамуга ИД11 Сборочный чертеж	120
213-2-183.ИД2-3	Импост ИД2	121
213-2-183.ИД2-3СБ	Импост ИД2 Сборочный чертеж	121
213-2-183.ИД2-4	Импосты ИД3, ИД4	122
213-2-183.ИД2-4СБ	Импосты ИД3, ИД4 Сборочный чертеж	122
213-2-183.ИД2-5	Ограждение радиаторов ИД8	123
213-2-183.ИД2-5СБ	Ограждение радиаторов ИД8 Сборочный чертеж.	123
213-2-183.ИД2-6	Рамы Р1, Р2. Решетка.	124
213-2-183.ИД2-6СБ	Рамы Р1, Р2. Решетка. Сборочный чертеж	124
213-2-183.ИД2-7	Экран ИД9	125
213-2-183.ИД2-7СБ	Экран ИД9. Сборочный чертеж	125
213-2-183.ИД2-8	Обшивка водостока ИД10	126
213-2-183.ИД2-8СБ	Обшивка водостока ИД10 Сборочный чертеж.	126

Взамен инв.№ | Подпись дата | Инв.№ подл.

№ строки	Обозначение	Наименование
		Документы предприятий
		Руководство по проектированию бетонных
		и железобетонных конструкций из ячеи-
		стых бетонов (НИИЖБ)
		Москва. Стройиздат 1977г
		Рекомендации по изготовлению и при-
		менению ячеистых бетонов в граждан-
		ском строительстве.
		Ленинград. ЛенЗНИИЭП 1975г.
		Серия 1.141-1 Панели перекрытий
		железобетонные многопустотные.
		Выпуск 22 Предварительно напряженные
		панели с круглыми пустотами длиной
		598см, шириной 149 и 119см, армированные
		стержнями из термически упрочненной
		стали класса АТ-V.
		Выпуск 35 Предварительно напряженные
		панели с круглыми пустотами длиной 628
		и 598см, шириной 179см, армированные вы-
		сокопрочной проволокой переодического
		профиля ф5ВР-II с высаженными
		анкерными головками.
		Серия 1.242-2 Плиты ребристые желе-
		зобетонные. Предварительно напряженные

Взамен инв.№ | Подпись дата | Инв.№ подл.

Нач.отд	Коровкевич		213-2-183.ИЖ-ВД
Н.контр.	Кесли		Ведомость ссылочных документов
Гл.констр.	Рооп		Стадия: Р; Лист: 1; Листов: 2
Ст.инж	Гиль		ГОСГРАЖДАНСТРОЙ ЛенЗНИИЭП
Инж	Коротков		

№ строки	Обозначение	Наименование
		ребристые железобетонные плиты длиной 628 и 598 см, армированные стержнями из стали класса А-IV. Методы натяжения электротермический и механический. Плиты ребристые железобетонные длиной 298 см с обычным армированием.
		Отраслевые документы
	СН 277-70	Инструкция по технологии изготовления изделий из ячеистых бетонов
		Государственные документы
	ГОСТ 10180-78	Бетоны. Методы определения прочности на сжатие и растяжение
	ГОСТ 11118-73	Панели из автоклавных ячеистых бетонов для наружных стен. Технические требования.
	ГОСТ 12852.3-77÷ГОСТ 12852.6-77	Бетон ячеистый. Методы испытаний
		Изделия железобетонные и бетонные. Общие технические требования.
	ГОСТ 19570-74	Панели из автоклавных ячеистых бетонов для внутренних несущих стен, перегородок и перекрытий жилых и общественных зданий. Технические требования.

Инв.№ подл. | Подпись и дата | Взам. инв. №

213-2-183.ИЖ-ВД

Лист 2

1. В данный альбом вошли рабочие чертежи: изделий из автоклавного ячеистого бетона – несущие блоки наружных и внутренних стен, парапетные панели, перемычки, панель перекрытия; изделий из тяжелого бетона – панели перекрытий.

Изделия из автоклавного ячеистого бетона

2. Изделия разработаны в соответствии с каталогом унифицированных изделий из ячеистого бетона

3. Расчет и конструирование изделий произведены в соответствии с требованиями действующих глав СН и П, Руководства по проектированию бетонных и железобетонных конструкций из ячеистых бетонов (НИИЖБ), Рекомендации по изготовлению и применению ячеистых бетонов в гражданском строительстве (ЛенЗНИИЭП).

4. Материал изделий – автоклавный ячеистый бетон с кварцевым песком в качестве кремнеземистого компонента на цементном или смешанном вяжущем со следующими характеристиками:

	Блоки наружных стен	Блоки внутренних стен	Панель перекрытия
Марка по прочности	М 35	М 50	М 50
Марка по морозостойкости	Мрз 35	Мрз 35	Мрз 35
Плотность бетона в высушенном состоянии	700 кг/м³	800 кг/м³	800 кг/м³

5. Арматура – сталь горячекатаная класса AIII по ГОСТ 5.1459-72*, класса AI по ГОСТ 5781-75 марки ВСт3сп2 и обыкновенная арматурная проволока по ГОСТ 6727-53*.

6. Монтажные петли изготавливаются из стали класса А-I марки ВСт3сп2. Монтажные петли приварить к арматурным каркасам.

Подпись и дата | Взамен инв. № | Инв. № подл.

Нач. отд.	Коровкевич		
Н. конт.	Кесли		
Гл. констр.	Роол		28.11.79
Ст. инж.	Гиль		

213-2-183.ИЖ-ТО

Техническое описание

Стадия	Лист	Листов
Р		1

ГОСГРАЖДАНСТРОЙ ЛенЗНИИЭП

Копировал

Формат 12г

7. Изделия должны изготовляться в соответствии с требованиями СН277-70, а так же ГОСТ 11118-73 и ГОСТ 19570-74.

8. Изделия наружных и внутренних стен разработаны из условия изготовления их по резательной технологии путем вертикальной разрезки массива высотой до 1500мм или горизонтальной разрезки массива высотой 600мм. Профили контактных граней изделия заданы, исходя из условий изготовления элементов стен по резательной технологии с последующей калибровкой поверхностей путем фрезирования. При изготовлении в индивидуальных горизонтальных формах профили граней должны быть соблюдены.

9. Боковые поверхности блоков стен и нижняя поверхность панели перекрытия должны быть подготовлены под окраску.

10. Изделия армируются пространственными каркасами. Об изготовлении каркасов и их атикоррозийной защите см. лист 213-2-183.ИМ-ТО.

11. Панель перекрытия рассчитана на унифицированную расчетную нагрузку 600кгс/м² (без собственного веса изделия).

12. Изделия замаркированы в соответствии с ГОСТ 23009-78. Пример маркировки: П 60.15.25-69 – плита перекрытия длиной 5980мм, шириной 1490мм, толщиной 250мм под расчетную нагрузку 600 кгс/м² (без собственного веса) из ячеистого бетона; СБН 15.25.3,0-79-1 стеновой блок наружный длиной 1480мм, высотой 2520мм, толщиной 300мм из ячеистого бетона плотностью в высушенном состоянии 700кг/м³ с шпонкой с одной стороны.

13. Приемку, испытания, маркировку, хранение и транспортирование изделий производить в соответствии с ГОСТ 11118-73, ГОСТ 19570-74, ГОСТ 12852.3-77÷ГОСТ 12852.6-77. При транспортировке и складировании изделия защищать от увлажнения.

14. Влажность ячеистого бетона в изделиях при отпуске их потребителю не должна превышать 25%.

Железобетонные изделия

15. Панель перекрытия ПК6-18^{а}-1 отличается от панели ПК6-18^{а} наличием закладных деталей, все остальное делать по альбому Серия 1.141-1 Вып.35.

16. Панели перекрытия ПК6-60.15^{а}-1л(п), ПК6-60.15^{а}-2л(п) отличаются от ПК6-60.15^{а} наличием выемки, все остальное делать по альбому серия 1.141-1 Вып.22.

17. Панель перекрытия ПРП6-60-15-1 отличается от панели ПРП6-60-15 размерами и положением отверстия, все остальное делать по альбому серия 1.242-2.

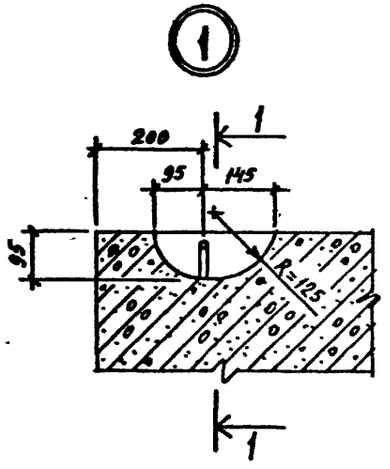

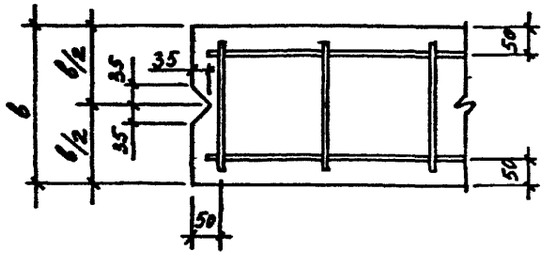

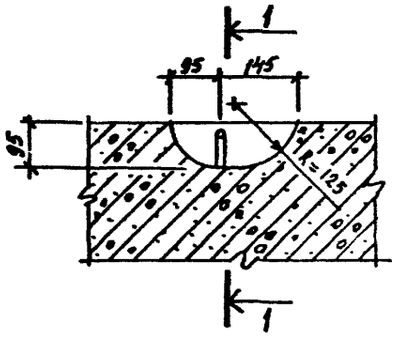

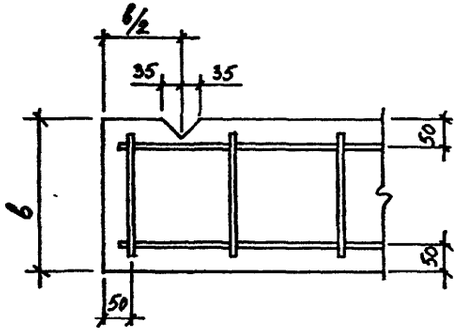

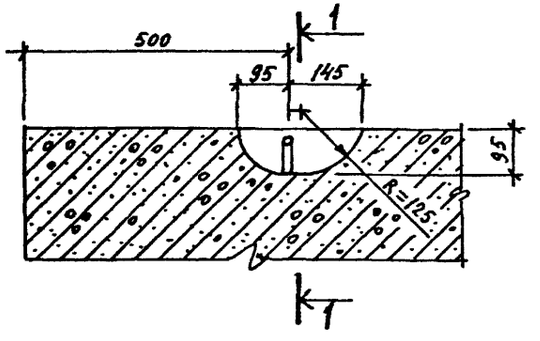

1-1

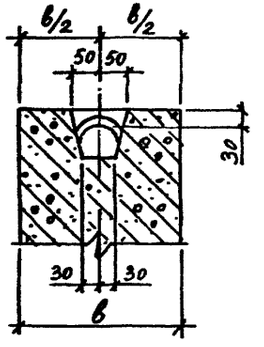

Инв.№ подл.	Подпись и дата	Взам. инв.№

Марка изделия	Эскиз изделия	Габариты изделия мм: ширина l	Габариты изделия мм: толщина b	Марка эчеист. бетона	Объем эчеист. бетона м³	Расход стали кг	Масса изделия т	Стр.
СБН 15.25.3,5-7Я	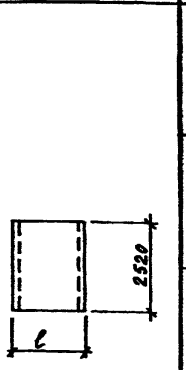	1480	350	М35	1,30	12,63	1,04	18
СБН 15.25.3,0-7Я			300		1,12	12,23	0,90	19
СБН 15.25.2,5-7Я			250		0,93	11,71	0,74	21
СБН 12.25.3,5-7Я		1180	350		1,04	9,62	0,83	18
СБН 12.25.3,0-7Я			300		0,89	9,22	0,71	20
СБН 12.25.2,5-7Я			250		0,74	8,82	0,59	21
СБН 10.25.3,5-7Я		980	350		0,86	8,93	0,71	18
СБН 10.25.3,0-7Я			300		0,74	8,53	0,59	20
СБН 10.25.2,5-7Я			250		0,62	8,21	0,50	21
СБН 9.25.3,5-7Я		880	350		0,78	8,49	0,62	18
СБН 9.25.3,0-7Я			300		0,66	8,25	0,53	20
СБН 9.25.2,5-7Я			250		0,55	6,61	0,44	22
СБН 6.25.3,5-7Я		580	350		0,51	5,27	0,41	23
СБН 6.25.3,0-7Я			300		0,44	5,03	0,35	23
СБН 6.25.2,5-7Я			250		0,36	4,83	0,29	22
СБН 15.25.3,5-7Я-1	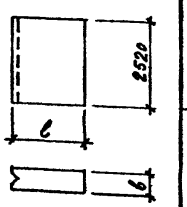	1480	350		1,30	12,63	1,04	24
СБН 15.25.3,0-7Я-1			300		1,12	12,23	0,90	25
СБН 15.25.2,5-7Я-1			250		0,93	11,71	0,74	26
СБН 12.25.3,5-7Я-1		1180	350		1,04	9,62	0,83	24
СБН 12.25.3,0-7Я-1			300		0,89	9,22	0,71	25
СБН 12.25.2,5-7Я-1			250		0,74	8,82	0,59	26

Марка изделия	Эскиз изделия	Габариты изделия мм: ширина l	Габариты изделия мм: толщина b	Марка эчеист. бетона	Объем эчеист. бетона м³	Расход стали кг	Масса изделия т	Стр
СБН 15.25.3,5-7Я-2Л	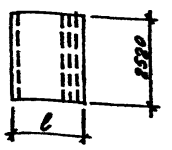	1480	350	М35	1,30	12,63	1,04	27
СБН 15.25.3,0-7Я-2Л			300		1,12	12,23	0,90	28
СБН 15.25.2,5-7Я-2Л			250		0,93	11,71	0,74	29
СБН 12.25.3,5-7Я-2Л		1180	350		1,04	9,62	0,83	27
СБН 12.25.3,0-7Я-2Л			300		0,89	9,22	0,71	28
СБН 12.25.2,5-7Я-2Л			250		0,74	8,82	0,59	29
СБН 15.25.3,5-7Я-2П	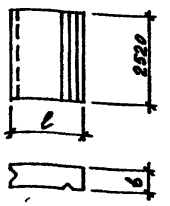	1480	350		1,30	12,63	1,04	30
СБН 15.25.3,0-7Я-2П			300		1,12	12,23	0,90	31
СБН 15.25.2,5-7Я-2П			250		0,93	11,71	0,74	32
СБН 12.25.3,5-7Я-2П		1180	350		1,04	9,62	0,83	30
СБН 12.25.3,0-7Я-2П			300		0,89	9,22	0,71	31
СБН 12.25.2,5-7Я-2П			250		0,74	8,82	0,59	32

Нач. отд.	Коровкевич		213-2-183. ИЖ-НИ
Н. контр.	Кесли		
Гл. констр.	Рода	29.12.79	Номенклатура изделий
Инженер	Коротков		Стадия: Р; Лист: 1; Листов: 3

ГОСГРАЖДАНСТРОЙ ЛенЗНИИЭП

Инв.№ подл. | Подпись и дата | Взам. инв. №

Марка изделия	Эскиз изделия	Габариты изделия мм: ширина ℓ	Габариты изделия мм: толщина в	Марка элемент. бетона	Объем элемент. бетона м³	Расход стали кг	Масса изделия т	Стр.
СБН 57.7.3,0-7Я	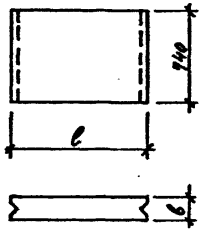	5780	300	М35	1.27	11.56	1.02	33
СБН 57.7.2,5-7Я			250		1.06	11.32	0.85	34
СБН 27.7.3,0-7Я		2710	300		0.60	6.66	0.48	33
СБН 27.7.2,5-7Я			250		0.50	6.57	0.40	34
СБН 18.7.3,0-7Я		1780	300		0.40	4,95	0,32	35
СБН 18.7.2,5-7Я			250		0.33	4.86	0.26	36
СБН 9.7.3,0-7Я		880	300		0.20	3.52	0.16	35
СБН 9.7.2,5-7Я			250		0.16	3.46	0.13	36
СБВ 15.25.2,5-8Я	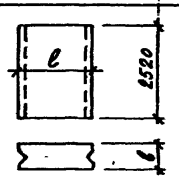	1480		М50	0.93	11.71	0.84	37
СБВ 12.25.2,5-8Я		1180			0.74	8.82	0.67	37
СБВ 9.25.2,5-8Я		880			0.55	6.68	0.50	38
СБВ 6.25.2,5-8Я		580			0.36	4.83	0.32	38
СБВ 15.25.2,5-8Я-1	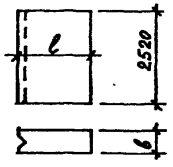	1480			0.93	11,71	0.84	39
СБВ 12.25.2,5-8Я-1		1180			0.74	8.82	0.67	39
СБВ 9.25.2,5-8Я-1		880	250		0.55	6.68	0,50	40
СБВ 6.25.2,5-8Я-1		580			0.36	4.83	0.32	40
СБВ 15.25.2,5-8Я-2л	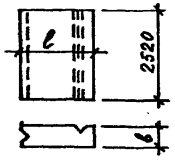	1480			0.93	11.71	0.84	41
СБВ 15.25.2,5-8Я-2п	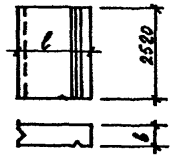	1480			0.93	11.71	0.84	42

Марка изделия	Эскиз изделия	Габариты изделия мм: ширина ℓ	Габариты изделия мм: толщина в	Марка элемент. бетона	Объем элемент. бетона м³	Расход стали кг	Масса изделия т	Стр.
СБВ 15.25.2,5-8Я-11	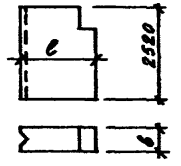	1480			0,90	10.59	0.81	43
СБВ 12.25.2,5-8Я-11		1180			0.71	8.70	0.64	43
СБВ 9.25.2,5-8Я-11		880			0.52	6.60	0.47	44
СБВ 6.25.2,5-8Я-11		580			0,33	5.46	0.30	44
СБВ 6.25.2,5-8Я-1л1	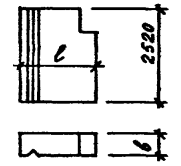	580	250	М50	0,33	5.46	0.30	45
СБВ 15.25.2,5-8Я-02	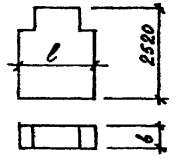	1480			0,87	10,70	0,80	46
СБВ 12.25.2,5-8Я-02		1180			0.68	9,60	0.61	46

Инв.№ подл. | Подпись и дата | Взам. инв. №

Копировал

Формат I2г

Марка изделия	Эскиз изделия	Габариты изделия мм l	в	Марка бетона	Объём бетона м³	Расход стали кг	Масса изделия т	Стр.
ПСП63.12.2,5-7Я-0	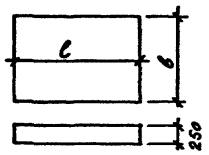	6300	1180		1.86	19.14	1.49	47
ПСП62.9.2,5-7Я-1	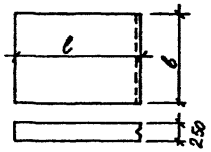	6170	880		1.36	15.17	1.09	48
ПСП31.9.2,5-7Я-1		3080	880		0.68	8.97	0.54	48
ПСП15.9.2,5-7Я-1		1480	940		0.35	5.80	0.28	48
ПСП60.9.2,5-7Я	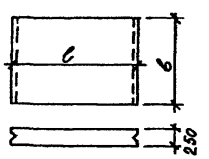	5980	940		1.40	15.03	1.12	49
ПСП60.6.2,5-7Я		5980	640		0.96	11.00	0.77	49
ПСП10.6.2,5-7Я		980	640	М35	0.16	3.54	0.13	49
Пр30.2-7уЯ	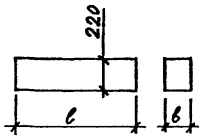	2980	150		0.10	9.64	0.08	50
Пр30.2.2-7уЯ		2980	200		0.13	9.74	0.10	50
Пр19.2-7уЯ		1880	150		0.06	6.30	0.05	50
Пр19.2.2-7уЯ		1880	200		0.08	6.36	0.06	50
Пр16.2-7уЯ		1580	150		0.05	5.00	0.04	50
Пр16.2.2-7уЯ		1580	200		0.07	5.06	0.06	50
Пр15.2-7Я		1480	150		0.05	1.88	0.04	51
Пр15.2.2-7Я		1480	200		0.06	1.94	0.05	51
3Пр30.5.2,5-7уЯ	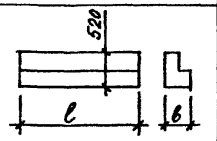	2980	250		0.29	15.98	0,23	52
3Пр30.5.3-7уЯ			300		0.37	14.86	0.30	52
3Пр30.5.3,5-7уЯ			350		0.45	15.52	0.36	52

Марка изделия	Эскиз изделия	Габариты изделия мм l	в	Марка бетона	Объём бетона м³	Расход стали кг	Масса изделия т	Стр.
П60.15.25-6Я	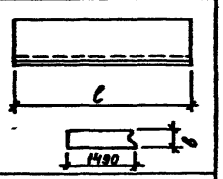	5980	250	М150	2.23	110.77	2.23	57
ПК6-60.15а-1л*	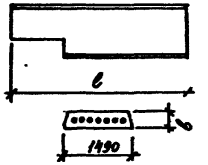	5980	220	М200	1,08	37.74	2,71	53
ПК6-60.15а-2л*					1.10	37.60	2.75	53
ПК6-60.15а-1п*	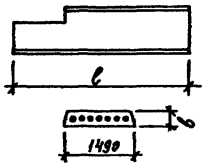				1,08	37.74	2,71	53
ПК6-60.15а-2п*					1.10	37.60	2.75	53
ПРП6-60-15-1*	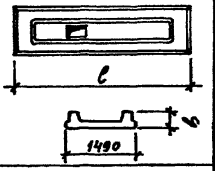			М300	1.02	67.72	2.55	56
ПК6-60.18а-1*	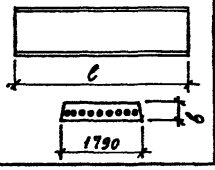	5980	220	М200	1.27	65.00	3.185	55

* - изделия изготовляются из тяжелого бетона

Марка элемента	Арматурные изделия: Арм. сталь ГОСТ 6727-53* класс BI, ф мм 3	4	5		Итого	Арм. сталь ГОСТ 5781-75 класс AI, ф мм 12		Итого	Итого	Закл. изделия: Арм. сталь ГОСТ 5781-75 класс AI, ф мм 10		Итого	Всего кг
СБН15.25.3,5-7Я	0.53	4.00	5.60		10.13				10.13	2.50		2.50	12.63
СБН15.25.3,0-7Я	0,44	3.69	5.60		9.73				9.73	2,50		2.50	12.23
СБН15.25.2,5-7Я	0.32	3.29	5.60		9.21				9.21	2,50		2.50	11.71
СБН12.25.3,5-7Я	0,48	3,16	3,48		7.12				7.12	2,50		2,50	9.62
СБН12.25.3,0-7Я	0.33	2.91	3.48		6.72				6.72	2.50		2,50	9.22
СБН12.25.2,5-7Я	0.24	2.60	3.48		6.32				6.32	2,50		2,50	8.82
СБН10.25.3,5-7Я	0,50	2.51	3.42		6.43				6,43	2,50		2,50	8.93
СБН10.25.3,0-7Я	0.31	2.30	3.42		6.03				6.03	2.50		2.50	8.53
СБН10.25.2,5-7Я	0.20	2,09	3,42		5.71				5.71	2,50		2,50	8.21
СБН9.25.3,5-7Я	0,32	2,35	3.32		5.99				5.99	2,50		2.50	8.49
СБН9.25.3,0-7Я	0.28	2.15	3.32		5,75				5.75	2.50		2.50	8.25
СБН9.25.2,5-7Я	0,21	1.90	3,32		5,43				5.43	1.25		1.25	6.68
СБН6.25.3,5-7Я	0.28	1.56	2.18		4.02				4.02	1.25		1.25	5.27
СБН6.25.3,0-7Я	0,16	1,44	2,18		3,78				3.78	1.25		1.25	5.03
СБН6.25.2,5-7Я	0.12	1.28	2.18		3,58				3.58	1.25		1.25	4.83
СБН15.25.3,5-7Я-1	0.53	4.00	5.60		10,13				10,13	2.50		2.50	12.63
СБН15.25.3,0-7Я-1	0,44	3.69	5.60		9.73				9.73	2.50		2.50	12.23
СБН15.25.2,5-7Я-1	0.32	3.29	5.60		9.21				9.21	2.50		2.50	11.71
СБН12.25.3,5-7Я-1	0,48	3.16	3,48		7.12				7.12	2,50		2,50	9.62
СБН12.25.3,0-7Я-1	0,33	2,91	3,48		6.72				6.72	2,50		2,50	9.22
СБН12.25.2,5-7Я-1	0,24	2,60	3,48		6,32				6.32	2,50		2.50	8.82

Марка элемента	Арматурные изделия: Арм. сталь ГОСТ 6727-53* класс BI, ф мм 3	4	5		Итого	Арм. сталь ГОСТ 5781-75 класс AI, ф мм 12		Итого	Итого	Закл. изделия: Арм. сталь ГОСТ 5781-75 класс AI, ф мм 10		Итого	Всего кг
СБН15.25.3,5-7Я-2л	0,53	4.00	5.60		10,13				10,13	2,50		2.50	12.63
СБН15.25.3,0-7Я-2л	0,44	3,69	5.60		9.73				9.73	2,50		2.50	12.23
СБН15.25.2,5-7Я-2л	0,32	3.29	5.60		9.21				9.21	2,50		2.50	11.71
СБН12.25.3,5-7Я-2л	0,48	3,16	3.48		7.12				7.12	2,50		2.50	9.62
СБН12.25.3,0-7Я-2л	0,33	2,91	3,48		6.72				6.72	2,50		2,50	9.22
СБН12.25.2,5-7Я-2л	0.24	2,60	3.48		6.32				6.32	2,50		2,50	8.82
СБН15.25.3,5-7Я-2п	0.53	4.00	5,60		10,13				10,13	2,50		2,50	12.63
СБН15.25.3,0-7Я-2п	0,44	3,69	5.60		9.73				9.73	2.50		2.50	12.23
СБН15.25.2,5-7Я-2п	0,32	3,29	5,60		9.21				9.21	2:50		2.50	11.71
СБН12.25.3,5-7Я-2п	0,48	3.16	3,48		7.12				7.12	2.50		2,50	9.62
СБН12.25.3,0-7Я-2п	0,33	2,91	3,48		6.72				6,72	2.50		2,50	9.22
СБН12.25.2,5-7Я-2п	0,24	2,60	3,48		6,32				6.32	2.50		2,50	8.82

Нач. отд.	Коровкевич	[signature]	
Н. контр.	Кесли	[signature]	
Гл. констр.	Роол	[signature]	28.XI.79
Инженер	Коротков	[signature]	

213-2-183.ИЖ-ВС

Выборка стали

Стадия	Лист	Листов
Р	1	3

ГОСГРАЖДАНСТРОЙ ЛенЗНИИЭП

Инв.№ подл. | Подпись и дата | Взам. инв.№

Копировал

Формат I2г

Марка элемента	Арматурные изделия: Арм. сталь ГОСТ 6727-53* Класс BI ф мм 3	4	5	Итого	Арм. сталь ГОСТ 5781-75 Класс AI ф мм 12	Итого	Закл. изделия: Арм. сталь ГОСТ 5781-75 Класс AI ф мм 10	Итого	Всего кг
СБН57.7.3,0-7Я	1,14		8.52	9.66			1.90	1.90	11.56
СБН57.7.2,5-7Я	0.90		8.52	9.42			1.90	1,90	11.32
СБН27.7.3,0-7Я	0.54		4.22	4.76			1.90	1.90	6.66
СБН27.7.2,5-7Я	0,45		4.22	4.67			1.90	1.90	6.57
СБН18.7.3,0-7Я	0,36		2,69	3,05			1.90	1.90	4.95
СБН18.7.2,5-7Я	0.27		2,69	2,96			1.90	1.90	4.86
СБН9.7.3,0-7Я	0,21		1,41	1,62			1.90	1,90	3.52
СБН9.7.2,5-7Я	0.15		1.41	1,56			1.90	1,90	3,46
СБВ15.25.2,5-8Я	0,32	3,29	5,60	9,21			2,50	2.50	11.71
СБВ12.25.2,5-8Я	0,24	2,60	3,48	6,32			2,50	2.50	8.82
СБВ9.25.2,5-8Я	0,21	1.90	3.32	5.43			1.25	1.25	6.68
СБВ6.25.2,5-8Я	0,12	1,28	2,18	3.58			1.25	1,25	4.83
СБВ15.25.2,5-8Я-1	0,32	3,29	5,60	9,21			2,50	2,50	11.71
СБВ12.25.2,5-8Я-1	0,24	2,60	3,48	6,32			2,50	2.50	8.82
СБВ9.25.2,5-8Я-1	0,21	1.90	3,32	5,43			1,25	1.25	6.68
СБВ6.25.2,5-8Я-1	0,12	1,28	2.18	3.58			1,25	1,25	4,83
СБВ15.25.2,5-8Я-2А	0,32	3,29	5,60	9,21			2,50	2.50	11.71
СБВ15.25.2,5-8Я-2П	0.32	3,29	5,60	9,21			2,50	2.50	11.71
СБВ15.25.2,5-8Я-11	0,32	2,94	4.49	7.75	0,34	0,34	2,50	2,50	10,59
СБВ12.25.2,5-8Я-11	0.24	2.26	3.36	5.86	0,34	0,34	1.25	1.25	8.70
СБВ9.25.2,5-8Я-11	0,20	1,68	3.21	5,01	0,34	0,34	1,25	1.25	6.60

Марка элемента	Арматурные изделия: Арм. сталь ГОСТ 6727-53* Класс BI ф мм 3	4	5	Итого	Арм. сталь ГОСТ 5781-75 Класс AI ф мм 12	Итого	Закл. изделия: Арм. сталь ГОСТ 5781-75 Класс AI ф мм 10	Итого	Всего кг
СБВ6.25.2,5-8Я-11	0,12	0,92	2,83	3.87	0,34	0,34	1.25	1.25	5.46
СБВ6.25.2,5-8Я-1А1	0,12	0,92	2,83	3,87	0,34	0,34	1,25	1.25	5.46
СБВ15.25.2,5-8Я-02	0,32	2,60	4,60	7.52	0,68	0,68	2.50	2.50	10.70
СБВ12.25.2,5-8Я-02	0,24	1.95	4.23	6.42	0,68	0,68	2.50	2.50	9.60
ПСП63.12.2,5-7Я-0	1.60		12.72	14.32			2.50	2.50	16.82
ПСП62.9.2,5-7Я-1	1.61		11.06	12.67			2.50	2.50	15.17
ПСП31.9.2,5-7Я-1	0.81		5.66	6.47			2.50	2.50	8.97
ПСП15.9.2,5-7Я-1	0.40		2.90	3.30			2.50	2.50	5.80
ПСП60.9.2,5-7Я	1.56		10.97	12,53			2.50	2.50	15.03
ПСП60.6.2.5-7Я	1.17		7.93	9,10			1.90	1.90	11.00
ПСП10.6.2,5-7Я	0.23		1,41	1.64			1.90	1.90	3.54

Инв. № подл. | Подпись и дата | Взам. инв. №

Марка ЭЛ-ТА	Арматурные изделия																				Закладные изделия								Всего
	ГОСТ 5.1459-72*				ГОСТ 7581-75			ГОСТ 10884-64*			ГОСТ 6727-53*					ТУ 14-4-9-71		ГОСТ 8480-63			Итого	Профильная сталь		ГОСТ 5781-75			ГОСТ 5.1459-72*			Итого	
	Класс А III				Класс А IV			Класс Ат V			Класс ВI					Класс ВрI		Класс ВрII						Класс АI			Класс АII				
	Ф мм			Итого	Ф мм		Итого	Ф мм		Итого	Ф мм				Итого	Ф мм		Ф мм		Итого				Ф мм		Итого	Ф мм		Итого		
	10				12			10	12		3	4	5			4						-8-8	Итого	12			10				
ПКБ-60.15а-1л								3,69	15,93	19,62	1,62	8,54	3,39		13,52									4,6		4,6				4,6	37,74
ПКБ-60.15а-1п								3,69	15,93	19,62	1,62	8,54	3,39		13,52									4,6		4,6				4,6	37,74
ПКБ-60.15а-2л								3,69	15,93	19,62	1,62	8,51	3,25		13,38									4,6		4,6				4,6	37,6
ПКБ-60.15а-2п								3,69	15,93	19,62	1,62	8,51	3,25		13,38									4,6		4,6				4,6	37,6
ПКБ-60.18а-1											17,78	2,63	2,3		22,71	2,9		2,9	24,84		24,84	50,45	7,55	7,55	4,6		4,6	2,4		2,4	14,55	65,0
ПРПБ-60-15-1	2,96			2,96	31,86		31,86	2,96		2,96		8,70	17,44		26,14									3,8		3,8				3,8	67,72

Марка ЭЛ-ТА	Арматурные изделия																Закладные изделия					Всего
	ГОСТ 5781-75				ГОСТ 5.1459-72*					ГОСТ 6727-53*					Итого		ГОСТ 5781-75				Итого	
	Класс АI				Класс А III					Класс ВI							Класс АI					
	Ф мм			Итого	Ф мм		Итого	Ф мм		Итого	Ф мм			Итого			Ф мм		Итого			
	6	8			6			10	12		3	4	5				8	12				
П 60.15.2.5-6Я	10,56			10,56	17,16		17,16		75,51	75,51	5,70			5,70	108,93			1,84		1,84	1,84	110,77
Пр 30.2-7уЯ								7,32		7,32			1,8	1,8	9,12		0,52			0,52	0,52	9,64
Пр 30.2.2-7уЯ								7,32		7,32			1,9	1,9	9,22		0,52			0,52	0,52	9,74
Пр 19.2-7уЯ								4,6		4,6			1,18	1,18	5,78		0,52			0,52	0,52	6,30
Пр 19.2.2-7уЯ								4,6		4,6			1,24	1,24	5,84		0,52			0,52	0,52	6,36
Пр 16.2-7уЯ								3,48		3,48			1,00	1,00	4,48		0,52			0,52	0,52	5,00
Пр 16.2.2-7уЯ								3,48		3,48			1,06	1,06	4,54		0,52			0,52	0,52	5,06
Пр 15.2-7уЯ											0,32		1,04	1,04	1,36		0,52			0,52	0,52	1,88
Пр 15.2.2-7уЯ											0,32		1,10	1,10	1,42		0,52			0,52	0,52	1,94
ЗПр 30.5.2,5-7уЯ	7,32	4,0		11,32				3,66		3,66					14,98		1,0			1,0	1,0	15,98
ЗПр 30.5.3-7уЯ	10,20			10,20				3,66		3,66					13,86		1,0			1,0	1,0	14,86
ЗПр 30.5.3,5-7уЯ	10,86			10,86				3,66		3,66					14,52		1,0			1,0	1,0	15,52

Взам. инв. № | Подпись и дата | Инв. № подл.

Формат	Зона	Поз.	Обозначение	Наименование	Кол.	Примечание
				Документация:		
11			213-2-183.ИЖ33-1СБ	Сборочный чертеж		
12			213-2-183.ИЖ-ТО	Техническое описание		
11			213-2-183.ИЖ-ВД	Ведомость ссылочных документов		
12			213-2-183.ИЖ-ВС	Выборка стали		
				Переменные данные для исполнений:		
			213-2-183.ИЖ33-1	СБН15.25.3.5-7Я		
				Сборочные единицы		
				Каркас пространственный		
11		1	213-2-183.ИМ5-1	КП1	1	
				Материалы		
				Бетон ячеистый М35		
				γ_o = 700 кг/м³	1,30	м³

Нач.отд.	Коробкевич		
Н.контр.	Кесли		
Гл.констр.	Реол		
Инженер	Кротков		

213-2-183.ИЖ33-1

Стеновые блоки наружные СБН15.25.3.5-7Я, СБН12.25.3.5-7Я, СБН10.25.3.5-7Я, СБН9.25.3.5-7Я.

Стадия	Лист	Листов
Р	1	2

ГОСГРАЖДАНСТРОЙ
ЛенЗНИИЭП

Подпись и дата | Взам. инв.№ | Инв.№ подл.

формат 11

Формат	Зона	Поз.	Обозначение	Наименование	Кол.	Примечание
			213-2-183.ИЖ33-1-01	СБН12.25.3.5-7Я		
				Сборочные единицы		
				Каркас пространственный		
11		1	213-2-183.ИМ5-1	КП2	1	
				Материалы		
				Бетон ячеистый М35		
				γ_o = 700 кг/м³	1,04	м³
			213-2-183.ИЖ33-1-02	СБН10.25.3.5-7Я		
				Сборочные единицы		
				Каркас пространственный		
11		1	213-2-183.ИМ5-1	КП3	1	
				Материалы		
				Бетон ячеистый М35		
				γ_o = 700 кг/м³	0,86	м³
			213-2-183.ИЖ33-1-03	СБН9.25.3.5-7Я		
				Сборочные единицы		
				Каркас пространственный		
11		1	213-2-183.ИМ5-1	КП4	1	
				Материалы		
				Бетон ячеистый М35		
				γ_o = 700 кг/м³	0,78	м³

Подпись и дата | Взам. инв.№ | Инв.№ подл.

КОПИРОВАЛ

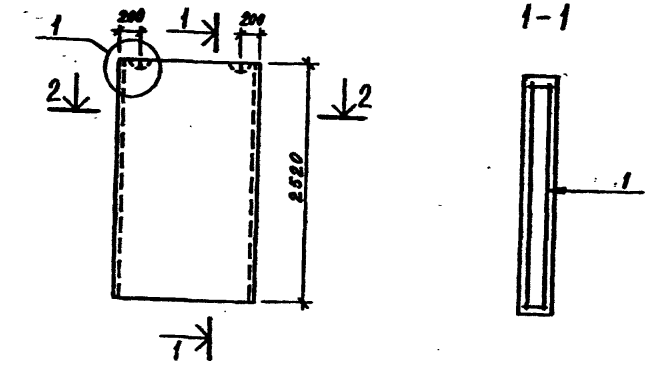

Обозначение	Марка	ℓ мм	Масса т
213-2-183.ИЖ33-1	СБН15.25.3,5-7Я	1480	1.04
-01	СБН12.25.3,5-7Я	1180	0.83
-02	СБН10.25.3,5-7Я	980	0.71
-03	СБН 9.25.3,5-7Я	880	0.62

Нач.отд.	Коровкевич		
Н.контр.	Кесли		
Гл.констр.	Роол		
Инженер	Коротков		

213-2-183.ИЖ33-1СБ

Стеновые блоки наружные СБН15.25.3,5-7Я, СБН12.25.3,5-7Я, СБН10.25.3,5-7Я, СБН9.25.3,5-7Я
Сборочный чертеж

СТАДИЯ	МАССА	МАСШТАБ
Р	см. табл.	1:50
ЛИСТ	ЛИСТОВ 1	

ГОСГРАЖДАНСТРОЙ
ЛенЗНИИЭП

Формат 11

Инв.№ подл. | Подпись и дата | Взам. инв.№

Формат	Зона	Поз.	Обозначение	Наименование	Кол.	Примечание
				Документация:		
11			213-2-183.ИЖ33-2СБ	Сборочный чертеж		
12			213-2-183.ИЖ-ТО	Техническое описание		
11			213-2-183.ИЖ-ВД	Ведомость ссылочных документов		
12			213-2-183.ИЖ-ВС	Выборка стали		
				Переменные данные для исполнений:		
			213-2-183.ИЖ33-2	СБН15.25.3,0-7Я		
				Сборочные единицы		
11		1	213-2-183.ИМ5-2	Каркас пространственный КП5		
				Материалы		
				Бетон ячеистый М35 γ_o = 700 кг/м³	1,12	м³

Нач.отд.	Коровкевич		
Н.контр.	Кесли		
Гл.констр.	Роол		
Инженер	Коротков		

213-2-183.ИЖ33-2

Стеновые блоки наружные СБН15.25.3,0-7Я, СБН12.25.3,0-7Я, СБН10.25.3,0-7Я, СБН9.25.3,0-7Я

СТАДИЯ	ЛИСТ	ЛИСТОВ
Р	1	2

ГОСГРАЖДАНСТРОЙ
ЛенЗНИИЭП

КОПИРОВАЛ

ФОРМАТ 11

Формат	Зона	Поз.	Обозначение	Наименование	Кол.	Примечание
			213-2-183.ИЖ33-2-01	СБН12.25.3,0-7Я		
				Сборочные единицы		
11		1	213-2-183.ИМ5-2	Каркас пространственный		
				КП 6	1	
				Материалы		
				Бетон ячеистый М35		
				$\gamma_0 = 700$ кг/м³	0.89	м³
			213-2-183.ИЖ33-2-02	СБН10.25.3,0-7Я		
				Сборочные единицы		
11		1	213-2-183.ИМ5-2	Каркас пространственный		
				КП 7	1	
				Материалы		
				Бетон ячеистый М35		
				$\gamma_0 = 700$ кг/м³	0.74	м³
			213-2-183.ИЖ33-2-03	СБН9.25.3,0-7Я		
				Сборочные единицы		
11		1	213-2-183.ИМ5-2	Каркас пространственный		
				КП 8		
				Материалы		
				Бетон ячеистый М35		
				$\gamma_0 = 700$ кг/м³	0.66	м³

Инв.№ подл. | Подпись и дата | Взам. инв.№

213-2-183.ИЖ33-2

Лист 2

формат 11

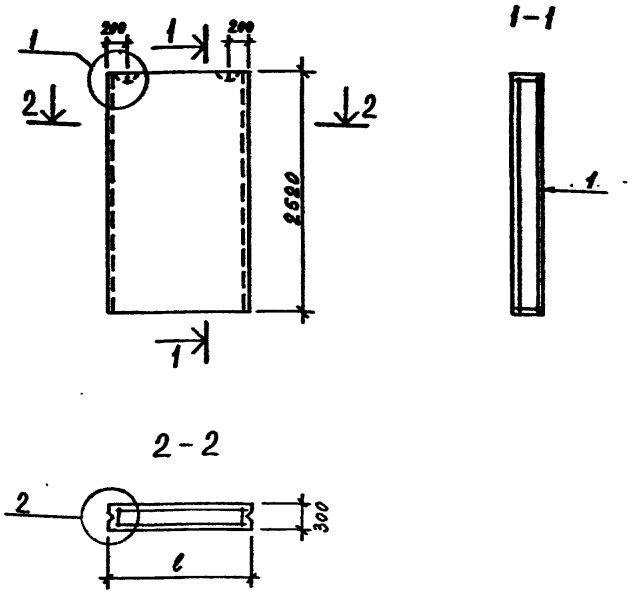

Обозначение	Марка	ℓ мм	Масса т
213-2-183.ИЖ33-2	СБН15.25.3,0-7Я	1480	0.90
-01	СБН12.25.3,0-7Я	1180	0.71
-02	СБН10.25.3,0-7Я	980	0.59
-03	СБН9.25.3,0-7Я	880	0.53

Инв.№ подл. | Подпись и дата | Взам. инв.№

Нач. отд.	Коровкевич		
Н. контр.	Кесли		
Гл. констр.	Роол		
Инженер	Коротков		

213-2-183.ИЖ33-2СБ

Стеновые блоки наружные СБН15.25.3,0-7Я, СБН12.25.3,0-7Я, СБН10.25.3,0-7Я, СБН9.25.3,0-7Я
Сборочный чертеж

Стадия	Масса	Масштаб
Р	см. табл.	1:50

Лист | Листов 1

ГОСГРАЖДАНСТРОЙ ЛенЗНИИЭП

Копировал

Формат 11

Формат	Зона	Поз.	Обозначение	Наименование	Кол.	Примечание
				Документация:		
11			213-2-183.ИЖ33-3СБ	Сборочный чертеж		
12			213-2-183.ИЖ-ТО	Техническое описание		
11			213-2-183.ИЖ-ВД	Ведомость ссылочных документов		
12			213-2-183.ИЖ-ВС	Выборка стали		
			Переменные данные	для исполнений:-		
			213-2-183.ИЖ33-3	- СБН15.25.2,5-7Я		
				Сборочные единицы		
11		1	213-2-183.ИМ5-3	Каркас пространственный КП9	1	
				Материалы		
				Бетон ячеистый М35, γ_o=700 кг/м³	0,93	м³
			213-2-183.ИЖ33-3-01	СБН12.25.2,5-7Я		
				Сборочные единицы		
11		1	213-2-183.ИМ5-3	Каркас пространственный КП10	1	
				Материалы		
				Бетон ячеистый М35, γ_o=700 кг/м³	0,74	м³
			213-2-183.ИЖ33-3-02	СБН10.25.2,5-7Я		
				Сборочные единицы		
11		1	213-2-183.ИМ5-3	Каркас пространственный КП11	1	
				Материалы		
				Бетон ячеистый М35 γ_o = 700 кг/м³	0,62	м³

Взам. инв.№ | Подпись и дата | Инв.№ подл.

Нач.отд.	Коровкевич		
Н.контр.	Кесли		
Гл.констр.	Роол		
Инженер	Коротков		

213-2-183.ИЖ33-3

Стеновые блоки наружные СБН15.25.2,5-7Я, СБН12.25.2,5-7Я, СБН10.25.2,5-7Я

Стадия	Лист	Листов
Р		1

ГОСГРАЖДАНСТРОЙ ЛенЗНИИЭП

формат 11

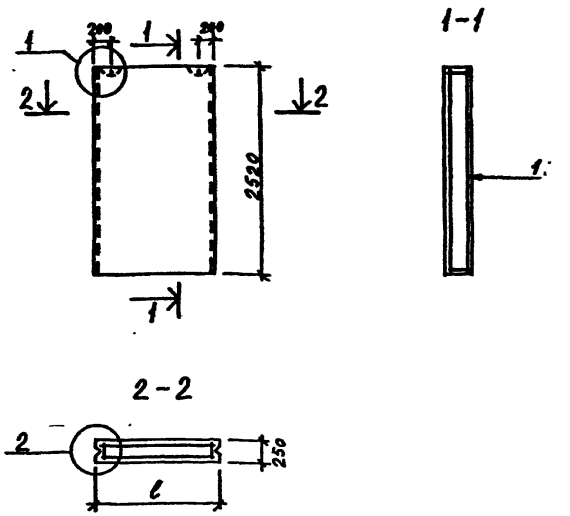

Обозначение	Марка	ℓ мм	Масса т
213-2-183.ИЖ33-3	СБН15.25.2,5-7Я	1480	0.74
-01	СБН12.25.2,5-7Я	1180	0.59
-02	СБН10.25.2,5-7Я	980	0.50

Взам. инв.№ | Подпись и дата | Инв.№ подл.

Нач.отд.	Коровкевич		
Н.контр.	Кесли		
Гл.констр.	Роол		
Инженер	Коротков		

213-2-183.ИЖ33-3СБ

Стеновые блоки наружные СБН15.25.2,5-7Я, СБН12.25.2,5-7Я СБН10.25.2,5-7Я Сборочный чертеж

Стадия	Масса	Масштаб
Р	см. табл.	1:50
Лист	Листов 1	

ГОСГРАЖДАНСТРОЙ ЛенЗНИИЭП

Копировал

формат 11

Формат	Зона	Поз.	Обозначение	Наименование	Кол.	Примечание
				Документация:		
11			213-2-183.ИЖ33-4	Сборочный чертеж.		
12			213-2-183.ИЖ-ТО	Техническое описание		
11			213-2-183.ИЖ-ВД	Ведомость ссылочных документов		
12			213-2-183.ИЖ-ВС	Выборка стали.		
				Переменные данные для исполнений:		
			213-2-183.ИЖ33-4	СБН9.25.2,5-79		
				Сборочные единицы		
				Каркас пространственный		
				КП12	1	
				Материалы		
				Бетон ячеистый М35		
				γ_o = 700 кг/м³	0.55	м³
			213-2-183.ИЖ33-4-01	СБН6.25.2,5-79		
				Сборочные единицы		
11		1	213-2-183.ИМ5-4	Каркас пространственный		
				КП13	1	
				Материалы		
				Бетон ячеистый М35		
				γ_o = 700 кг/м³	0.36	м³

Нач. отд.	Коровкевич		
Н. контр.	Кеслч		
Гл. констр.	Реол		
Инженер	Коротков		

213-2-183.ИЖ33-4

Стеновые блоки наружные СБН9 25.2,5-79, СБН6.25.2,5-79

СТАДИЯ	ЛИСТ	ЛИСТОВ
Р		1

ГОСГРАЖДАНСТРОЙ ЛенЗНИИЭП

Взам. инв. № | Подпись и дата | Инв. № подл.

Формат 11

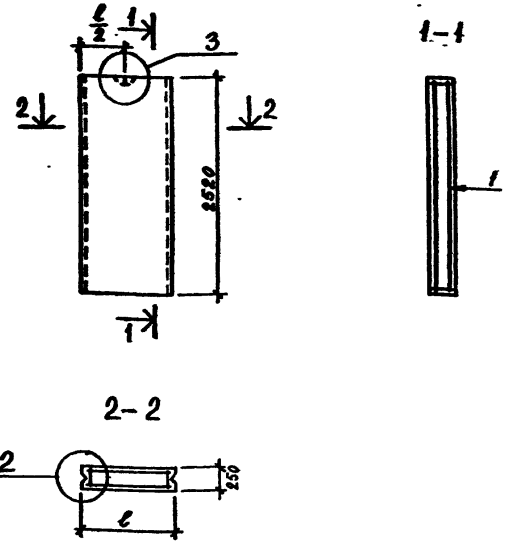

Обозначение	Марка	l мм	Масса т
213-2-183.ИЖ33-4	СБН 9.25.2,5-79	880	0.44
-01	СБН 6.25.2,5-79	580	0.29

Нач. отд.	Коровкевич		
Н. контр.	Кеслч		
Гл. констр.	Реол		
Инженер	Коротков		

213-2-183.ИЖ33-4СБ

Стеновые блоки наружные СБН9.25.2,5-79, СБН6.25.2,5-79 Сборочный чертеж.

СТАДИЯ	МАССА	МАСШТАБ
Р	см табл.	1:50
ЛИСТ	ЛИСТОВ 1	

ГОСГРАЖДАНСТРОЙ ЛенЗНИИЭП

Взам. инв. № | Подпись и дата | Инв. № подл.

Копировал

Формат 11

Формат	Зона	Поз.	Обозначение	Наименование	Кол.	Примечание
				Документация:		
11			213-2-183.ИЖ33-5	Сборочный чертеж.		
12			213-2-183.ИЖ-ТО	Техническое описание.		
11			213-2-183.ИЖ-ВД	Ведомость ссылочных документов.		
12			213-2-183.ИЖ-ВС	Выборка стали.		
				Переменные данные для исполнений:		
			213-2-183.ИЖ33-5	СБН6.25.3,5-79		
				Сборочные единицы		
11		1	213-2-183.ИМ5-5	Каркас пространственный		
				КП14	1	
				Материалы		
				Бетон ячеистый М35		
				γ_o = 700 кг/м³	0,51	м³
			213-2-183.ИЖ33-5-01	СБН6.25.3,0-79		
				Сборочные единицы		
11		1	213-2-183.ИМ5-6	Каркас пространственный		
				КП15	1	
				Материалы		
				Бетон ячеистый М35		
				γ_o = 700 кг/м³	0,44	м³

Нач. отд.	Коровкевич	
Н. контр.	Кесли	
Гл. констр.	Реол	
Инженер	Коротков	

213-2-183.ИЖ33-5

Стеновые блоки наружные СБН6.25.3,5-79, СБН6.25.3,0-79

Стадия	Лист	Листов
Р		1

ГОСГРАЖДАНСТРОЙ ЛенЗНИИЭП

Взам. инв. № | Подпись и дата | Инв. № подл.

Формат 11

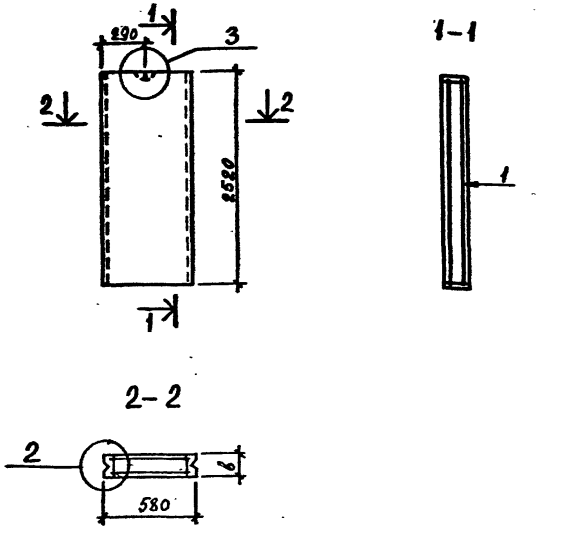

Обозначение	Марка	в мм	Масса т
213-2-183.ИЖ33-5	СБН 6.25.3,5-79	350	0,41
-01	СБН 6.25.3,0-79	300	0,35

Нач. отд.	Коровкевич	
Н. контр.	Кесли	
Гл. констр.	Реол	
Инженер	Коротков	

213-2-183.ИЖ33-5СБ

Стеновые блоки наружные СБН6.25.3,5-79, СБН6.25.3,0-79

Сборочный чертеж

Стадия	Масса	Масштаб
Р	см табл.	1:50

Лист | Листов 1

ГОСГРАЖДАНСТРОЙ ЛенЗНИИЭП

Взамен инв. № | Подпись и дата | Инв. № подл.

Копировал

Формат 11

Формат	Зона	Поз.	Обозначение	Наименование	Кол.	Примечание
				Документация:		
11			213-2-183.ИЖ33-6СБ	Сборочный чертеж.		
12			213-2-183.ИЖ-ТО	Техническое описание.		
11			213-2-183.ИЖ-ВД	Ведомость ссылочных документов		
12			213-2-183.ИЖ-ВС	Выборка стали.		
				Переменные данные для исполнений:		
			213-2-183.ИЖ33-6	СБН15.25.3,5-7Я-1		
				Сборочные единицы		
11		1	213-2-183.ИМ5-1	Каркас пространственный		
				КП1	1	
				Материалы		
				Бетон ячеистый М35		
				γ_o = 700 кг/м³	1.30	м³
			213-2-183.ИЖ33-6-01	СБН12.25.3,5-7Я-1		
				Сборочные единицы		
11		1	213-2-183.ИМ5-1	Каркас пространственный		
				КП2	1	
				Материалы		
				Бетон ячеистый М35		
				γ_o = 700 кг/м³	1.04	м³

Взам. инв. № | Подпись и дата | Инв. № подл.

Нач.отд	Коровкевич		
Н.контр	Кесач		
Гл.констр	Рооп		28.11.79
Инженер	Коротков		

213-2-183.ИЖ33-6

Стеновые блоки наружные СБН15.25.3,5-7Я-1 и СБН12.25.3,5-7Я-1

Стадия	Лист	Листов
Р		1

ГОСГРАЖДАНСТРОЙ ЛенЗНИИЭП

Формат 11

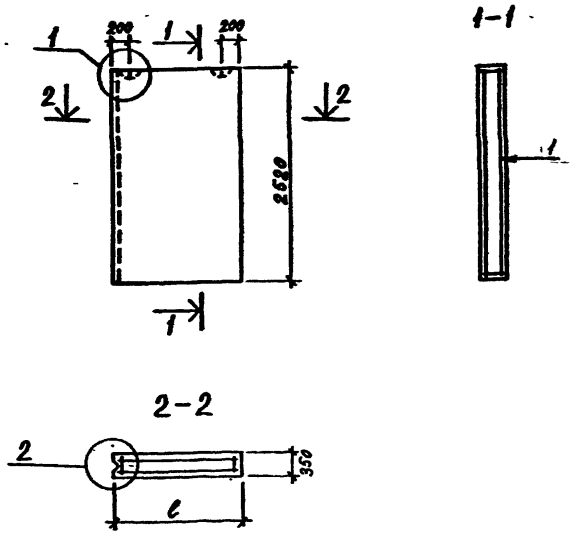

Обозначение	Марка	ℓ мм	Масса т
213-2-183.ИЖ33-6	СБН15.25.3,5-7Я-1	1480	1.04
-01	СБН12.25.3,5-7Я-1	1180	0.83

Взамен инв. № | Подпись и дата | Инв. № подл.

Нач.отд	Коровкевич		
Н.контр	Кесач		
Гл.инж.	Рооп		28.11.79
Инженер	Коротков		

213-2-183.ИЖ33-6СБ

Стеновые блоки наружные СБН15.25.3,5-7Я-1 СБН12.25.3,5-7Я-1 Сборочный чертеж

Стадия	Масса	Масштаб
Р	см. табл.	1:50
Лист	Листов 1	

ГОСГРАЖДАНСТРОЙ ЛенЗНИИЭП

Копировал

Формат 11

Формат	Зона	Поз.	Обозначение	Наименование	Кол.	Примечание
				Документация:		
11			213-2-183.ИЖ33-7СБ	Сборочный чертеж.		
12			213-2-183.ИЖ-ТО	Техническое описание.		
11			213-2-183.ИЖ-ВД	Ведомость ссылочных документов.		
12			213-2-183.ИЖ-ВС	Выборка стали.		
				Переменные данные для исполнений:		
			213-2-183.ИЖ33-7	СБН15.25.30-79-1		
				Сборочные единицы		
11		1	213-2-183.ИМ5-2	Каркас пространственный КП5	1	
				Материалы		
				Бетон ячеистый М35		
				γ_0 = 700 кг/м³	1.12	м³
			213-2-183.ИЖ33-7-01	СБН12.25.30-79-1		
				Сборочные единицы		
11		1	213-2-183.ИМ5-2	Каркас пространственный КП6	1	
				Материалы		
				Бетон ячеистый М35		
				γ_0 = 700 кг/м³	0.89	м³

Инв.№ подл. | Подпись и дата | Взам. инв.№

Нач.отд	Коровкевич		
Н.контр	Кесли		
Гл.констр	Рода		
Инженер	Коротков		

213-2-183.ИЖ33-7

Стеновые блоки наружные СБН15.25.30-79-1, СБН12.25.30-79-1

Стадия	Лист	Листов
Р		1

ГОССТРОЙ ГОСГРАЖДАНСТРОЙ ЛенЗНИИЭП

Формат 11

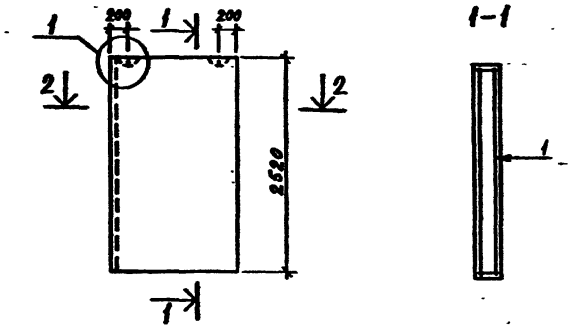

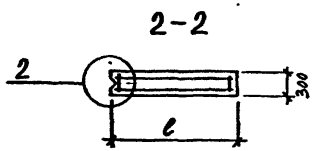

Обозначение	Марка	ℓ мм	Масса т
213-2-183.ИЖ33-7	СБН15.25.30-79-1	1480	0.90
-01	СБН12.25.30-79-1	1180	0.71

Инв.№ подл. | Подпись и дата | Взамен инв.№

Нач.отд	Коровкевич		
Н.контр	Кесли		
Гл.инж.	Рода		
Инженер	Коротков		

213-2-183.ИЖ33-7СБ

Стеновые блоки наружные СБН15.25.30-79-1, СБН12.25.30-79-1

Сборочный чертеж

Стадия	Масса	Масштаб
Р	см. табл.	1:50

Лист	Листов
	1

ГОССТРОЙ ГОСГРАЖДАНСТРОЙ ЛенЗНИИЭП

Копировал

Формат 11

Формат	Зона	Поз.	Обозначение	Наименование	Кол.	Примечание
				Документация		
11			213-2-183.ИЖ33-8СБ	Сборочный чертеж.		
12			213-2-183.ИЖ-ТО	Техническое описание.		
11			213-2-183.ИЖ-ВД	Ведомость сборочных документов		
12			213-2-183.ИЖ-ВС	Выборка стали.		
				Переменные данные для исполнений:		
			213-2-183.ИЖ33-8	СБН15.25.2,5-7Я-1		
				Сборочные единицы		
11		1	213-2-183.ИМ5-3	Каркас пространственный КП9	1	
				Материалы		
				Бетон ячеистый М35 γ_o = 700 кг/м³	0.93	м³
			213-2-183.ИЖ33-8-01	СБН12.25.2,5-7Я-1		
				Сборочные единицы		
11		1	213-2-183.ИМ5-3	Каркас пространственный КП10	1	
				Материалы		
				Бетон ячеистый М35 γ_o = 700 кг/м³	0.74	м³

Нач.отд	Коровкевич		213-2-183.ИЖ33-8
Н.контр	Кесли		Стеновые блоки наружные СБН15.25.2,5-7Я-1, СБН12.25.2,5-7Я-1 — Стадия: Р; Лист: ; Листов: 1
Гл.констр	Рооп		ГОСГРАЖДАНСТРОЙ ЛенЗНИИЭП
Инженер	Коротков		

Инв.№ подл. | Подпись и дата | Взам.инв.№

Формат 11

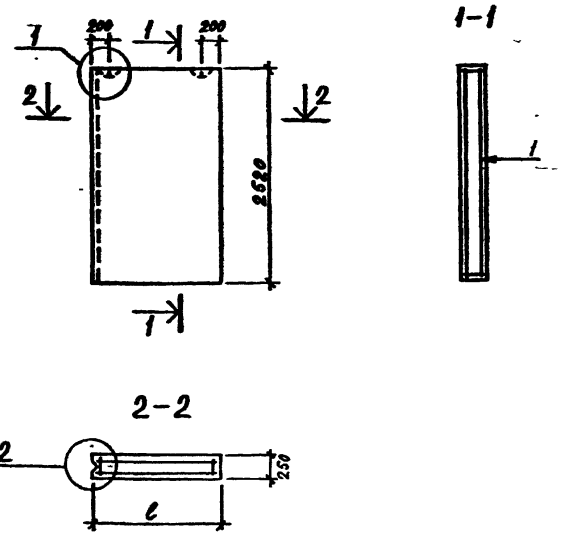

Обозначение	Марка	ℓ мм	Масса т
213-2-183.ИЖ33-8	СБН15.25.2,5-7Я-1	1480	0.74
-01	СБН12.25.2,5-7Я-1	1180	0.59

Нач.отд	Коровкевич		213-2-183.ИЖ33-8СБ
Н.контр	Кесли		Стеновые блоки наружные СБН15.25.2,5-7Я-1, СБН12.25.2,5-7Я-1 — Сборочный чертеж. Стадия: Р; Масса: см. табл.; Масштаб: 1:50; Лист: ; Листов: 1
Гл.инж.	Рооп		ГОСГРАЖДАНСТРОЙ ЛенЗНИИЭП
Инженер	Коротков		

Подпись и дата | Взамен инв.№ | Инв.№ подл.

Копировал

Формат 11

Формат	Зона	Поз.	Обозначение	Наименование	Кол.	Примечание
				Документация:		
11			213-2-183.ИЖ33-9СБ	Сборочный чертеж.		
12			213-2-183.ИЖ-ТО	Техническое описание.		
11			213-2-183.ИЖ-ВД	Ведомость ссылочных документов.		
12			213-2-183.ИЖ-ВС	Выборка стали.		
				Переменные данные для исполнений:		
			213-2-183.ИЖ33-9	СБН15.25.3,5-7Я-2л		
				Сборочные единицы		
11		1	213-2-183.ИМ5-1	Каркас пространственный		
				КП1	1	
				Материалы		
				Бетон ячеистый М35		
				γ_o = 700 кг/м³	1,30	м³
			213-2-183.ИЖ33-9-01	СБН12.25.3,5-7Я-2л		
				Сборочные единицы		
11		1	213-2-183.ИМ5-1	Каркас пространственный		
				КП2	1	
				Материалы		
				Бетон ячеистый М35		
				γ_o = 700 кг/м³	1,04	м³

Взам. инв. № | Подпись и дата | Инв. № подл.

Нач.отд.	Коровкевич		
Н.контр.	Кесли		
Гл.констр.	Рода		
Инженер	Коротков		

213-2-183.ИЖ33-9

Стеновые блоки наружные СБН15.25.3,5-7Я-2л, СБН12.25.3,5-7Я-2л

Стадия	Лист	Листов
Р		1

ГОСГРАЖДАНСТРОЙ ЛенЗНИИЭП

Формат 11

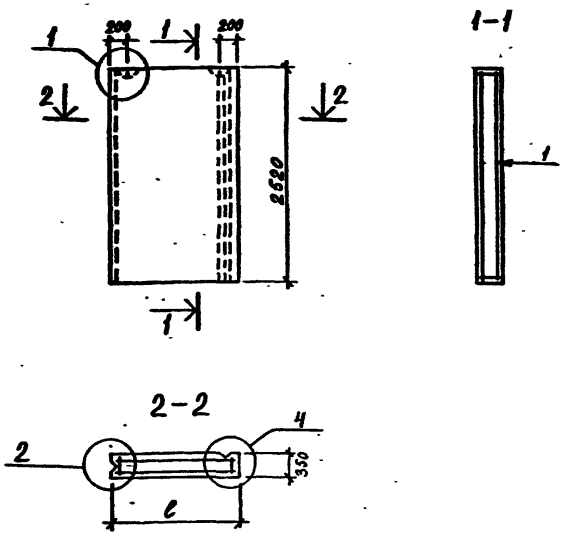

Обозначение	Марка	ℓ мм	Масса т
213-2-183.ИЖ33-9	СБН15.25.3,5-7Я-2л	1480	1,04
-01	СБН12.25.3,5-7Я-2л	1180	0,83

Взамен инв. № | Подпись и дата | Инв. № подл.

Нач.отд.	Коровкевич		
Н.контр.	Кесли		
Гл.инж.	Рода		
Инженер	Коротков		

213-2-183.ИЖ33-9СБ

Стеновые блоки наружные СБН15.25.3,5-7Я-2л, СБН12.25.3,5-7Я-2л

Сборочный чертеж

Стадия	Масса	Масштаб
Р	см. таб.	1:50
Лист	Листов 1	

ГОСГРАЖДАНСТРОЙ ЛенЗНИИЭП

Копировал

Формат 11

Формат	Зона	Поз.	Обозначение	Наименование	Кол.	Примечание
				Документация:		
11			213-2-183.ИЖ33-10СБ	Сборочный чертеж.		
12			213-2-183.ИЖ-ТО	Техническое описание.		
11			213-2-183.ИЖ-ВД	Ведомость ссылочных документов.		
12			213-2-183.ИЖ-ВС	Выборка стали.		
				Переменные данные для исполнений:		
			213-2-183.ИЖ33-10	СБН15.25.30-79-2л		
				Сборочные единицы		
11		1	213-2-183.ИМ5-2	Каркас пространственный КП5	1	
				Материалы		
				Бетон ячеистый М35		
				γ_o = 700 кг/м³	1.12	м³
			213-2-183.ИЖ33-10-01	СБН12.25.30-79-2л		
				Сборочные единицы		
11		1	213-2-183.ИМ5-2	Каркас пространственный КП6	1	
				Материалы		
				Бетон ячеистый М35		
				γ_o = 700 кг/м³	0.89	м³

Нач.отд	Коровкевич		
Н.контр	Кесли		
Гл.констр	Рода		29.11.79
Инженер	Коротков		

213-2-183.ИЖ33-10

Стеновые блоки наружные СБН15.25.30-79-2л, СБН12.25.30-79-2л

Стадия	Лист	Листов
Р		1

ГОСГРАЖДАНСТРОЙ ЛенЗНИИЭП

Инв.№ подл. | Подпись и дата | Взам. инв.№

Формат 11

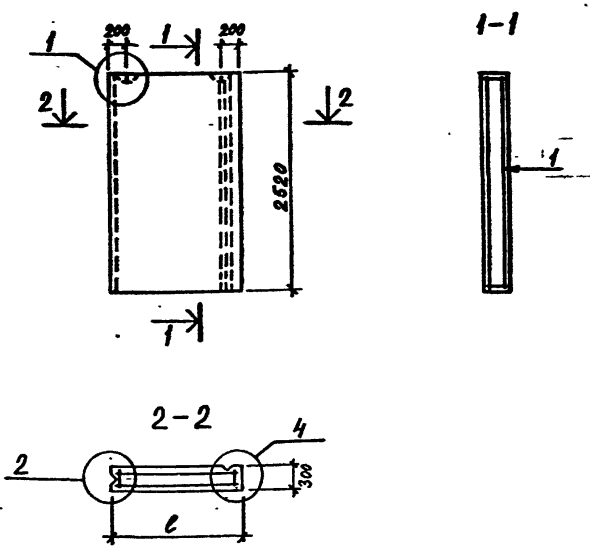

Обозначение	Марка	ℓ мм	Масса т
213-2-183.ИЖ33-10	СБН15.25.30-79-2л	1480	0.90
-01	СБН12.25.30-79-2л	1180	0.71

Нач.отд	Коровкевич		
Н.контр	Кесли		
Гл.инж.	Рода		15.11.79
Инженер	Коротков		

213-2-183.ИЖ33-10СБ

Стеновые блоки наружные СБН15.25.30-79-2л, СБН12.25.30-79-2л

Сборочный чертеж

Стадия	Масса	Масштаб
Р	см. табл.	1:50

Лист	Листов
	1

ГОСГРАЖДАНСТРОЙ ЛенЗНИИЭП

Инв.№ подл. | Подпись и дата | Взам.инв.№

Копировал

Формат 11

Формат	Зона	Поз.	Обозначение	Наименование	Кол.	Примечание
				Документация:		
11			213-2-183.ИЖ33-11СБ	Сборочный чертеж.		
12			213-2-183.ИЖ-ТО	Техническое описание.		
11			213-2-183.ИЖ-ВД	Ведомость ссылочных документов.		
12			213-2-183.ИЖ-ВС	Выборка стали.		
				Переменные данные для исполнений:		
			213-2-183.ИЖ33-11	СБН15.25.2,5-7Я-2л		
				Сборочные единицы		
11		1	213-2-183.ИМ5-3	Каркас пространственный КП9	1	
				Материалы		
				Бетон ячеистый М35 γ_o = 700 кг/м³	0.93	м³
			213-2-183.ИЖ33-11-01	СБН12.25.2,5-7Я-2л		
				Сборочные единицы		
11		1	213-2-183.ИМ5-3	Каркас пространственный КП10	1	
				Материалы		
				Бетон ячеистый М35 γ_o = 700 кг/м³	0.74	м³

Взам. инв. № | Подпись и дата | Инв. № подл.

Нач.отд	Коровкевич		
Н.контр	Кеслн		
Гл.констр	Рода		
Инженер	Коротков		

213-2-183.ИЖ33-11

Стеновые блоки наружные СБН15.25.2,5-7Я-2л, СБН12.25.2,5-7Я-2л

Стадия	Лист	Листов
Р		1

ГОСГРАЖДАНСТРОЙ ЛенЗНИИЭП

Формат 11

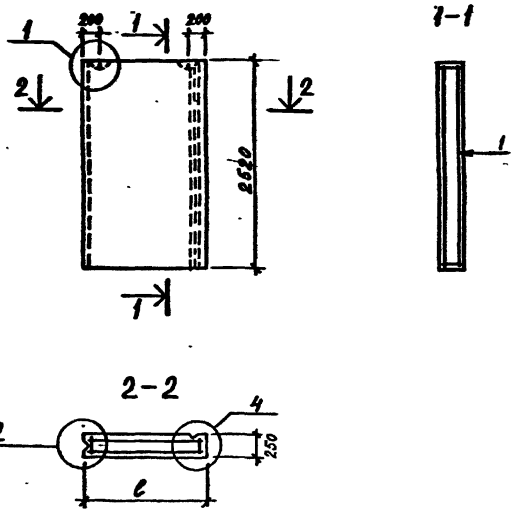

Обозначение	Марка	ℓ мм	Масса т
213-2-183.ИЖ33-11	СБН15.25.2,5-7Я-2л	1480	0.74
-01	СБН12.25.2,5-7Я-2л	1180	0.59

Взам. инв. № | Подпись и дата | Инв. № подл.

Нач.отд	Коровкевич		
Н.контр	Кеслн		
Гл.инж.	Рода		
Инженер	Коротков		

213-2-183.ИЖ33-11СБ

Стеновые блоки наружные СБН15.25.2,5-7Я-2л, СБН12.25.2,5-7Я-2л Сборочный чертеж

Стадия	Масса	Масштаб
Р	см. табл.	1:50

Лист | Листов 1

ГОСГРАЖДАНСТРОЙ ЛенЗНИИЭП

Копировал

Формат 11

Формат	Зона	Поз.	Обозначение	Наименование	Кол.	Примечание
				Документация:		
11			213-2-183.ИЖ33-12СБ	Сборочный чертеж.		
12			213-2-183.ИЖ-ТО	Техническое описание.		
11			213-2-183.ИЖ-ВД	Ведомость ссылочных документов.		
12			213-2-183.ИЖ-ВС	Выборка стали.		
				Переменные данные для исполнений:		
			213-2-183.ИЖ33-12	СБН15.25.3,5-7Я-2п		
				Сборочные единицы		
11		1	213-2-183.ИМ5-1	Каркас пространственный		
				КП1	1	
				Материалы		
				Бетон ячеистый М35		
				γ_o = 700 кг/м³	1,30	м³
			213-2-183.ИЖ33-12-01	СБН12.25.3,5-7Я-2п		
				Сборочные единицы		
11		1	213-2-183.ИМ5-1	Каркас пространственный		
				КП2	1	
				Материалы		
				Бетон ячеистый М35		
				γ_o = 700 кг/м³	1,04	м³

Инв.№ подл. | Подпись и дата | Взам. инв.№

Нач.отд.	Коровкевич		
Н.контр	Кесли		
Гл.констр	Рода		
Инженер	Коротков		

213-2-183.ИЖ33-12

Стеновые блоки наружные СБН15.25.3,5-7Я-2п, СБН12.25.3,5-7Я-2п

Стадия	Лист	Листов
Р		1

ГОСГРАЖДАНСТРОЙ ЛенЗНИИЭП

Формат 11

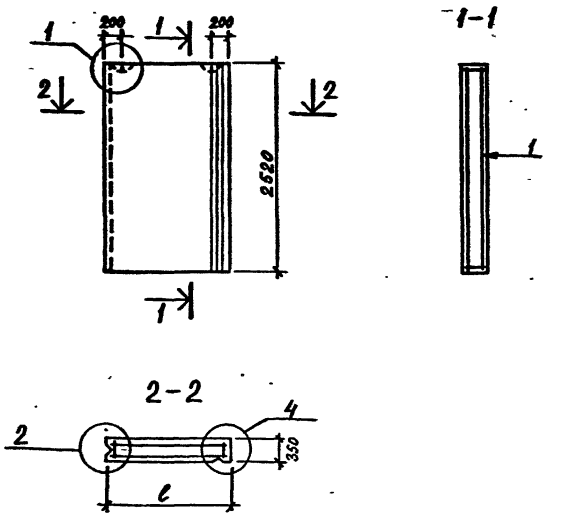

Обозначение	Марка	ℓ мм	Масса т
213-2-183.ИЖ33-12	СБН15.25.3,5-7Я-2п	1480	1.04
-01	СБН12.25.3,5-7Я-2п	1180	0.83

Инв.№ подл. | Подпись и дата | Взам.инв.№

Нач.отд	Коровкевич		
Н.контр	Кесли		
Гл.инж.	Рода		
Инженер	Коротков		

213-2-183.ИЖ33-12СБ

Стеновые блоки наружные СБН15.25.3,5-7Я-2п, СБН12.25.3,5-7Я-2п

Сборочный чертеж

Стадия	Масса	Масштаб
Р	см. табл.	1:50

Лист	Листов 1

ГОСГРАЖДАНСТРОЙ ЛенЗНИИЭП

Копировал

Формат 11

Формат	Зона	Поз.	Обозначение	Наименование	Кол.	Примечание
				Документация:		
11			213-2-183.ИЖ33-13СБ	Сборочный чертеж.		
12			213-2-183.ИЖ-ТО	Техническое описание.		
11			213-2-183.ИЖ-ВД	Ведомость ссылочных документов		
12			213-2-183.ИЖ-ВС	Выборка стали.		
				Переменные данные для исполнений:		
			213-2-183.ИЖ33-13	СБН15.25.30-7Я-2п		
				Сборочные единицы		
11		1	213-2-183.ИМ5-2	Каркас пространственный КП5	1	
				Материалы		
				Бетон ячеистый М35 $\gamma_0 = 700$ кг/м³	1,12	м³
			213-2-183.ИЖ33-13-01	СБН12.25.30-7Я-2п		
				Сборочные единицы		
11		1	213-2-183.ИМ5-2	Каркас пространственный КП6	1	
				Материалы		
				Бетон ячеистый М35 $\gamma_0 = 700$ кг/м³	0,89	м³

Нач.отд.	Коровкевич		
Н.контр	Кеслли		
Гл.констр	Рода		
Инженер	Коротков		

213-2-183.ИЖ33-13

Стеновые блоки наружные СБН15.25.30-7Я-2п, СБН12.25.30-7Я-2п

Стадия	Пист	Листов
Р		1

ГОСГРАЖДАНСТРОЙ ЛенЗНИИЭП

Инв.№ подл. | Подпись и дата | Взам. инв.№

Формат 11

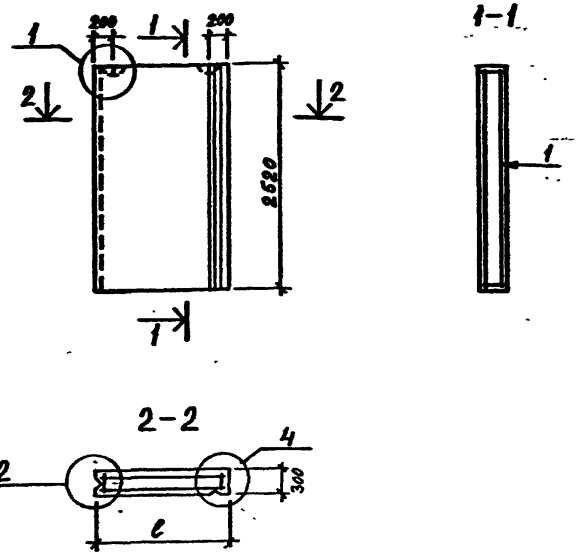

Обозначение	Марка	ℓ мм	Масса т
213-2-183.ИЖ33-13	СБН15.25.30-7Я-2п	1480	0.90
-01	СБН12.25.30-7Я-2п	1180	0.71

Нач.отд	Коровкевич		
Н.контр	Кеслли		
Гл.инж.	Рода		
Инженер	Коротков		

213-2-183.ИЖ33-13СБ

Стеновые блоки наружные СБН15.25.30-7Я-2п, СБН12.25.30-7Я-2п

Сборочный чертеж

Стадия	Масса	Масштаб
Р	см. табл.	1:50

Пист | Листов 1

ГОСГРАЖДАНСТРОЙ ЛенЗНИИЭП

Инв.№ подл. | Подпись и дата | Взамен инв.№

Копировал

Формат 11

Формат	Зона	Поз.	Обозначение	Наименование	Кол.	Примечание
				Документация:		
11			213-2-183.ИЖ33-14СБ	Сборочный чертеж.		
12			213-2-183.ИЖ-ТО	Техническое описание.		
11			213-2-183.ИЖ-ВД	Ведомость ссылочных документов.		
12			213-2-183.ИЖ-ВС	Выборка стали.		
				Переменные данные для исполнений:		
			213-2-183.ИЖ33-14	СБН15.25.2,5-7Я-2п		
				Сборочные единицы		
11		1	213-2-183.ИМ5-3	Каркас пространственный КП9	1	
				Материалы		
				Бетон ячеистый М35 γ_o = 700 кг/м³	0,93	м³
			213-2-183.ИЖ33-14-01	СБН12.25.2,5-7Я-2п		
				Сборочные единицы		
11		-1	213-2-183.ИМ5-3	Каркас пространственный КП10	1	
				Материалы		
				Бетон ячеистый М35 γ_o = 700 кг/м³	0,74	м³

Взам. инв. № | Подпись и дата | Инв. № подл.

Нач. отд.	Коровкевич		
Н. контр.	Кесян		
Гл. констр.	Роол		28.11.79
Инженер	Коротков		

213-2-183.ИЖ33-14

Стеновые блоки наружные СБН15.25.2,5-7Я-2п, СБН12.25.2,5-7Я-2п

Стадия	Лист	Листов
Р		1

ГОСГРАЖДАНСТРОЙ ЛенЗНИИЭП

Формат 11

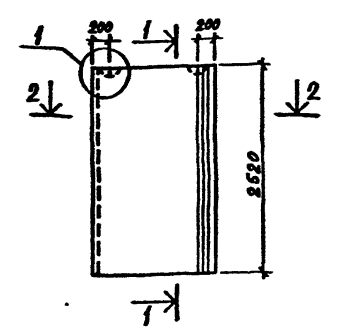

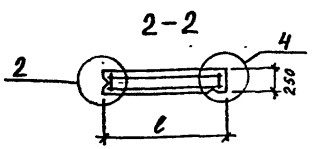

Обозначение	Марка	ℓ мм	Масса т
213-2-183.ИЖ33-14	СБН15.25.2,5-7Я-2п	1480	0.74
-01	СБН12.25.2,5-7Я-2п	1180	0.59

Взамен инв. № | Подпись и дата | Инв. № подл.

Нач. отд	Коровкевич		
Н. контр	Кесян		
Гл. инж.	Роол		28.11.79
Инженер	Коротков		

213-2-183.ИЖ33-14СБ

Стеновые блоки наружные СБН15.25.2,5-7Я-2п, СБН12.25.2,5-7Я-2п Сборочный чертеж

Стадия	Масса	Масштаб
Р	см. табл.	1:50
Лист	Листов 1	

ГОСГРАЖДАНСТРОЙ ЛенЗНИИЭП

Копировал

Формат 11

Формат	Зона	Поз.	Обозначение	Наименование	Кол.	Примечание
				Документация		
11			213-2-183.ИЖ33-15СБ	Сборочный чертеж		
12			213-2-183.ИЖ-ТО	Техническое описание		
11			213-2-183.ИЖ-ВД	Ведомость ссылочных документов		
12			213-2-183.ИЖ-ВС	Выборка стали		
			Переменные данные	для исполнений:		
			213-2-183.ИЖ33-15	СБН57.7.3.0-79		
				Сборочные единицы		
11		1	213-2-183.ИМ5-7	Каркас пространственный КП16	1	
				Материалы		
				Бетон ячеистый М35 γ_o = 700 кг/м³	1,27	м³
			213-2-183.ИЖ33-15-01	СБН27.7.3.0-79		
				Сборочные единицы		
11		1	213-2-183.ИМ5-7	Каркас пространственный КП17	1	
				Материалы		
				Бетон ячеистый М35 γ_o = 700 кг/м³	0,60	м³

Нач. отд.	Коровкевич	
Н. контр.	Кесли	
Гл. констр.	Роол	
Инженер	Коротков	

213-2-183.ИЖ33-15

Стеновые блоки наружные СБН57.7.3.0-79, СБН27.7.3.0-79

Стадия	Лист	Листов
Р		1

ГОСГРАЖДАНСТРОЙ ЛенЗНИИЭП

Формат 11

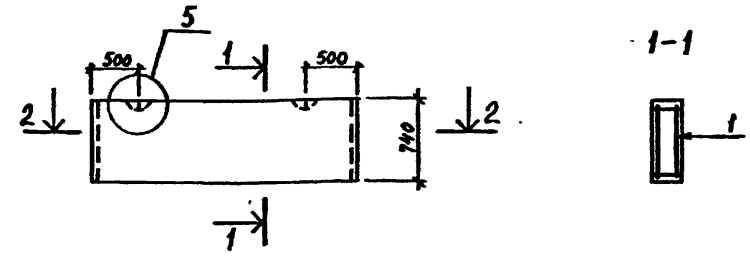

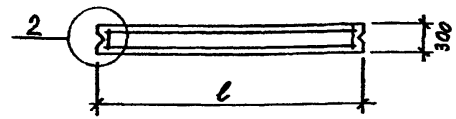

Обозначение	Марка	ℓ мм	Масса т
213-2-183.ИЖ33-15	СБН57.7.3.0-79	5710	1.02
-01	СБН27.7.3.0-79	2710	0.48

Нач. отд.	Коровкевич	
Н. контр.	Кесли	
Гл. констр.	Роол	
Инженер	Коротков	

213-2-183.ИЖ33-15СБ

Стеновые блоки наружные СБН57.7.3.0-79, СБН27.7.3.0-79

Сборочный чертеж

Стадия	Масса	Масштаб
Р	см. табл.	1:50
Лист	Листов 1	

ГОСГРАЖДАНСТРОЙ ЛенЗНИИЭП

Копировал

Формат 11

Формат	Зона	Поз.	Обозначение	Наименование	Кол.	Примечание
				Документация:		
11			213-2-183.ИЖ33-16СБ	Сборочный чертеж		
12			213-2-183.ИЖ-ТО	Техническое описание		
11			213-2-183.ИЖ-ВД	Ведомость ссылочных документов		
12			213-2-183.ИЖ-ВС	Выборка стали		
			Переменные данные для исполнений:			
			213-2-183.ИЖ33-16	СБН57.7.2.5-79		
				Сборочные единицы		
11		1	213-2-183.ИМ5-8	Каркас пространственный КП18	1	
				Материалы		
				Бетон ячеистый М35		
				γ_o = 700 кг/м³	1.06	м³
			213-2-183.ИЖ33-16-01	СБН27.7.2.5-79		
				Сборочные единицы		
11		1	213-2-183.ИМ5-8	Каркас пространственный КП19	1	
				Материалы		
				Бетон ячеистый М35		
				γ_o = 700 кг/м³	0.50	м³

Нач. отд.	Коровкевич	
Н. контр.	Кеслч	
Гл. констр.	Роол	
Инженер	Коротков	

213-2-183.ИЖ33-16

Стеновые блоки наружные СБН57.7.2.5-79, СБН27.7.2.5-79

Стадия	Лист	Листов
Р		1

ГОСГРАЖДАНСТРОЙ ЛенЗНИИЭП

формат 11

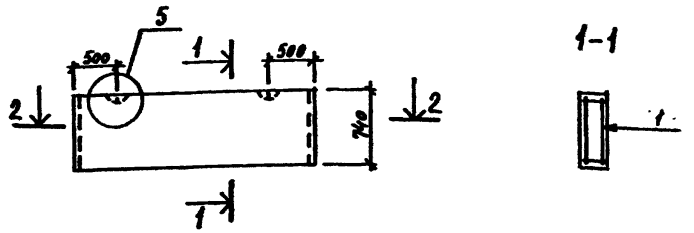

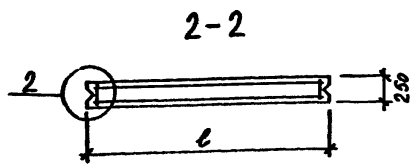

Обозначение	Марка	ℓ мм	Масса т
213-2-183.ИЖ33-16	СБН57.7.2.5-79	5710	0.85
-01	СБН27.7.2.5-79	2710	0.40

Нач. отд.	Коровкевич	
Н. контр.	Кеслч	
Гл. констр.	Роол	
Инженер	Коротков	

213-2-183.ИЖ33-16СБ

Стеновые блоки наружные СБН57.7.2.5-79, СБН27.7.2.5-79

Сборочный чертеж

Стадия	Масса	Масштаб
Р	см. табл.	1:50
Лист	Листов 1	

ГОСГРАЖДАНСТРОЙ ЛенЗНИИЭП

копировал

формат 11

Формат	Зона	Поз.	Обозначение	Наименование	Кол.	Примечание
				Документация:		
А1			213-2-183.ИЖ33-17СБ	Сборочный чертеж		
А2			213-2-183.ИЖ-ТО	Техническое описание		
А1			213-2-183.ИЖ-ВД	Ведомость ссылочных документов		
А2			213-2-183.ИЖ-ВС	Выборка стали		
				Переменные данные для исполнений:		
			213-2-183.ИЖ33-17	СБН18.7.3,0-79		
				Сборочные единицы		
А1		1	213-2-183.ИМ5-7	Каркас пространственный КП20	1	
				Материалы		
				Бетон ячеистый М35 γ_0 = 700 кг/м³	0,40 м³	
			213-2-183.ИЖ33-17-01	СБН9.7.3,0-79		
				Сборочные единицы		
А1		1	213-2-183.ИМ5-7	Каркас пространственный КП21	1	
				Материалы		
				Бетон ячеистый М35 γ_0 = 700 кг/м³	0,20 м³	

Нач.отд.	Коровкевич		
Н.контр.	Кесли		
Гл.констр.	Роол		
Инженер	Коротков		

213-2-183.ИЖ33-17

Стеновые блоки наружные СБН18.7.3,0-79, СБН9.7.3,0-79

Стадия	Лист	Листов
Р		1

ГОСГРАЖДАНСТРОЙ ЛенЗНИИЭП

Формат А1

Взам. инв.№ | Подпись и дата | Инв.№ подл.

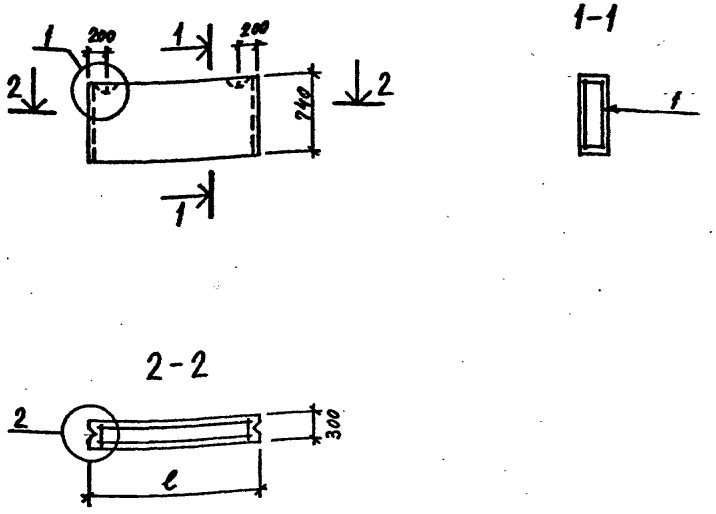

Обозначение	Марка	ℓ мм	Масса т
213-2-183.ИЖ33-17	СБН18.7.3,0-79	1780	0,32
-01	СБН9.7.3,0-79	800	0,16

Нач.отд.	Коровкевич		
Н.контр.	Кесли		
Гл.констр.	Роол		
Инженер	Коротков		

213-2-183.ИЖ33-17СБ

Стеновые блоки наружные СБН18.7.3,0-79, СБН9.7.3,0-79 Сборочный чертеж

Стадия	Масса	Масштаб
Р	см. табл.	1:50
Лист	Листов 1	

ГОСГРАЖДАНСТРОЙ ЛенЗНИИЭП

Взам. инв.№ | Подпись и дата | Инв.№ подл.

Копировал

Формат А1

Формат	Зона	Поз.	Обозначение	Наименование	Кол.	Примечание
				Документация:		
11			213-2-183.ИЖ33-18СБ	Сборочный чертеж		
12			213-2-183.ИЖ-ТО	Техническое описание		
11			213-2-183.ИЖ-ВД	Ведомость ссылочных документов		
12			213-2-183.ИЖ-ВС	Выборка стали		
			Переменные данные	для исполнений:		
			213-2-183.ИЖ33-18	СБН18.7.25-7Я		
				Сборочные единицы		
11		1	213-2-183.ИМ5-8	Каркас пространственный КП22	1	
				Материалы		
				Бетон ячеистый М35 $\gamma_0 = 700$ кг/м³	0,33	м³
			213-2-183.ИЖ33-18-01	СБН9.7.2,5-7Я		
				Сборочные единицы		
11		1	213-2-183.ИМ5-8	Каркас пространственный КП23	1	
				Материалы		
				Бетон ячеистый М35 $\gamma_0 = 700$ кг/м³	0,16	м³

Нач.отд.	Коровкевич		
Н.контр.	Кесли		
Гл.констр	Роол		28.10.79
Инженер	Коротков		

213-2-183.ИЖ33-18

Стеновые блоки наружные СБН18.7.2,5-7Я, СБН9.7.2,5-7Я

Стадия	Лист	Листов
Р		1

ГОСГРАЖДАНСТРОЙ ЛенЗНИИЭП

формат 11

ВЗАМ. ИНВ.№ | ПОДПИСЬ И ДАТА | ИНВ.№ ПОДЛ.

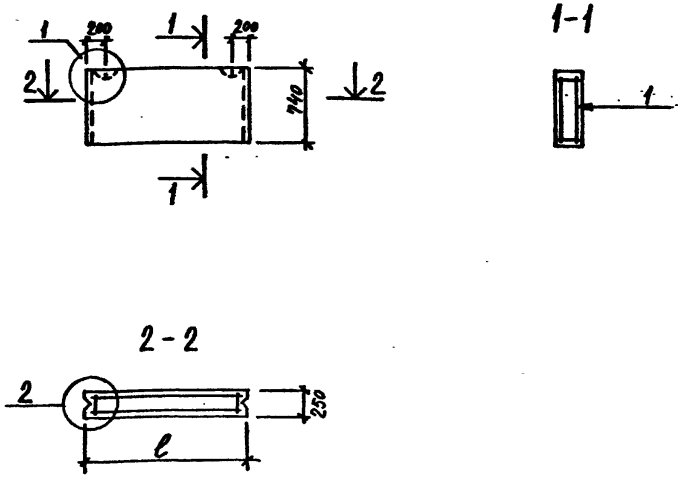

Обозначение	Марка	ℓ мм	Масса т
213-2-183.ИЖ33-18	СБН18.7.2,5-7Я	1780	0.26
-01	СБН9.7.2,5-7Я	880	0.13

Нач.отд.	Коровкевич		
Н.контр.	Кесли		
Гл.констр	Роол		28.10.79
Инженер	Коротков		

213-2-183.ИЖ33-18СБ

Стеновые блоки наружные СБН18.7.2,5-7Я, СБН9.7.2,5-7Я Сборочный чертеж

Стадия	Масса	Масштаб
Р	см. табл.	1:50

Лист | Листов 1

ГОСГРАЖДАНСТРОЙ ЛенЗНИИЭП

копировал

формат 11

ВЗАМ. ИНВ.№ | ПОДПИСЬ И ДАТА | ИНВ.№ ПОДЛ.

Формат	Зона	Поз.	Обозначение	Наименование	Кол.	Примечание
				Документация		
11			213-2-183.ИЖ34-1СБ	Сборочный чертеж.		
12			213-2-183.ИЖ-ТО	Техническое описание.		
11			213-2-183.ИЖ-ВД	Ведомость ссылочных документов.		
12			213-2-183.ИЖ-ВС	Выборка стали.		
				Переменные данные для исполнений:		
			213-2-183.ИЖ34-1	СБВ15.25.2,5-8Я		
				Сборочные единицы		
11		1	213-2-183.ИМ5-3	Каркас пространственный КП9	1	
				Материалы		
				Бетон ячеистый М50 γ_o = 800 кг/м³	0.93	м³
			213-2-183.ИЖ34-1-01	СБВ12.25.2,5-8Я		
				Сборочные единицы		
11		1	213-2-183.ИМ5-3	Каркас пространственный КП10	1	
				Материалы		
				Бетон ячеистый М50 γ_o = 800 кг/м³	0.74	м³

Взам. инв. № | Подпись и дата | Инв. № подл.

Нач.отд.	Коровкевич		
Н.контр	Кесли		
Гл.констр	Рода		
Инженер	Коротков		

213-2-183.ИЖ34-1

Стеновые блоки внутренние СБВ15.25.2,5-8Я, СБВ12.25.2,5-8Я

Стадия	Лист	Листов
Р		1

ГОСГРАЖДАНСТРОЙ ЛенЗНИИЭП

Формат 11

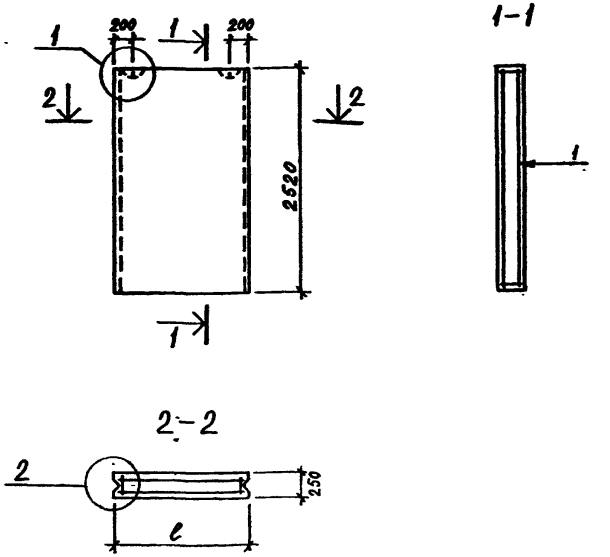

Обозначение	Марка	ℓ мм	Масса т
213-2-183.ИЖ34-1	СБВ15.25.2,5-8Я	1480	0.84
-01	СБВ12.25.2,5-8Я	1180	0.67

Взам.инв. № | Подпись и дата | Инв. № подл.

Нач.отд.	Коровкевич		
Н.контр	Кесли		
Гл.инж.	Рода		
Инженер	Коротков		

213-2-183.ИЖ34-1СБ

Стеновые блоки внутренние СБВ15.25.2,5-8Я, СБВ12.25.2,5-8Я

Сборочный чертеж

Стадия	Масса	Масштаб
Р	см. табл.	1:50
Лист	Листов 1	

ГОСГРАЖДАНСТРОЙ ЛенЗНИИЭП

Копировал

Формат 11

Формат	Зона	Поз.	Обозначение	Наименование	Кол.	Примечание
				Документация:		
11			213-2-183.ИЖ34-2СБ	Сборочный чертеж.		
12			213-2-183.ИЖ-ТО	Техническое описание		
11			213-2-183.ИЖ-ВД	Ведомость ссылочных документов.		
12			213-2-183.ИЖ-ВС	Выборка стали.		
				Переменные данные для исполнений:		
			213-2-183.ИЖ34-2	СБВ9.25.2,5-8Я		
				Сборочные единицы		
11		1	213-2-183.ИМ5-4	Каркас пространственный		
				КП12	1	
				Материалы		
				Бетон ячеистый М50		
				γ_0=800 кг/м³	0,55	м³
			213-2-183.ИЖ34-2-01	СБВ6.25.2,5-8Я		
				Сборочные единицы		
11		1	213-2-183.ИМ5-4	Каркас пространственный		
				КП13	1	
				Материалы		
				Бетон ячеистый М50		
				γ_0=800 кг/м³	0,36	м³

Нач.отд.	Коровкевич		
Н.контр.	Кесли		
Гл.констр.	Роол		
Инженер	Коротков		

213-2-183.ИЖ34-2

Стеновые блоки внутренние СБВ9.25.2,5-8Я, СБВ6.25.2,5-8Я

Стадия	Лист	Листов
Р		1

ГОСГРАЖДАНСТРОЙ ЛенЗНИИЭП

Взам. инв. № | Подпись и дата | Инв. № подл.

Формат 11

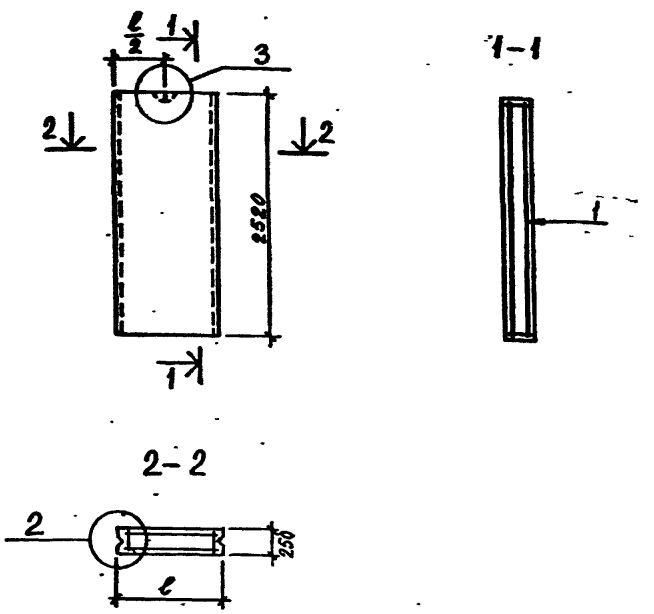

Обозначение	Марка	ℓ мм	Масса т
213-2-183.ИЖ34-2	СБВ 9.25.2,5-8Я	880	0,50
-01	СБВ 6.25.2,5-8Я	580	0,32

Нач.отд.	Коровкевич		
Н.контр.	Кесли		
Гл.констр.	Роол		
Инженер	Коротков		

213-2-183.ИЖ34-2СБ

Стеновые блоки внутренние СБВ9 25.2,5-8Я, СБВ6.25.2,5-8Я

Сборочный чертеж

Стадия	Масса	Масштаб
Р	см. табл.	1:50
Лист	Листов 1	

ГОСГРАЖДАНСТРОЙ ЛенЗНИИЭП

Взамен инв. № | Подпись и дата | Инв. № подл.

Копировал

Формат 11

Формат	Зона	Поз.	Обозначение	Наименование	Кол.	Примечание
				Документация:		
11			213-2-183.ИЖ34-3СБ	Сборочный чертеж.		
12			213-2-183.ИЖ-ТО	Техническое описание.		
11			213-2-183.ИЖ-ВД	Ведомость ссылочных		
				документов.		
12			213-2-183.ИЖ-ВС	Выборка стали.		
			Переменные данные	для исполнений:		
			213-2-183.ИЖ34-3	СБВ15.25.2,5-8Я-1		
				Сборочные единицы		
11		1	213-2-183.ИМ5-3	Каркас пространственный		
				КП9	1	
				Материалы		
				Бетон ячеистый М50		
				γ_0 = 800 кг/м³	0,93	м³
			213-2-183.ИЖ34-3-01	СБВ12.25.2,5-8Я-1		
				Сборочные единицы		
11		1	213-2-183.ИМ5-3	Каркас пространственный		
				КП10	1	
				Материалы		
				Бетон ячеистый М50		
				γ_0 = 800 кг/м³	0,74	м³

Нач.отд.	Коровкевич		
Н.контр.	Кесли		
Гл.констр.	Роол		
Инженер	Коротков		

213-2-183.ИЖ34-3

Стеновые блоки внутренние СБВ15.25.2,5-8Я-1, СБВ12.25.2,5-8Я-1

Стадия	Лист	Листов
Р		1

ГОСГРАЖДАНСТРОЙ ЛенЗНИИЭП

Инв.№ подл. | Подпись и дата | Взам. инв.№

формат 11

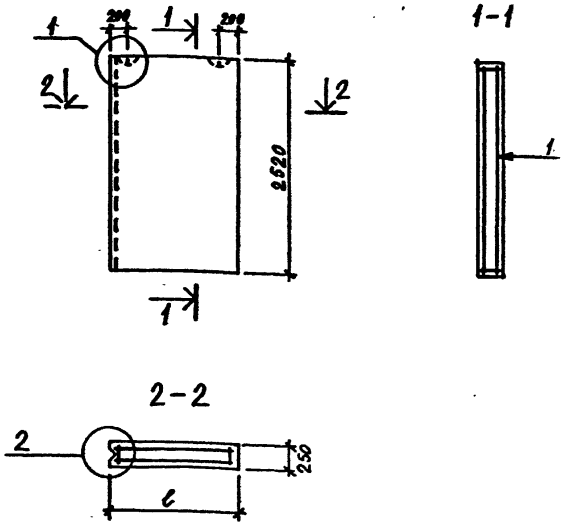

Обозначение	Марка	ℓ мм	Масса т
213-2-183.ИЖ34-3	СБВ15.25.2,5-8Я-1	1480	0.84
-01	СБВ12.25.2,5-8Я-1	1180	0.67

Нач.отд.	Коровкевич		
Н.контр.	Кесли		
Гл.констр.	Роол		
Инженер	Коротков		

213-2-183.ИЖ34-3СБ

Стеновые блоки внутренние СБВ15.25.2,5-8Я-1, СБВ12.25.2,5-8Я-1 Сборочный чертеж

Стадия	Масса	Масштаб
Р	см. табл.	1:50
Лист	Листов 1	

ГОСГРАЖДАНСТРОЙ ЛенЗНИИЭП

Инв.№ подл. | Подпись и дата | Взам. инв.№

копировал

формат 11

Формат	Зона	Поз.	Обозначение	Наименование	Кол.	Примечание
				Документация:		
11			213-2-183.ИЖ34-4СБ	Сборочный чертеж.		
12			213-2-183.ИЖ-ТО	Техническое описание.		
11			213-2-183.ИЖ-ВД	Ведомость ссылочных документов.		
12			213-2-183.ИЖ-ВС	Выборка стали.		
				Переменные данные для исполнений:		
			213-2-183.ИЖ34-4	СБВ9.25.2,5-8Я-1		
				Сборочные единицы		
11		1	213-2-183.ИМ5-4	Каркас пространственный КП12	1	
				Материалы		
				Бетон ячеистый М50 γ_o=800 кг/м³	0,55	м³
			213-2-183.ИЖ34-4-1	СБВ6.25.2,5-8Я-1		
				Сборочные единицы		
11		1	213-2-183.ИМ5-4	Каркас пространственный КП13	1	
				Материалы		
				Бетон ячеистый М50 γ_o=800 кг/м³	0,36	м³

Нач. отд.	Корсакевич		
Н. контр.	Кеели		
Гл. констр.	Роол		
Инженер	Коротков		

213-2-183.ИЖ34-4

Стеновые блоки внутренние СБВ9.25.2,5-8Я-1, СБВ6.25.2,5-8Я-1

Стадия	Лист	Листов
Р		1

ГОСГРАЖДАНСТРОЙ ЛенЗНИИЭП

Взам. инв. № | Подпись и дата | Инв. № подл.

Формат 11

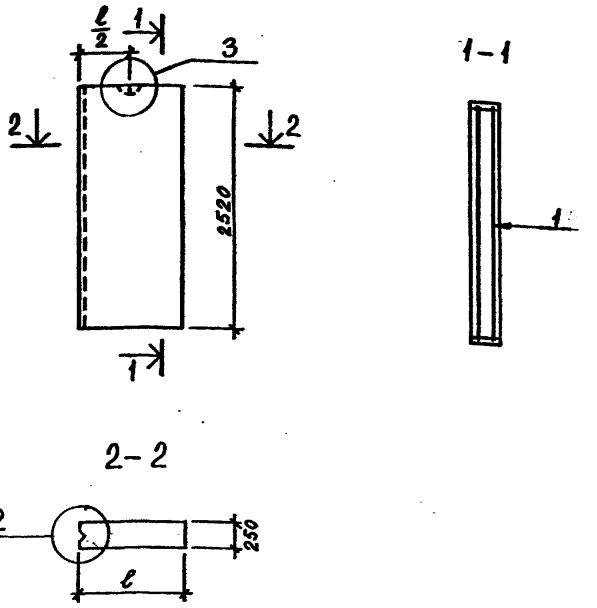

Обозначение	Марка	l мм	Масса т
213-2-183.ИЖ34-4	СБВ 9.25.2,5-8Я-1	880	0,50
-01	СБВ 6.25.2,5-8Я-1	580	0,32

Нач. отд.	Корсакевич		
Н. контр.	Кеели		
Гл. констр.	Роол		
Инженер	Коротков		

213-2-183.ИЖ34-4СБ

Стеновые блоки внутренние СБВ9.25.2,5-8Я-1, СБВ6.25.2,5-8Я-1 Сборочный чертеж

Стадия	Масса	Масштаб
Р	см. табл.	1:50
Лист	Листов 1	

ГОСГРАЖДАНСТРОЙ ЛенЗНИИЭП

Взам. инв. № | Подпись и дата | Инв. № подл.

Копировал

Формат 11

Формат	Зона	Поз.	Обозначение	Наименование	Кол.	Примечание
				Документация:		
11			213-2-183.ИЖ34-5СБ	Сборочный чертеж		
12			213-2-183.ИЖ-ТО	Техническое описание		
11			213-2-183.ИЖ-ВД	Ведомость ссылочных документов		
12			213-2-183.ИЖ-ВС	Выборка стали		
				Сборочные единицы:		
11		1	213-2-183.ИМ5-3	Каркас пространственный КП9	1	
				Материалы		
				Бетон ячеистый М50		
				γ_o = 800 кг/м³	0,93	м³

Нач. отд	Коровкевич		
Н. контр	Касли		
Гл. констр	Рооп		28.07.78
Инженер	Коротков		

213-2-183.ИЖ34-5

Стеновой блок внутренний СБВ 15,25,2,5-8Я-2л

Стадия	Лист	Листов
Р		1

ГОСГРАЖДАНСТРОЙ ЛенЗНИИЭП

Инв. № подл. | Подпись и дата | Взам. инв. №

формат 11

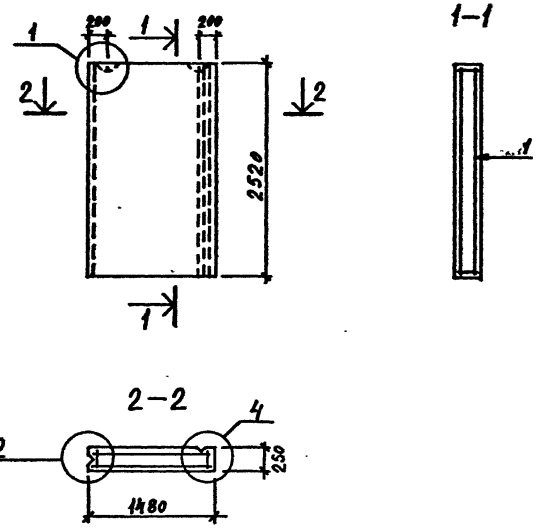

213-2-183.ИЖ34-5СБ

Нач. отд.	Коровкевич		
Н. контр	Касли		
Гл. констр	Рооп		28.07.78
Инженер	Коротков		

Стеновой блок внутренний СБВ 15,25,2,5-8Я-2л

Сборочный чертеж

Стадия	Масса	Масштаб
Р	0,84т	1:50
Лист	Листов 1	

ГОСГРАЖДАНСТРОЙ ЛенЗНИИЭП

Инв. № подл. | Подпись и дата | Взам. инв. №

копировал

формат 11

Формат	Зона	Поз.	Обозначение	Наименование	Кол.	Примечание
				Документация:		
11			213-2-183.ИЖ34-6СБ	Сборочный чертеж		
12			213-2-183.ИЖ-ТО	Техническое описание		
11			213-2-183.ИЖ-ВД	Ведомость ссылочных документов		
12			213-2-183.ИЖ-ВС	Выборка стали		
				Сборочные единицы		
11		1	213-2-183.ИМ5-3	Каркас пространственный КП9	1	
				Материалы		
				Бетон ячеистый М50		
				γ_0 = 800 кг/м³	0.93	м³

Нач. отд.	Коровкевич		
Н. контр.	Кесли		
Гл. констр.	Рооп		
Инженер	Коротков		

213-2-183.ИЖ34-6

Стеновой блок внутренний СБВ15.25.2,5-8Я-2п

Стадия	Лист	Листов
Р		1

ГОСГРАЖДАНСТРОЙ ЛенЗНИИЭП

Взам. инв.№ | Подпись и дата | Инв.№ подл.

формат 11

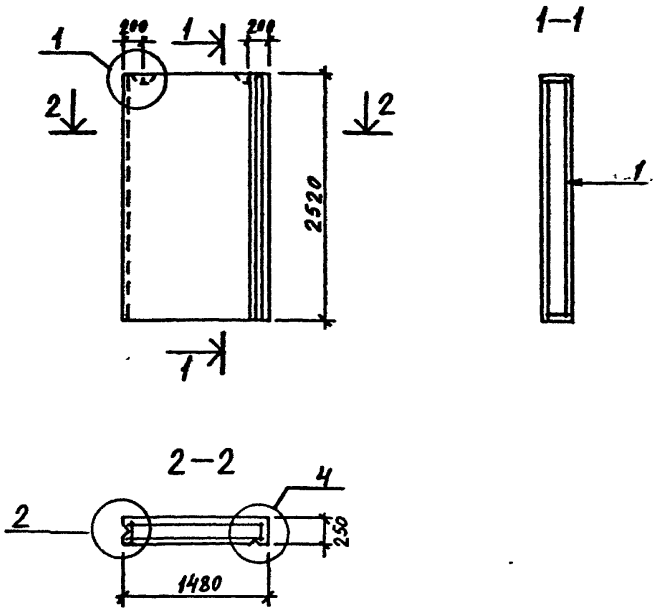

Нач. отд.	Коровкевич		
Н. контр.	Кесли		
Гл. констр.	Рооп		
Инженер	Коротков		

213-2-183.ИЖ34-6СБ

Стеновой блок внутренний СБВ15.25.2,5-8Я-2п

Сборочный чертеж

Стадия	Масса	Масштаб
Р	0,8Нт	1:50
Лист	Листов 1	

ГОСГРАЖДАНСТРОЙ ЛенЗНИИЭП

Взам. инв.№ | Подпись и дата | Инв.№ подл.

копировал

формат 11

Формат	Зона	Поз.	Обозначение	Наименование	Кол.	Примечание
				Документация:		
11			213-2-183.ИЖ34-7СБ	Сборочный чертеж		
12			213-2-183.ИЖ-ТО	Техническое описание		
11			213-2-183.ИЖ-ВД	Ведомость ссылочных		
				документов		
12			213-2-183.ИЖ-ВС	Выборка стали		
				Переменные данные для исполнений:		
			213-2-183.ИЖ34-7	СБВ15.25.2,5-8Я-11		
				Сборочные единицы		
11		1	213-2-183.ИМ5-9	Каркас пространственный		
				КП24	1	
				Материалы		
				Бетон ячеистый М50		
				$\gamma_0 = 800$ кг/м³	0,90	м³
			213-2-183.ИЖ34-7-01	СБВ12.25.2,5-8Я-11		
				Сборочные единицы		
11		1	213-2-183.ИМ5-9	Каркас пространственный		
				КП25	1	
				Материалы		
				Бетон ячеистый М50		
				$\gamma_0 = 800$ кг/м³	0,71	м³

Нач. отд.	Коровкевич		
Н. контр.	Кесли		
Гл. констр.	Росл		
Инженер	Коротков		

213-2-183.ИЖ34-7

Стеновые блоки внутренние СБВ15.25.2,5-8Я-11, СБВ12.25.2,5-8Я-11

Стадия	Лист	Листов
Р		1

ГОСГРАЖДАНСТРОЙ ПенЗНИИЭП

Формат 11

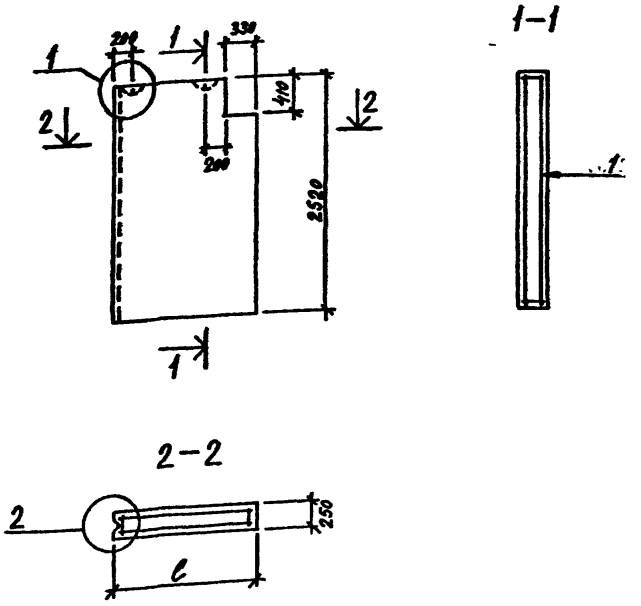

Обозначение	Марка	ℓ мм	Масса т
213-2-183.ИЖ34-7	СБВ15.25.2,5-8Я-11	1480	0.81
-01	СБВ12.25.2,5-8Я-11	1180	0.64

Нач. отд.	Коровкевич		
Н. контр.	Кесли		
Гл. констр.	Росл		
Инженер	Коротков		

213-2-183.ИЖ34-7СБ

Стеновые блоки внутренние СБВ15.25.2,5-8Я-11, СБВ12.25.2,5-8Я-11

Сборочный чертеж

Стадия	Масса	Масштаб
Р	см. табл.	1:50
Лист	Листов 1	

ГОСГРАЖДАНСТРОЙ ПенЗНИИЭП

Копировал

Формат 11

Взам. инв. № | Подпись и дата | Инв. № подл.

Формат	Зона	Поз.	Обозначение	Наименование	Кол.	Примечание
				Документация:		
11			213-2-183.ИЖ34-8СБ	Сборочный чертеж		
12			213-2-183.ИЖ-ТО	Техническое описание		
11			213-2-183.ИЖ-ВД	Ведомость ссылочных документов		
12			213-2-183.ИЖ-ВС	Выборка стали		
				Переменные данные для исполнений:		
			213-2-183.ИЖ34-8	Е = СБВ9.25.2,5-8Я-11		
				Сборочные единицы		
11		1	213-2-183.ИМ5-10	Каркас пространственный КП26	1	
				Материалы		
				Бетон ячеистый М50		
				γ_0 = 800 кг/м³	0,52	м³
			213-2-183.ИЖ34-8-01	Е = СБВ6.25.2,5-8Я-11		
				Сборочные единицы		
11		1	213-2-183.ИМ5-10	Каркас пространственный КП27	1	
				Материалы		
				Бетон ячеистый М50		
				γ_0 = 800 кг/м³	0,33	м³

Нач.отд.	Коровкевич		
Н.контр.	Кесли		
Гл.констр.	Роол		
Инженер	Коротков		

213-2-183.ИЖ34-8

Стеновые блоки внутренние СБВ9.25.2,5-8Я-11, СБВ6.25.2,5-8Я-11

Стадия	Лист	Листов
Р		1

ГОССТРОЙ ГРАЖДАНСТРОЙ ЛенЗНИИЭП

Формат 11

Взам. инв. № | Подпись и дата | Инв. № подл.

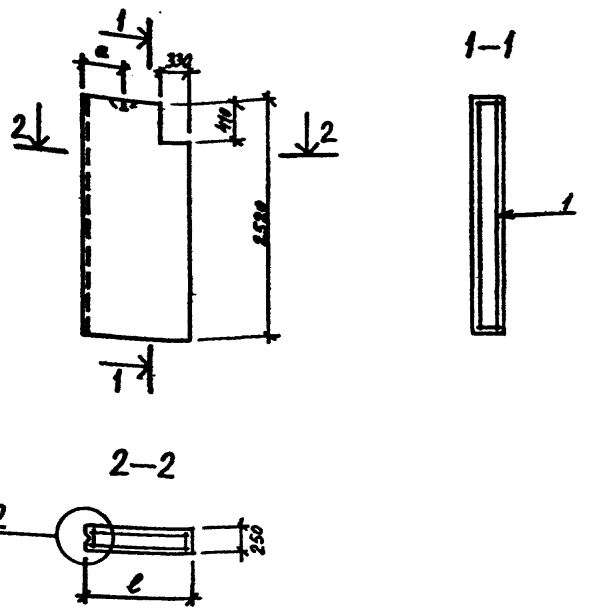

Обозначение	Марка	ℓ мм	a мм	Масса т
213-2-183.ИЖ34-8	СБВ9.25.2,5-8Я-11	880	400	0,47
-01	СБВ6.25.2,5-8Я-11	580	150	0,30

Нач.отд.	Коровкевич		
Н.контр.	Кесли		
Гл.констр.	Роол		
Инженер	Коротков		

213-2-183.ИЖ34-8СБ

Стеновые блоки внутренние СБВ9.25.2,5-8Я-11, СБВ6.25.2,5-8Я-11

Сборочный чертеж

Стадия	Масса	Масштаб
Р	см. табл.	1:50
Лист	Листов 1	

ГОССТРОЙ ГРАЖДАНСТРОЙ ЛенЗНИИЭП

Копировал

Формат 11

Взам. инв. № | Подпись и дата | Инв. № подл.

Формат	Зона	Поз.	Обозначение	Наименование	Кол.	Примечание
				Документация:		
11			213-2-183.ИЖ34-9СБ	Сборочный чертеж		
12			213-2-183.ИЖ-ТО	Техническое описание		
11			213-2-183.ИЖ-ВД	Ведомость ссылочных документов		
12			213-2-183.ИЖ-ВС	Выборка стали		
				Сборочные единицы		
11		1	213-2-183.ИМ5-10	Каркас пространственный КП 27	1	
				Материалы		
				Бетон ячеистый М50 γ_0 = 800 кг/м³	0,33	м³

Нач.отд.	Коровкевич		
Н.контр.	Кесли		
Гл.констр.	Роол		
Инженер	Коротков		

213-2-183.ИЖ34-9

Стеновой блок внутренний СББ6.25.2,5-8Я-1л1

Стадия	Лист	Листов
Р		1

ГОСГРАЖДАНСТРОЙ ЛенЗНИИЭП

Взам. инв.№ | Подпись и дата | Инв.№ подл.

Формат 11

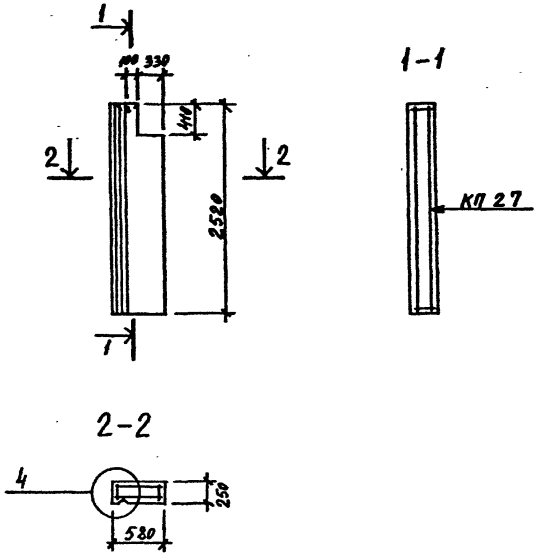

Нач.отд.	Коровкевич		
Н.контр.	Кесли		
Гл.констр.	Роол		
Инженер	Коротков		

213-2-183.ИЖ34-9СБ

Стеновой блок внутренний СББ6.25.2,5-8Я-1л1

Сборочный чертеж

Стадия	Масса	Масштаб
Р	0,30т	1:50
Лист	Листов 1	

ГОСГРАЖДАНСТРОЙ ЛенЗНИИЭП

Взам. инв.№ | Подпись и дата | Инв.№ подл.

Копировал

Формат 11

Формат	Зона	Поз.	Обозначение	Наименование	Кол.	Примечание
				Документация:		
11			213-2-183.ИЖ34-10СБ	Сборочный чертеж		
12			213-2-183.ИЖ-ТО	Техническое описание		
11			213-2-183.ИЖ-ВД	Ведомость ссылочных документов		
12			213-2-183.ИЖ-ВС	Выборка стали		
			Переменные данные	для исполнений:		
			213-2-183.ИЖ34-10	СБВ15.25.2,5-8Я-02		
				Сборочные единицы		
11		1	213-2-183.ИМ5-11	Каркас пространственный КП28	1	
				Материалы		
				Бетон ячеистый М50 $\gamma_0 = 800$ кг/м³	0.87	м³
			213-2-183.ИЖ34-10-01	СБВ12.25.2,5-8Я-02		
				Сборочные единицы		
11		1	213-2-183.ИМ5-11	Каркас пространственный КП29	1	
				Материалы		
				Бетон ячеистый М50 $\gamma_0 = 800$ кг/м³	0.68	м³

Нач. отд.	Коровкевич		
Н. контр.	Кесли		
Гл. констр.	Роол		28.11.79
Инженер	Коротков		

213-2-183.ИЖ34-10

Стеновые блоки внутренние СБВ15.25.2,5-8Я-02, СБВ12.25.2,5-8Я-02

Стадия	Лист	Листов
Р		1

ГОСГРАЖДАНСТРОЙ ЛенЗНИИЭП

Формат 11

ИНВ № ПОДЛ. | ПОДПИСЬ И ДАТА | ВЗАМ. ИНВ №

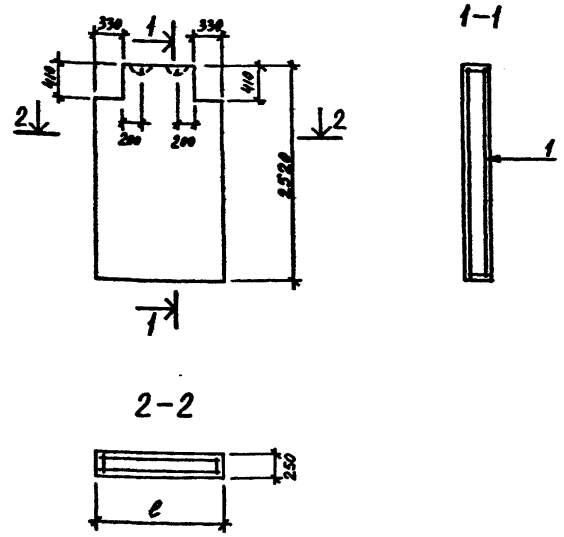

Обозначение	Марка	ℓ мм	Масса т
213-2-183.ИЖ34-10	СБВ15.25.2,5-8Я-02	1480	0.80
-01	СБВ12.25.2,5-8Я-02	1180	0.61

Нач. отд.	Коровкевич		
Н. контр.	Кесли		
Гл. констр.	Роол		28.11.79
Инженер	Коротков		

213-2-183.ИЖ34-10СБ

Стеновые блоки внутренние СБВ15.25.2,5-8Я-02, СБВ12.25.2,5-8Я-02 Сборочный чертеж.

Стадия	Масса	Масштаб
Р	см. табл.	1:50

Лист | Листов 1

ГОСГРАЖДАНСТРОЙ ЛенЗНИИЭП

копировал

формат 11

ИНВ № ПОДЛ. | ПОДПИСЬ И ДАТА | ВЗАМ. ИНВ №

Фор-т	Зона	Поз.	Обозначение	Наименование	Кол.	Приме-чание
				Документация		
11			213-2-183.ИЖ32-1СБ	Сборочный чертеж		
12			213-2-183.ИЖ-ТО	Техническое описание		
11			213-2-183.ИЖ-ВД	Ведомость ссылочных		
				документов		
12			213-2-183.ИЖ-ВС	Выборка стали		
				Переменные данные для исполнений:		
			213-2-183.ИЖ32-1	ПСП 63.12.2,5-7Я-О		
				Сборочные единицы		
11			213-2-183.ИМ5-15	Каркас пространств. КП 36	1	
				Материалы		
				Бетон ячеистый В35, γ_o=700 кг/м³	1,86	м³

Взам. инв. № | Подпись и дата | Инв. № подл.

Нач. отд.	Коровкевич		
Н. контр.	Кесли		
Гл. констр.	Роол		28.11.79
Ст. инж.	Гиль		
Ст. инж.	Рубин		
Инженер	Бельская		

213-2-183.ИЖ32-1

Панель стеновая пара-петная ПСП 63.12.2,5-7Я-О

Стадия	Лист	Листов
Р		1

ГОСГРАЖДАНСТРОЙ
ЛенЗНИИЭП

Формат А1

1 — 1

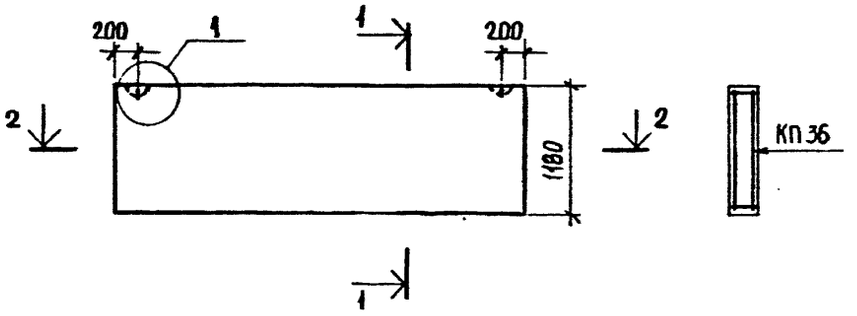

2 — 2

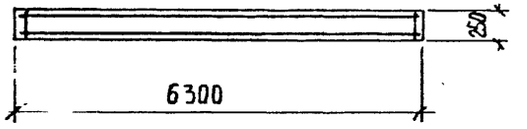

Взамен инв. № | Подпись и дата | Инв. № подл.

Нач. отд.	Коровкевич		
Н. контр.	Кесли		
Гл. констр.	Роол		28.11.79
Ст. инж.	Гиль		
Ст. инж.	Рубин		
Инженер	Бельская		

213-2-183.ИЖ32-1СБ

Панель стеновая пара-петная ПСП 63.12.2,5-7Я-О
Сборочный чертеж

Стадия	Масса	Масштаб
Р	1,49	1:50
Лист	Листов 1	

ГОСГРАЖДАНСТРОЙ
ЛенЗНИИЭП

Копировал

Формат А1

Формат	Зона	Поз.	Обозначение	Наименование	Кол	Примечание
				Документация		
11			213-2-183.ИЖ32-2СБ	Сборочный чертеж		
12			213-2-183.ИЖ-ТО	Техническое описание		
11			213 2-183.ИЖ-ВС	Ведомость ссылочных		
				документов		
12			213-2-183.ИЖ-ВС	Выборка стали		
			Переменные данные для исполнений:			
			213-2-183.ИЖ32-2	ПСП 62.9.2,5-7Я-1		
				Сборочные единицы		
11			213-2-183.ИМ5-12	Каркас пространств КП30	1	
				Материалы		
				Бетон ячеистый М35, γ_o=700 кг/м³	1,36	м³
			213-2-183.ИЖ32-2-01	ПСП 31.9.2,5-7Я-1		
				Сборочные единицы		
11			213-2-183.ИМ5-12-01	Каркас пространств. КП31	1	
				Материалы		
				Бетон ячеистый М35, γ_o=700 кг/м³	0,68	м³
			213-2-183.ИЖ32-2-02	ПСП 15.9.2,5-7Я-1		
				Сборочные единицы		
11			213-2-183.ИМ5-13	Каркас пространств. КП32	1	
				Материалы		
				Бетон ячеистый М35, γ_o=700 кг/м³	0,35	м³

Инв.№ подл. | Подпись и дата | Взам. инв.№

Нач.отд.	Коровкевич		
Н.контр.	Кесли		
Гл.констр.	Роол		
Ст.инж.	Гиль		
Ст.инж.	Рубин		
Инженер	Бельская		

213-2-183.ИЖ32-2

Панели стеновые парапетные ПСП 62.9.2,5-7Я-1; ПСП 31.9.2,5-7Я-1; ПСП 15.9.2,5-7Я-1

Стадия	Лист	Листов
Р		1

ГОСГРАЖДАНСТРОЙ ЛенЗНИИЭП

Формат II

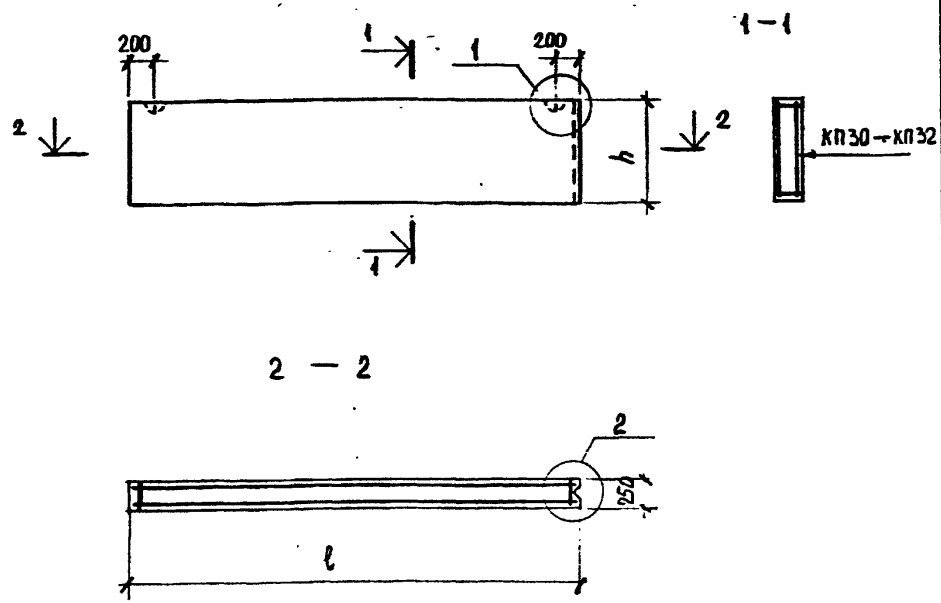

Обозначение	Марка	l мм	h мм	Масса т
213-2-183.ИЖ32-2	ПСП 62.9.2,5-7Я-1	6170	880	1,09
-01	ПСП 31.9.2,5-7Я-1	3080	880	0,54
-02	ПСП 15.9.2,5-7Я-1	1480	940	0,28

Инв.№ подл. | Подпись и дата | Взам. инв.№

Нач.отд.	Коровкевич		
Н.контр.	Кесли		
Гл.констр.	Роол		
Ст.инж.	Гиль		
Ст.инж.	Рубин		
Инженер	Бельская		

213-2-183.ИЖ32-2СБ

Панели стеновые парапетные ПСП 62.9.2,5-7Я-1; ПСП 31.9.2,5-7Я-1; ПСП 15.9.2,5-7Я-1 Сборочный чертеж

Стадия	Масса	Масштаб
Р	См. табл.	1:50
Лист	Листов 1	

ГОСГРАЖДАНСТРОЙ ЛенЗНИИЭП

Копировал

Формат II

Формат	Зона	Поз.	Обозначение	Наименование	Кол	Примечание
				Документация		
А1			213-2-183.ИЖ32-3СБ	Сборочный чертеж		
А2			213-2-183.ИЖ-ТО	Техническое описание		
А1			213-2-183.ИЖ-ВД	Ведомость ссылочных документов		
А2			213-2-183.ИЖ-ВС	Выборка стали		
			Переменные данные	для исполнений:		
			213-2-183.ИЖ32-3	ПСП 60.9.2,5-7Я		
				Сборочные единицы		
А1			213-2-183.ИМ5-13-01	Каркас пространств. КП33	1	
				Материалы		
				Бетон ячеистый М35, γ_o=700 кг/м³	1,40	м³
			213-2-183.ИЖ32-3-01	ПСП 60.6.2,5-7Я		
				Сборочные единицы		
А1			213-2-183.ИМ5-14	Каркас пространств. КП34	1	
				Материалы		
				Бетон ячеистый М35, γ_o=700 кг/м³	0,96	м³
			213-2-183.ИЖ32-3-02	ПСП 10.6.2,5-7Я		
				Сборочные единицы		
А1			213-2-183.ИМ5-14-01	Каркас пространств. КП35	1	
				Материалы		
				Бетон ячеистый М35, γ_o=700 кг/м³	0,16	м³

Взам. инв.№ | Подпись и дата | Инв.№ подл.

Нач.отд.	Коровкевич		
Н.контр.	Кесли		
Гл.констр.	Роол		29.12.79
Ст.инж.	Гиль		
Ст.инж.	Рубин		
Инж.-енер.	Бельская		

213-2-183.ИЖ32-3

Панели стеновые парапетные ПСП 60.9.2,5-7Я; ПСП 60.6.2,5-7Я; ПСП 10.6.2,5-7Я

Стадия	Лист	Листов
Р		1

ГОССТРОЙ ЛенЗНИИЭП

Формат А1

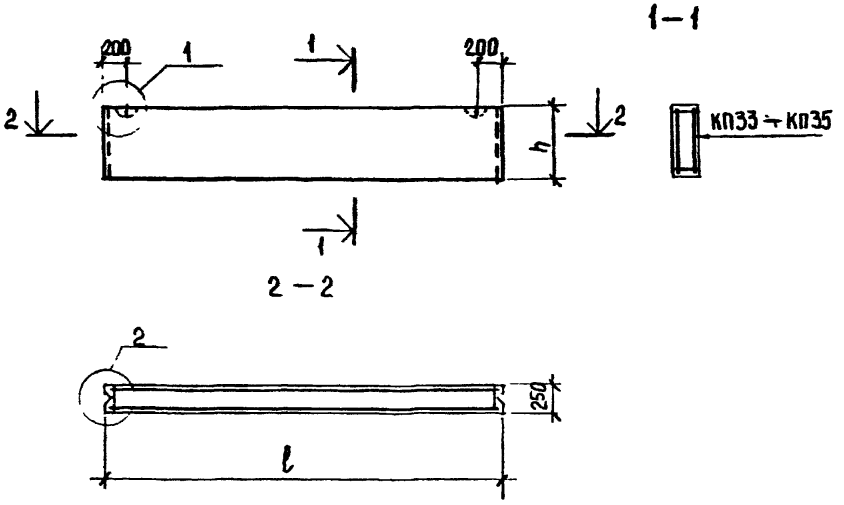

Обозначение	Марка	l мм	h мм	Масса т
213-2-183.ИЖ32-3	ПСП 60.9.2,5-7Я	5980	940	1,12
-01	ПСП 60.6.2,5-7Я	5980	640	0,77
-02	ПСП 10.6.2,5-7Я	980	640	0,13

Взам. инв.№ | Подпись и дата | Инв.№ подл.

Нач.отд.	Коровкевич		
Гл.констр.	Роол		29.12.79
Ст.инж.	Гиль		

213-2-183.ИЖ.32-3 СБ

Панели стеновые парапетные ПСП 60.9.2,5-7Я; ПСП 60.6.2,5-7Я; ПСП 10.6.2,5-7Я

Сборочный чертеж

Стадия	Масса	Масштаб
Р	см. табл.	1:50
Лист	Листов 1	

ГОССТРОЙ ЛенЗНИИЭП

Копировал

Формат А1

Формат	Зона	Поз.	Обозначение	Наименование	Кол	Примечание
				Документация		
11			213-2-183.ИЖ38-1СБ	Сборочный чертеж		
12			213-2-183.ИЖ-ТО	Техническое описание		
11			213-2-183.ИЖ-ВД	Ведомость ссылочных		
				документов		
12			213-2-183.ИЖ-ВС	Выборка стали		
				Детали		
11			213-2-183.ИМ9-2	Петля П3	2	
			Переменные данные для исполнений			
			213-2-183.ИЖ38-1	Пр 30.2-7уЯ		
				Сборочные единицы		
11			213-2-183.ИМ5-16	Каркас пространств КП37	1	
				Материал		
				Бетон ячеистый М35 γ_o=700 кг/м³	0,10	м³
			213-2-183.ИЖ38-1-01	Пр 30.2.2-7уЯ		
				Сборочные единицы		
			213-2-183.ИМ5-16-01	Каркас пространств КП38	1	
				Материал		
				Бетон ячеистый М35 γ_o=700 кг/м³	0,13	м³

Нач.отд.	Коровкевич		213-2-183.ИЖ38-1
Н.контр.	Кесли		
Гл.конст.	Роод		Перемычки Пр30.2-7уЯ; Пр30.2.2-7уЯ Пр19.2-7уЯ, Пь19.2.2-7уЯ; Пр16.2-7уЯ; Пр16.2.2-7уЯ; Доборные блоки Пр15.2-7Я; Пр15.2.2-7Я
Ст.инж.	Рубин		
Инженер	Бальская		

Стадия	Лист	Листов
Р	1	2

ГОСГРАЖДАНСТРОЙ ЛенЗНИИЭП

Взам. инв.№ | Подпись и дата | Инв.№ подл.

Формат 11

Формат	Зона	Поз.	Обозначение	Наименование	Кол	Примечание
			213-2-183.ИЖ38-1-02	Пр19.2-7уЯ		
				Сборочные единицы		
11			213-2-183.ИМ5-16-02	Каркас пространств КП39	1	
				Материал		
				Бетон ячеистый М35 γ_o=700 кг/м³	0,06	м³
			213-2-183.ИЖ38-1-03	Пр19.2.2-7уЯ		
				Сборочные единицы		
11			213-2-183.ИМ5-16-03	Каркас пространства КП40	1	
				Материал		
				Бетон ячеистый М35 γ_o=700 кг/м³	0,08	м³
			213-2-183.ИЖ38-1-04	Пр16.2-7уЯ		
				Сборочные единицы		
11			213-2-183.ИМ5-16-04	Каркас пространств. КП41	1	
				Материал		
				Бетон ячеистый М35 γ_o=700 кг/м³	0,05	м³
			213-2-183.ИЖ38-1-05	Пр16.2.2-7уЯ		
11			213-2-183.ИМ5-16-05	Каркас пространств. КП42	1	
				Материал		
				Бетон ячеистый М35 γ_o=700 кг/м³	0,07	м³

213-2-183.ИЖ38-1	Лист 2

Взам. инв.№ | Подпись и дата | Инв.№ подл.

Копировал

Формат 11

Формат	Зона	Поз.	Обозначение	Наименование	Кол.	Примечание
			213-2-183.ИЖ38-1-06	Пр 15.2-7я		
				Сборочные единицы		
11			213-2-183.ИМ5-17	Каркас пространственный		
				КП 43	1	
				Материал		
				Бетон ячеистый		
				М35 γ_o=700 кг/м³	0,05	м³
			213-2-183.ИЖ38-1-07	Пр 15.2.2.-7я		
				Сборочные единицы		
11		1	213-2-183.ИМ5-17	Каркас пространственный		
				КП 44	1	
				Материал		
				Бетон ячеистый		
				М35 γ_o=700 кг/м³	0,06	м³

Взам. инв. № | Подпись и дата | Инв. № подл.

213-2-183.ИЖ38-1СБ | Лист 3

Формат 11

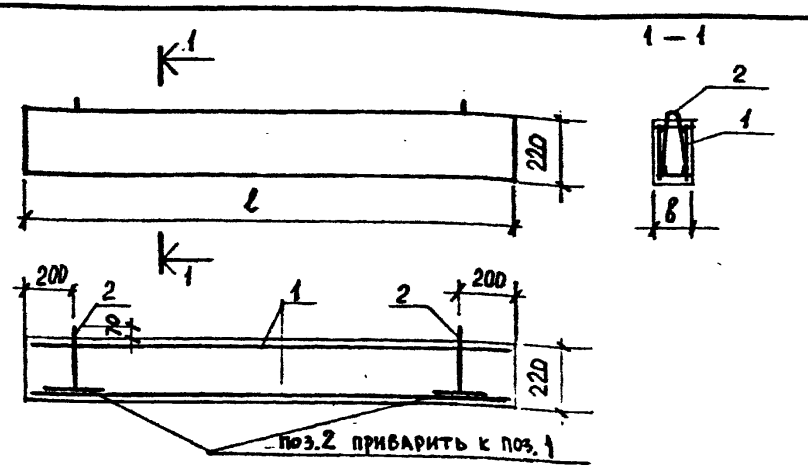

Наименование	Марка	l мм	в мм	Масса т
213-2-183. ИЖ38-1	Пр30.2-7уя	2980	150	0,08
-01	Пр30.2.2-7уя	2980	200	0,10
-02	Пр19.2-7уя	1880	150	0,05
-03	Пр19.2.2-7уя	1880	200	0,06
-04	Пр16.2-7уя	1580	150	0,04
-05	Пр16.2.2-7уя	1580	200	0,06
-06	Пр15.2-7я	1480	150	0,04
-07	Пр15.2.2-7я	1480	200	0,05

Взам. инв. № | Подпись и дата | Инв. № подл.

Нач. отд	Коровкевич		
Н. контр.	Кесли		
Гл. конструктор	Рооа		
Ст. инж.	Рубин		
Инженер	Бельская		

213-2-183.ИЖ38-1СБ

Перемычки Пр30.2-7уя; Пр30.2.2-7уя; Пр19.2-7уя; Пр19.2.2-7уя; Пр16.2-7уя; Пр16.2.2-7уя; доборные блоки Пр15.2-7я; Пр15.2.2-7я

Сборочный чертеж

Стадия	Масса	Масштаб
Р	См. табл.	—
Лист	Листов 1	

ГОСГРАЖДАНСТРОЙ ЛенЗНИИЭП

Копировал

Формат II

Формат	Зона	Поз.	Обозначение	Наименование	Кол	Примечание
				Документация		
А1			213-2-183.ИЖ38-2СБ	Сборочный чертеж		
			213-2-183.ИЖ-ТО	Техническое описание		
			213-2-183.ИЖ-ВД	Ведомость ссылочных		
				документов		
			213-2-183.ИЖ-ВС	Выборка стали		
				Детали		
А1		2	213-2-183.ИМ9-2-01	Петля П4	2	
				Переменные данные для исполнений		
			213-2-183.ИЖ38-2	3Пр30.5.2,5-7уЯ		
				Сборочные единицы		
А1		1	213-2-183.ИМ5-18	Каркас простанств. КП 45	1	
				Материал		
				Бетон ячеистый М35 γ_o=700 кг/м³	0,29	м³
			213-2-183.ИЖ38-2-01	3Пр30.5.3-7уЯ		
				Сборочные единицы		
А1		1	213-2-183.ИМ5-18-01	Каркас простанств. КП 46	1	
				Материал		
				Бетон ячеистый М35 γ_o=700 кг/м³	0,37	м³
			213-2-183.ИЖ38-2-02	3Пр30.5.3,5-7уЯ		
				Сборочные единицы		
А1		1	213-2-183.ИМ5-18-02	Каркас простанств. КП 47	1	
				Материал		
				Бетон ячеистый М35 γ_o=700 кг/м³	0,45	м³

Нач.отд.	Коровкевич		
Н.контр.	Кесли		
Гл.констр.	Родд		
Ст.инж.	Гиль		
Ст.инж.	Рубин		
Инженер	Бельская		

213-2-183.ИЖ38-2

Перемычки 3Пр30.5.2,5-7уЯ; 3Пр30.5.3-7уЯ; 3Пр30.5.3,5-7уЯ

Стадия	Лист	Листов
Р		1

ГОСГРАЖДАНСТРОЙ ЛенЗНИИЭП

Формат А1

Взам. инв. № | Подпись и дата | Инв. № подл.

1 — 1

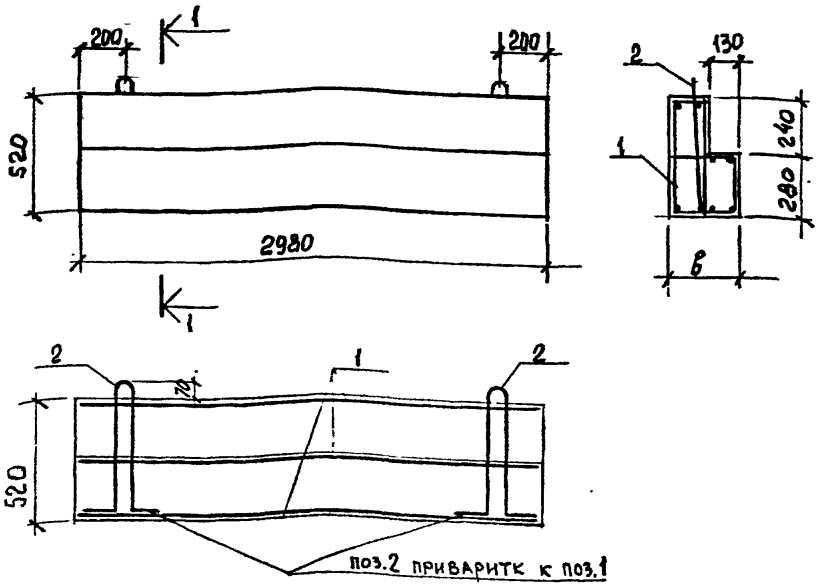

Обозначение	Марка	в мм	Масса т
213-2-183.ИЖ38-2	3Пр30.5.2,5-7уЯ	250	0,23
-01	3Пр30.5.3-7уЯ	300	0,30
-02	3Пр30.5.3,5-7уЯ	350	0,36

Нач.отд.	Коровкевич		
Н.контр.	Кесли		
Гл.констр.	Родд		
Ст.инж.	Гиль		
Ст.инж.	Рубин		
Инженер	Бельская		

213-2-183.ИЖ38-2СБ

Перемычки 3Пр30.5.2,5-7уЯ; 3Пр30.5.3-7уЯ; 3Пр30.5.3,5-7уЯ. Сборочный чертеж

Стадия	Масса	Масштаб
Р	См. табл.	—
Лист	Листов 1	

ГОСГРАЖДАНСТРОЙ ЛенЗНИИЭП

Взам. инв. № | Подпись и дата | Инв. № подл.

Копировал

Формат А1

Формат	Зона	Поз.	Обозначение	Наименование	Кол.	Примечание
				Документация		
12			213-2-183.ИЖ 41-1 СБ	Сборочный чертеж		
12			213-2-183.ИЖ-ТО	Техническое описание		
12			-ВС	Выборка стали		
				Серия 1.141-1 вып. 22		
				Сборочные единицы		
				и детали		
		1	Серия 1.141-1 вып. 22	Каркас К 15-3	9	
		3	то же	Сетка С 13	1	
		4	"	Сетка К 15-3	1	
		6	"	Напрягаемый стержень 10 Ат V 60	1	
		7	"	Напрягаемый стержень 12 Ат V 60	3	
		8	"	Петля П 12-1	4	
				Переменные данные для исполнений:		
			213-2-183.ИЖ 41-1	ПК 6-60.15а-1А		
				Сборочные единицы		
		2	Серия 1.141-1 вып. 22 л. 32	Сетка 200/250/3/3 1400×5900	1	
11		5	213-2-183.ИМ7-5	Сетка С 3	1	

Инв.№ подл.	Подпись и дата	Взам.инв.№	

Нач.отд.	Коровкевич		
Н.контр.	Кевли		
Гл.констр.	Роза		
Ст. инж.	Гиль		
Ст. инж.	Рубин		
Инж.	Бельская		

213-2-183.ИЖ 41-1

Плиты перекрытий
ПК 6-60.15а-1А; ПК 6-60.15а-1п
ПК 6-60.15а-2А; ПК 6-60.15а-2п

Стадия	Лист	Листов
Р	1	2

Госгражданстрой ЛенЗНИИЭП

Формат 11

Формат	Зона	Поз.	Обозначение	Наименование	Кол.	Примечание
				Материалы		
				Бетон марки М200, м³	1,08	
			213-2-183.ИЖ 41-1-01	ПК 6-60.15а-1п		
				(то же как для ПК 6-60.15а-1А)		
			213-2-183.ИЖ 41-1-02	ПК 6-60.15а-2А		
				Сборочные единицы		
		2	Серия 1.141-1 вып. 22 л. 32	Сетка 200/250/3/3 1400×5900	1	#
11		5	213-2-183.ИМ7-5-01	Сетка С 4	1	
				Материалы		
				Бетон марки М200, м³	1,10	
			213-2-183.ИЖ 41-1-03	ПК 6-60.15а-2п		
				(то же как для ПК 6-60.15а-2А)		
			# Вырезать отверстие по месту согласно опалубочного чертежа 213-2-183.ИЖ 41-1 СБ			

Инв.№ подл.	Подпись и дата	Взам.инв.№	

213-2-183.ИЖ 41-1

Лист 2

Копировал

Формат 11

Обозначение	Марка	Рис.	а мм	в мм	Масса т
213-2-183 ИЖ 41-1	ПК 6-60.15^{а}-1а	1	1500	260	2,71
-01	ПК 6-60.15^{а}-1п	1	1500	260	2,71
-02	ПК 6-60.15^{а}-2а	2	560	410	2,75
-03	ПК 6-60.15^{а}-2п	2	560	410	2,75

1—1

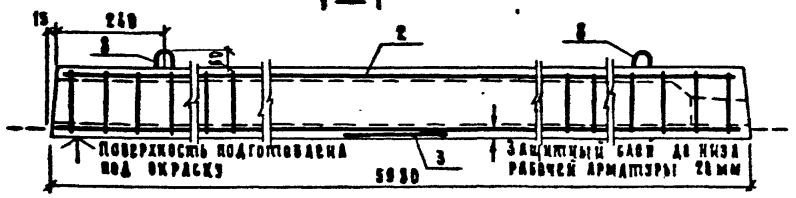

2—2 (рис. 1)

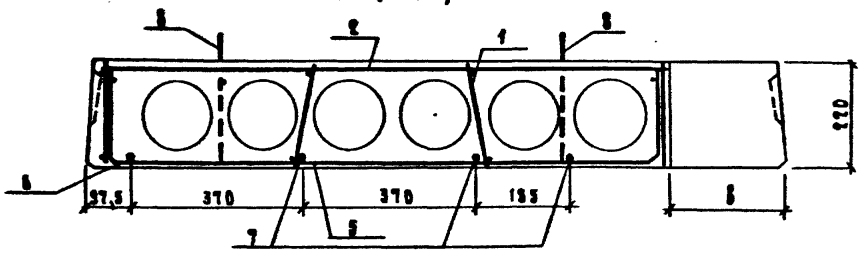

2—2 (рис. 2)

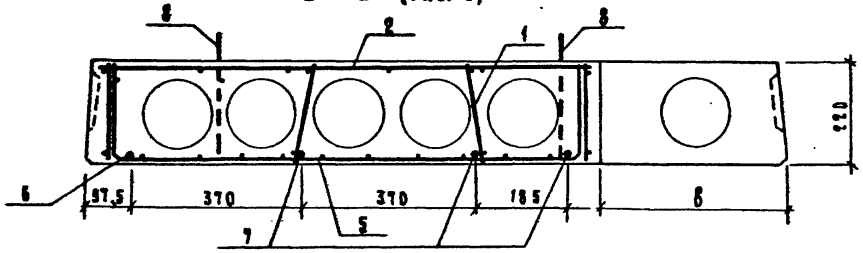

ПК 6-60.15^{а}-1а, ПК 6-60.15^{а}-2а

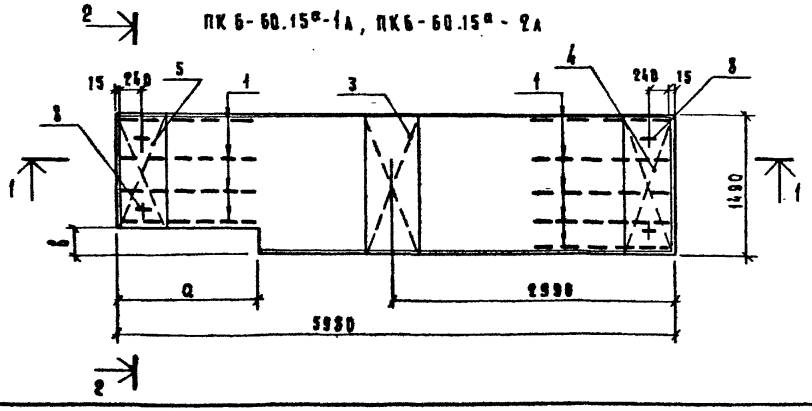

ПК 4-60.15^{а}-1п, ПК 4-60-15^{а}-2п - зеркальное отражение остальное см. ПК4-60.15^{а}-1а, ПК 4-60.15^{а}-2а

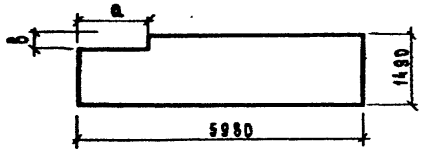

Нач. отд.	Коровкевич		
Н. контр.	Кесли		
Гл. констр.	Рвод		28.11.77
Ст. инж.	Гиль		
Ст. инж.	Рубин		
Инженер	Бельская		

213-2-183. ИЖ 41-1 СБ

Плита перекрытия ПК 6-60.15^{а}-1а, ПК 6-60.15^{а}-1п, ПК 6-60.15^{а}-2а ПК 6-60.15^{а}-2п Сборочный чертеж

Стадия	Масса	Масштаб
Р	см. табл.	—

Лист | Листов 1

Госгражданстрой ЛенЗНИИЭП

Инв. № подл. | Подп. и дата | Взам. инв. №

Копировал

Формат 12

Формат	Зона	Поз.	Обозначение	Наименование	Кол.	Примечание
				Документация		
11			213-2-183.ИЖ41-2СБ	Сборочный чертеж		
12			213-2-183. ИЖ-ВС	Выборка стали		
				Серия 1.141-1. вып.35		
				Сборочные единицы и детали		
12			Серия 1.141-1 вып.35 л. 11	Каркас К15-2	12	
12			л.12	Сетка С17-59	1	
12			л.12	Сетка Н18-6-5	2	
12			л.12	Сетка С18	1	
12			л.11	Стержень Ф5ВрIIБОп ГОСТ6227-53* l=5995 мм	27	
12			л.11	Петля П12-1	4	
11			213-2-183. ИМ9-4	Закладная деталь МН-1	5	
				Материалы		
				Бетон марки М200, м³	1,27	

Нач. отд.	Коровкевич		
Н. контр.	Кесли		
Гл. констр.	Роол		29.12.79
Ст. инж.	Гиль		
Ст. инж.	Рубин		
Инженер	Бельская		

213-2-183.ИЖ.41-2

Плита перекрытия ПК6-60.18ᵃ-1

Стадия	Лист	Листов
Р		1

ГОСГРАЖДАНСТРОЙ ЛенЗНИИЭП

Инв.№ подл. | Подпись и дата | Взам. инв.№

Формат II

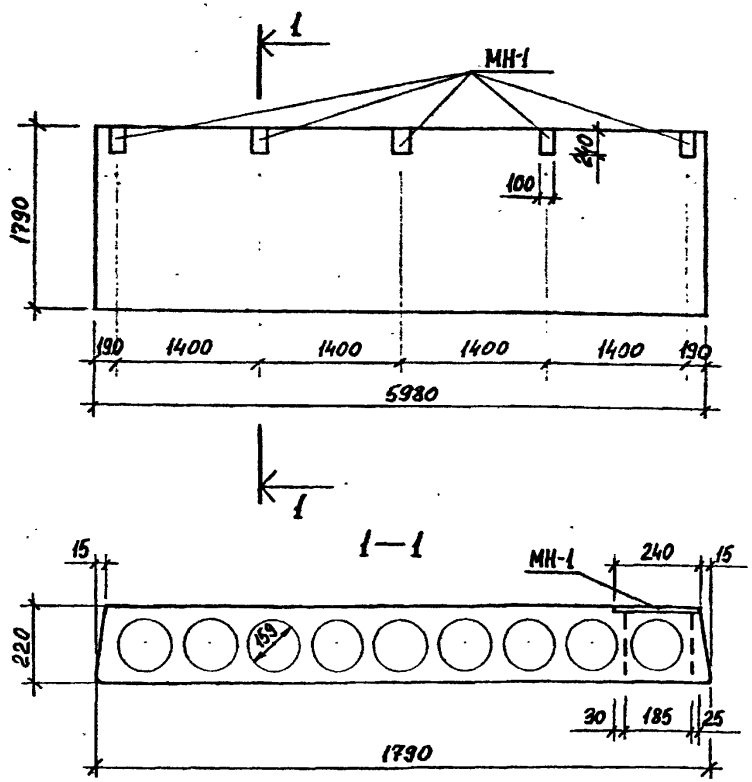

1. Плита перекрытия ПК6-60.18ᵃ-1 отличается от плиты ПК6-60.18 по серии 1.141-1 вып.35 наличием закладных МН-1 и бетонных вкладышей.
2. Армирование плиты и устройство вкладышей см. альбом серии 1.141-1, выпуск 35.

Нач. отд.	Коровкевич		
Н. контр.	Кесли		
Гл. констр.	Роол		29.12.79
Ст. инж.	Гиль		
Ст. инж.	Рубин		
Инженер	Бельская		

213-2-183.ИЖ 41-2 СБ

Плита перекрытия ПК6-60.18ᵃ-1 Сборочный чертеж

Стадия	Масса	Масштаб
Р	3185	1:50
Лист	Листов 1	

ГОСГРАЖДАНСТРОЙ ЛенЗНИИЭП

Инв.№ подл. | Подпись и дата | Взам. инв.№

Копировал

Формат II

Формат	Зона	Поз.	Обозначение	Наименование	Кол	Примечание
				Документация		
11			213-2-183.ИЖ42-1СБ	Сборочный чертеж		
12			213-2-183.ИЖ-ВС	Выборка стали		
				Серия 1.142-2		
				Сборочные единицы		
				и детали		
12		1	Серия 1.242-2 л.6	Каркас К-2	4	
12		2	то же л.6	Каркас К-4	4	
11		3	213-2-183.	Сетка С 51	1	
12		4	Серия 1.242-2 л.7	Сетка С-4	4	
12		5	то же л.7	Петля П-1	4	
12		6	" л.7	Стержень ОС-1 ф 10 АI ГОСТ 5781-75		
				L=600мм	8	
12		7	" л.7	Стержень ОС-2 ф 10 АIII ГОСТ 5.1459-72		
				L=1200мм	4	
12		8	" л.4	Напр.стерж.ОС ф 12 АIII ГОСТ 5781-75		
				L=5980мм.	6	
				Материал		
				Бетон М300 γ_o=2500 кг/м³	1.019	м³

Нач.отд.	Коровкевич		
Н.контр	Кесли		
Гл.констр	Роол		28.79
Ст.инж	Гиль		
Инженер	Бельская		

213-2-183.ИЖ42-1

Плита перекрытия ПРП 6-60-15-1

Стадия	Лист	Листов
Р		1

ГОСГРАЖДАНСТРОЙ ЛенЗНИИЭП

Формат II

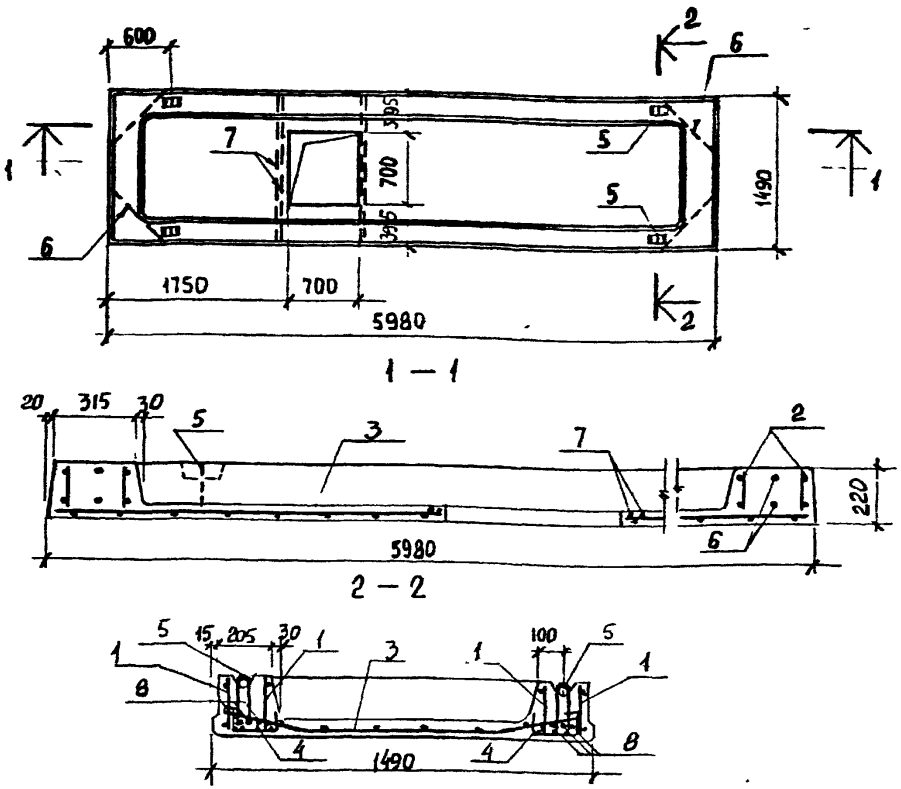

1. Плита перекрытия ПРП6-60-15-1 отличается от плиты ПРП6-60-15 по серии 1.242-2 размером отверстия и его расположением
2. Опалубку плиты см альбом серии 1.242-2.

Нач.отд.	Коровкевич		
Н.контр	Кесли		
Гл.констр	Роол		28.79
Ст.инж	Гиль		
Инженер	Бельская		

213-2-183.ИЖ42-1СБ

Плита перекрытия ПРП 6-60-15-1 Сборочный чертеж

Стадия	Масса	Масштаб
Р	2550	1:50 1:20
Лист	Листов 1	

ГОСГРАЖДАНСТРОЙ ЛенЗНИИЭП

Копировал

Формат II

Фор-т	Зона	Поз.	Обозначение	Наименование	Кол.	Примечание
				Документация		
11			213-2-183. ИЖ43-1СБ	Сборочный чертеж		
12			213-2-183.ИЖ-ТО	Техническое описание		
12			213-2-183.ИЖ-ВС	Выборка стали		
			213-2-183.ИЖ43-1	ПБО.15.2.5-6Я		
				Сборочные единицы и детали		
11		1	213-2-183.ИМ5-19	Каркас пространственный КП48	1	
11		2	213-2-183 ИМ9-3	Петля П5	4	
				Материалы		
				Бетон ячеистый М50 γ_b=800 кг/м³	2,23	м³

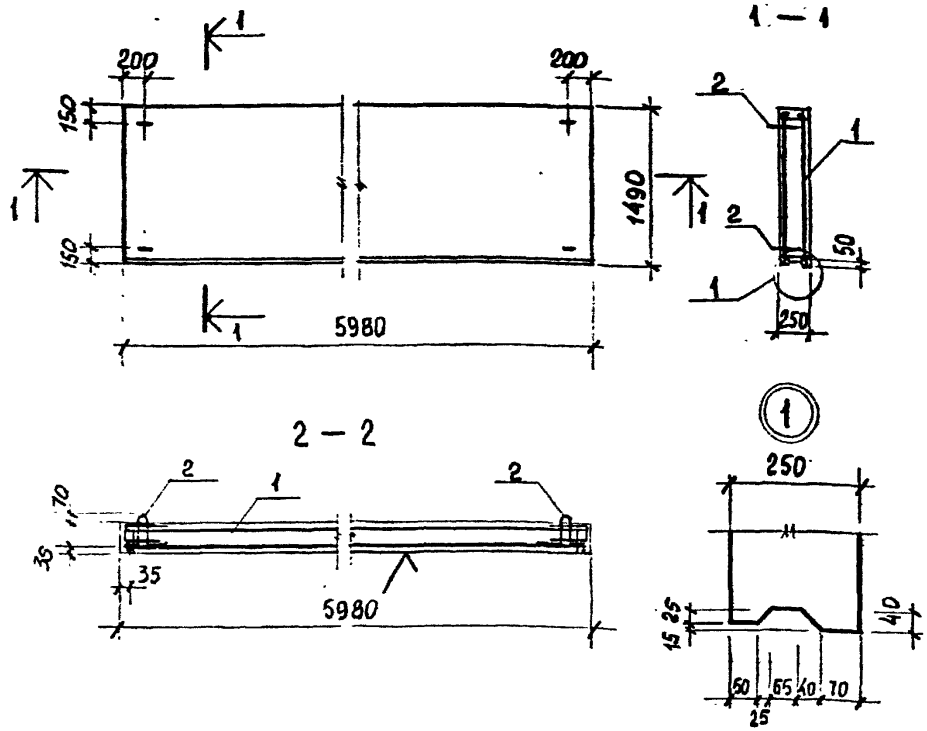

Поз 2 приварить к рабочим стержням сетки.

Нач.отд	Коровкевич		
Н.контр	Кесли		
Гл.констр	Рода		22.03.79
Ст.инж	Гиль		
Инженер	Бельская		

213-2-183.ИЖ43-1

Плита перекрытия ячеистобетонная ПБО.15.2,5-6Я

Стадия	Лист	Листов
Р		1

ГОСГРАЖДАНСТРОЙ ЛенЗНИИЭП

Инв.№ подл. | Подпись и дата | Взам. инв.№

Формат II

Нач.отд	Коровкевич		
Н.контр	Кесли		
Гл.констр	Рода		22.03.79
Ст.инж	Гиль		

213-2-183.И-Ж43-1СБ

Плита перекрытия ячеистобетонная ПБО.15.2,5-6Я Сборочный чертеж

Стадия	Масса	Масштаб
Р	2230	1:50 1:10
Лист	Листов	

ГОСГРАЖДАНСТРОЙ ЛенЗНИИЭП

Инв.№ подл. | Подпись и дата | Взам. инв.№

Копировал

Формат II

№ строки	Обозначение	Наименование
		Документы предприятий
		Руководство по производству арматурных работ (ЦНИИОМТП Госстрой СССР) Москва. Стройиздат 1977г
		Отраслевые документы
	СН 393-78	*Инструкция по сварке соединений арматуры и закладных деталей железобетонных конструкций.*
	СН 277-70	*Инструкция по технологии изготовления изделий из ячеистых бетонов*
		Государственные документы
	ГОСТ 10922-75	*Арматурные изделия и закладные детали сварные для железобетонных конструкций. Технические требования и методы испытаний.*
	ГОСТ 14098-68	*Соединения сварные арматуры железобетонных изделий и конструкций. Контактная и ванная сварка. Основные типы и конструктивные элементы.*

Взам. инв. № | Подпись и дата | Инв. № подл.

Нач. отд.	Коровкевич			213-2-183. ИМ-ВД	
Н. контр.	Кесли				
Гл. констр.	Роол		29.07.77	Ведомость ссылочных документов	Стадия: Р; Лист: ; Листов: 1
Ст. инж.	Гиль				ГОСГРАЖДАНСТРОЙ ЛенЗНИИЭП

Формат А4

В альбом включены металлические изделия: МС – монтажные соединительные элементы; ИМ – рамки обрамления, стремянка и пр.; КП, КР, С – арматурные изделия для железобетонных конструкций, МН, П – закладные детали для железобетонных конструкций.

Сварку металлических изделий производить в соответствии с указаниями „Руководства по производству арматурных работ" и СН393-78. Сварку производить электродами типа Э-42 по ГОСТ 9467-75. Толщину неоговоренных сварных швов принимать по наименьшей толщине свариваемых элементов.

Металлические изделия МС-, МН- должны быть защищены цинковым покрытием толщиной не менее 0,15 мм. Металлические изделия ИМ- должны быть огрунтованными.

Пространственные арматурные каркасы КП- защищаются от коррозии цементно-полистирольной обмазкой или цементно-битумной холодной мастикой в соответствии с СН277-70. Антикоррозионная защита наносится путем погружения готовых арматурных каркасов в ванну или методом распыления в электростатическом поле. Пространственный арматурный каркас должен устанавливаться в форму после сушки антикоррозионного покрытия.

Пространственные каркасы собираются из плоских каркасов и соединительных стержней.

Изготовление, приемка и контроль плоских каркасов должны производиться в соответствии с требованиями ГОСТ 10922-75, ГОСТ 14098-68. Сборку каркасов следует производить на стеллажах с применением шаблонов, обеспечивающих точное расположение элементов. Применение электродуговой сварки вместо контактно-точечной не допускается

Взам. инв. № | Подп. и дата | Инв. № подл.

Нач. отд.	Коровкевич			213-2-183. ИМ-ТО	
Н. контр.	Кесли				
Гл. констр.	Роол		29.07.77	Техническое описание	Стадия: Р; Лист: ; Листов: 1
Ст. инж.	Гиль				ГОСГРАЖДАНСТРОЙ ЛенЗНИИЭП

Копировал

Формат А3

Рис. 1

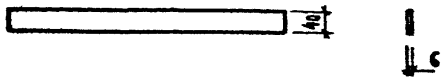

Рис. 2

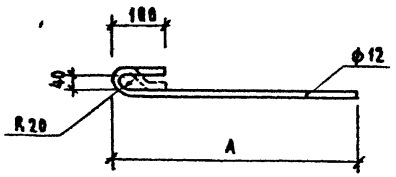

Рис. 3

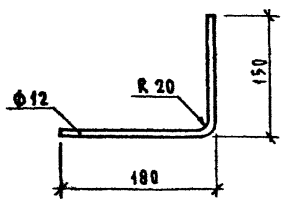

Рис. 4

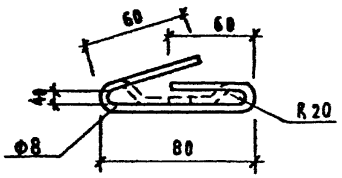

Обозначение	Рис	Марка	Материалы	Длина, мм A	Длина, мм L общ.	Масса, кг
213-2-183.ИМ2-1	1	МС1	Полоса 40×6 ГОСТ 103-76 / В Ст 3 кп 2 ГОСТ 380-71*	—	650	1,22
-01	2	МС2	Стержень ф12 AI ГОСТ 5781-75 / В Ст 3 сп 2 ГОСТ 380-71*	400	550	0,49
-02		МС5		550	700	0,62
-03	3	МС4		—	330	0,29
-04	4	МС6	Стержень ф8 AI ГОСТ 5781-75 / В Ст 3 сп 2 ГОСТ 380-71*	—	280	0,11

Нач.отд.	Коровкевич		12.79
Н.контр.	Кесич		
Гл.констр.	Роол		
Ст.инж.	Зазерский		
Ст.инж.	Рубин		

213-2-183.ИМ2-1

Соединительные элементы МС1 МС2; МС4; МС5; МС6

См. табл.

Стадия	Масса	Масштаб
Р	см. табл.	—
Лист	Листов 1	

Госгражданстрой ЛенЗНИИЭП

Инв.№ подл. | Подпись и дата | Взам. инв.№

Копировал:

Формат А2

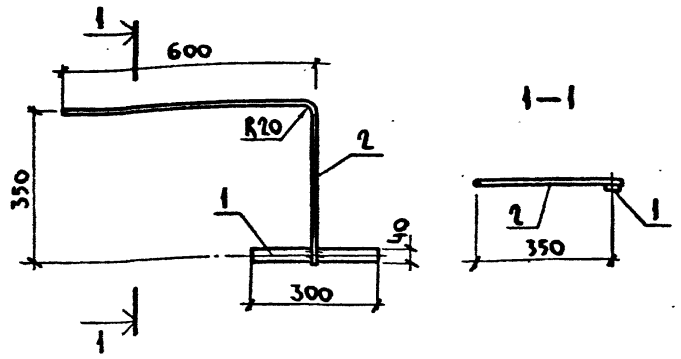

Формат	Зона	Поз.	Обозначение	Наименование	Кол.	Примечание
				Документация		
12			213-2-183. ИМ-ТО	Техническое описание		
				Детали		
БЧ		1	213-2-183. ИМ3-50-04	Полоса 40х4 ГОСТ 103-76		
				ВСТ3кп2 ГОСТ 380-71*		
				e = 300 мм	1	0,38 кг
БЧ		2	213-2-183. ИМ8-4-07	Стержень ф8АI ГОСТ 5781-75		
				ВСТ3кп2 ГОСТ 380-71*		
				Длина 950 мм	1	0,38 кг

Нач.отд.	Коровкевич			213-2-183. ИМ2-3			
Н.контр.	Кесли			Соединительный элемент МС3	Стадия	Масса	Масштаб
Гл.констр.	Роол		28.10.79		Р	0,76	1:10
Ст.инж.	Гиль				Лист	Листов 1	
Ст.инж.	Рубин			Сталь ВСТ3кп2 ГОСТ 380-71*	Госгражданстрой ЛенЗНИИЭП		

Инв. № подл. | Подпись и дата | Взам. инв. №

Формат 11

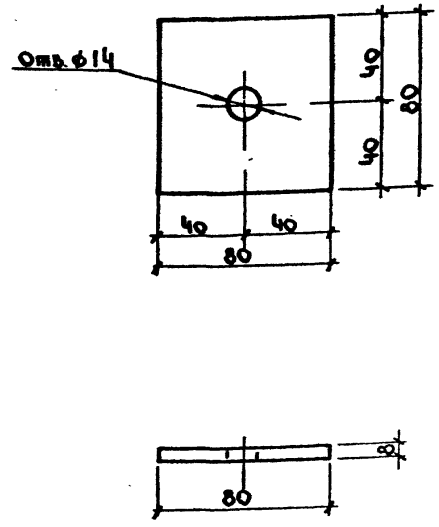

Нач.отд.	Коровкевич			213-2-183. ИМ2-11			
Н.контр.	Кесли			Шайба	Стадия	Масса	Масштаб
Гл.констр.	Роол		28.10.79		Р	0,4	1:2
Ст.инж.	Гиль				Лист	Листов 1	
Ст.инж.	Рубин			Сталь полосовая 80х8 ГОСТ 103-76 марки ВСТ3кп2 ГОСТ 380-71*	Госгражданстрой ЛенЗНИИЭП		
Инженер	Коротков						

Инв. № подл. | Подпись и дата | Взам. инв. №

Формат 11

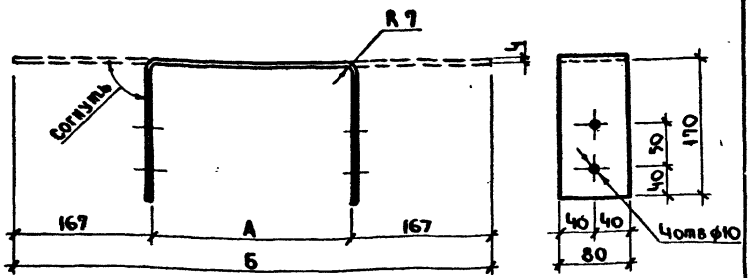

Обозначение	Марка	Размеры мм А	Размеры мм Б	Масса, кг
213-2-183.ИМ2-7	МС-7	90	424	1.07
-01	МС-8	190	524	1.32

Инв.№ подл. | Подпись и дата | Взам. инв.№

Нач.отд	Коровкевич		
Н.контр	Кесли		
Гл.констр	Роба		
Инженер	Коротков		

213-2-183.ИМ2-7

Соединительные элементы МС-7, МС-8

Стадия	Масса	Масштаб
Р	см. табл.	-
Лист	Листов 1	

Сталь полосовая 80×4 ГОСТ 103-76 марки Вст3кп2 ГОСТ 380-71*

Госграждданстрой ЛенЗНИИЭП

Копировал

Формат А1

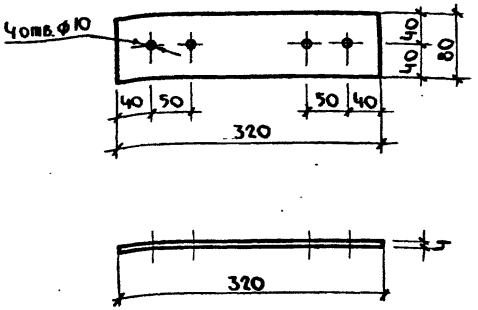

Инв.№ подл. | Подпись и дата | Взам. инв.№

Нач.отд	Коровкевич		
Н.контр	Кесли		
Гл.констр	Роба		
Инженер	Коротков		

213-2-183.ИМ2-8

Соединительный элемент МС-9

Стадия	Масса	Масштаб
Р	0.80	1:5
Лист	Листов 1	

Сталь полосовая 80×4 ГОСТ 103-76 марки Вст3кп2 ГОСТ 380-71*

Госграждданстрой ЛенЗНИИЭП

Копировал

Формат А1

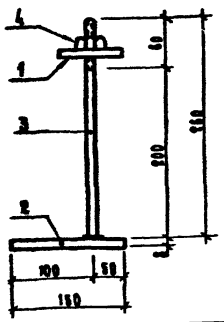



Формат	Зона	Поз.	Обозначение	Наименование	Кол.	Примечание
				Документация		
А2			213-2-183. ИМ-ТО	Техническое описание		
				Детали		
А1		1	213-2-183. ИМ 2-11	Шайба	1	
Б4		2	213-2-183. ИМ 3-50-01	Полоса 80×8 ГОСТ 103-76 ℓ=150 мм Вст 3 кп 2 ГОСТ 380-71*	1	0.75 кг
Б4		3	213-2-183. ИМ 8-10	Стержень Ø10 ГОСТ 2590-71 ℓ=250 мм Вст 3 кп 2 ГОСТ 380-71*	1	0.16 кг
				Стандартные изделия		
		4		Гайка М10 ГОСТ 5915-70*	1	

Нач. отд.	Коровкевич		
Н. контр.	Кесич		
Гл. констр.	Рова		29.11.79
Инженер	Коротков		

213-2-183. ИМ 2-9

Соединительный элемент МС-10

Стадия	Масса	Масштаб
Р	1.31	1:5

Лист | Листов 1

Госгражданстрой ЛенЗНИИЭП

Копировал

Формат А1

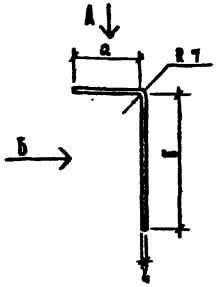

Вид Б
Рис. 1

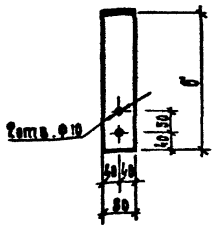

Вид А
Рис. 2

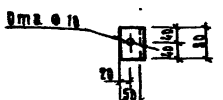

Вид Д
Рис. 3

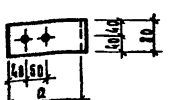

Обозначение	Марка	Размеры мм а	Размеры мм б	Рисунок Вид А	Рисунок Вид Б	Масса
213-2-183. ИМ 2-10	МС-11	50	170	2	1	0.55
-01	МС-12	170	270	3	1	1.10
-02	МС-13	200	200	3	1	1.00

Нач. отд.	Коровкевич		
Н. контр.	Кесич		
Гл. констр.	Рова		29.11.79
Инженер	Коротков		

213-2-183. ИМ 2-10

Соединительные элементы МС-11, МС-12, МС-13

Стадия	Масса	Масштаб
Р	см. табл.	–

Лист | Листов 1

Сталь полосовая 80×4 ГОСТ 103-76 марки Вст 3 кп 2 ГОСТ 380-71*

Госгражданстрой ЛенЗНИИЭП

Копировал

Формат А1

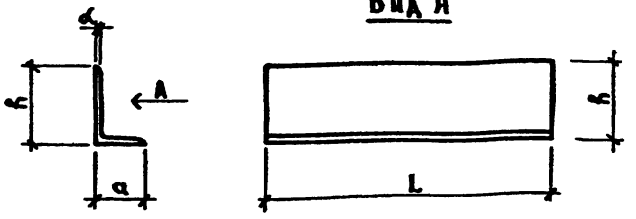

Обозначение	Марка	Размеры мм				Масса
		a	h	d	L	
213-2-183.ИМ3-1	ИМ1	100	160	12	6000	141.60
-01	ИМ2	80	125	10	1900	29.45
-02	ИМ3	100	100	8	1500	18.30

Нач.отд.	Коровкевич		
Н.контр.	Кесли		
Гл.констр.	Роол		
Ст.инж.	Гиль		
Ст.инж.	Рубин		

213-2-183.ИМ3-1

Изделия металлические ИМ1 ÷ ИМ3

Стадия	Масса	Масштаб
Р	См. табл.	1:10
Лист	Листов 1	

Сталь угловая Ст СЭВ 104-76 марки Вст3кп2 ГОСТ 380-71*

Госгражданстрой ЛенЗНИИЭП

Формат 11

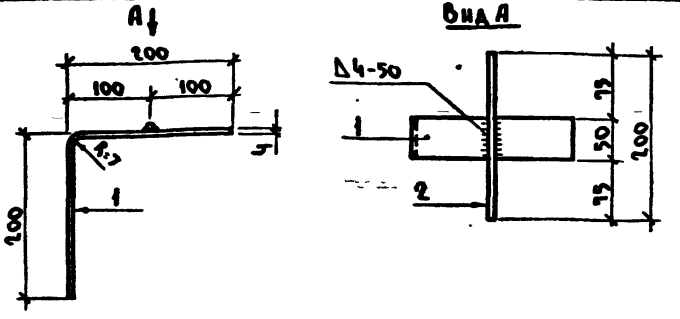

Формат	Зона	Поз.	Обозначение	Наименование	Кол.	Примечание
				Документация		
12			213-2-183.ИМ-ТО	Техническое описание		
				Детали		
БЧ		1	213-2-183.ИМ3-50-05	Полоса 50х4 ГОСТ 103-76 Вст3кп2 ГОСТ 380-71*		
				ℓ=400 мм	1	0,63 кг.
БЧ		2	213-2-183.ИМ8-3	Стержень фюай ГОСТ 5781-75 Вст5сп2 ГОСТ 380-71*		
				ℓ=200 мм.	1	0,08 кг.

Нач.отд.	Коровкевич		
Н.контр.	Кесли		
Гл.констр.	Роол		
Ст.инж.	Гиль		
Ст.инж.	Зазерский		
Инженер	Коротков		

213-2-183.ИМ3-2

Изделие металлическое ИМ4

Стадия	Масса	Масштаб
Р	0,71	1:5
Лист	Листов 1	

Госгражданстрой ЛенЗНИИЭП

Копировал

Формат 11

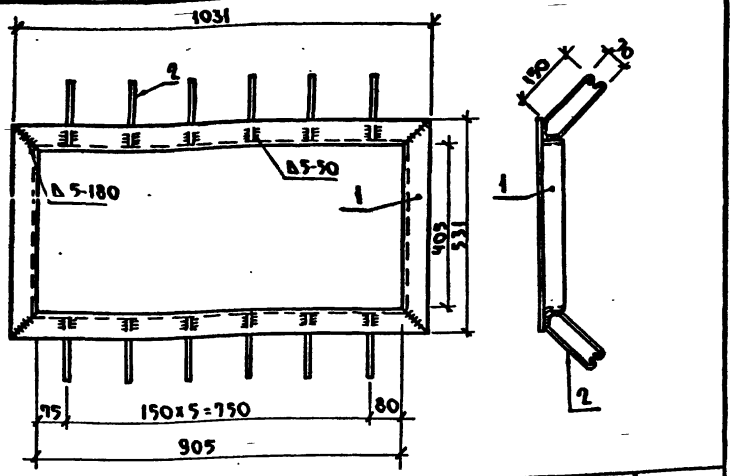

Формат	Зона	Поз.	Обозначение	Наименование	Кол.	Примечание
				Документация		
12			213-2-183.ИМ-ТО	Техническое описание		
				Детали		
БЧ		1	213-2-183ИМ3-40	Рама		
				Уголок 63×5 ГОСТ 19772-74		
				В СТ3кп2 ГОСТ 380-71*		
				L общ=3124 мм.		14.40 кг
БЧ		2	213-2-183.ИМ8-4-05	Крюк ф6АI ГОСТ 5781-75		
				ℓ=500 мм.	12	0.11 кг

Нач. отд.	Коровкевич		
Н. контр.	Кесли		
Гл. констр.	РООА		28.11.74
Ст. инж.	Гиль		
Ст. инж.	Зазерский		
Инженер	Коротков		

213-2-183.ИМ3-3

Изделие металлическое ИМ 5

Стадия	Масса	Масштаб
Р	15,72	1:10

Лист | Листов 1

Госгражданстрой ЛенЗНИИЭП

Инв. № подл. | Подпись и дата | Взам. инв. №

Формат 11

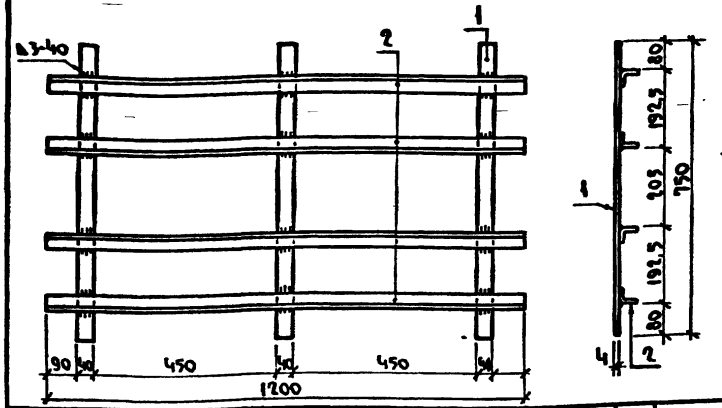

Формат	Зона	Поз.	Обозначение	Наименование	Кол.	Примечание
				Документация		
12			213-2-183.ИМ-ТО	Техническое описание		
				Детали		
БЧ		1	213-2-183.ИМ3-50-02	Полоса 40×4 ГОСТ 103-76		
				В СТ3кп2 ГОСТ 380-71*		
				ℓ=750 мм.	3	0.95 кг
БЧ		2	213-2-183.ИМ3-40-01	Уголок 25×3 СТСЭВ 104-74		
				В СТ3кп2 ГОСТ 380-71*		
				ℓ=1200 мм.	4	1.35 кг

Нач. отд.	Коровкевич		
Н. контр.	Кесли		
Гл. констр.	РООА		28.11.74
Ст. инж.	Гиль		
Ст. инж.	Зазерский		
Инженер	Коротков		

213-2-183.ИМ3-4

Изделие металлическое ИМ 6

Стадия	Масса	Масштаб
Р	11.33	1:10

Лист | Листов 1

Госгражданстрой ЛенЗНИИЭП

Инв. № подл. | Подпись и дата | Взам. инв. №

Копировал

Формат 11

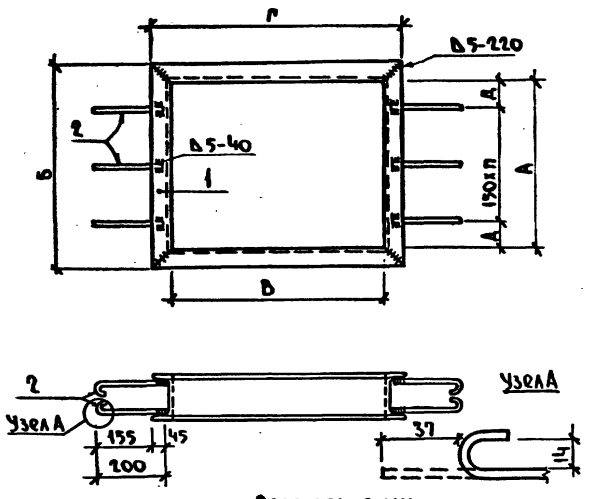

Размеры в мм.

Обозначение	Марка	А	Б	В	Г	Д	h	Масса, кг
213-2-183. ИМ3-5	ИМ 7	950	1054	800	704	25	6	38.64
-01	ИМ 8	730	834	730	834	65	4	35.56
-02	ИМ 9	440	544	440	544	70	2	12.04
-03	ИМ 10	400	504	800	904	50	2	15.36

Нач. отд.	Коровкевич	
Н. контр.	Кесли	
Гл. констр.	Роол	
Ст. инж.	Гиль	
Ст. инж.	Зазерский	
Инженер	Коротков	

213-2-183. ИМ3-5 СБ

Изделия металлические ИМ 7; ИМ 8; ИМ 9; ИМ 10 Сборочный чертеж.

Стадия	Масса	Масштаб
Р	См. табл.	—

Лист | Листов 1

Госгражданстрой ЛенЗНИИЭП

Копировал

Формат 11

Инв. № подл. | Подпись и дата | Взам. инв. №

Формат	Зона	Поз.	Обозначение	Наименование	Кол. на исполн. 213-2-183. ИМ3-5: -	01	02	03	Примечание
				Документация					
11			213-2-183. ИМ3-5СБ	Сборочный чертеж	×	×	×	×	
12			213-2-183. ИМ-ТО	Техническое описание	×	×	×	×	
				Детали					
БЧ	1		213-2-183. ИМ3-20	Рама					
				Швеллер 12 ГОСТ 8240-72 В.Ст3кп2 ГОСТ 380-71* п.м.	3,52	3,34	2,18	2,82	
БЧ	2		213-2-183. ИМ8.4-06	Стержень Ф6А I ГОСТ 5781-75					
				l=250мм.	28	20	12	18	
				Марка	ИМ 7	ИМ 8	ИМ 9	ИМ 10	

213-2-183. ИМ3-5

Изделия металлические ИМ 7; ИМ 8, ИМ 9, ИМ 10

Стадия	Лист	Листов
Р		1

Госгражданстрой ЛенЗНИИЭП

Копировал

Формат 11

Нач. отд.	Коровкевич	
Н. контр.	Кесли	
Гл. констр.	Роол	
Ст. инж.	Зазерский	
Инженер	Коротков	

Формат	Зона	Поз.	Обозначение	Наименование	Кол.	Примечание
				Документация		
			213-2-183.ИМ3-6СБ	Сборочный чертёж		
			213-2-183.ИМ-ТО	Техническое описание		
				Детали		
БЧ		1	213-2-183.ИМ3-50	Полоса 150х6 ГОСТ103-76		
				Вст3кп2 ГОСТ 380-71*		
				Длина 1700 мм	2	12,00кг
БЧ		2	213-2-183.ИМ3-50-06	Полоса 30х4 ГОСТ103-76		
				Вст3кп2 ГОСТ 380-71*		
				Длина 550 мм	2	0,52кг
БЧ		3	213-2-183.ИМ8-3-01	Стержень ф12АII ГОСТ5781-75		
				Вст5сп2 ГОСТ 380-71*		
				ℓ=700 мм.	13	0,62кг
БЧ		4	213-2-183.ИМ8-4-08	Стержень ф12АII ГОСТ5781-75		
				Вст3кп2 ГОСТ 380-71*		
				ℓ=800 мм	10	0,71кг

Инв.№ подл. | Подпись и дата | Взам.инв.№

		213-2-183.ИМ3-6	
Нач.отд.	Коровкевич	Лестница металлическая ИМ 11	Стадия: Р; Лист: —; Листов: 1
Н.контр.	Кесли		Госгражданстрой ЛенЗНИИЭП
Гл.констр.	Роол		
Ст.инж.	Гиль		
Ст.инж.	Рубин		

Формат 11

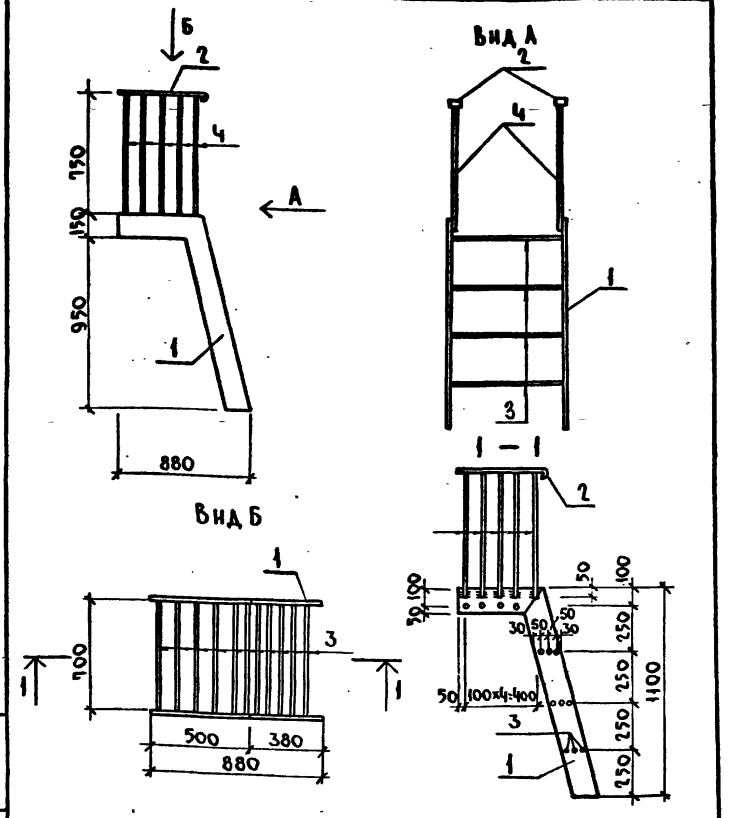

		213-2-183.ИМ3-6СБ	
Нач.отд.	Коровкевич	Лестница металлическая ИМ 11. Сборочный чертёж	Стадия: Р; Масса: 40,20; Масштаб: —
Н.контр.	Кесли		Лист; Листов
Гл.констр.	Роол		Госгражданстрой ЛенЗНИИЭП
Ст.Арх.	Соколова		
Ст.Инж.	Гиль		
Ст.Инж.	Рубин		

Инв.№ подл. | Подпись и дата | Взам.инв.№

Копировал

Формат 11

Формат	Зона	Поз.	Обозначение	Наименование	Код	Примечание
				Документация		
11				Сборочный чертёж		
				Техническое описание		
				Детали		
11		1	213-2-183.ИМ3-8	Стойка		
				Сталь квадрат		
				20×20мм; ℓ=1200мм		
				ГОСТ 2591-57*		
				Материал Ст3кп2		
				ГОСТ 380-71	1	3,77кг
11		2	213-2-183.ИМ3-9	Планка		
				Сталь полосовая		
				в=80мм; ℓ=80мм; δ=5мм		
				ГОСТ 103-57*		
				Материал Ст3кп2		
				ГОСТ 380-71	2	0,25кг.

Инв.№ подл. | Подпись и дата | Взам.инв.№

Нач.отд	Коровкевич		
Н.контр.	Кесли		
Гл.констр.	РООА		
Ст.инж.	Рубин		

213-2-183.ИМ3-7

Изделие металлическое ИМ 12

Стадия	Лист	Листов
Р		1

Госгражданстрой ЛенЗНИИЭП

Формат 11

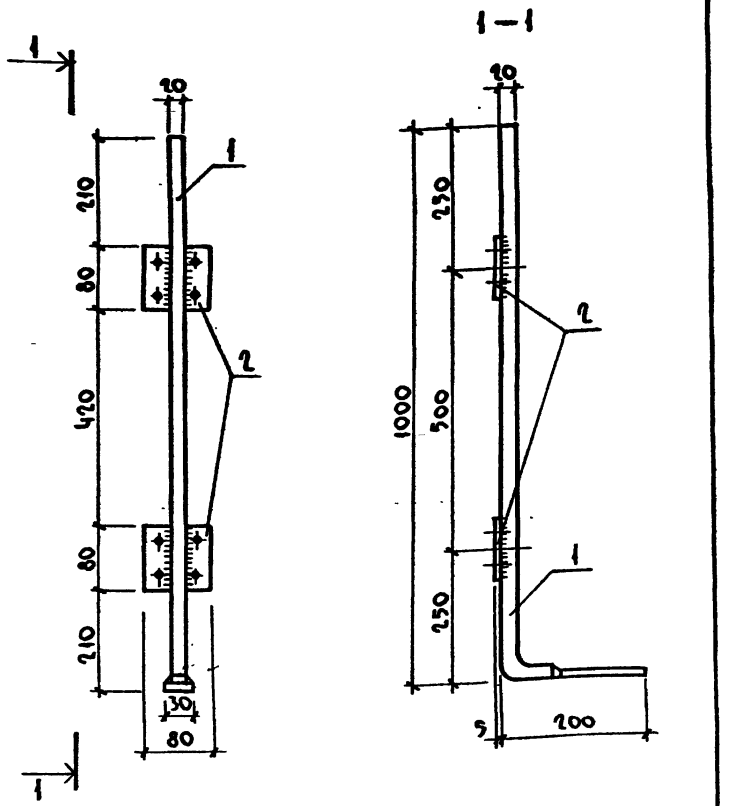

Инв.№ подл. | Подпись и дата | Взам.инв.№

Нач.отд	Коровкевич		
Н.контр.	Кесли		
Гл.констр.	РООА		
Ст.инж.	Рубин		

213-2-183 ИМ3-7СБ

Изделие металлическое ИМ-12 Сборочный чертёж

Стадия	Масса	Масштаб
Р	4,27	—
Лист	Листов 1	

Госгражданстрой ЛенЗНИИЭП

Копировал

Формат 11

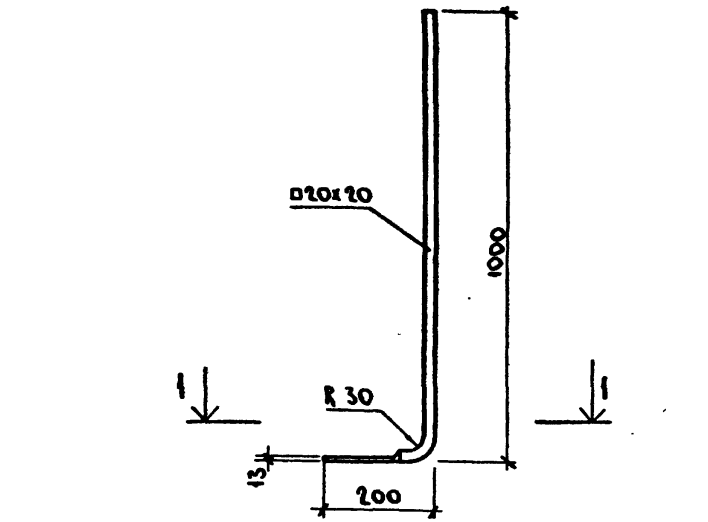

1–1

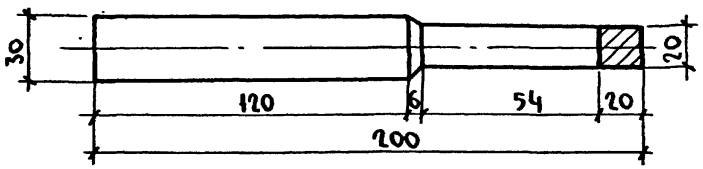

			213-2-183.ИМ3-8		
Нач.отд.	Коровкевич		Стойка	Стадия: Р	Масса: 3,77	Масштаб: —
Н.контр	Кесли			Лист	Листов 1
Гл.констр	Рода				
Ст.инж.	Рубин		Сталь квадрат. ГОСТ 2591-57* Вст3кп2. ГОСТ 380-71.	Госгражданстрой ЛенЗНИИЭП	

Инв.№ подл. | Подпись и дата | Взам. инв.№

Формат 11

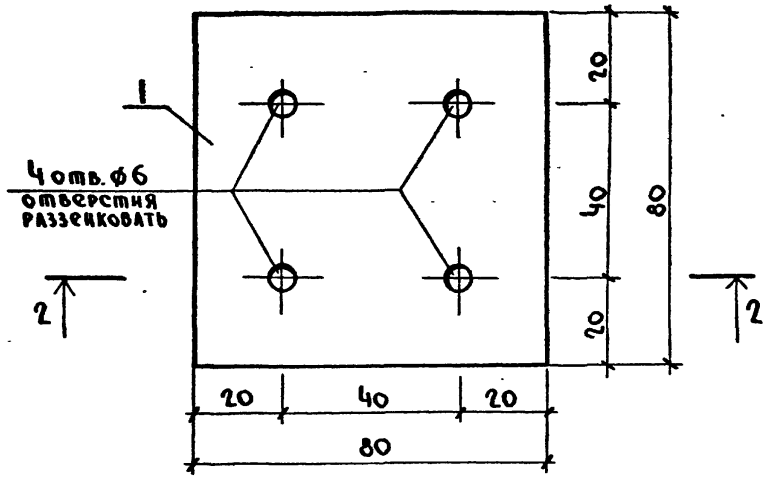

2–2

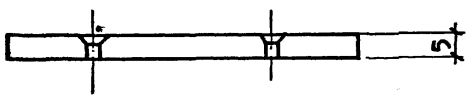

			213-2-183 ИМ3-9		
Нач.отд.	Коровкевич		Планка	Стадия: Р	Масса: 0,25	Масштаб: 1:1
Н.контр	Кесли			Лист	Листов 1
Гл.констр	Рода				
Ст.инж.	Рубин		Сталь полосовая. ГОСТ 103-57* Вст3кп2 ГОСТ 380-71	Госгражданстрой ЛенЗНИИЭП	

Инв.№ подл. | Подпись и дата | Взам. инв.№

Копировал:

Формат 11

Формат	Зона	Поз.	Обозначение	Наименование	Кол.	Приме-чание
				Документация		
А4			213-2-183.ИМ	Сборочный чертёж		
А2			213-2-183.ИМ-ТО	Техническое описание		
				Ведомость ссылочных		
				документов		
				Сборочные единицы		
				и детали		
Бч		1		Стержень с винтовой		
				нарезкой ф19/30;		
				ℓ=180мм. ГОСТ2590-71		
				Материал Ст3кп2		
				ГОСТ 380-71	1	0,35кг
Бч		2		Полоса 50х6		
				ℓ=100м ГОСТ 103-76		
				Материал Ст3кп2		
				ГОСТ 380-71	1	0,24кг

Инв.№ подл. | Подп. и дата | Взам.инв.№

Нач.ОТД	Коровкевич	
Н.контр.	Кесаи	
Гл.констр	Роол	
Ст.инж.	Рубин	

213-2-183.ИМ3-10

Винтовой анкер ИМ13

Стадия	Лист	Листов
Р		1

Госграждапстрой
ЛенЗНИИЭП

Формат А1

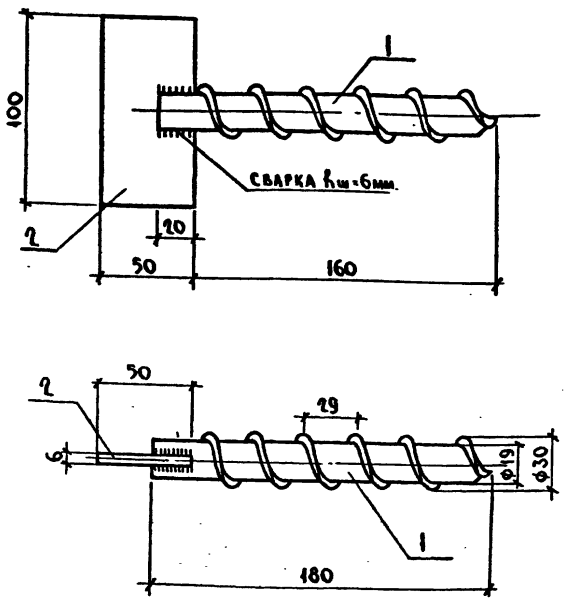

Инв.№ подл. | Подп. и дата | Взам.инв.№

Нач.ОТД	Коровкевич	
Н.контр.	Кесаи	
Гл.констр	Роол	
Ст.инж.	Рубин	

213-2-183.ИМ3-10СБ

Винтовой анкер ИМ13
Сборочный чертёж.

Стадия	Масса	Масштаб
Р	0,59	1:2
Лист	Листов 1	

Госграждапстрой
ЛенЗНИИЭП

Копировал

Формат А1

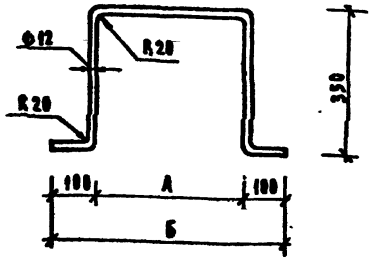

Обозначение	Марка	Размеры, мм		Масса, кг
		А	Б	
213-2.183.ИМ3-11	ИМ14	350	550	1,11
-01	ИМ15	150	350	0,95

Инв.№ подл. | Подпись и дата | Взам. инв.№

Нач. отд.	Коровкевич	
Н. контр.	Кесаи	
Гл. констр	Роод	
Ст. инж.	Гиль	
Ст. инжен.	Зазерский	

213-2-183.ИМ3-11

Изделия металлические ИМ14; ИМ15

Стадия	Масса	Масштаб
Р	см. табл.	—
Лист	Листов 1	

Сталь арматурная ГОСТ 5781-75 Вст.3 сп 2 ГОСТ 380-71*

ГОССТРОЙ ЛенЗНИИЭП

Формат 11

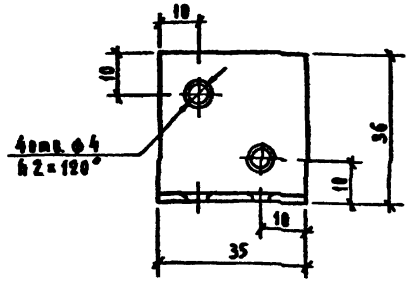

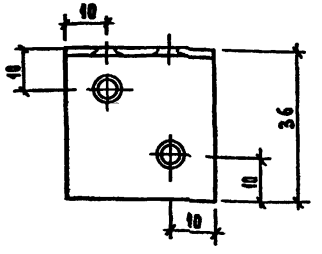

Инв.№ подл. | Подпись и дата | Взам. инв.№

Нач. отд.	Коровкевич	
Н. контр.	Кесаи	
Гл. констр	Роод	
Ст. инж.	Гиль	
Ст. инж.	Зазерский	

213-2-183.ИМ3-12

Изделие металлическое ИМ16

Стадия	Масса	Масштаб
Р	0,76	1:1
Лист	Листов 1	

Уголки 36×4 ст СЭВ 104-74 Вст3 сп2 ГОСТ 380-71*

ГОССТРОЙ ЛенЗНИИЭП

Копировал:

Формат 11

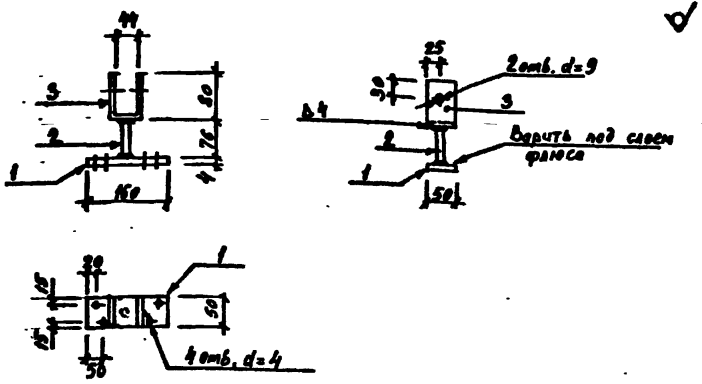

Поз.	Обозначение	Наименование	Кол.	Примечание
		Документация:		
12	213-2-183.ИМ-ТО	Техническое описание		
		Детали:		
64 1	213-2-183.ИМ3-13	Полоса 50×4 ГОСТ 103-76		
		Ст3кп2 ГОСТ 380-71*		
		L=160 мм	1	0,26
64 2	213-2-183.ИМ3-13	Стержень ф12AIII ГОСТ5781-75		
		Ст3кп2 ГОСТ 380-71*		
		L=76 мм	1	0,07
64 3	213-2-183.ИМ3-13	Полоса 50×4 ГОСТ 103-76		
		Ст3кп2 ГОСТ 380-71*		
		L=200 мм	1	0.32

Нач.отд.	Коровкевич		
Н.контр.	Кесли		
Гл.конст.	Роол		
Ст.арх.	Соколова		
Инженер	Коротков		

213-2-183.ИМ3-13

Анкер А-1

Стадия	Масса	Масштаб
Р	0.65	1:10
Лист	Листов 1	

ГОСГРАЖДАНСТРОЙ ЛенЗНИИЭП

формат 11

Инв.№ подл. | Подпись и дата | Взам. инв.№

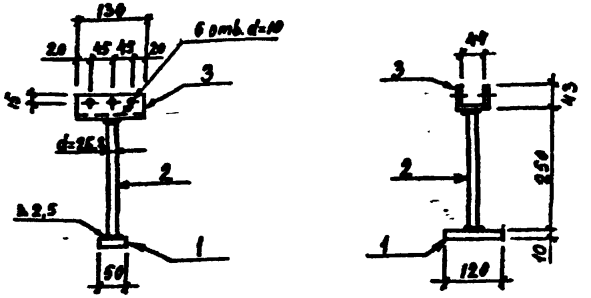

Формат	Зона	Поз.	Обозначение	Наименование	Кол.	Примечание
				Документация:		
12			213-2-183.ИМ-ТО	Техническое описание		
				Детали:		
64		1	213-2-183.ИМ3-14	Полоса 50×10 ГОСТ 103-76		
				Ст3кп2 ГОСТ 380-71*		
				L=120 мм	1	0.50
64		2	213-2-183.ИМ3-14	Труба d=25мм ГОСТ 3262-75		
				L=250 мм	1	0.42
64		3	213-2-183.ИМ3-14	Полоса 130×4 ГОСТ 103-76		
				Ст3кп2 ГОСТ 380-71*		
				L=130 мм	1	0.53

Нач.отд.	Коровкевич		
Н.контр.	Кесли		
Гл.констр	Роол		
Ст.арх.	Соколова		
Инженер	Коротков		

213-2-183.ИМ3-14

Ножка Т-1

Стадия	Масса	Масштаб
Р	1.50	1:10
Лист	Листов 1	

ГОСГРАЖДАНСТРОЙ ЛенЗНИИЭП

Копировал

формат 11

Инв.№ подл. | Подпись и дата | Взам. инв.№

Формат	Зона	Поз.	Обозначение	Наименование	Кол	Примечание
				Документация:		
А1			213-2-183.ИМ5-1СБ	Сборочный чертеж		
А2			213-2-183.ИМ-ТО	Техническое описание		
				Детали:		
		4	213-2-183.ИМ9-1	Петля П1	2	1,25
			Переменные данные	для исполнений		
			213-2-183.ИМ5-1	КП1		
				Сборочные единицы		
				и детали		
		1	213-2-183.ИМ7-8	Сетка С1	4	
		2	213-2-183.ИМ7-11	Сетка С22	4	
БЧ		3	213-2-183.ИМ8-2-25	Стержень ГОСТ 6727-53*		
				ф5ВI L=2500мм	10	0,385
			213-2-183.ИМ5-1-01	КП2		
				Сборочные единицы		
				и детали		
		1	213-2-183.ИМ7-8	Сетка С2	4	
		2	213-2-183.ИМ7-11	Сетка С23	4	
БЧ		3	213-2-183.ИМ8-2-25	Стержень ГОСТ 6727-53*		
				ф5ВI L=2500мм	8	0,385

Взамен инв. № | Подпись и дата | Инв. № подл.

Нач. отд.	Коровкевич	
Н. контр.	Кесли	
Гл. констр.	Рооп	
Инженер	Коротков	

213-2-183.ИМ5-1

Каркасы пространственные КП1, КП2, КП3, КП4

Стадия	Лист	Листов
Р	1	2

ГОСГРАЖДАНСТРОЙ ЛенЗНИИЭП

Формат А1

Формат	Зона	Поз.	Обозначение	Наименование	Кол	Примечание
			213-2-183.ИМ5-1-02	КП3		
				Сборочные единицы		
				и детали		
		1	213-2-183.ИМ7-8	Сетка С3	4	
		2	213-2-183.ИМ7-11	Сетка С24	4	
БЧ		3	213-2-183.ИМ8-2-25	Стержень ГОСТ 6727-53*		
				ф5ВI L=2500мм	6	0,385
			213-2-183.ИМ5-1-03	КП4		
				Сборочные единицы		
				и детали		
		1	213-2-183.ИМ7-8	Сетка С4	4	
		2	213-2-183.ИМ7-11	Сетка С25	4	
БЧ		3	213-2-183.ИМ8-2-25	Стержень ГОСТ 6727-53*		
				ф5ВI L=2500мм	6	0,385

Взамен инв. № | Подпись и дата | Инв. № подл.

213-2-183.ИМ5-1

Лист 2

Копировал

Формат А1

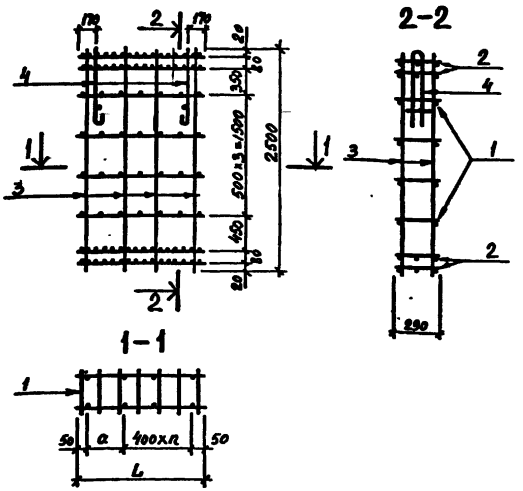

Обозначение	Марка	n	Размеры мм a	Размеры мм L	Масса
213-2-183.ИМ5-1	КП1	3	120	1420	12.63
-01	КП2	2	220	1120	9.62
-02	КП3	1	420	920	8.93
-03	КП4	1	320	820	8.49

Нач. отд.	Коровкевич		
Н. контр.	Кесли		
Гл. констр.	Росл		28.11.79
Инженер	Коротков		

213-2-183.ИМ5-1СБ

Каркасы пространственные КП1, КП2, КП3, КП4 Сборочный чертеж

СТАДИЯ	МАССА	МАСШТАБ
Р	см. табл	—

ЛИСТ | ЛИСТОВ 1

ГОСГРАЖДАНСТРОЙ ЛенЗНИИЭП

Инв.№ подл. | Подпись и дата | Взам. инв.№

Формат II

Формат	Зона	Поз.	Обозначение	Наименование	Кол.	Примечан.
				Документация:		
11			213-2-183.ИМ5-2СБ	Сборочный чертеж		
12			213-2-183.ИМ-ТО	Техническое описание		
				Детали.		
		4	213-2-183.ИМ9-1	Петля П1	2	1,25
			Переменные данные	для исполнений		
			213-2-183.ИМ5-2	КП5		
				Сборочные единицы		
				и детали		
		1	213-2-183.ИМ7-9	Сетка С5	4	
		2	213-2-183.ИМ7-12	Сетка С26	4	
54		3	213-2-183.ИМ8-2-25	Стержень ГОСТ 6727-53*		
				ф5ВI L=2500 мм	10	0,385
			213-2-183.ИМ5-2-01	КП6		
				Сборочные единицы		
				и детали		
		1	213-2-183.ИМ7-9	Сетка С6	4	
		2	213-2-183.ИМ7-12	Сетка С27	4	
54		3	213-2-183.ИМ8-2-25	Стержень ГОСТ 6727-53*		
				ф5ВI L=2500 мм	8	0,385

Нач. отд.	Коровкевич		
Н. контр.	Кесли		
Гл. констр.	Росл		28.11.79
Инженер	Коротков		

213-2-183.ИМ5-2

Каркасы пространственные КП5, КП6, КП7, КП8

СТАДИЯ	ЛИСТ	ЛИСТОВ
Р	1	2

ГОСГРАЖДАНСТРОЙ ЛенЗНИИЭП

Инв.№ подл. | Подпись и дата | Взам. инв.№

Копировал

Формат II

Формат	Зона	Поз.	Обозначение	Наименование	Кол	Примечание
			213-2-183.ИМ5-2-02	КП7		
				Сборочные единицы		
				и детали		
		1	213-2-183.ИМ7-9	Сетка С7	4	
		2	213-2-183.ИМ7-12	Сетка С28	4	
БЧ		3	213-2-183.ИМ8-2-25	Стержень ГОСТ 6727-53*		
				ф5ВI L=2500мм	6	0,385
			213-2-183.ИМ5-2-03	КП8		
				Сборочные единицы		
				и детали		
		1	213-2-183.ИМ7-9	Сетка С8	4	
		2	213-2-183.ИМ7-12	Сетка С29	4	
БЧ		3	213-2-183.ИМ8-2-25	Стержень ГОСТ 6727-53*		
				ф5ВI L=2500мм	6	0,385

Инв.№ подл. | Подпись и дата | Взам. инв.№

213-2-183.ИМ5-2 | Лист 2

Формат 11

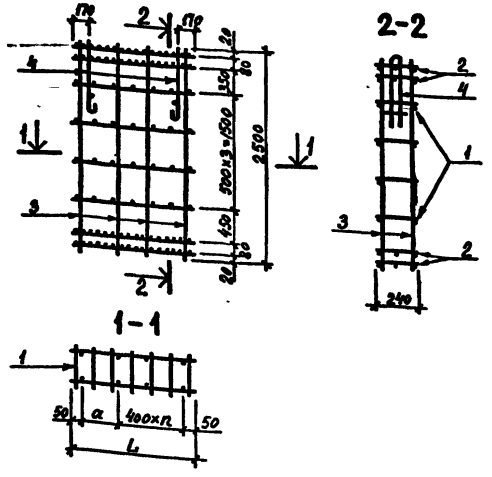

Обозначение	Марка	n	Размеры мм a	Размеры мм L	Масса
213-2-183.ИМ5-2	КП5	3	120	1420	12.23
-01	КП6	2	220	1120	9.22
-02	КП7	1	420	920	8.53
-03	КП8	1	320	820	8.25

Инв.№ подл. | Подпись и дата | Взам. инв.№

Нач.отд.	Коровкевич		
Н.контр.	Кесли		
Гл.констр.	Реол		
Инженер	Коротков		

213-2-183.ИМ5-2 СБ

Каркасы пространственные КП5, КП6, КП7, КП8. Сборочный чертеж

Стадия	Масса	Масштаб
Р	см. табл.	—
Лист	Листов 1	

ГОСГРАЖДАНСТРОЙ ЛенЗНИИЭП

Копировал

Формат 11

Формат	Зона	Поз.	Обозначение	Наименование	Кол	Примечание
				Документация:		
А1			213-2-183.ИМ5-3СБ	Сборочный чертеж		
А2			213-2-183.ИМ-ТО	Техническое описание		
				Детали		
		4	213-2-183.ИМ9-1	Петля П1	2	1,25
			Переменные данные	для исполнений:		
			213-2-183.ИМ5-3	КП9		
				Сборочные единицы		
				и детали		
		1	213-2-183.ИМ7-10	Сетка С9	4	
		2	213-2-183.ИМ7-13	Сетка С30	4	
БЧ		3	213-2-183.ИМ8-2-25	Стержень ГОСТ 6727-53*		
				ф5ВI, L=2500 мм	10	0,385
			213-2-183.ИМ5-3-01	КП10		
				Сборочные единицы		
				и детали		
		1	213-2-183.ИМ7-10	Сетка С10	4	
		2	213-2-183.ИМ7-13	Сетка С31	4	
БЧ		3	213-2-183.ИМ8-2-25	Стержень ГОСТ 6727-53*		
				ф5ВI L=2500 мм	8	0,385
			213-2-183.ИМ5-3-02	КП11		
				Сборочные единицы и детали		
		1	213-2-183.ИМ7-10	Сетка С11	4	
		2	213-2-183.ИМ7-13	Сетка С32	4	
БЧ		3	213-2-183.ИМ8-2-25	Стержень ГОСТ 6727-53*		
				ф5ВI L=2500 мм	6	0,385

Нач.отд	Коровкевич		
Н.контр	Кесли		
Гл.констр	Ревл		
Инженер	Коротков		

213-2-183.ИМ5-3

Каркасы пространственные КП9, КП10, КП11

Стадия	Лист	Листов
Р		1

ГОСГРАЖДАНСТРОЙ
ЛенЗНИИЭП

Формат 11

Инв.№ подл. | Подпись и дата | Взам. инв.№

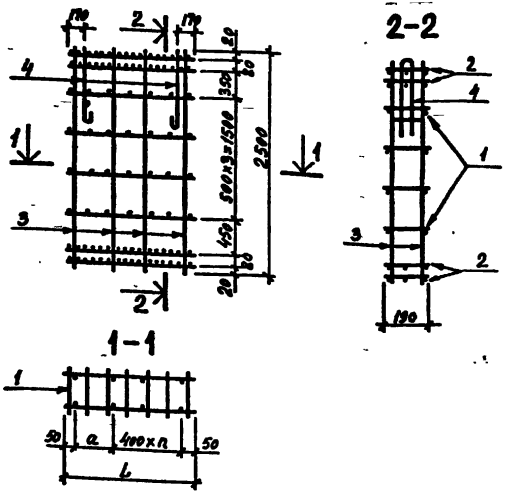

Обозначение	Марка	n	Размеры мм a	Размеры мм L	Масса
213-2-183.ИМ5-3	КП9	3	120	1420	11,71
-01	КП10	2	220	1120	8.82
-02	КП11	1	420	920	8.21

Нач.отд.	Коровкевич		
Н.контр.	Кесли		
Гл.констр.	Ревл		
Инженер	Коротков		

213-2-183.ИМ5-3СБ

Каркасы пространственные КП9, КП10, КП11 Сборочный чертеж

Стадия	Масса	Масштаб
Р	см. табл.	—

Лист | Листов 1

ГОСГРАЖДАНСТРОЙ
ЛенЗНИИЭП

Инв.№ подл. | Подпись и дата | Взам. инв.№

Копировал

Формат 11

Формат	Зона	Поз.	Обозначение	Наименование	Кол	Примечание
				Документация:		
А1			213-2-183.ИМ5-4СБ	Сборочный чертеж		
А4			213-2-183.ИМ-ТО	Техническое описание		
				Детали		
		4	213-2-183.ИМ9-1	Петля П1	2	1,25
			Переменные данные	для исполнений		
			213-2-183.ИМ5-4	КП12		
				Сборочные единицы		
				и детали		
		1	213-2-183.ИМ7-10	Сетка С12	4	
		2	213-2-183.ИМ7-13	Сетка С33	4	
БУ		3	213-2-183.ИМ8-2-25	Стержень ГОСТ 6727-53*		
				ф5ВI L=2500мм	6	0.385
			213-2-183.ИМ5-4-01	КП13		
				Сборочные единицы		
				и детали		
		1	213-2-183.ИМ7-10	Сетка С13	4	
		2	213-2-183.ИМ7-13	Сетка С34	4	
БУ		3	213-2-183.ИМ8-2-25	Стержень ГОСТ 6727-53*		
				ф5ВI L=2500мм	4	0,385

Взам. инв. № | Подпись и дата | Инв. № подл.

Нач. отд.	Коровкевич		
Н. контр.	Кесли		
Гл. констр.	Роза		
Инженер	Коротков		

213-2-183.ИМ5-4

Каркасы пространственные КП12, КП13

Стадия	Лист	Листов
Р		1

ГОСГРАЖДАНСТРОЙ ЛенЗНИИЭП

Формат 11

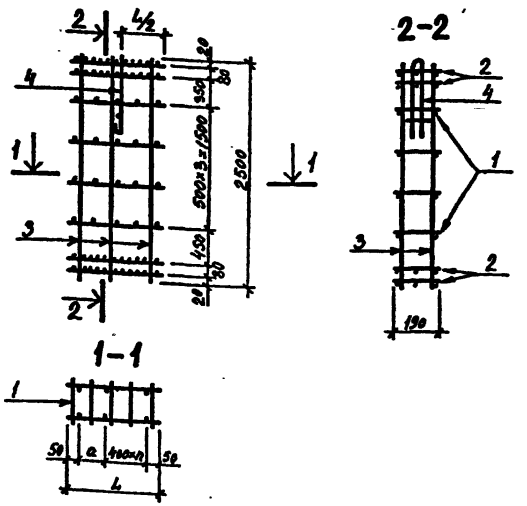

Обозначение	Марка	n	Размеры мм a	Размеры мм L	Масса
213-2-183.ИМ5-4	КП12	1	320	820	6.68
-01	КП13	0	420	520	4.83

Взам. инв. № | Подпись и дата | Инв. № подл.

Нач. отд.	Коровкевич		
Н. контр.	Кесли		
Гл. констр.	Роза		
Инженер	Коротков		

213-2-183.ИМ5-4СБ

Каркасы пространственные КП12, КП13

Сборочный чертеж

Стадия	Масса	Масштаб
Р	см. табл.	—
Лист	Листов 1	

ГОСГРАЖДАНСТРОЙ ЛенЗНИИЭП

копировал

формат 11

Формат	Зона	Поз.	Обозначение	Наименование	Кол.	Примечание
				Документация:		
11			213-2-183.ИМ5-5СБ	Сборочный чертеж		
12			213-2-183.ИМ-ТО	Техническое описание		
				Детали:		
		4	213-2-183.ИМ9-1	Петля П1	1	1,25
			Переменные данные	для исполнений:		
			213-2-183.ИМ5-5	КП14		
				Сборочные единицы		
				и детали		
		1	213-2-183.ИМ7-8	Сетка С14	4	
		2	213-2-183.ИМ7-11	Сетка С35	4	
54		3	213-2-183.ИМ8-2-25	Стержень ГОСТ 6727-53*		
				ф5ВI L=2500мм	4	0,385

Нач.отд.	Коровкевич		
Н. контр.	Кеслч		
Гл.констр	Роол		
Инженер	Коротков		

213-2-183.ИМ5-5

Каркас пространственный КП14

Стадия	Лист	Листов
Р		1

ГОСГРАЖДАНСТРОЙ ЛенЗНИИЭП

Формат 11

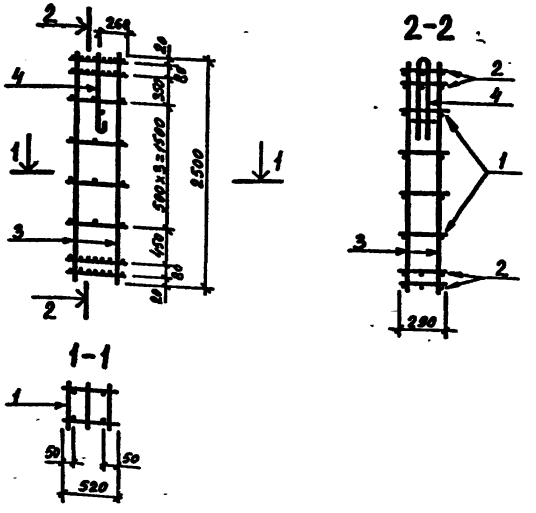

Нач.отд.	Коровкевич		
Н.контр.	Кеслч		
Гл.констр	Роол		
Инженер	Коротков		

213-2-183.ИМ5-5СБ

Каркас пространственный КП14 Сборочный чертеж

Стадия	Масса	Масштаб
Р	5.17	1:50
Лист	Листов 1	

ГОСГРАЖДАНСТРОЙ ЛенЗНИИЭП

Копировал

Формат 11

Формат	Зона	Поз.	Обозначение	Наименование	Кол.	Примечание
				Документация:		
А1			213-2-183.ИМ5-6СБ	Сборочный чертеж		
А2			213-2-183.ИМ-ТО	Техническое описание		
				Детали		
		4	213-2-183.ИМ9-1	Петля П1	1	1,25
				Переменные данные для исполнений		
			213-2-183.ИМ5-6	КП15		
				Сборочные единицы и детали		
		1	213-2-183.ИМ7-9	Сетка С15	4	
		2	213-2-183.ИМ7-12	Сетка С36	4	
БЧ		3	213-2-183.ИМ8-2-25	Стержень ГОСТ 6727-53* ф5ВI L=2500 мм	4	0,385

Нач. отд.	Коровкевич		213-2-183.ИМ5-6
Н. контр.	Кесли		Каркас пространственный КП15
Гл. констр.	Реел		Стадия: Р; Лист; Листов 1
Инженер	Коротков		ГОСГРАЖДАНСТРОЙ ЛенЗНИИЭП

Инв. № подл. | Подпись и дата | Взам. инв. №

формат 11

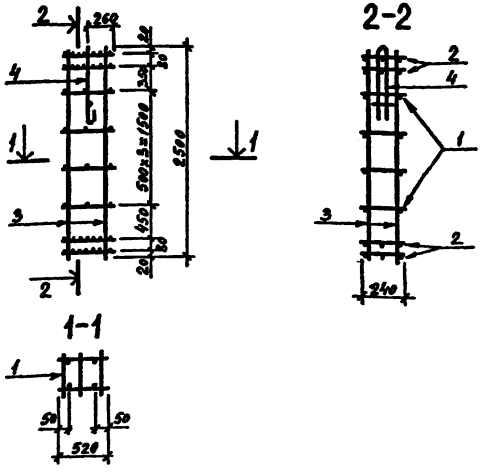

Нач. отд.	Коровкевич		213-2-183.ИМ5-6СБ
Н. контр.	Кесли		Каркас пространственный КП15 Сборочный чертеж
Гл. констр.	Реел		Стадия: Р; Масса: 5,03; Масштаб: 1:50; Лист; Листов 1
Инженер	Коротков		ГОСГРАЖДАНСТРОЙ ЛенЗНИИЭП

Инв. № подл. | Подпись и дата | Взам. инв. №

Копировал

формат 11

Формат	Зона	Поз.	Обозначение	Наименование	Кол	Примечание
				Документация:		
11			213-2-183.ИМ5-7СБ	Сборочный чертеж		
12			213-2-183.ИМ-ТО	Техническое описание		
				Детали		
		3	213-2-183.ИМ9-1-01	Петля П2	2	0,95
			Переменные данные	для исполнений		
			213-2-183.ИМ5-7	КП16		
				Сборочные единицы		
				и детали		
		1	213-2-183.ИМ7-9	Сетка С16	3	
БЧ		2	213-2-183.ИМ8-2-26	стержень ф5ВI ГОСТ6727-53*		
				L = 720 мм	30	0,11
			213-2-183.ИМ5-7-01	КП17		
				Сборочные единицы		
				и детали		
		1	213-2-183.ИМ7-9	Сетка С17	3	
БЧ		2	213-2-183.ИМ8-2-26	стержень ф5ВI ГОСТ6727-53*		
				L = 720 мм	16	0,11

Инв. № подл. | Подпись и дата | Взам. инв. №

Нач.отд.	Коровкевич		213-2-183.ИМ5-7
Н.контр.	Кедли		
Гл.констр.	Рбол		Каркасы пространственные КП16, КП17, КП20, КП21
Инженер	Коротков		

Стадия	Лист	Листов
Р	1	2

ГОСГРАЖДАНСТРОЙ ЛенЗНИИЭП

Формат 11

Формат	Зона	Поз.	Обозначение	Наименование	Кол	Примечание
			213-2-183.ИМ5-7-02	КП20		
				Сборочные единицы		
				и детали		
		1	213-2-183.ИМ7-9	Сетка С20	3	
БЧ		2	213-2-183.ИМ8-2-26	стержень ф5ВI ГОСТ6727-53*		
				L = 720 мм	10	0,11
			213-2-183.ИМ5-7-03	КП21		
				Сборочные единицы		
				и детали		
		1	213-2-183.ИМ7-9	Сетка С8	3	
БЧ		2	213-2-183.ИМ8-2-26	стержень ф5ВI ГОСТ6727-53*		
				L = 720 мм.	6	0,11

Инв. № подл. | Подпись и дата | Взам. инв. №

213-2-183.ИМ5-7

Лист 2

Копировал

Формат 11

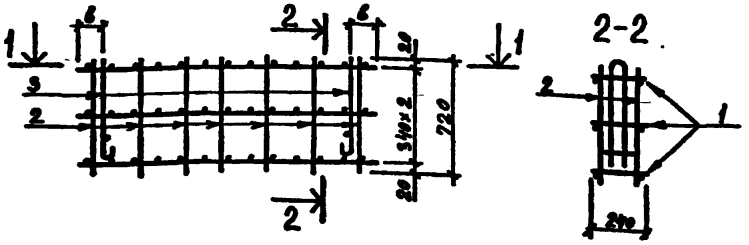

1-1

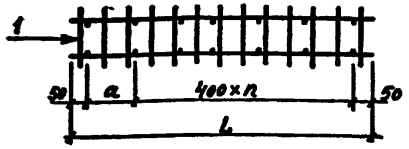

Обозначение	Марка	n	Размеры мм a	b	L	Масса
213-2-183.ИМ5-7	КП16	13	350	500	5650	11.56
-01	КП17	6	150	500	2650	6.66
-02	КП20	3	420	200	1720	4.95
-03	КП21	1	320	200	820	3.52

Нач.отд.	Коровкевич		
Н.контр.	Кесли		
Гл.констр.	Реол		22.11.77
Инженер	Коротков		

213-2-183.ИМ5-7СБ

Каркасы пространственные КП16, КП17, КП20, КП21

Стадия	Масса	Масштаб
Р	см. табл.	—
Лист	Листов 1	

ГОСГРАЖДАНСТРОЙ ЛенЗНИИЭП

Формат II

Формат	Зона	Поз.	Обозначение	Наименование	Кол	Примечание
				Документация:		
А1			213-2-183.ИМ5-8СБ	Сборочный чертеж		
А2			213-2-183.ИМ-ТО	Техническое описание		
				Детали		
		3	213-2-183.ИМ9-1-01	Петля П2	2	0,95
			Переменные данные	для исполнений		
			213-2-183.ИМ5-8	КП18		
				Сборочные единицы		
				и детали		
		1	213-2-183.ИМ7-10	Сетка С18	3	
Б4		2	213-2-183.ИМ8-2-26	стержень ⌀5 ВI ГОСТ 6727-53*		
				L = 720 мм	30	0,11
			213-2-183.ИМ5-8-01	КП19		
				Сборочные единицы		
				и детали		
		1	213-2-183.ИМ7-10	Сетка С19	3	
Б4		2	213-2-183.ИМ8-2-26	стержень ⌀5 ВI ГОСТ 6727-53*		
				L = 720 мм	16	0,11

Нач.отд.	Коровкевич		
Н.контр.	Кесли		
Гл.констр.	Реол		22.11.77
Инженер	Коротков		

213-2-183.ИМ5-8

Каркасы пространственные КП18, КП19, КП22, КП23

Стадия	Лист	Листов
Р	1	2

ГОСГРАЖДАНСТРОЙ ЛенЗНИИЭП

Копировал

Формат II

Формат	Зона	Поз.	Обозначение	Наименование	Кол	Примечание
			213-2-183.ИМ5-8-02	КП22		
				Сборочные единицы		
				и детали		
		1	213-2-183.ИМ7-10	Сетка С21	3	
БЧ		2	213-2-183.ИМ8-2-26	стержень ⌀5ВI ГОСТ6727-53*		
				L=720 мм	10	0,11
			213-2-183.ИМ5-8-03	КП23		
				Сборочные единицы		
				и детали		
		1	213-2-183.ИМ7-10	Сетка С12	3	
БЧ		2	213-2-183.ИМ8-2-26	стержень ⌀5ВI ГОСТ6727-53*		
				L=720 мм	6	0,11

213-2-183.ИМ5-8 Лист 2

Инв № подл. | Подпись и дата | Взам. инв. №

Формат II

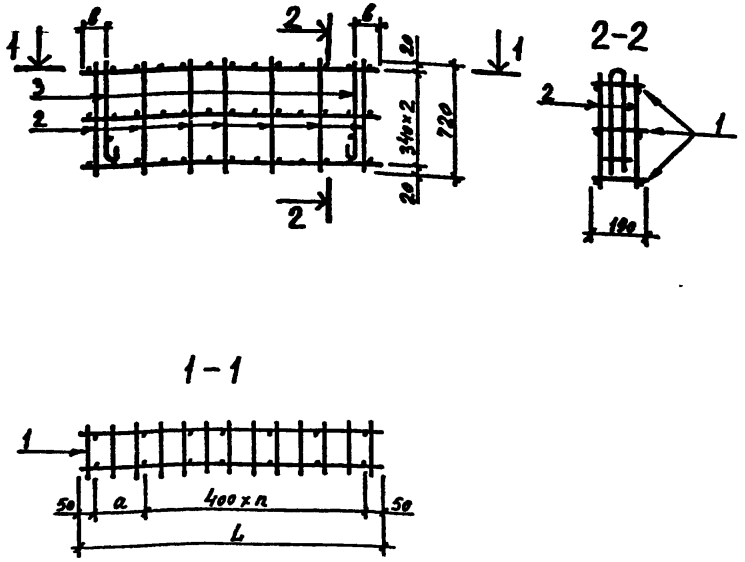

Обозначение	Марка	n	Размеры мм a	b	L	Масса
213-2-183.ИМ5-8	КП18	13	350	500	5650	11.32
-01	КП19	6	150	500	2650	6.57
-02	КП22	3	420	200	1720	4.86
-03	КП23	1	320	200	820	3.46

Инв № подл. | Подпись и дата | Взам. инв. №

Нач. отд.	Коровкевич		
Н. контр.	Келеч		
Гл. конс.	Реел		
Инженер	Коротков		

213-2-183.ИМ5-8СБ

Каркасы пространственные КП18, КП19, КП22, КП23 Сборочный чертеж

Стадия	Масса	Масштаб
Р	см. табл.	—
Лист	Листов 1	

ГОСГРАЖДАНСТРОЙ ЛенЗНИИЭП

Копировал

Формат II

Формат	Зона	Поз.	Обозначение	Наименование	Кол	Примечание
				Документация		
11			213-2-183.ИМ5-9СБ	Сборочный чертеж		
12			213-2-183.ИМ-ТО	Техническое описание		
				Детали		
		6	213-2-183.ИМ9-1	Петля П1	2	1.25
БЧ		7	213-2-183.ИМ8-4-16	Стержень ГОСТ 2581-75		
				ф12АI L=190 мм	2	0,17
			Переменные данные	для исполнений:		
			213-2-183.ИМ5-9	КП24		
				Сборочные единицы		
				и детали		
		1	213-2-183.ИМ7-10	Сетка С9	4	
		2	213-2-183.ИМ7-13	Сетка С30	2	
		3	213-2-183.ИМ7-13	Сетка С31	2	
				Стержни ГОСТ 6727-53*		
БЧ		4	213-2-183.ИМ8-2-25	ф5ВI L=2500 мм	8	0,385
БЧ		5	213-2-183.ИМ8-2-27	ф5ВI L=2100 мм	2	0,325
			213-2-183.ИМ5-9-01	КП25		
				Сборочные единицы		
				и детали		
		1	213-2-183.ИМ7-10	Сетка С10	4	
		2	213-2-183.ИМ7-13	Сетка С31	2	
		3	213-2-183.ИМ7-13	Сетка С33	2	
				Стержни ГОСТ 6727-53*		
БЧ		4	213-2-183.ИМ8-2-25	ф5ВI L=2500 мм	6	0,385
БЧ		5	213-2-183.ИМ8-2-27	ф5ВI L=2100 мм	2	0,325

Инв.№ подл. | Подпись и дата | Взам. инв.№

Нач. отд.	Коровкевич		
Н. контр.	Кесли		
Гл. констр.	Рооп		
Инженер	Коротков		

213-2-183.ИМ5-9

Каркасы пространственные КП24, КП25

Стадия	Лист	Листов
Р		1

ГОСГРАЖДАНСТРОЙ ЛенЗНИИЭП

Формат II

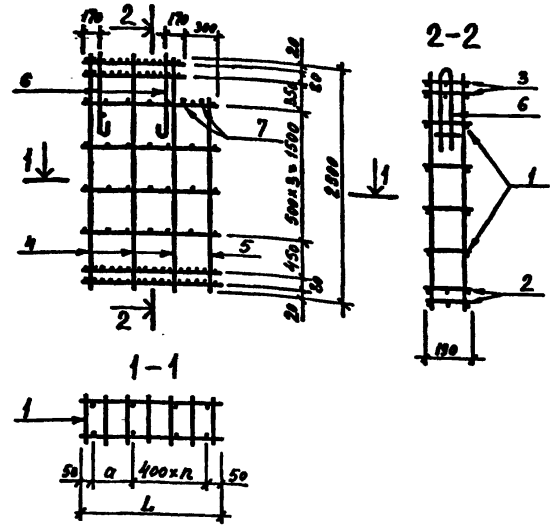

Обозначение	Марка	n	Размеры мм a	Размеры мм L	Масса
213-2-183.ИМ5-9	КП24	3	120	1420	10.59
-01	КП25	2	220	1120	8.70

Инв.№ подл. | Подпись и дата | Взам. инв.№

Нач. отд.	Коровкевич		
Н. контр.	Кесли		
Гл. констр.	Рооп		
Инженер	Коротков		

213-2-183.ИМ5-9СБ

Каркасы пространственные КП24, КП25 Сборочный чертеж

Стадия	Масса	Масштаб
Р	см. табл.	—
Лист	Листов 1	

ГОСГРАЖДАНСТРОЙ ЛенЗНИИЭП

Формат	Зона	Поз.	Обозначение	Наименование	Кол.	Примечание
				Документация:		
11			213-2-183.ИМ5-10 СБ	Сборочный чертеж		
12			213-2-183.ИМ-ТО	Техническое описание		
				Детали		
		6	213-2-183.ИМ9-1	Петля П1	1	1,25
		7	213-2-183.ИМ8-4-16	Стержень ГОСТ 2581-75		
				ф12 AI L=130 мм	2	0,17
			Переменные данные	Для исполнений:		
			213-2-183.ИМ5-10	КП26		
				Сборочные единицы		
				и детали		
		1	213-2-183.ИМ7-10	Сетка С12	4	
		2	213-2-183.ИМ7-13	Сетка С33	2	
		3	213-2-183.ИМ7-13	Сетка С34	2	
				Стержни ГОСТ 6727-53*		
БУ		4	213-2-183.ИМ8-2-25	ф5 BI L=2500мм	4	0,385
БУ		5	213-2-183.ИМ8-2-27	ф5 BI L=2100мм	2	0,325
			213-2-183.ИМ5-10-01	КП27		
				Сборочные единицы		
				и детали		
		1	213-2-183.ИМ7-10	Сетка С13	4	
		2	213-2-183.ИМ7-13	Сетка С34	2	
		3	213-2-183.ИМ7-13	Сетка С37	2	
				Стержни ГОСТ 6727-53*		
БУ		4	213-2-183.ИМ8-2-25	ф5 BI L=2500мм	4	0,385
БУ		5	213-2-183.ИМ8-2-27	ф5 BI L=2100мм	2	0,325

Инв.№ подл. | Подпись и дата | Взам. инв.№

Нач.отд.	Коровкевич		
Н.контр.	Кесли		
Гл.констр.	Рева		
Инженер	Коротков		

213-2-183.ИМ5-10

Каркасы пространственные КП26, КП27

Стадия	Лист	Листов
Р		1

ГОСГРАЖДАНСТРОЙ ЛенЗНИИЭП

Формат II

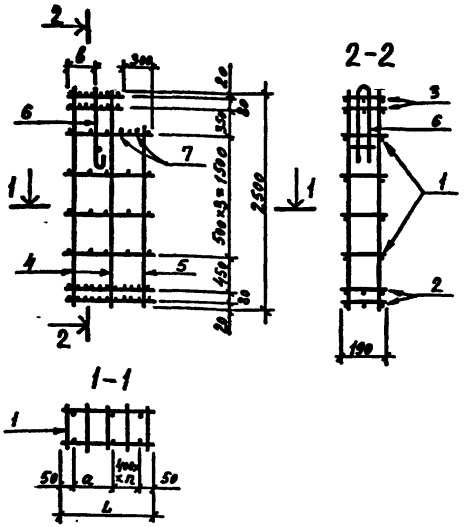

Обозначение	Марка	n	Размеры мм a	b	L	Масса
213-2-183.ИМ5-10	КП26	1	320	370	820	6.60
-01	КП27	1	220	120	520	5.46

Инв.№ подл. | Подпись и дата | Взам. инв.№

Нач.отд.	Коровкевич		
Н.контр.	Кесли		
Гл.констр.	Рева		
Инженер	Коротков		

213-2-183.ИМ5-10СБ

Каркасы пространственные. КП26, КП27 Сборочный чертеж

Стадия	Масса	Масштаб
Р	см. табл.	—
Лист	Листов 1	

ГОСГРАЖДАНСТРОЙ ЛенЗНИИЭП

Копировал

Формат II

Формат	Зона	Поз.	Обозначение	Наименование	Кол.	Примечание
				Документация:		
А1			213-2-183.ИМ5-11СБ	Сборочный чертеж		
А2			213-2-183.ИМ-ТО	Техническое описание		
				Детали		
		6	213-2-183.ИМ9-1	Петля П1	2	1,25
		7	213-2-183.ИМ8-4-16	Стержень ГОСТ 2581-75		
				ф12АI L=190 мм	4	0,17
			Переменные данные	Для исполнений:		
			213-2-183.ИМ5-11	КП28		
				Сборочные единицы		
				и детали		
		1	213-2-183.ИМ7-10	Сетка С9	4	
		2	213-2-183.ИМ7-13	Сетка С30	2	
		3	213-2-183.ИМ7-13	Сетка С33	2	
				Стержни ГОСТ 6727-53*		
БУ		4	213-2-183.ИМ8-2-25	ф5ВI L=2500 мм	4	0,385
БУ		5	213-2-183.ИМ8-2-27	ф5ВI L=2100 мм	4	0,325
			213-2-183.ИМ5-11-01	КП29		
				Сборочные единицы		
				и детали		
		1	213-2-183.ИМ7-10	Сетка С10	4	
		2	213-2-183.ИМ7-13	Сетка С31	2	
		3	213-2-183.ИМ7-13	Сетка С34	2	
				Стержни ГОСТ 6727-53*		
БУ		4	213-2-183.ИМ8-2-25	ф5ВI L=2500 мм	4	0,385
БУ		5	213-2-183.ИМ8-2-27	ф5ВI L=2100 мм	4	0,325

Инв.№ подл. | Подпись и дата | Взам. инв.№

Нач.отд.	Коровкевич		
Н.контр.	Кесли		
Гл.констр.	Рева		
Инженер	Коротков		

213-2-183.ИМ5-11

Каркасы пространственные КП28, КП29

Стадия	Лист	Листов
Р		1

ГОСГРАЖДАНСТРОЙ ЛенЗНИИЭП

Формат II

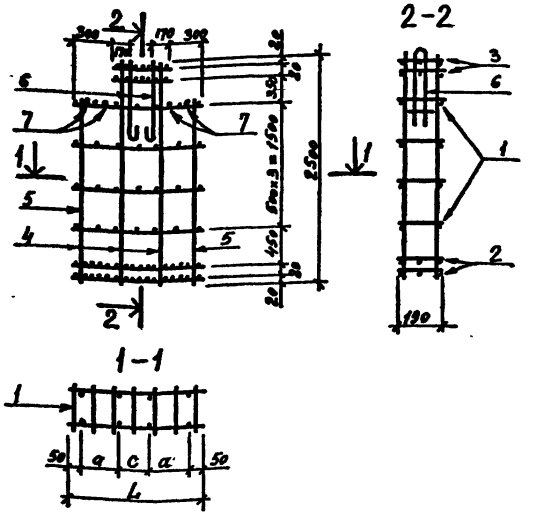

Обозначение	Марка	Размеры мм			Масса
		c	a	L	
213-2-183.ИМ5-11	КП28	520	400	1420	10.70
-01	КП29	420	300	1120	9.60

Инв.№ подл. | Подпись и дата | Взам. инв.№

Нач.отд.	Коровкевич		
Н.контр.	Кесли		
Гл.констр.	Рева		
Инженер	Коротков		

213-2-183.ИМ5-11СБ

Каркасы пространственные КП28, КП29 Сборочный чертеж

Стадия	Масса	Масштаб
Р	см. табл.	—
Лист	Листов 1	

ГОСГРАЖДАНСТРОЙ ЛенЗНИИЭП

Копировал

Формат II

Формат	Зона	Поз.	Обозначение	Наименование	Кол	Приме-чание
				Документация		
А4			213-2-183.ИМ5-12СБ	Сборочный чертеж		
			213-2-183.ИМ-ТО	Техническое описание		
				Детали		
А4		3	213-2-183.ИМ9-1	Петля П1	2	
			Переменные данные	Для исполнений		
			213-2-183.ИМ5-12	КП30		
				Сборочные единицы		
				и детали		
А4		1	213-2-183.ИМ7-14-01	Сетка С39	4	
Бч		2	213-2-183.ИМ8-2-29	Стержень ⌀5ВI ГОСТ 6727-53*		
				L=880 мм	26	0,136кг
			213-2-183.ИМ5-12-01	КП31		
				Сборочные единицы		
				и детали		
А4		1	213-2-183.ИМ7-14-02	Сетка С40	4	
Бч		2	213-2-183.ИМ8-2-29	Стержень ⌀5ВI ГОСТ 6727-53*		
				L=880 мм	14	0,136кг

Нач.отд.	Коровкевич		
Н.контр	Кесли		
Гл.констр	Рода		
Ст.инж	Гиль		
Ст.инж	Рубин		
Инженер	Бельгия		

213-2-183.ИМ5-12

Каркасы пространственные КП30, КП31

Стадия	Лист	Листов
Р		1

ГОСГРАЖДАНСТРОЙ ЛенЗНИИЭП

Формат А4

Взамен инв.№ | Подп. и дата | Инв.№ подл.

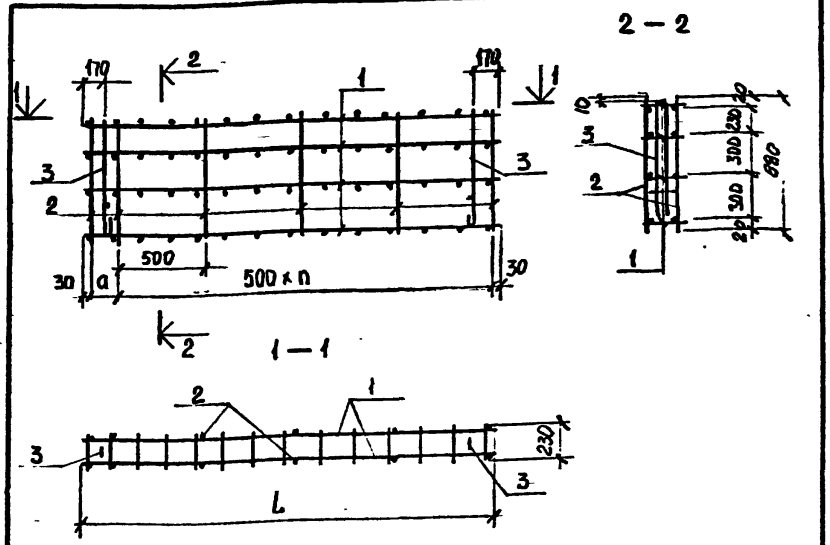

Обозначение	Марка	п шт.	Размеры мм a	Размеры мм L	Масса кг
213-2-183.ИМ5-12	КП30	11	560	6110	15,2
-01	КП31	5	460	3020	9,0

213-2-183.ИМ5-12СБ

Каркасы пространственные КП30, КП31 Сборочный чертеж

Стадия	Масса	Масштаб
Р	См. табл.	—

Лист	Листов
	1

ГОСГРАЖДАНСТРОЙ ЛенЗНИИЭП

Копировал

Формат А4

Взам. инв.№ | Подпись и дата | Инв.№ подл.

Формат	Зона	Поз.	Обозначение	Наименование	Кол.	Примечание
				Документация		
11			213-2-183.ИМ5-13СБ	Сборочный чертеж		
			213-2-183.ИМ-ТО	Техническое описание		
				Детали		
11		3	213-2-183ИМ9-1	Петля П1	2	
			Переменные данные	для исполнений		
			213-2-183.ИМ5-13	КП32		
				Сборочные единицы		
				и детали		
11		1	213-2-183.ИМ7-14-03	Сетка С41	4	
Б4		2	213-2-183.ИМ8-2-08	Стержень ⌀5ВI ГОСТ6727-53*		
				L=920мм	8	0,142кг
			213-2-183.ИМ5-13-01	КП33		
				Сборочные единицы		
				и детали		
11		1	213-2-183.ИМ7-14-04	Сетка С42	4	
Б4		2	213-2-183.ИМ8-2-08	Стержень ⌀5ВI ГОСТ6727-53*		
				L=920мм	26	0,142кг

Нач.отд.	Коровкевич		213-2-183.ИМ5-13
Н.контр.	Кеели		Каркасы пространственные КП32, КП33
Гл.констр.	Рода		Стадия: Р; Лист; Листов: 1
Ст.инж.	Гиль		ГОСГРАЖДАНСТРОЙ ЛенЗНИИЭП
Ст.инж.	Рубин		
Инженер	Бельская		

Формат 11

Взамен инв.№ | Подпись и дата | Инв.№ подл.

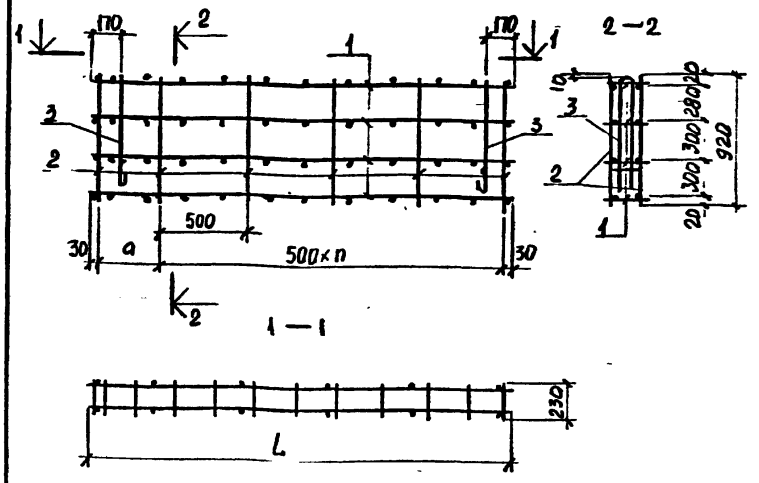

Обозначение	Марка	n шт	Размеры мм a	Размеры мм L	Масса кг
213-2-183.ИМ5-13	КП32	2	360	1420	5,8
-01	КП33	11	360	5920	15,0

Нач.отд.	Коровкевич		213-2-183.ИМ5-13СБ
Н.контр.	Кеели		Каркасы пространственные КП32 КП33 Сборочный чертеж
Гл.констр.	Рода		Стадия: Р; Масса: См. табл.; Масштаб: —
Ст.инж.	Гиль		Лист; Листов 1
Ст.инж.	Рубин		ГОСГРАЖДАНСТРОЙ ЛенЗНИИЭП
Инженер	Бельская		

Взам. инв.№ | Подпись и дата | Инв.№ подл.

Копировал

Формат II

Формат	Зона	Поз.	Обозначение	Наименование	Кол.	Примечание
				Документация		
А1			213-2-183.ИМ5-14СБ	Сборочный чертеж		
			213-2-183.ИМ-ТО	Техническое описание		
				Детали		
А1		3	213-2-183 ИМ9-1-01	Петля П2	2	
				Переменные данные для исполнений		
			213-2-183.ИМ5-14	ПК 34		
				Сборочные единицы и детали		
А1		1	213-2-183.ИМ7-14-04	Сетка С 42	3	
Бч		2	213-2-183.ИМ8-2-30	Стержень ф5ВI ГОСТ 6727-53*		
				L = 620мм	26	0.095кг
			213-2-183.ИМ5-14-01	КП 35		
				Сборочные единицы и детали		
А1		1	213-2-183.ИМ7-14-05	Сетка С43	3	
Бч		2	213-2-183.ИМ8-2-30	Стержень ф5ВI ГОСТ 6727-53*		
				L = 620мм	6	0.095кг

Нач. отд.	Коровкевич		
Н. контр.	Кесли		
Гл. констр.	Рооп		1977
Ст. инж.	Гиль		
Ст. инж.	Рубин		
Инженер	Бельская		

213-2-183.ИМ5-14

Каркасы пространственные КП 34 КП35

Стадия	Лист	Листов
Р		1

ГОСГРАЖДАНСТРОЙ
ЛенЗНИИЭП

Формат А1

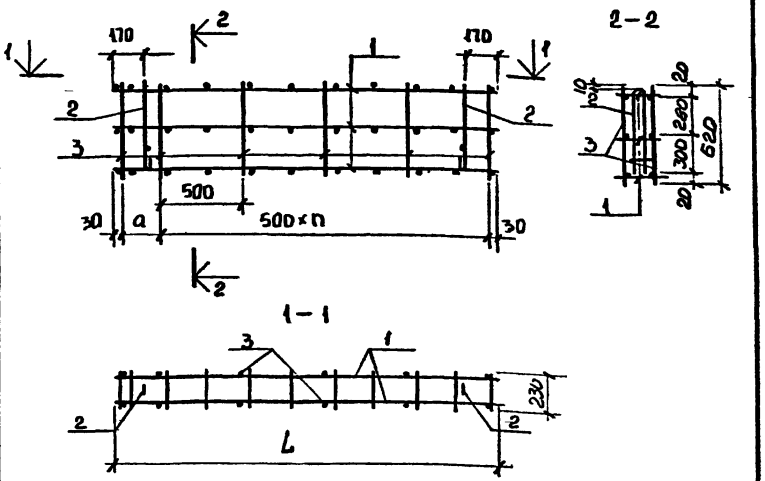

Обозначение	Марка	n шт	Размеры мм a	Размеры мм L	Масса кг
213-2-183.ИМ5-14	КП 34	11	360	5920	11,0
-01	КП 35	1	360	920	3,6

Нач. отд.	Коровкевич		
Н. контр.	Кесли		
Гл. констр.	Рооп		1977
Ст. инж.	Гиль		
Ст. инж.	Рубин		
Инженер	Бельская		

213-2-183.ИМ5-14СБ

Каркасы пространственные КП34, КП35
Сборочный чертеж

Стадия	Масса	Масштаб
Р	Сн. табл.	—
Лист	Листов 1	

ГОСГРАЖДАНСТРОЙ
ЛенЗНИИЭП

Копировал

Формат А2

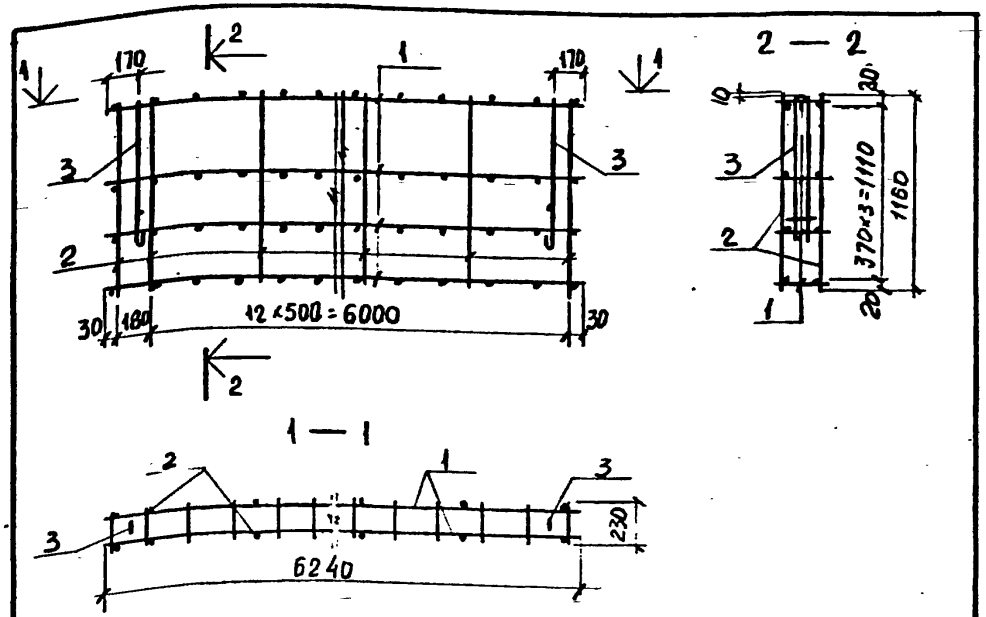

Фор-т	Зона	Поз.	Обозначение	Наименование	Кол.	Примечание
				Документация		
			213-2-183.ИМ-ТО	Техническое описание		
				Сборочные единицы и детали		
11		1	213-2-183.ИМ7-14	Сетка С 38	4	
БЧ		2	213-2-183.ИМ8-2-28	Стержень ⌀5ВI ГОСТ 6727-53*		
				ℓ = 1160 мм	28	0,18 кг
11		3	213-2-183.ИМ9-1	Петля П1	2	

Нач.отд.	Коровкевич		
Н.контр.	Кесли		
Гл.конструктор	Роол		
Ст.инж.	Гиль		
Ст.инж.	Рубин		
Инженер	Белова		

213-2-183.ИМ5-15

Каркас пространственный КП 36

Стадия	Масса	Масштаб
Р	16,82	—
Лист	Листов 1	

ГОСГРАЖДАНСТРОЙ
ЛенЗНИИЭП

Инв.№ подл. | Подпись и дата | Взам. инв.№

Формат II

Формат	Зона	Поз.	Обозначение	Наименование	Кол	Примечание
				Документация		
11			213-2-183.ИМ5-16СБ	Сборочный чертеж		—
			213-2-183.ИМ-ТО	Техническое описание		
				Переменные данные для исполнений		
			213-2-183.ИМ5-16	КП 37		
				Сборочные единицы и детали		
11		1	213-2-183 ИМ7-15	Сетка С 44	2	
БЧ		2	213-2-183 ИМ8-2-31	Стержень ⌀5ВI ГОСТ 6727-53*		
				L=130 мм.	12	0,02 кг
			213-2-183.ИМ5-16-01	КП 38		
				Сборочные единицы и детали		
11		1	213-2-183.ИМ7-15	Сетка С44	2	
БЧ		2	213-2-183.ИМ8-2-32	Стержень ⌀5ВI ГОСТ 6727-53*		
				L=180 мм	12	0,028 кг

Нач.отд.	Коровкевич		
Н.контр.	Кесли		
Гл.конструктор	Роол		
Ст.инж.	Гиль		
Ст.инж.	Рубин		
Инженер	Белова		

213-2-183.ИМ5-16

Каркасы пространственные КП 37 — КП 42

Стадия	Лист	Листов
Р	1	2

ГОСГРАЖДАНСТРОЙ
ЛенЗНИИЭП

Инв.№ подл. | Подпись и дата | Взам. инв.№

Копировал

Формат 11

Формат	Зона	Поз.	Обозначение	Наименование	Кол	Примечание
			213-2-183.ИМ5-16-02	КП 39		
				Сборочные единицы		
				и детали		
11		1	213-2-183.ИМ7-15-01	Сетка С 45	2	
Б4		2	213-2-183.ИМ	Стержень ⌀5ВI ГОСТ 6727-53*		
				L=130мм	8	0,02 кг
			213-2-183.ИМ5-16-03	КП 40		
				Сборочные единицы		
				и детали		
11		1	213-2-183.ИМ7-15-01	Сетка С 45	2	
Б4		2	213-2-183.ИМ 8-2-32	Стержень ⌀5ВI ГОСТ 6727-53*		
				L=180мм	8	0,028кг
			213-2-183.ИМ5-16-04	КП 41		
				Сборочные единицы		
				и детали		
11		1	213-2-183.ИМ7-15-02	Сетка С 46	2	
Б4		2	213-2-183 ИМ 8-2-31	Стержень ⌀5ВI ГОСТ 6727-53*		
				L=130мм	8	0.02кг
			213-2-183.ИМ5-16-05	КП 42		
				Сборочные единицы		
				и детали		
11		1	213-2-183ИМ7-15-02	Сетка С 46	2	
Б4		2	213-2-183ИМ 8-2-32	Стержень ⌀5ВI ГОСТ 6727-53*		
				L=180мм	8	0.023кг

213-2-183.ИМ5-16 Лист 2

Формат 11

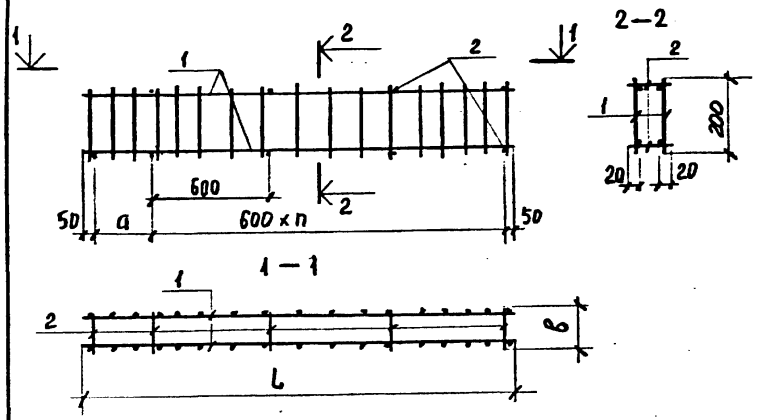

Наименование	Марка	n шт	Размеры мм a	L	B	Масса кг
213-2-183.ИМ5-16	КП 37	4	460	2960	130	9,0
-01	КП 38	4	460	2960	180	9,1
-02	КП 39	2	560	1860	130	5,7
-03	КП 40	2	560	1860	180	5,8
-04	КП 41	2	260	1560	130	4,7
-05	КП 42	2	260	1560	180	4,8

Нач.отд.	Коровкевич	
Н.контр.	Келли	

213-2-183.ИМ5-16СБ

Каркасы пространственные КП37 — КП42

Сборочный чертеж

Стадия	Масса	Масштаб
Р	См. табл.	—

Лист | Листов 1

ГОСГРАЖДАНСТРОЙ ЛенЗНИИЭП

Копировал

Формат II

Формат	Зона	Поз.	Обозначение	Наименование	Кол	Примечание
				Документация		
Ж			213-2-183.ИМ5-17СБ	Сборочный чертеж		
			213-2-183.ИМ-ТО	Техническое описание		
			Переменные данные для исполнения			
			213-2-183.ИМ5-17	КП 43		
				Сборочные единицы		
				и детали		
II		1	213-2-183.ИМ7-16	Сетка С 47	2	
БЧ		2	213-2-183.ИМ8-2-31	Стержень ⌀5ВI ГОСТ6727-53*		
				L=130 мм	8	0,02 кг
			213-2-183.ИМ5-17-01	КП 44		
				Сборочные единицы		
				и детали		
II		1	213-2-183.ИМ7-16	Сетка С47	2	
БЧ		2	213-2-183.ИМ8-2-32	Стержень ⌀5ВI ГОСТ6727-53*		
				L=180мм	8	0,028

Нач.отд.	Коровкевич		
Н.контр	Кесли		
Гл.констр	Роол		
Ст.инж.	Гиль		
Ст.инж.	Рубин		
Инженер	Бельская		

213-2-183.ИМ5-17

Каркасы пространственные КП 43, КП44

Стадия	Лист	Листов
Р		1

ГОСГРАЖДАНСТРОЙ ЛенЗНИИЭП

Формат 11

Инв.№ подл. | Подпись и дата | Взам. инв.№

2 — 2

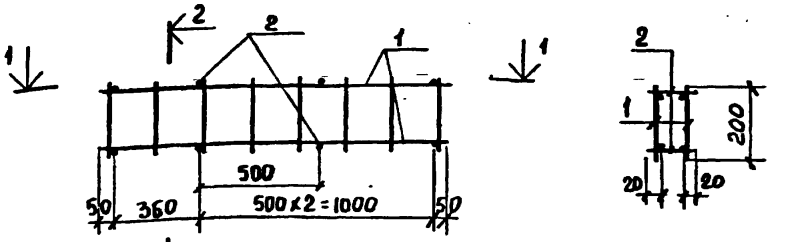

1 — 1

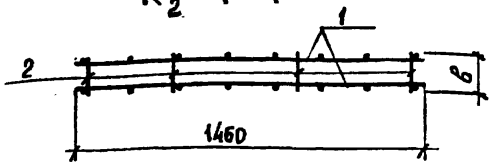

Обозначение	Марка	в мм	Масса кг
213-2-183 ИМ5-17	КП 43	130	1,3
-01	КП 44	180	1,4

Нач.отд.	Коровкевич		
Н.контр	Кесли		
Гл.констр	Роол		
Ст.инж.	Гиль		
Ст.инж.	Рубин		
Инженер	Бельская		

213-2-183.ИМ5-17СБ

Каркасы пространственные КП43, КП44

Сборочный чертеж

Стадия	Масса	Масштаб
Р	См. табл.	—
Лист	Листов 1	

ГОСГРАЖДАНСТРОЙ ЛенЗНИИЭП

Инв.№ подл. | Подпись и дата | Взам. инв.№

Копировал

Формат II

Формат	Зона	Поз.	Обозначение	Наименование	Кол	Примечание
				Документация		
11			213-2-183.ИМ5-18СБ	Сборочный чертеж		
			213-2-183.ИМ-ТО	Техническое описание		
			Переменные данные для исполнений			
			213-2-183.ИМ5-18	КП45		
				Сборочные единицы		
				и детали		
11		1	213-2-183.ИМ6-5	Каркас КР5	2	
11		2	213-2-183.ИМ7-17	Сетка С48	1	
Б4		3	213-2-183ИМ8-4-22	Стержень ⌀6AI ГОСТ 5781-75		
				L = 100 мм	20	0,022 кг
			213-2-183.ИМ5-18-01	КП46		
				Сборочные единицы		
				и детали		
11		1	213-2-183.ИМ6-5-01	Каркас КР6	2	
11		2	213-2-183.ИМ7-17-01	Сетка С49	1	
Б4		3	213-2-183.ИМ8-4-23	Стержень ⌀6AI ГОСТ 5781-75		
				L = 150 мм	20	0,033 кг
			213-2-183.ИМ5-18-02	КП47		
				Сборочные единицы		
				и детали		
11		1	213-2-183.ИМ6-5-01	Каркас КР6	2	
11		2	213-2-183.ИМ7-17-02	Сетка С50	1	
Б4		3	213-2-183.ИМ8-4-12	Стержень ⌀6AI ГОСТ 5781-75		
				L = 200 мм	20	0,044 кг

Нач. отд.	Коровкевич	
Н. контр.	Кесли	
Гл. констр.	Роол	
Ст. инж.	Гиль	
Ст. инж.	Рубин	
Инженер	Бельская	

213-2-183.ИМ5-18

Каркасы пространственные КП45, КП46, КП47

Стадия	Лист	Листов
Р		1

ГОСГРАЖДАНСТРОЙ
ЛенЗНИИЭП

Формат 11

Взам. инв. № | Подпись и дата | Инв. № подл.

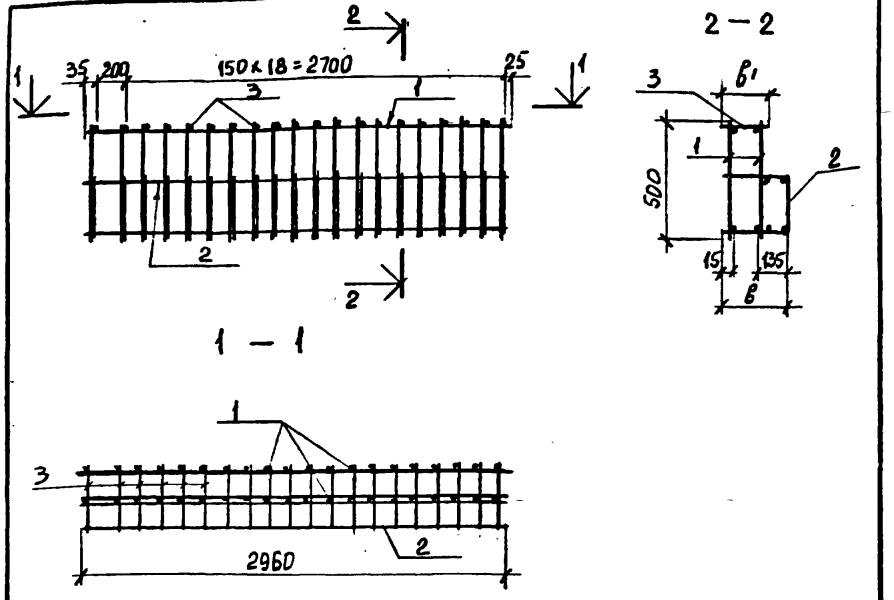

Обозначение	Марка	B мм	B' мм	Масса кг
213-2-183.ИМ5-18	КП45	220	100	19,0
-01	КП46	270	150	13,4
-02	КП47	320	200	16,8

Нач. отд.	Коровкевич	
Н. контр.	Кесли	
Гл. констр.	Роол	
Ст. инж.	Гиль	
Ст. инж.	Рубин	
Инженер	Бельская	

213-2-183.ИМ5-18СБ

Каркасы пространственные КП45, КП46, КП47
Сборочный чертеж

Стадия	Масса	Масштаб
Р	см таб.	—
Лист	Листов 1	

ГОСГРАЖДАНСТРОЙ
ЛенЗНИИЭП

Взам. инв. № | Подпись и дата | Инв. № подл.

Копировал

Формат II

Фор-т	Зона	Поз.	Обозначение	Наименование	Кол.	Примечание
				Документация		
11			213-2-183.ИМ5-19СБ	Сборочный чертеж		
12			213-2-183.ИМ-ТО	Техническое описание		
			213-2-183.ИМ5-19	КП 48		
				Сборочные единицы		
				и детали		
12		1	213-2-183.ИМ7-19	Сетка С52	4	
12		2	-01	Сетка С53	1	
12		3	-02	Сетка С54	1	
12		4	-03	Сетка С55	2	
БЧ		5	213-2-183.ИМ8-2-33	Стержень ф3 В I ГОСТ 6727-53*		
				L = 230мм	8	0,013кг

Нач.отд.	Коровкевич		
Н.контр.	Кесли		
Гл.констр.	Рвок		
Ст.инж.	Гиль		
Ст.инж.	Рябин		
Инженер	Бельская		

213-2-183.ИМ5-19

Каркас пространственный КП 48

Стадия	Лист	Листов
Р		1

ГОСГРАЖДАНСТРОЙ ЛенЗНИИЭП

Формат II

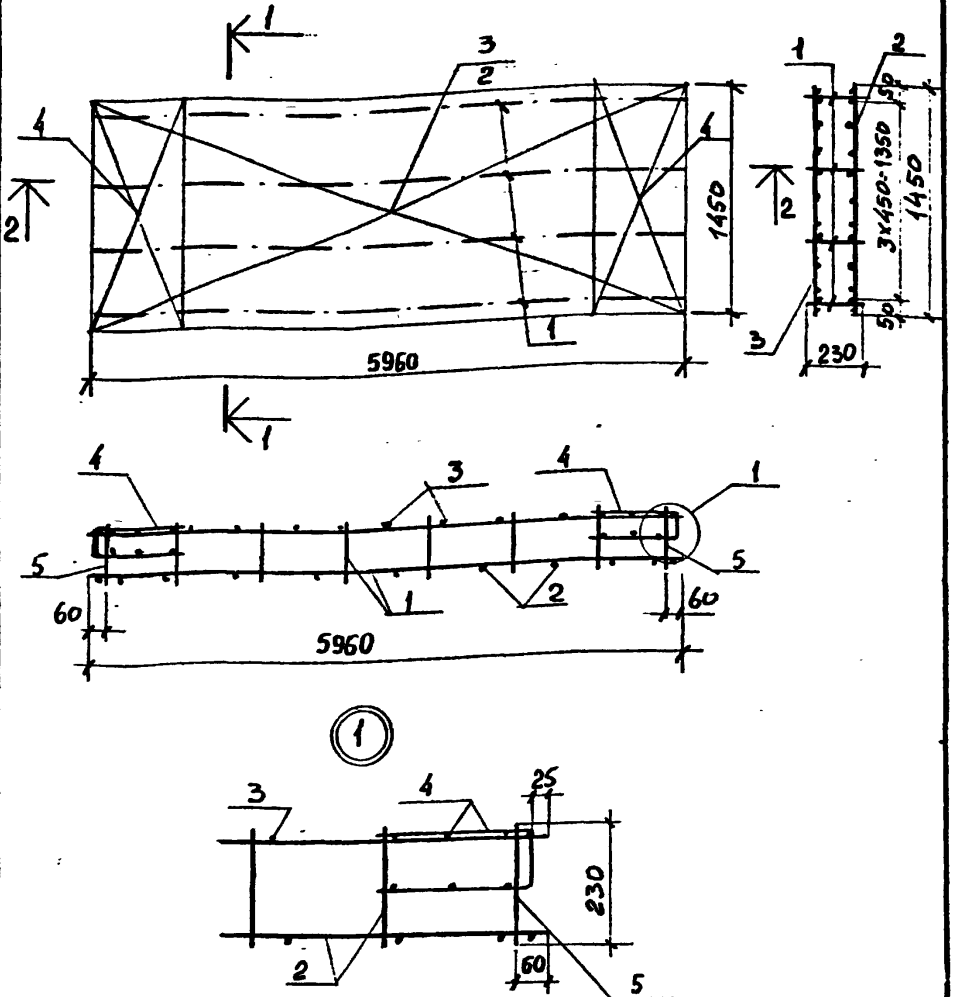

Стержни поз. 5 приварить после установки сетки поз. 4

213-2-183.ИМ5-19СБ

Каркас пространственный КП 48 Сборочный чертеж

Стадия	Масса	Масштаб
Р	111,0	—
Лист	Листов 1	

ГОСГРАЖДАНСТРОЙ ЛенЗНИИЭП

Копировал

Формат II

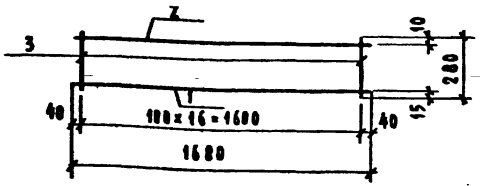

Фор-т	Зона	Поз	Обозначение	Наименование	Кол.	Примечание
				Документация		
			213-2-183. ИМ-ТО	Техническое описание		
				Детали		
БЧ		1	213-2-183 ИМ8-1-02	Стержень ф16АIIIГОСТ5.1459-72*		
				ℓ=1680мм	1	2,65кг
БЧ		2	213-2-183. ИМ 8-4-09	Стержень ф6АIГОСТ 5781-75		
				ℓ=1680мм	1	0,37кг
БЧ		3	213-2-183. ИМ 8-4-10	Стержень ф6АIГОСТ5781-75		
				ℓ=280мм	17	0,06кг

Инв.№ подл. | Подпись и дата | Взам. инв.№

		213-2-183. ИМ6-1	
Нач.отд.	Коровкевич	Арматурный каркас КР1	Стадия: Р; Масса: 4,0; Масштаб: —
Н.контр.	Кесаи		Лист; Листов 1
Гл.констр.	Роза		госгражданстрой ЛенЗНИИЭП
Ст. инж.	Гиль		
Инженер	Бельская		

Формат 11

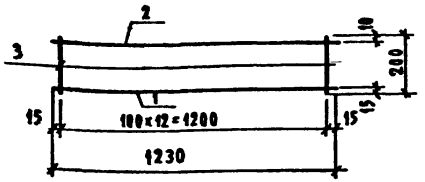

Фор-т	Зона	Поз.	Обозначение	Наименование	Кол.	Примечание
				Документация		
			213-2-183. ИМ-ТО	Техническое описание		
				Детали		
БЧ		1	213-2-183. ИМ8-1-03	Стержень ф16АIIIГОСТ5.1459-72*		
				ℓ=1230мм	1	1,94кг
БЧ		2	213-2-183. ИМ8-4-11	Стержень ф6АIГОСТ 5781-75		
				ℓ=1230мм	1	0,27кг
БЧ		3	213-2-183. ИМ8-4-12	Стержень ф6АIГОСТ5781-75		
				ℓ=200мм	13	0,12кг

Инв.№ подл. | Подп. и дата | Взамен инв.№

		213-2-183. ИМ6-2	
Нач.отд.	Коровкевич	Арматурный каркас КР2	Стадия: Р; Масса: 3,8; Масштаб: —
Н.контр.	Кесаи		Лист; Листов 1
Гл.констр	Роза		госгражданстрой ЛенЗНИИЭП
Ст инж	Гиль		
Инженер	Бельская		

Копировал:

Формат 11

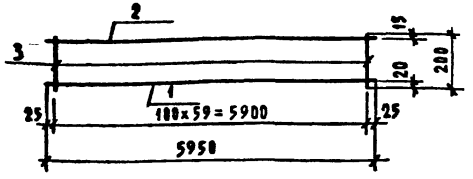

Формат	Зона	Поз.	Обозначение	Наименование	Кол.	Примечание
				Документация		
			213-2-183. ИМ-ТО	Техническое описание		
				Детали		
БЧ		1	213-2-183. ИМ 8-1-04	Стержень ф20 AIII ГОСТ 5.1459-72*		
				ℓ = 5950 мм	1	14,67 кг
БЧ		2	213-2-183. ИМ 8-4-13	Стержень ф10 AI ГОСТ 5781-75		
				ℓ = 5950 мм	1	3,67 кг
БЧ		3	213-2-183. ИМ8-4-14	Стержень ф10 AI ГОСТ 5781-75		
				ℓ = 200 мм	60	0,12 кг

Инв. № подл. | Подпись и дата | Взам. инв. №

Нач. отд.	Коровкевич		
Н. контр.	Кесли		
Гл. констр.	Роол		
Ст. инж.	Гиль		
Инженер	Бельская		

213-2-183. ИМ6-3

Арматурный каркас КР3

Стадия	Масса	Масштаб
Р	25,5	—
Лист	Листов 1	

ГОСГРАЖДАНСТРОЙ ЛенЗНИИЭП

Формат 11

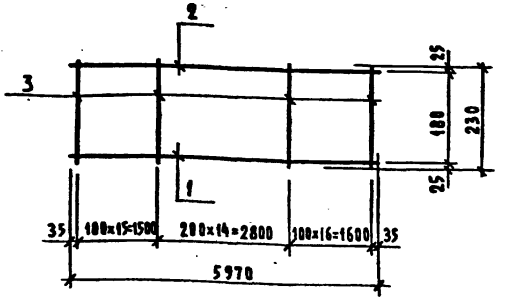

Формат	Зона	Поз.	Обозначение	Наименование	Кол.	Примечание
				Документация		
12			213-2-183. ИМ-ТО	Техническое описание		
				Детали		
БЧ		1	213-2-183. ИМ8-3-02	Стержень ф20 AII ГОСТ 5781-75		
				ℓ = 5970 мм	1	14,74 кг
БЧ		2	213-2-183. ИМ8-3-03	Стержень ф14 AII ГОСТ 5781-75		
				ℓ = 5970 мм	1	7,22 кг
БЧ		3	213-2-183. ИМ8-4-15	Стержень ф8 AI ГОСТ 5781-75		
				ℓ = 230 мм	46	0,09 кг

Инв. № подл. | Подпись и дата | Взам. инв. №

Нач. отд.	Коровкевич		
Н. контр.	Кесли		
Гл. констр.	Роол		
Ст. инж.	Гиль		
Ст. инж.	Рубин		

213-2-183. ИМ6-4

Арматурный каркас КР4

Стадия	Масса	Масштаб
Р	26,10	—
Лист	Листов 1	

ГОСГРАЖДАНСТРОЙ ЛенЗНИИЭП

Копировал:

Формат 11

Формат	Зона	Поз.	Обозначение	Наименование	Кол	Примечание
				Документация		
11			213-2-183.ИМ6-5	Сборочный чертеж		
			213-2-183.ИМ-ТО	Техническое описание		
				Детали		
БЧ		1	213-2-183.ИМ8-1-10	Стержень ф10 AIII		
				ГОСТ 5.1459-72* L=2960мм	1	1,83кг
БЧ		2	213-2-183.ИМ8-4-17	Стержень ф6 AI		
				ГОСТ 5781-75 L=2960	1	0,66кг
			Переменные данные для исполнений			
			213-2-183.ИМ6-5	КР5		
				Детали		
БЧ		3	213-2-183.ИМ8-4-21	Стержень ф8 AI		
				ГОСТ 5781-75 L=500мм	20	0,20кг
			213-2-183.ИМ6-5-01	КР6		
				Детали		
БЧ		3	213-2-183.ИМ8-4-05	Стержень ф6 AI		
				ГОСТ 5781-75 L=500мм	20	0,11кг

Нач.отд.	Коровкевич		
Н.контр.	Кесли		
Гл.констр.	Рооа		21.11.79
Ст. инж.	Гиль		
Инженер	Бельская		

213-2-183.ИМ6-5

Арматурный каркасы КР5, КР6

Стадия	Лист	Листов
Р		1

ГОСГРАЖДАНСТРОЙ
ЛенЗНИИЭП

Инв.№ подл. | Подпись и дата | Взам. инв.№

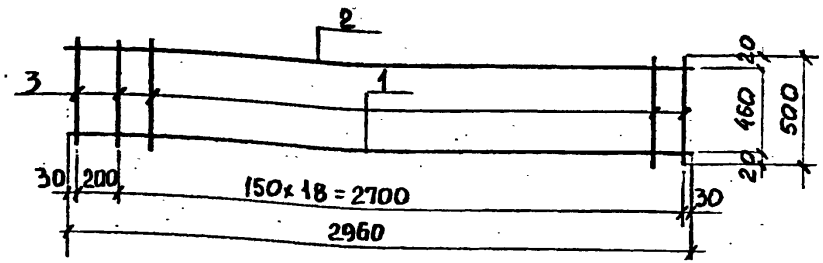

Обозначение	Марка	Масса кг
213-2-183.ИМ6-5	КР 5	6,5
-01	КР 6	4,7

Нач.отд.	Коровкевич		
Н.контр	Кесли		
Гл.констр	Рооа		21.11.79
Ст.инж	Гиль		
Ст.инж	Рубин		
Инженер	Бельская		

213-2-183.ИМ6-5 СБ

Арматурный каркасы КР5, КР6
Сборочный чертеж

Стадия	Масса	Масштаб
Р	См. табл.	—
Лист	Листов 1	

ГОСГРАЖДАНСТРОЙ
ЛенЗНИИЭП

Инв.№ подл. | Подпись и дата | Взам. инв.№

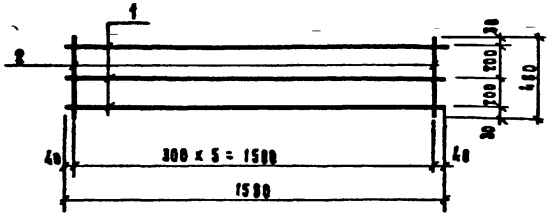

Фор-т	Зона	Поз.	Обозначение	Наименование	Кол.	Примечание
				Документация		
12			213-2-183.ИМ-ТО	Техническое описание		
				Детали		
Б4		1	213-2-183.ИМ 8-1	Стержень ф12AIII ГОСТ 5.1459-72*		
				ℓ = 1580 мм	3	1,40 кг
Б4		2	213-2-183.ИМ 8-4	Стержень ФБАI ГОСТ 5781-75		
				ℓ = 460 мм	6	0,10 кг

Инв.№ подл. | Подпись и дата | Взам.инв.№

		213-2-183.ИМ 7-1	
Нач.отд.	Коровкевич	Арматурная сетка С1	Стадия: Р; Масса: 4.8; Масштаб: —
Н.контр.	Кесли		Лист; Листов 1
Гл.констр.	Рода		Госгражданстрой ЛенЗНИИЭП
Ст.инж.	Гиль		
Инженер	Бельская		

Формат 11

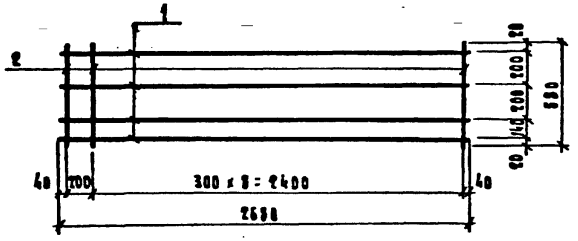

Фор-т	Зона	Поз.	Обозначение	Наименование	Кол.	Примечание
				Документация		
12			213-2-183.ИМ-ТО	Техническое описание		
				Детали		
Б4		1	213-2-183.ИМ 8-1-01	Стержень ф14AIII ГОСТ 5.1459-72*		
				ℓ = 2580 мм	4	3,24кг
Б4		2	213-2-183.ИМ 8-4-01	Стержень ФБАI ГОСТ 5781-75		
				ℓ = 580 мм	10	0,13кг

Инв.№ подл. | Подп. и дата | Взам.инв.№

		213-2-183.ИМ 7-2	
Нач.отд.	Коровкевич	Арматурная сетка С2	Стадия: Р; Масса: 14.3; Масштаб: —
Н.контр.	Кесли		Лист; Листов 1
Гл.констр.	Рода		Госгражданстрой ЛенЗНИИЭП
Ст.инж.	Гиль		
Инженер	Бельская		

Копировал

Формат 11

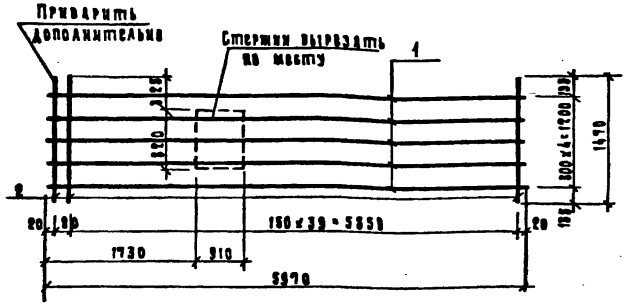

Фор-т	Зона	Поз.	Обозначение	Наименование	Кол.	Примечание
				Документация		
12			213-2-183. ИМ-ТО	Техническое описание		
				Детали		
Б4		1	213-2-183. ИМ8-4-02	Стержень ФБАI ГОСТ 5781-75		
				ℓ = 5970 мм	5	1.26 кг
Б4		2	213-2-183. ИМ8-4-03	Стержень ФБАI ГОСТ 5781-75		
				ℓ = 1478 мм	41	0.33 кг

Нач. отд.	Коровкевич		
Н. контр.	Кесли		
Гл. констр.	Рода		
Ст. инж.	Гиль		
Инженер	Бельская		

213-2-183. ИМ 7-3

Арматурная сетка С3

Стадия	Масса	Масштаб
Р	19.8	—
Лист	Листов 1	

госгражданстрой ЛенЗНИИЭП

Формат 11

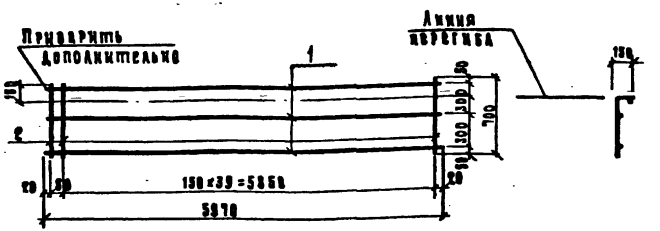

Фор-т	Зона	Поз.	Обозначение	Наименование	Кол.	Примечание
				Документация		
12			213-2-183. ИМ-ТО	Техническое описание		
				Детали		
Б4		1	213-2-183. ИМ8-4-02	Стержень ФБАI ГОСТ 578-75		
				ℓ = 5970 мм	3	1.33 кг
Б4		2	213-2-183. ИМ8-4-04	Стержень ФБАI ГОСТ 5781-75		
				ℓ = 700 мм	41	0.16 кг

Нач. отд.	Коровкевич		
Н. контр.	Кесли		
Гл. констр.	Рода		
Ст. инж.	Гиль		
Инженер	Бельская		

213-2-183. ИМ 7-4

Арматурная сетка С4

Стадия	Масса	Масштаб
Р	10.6	—
Лист	Листов 1	

госгражданстрой ЛенЗНИИЭП

Формат 11

Инв. № подл. | Подпись и дата | Взам. инв. №

Копировал

Формат	Зона	Поз.	Обозначение	Наименование	Кол.	Примечание
				Документация		
А1			213-2-183.ИМ7-5СБ	Сборочный чертеж		
А2			213-2-183.ИМ-ТО	Техническое описание		
А1			213-2-183.ИМ-ВД	Ведомость ссылочных документов		
				Переменные данные для исполнений:		
			213-2-183.ИМ7-5	С3		
				Детали		
Б4		1	213-2-183.ИМ8-2	Стержень ф5 В1 (ГОСТ 6727-53*)		
				ℓ=1460 мм	7	0,22 кг
Б4		2	-02	Стержень ф4 В1 (ГОСТ 6727-53*)		
				ℓ=320 мм	8	0,03 кг
			213-2-183.ИМ7-5-01	С4		
				Детали		
Б4		1	213-2-183.ИМ8-2-01	Стержень ф5 В1 (ГОСТ 6727-53*)		
				ℓ=1310 мм	7	0,20 кг
Б4		2	-02	Стержень ф4 В1 (ГОСТ 6727-53*)		
				ℓ=320 мм	7	0,03 кг

Инв.№ подл. | Подп. и дата | Взам. инв.№

Нач.отд.	Коровкевич	
Н.контр.	Кесли	
Гл.констр.	Рода	
Ст.инж.	Гуль	
Ст.инж.	Рубин	
Инженер	Бельская	

213-2-183.ИМ7-5

Арматурные сетки С3, С4

Стадия	Лист	Листов
Р		1

ГОССТРОЙ ЛенЗНИИЭП

Формат А1

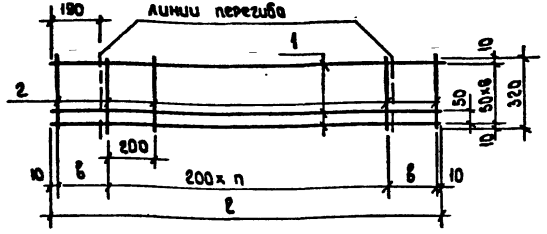

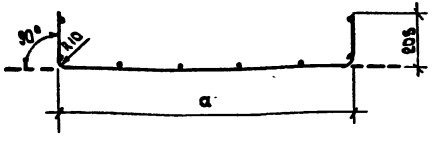

Обозначение	Марка	а мм	в мм	n шт.	ℓ мм	Масса, кг
213-2-183.ИМ7-5	С3	1070	220	5	1460	1,78
-01	С4	920	195	4	1310	1,61

Инв.№ подл. | Подп. и дата | Взам. инв.№

Нач.отд.	Коровкевич	
Н.контр.	Кесли	
Гл.констр.	Рода	
Ст.инж.	Гуль	
Ст.инж.	Рубин	
Инженер	Бельская	

213-2-183.ИМ7-5СБ

Арматурная сетка С3, С4 Сборочный чертеж

Стадия	Масса	Масштаб
Р	См табл.	—
Лист	Листов 1	

ГОССТРОЙ ЛенЗНИИЭП

Копировал:

Формат А1

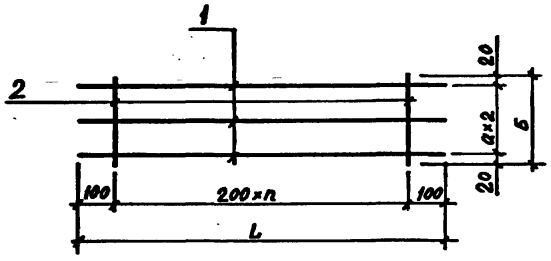

Обозначение	Марка	n	Размеры, мм а	Б	L	Масса
213-2-183.ИМ7-6	С1-1	24	90	220	5000	6.30
-01	С1-2	24	140	320	5000	6.44
-02	С2-1	30	90	220	6200	7.82
-03	С2-2	30	140	320	6200	7.99
-04	С3-1	9	90	220	2000	2.52

Нач.отд.	Коровкевич		
Н.контр.	Кесли		
Гл.констр.	Роол		28.07.79
Инженер	Коротков		

213-2-183.ИМ7-6СБ

Сетки С1-1, С1-2, С2-1, С2-2, С3-1
Сборочный чертеж

СТАДИЯ	МАССА	МАСШТАБ
Р	см. табл.	–

ЛИСТ | ЛИСТОВ 1

ГОСГРАЖДАНСТРОЙ ЛенЗНИИЭП

КОПИРОВАЛ

ФОРМАТ II

Инв.№ подл. | Подпись и дата | Взам. инв.№

Формат	Зона	Поз.	Обозначение	Наименование	Кол. на исполн. 213-2-183.ИМ7-6: 01	02	03	04				Примечание
				Документация								
11			213-2-183.ИМ7-6СБ	Сборочный чертеж	X	X	X	X	X			
			213-2-183.ИМ-ТО	Техническое описание	X	X	X	X	X			
			213-2-183.ИМ-ВД	Ведомость ссылочных документов	X	X	X	X	X			
				Сборочные единицы								
Б4		1	213-2-183.ИМ8-1-05	стержень ф8АIII ГОСТ 5781-75* L=5000 мм	3	3						2,00
Б4		1	-06	то же L=6200 мм			3	3				2,48
Б4		1	-07	то же L=2000 мм					3			0,80
Б4		2	213-2-183.ИМ8-2-03	стержень ф3ВI ГОСТ 6727-53* L=220 мм	25		31		10			0,012
Б4		2	-04	то же L=320 мм		25		31				0,018

Марка	С1-1	С1-2	С2-1	С2-2	С3-1

213-2-183.ИМ7-6

Нач.отд.	Коровкевич		
Н.контр.	Кесли		
Гл.констр.	Роол		28.07.79
Инженер	Коротков		

Сетки С1-1, С1-2, С2-1, С2-2, С3-1

СТАДИЯ	ЛИСТ	ЛИСТОВ
Р		1

ГОСГРАЖДАНСТРОЙ ЛенЗНИИЭП

Формат 11

Инв.№ подл. | Подпись и дата | Взам. инв.№

Обозначение	Наименование	Кол. на исполн. 213-2-183.ИМ7-7-								Примечание
		-	01							
	ДОКУМЕНТАЦИЯ									
213-2-183.ИМ7-7СБ	Сборочный чертёж	X	X							
213-2-183.ИМ-ТО	Техническое описание	X	X							
213-2-183.ИМ-ВД	Ведомость ссылочных док-тов	X	X							
	Детали									
213-2-183.ИМ8-1-08	Стержень ф8АIII ГОСТ 5781-75 L=1500 мм	2								0,59
-09	То же, L=2300 мм		2							0,91
213-2-183.ИМ8-2-05	Стержень ф3ВI ГОСТ 6727-53* L=100 мм	15	23							0,055

Марка	
С6	
С7	

Нач.отд.	Коровкевич		
Н.контр.	Кесли		
Гл.констр.	Роол		
Ст.инж.	Рубин		
Инженер	Коротков		

213-2-183.ИМ7-7

СЕТКИ С6, С7

Стадия	Лист	Листов
Р		1

ГОСГРАЖДАНСТРОЙ ЛенЗНИИЭП

ФОРМАТ 11

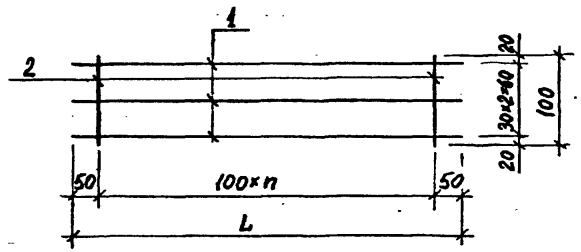

Обозначение	Марка	n	L мм	Масса
213.2.183.ИМ7-	С6	14	1500	2,00
	С7	22	2300	3,09

Нач.отд.	Коровкевич		
Н.контр.	Кесли		
Гл.констр.	Роол		
Ст.инж.	Рубин		
Инженер	Коротков		

213-2-183.ИМ7-7 СБ

СЕТКИ С6, С7

Сборочный чертеж

Стадия	Масса	Масштаб
Р	СМ. ТАБЛ.	—

Лист | Листов 1

ГОСГРАЖДАНСТРОЙ ЛенЗНИИЭП

Инв.№ подл. | Подпись и дата | Взам. инв.№

КОПИРОВАЛ

ФОРМАТ II

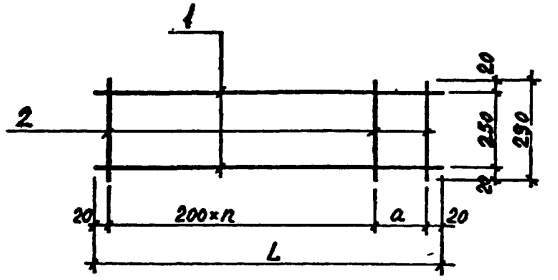

Обозначение	Марка	n	Размеры мм a	Размеры мм L	Масса
213-2-183.ИМ7-8	C1	6	180	1420	0,57
-01	C2	5	80	1120	0.47
-02	C3	4	80	920	0.38
-03	C4	3	180	820	0.33
-04	C14	2	80	520	0.23

Инв № подл.	Подпись и дата	Взам. инв №

Формат	Зона	Поз.	Обозначение	Наименование	Кол. на исполн. 213-2-183.ИМ7-8 – 01	02	03	04	Примечание
11			213-2-183.ИМ7-8СБ	Документация: Сборочный чертеж	X	X	X	X	
12			213-2-183.ИМ-ТО	Техническое описание	X	X	X	X	
11			213-2-183.ИМ-ВД	Ведомость ссылочных документов	X	X	X	X	
				Сборочные единицы:					
				Стержни ГОСТ 6727-53*					
БЧ		1	213-2-183.ИМ8-2-06	ф5ВI L=1420мм	2				0,219
БЧ		1	-07	ф5ВI L=1120мм		2			0,173
БЧ		1	-08	ф5ВI L=920мм			2		0,142
БЧ		1	-09	ф5ВI L=820мм				2	0,127
БЧ		1	-10	ф5ВI L=520мм					0,080
БЧ		2	-11	ф3ВI L=290мм	8	7	6	5	4	0,0165

Марка	C1	C2	C3	C4	C14

Нач. отд.	Коровкевич		
Н. контр.	Кесли		
Гл. констр.	Роол		
Инженер	Коротков		

213-2-183.ИМ7-8

Сетки C1, C2, C3, C4, C14

Стадия	Лист	Листов
Р		

ГОСГРАЖДАНСТРОЙ ЛенЗНИИЭП

формат 11

Инв № подл.	Подпись и дата	Взам. инв №

Нач. отд.	Коровкевич		
Н. контр.	Кесли		
Гл. констр.	Роол		
Инженер	Коротков		

213-2-183.ИМ7-8СБ

Сетки C1, C2, C3, C4, C14

Сборочный чертеж

Стадия	Масса	Масштаб
Р	см. табл.	–

Лист | Листов 1

ГОСГРАЖДАНСТРОЙ ЛенЗНИИЭП

Копировал

Формат 11

Инв.№ подл.	Подпись и дата	Взам. инв.№

Формат	Зона	Поз.	Обозначение	Наименование	Кол. на исполн. 213-2-183.ИМ7-9-								Примечание
					–	01	02	03	04	05	06	07	
				Документация:									
11			213-2-183.ИМ7-9СБ	Сборочный чертеж	×	×	×	×	×	×	×	×	
12			213-2-183.ТМ-ТО	Техническое описание	×	×	×	×	×	×	×	×	
11			213-2-183.ИМ-ВД	Ведомость ссылочных									
				документов	×	×	×	×	×	×	×	×	
				Марка	C5	C6	C7	C8	C15	C16	C17	C20	

Нач.отд.	Коровкевич		213-2-183.ИМ7-9
Н.контр.	Кеслм		
Гл.констр.	Реел		Сетки С5, С6, С7, С8, С15, С16, С17, С20
Инженер	Коротков		

Стадия	Лист	Листов
Р	1	2

ГОСГРАЖДАНСТРОЙ
ЛенЗНИИЭП

Копировал Формат А1

Инв.№ подл.	Подпись и дата	Взам. инв.№

Формат	Зона	Поз.	Обозначение	Наименование	Кол. на исполн. 213-2-183.ИМ7-9-								Примечание
					–	01	02	03	04	05	06	07	
				Сборочные единицы									
				Стержни ГОСТ 6727-53*									
БЧ		1	213-2-183.ИМ8-2-06	ф5 ВI L=1420 мм	2								0.219
БЧ		1	-07	ф5 ВI L=1120 мм		2							0.173
БЧ		1	-08	ф5 ВI L=920 мм			2						0.142
БЧ		1	-09	ф5 ВI L=820 мм				2					0.127
БЧ		1	-10	ф5 ВI L=520 мм					2				0.080
БЧ		1	-12	ф5 ВI L=5650 мм						2			0.870
БЧ		1	-13	ф5 ВI L=2650 мм							2		0.408
БЧ		1	-14	ф5 ВI L=1720 мм								2	0.265
БЧ		2	-15	ф3 АI L=240 мм	8	6	5	5	3	29	14	9	0.013
				Марка	C5	C6	C7	C8	C15	C16	C17	C20	

213-2-183.ИМ7-9

Лист 2

Копировал Формат А1

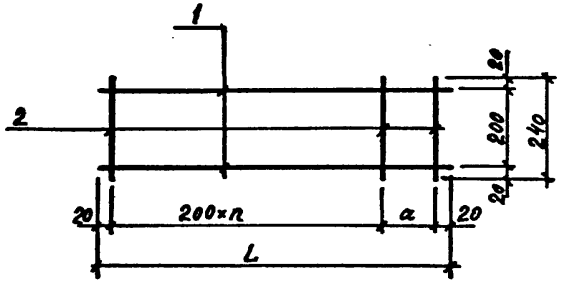

Обозначение	Марка	n	Размеры мм a	Размеры мм L	Масса
213-2-183.ИМ7-9	С5	6	180	1420	0.55
-01	С6	4	280	1120	0.43
-02	С7	3	280	920	0.35
-03	С8	3	180	820	0.32
-04	С15	1	280	520	0.20
-05	С16	27	210	5650	2.12
-06	С17	12	210	2650	1.00
-07	С20	7	280	1720	0.65

Нач.отд.	Коровкевич		
Н.контр.	Кесли		
Гл.констр.	Роол		28.11.79
Инженер	Коротков		

213-2-183.ИМ7-9 СБ

Сетки С5, С6, С7, С8
С15, С16, С17, С20
Сборочный чертеж

Стадия	Масса	Масштаб
Р	см. табл.	—

Лист | Листов 1

ГОСГРАЖДАНСТРОЙ
ЛенЗНИИЭП

Инв.№ подл. | Подпись и дата | Взам. инв.№

формат 11

Формат	Зона	Поз.	Обозначение	Наименование	Кол. на исполн. 213-2-183.ИМ7-10- 01	02	03	04	05	06	07	Примечание
				Документация:								
11			213-2-183.ИМ7-10СБ	Сборочный чертеж	X	X	X	X	X	X	X	X	
12			213-2-183.ИМ-ТО	Техническое описание	X	X	X	X	X	X	X	X	
11			213-2-183.ИМ-ВД	Ведомость ссылочных документов								

Марка	С9	С10	С11	С12	С13	С18	С19	С21

Нач.отд.	Коровкевич		
Н.контр.	Кесли		
Гл.констр.	Роол		28.11.79
Инженер	Коротков		

213-2-183.ИМ7-10

Сетки С9, С10, С11, С12, С13, С18, С19, С21

Стадия	Лист	Листов
Р	1	2

ГОСГРАЖДАНСТРОЙ
ЛенЗНИИЭП

Инв.№ подл. | Подпись и дата | Взам. инв.№

копировал

формат 11

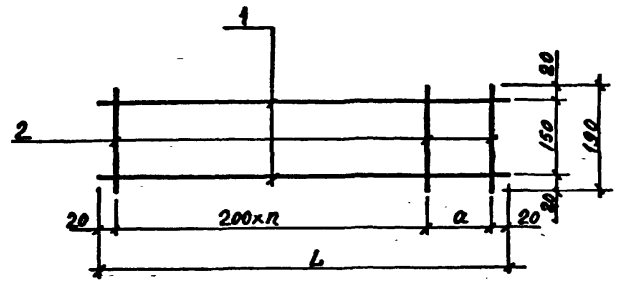

Обозначение	Марка	n	Размеры, мм a	Размеры, мм L	Масса
213-2-183.ИМ7-10	С9	6	180	1420	0.52
-01	С10	4	280	1120	0.41
-02	С11	3	280	920	0.33
-03	С12	3	180	820	0.30
-04	С13	1	280	520	0.19
-05	С18	27	210	5650	2.04
-06	С19	12	210	2650	0.97
-07	С21	7	280	1720	0.62

Инв.№ подл.	Подпись и дата	Взам. инв.№

Изм.	Кол.	Лист	№ док.	Подпись	Дата
Нач. отд.	Коровкевич				
Н. контр.	Кесли				
Гл. констр.	Росл				
Инженер	Коротков				

213-2-183.ИМ7-10СБ

Сетки С9, С10, С11, С12, С13, С18, С19, С21. Сборочный чертеж.

Стадия	Масса	Масштаб
Р	см. табл.	—

Лист | Листов 1

ГОСГРАЖДАНСТРОЙ ЛенЗНИИЭП

Копировал

Формат II

Инв.№ подл.	Подпись и дата	Взам. инв.№

Формат	Зона	Поз.	Обозначение	Наименование	Кол. на испол. 213-2-183.ИМ7-10- 01	02	03	04	05	06	07	Примечание
				Сборочные единицы:								
				Стержни ГОСТ 6727-53*								
БЧ		1	213-2-183.ИМ8-2-06	⌀5 ВрI L=1420 мм								0,218
БЧ		1	-07	⌀5 ВрI L=1120 мм	2							0,173
БЧ		1	-08	⌀5 ВрI L=920 мм		2						0,142
БЧ		1	-09	⌀5 ВрI L=820 мм			2					0,127
БЧ		1	-10	⌀5 ВрI L=520 мм				2				0,080
БЧ		1	-12	⌀5 ВрI L=5650 мм					2			0,870
БЧ		1	-13	⌀5 ВрI L=2650 мм						2		0,408
БЧ		1	-14	⌀5 ВрI L=1720 мм							2	0,265
БЧ		2	-16	⌀3 ВрI L=190 мм	8	5	5	3	29	14	9	0,010

Марка	С9	С10	С11	С12	С13	С18	С19	С21

213-2-183.ИМ7-10

Лист 2

Формат II

Формат	Зона	Поз.	Обозначение	Наименование	Кол. на испол. 213-2-183.ИМ7-11-								Примечание
					–	01	02	03	04				
				Документация:									
11			213-2-183.ИМ7-11СБ	Сборочный чертеж	×	×	×	×	×				
12			213-2-183.ИМ-ТО	Техническое описание	×	×	×	×	×				
11			213-2-183.ИМ-ВД	Ведомость ссылочных документов	×	×	×	×	×				
				Сборочные единицы:									
				Стержни ГОСТ 6727-53*									
БЧ		1	213-2-183.ИМ8-2-17	ф4 В I L=1420 мм	3								0.141
БЧ		1	-18	ф4 В I L=1120 мм		3							0.111
БЧ		1	-19	ф4 В I L=920 мм			3						0.091
БЧ		1	-20	ф4 В I L=820 мм				3					0.081
БЧ		1	-21	ф4 В I L=520 мм					3				0.052
БЧ		2	-22	ф4 В I L=290 мм	20	16	13	12	8				0.029
				Марка	С22	С23	С24	С25	С35				

Нач. отд.	Коровкевич		213-2-183.ИМ7-11
Н. контр.	Кесли		
Гл. констр.	Росл		Сетки С22, С23, С24, С25, С35
Инженер	Коротков		

Стадия	Лист	Листов
Р		1

ГОСГРАЖДАНСТРОЙ
ЛенЗНИИЭП

Формат 11

Инв № подл.	Подпись и дата	Взам. инв №

Нач. отд. Коровкевич
Н. контр. Кесли
Гл. констр. Росл
Инженер Коротков

213-2-183.ИМ7-11СБ

Сетки С22, С23, С24, С25, С35

Сборочный чертеж

Стадия	Масса	Масштаб
Р	см. табл.	—
Лист	Листов 1	

ГОСГРАЖДАНСТРОЙ ЛенЗНИИЭП

Копировал

Формат 11

Обозначение	Марка	n	Размеры, мм a	L	Масса
213-2-183.ИМ7-11-01	С22	18	120	1420	1.00
-02	С23	14	100	1120	0.79
-03	С24	11	110	920	0.65
-04	С25	10	80	820	0.59
	С35	6	60	520	0.39

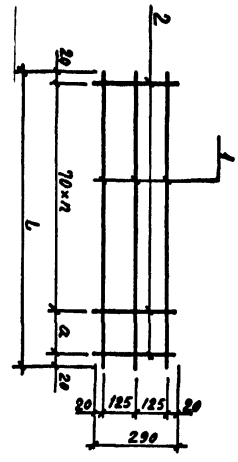

Инв.№ подл.	Подпись и дата	Взам. инв.№

Формат	Зона	Поз.	Обозначение	Наименование	Кол. на испол. 213-2-183.ИМ7-12- —	01	02	03	04				Примечание
				Документация:									
11			213-2-183.ИМ7-12СБ	Сборочный чертеж	X	X	X	X	X				
11			213-2-183.ИМ-ТО	Техническое описание	X	X	X	X	X				
11			213-2-183.ИМ-ВД	Ведомость ссылочных документов	X	X	X	X	X				
				Марка	С26	С27	С28	С29	С36				

Нач.отд.	Коровкевич		213-2-183.ИМ7-12
Н.контр.	Кесли		
Гл.констр.	Роол	28.07	Сетки С26, С27, С28, С29, С36
Инженер	Коротков		

Стадия	Лист	Листов
Р	1	2

ГОСГРАЖДАНСТРОЙ
ЛенЗНИИЭП

Копировал Формат А1

Инв.№ подл.	Подпись и дата	Взам. инв.№

Формат	Зона	Поз.	Обозначение	Наименование	Кол. на испол. 213-2-183.ИМ7-12- —	01	02	03	04				Примечание
				Сборочные единицы:									
				Стержни ГОСТ 6727-53*									
БЧ		1	213-2-183.ИМ8-2-17	ф4 ВI L=1420 мм	3								0,141
БЧ		1	-18	ф4 ВI L=1120 мм		3							0,111
БЧ		1	-19	ф4 ВI L=920 мм			3						0,091
БЧ		1	-20	ф4 ВI L=820 мм				3					0,081
БЧ		1	-21	ф4 ВI L=520 мм					3				0,052
БЧ		2	-23	ф4 ВI L=240 мм	20	16	13	12	8				0,024
				Марка	С26	С27	С28	С29	С36				

213-2-183.ИМ7-12

Лист 2

Копировал Формат А1

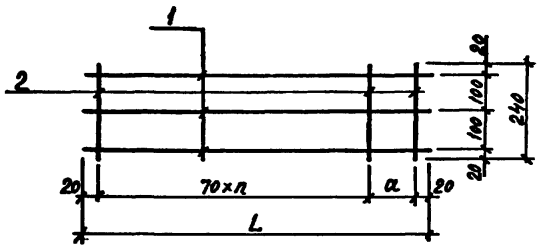

Обозначение	Марка	n	Размеры мм a	Размеры мм L	Масса
213-2-183.ИМ7-12	С26	18	120	1420	0.92
-01	С27	14	100	1120	0.73
-02	С28	11	110	920	0.58
-03	С29	10	80	820	0.54
-04	С36	6	60	520	0,36

Нач.отд.	Коровкевич		
Н.контр.	Кесли		
Гл.констр	Роол		
Инженер	Коротков		

213-2-183.ИМ7-12СБ

Сетки С26, С27, С28, С29, С36.
Сборочный чертеж

Стадия	Масса	Масштаб
Р	см. табл.	—
Лист	Листов 1	

ГОСГРАЖДАНСТРОЙ
ЛенЗНИИЭП

Формат II

Инв.№ подл. | Подпись и дата | Взам. инв.№

Поз.	Обозначение	Наименование	Кол. на испол. 213-2-183.ИМ7-13					Примечание
			-	01	02	03	04	05	
		Документация:							Марка
1	213-2-183.ИМ7-13СБ	Сборочный чертеж	X	X	X	X	X	X	С30
1	213-2-183.ИМ-ТО	Техническое описание	X	X	X	X	X	X	С31
1	213-2-183.ИМ-ВД	Ведомость ссылочных документов							С32
			X	X	X	X	X	X	С33
									С34
									С37

Нач.отд.	Коровкевич		
Н.контр.	Кесли		
Гл.констр	Роол		
Инженер	Коротков		

213-2-183.ИМ7-13

Сетки С30, С31, С32, С33, С34, С37

Стадия	Лист	Листов
Р	1	2

ГОСГРАЖДАНСТРОЙ
ЛенЗНИИЭП

Формат 11

Копировал

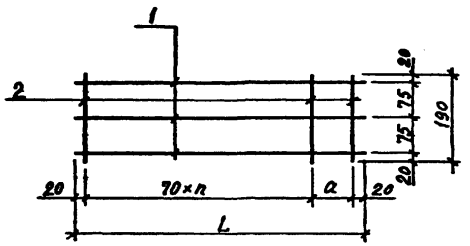

Обозначение	Марка	n	Размеры мм a	Размеры мм L	Масса
213-2-183.ИМ7-13	С30	18	120	1420	0.82
-01	С31	14	100	1120	0.65
-02	С32	11	110	920	0.52
-03	С33	10	80	820	0.48
-04	С34	6	60	520	0.32
-05	С37	2	50	190	0.14

Нач. отд.	Коробкевич		
Н.контр.	Касли		
Гл.констр.	Роол		
Инженер	Коротков		

213-2-183.ИМ7-13СБ

Сетки С30, С31, С32, С33, С34, С37 Сборочный чертеж

Стадия	Масса	Масштаб
Р	см. табл.	—
Лист	Листов 1	

ГОСГРАЖДАНСТРОЙ ЛенЗНИИЭП

Копировал

Формат II

Инв.№ подл. | Подпись и дата | Взам. инв.№

Обозначение	Наименование	Кол. на изделие 213-2-183.ИМ7-13-						Примечание
		01	02	03	04	05		
	Сборочные единицы:							
	Стержни ГОСТ 6727-53*							
213-2-183.ИМ8-2-17	ф4 В I L=1420 мм	3					С30	0.141
-18	ф4 В I L=1120 мм		3				С31	0.111
-19	ф4 В I L=920 мм			3			С32	0.091
-20	ф4 В I L=820 мм				3		С33	0.081
-21	ф4 В I L=520 мм					3	С34	0.052
-24	ф4 В I L=190 мм					3	С37	0.019
-24	ф4 В I L=190 мм	20	16	12	8	4		0.019

Формат А4

213-2-183.ИМ7-13 Лист 2

Инв № подл.	Подпись и дата	Взам. инв №

Формат	Зона	Поз.	Обозначение	Наименование	Кол. на исполн.								Примечание
				Документация									
11			213-2-183. ИМ7-14СБ	Сборочный чертеж	X	X	X	X	X	X			
12			213-2-183. ИМ-ТО	Техническое описание	X	X	X	X	X	X			
11			213-2-183. ИМ-ВД	Ведомость ссылочных	X	X	X	X	X	X			
				Документов									
				Детали									
Б4		1	213-2-183. ИМ8-2-34	Стержень ф5ВI ГОСТ 6727-53*									
				L = 6240 мм	2								0,96 кг
Б4		2	213-2-183. ИМ8-2-33	Стержень ф3ВI ГОСТ 6727-53*									
				L=230 мм	32	32	16	8	31	6			0,0126 кг
				Марка	С38	С39	С40	С41	С42	С43			

Нач. отд.	Коровкевич		
Н. контр	Кесли		
Гл. констр	Роол		28.XI.71
Ст. инж	Гиль		
Ст. инж	Рубин		
Инженер	Бельская		

213-2-183. ИМ7-14

Сетки С38 ÷ С43

Стадия	Лист	Листов
Р	1	2

ГОСГРАЖДАНСТРОЙ
ЛенЗНИИЭП

Копировал Формат 11

Инв № подл.	Подпись и дата	Взам. инв №

Формат	Зона	Поз.	Обозначение	Наименование	Кол. на исполн.								Примечание
Б4		1	213-2-183. ИМ8-2-35	Стержень ф5ВI ГОСТ 6727-53*									
				L = 6110 мм		2							0,94 кг
Б4		1	213-2-183. ИМ8-2-36	Стержень ф5ВI ГОСТ 6727-53*									
				L = 3040 мм.			2						0,47 кг
Б4		1	213-2-183. ИМ8-2-06	Стержень ф5ВI ГОСТ 6727-53*									
				L = 1420 мм				2					0,22 кг
Б4		1	213-2-183. ИМ8-2-37	Стержень ф5ВI ГОСТ 6727-53*									
				L = 5920 мм					2				0,91 кг
Б4		1	213-2-183. ИМ8-2-08	Стержень ф5ВI ГОСТ 6727-53*									
				L = 920 мм						2			0,14 кг
				Марка	С38	С39	С40	С41	С42	С43			

213-2-183. ИМ7-14

Лист 2

Копировал Формат 11

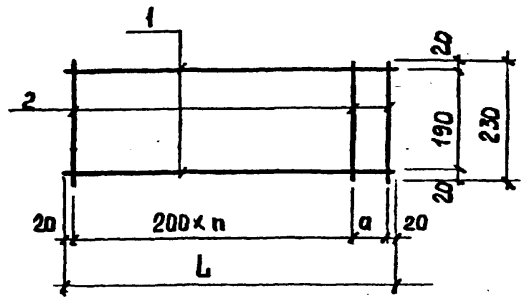

Обозначение	Марка	n кол.	a мм	L мм	Масса кг
213-2-183.ИМ7-14	С38	31	–	6240	2,32
-01	С39	30	70	6110	2,28
-02	С40	14	180	3040	1,14
-03	С41	6	180	1420	0,54
-04	С42	29	80	5920	2,21
-05	С43	4	80	920	0,36

Нач.отд.	Коровкевич		
Н.контр	Кесли		
Гл.констр	Рода		
Ст.инж.	Гиль		
Ст.инж.	Рубин		
Инженер	Бельская		

213-2-183.ИМ7-14СБ

Сетки С38 ÷ С43

Сборочный чертеж

Стадия	Масса	Масштаб
Р	См. табл.	—
Лист	Листов	

ГОСГРАЖДАНСТРОЙ ЛенЗНИИЭП

Инв.№ подл. | Подпись и дата | Взам. инв.№

Формат II

Марка	Кол. на испол.	Обозначение	Наименование	Примечание
			Документация	
		213-2-183.ИМ7-15СБ	Сборочный чертеж	
		213-2-183.ИМ-ТО	Техническое описание	
		213-2-183.ИМ-ВД	Ведомость сборочных документ.	
			Детали	
С44	26	1 213-2-183.ИМ	Стержень ⌀10 AIII ГОСТ5.1459-72* L=2960мм	2 1,83кг
С45	17	1 213-2-183.ИМ	Стержень L=1860мм	2 1,15кг
С46	14	1 213-2-183.ИМ	Стержень L=1560мм	2 0,96кг
		2 213-2-183.ИМ	Стержень ⌀5 BI ГОСТ6727-53* L=200мм	0,03кг

213-2-183.ИМ7-15

Сетки С44, С45, С46

Стадия	Лист	Листов
Р		

ГОСГРАЖДАНСТРОЙ ЛенЗНИИЭП

Нач.отд.	Коровкевич		
Н.контр	Кесли		
Гл.констр	Рода		
Ст.инж.	Гиль		
Ст.инж.	Рубин		
Инженер	Бельская		

Инв.№ подл. | Подпись и дата | Взам. инв.№

Формат II

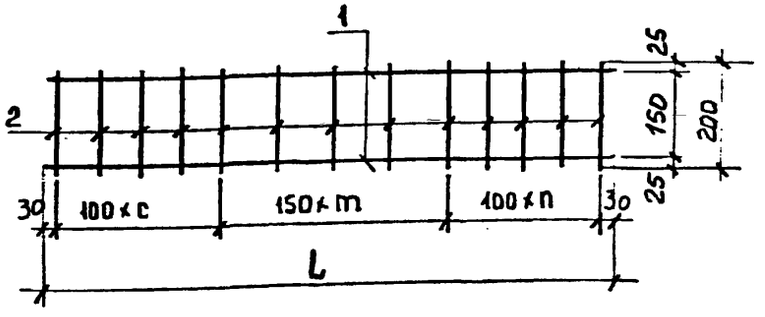

Обозначение	Марка	Колич. с	Колич. m	Колич. n	L мм	Масса кг
213-2-183.ИМ7-15	С44	9	8	8	2960	4,4
-01	С45	6	4	6	1860	2,8
-02	С46	5	4	4	1560	2,3

Взам. инв.№ | Подпись и дата | Инв.№ подл.

Нач.отд	Коровкевич		
Н.контр	Кесли		
Гл.констр	Роол		
Ст.инж	Гиль		
Ст.инж	Рубин		
Инженер	Бельская		

213-2-183.ИМ7-15 СБ

Сетки С44, С45, С46
Сборочный чертеж

Стадия	Масса	Масштаб
Р	См. табл.	—
Лист	Листов 1	

ГОСГРАЖДАНСТРОЙ
ЛенЗНИИЭП

Формат II

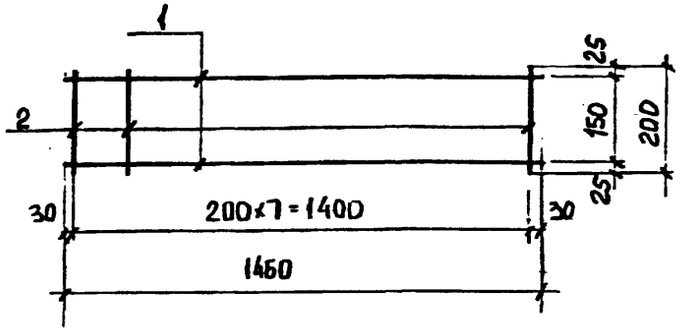

Фор-т	Зона	Поз.	Обозначение	Наименование	Кол.	Примечание
				Документация		
11			213-2-183.ИМ-ТО	Техническое описание		
11			213-2-183.ИМ-ВД	Ведомость ссылочных документов		
			213-2-183.ИМ7-16	С47		
				Детали		
БЧ		1	213-2-183.ИМ8-2	Стержень ⌀5ВI ГОСТ 6727-53*		
				L = 1460 мм	2	0,22 кг
БЧ		2	213-2-183.ИМ8-2-38	Стержень ⌀3ВI ГОСТ 6727-53*		
				L = 200 мм	8	0,02 кг

Взам. инв.№ | Подпись и дата | Инв.№ подл.

Нач.отд	Коровкевич		
Н.контр	Кесли		
Гл.констр	Роол		
Ст.инж	Гиль		
Ст.инж	Рубин		
Инженер	Бельская		

213-2-183.ИМ7-16

Сетка С47

Стадия	Масса	Масштаб
Р	0,60.-	—
Лист	Листов 1	

ГОСГРАЖДАНСТРОЙ
ЛенЗНИИЭП

Копировал

Формат II

Формат	Зона	Поз.	Обозначение	Наименование	Кол	Примечание
				Документация		
А1			213-2-183.ИМ7-17СБ	Сборочный чертеж		
А1			213-2-183.ИМ-ТО	Техническое описание		
				Детали		
БЧ		1	213-2-183.ИМ8-4-17	Стержень ⌀6AI ГОСТ 5781-75		
				L = 2960 мм	4	0,66 кг
				Переменные данные для исполнений		
			213-2-183.ИМ7-17	С48		
				Детали		
БЧ		2	213-2-183.ИМ8-4-18	Стержень ⌀6AI ГОСТ 5781-75		
				L = 660 мм	20	0,146 кг
			213-2-183.ИМ7-17-01	С49		
				Детали		
БЧ		2	213-2-183.ИМ8-4-19	Стержень ⌀6AI ГОСТ 5781-75		
				L = 760 мм	20	0,169 кг
			213-2-183.ИМ7-17-02	С50		
				Детали		
БЧ		2	213-2-183.ИМ8-4-20	Стержень ⌀6AI ГОСТ 5781-75		
				L = 860 мм	20	0,191 кг

Взам. инв.№ | Подпись и дата | Инв.№ подл.

Нач.отд.	Коровкевич	
Н.контр.	Кесли	
Гл.констр.	Рооп	
Ст.инж.	Гиль	
Ст.инж.	Рубин	
Инженер	Бельская	

213-2-183.ИМ7-17

Сетки С48, С49, С50

Стадия	Лист	Листов
Р		1

ГОСГРАЖДАНСТРОЙ
ЛенЗНИИЭП

Копировал

Формат А1

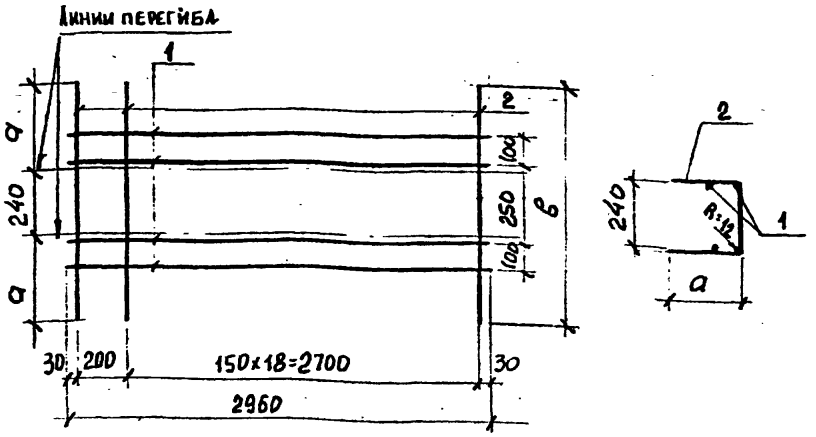

Обозначение	Марка	Размеры мм		Масса кг
		а	в	
213-2-183.ИМ7-17	С48	210	660	5,6
-01	С49	260	760	6,0
-02	С50	310	860	6,5

Взамен инв.№ | Подпись и дата | Инв.№ подл.

Нач.отд.	Коровкевич	
Н.контр.	Кесли	
Гл.констр.	Рооп	
Ст.инж.	Гиль	
Ст.инж.	Рубин	
Инженер	Бельская	

213-2-183.ИМ7-17СБ

Сетки С48, С49, С50
Сборочный чертеж

Стадия	Масса	Масштаб
Р	См. табл.	—
Пист	Листов	

ГОСГРАЖДАНСТРОЙ
ЛенЗНИИЭП

Копировал

Формат А1

Формат	Зона	Поз.	Обозначение	Наименование	Кол	Примечание
				Документация		
11			213-2-183.ИМ7-18СБ	Сборочный чертеж		
11			213-2-183.ИМ-ТО	Техническое описание		
				Детали		
БЧ		1	213-2-183.ИМ8-2-39	Стержень ⌀5ВI ГОСТ 6727-53*		
				L=1370 мм	36	0.21 кг
БЧ		2	213-2-183.ИМ8-2-40	Стержень ⌀5ВI ГОСТ 6727-53*		
				L=330 мм	8	0,05 кг
БЧ		3	213-2-183.ИМ8-2-41	Стержень ⌀4ВI ГОСТ 6727-53*		
				L=5940 мм	2	0,59 кг
БЧ		4	213-2-183.ИМ8-2-42	Стержень ⌀4ВI ГОСТ 6727-53*		
				L=3510 мм	4	0,35 кг
БЧ		5	213-2-183.ИМ-2-43	Стержень ⌀4ВI ГОСТ 6727-53*		
				L=1720 мм.	4	0,17 кг
БЧ		6	213-2-183.ИМ-2-44	Стержень ⌀4ВI ГОСТ 6725-53*		
				L=1390 мм.	2	0,14 кг

Нач.отд	Коровкевич		
Н.контр	Кесли		
Гл.констр	Рооа		28×29
Ст.инж	Гиль		
Ст.инж	Рубин		
Инженер	Бельгкач		

213-2-183.ИМ-18

Сетка С51

Стадия	Лист	Листов
Р		1

ГОСГРАЖДАНСТРОЙ
ЛенЗНИИЭП

Взам. инв.№ | Подпись и дата | Инв.№ подл.

Копировал

Формат II

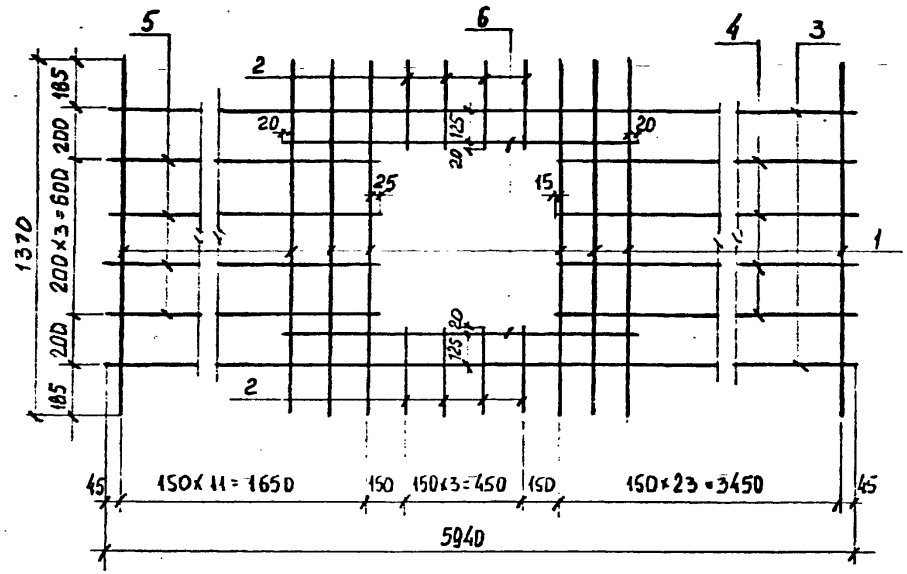

Нач.отд	Коровкевич		
Н.контр.	Кесли		
Гл.констр	Рооа		28×29
Ст.инж	Гиль		
Ст.инж	Рубин		
Инженер	Бельгкач		

213-2-183.ИМ7-18СБ

Сетка С51

Сборочный чертеж

Стадия	Масса	Масштаб
Р	11,5	1:20
Лист	Листов 1	

ГОСГРАЖДАНСТРОЙ
ЛенЗНИИЭП

Взам. инв.№ | Подпись и дата | Инв.№ подл.

Копировал

Формат II

Формат	Зона	Поз.	Обозначение	Наименование	Кол.	Примечание
				Документация		
А2			213-2-183.ИМ7-19 СБ	Сборочный чертеж		
А1			213-2-183.ИМ-ТО	Техническое описание		
				Переменные данные для исполнений		
			213-2-183.ИМ7-19	С52		
				Детали		
Бч		1	213-2-183.ИМ8-4-24	Стержень ⌀6 АI ГОСТ 5781-75		
				L=5960 мм	2	1,32 кг
Бч		2	213-2-183.ИМ8-2-33	Стержень ⌀3 ВI ГОСТ 6727-53*		
				L=230 мм	19	0,01 кг
			213-2-183.ИМ7-19-01	С53		
				Детали		
Бч		1	213-2-183.ИМ8-1-11	Стержень ⌀12 AIII ГОСТ 5.1459-72*		
				L=5960 мм	13	5,29 кг
Бч		2	213-2-183.ИМ8-1-12	Стержень ⌀12 AIII ГОСТ 5.1459-72*		
				L=1450 мм	6	1,29 кг
Бч		3	213-2-183.ИМ8-2-45	Стержень ⌀3 ВI ГОСТ 6727-53*		
				L=1450 мм	22	0,08 кг

Инв. № подл. | Подпись и дата | Взамен инв. №

Нач.отд.	Коровкевич		213-2-183.ИМ7-19
Н.контр.	Кесли		
Гл.констр.	Роол		Сетки С52 — С55
Ст.инж.	Гиль		Стадия: Р; Лист: 1; Листов: 2
Ст.инж.	Рубин		ГОСГРАЖДАНСТРОЙ ЛенЗНИИЭП
Инженер	Гольдман		

Формат А1

Формат	Зона	Поз.	Обозначение	Наименование	Кол.	Примечание
			213-2-183.ИМ7-19-02	С54		
				Детали		
Бч		1	213-2-183.ИМ8-1-13	Стержень ⌀6 АI ГОСТ 5781-75		
				L=5960 мм	13	1,32 кг
Бч		2	213-2-183.ИМ8-2-45	Стержень ⌀3 ВI ГОСТ 6727-53*		
				L=1450 мм	25	0,08 кг
			213-2-183.ИМ7-19-03	С55		
				Детали		
Бч		1	213-2-183.ИМ8-2-	Стержень ⌀3 ВI ГОСТ 6727-53*		
				L=1450 мм	6	0,08 кг
Бч		2	213-2-183.ИМ8-2-46	Стержень ⌀3 ВI ГОСТ 6727-53*		
				L=640 мм	15	0,04 кг

Инв. № подл. | Подпись и дата | Взамен инв. №

213-2-183.ИМ7-19 Лист 2

Копировал

Формат А1

Рис 1

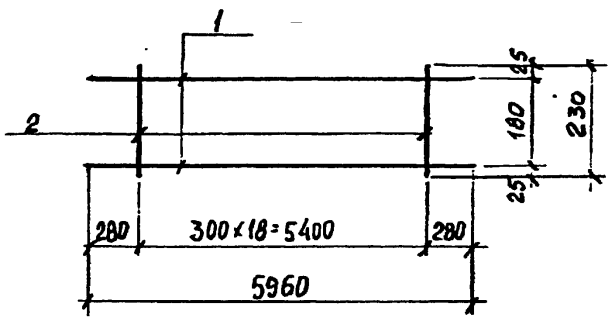

Рис 2

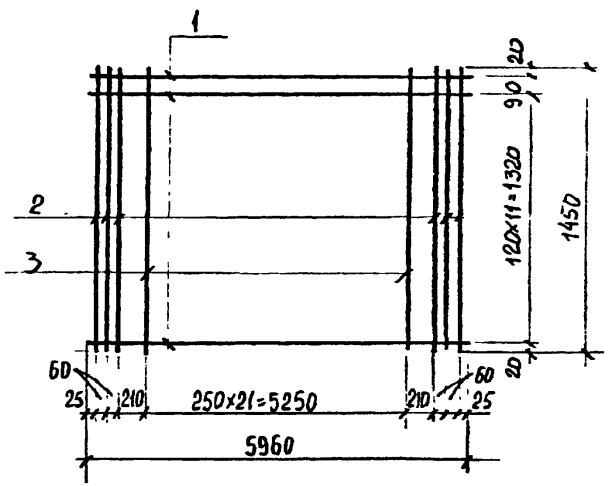

Рис 4

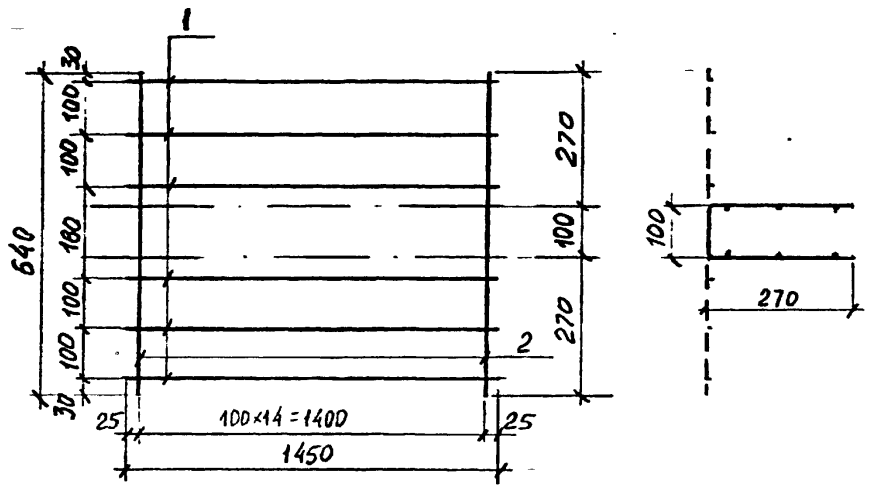

Рис 3

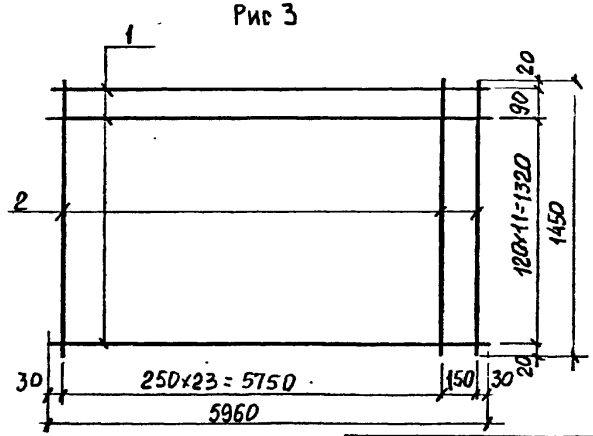

Обозначение	Марка	Рис	Масса кг
2.13-2-133.ИМ7-19	С52	1	2,8
-01	С53	2	18,3
-02	С54	3	19,2
-03	С55	4	1,1

Нач отд	Коровкевич		
Н. контр	Кесли		
Гл Констр	Рова		
Ст инж	Гиль		
Ст инж	Рубин		
Инженер	Бельская		

213-2-133.ИМ7-19СБ

Сетки С52 – С55
Сборочный чертеж

Стадия	Масса	Масштаб
Р	Сн. Табл	—
Лист	Листов 1	

ГОСГРАЖДАНСТРОЙ
ЛенЗНИИЭП

Инв.№ подл. | Подпись и дата | Взам. инв.№

Копировал

Формат А2г

Вид А

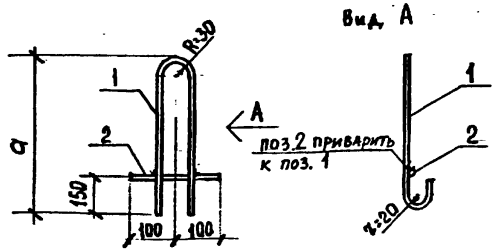

Обозначение	Марка	a мм	Масса кг
213-2-181.ИМ9-1	Петля П1	820	1,25
-01	Петля П2	580	0,95

Фор-т	Зона	Поз.	Обозначение	Наименование	Кол.	Примечание
				Документация		
11			213-2-183.ИМ-ТО	Техническое описание		
				Детали		
БЧ		2	213-2-183.ИМ8-4-25	Стержень Ф10 АI ГОСТ 5781-75		
				L = 200 мм	1	0,12 кг
			Переменные данные для исполнений			
			213-2-183.ИМ9-1	Петля П1		
				Детали		
БЧ		1	213-2-183.ИМ8-4-26	Стержень Ф10 АI ГОСТ 5781-75		
				L = 1830 мм	1	1,13 кг
			213-2-183.ИМ9-1-01	Петля П2		
				Детали		
БЧ		1	213-2-183.ИМ8-4-27	Стерж Ф10 АI ГОСТ 5781-75	L=1350мм	1	0,83кг

Нач.отд.	Коровкевич	
Н.контр	Кесли	
Гл.констр	Роол	
Ст.инж.	Гиль	
Ст.инж.	Рубин	
Инженер	Бельская	

213-2-183.ИМ9-1

Петли П1, П2

Стадия	Масса	Масштаб
Р	См. табл.	—
Лист	Листов 1	

ГОСГРАЖДАНСТРОЙ
ЛенЗНИИЭП

Взам. инв.№ | Подпись и дата | Инв.№ подл.

Формат II

Рис 1

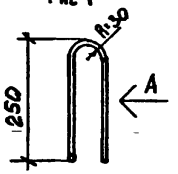

Вид А

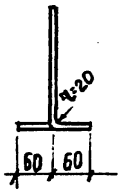

Рис 2

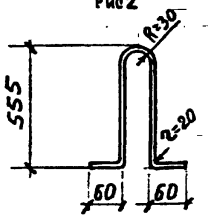

Обозначение	Марка	Рис	Масса кг
213-2-183.ИМ9-2	Петля П3	1	0,26
-01	Петля П4	2	0,5

Фор-т	Зона	Поз.	Обозначение	Наименование	Кол.	Примечание
				Документация		
11			213-2-183 ИМ-ТО	Техническое описание		
				Переменные данные для исполнений		
			213-2-183 ИМ9-2	Петля П3		
				Детали		
БЧ			213-2-183 ИМ8-4-28	Стержень Ф8 АI ГОСТ 5781-75		
				L = 650 мм	1	0,26 кг
			213-2-183 ИМ9-2-01	Петля П4		
				Детали		
БЧ			213-2-183 ИМ8-4-29	Стержень Ф8 АI ГОСТ 5781-75		
				L = 1260 мм	1	0,5 кг

Нач.отд.	Коровкевич	
Н.контр	Кесли	
Гл.констр	Роол	
Ст.инж.	Гиль	
Ст.инж.	Рубин	
Инженер	Бельская	

213-2-183.ИМ9-2

Петли П3, П4

Стадия	Масса	Масштаб
Р	См. табл.	—
Лист	Листов 1	

ГОСГРАЖДАНСТРОЙ
ЛенЗНИИЭП

Взам. инв.№ | Подпись и дата | Инв.№ подл.

Копировал

Формат II

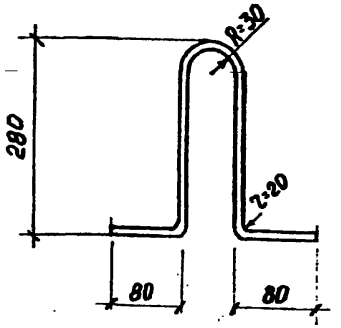

Фор-т	Зона	Поз.	Обозначение	Наименование	Кол.	Приме-чание
				Документация		
12			213-2-183. ИМ-ТО	Техническое описание		
				Детали		
			213-2-183. ИМ9-3	Петля П5		
БЧ			213-2-183. ИМ 8-4-30	Стержень Ф10АI ГОСТ 5781-75	1	
				L=750мм		

Нач. отд.	Коровкевич		
Н. контр.	Кесли		
Гл. констр	Роол		28.11.79
Ст. инж.	Гиль		
Ст. инж.	Рубин		
Инженер	Бельская		

213-2-183. ИМ9-3

Петля П5

Стадия	Масса	Масштаб
Р	0,46	—
Лист	Листов 1	

ГОСГРАЖДАНСТРОЙ
ЛенЗНИИЭП

Инв.№ подл. | Подпись и дата | Взам. инв.№

Формат II

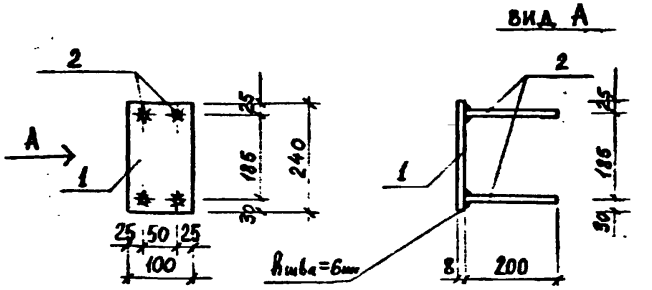

Формат	Зона	Поз.	Обозначение	Наименование	Кол	Приме-чание
				Документация		
12			213-2-183. ИМ-ТО	Техническое описание		
12			213-2-183. ИМ-ВД	Ведомость ссылочных		
				документов		
				Детали		
БЧ		1	213-2-183. ИМ3-50-07	Полоса 100×8 ГОСТ 103-76		
				Вст3кп2 ГОСТ 380-71*		
				ℓ=240мм	1	1,51
БЧ		2	213-2-183. ИМ8-3	Стержень Ф10АIII ГОСТ 5781-75		
				Вст5сп2 ГОСТ 380-71*		
				ℓ=200мм	4	0,12

Нач. отд.	Коровкевич		
Н. контр	Кесли		
Гл. констр	Роол		28.11.79
Ст. инж.	Рубин		
Ст. инженер	Зазерский		

213-2-183. ИМ9-4

Закладная деталь МН-1

Стадия	Масса	Масштаб
Р	1,99	1:10
Лист	Листов 1	

ГОСГРАЖДАНСТРОЙ
ЛенЗНИИЭП

Инв.№ подл. | Подпись и дата | Взам. инв.№

Копировал

Формат II

Фор-т	Зона	Поз.	Обозначение	Наименование	Кол.	Приме-чание
				Документация		
А1			213-2-183.ИД2-1 СБ	Сборочный чертеж		
			Гост 475-78	Общие технические		
				условия		
				Детали		
Бд		1	213-2-183 ИД.2-1-1	Брусок коробки вертик.	2	
				47х74 мм; L= 2066 мм.		
Бд		2	213-2-183 ИД2-1-2	Брусок коробки горизонт.		
				49х74 мм; L= 874 мм.	2	
Бд		3	213-2-183 ИД2-1-3	Полотно двери	1	
Бд		4	213-2-183 ИД2-1-4	Нащельник 13х34 мм;		
				L= 695	1	
Бд		5	213-2-183 ИД2-1-5	Обкладка 10х30 мм.		
Бд		6	213-2-183 ИД2-1-6	Столярная плита		
				515х695 мм; δ= 22 мм.	1	
Бд		7	213-2-183 ИД2-1-7	Столярная плита		
				760х660 мм; δ= 22 мм	1	

Нач.отд.	Коровкевич		
Н.контр.	Кесли		
Гл.констр	Роол		
Ст.арх.	Соколова		

213-2-183.ИД2-1

Дверной блок ИД1

Стадия	Лист	Листов
Р		1

Госгражданнестрой ЛенЗНИИЭП

Формат А1

Фор-т	Зона	Поз.	Обозначение	Наименование	Кол.	Приме-чание
				Документация		
А1			213-2-183 ИД2-2 СБ	Сборочный чертеж		
			ГОСТ 23166-78	Общие технические		
				условия		
				Детали		
Бд		1	213-2-183 ИД2-2-1	Брусок обвязки вертикальн.		
				94х51 мм; L= 1756 мм.	2	
Бд		2	213-2-183 ИД2-2-2	Брусок обвязки горизонт.		
				94х51 мм; L= 2296 мм.	2	
Бд		3	213-2-183 ИД2-2-3	Брус доборный		
				23х70 мм; L= 19.64 м.	1	
Бд		4	213-2-183 ИД2-2-4	Наличник 18х32 мм.		
				L= 19.64 м.	1	
Бд		5	213-2-183 ИД2-2-5	Брусок переплета горизонт.		
				62х54 мм; L= 1170 мм.	2	
Бд		6	213-2-183 ИД2-2-6	Брусок переплета вертик.		
				62х54 мм; L= 650 мм.	2	
Бд		7	213-2-183 ИД2-2-7	Штапик 34х15 мм;		
				L= 26.0 м.	1	

Нач.отд.	Коровкевич		
Н.контр.	Кесли		
Гл.констр	Роол		
Ст.арх.	Соколова		

213-2-183.ИД2-2

Фрамуга ИД11

Стадия	Лист	Листов
Р		1

Госгражданнестрой ЛенЗНИИЭП

Калькировал

Формат А1

Инв.№ подл. | Подп. и дата | Взам.инв.№

Дверной блок ИД-1 по I-I

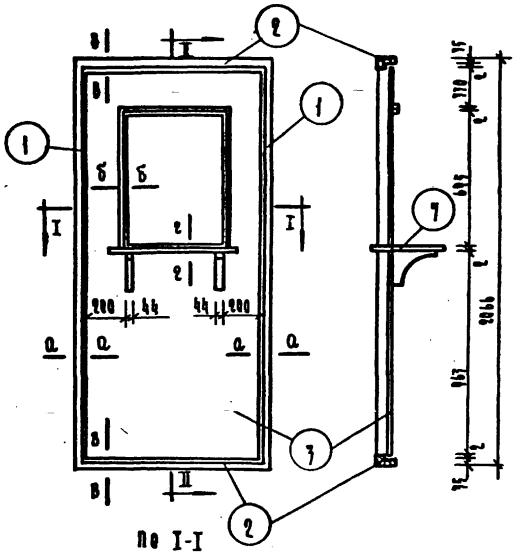

по II-II

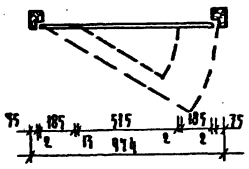

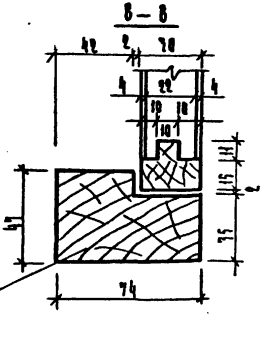

а — а

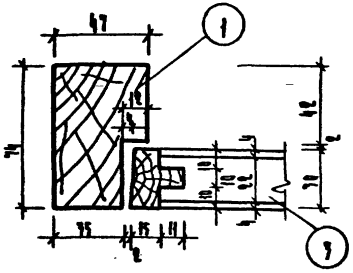

Г-Г

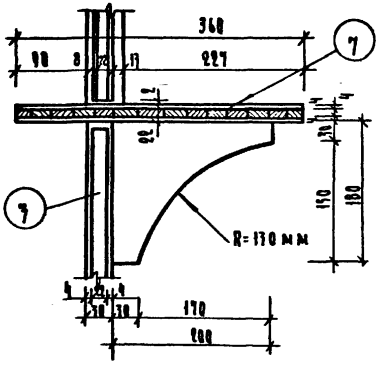

Б-Б

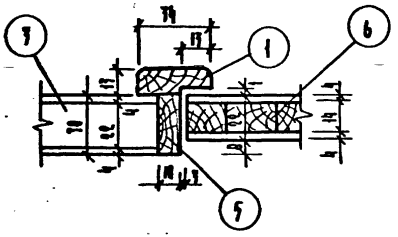

Дверной блок ИД-1 применяется в помещениях кухни и каждой чистого пола.

				213-2-183.ИД2-1СБ	
				Дверной блок ИД 1. Сборочный чертеж	Стадия: Р; Масса: —; Масшт.: —
					Лист; Листов 1
Нач.отд.	Коровкевич				Госграждансстрой ЛенЗНИИЭП
Н.контр.	Кесли				
Гл.констр	Рооп				
Ст. арх.	Соколова				
Ст. техн.	Смагаринская				

Копировал

Формат А2

Инв.№ подл. | Подп. и дата | Взам. инв.№

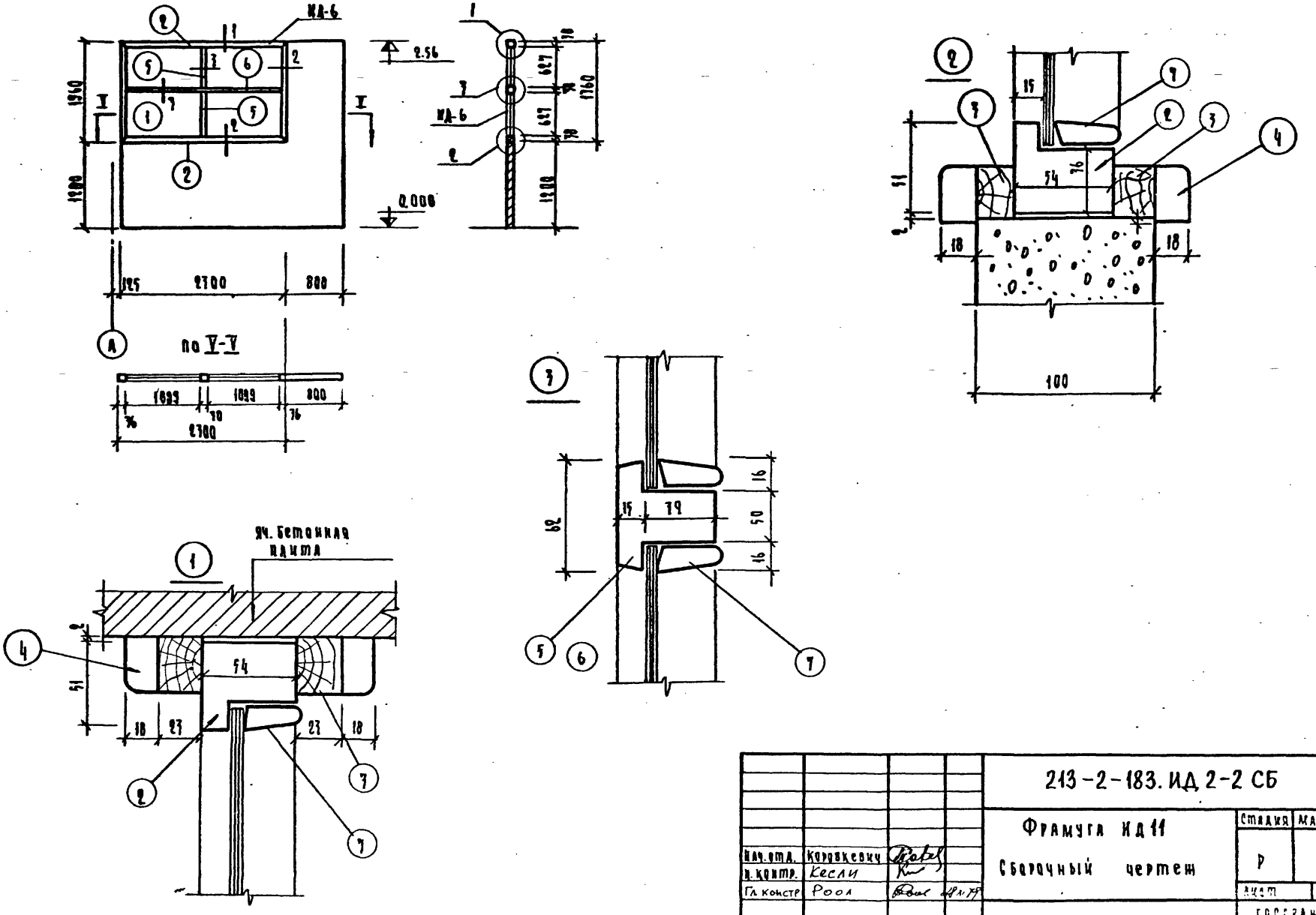

				213-2-183. ИД 2-2 СБ			
				Фрамуга ИД 11	Стадия	Масса	Масшт.
Нач. отд.	Коровкевич			Сборочный чертеж	Р		—
Н. контр.	Кесли				Лист	Листов 1	
Гл. констр.	Роол				Госгражданстрой ПенЗНИИЭП		
Ст. арх.	Соколова						
Ст. техн.	Смагаринская						

Инв. № подл. | Подп. и дата | Взам. инв. №

Копировал

Формат 12г

Формат	Зона	Поз.	Обозначение	Наименование	Кол.	Примечание
				Документация		
А1			213-2-183.НД2-3 СБ	Сборочный чертеж		
				Детали		
БЧ		1	213-2-183.НД2-3-1	Вагонка ℓ=1959мм; б=45мм, б=13мм.	14	
БЧ		2	213-2-183НД2-3-2	Доска ℓ=1959мм; б=143мм; б=25мм.	4	
БЧ		3	213-2-183 НД 2-3-3	Крепежный брусок ℓ=206мм; б=25мм; б=25мм.	4	
БЧ		4	213-2-183 НД 2-3-4	Доска ℓ=1959мм; б=200мм, б=40мм.	2	
БЧ		5	213-2-183 НД 2-3-5	Доска ℓ=296мм; б=200мм б=40мм	2	

Инв.№ подл. | Подпись и дата | Взам. инв.№

Нач.отд	Коровкевич		
Н.контр.	Кесли		
Гл.констр	Роол		
Ст.Арх	Соколова		

213-2-183.НД2-3

Импост НД2

Стадия	Лист	Листов
Р		1

ГОСГРАЖДАНСТРОЙ
ЛенЗНИИЭП

Формат А1

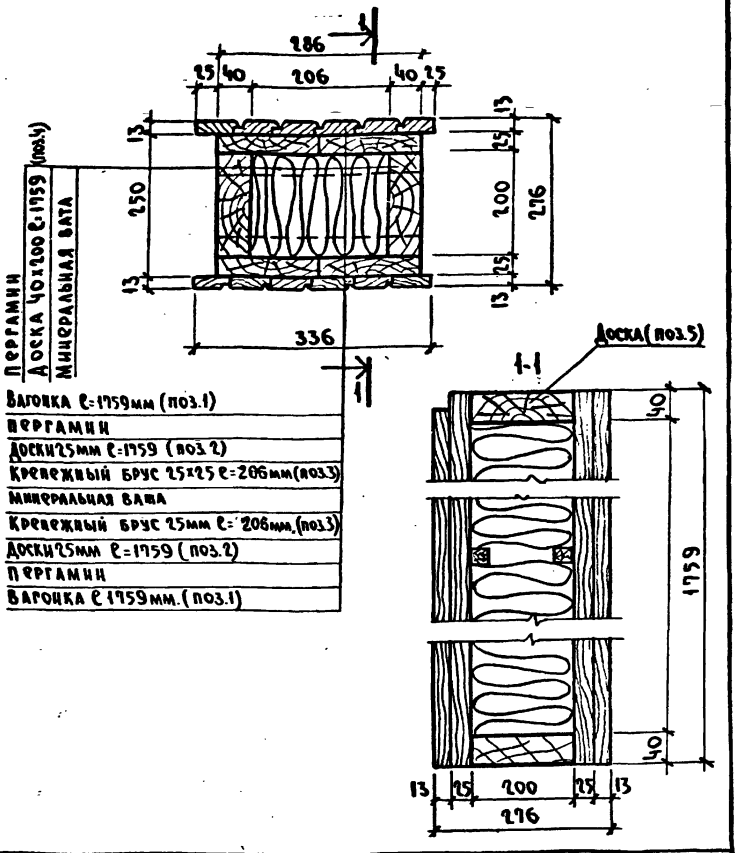

Инв.№ подл. | Подпись и дата | Взам. инв.№

Нач.отд	Коровкевич		
Н.контр	Кесли		
Гл.констр	Роол		
Ст.Арх	Соколова		

213-2-183. НД2-3 СБ

Импост НД2
Сборочный чертеж

Стадия	Масса	Масштаб
Р		—
Лист	Листов 1	

ГОСГРАЖДАНСТРОЙ
ЛенЗНИИЭП

Копировал

Формат А1

Формат	Зона	Поз.	Обозначение	Наименование	Кол.	Примечание
				Документация		
11			213-2-183.ИД2-4СБ	Сборочный чертеж		
				Детали		
БЧ		2	213-2-183.ИД 2-4-1	Доска ℓ=417мм; б=200мм; δ=25мм	20	
БЧ		4	213-2-183.ИД 2-4-2	Доска ℓ=417мм; б=200мм; δ=40мм	2	
БЧ		5	213-2-183.ИД 2-4-3	Доска ℓ=1220мм; б=200мм; δ=40мм	2	
			Переменные данные	**на исполнение**		
			213-2-183.ИД 2-4	ИД-3		
БЧ		1	213-2-183.ИД2-4-4	Вагонка ℓ=442мм; б=45мм; δ=13мм	56	
БЧ		3	213-2-183.ИД 2-4-5	Крепежный брус ℓ=1300мм,		
				б=25мм; δ=25мм	2	
БЧ		6	213-2-183.ИД 2-4-6	Доска ℓ=1300мм; б=130мм; δ=25мм	1	
			213-2-183.ИД2-4-01	ИД-4		
				Детали		
БЧ		1	213-2-183.ИД2-4-4	Вагонка ℓ=442мм; б=45мм; δ=13мм	90	
БЧ		3	213-2-183.ИД 2-4-7	Крепежный брус ℓ=100мм; б=25мм,		
				δ=25мм.	2	
БЧ		6	213-2-183.ИД 2-4-8	Доска ℓ=1000мм; б=130мм; δ=25мм	1	

Инв.№ подл. | Подпись и дата | Взам.инв.№

Нач.отд	Коровкевич		213-2-183.ИД2-4
Н.контр	Кесли		Импосты ИД3; ИД4
Гл.констр	Роол		Стадия: Р; Лист; Листов: 1
Ст.Арх.	Соколова		Госгражданстрой ЛенЗНИИЭП

Формат 11

Вагонка ℓ=442мм (поз.1)
Пергамин
Доска 25мм ℓ=417 поз(2)
Брус 25х25мм ℓ=1300 (поз.3)
Минеральная вата

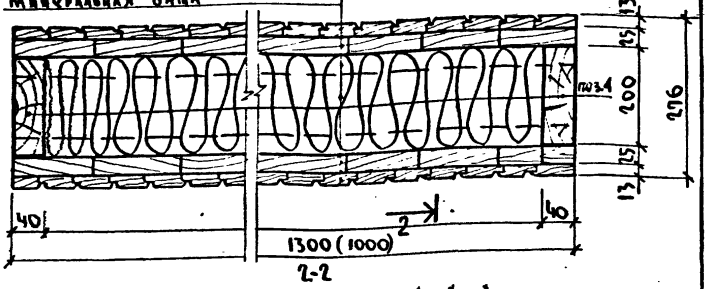

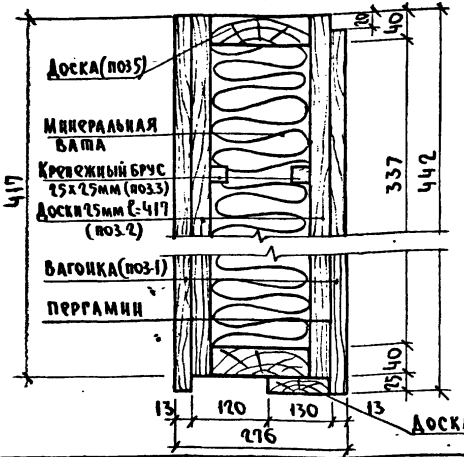

Размеры в скобках даны для ИД4

Инв.№ подл. | Подпись и дата | Взам.инв.№

Нач.отд	Коровкевич		213-2-183.ИД2-4 СБ
Н.контр	Кесли		Импосты ИД3; ИД4 Сборочный чертеж
Гл.констр	Роол		Стадия: Р; Масса: —; Масштаб: —
Ст.Арх.	Соколова		Лист; Листов 1
			Госгражданстрой ЛенЗНИИЭП

Копировал

Формат 11

Формат	Зона	Поз.	Обозначение	Наименование	Кол.	Примечание
				Документация:		
11			213-2-183. ИД2-5СБ	Сборочный чертеж		
				Сборочные единицы:		
11		1	213-2-183.ИД2-6	Рама Р1	2	
11		2	213-2-183.ИД2-6-01	Рама Р2	1	
11		3	213-2-183.ИД2-6-02	Решетка	1	
				Детали.		
11		4	213-2-183.ИМ3-12	Уголок ИМ16	2	
				Стандартные изделия:		
		5		Петля ПНЦ-60 ГОСТ 5088-78	2	
		6		Форточная задвижка ГОСТ 5087-72	1	

Нач. отд.	Коровкевич		
Н. контр.	Кесли		
Гл. констр.	Роол		28.10.79
Инженер	Коротков		

213-2-183.ИД2-5

Ограждение радиаторов ИД 8

Стадия	Лист	Листов
Р		1

ГОСГРАЖДАНСТРОЙ ЛенЗНИИЭП

Формат 11

Инв. № подл. | Подпись и дата | Взам. инв. №

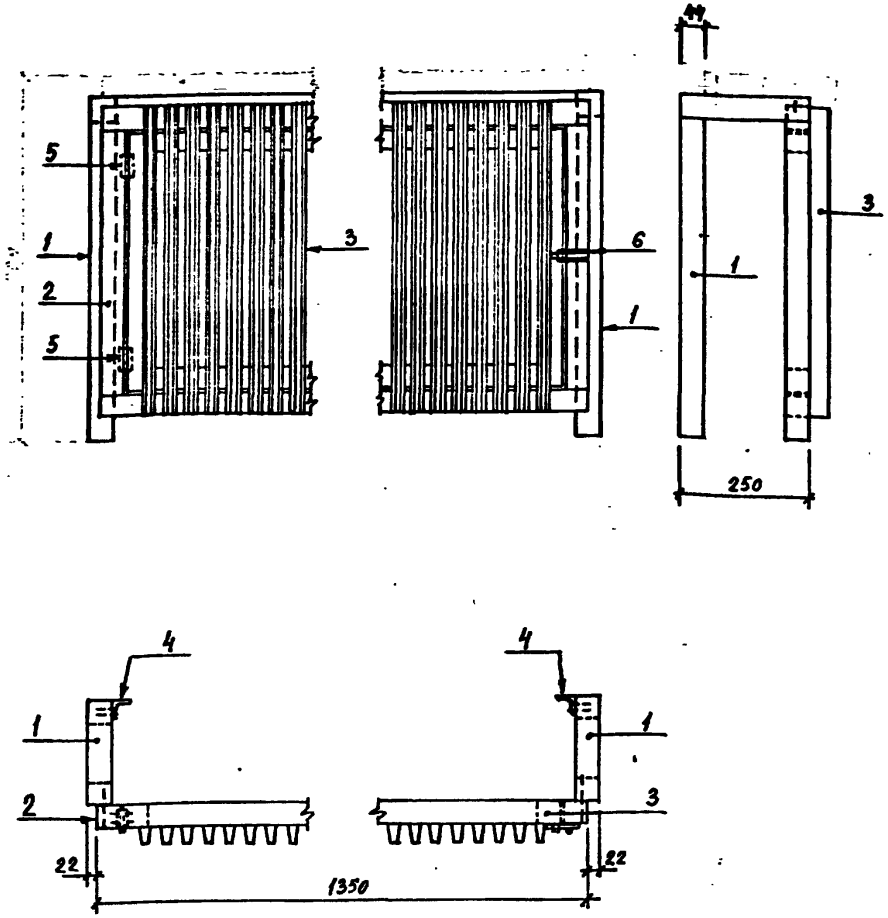

Нач. отд.	Коровкевич		
Н. контр.	Кесли		
Гл. констр.	Роол		28.10.79
Ст. арж.	Соколова		
Инженер	Коротков		

213-2-183.ИД2-5СБ

Ограждение радиаторов ИД 8. Сборочный чертеж

Стадия	Масса	Масштаб
Р		1:10

Лист | Листов 1

Древесина лиственных пород ГОСТ 2695-71

ГОСГРАЖДАНСТРОЙ ЛенЗНИИЭП

Инв. № подл. | Подпись и дата | Взамен инв. №

Копировал

Формат 12г

Формат	Зона	Поз.	Обозначение	Наименование	Кол	Примечание
				Документация:		
11			213-2-183.ИД2-6СБ	Сборочный чертеж		
			213-2-183.ИД2-6	Р1		
				Детали		
				Бруски 44×44 ГОСТ 2695-71		
БЧ		1	213-2-183.ИД2-6	L = 660 мм	2	
БЧ		2	213-2-183.ИД2-6	L = 250 мм	1	
			213-2-183.ИД2-6-01	Р2		
				Детали		
				Бруски 44×44 ГОСТ 2695-71		
БЧ		3	213-2-183.ИД2-6	L = 1350 мм	2	
БЧ		4	213-2-183.ИД2-6	L = 600 мм	2	
				Доска 44×256 ГОСТ 2695-71		Поставляется
БЧ		5		L = 1350 мм	1	отдельно
			213-2-183.ИД2-6-02	Решетка		
				Детали		
				Бруски 44×44 ГОСТ 2695-71		
БЧ		6	213-2-183.ИД2-6	L = 1260 мм	2	
БЧ		7	213-2-183.ИД2-6	L = 500 мм	2	
				Бруски 33×18 ГОСТ 2695-71		
БЧ		8	213-2-183.ИД2-6	L = 600 мм	30	

Р1

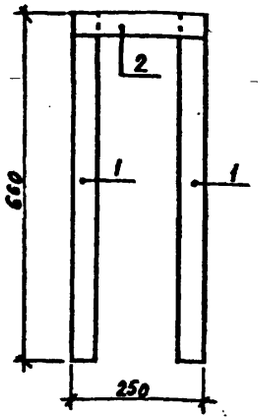

Р2

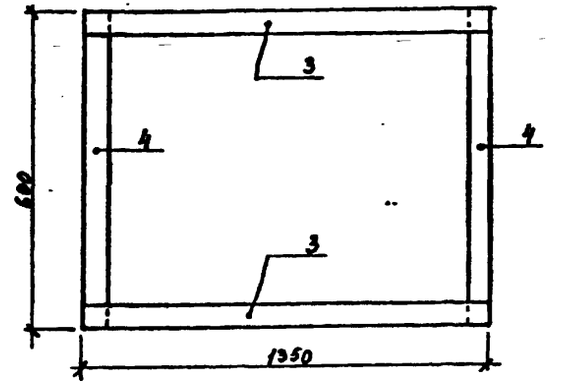

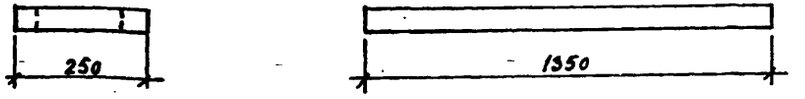

Решетка

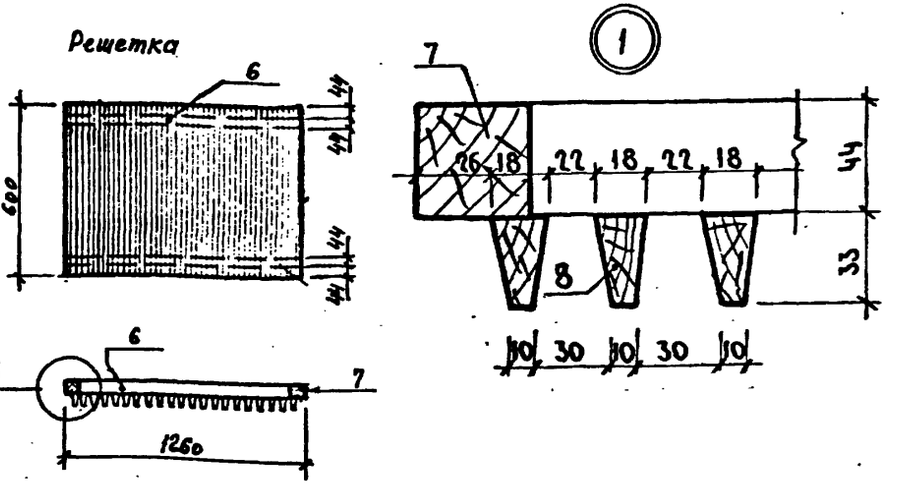

Нач. отд.	Коровкевич		
Н. контр.	Кесли		
Гл. констр.	Роод		28.11.71
Инженер	Коротков		

213-2-183.ИД2-6

Рамы Р1, Р2.
Решетка.

Стадия	Лист	Листов
Р		1

ГОСГРАЖДАНСТРОЙ
ЛенЗНИИЭП

Формат 11

Копировал

Нач. отд.	Коровкевич		
Н. контр.	Кесли		
Гл. констр.	Роод		28.11.71
Инженер	Коротков		

213-2-183.ИД2-6СБ

Рамы Р1, Р2.
Решетка.
Сборочный чертеж.

Стадия	Масса	Масштаб
Р	—	1:10
Лист	Листов 1	

ГОСГРАЖДАНСТРОЙ
ЛенЗНИИЭП

Формат 11

Инв.№ подл. | Подпись и дата | Взам. инв.№

Формат	Зона	Поз.	Обозначение	Наименование	Кол.	Примечание
				Документация:		
11			213-2-183.ИД2-7 СБ	Сборочный чертеж		
				Деталч		
11		1	213-2-183.ИМ3-13	Анкер А-1	2	
11		2	213-2-183.ИМ3-14	Ножка Т-1	1	
				Стандартные изделия		
		3		Болт М10×75 ГОСТ 7798-70*	2	0,0567
		4		Гайки М10 ГОСТ 5915-70*	2	0,0117
		5		Шайбы М10 ГОСТ 11371-68*	2	0,004
		6		Шурупы 5,2×30	3	0,001

Инв.№ подл. | Подпись и дата | Взам. инв.№

Нач.отд.	Коровкевич		213-2-183.ИД2-7
Н.контр.	Кесли		
Гл.констр.	Рода	28.11.77	Экран ИД9.
Ст.инж.			
Инженер	Коротков		

Стадия: Р | Лист | Листов: 1

ГОСГРАЖДАНСТРОЙ ЛенЗНИИЭП

формат 11

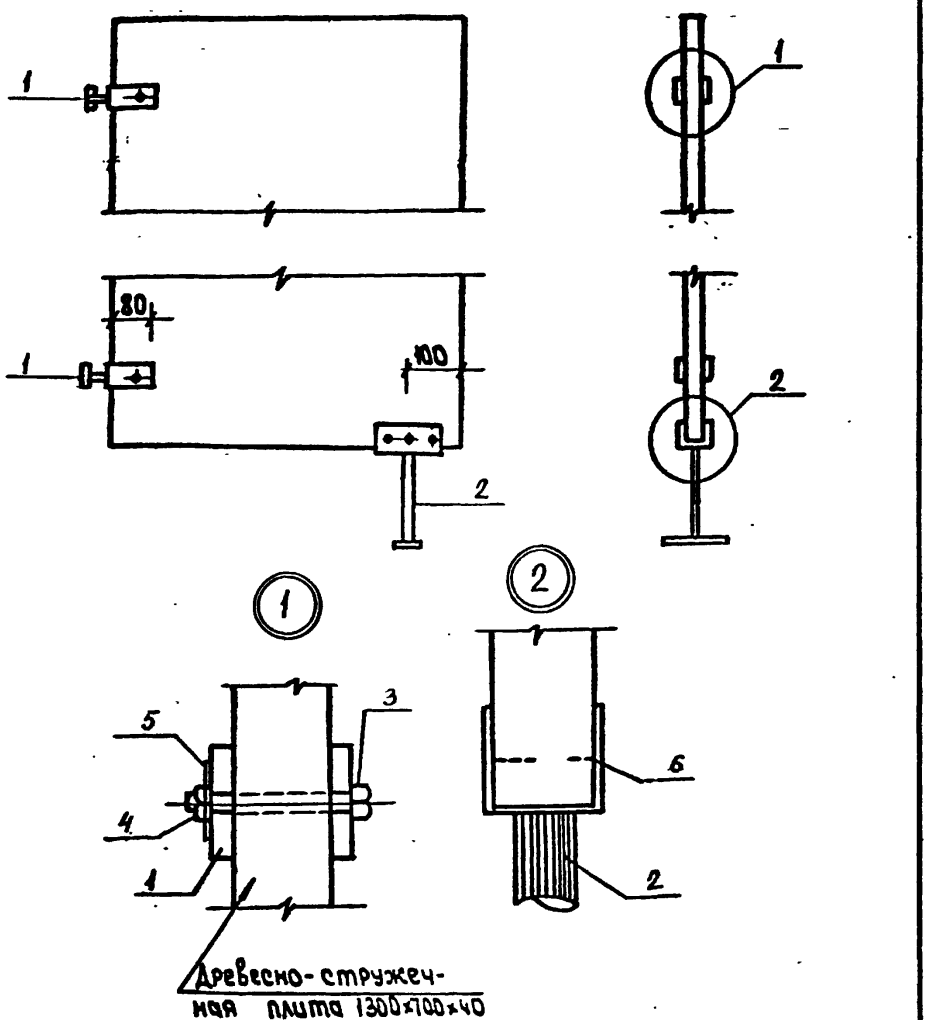

Инв.№ подл. | Подпись и дата | Взамен инв.№

Нач.отд.	Коровкевич		213-2-183.ИД2-7СБ
Н.контр.	Кесли		Экран ИД9 Сборочный чертеж.
Гл.констр.	Рода	28.11.77	
Инженер	Коротков		

Стадия	Масса	Масштаб
Р	-	1:10
Лист	Листов 1	

ГОСГРАЖДАНСТРОЙ ЛенЗНИИЭП

Копировал

Формат II

Формат	Зона	Поз.	Обозначение	Наименование	Кол.	Примечание
				Документация		
11			213-2-183.ИД2-8 СБ	Сборочный чертеж		
				Техническое описание		
				Детали		
БЧ		1	213-2-183.ИД4-1	Вертикальный брус		
				ℓ=1480мм; в=44мм; б=44мм	6	
БЧ		2	213-2-183.ИД5-1	Горизонтальный брус		
				ℓ=288мм; в=44мм; б=44мм	2	
БЧ		3	-01	Горизонтальный брус		
				ℓ=200мм; в=44мм; б=14мм	4	
БЧ		4	213-2-183.ИД5-2	Древесно-волокнистая		
				плита ℓ=2420мм; в=228мм;		
				б=4мм	1	
БЧ		5	-01	Древесно-волокнистая		
				плита ℓ=2420мм; в=140мм;		
				б=4мм.	2	
				Материалы		
				Гвозди ГОСТ 4028-63		
				ф2,5мм, ℓ=60мм	0,1	кг
				ф1,8мм, ℓ=40мм.	0,1	кг

Инв.№ подл. | Подпись и дата | Взам. инв.№

Нач.Отд	Коровкевич		
Гл.констр	Роол		28.11.77
Ст.Арх.	Соколова		

213-2-183.ИД2-8

Обшивка водостока ИД10

Стадия	Лист	Листов
Р		1

Госграждастрой ЛенЗНИИЭП

Формат А1

gost.e-ecolog.ru

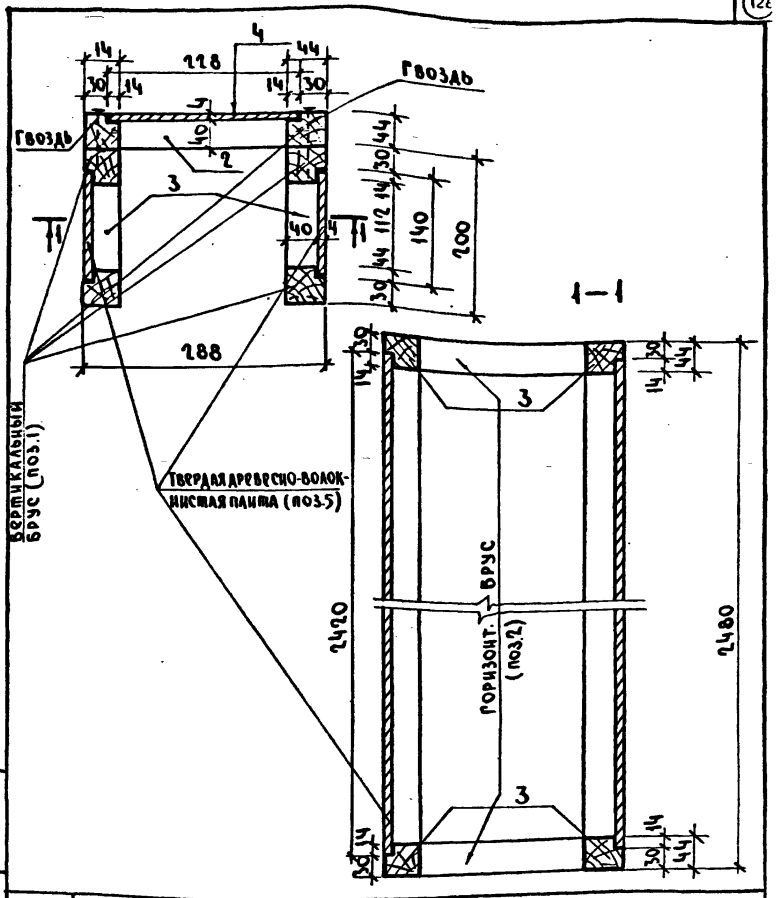

Инв.№ подл. | Подпись и дата | Взам. инв.№

Нач.Отд	Коровкевич		
И.контр	Келя		
Гл.констр	Роол		28.11.77
Ст.Арх.	Соколова		

213-2-183.ИД2-8 СБ.

Обшивка водостока ИД10 Сборочный чертеж.

Стадия	Масса	Масштаб
Р		—
Лист	Листов 1	

Госграждастрой ЛенЗНИИЭП

Копировал

Формат А1