ТИПОВОЙ ПРОЕКТ

213-2-183

ДЕТСКИЕ ЯСЛИ-САД НА 160 МЕСТ

В КОНСТРУКЦИЯХ СЕРИИ 126

АЛЬБОМ IV

СОСТАВ ПРОЕКТА:

АЛЬБОМ I — Общая пояснительная записка

АЛЬБОМ II — Архитектурно-строительные решения. Технологические чертежи

АЛЬБОМ III — Инженерное оборудование

АЛЬБОМ IV — Узлы и детали

АЛЬБОМ V — Изделия заводского изготовления

АЛЬБОМ VI — Сметы

АЛЬБОМ VII — Вариант двойного использования помещений 1 этажа

Разработан институтом ЛенЗНИИЭП

Главный инженер института А.Т. Котловой

Главный инженер проекта А.А. Роол

Технический проект УТВЕРЖДЕН ГОСГРАЖДАНСТРОЕМ при Госстрое СССР Приказ №90 от 3 мая 1979 г.

Рабочие чертежи введены в действие институтом ЛенЗНИИЭП Приказ №408 от 27 ноября 1979 г.

gost.e-ecolog.ru

Опись альбома

Обозначение	Наименование	Стр.
——	Титульный лист	1
——	Опись альбома	2
213-2-183.У1-1	Узел 1. Крепление плит перекрытий и стен.	3
-2	Узел 2. Крепление плит перекрытий.	3
-3	Узел 3. Крепление плит перекрытий	4
-4	Узел 4. Угловое сопряжение стеновых блоков.	4
-5	Узел 5. Крепление плит перекрытия над подвалом и стен.	5
-6	Узел 6. Угловое сопряжение парапетных панелей.	5
-7	Узел 7. Рядовое сопряжение парапетных панелей.	6
-8	Узел 8. Сопряжение разновысоких парапетных панелей.	6
-9	Узлы 9, 10. Установка перегородок на пол 1 и 2 этажей.	7
-10	Узел 11. Крепление перегородки к стеновым панелям.	7
-11	Узел 12. Крепление перегородки к плитам перекрытия.	8
-12	Узел 13. Крепление перегородок на прямых участках.	8
-13	Узел 14. Крепление перегородок на углах.	9
-14	Узел 15. Крепление перегородок на примыкании.	9
213-2-183.У1-15	Узел 16. Крепление перегородок на примыкании	10
-16	Узел 17. Устройство перегородок над дверными коробками.	10
-17	Узел 18. Установка перегородки на пол 1 этажа.	11
-18	Узел 19. Крепление перегородки к стеновым панелям.	11
-19	Узел 20. Крепление перегородки к плитам перекрытия	12
-20	Узел 21. Крепление перегородок на прямых участках	12
-21	Узлы 22, 23. Устройство ограждения.	13
-22	Узел 24. Выпуск вентиляционного короба на крышу.	13
-23	Узел 25.	14
-24	Узел 26.	14
-25	Узел 27	15
-26	Узел 28	15
213-2-183.У2-1	Узел 1. Установка экранов в санузлах.	16
-2	Узел 2. Установка ограждения радиаторов	17

Взам. инв. №

Подпись и дата

Инв. № подл.

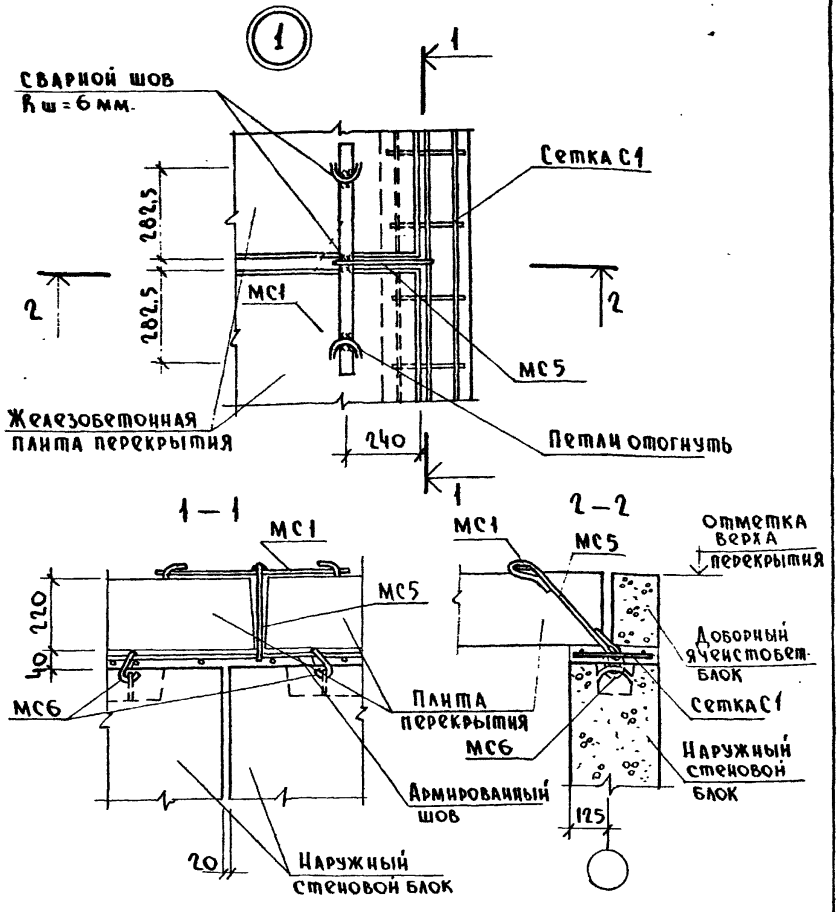

На плане доборный блок условно не показан.

		213-2-183.У1-1	
Нач.отд.	Коровкевич	Узел 1 Крепление плит перекрытий и стен	Стадия: Р; Лист: 1; Листов: 1
Н.контр.	Кесли		Госгражданстрой ЛенЗНИИЭП
Гл.констр.	Роол		
Ст.инж.	Рубин		

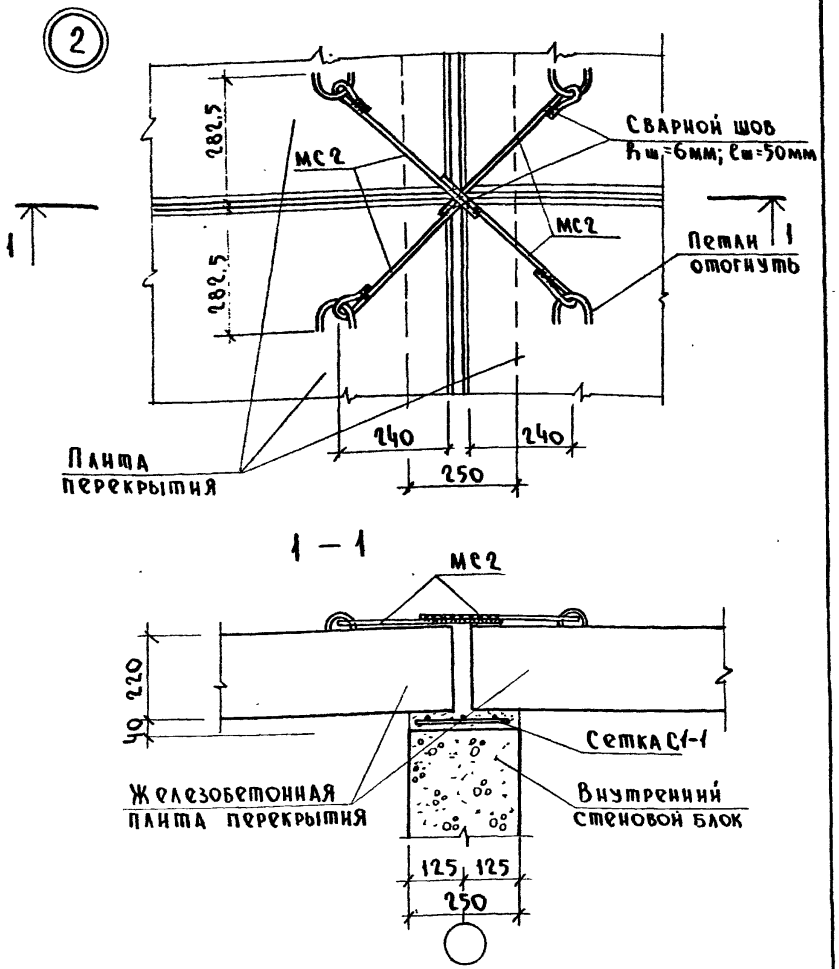

		213-2-183.У1-2	
Нач.отд.	Коровкевич	Узел 2 Крепление плит перекрытий	Стадия: Р; Лист: 1; Листов: 1
Н.контр.	Кесли		Госгражданстрой ЛенЗНИИЭП
Гл.констр.	Роол		
Ст.инж.	Рубин		

Инв.№ подл. | Подп. и дата | Взамен инв.№

3

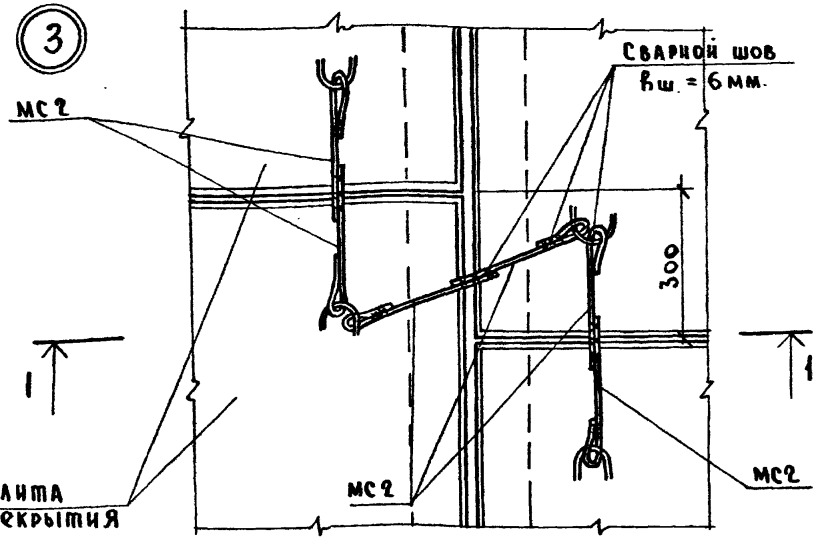

1 – 1

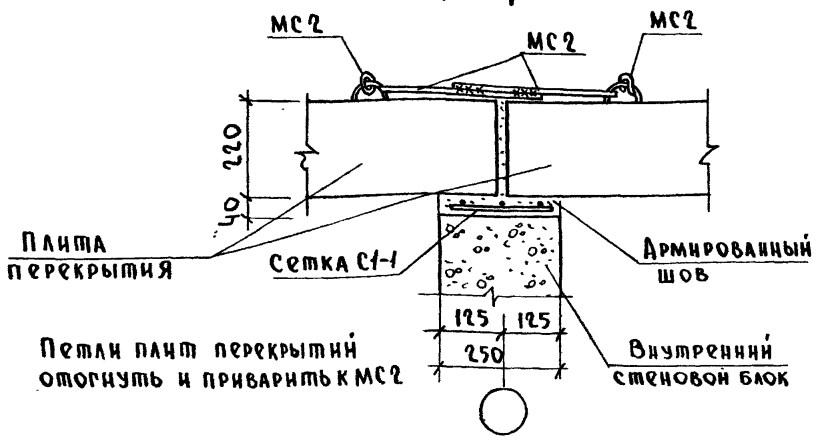

Петли плит перекрытий отогнуть и приварить к МС2

4

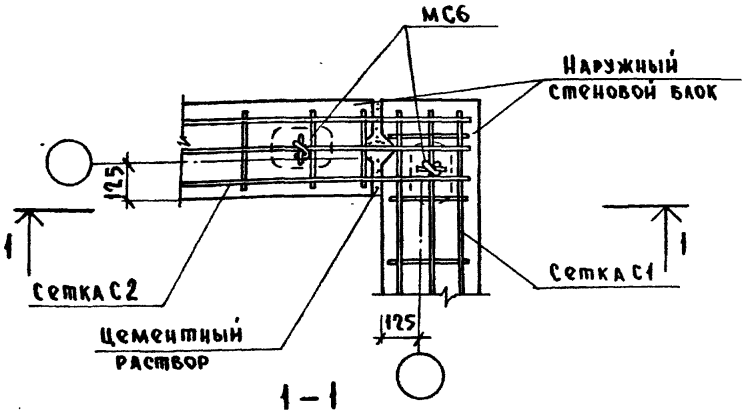

1 – 1

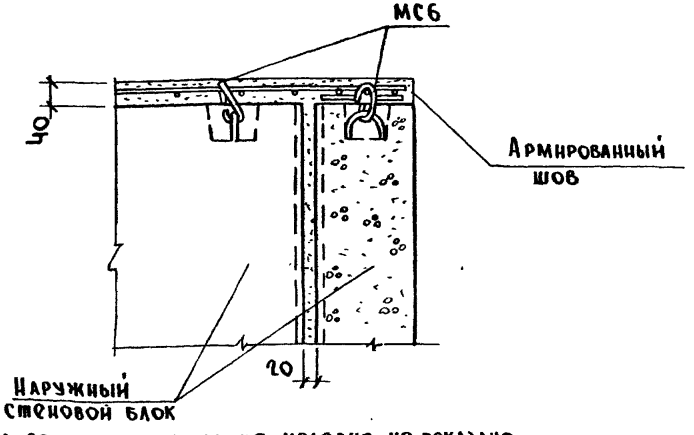

На сечении перекрытие условно не показано

Взамен инв.

Подп. и дата

Инв. № подл.

			213-2-183.У1-3			
Нач.отд.	Коровкевич		Узел 3 Крепление плит перекрытий	Стадия	Лист	Листов
Н. контр.	Кесли			Р		1
Гл.констр.	Роол			ГОСГРАЖДАНСТРОЙ ЛенЗНИИЭП		
Ст.инж.	Рубин					

			213-2-183.У1-4			
Нач.отд.	Коровкевич		Узел 4 Угловое сопряжение стеновых блоков	Стадия	Лист	Листов
Н. контр.	Кесли			Р		1
Гл.констр.	Роол			ГОСГРАЖДАНСТРОЙ ЛенЗНИИЭП		
Ст.инж.	Рубин					

5

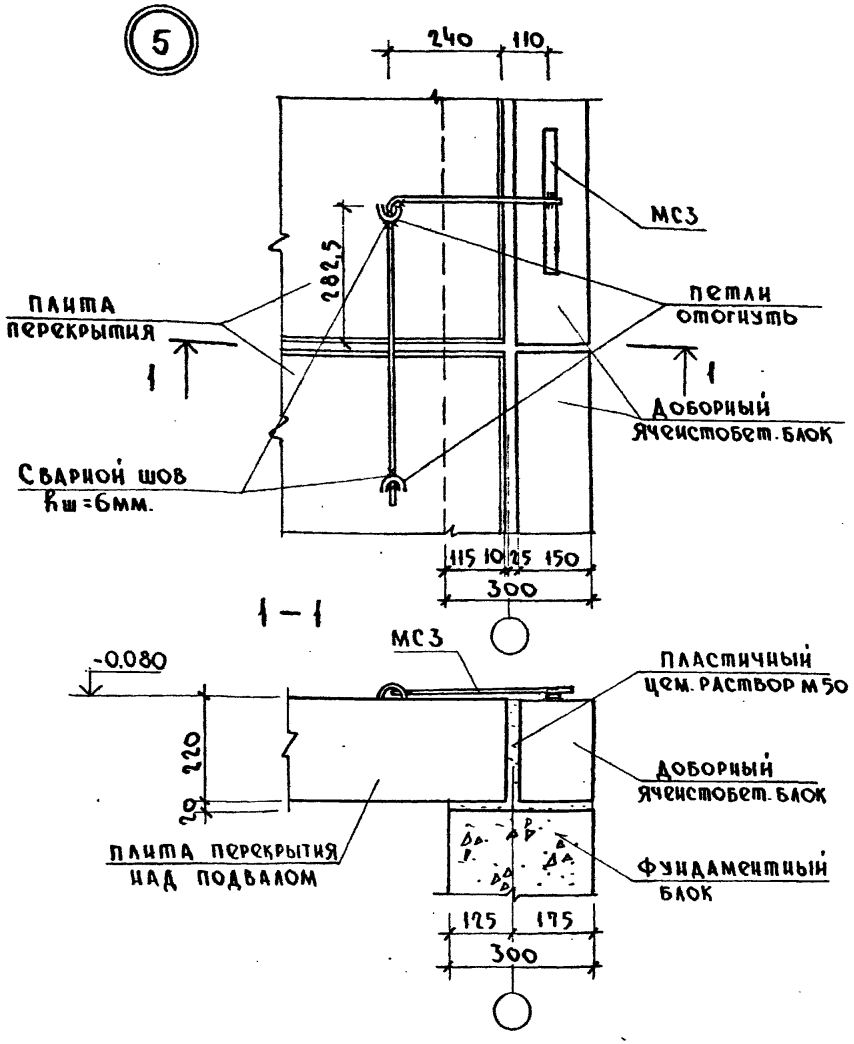

Нач.отд.	Коровкевич		
Н.контр.	Кесаи		
Гл.констр	Роол		
Ст.инж	Рубин		

213-2-183.У1-5

Узел 5
Крепление плит перекрытий над подвалом и стен

Стадия	Лист	Листов
Р		1

Госгражданстрой
ЛенЗНИИЭП

6

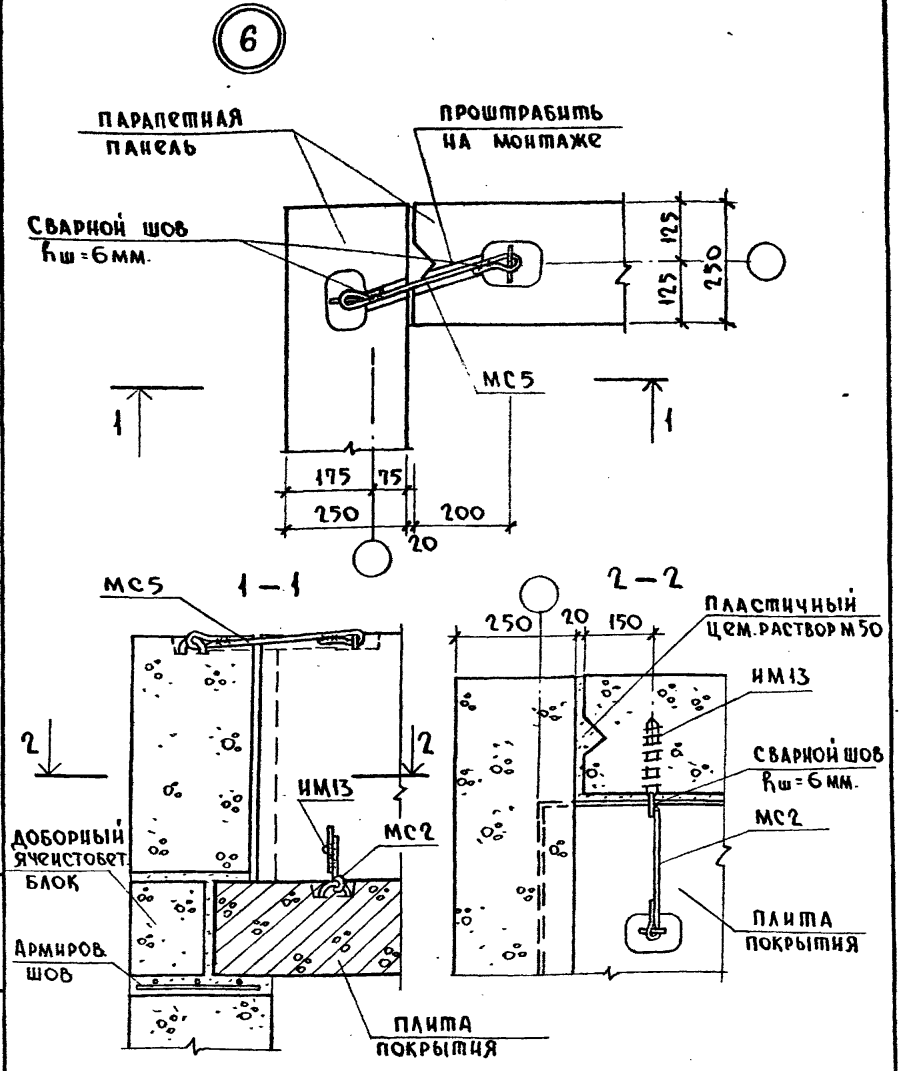

Инв.№ подл. | Подпись и дата | Взам.инв.№

Нач.отд.	Коровкевич		
Н.контр.	Кесаи		
Гл.констр	Роол		
Ст.инж	Рубин		

213-2-183.У1-6

Узел 6
Угловое сопряжение парапетных панелей

Стадия	Лист	Листов
Р		1

Госгражданстрой
ЛенЗНИИЭП

7

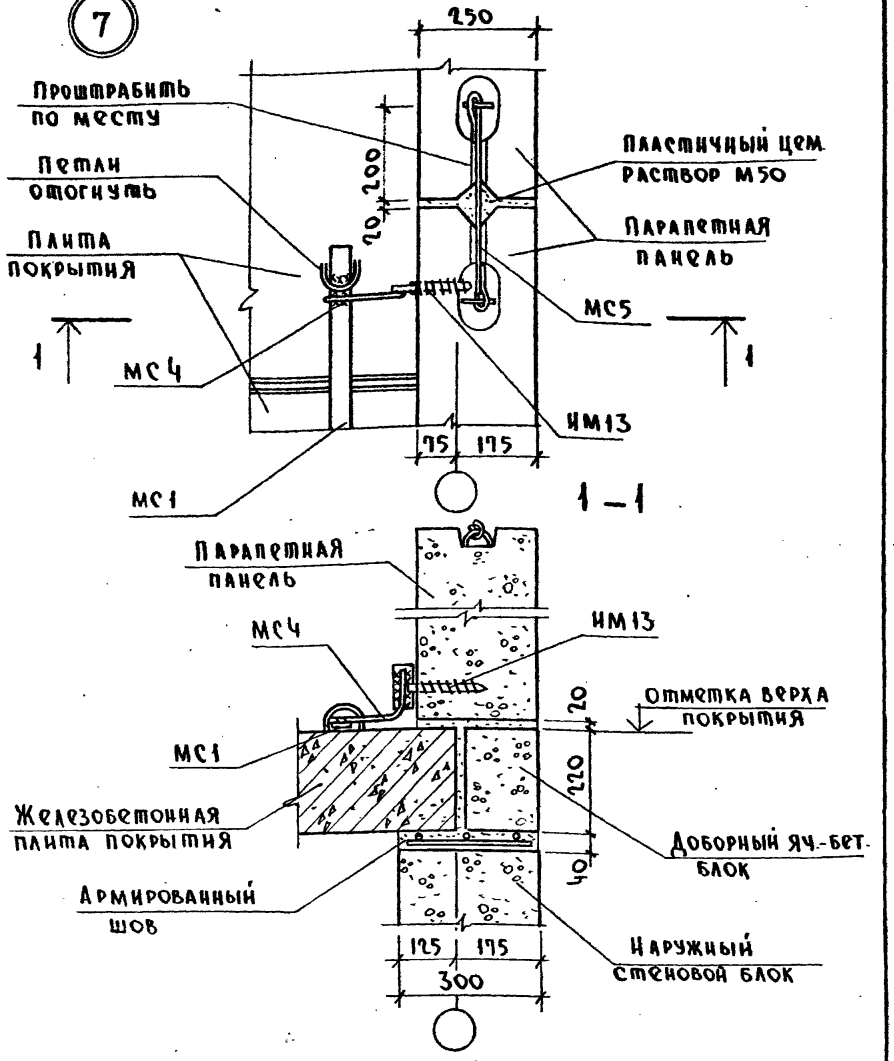

				213-2-183.УТ-7		
Нач.отд.	Коровкевич			Узел 7 Рядовое сопряжение парапетных панелей	Стадия	Лист	Листов
Н.контр.	Кесли				Р		1
Гл.констр	Роол		27.11.79		Госгражданстрой ЛенЗНИИЭП		
Ст.инж.	Рубин						

8

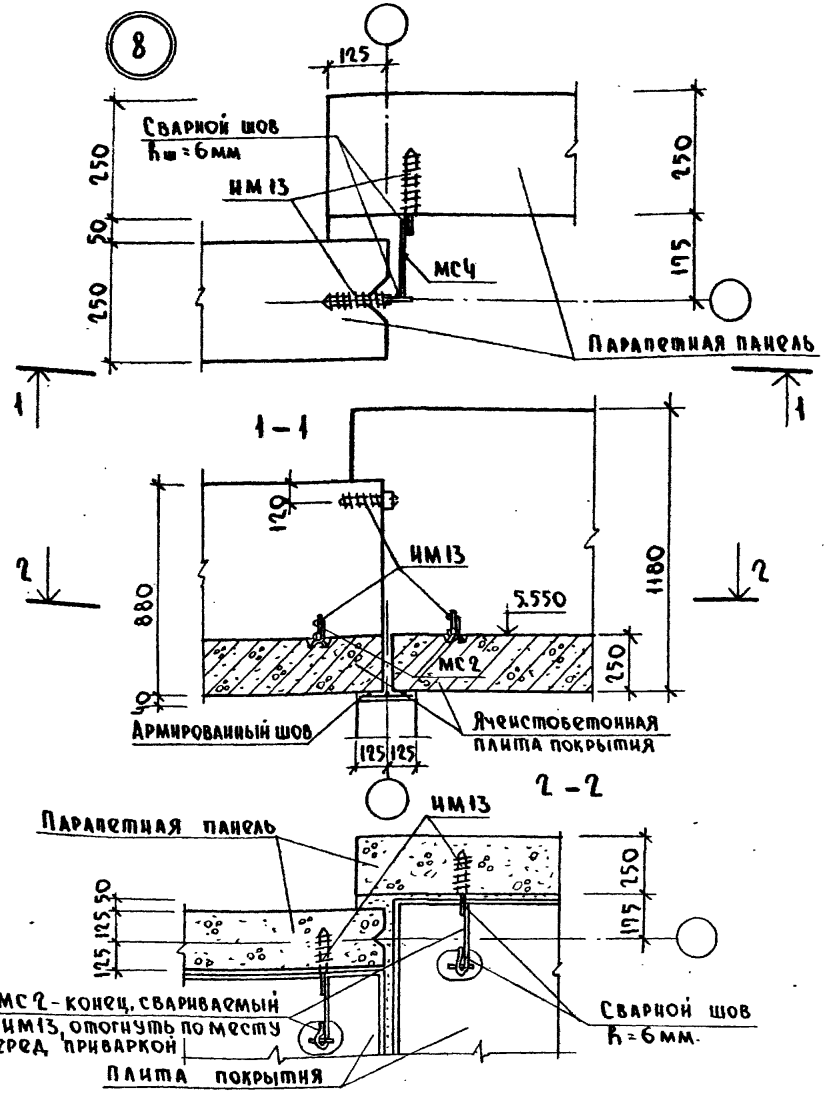

				213-2-183.УТ-8		
Нач.отд.	Коровкевич			Узел 8 Сопряжение разновысоких парапетных панелей	Стадия	Лист	Листов
Н.контр.	Кесли				Р		1
Гл.констр	Роол		27.11.79		Госгражданстрой ЛенЗНИИЭП		
Ст.инж.	Рубин						

Инв.№ подл. | Подпись и дата | Взам.инв.№

9

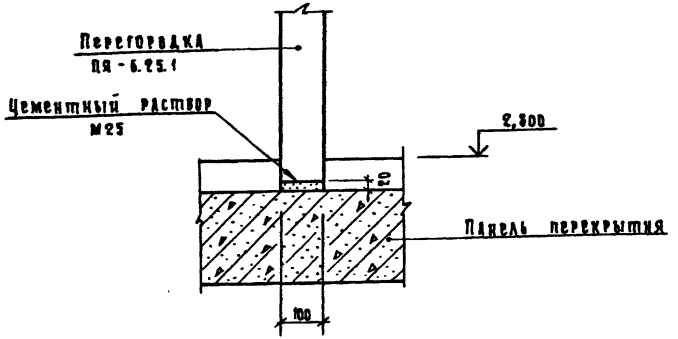

10

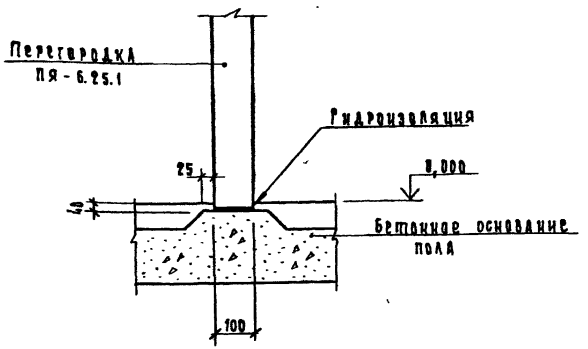

Нач.отд.	Коровкевич		213-2-183.У1-9		
Н.контр.	Кесли		Узлы 9, 10 установки перегородок на пол 1 и 2 этажей	Стадия: Р	Лист: 1	Листов:
Гл.констр.	Рода			Госгражданстрой ЛенЗНИИЭП	
Инженер	Коротков				

11

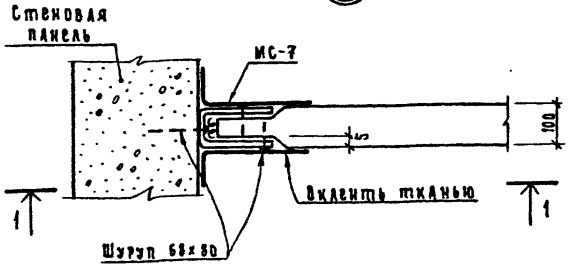

1—1

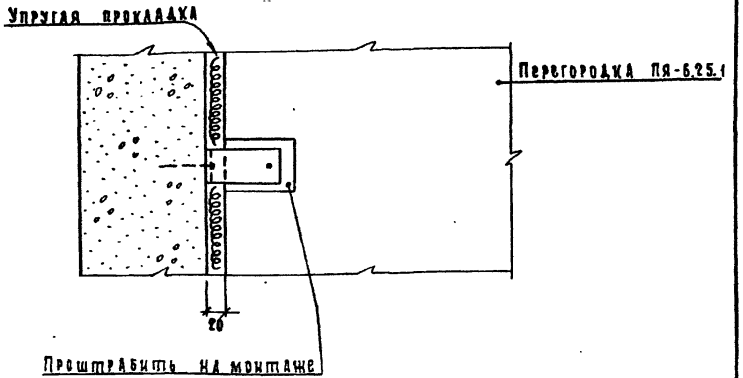

Нач.отд.	Коровкевич		213-2-183.У1-10		
Н.контр.	Кесли		Узел 11. Крепление перегородки к стеновым панелям	Стадия: Р	Лист: 1	Листов: 1
Гл.констр.	Рода			Госгражданстрой ЛенЗНИИЭП	
Инженер	Коротков				

Инв.№ подл. | Подпись и дата | Взам.инв.№

12

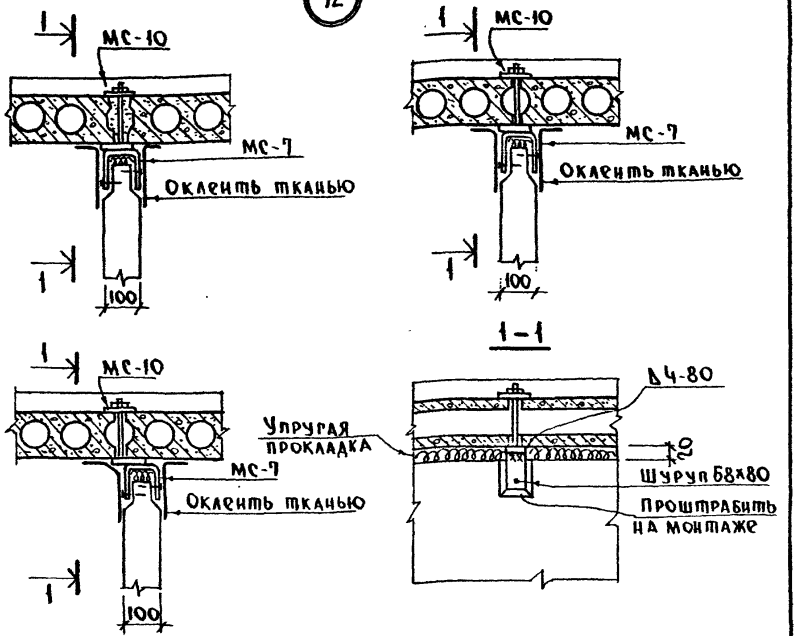

1. Отверстие для болта при установки МС-10 сверлить d=14 мм. в зоне пустот панелей.

Нач.отд	Коровкевич		213-2-183.У1-11		
Н.контр.	Кесли				
Гл.констр	Роол		Узел 12 Крепление перегородки к панелям перекрытия	Стадия: Р	Лист: 1	Листов:
Инженер	Коротков			Госгражданстрой ЛенЗНИИЭП	

Формат А1

13

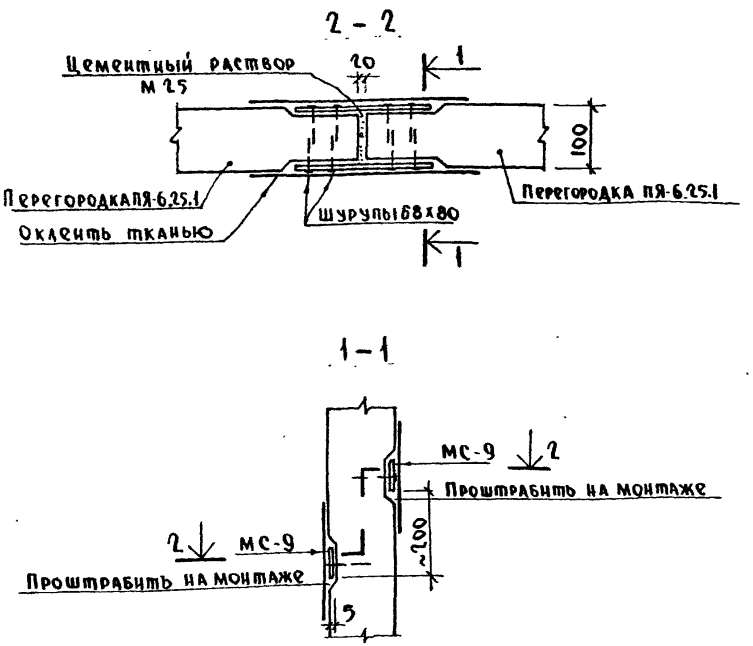

Нач.отд	Коровкевич		213-2-183.У1-12		
Н.контр.	Кесли				
Гл.констр	Роол		Узел 13 Крепление перегородок на прямых участках	Стадия: Р	Лист: 1	Листов:
Инженер	Коротков			Госгражданстрой ЛенЗНИИЭП	

Инв.№ подл. | Подпись и дата | Взам.инв.№

(14)

2-2

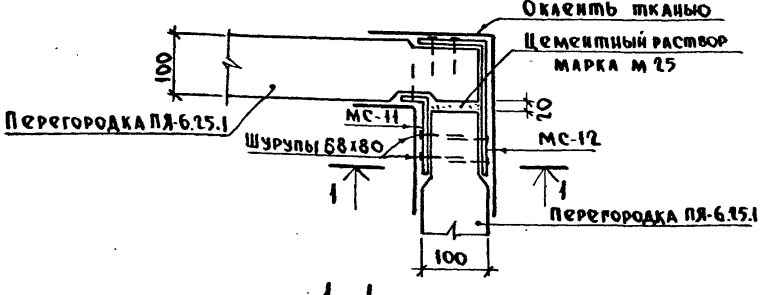

1-1

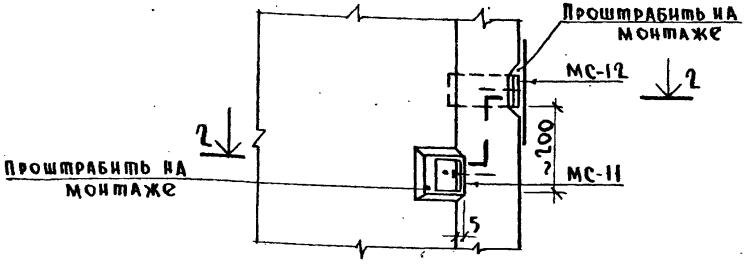

Нач.отд.	Коровкевич		213-2-183.У1-13		
Н.контр.	Кесли				
Рук.констр	Роол		Узел 14. Крепление перегородок на углах.	Стадия: Р	Лист: —	Листов: 1
Инженер	Коротков			Госгражданстрой ЛенЗНИИЭП	

Формат А1

(15)

2-2

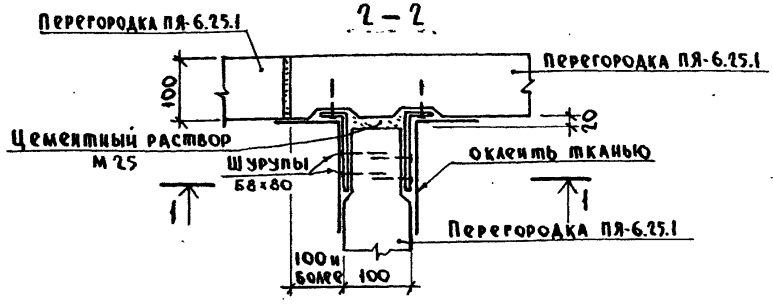

1-1

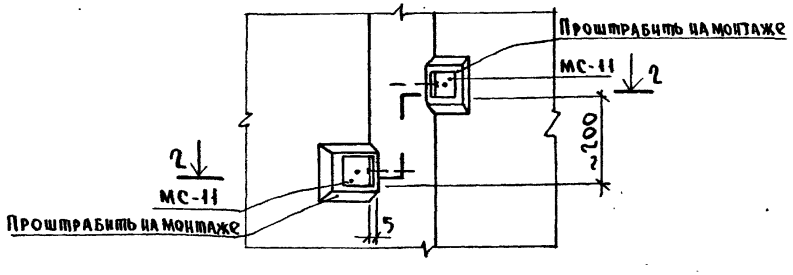

Инв.№ подл. | Подпись и дата | Взам. инв.№

Нач.отд.	Коровкевич		213-2-183.У1-14		
Н.контр.	Кесли				
Рук.констр	Роол		Узел 15. Крепление перегородок на примыкании.	Стадия: Р	Лист: —	Листов: 1
Инженер	Коротков			Госгражданстрой ЛенЗНИИЭП	

16

2 – 2

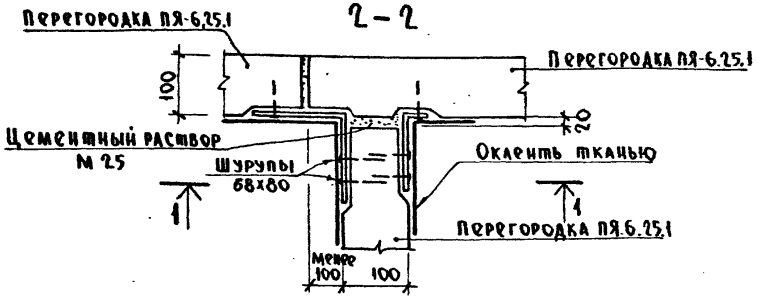

1 – 1

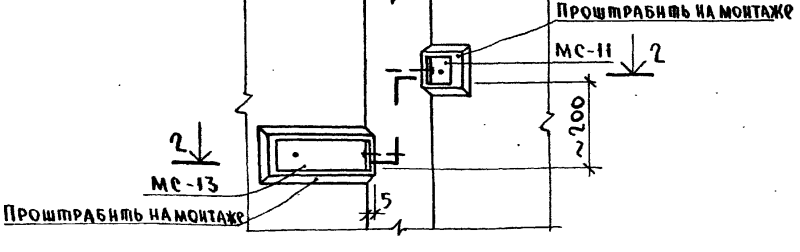

Нач.отд.	Коровкевич		
Н.контр.	Кесли		
Гл.констр.	Роол		
Инженер	Коротков		

213-2-183.У1-15

Узел 16
Крепление перегородок на примыкании.

Стадия	Лист	Листов
Р		1

Госгражданстрой
ЛенЗНИИЭП

Формат А4

17

1 – 1



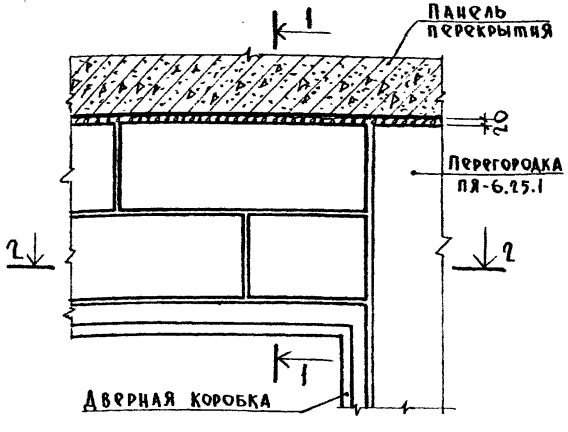

2 – 2

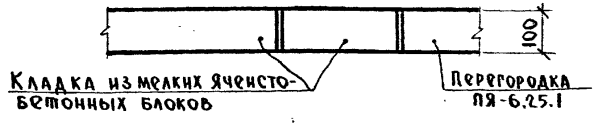

Инв.№ подл. | Подпись и дата | Взам.инв.№

Нач.отд.	Коровкевич		
Н.контр.	Кесли		
Гл.констр.	Роол		
Инженер	Коротков		

213-2-183.У1-16

Узел 17.
Устройство перегородок над дверными коробками.

Стадия	Лист	Листов
Р		1

Госгражданстрой
ЛенЗНИИЭП

(18)

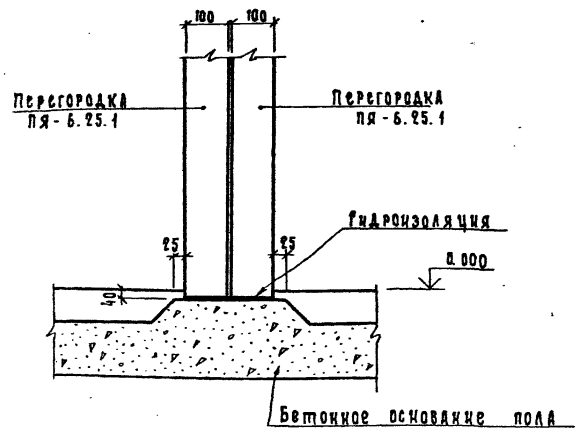

Нач.отд.	Коровкевич		
Н.контр.	Кесли		
Гл.констр.	Роол		
Инженер	Коротков		

213-2-183.У1-17

Узел 18
Установки перегородки на пол 1 этажа

Стадия	Лист	Листов
Р		1

Госгражданстрой
ЛенЗНИИЭП

(19)

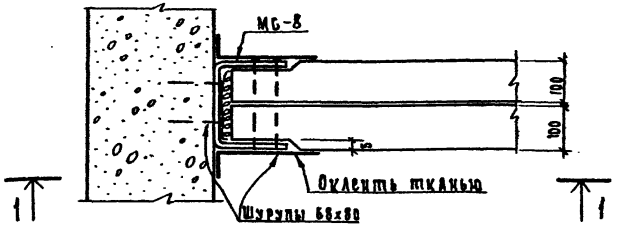

1-1

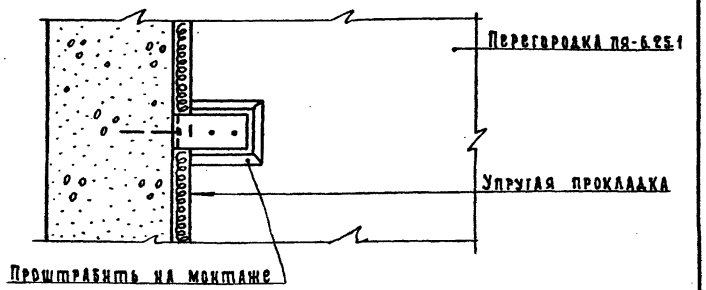

Инв.№ подл. | Подпись и дата | Взам.инв.№

Нач.отд.	Коровкевич		
Н.контр.	Кесли		
Гл.констр.	Роол		
Инженер	Коротков		

213-2-183.У1-18

Узел 19
Крепление перегородки к стеновым панелям

Стадия	Лист	Листов
Р		1

Госгражданстрой
ЛенЗНИИЭП

20

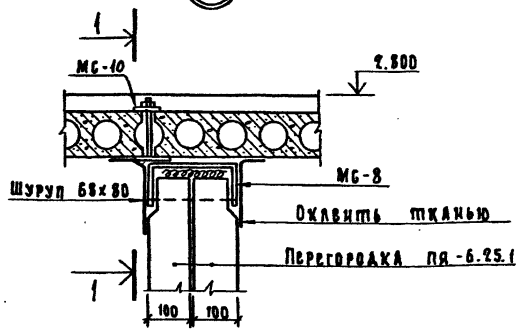

1 – 1

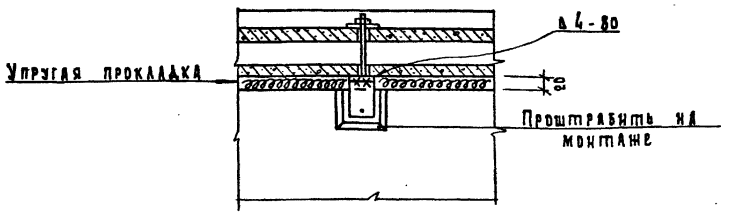

Отверстие для болта при установке МС-10 сверлить d=14мм в зоне пустот панелей.

Нач.отд	Коровкевич		
Н.контр	Кесли		
Гл.констр	Роол		
Инженер	Коротков		

213-2-183.У1-19

Узел 20 крепления перегородки к плитам перекрытия

стадия	лист	листов
Р		1

Госгражданстрой ЛенЗНИИЭП

Формат А1

21

2 – 2

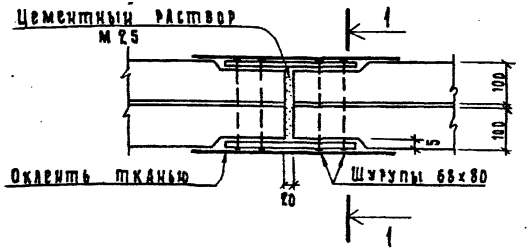

1 – 1

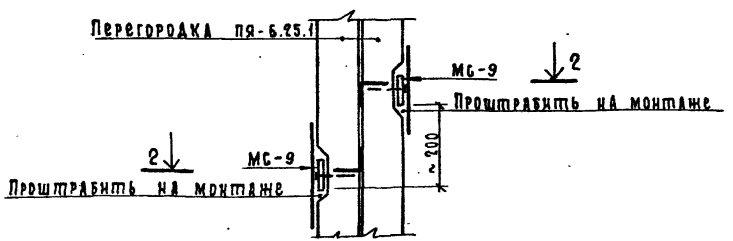

Нач.отд	Коровкевич		
Н.контр	Кесли		
Гл.констр	Роол		
Инженер	Коротков		

213-2-183.У1-20

Узел 21 крепления перегородок на прямых участках

стадия	лист	листов
Р		1

Госгражданстрой ЛенЗНИИЭП

Инв.№ подл. | Подпись и дата | Взам.инв.№

22

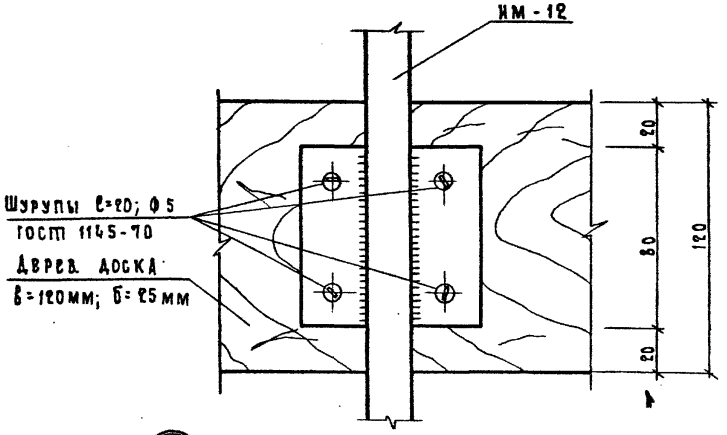

23

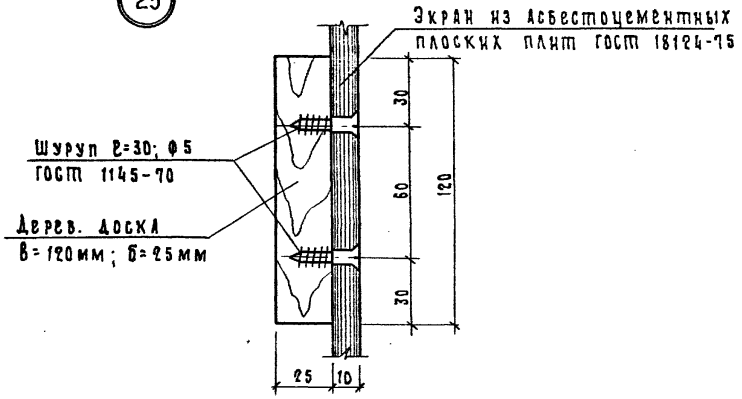

Нач.отд.	Коровкевич		213-2-183.У1-21			
Н.контр.	Кесли			стадия	лист	листов
Гл.констр.	Рооп		Узлы 22,23. Устройство ограждения	Р		1
Ст.инж.	Рубин			Госгражданстрой ЛенЗНИИЭП		

24

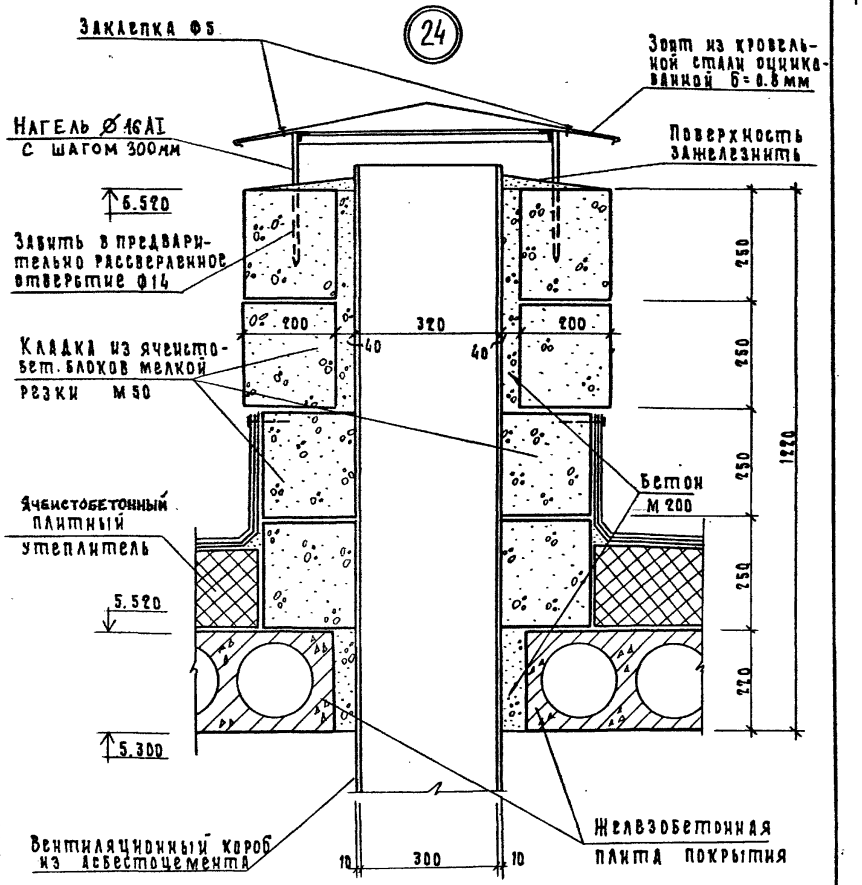

Нач.отд.	Коровкевич		213-2-183.У1-22			
Н.контр.	Кесли			стадия	лист	листов
Гл.констр.	Рооп		Узел 24. Выпуск вентиляционного короба на крышу	Р		1
Ст.инж.	Рубин			Госгражданстрой ЛенЗНИИЭП		

Инв.№ подл. | Подпись и дата | Взам.инв.№

25

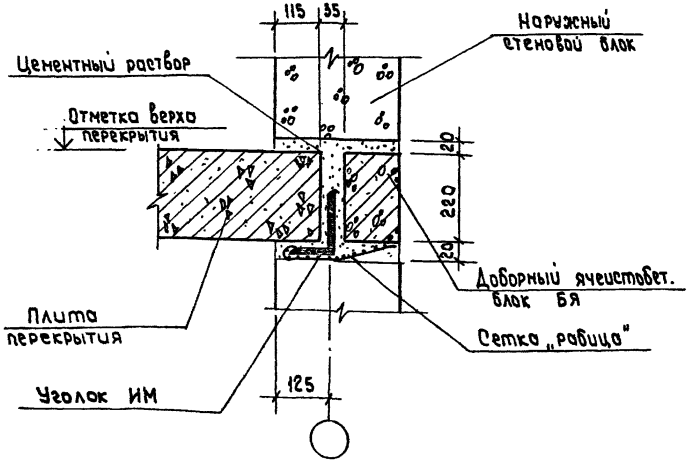

Уголок ИМ обернуть сеткой „рабица" и нижнюю поверхность оштукатурить.

			213-2-183.У1-23		
Нач.отд.	Коровкевич		Узел 25	Стадия: Р	Лист:	Листов: 1
Н.контр.	Кесли			ГОСГРАЖДАНСТРОЙ ЛенЗНИИЭП		
Гл.констр.	Рода					
Ст.инж.	Рубин					

26

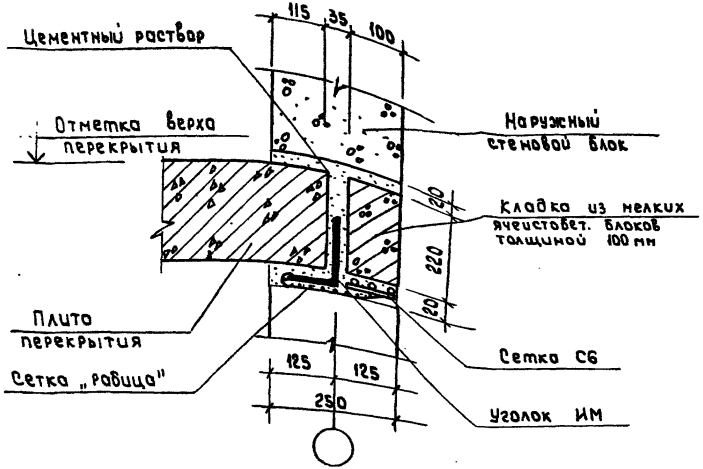

Уголок ИМ обернуть сеткой „рабица" и прикрепить ее к сетке С6. Всю нижнюю поверхность оштукатурить.

Инв.№ подл. | Подп. и дата | Взам. инв.№

			213-2-183.У1-24		
Нач.отд.	Коровкевич		Узел 26	Стадия: Р	Лист:	Листов: 1
Н.контр.	Кесли			ГОСГРАЖДАНСТРОЙ ЛенЗНИИЭП		
Гл.констр.	Рода					
Ст.инж.	Рубин					

27

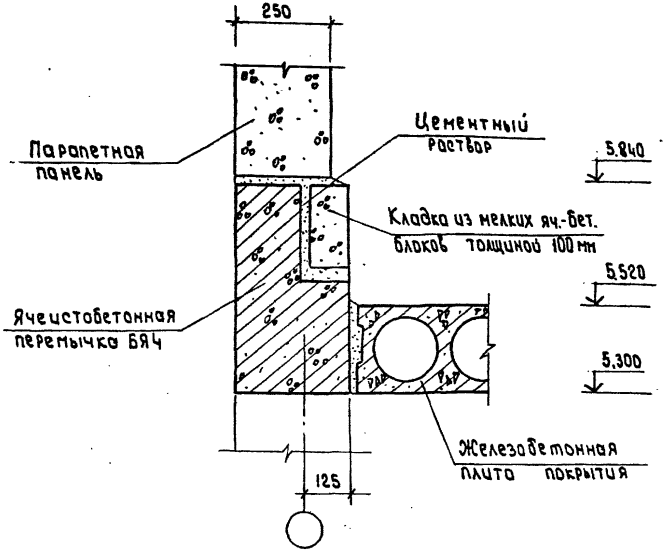

Нач. отд.	Коровкевич		
Н. контр.	Кесли		
Гл. констр.	Рода		
Ст. инж.	Рубин		

213-2-183.У1-25

Узел 27

Стадия	Лист	Листов
Р		1

ГОСГРАЖДАНСТРОЙ
ЛенЗНИИЭП

Инв. № подл. | Подп. и дата | Взам. инв. №

28

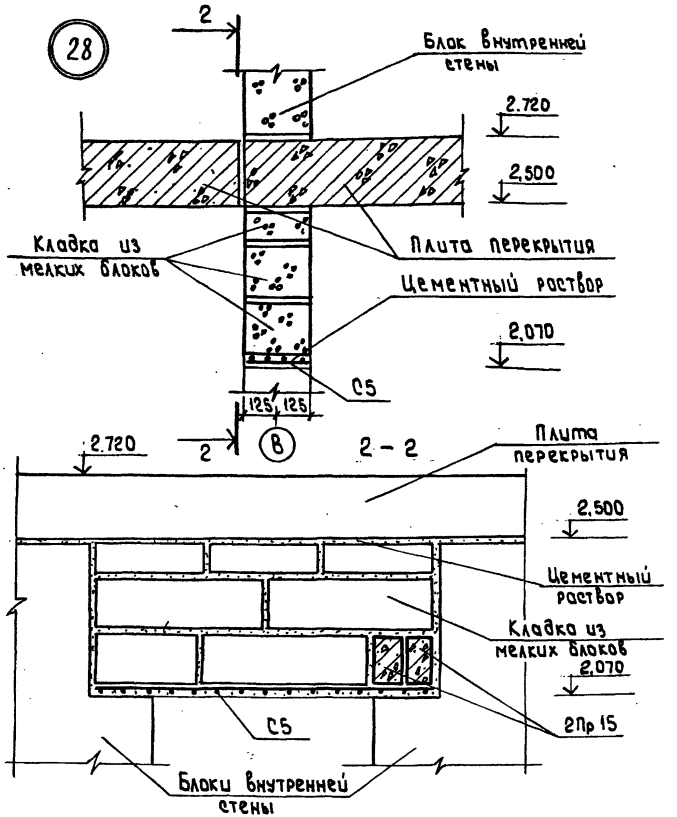

Нач. отд.	Коровкевич		
Н. контр.	Кесли		
Гл. констр.	Рода		
Ст. инж.	Рубин		

213-2-183.У1-26

Узел 28

Стадия	Лист	Листов
Р		1

ГОСГРАЖДАНСТРОЙ
ЛенЗНИИЭП

Инв. № подл. | Подп. и дата | Взам. инв. №

Установка экранов в санузлах

Фасад

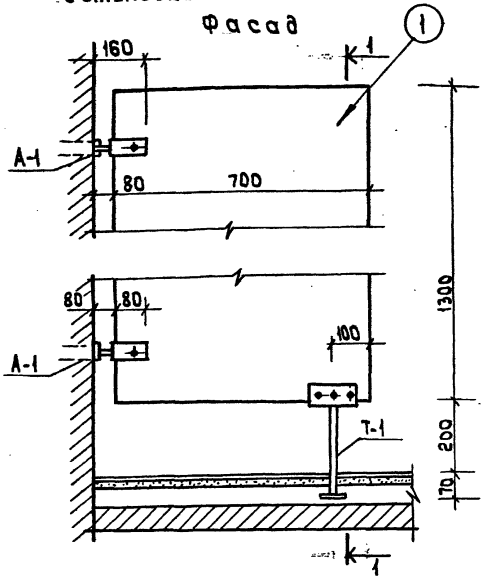

Разрез 1-1

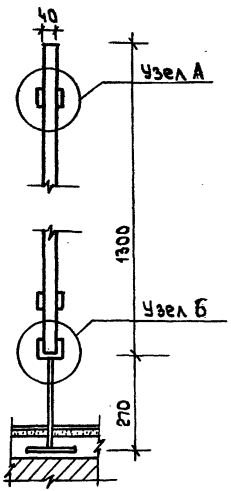

1

Узел А

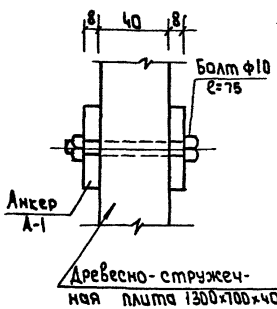

Узел Б

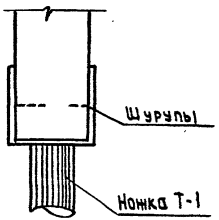

Экран (поз.1) в санузлах выполняется из древесно-стружечной плиты с последующей окраской

				213-2-183. У2-1			
Нач.отд.	Коровкевич			Узел 1. Установка экранов в санузлах	Стадия	Лист	Листов
Н.контр.	Кесли				Р		1
Гл.конст	Роол				ГОСГРАЖДАНСТРОЙ ЛенЗНИИЭП		
Ст.арх.	Соколова						

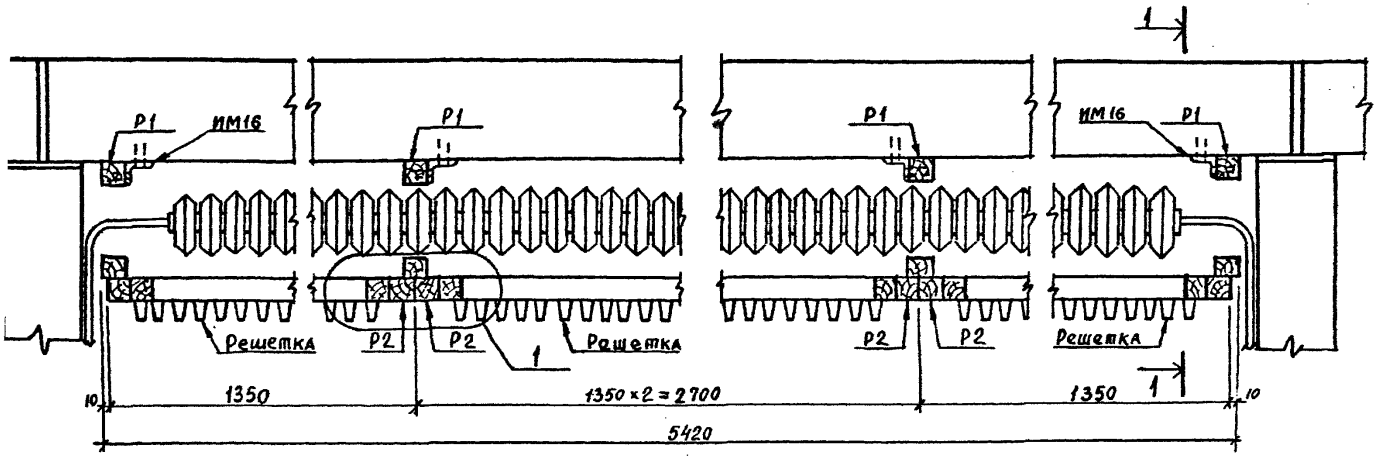

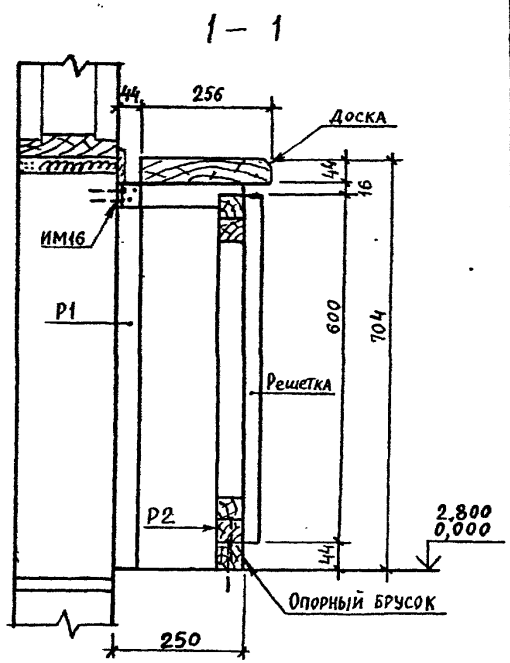

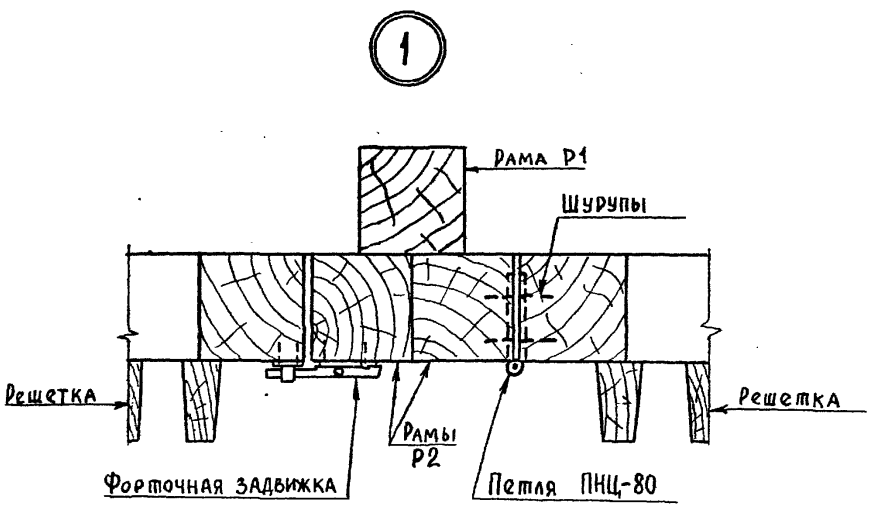

1. Монтаж ограждения радиаторов производить после установки отопительных приборов.
2. Рамы Р1 крепятся к стенам ИМ16 на шурупах ф3,5 мм (с предварительным просверливанием отверстий и закладкой пластмассовых дюбелей).
3. Решетки навешиваются после установки рам.

				213-2-183.У2-2	
Нач.отд.	Коровкевич				
Н.контр.	Кесли			Узел 2. Крепление ограждения радиаторов.	Стадия: Р; Лист: ; Листов: 1
Гл.конст	Роол				
Ст.арх.	Соколова				ГОСГРАЖДАНСТРОЙ ЛенЗНИИЭП
Инженер	Коротков				

gost.e-ecolog.ru

КОПИРОВАЛ