ТИПОВОЙ ПРОЕКТ
901-4-96с.86

РЕЗЕРВУАРЫ ДЛЯ ВОДЫ
ПРЯМОУГОЛЬНЫЕ ЖЕЛЕЗОБЕТОННЫЕ СБОРНЫЕ
ЕМК. 500...1200 м³
ДЛЯ СЕЙСМИЧЕСКИХ РАЙОНОВ
/С ПРИМЕНЕНИЕМ ИЗДЕЛИЙ ПРОМЗДАНИЙ/

Альбом III
Строительные изделия резервуаров
ЕМК. 50 ... 1200 м³

Ц00623-02

	Привязан
Инв. N	

gost.e-ecolog.ru

ТИПОВОЙ ПРОЕКТ
901-4-96с.86

РЕЗЕРВУАРЫ ДЛЯ ВОДЫ

ПРЯМОУГОЛЬНЫЕ ЖЕЛЕЗОБЕТОННЫЕ СБОРНЫЕ

ЕМК. 500... 1200 м^3

ДЛЯ СЕЙСМИЧЕСКИХ РАЙОНОВ
/С ПРИМЕНЕНИЕМ ИЗДЕЛИЙ ПРОМЗДАНИЙ/

Альбом III

Строительные изделия резервуаров
ЕМК. 50... 1200 м^3

Разработан
ГПИ Союзводоканалпроект и ЦНИИпромзданий
при участии НИИЖБ

Союзводоканалпроект
Гл.инженер А.Н.Михайлов
Гл.инж.проекта В.А.Филатов
ЦНИИпромзданий
Гл.инженер В.В.Гранев
Гл.инж.проекта А.П.Черномаз
НИИЖБ
Зам.директора Ю.Н.Гуща
Зав.лаб. В.А.Якушин
Ст.науч.сотруд. С.И.Докудовский

Утвержден Госстроем СССР
протокол от 18.08.86г. № А4-53
и введен в действие
в/с „Союзводоканалниипроект"
приказ от 10.10.86г. № 270

				Привязан	
Инв.№					

Альбом III

ТП 901-4-96.86

Обозначение*	Наименование	Стр.
-III-С	Содержание альбома	2
-III-ТТ	Технические требования	3
-III-1.100	Каркас пространственный	4
-III-1.101	Сетка	5
-III-1.001	"	6
-III-1.002	"	6
-III-1.003	"	7
-III-1.004	"	7
-III-1.005	"	8
-III-1.006	"	8
-III-1.007	"	9
-III-1.008	"	9
-III-1.009	"	10
-III-1.010	"	10
-III-1.011	"	11
-III-1.012	"	11
-III-2.100	Фундамент	12
-III-2.101	Сетка	13
-III-2.200	Колонна	14
-III-2.210	Сетка	14
-III-2.211	"	15
-III-2.212	"	15
-III-2.201	Изделие закладное	16
-III-2.202	То же	16
-III-2.300	Ригель	17
-III-2.400	"	18
-III-2.410	Каркас	19,20
-III-2.411	Изделие закладное	21
-III-2.412	То же	21
-III-2.413	Сетка	22
-III-2.414	"	23
-III-2.415	"	24
-III-3.100	Панель стеновая	25
-III-3.100.СБ	То же Сборочный чертеж	26
-III-3.101	Изделие закладное	27
-III-3.102	То же	27
-III-3.103	"	28
-III-3.104	"	28
-III-3.105	"	29
-III-3.106	"	29
-III-3.200	Блок угловой	30
-III-3.210	Каркас	31
-III-3.211	Сетка	32
-III-3.212	"	32
-III-3.213	Изделие закладное	33
-III-3.220	То же	33
-III-3.201	Сетка	34
-III-3.202	"	35
-III-3.203	"	36
-III-3.204	"	37
-III-3.205	Петля строповочная	37
-III-3.206	Изделие закладное	24
-III-4.100	Плита покрытия	38
-III-4.101	Изделие закладное	39
-III-5.100	Камера	40
-III-5.200	Лестница съемная	44
-III-6.000	Загалушка	41
-III-6.100	Электрод нулевой	41
-III-6.200	Бобышка	42
-III-6.300	Фланец	42
-III-7.000	Деталь отводящего трубопровода ДТ	43
-III-7.100	Деталь спускного трубопровода СП	44
-III-8.001	Изделие закладное	45
-III-8.002	То же	45
-III-8.100	Каркас пространственный	46
-III-8.101	Сетка	47
-III-8.102	"	47
-III-ВМС	Ведомость расхода стали на железобетонные изделия	48,49

*В графе опущена постоянная часть обозначения: 901-4-96с.86-...

Инв.№ подл. | Подпись и дата | Взам.инв.№

ГИП	Филатов		ТП 901-4-96с.86-III-С
Н.контр.	Алмазов		
Нач.отд.	Филатов		Содержание альбома
Рук.бриг.	Алмазов		Стадия: Р; Лист: ; Листов: 1
Ст.инж.	Брайцева		Союзводоканалпроект
Техник	Зудина		

Альбом содержит рабочую документацию на железобетонные арматурные и закладные изделия следующих элементов резервуаров:

— днище
— стеновые панели
— сборные угловые блоки стен
— плиты покрытия
— элементы каркаса: ригели, колонны, фундаменты колонн
— установочные детали приборов автоматики
— элементы технологического оборудования

ТТ1 Технические требования к изготовлению сборных железобетонных изделий

ТТ1.1 При изготовлении железобетонных изделий обязательно соблюдение требований серии 5.900-3 к аналогичным изделиям, а также требований ГОСТ 13015-75**

ТТ1.2 Приведенное на чертежах требование по обеспечению качества поверхностей категории А1 по ГОСТ 13.015-75** относится к поверхностям, контактирующим с водой питьевого качества в резервуаре. Все прочие поверхности изделий выполняются категории А5.

ТТ1.3 Закладные изделия плит покрытия, ригелей, колонн, а также оговоренные на чертежах закладные изделия стеновых панелей и угловых блоков должны иметь металлизационное цинковое или алюминиевое покрытие толщиной 200 мкм, защищенное после распалубки слоем грунта-шпатлевки ЭП-00-10 (ТУ МХП 1027-92)

ТТ2 Технические требования к изготовлению арматурных и закладных изделий.

ТТ2.1 Арматурные и закладные изделия должны соответствовать ГОСТ 10922-75 и техническим требованиям серии 3.900-3 к аналогичным изделиям.

ТТ2.2 Арматурные изделия изготавливаются посредством контактной точечной сварки всех пересечений стержней. В соответствии с ГОСТ 14098-68. Применение дуговой сварки допускается только в случаях, оговоренных на чертежах.

ТТ2.3 В изготовлении закладных изделий применяется контактная и автоматическая сварка по ГОСТ 19292-73, а так же ручная дуговая сварка

ТТ2.4 В соответствии с п.ТТ1.3 закладные изделия должны иметь антикоррозионное покрытие. Покрытие наносится на пластины и приваренные к ним анкера и арматурные стержни на длину 40-50 мм от пластины. Перед нанесением покрытия должна быть обеспечена вторая степень очистки поверхности согласно ГОСТ 9402-80.

ТП 901-4-96с.86 Альбом III

Привязан		Гип	Филатов	ТП901-4-96с.86 - III - ТТ	
		Н.контр.	Толстикова	Технические требования	Стадия: Р; Лист; Листов: 1
		Нач.отд.	Филатов		
		Рук.гр.	Алмазов		
Инв.№		Ст.инж.	Брянцева		СОЮЗВОДОКАНАЛПРОЕКТ

Инв.№ подл. | Подп.и дата | Взам.инв.№

Кол. Доценко

Ц00623-02 4 Формат А3

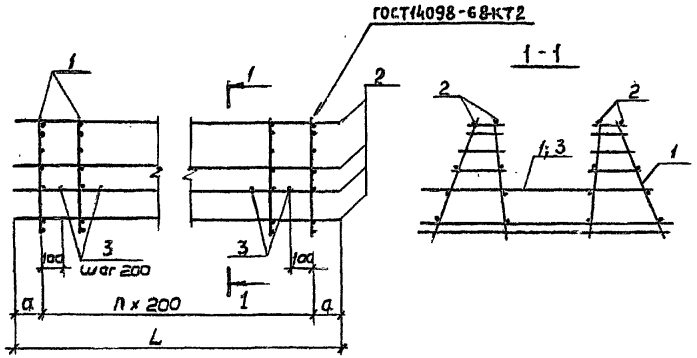

Формат	Зона	Поз.	Обозначение	Наименование	Кол. на испол. -III-1, 100				Примеч.
					–	01	02	03	
				Документация					
А3			901-4-96с. 86-III-ТТ	ТТ2					
				Сборочные единицы					
А3		1	901-4-96с. 86-III-1.101	Сетка	8		15		
А3			-01	"		8		15	
				Детали					
БЧ		2	-1.100.1	Проволока 5 Вр I гост 6727-80 ℓ=1650	16	16			0,23
БЧ			.2	Проволока 5 Вр I гост 6727-80 ℓ=3250			16	16	0,45
БЧ		3	.3	А-III-8-гост 5781-82 ℓ=1120	7	7	14	14	0,44

Обозначение	Размеры, мм			Кол.	Масса
	L	a		n	ед., кг
901-4-96 с. 86-III-1.100	1650	125		7	37,08
-01					33,08
-02	3250	225		14	70,21
-03					62,71

Привязан

Инв. N

Инв. N подл. | Подпись и дата | Взам. инв. N

ТП 901-4-96 с. 86-III-1.100			
Гл. п	Филатов		Каркас пространственный
Н. контр.	Алмазов		
Нач. отд.	Филатов		
Рук. гр.	Алмазов		
Вед. инж.	Толстикова		
Инжен.	Абрамова		

Стадия	Масса	Масштаб
Р	См. табл.	1:20
Лист	Листов 1	

СОЮЗВОДОКАНАЛПРОЕКТ

Ц00623-02 5

Альбом III

ТП 901-4-96с.86

Рис. 1

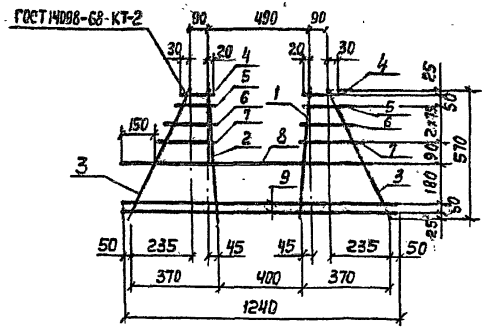

Рис. 2

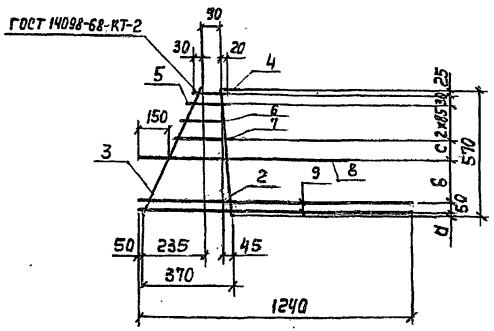

Обозначение	Размеры, мм a	б	c	Рис.	Масса ед., кг
901-4-96с.86-III-1.101				1	3,19
-01					3,29
-02	25	180	90	2	2,56
-03	35	160	100		
-04	25	180	90		2,31
-05	35	160	100		

Формат	Зона	Поз.	Обозначение	Наименование	Кол. на испол. III-1.101 —	01	02;03	04;05	Примеч.
				Документация					
А3			901-4-96с.86-III-ТТ	ТТ2					
				Детали					
Б4		1	-1.101.1	АIII-14-ГОСТ5781-82 ℓ=510	1	1			0,69кг
Б4		2	.2	А-III-10-ГОСТ 5781-82 ℓ=570	1	1	1	1	0,35кг
Б4		3	.3	А-III-8-ГОСТ5781-82 ℓ=615	2		1		0,24кг
Б4			.4	А-III-6 ГОСТ5781-82 ℓ=615		2		1	0,14кг
Б4		4	.5	А-III-8-ГОСТ5781-82 ℓ=140	2		1		0,06кг
Б4			.6	А-III-6 ГОСТ5781-82 ℓ=140		2		1	0,03кг
Б4		5	.7	А-III-8-ГОСТ5781-82 ℓ=155	2		1		0,06кг
Б4			.8	А-III-6-ГОСТ5781-82 ℓ=155		2		1	0,03кг
		6	.9	А-III-8-ГОСТ5781-82 ℓ=200	2		1		0,03кг
			.10	А-III-6-ГОСТ5781-82 ℓ=200		2		1	0,04кг
		7	.11	А-III-8-ГОСТ5781-82 ℓ=245	2		1		0,10кг
			.12	А-III-6-ГОСТ5781-82 ℓ=245		2		1	0,05кг
		8	.13	А-III-10-ГОСТ5781-82 ℓ=1120	1	1	1	1	0,69кг
		9	.14	А-III-8-ГОСТ5781-82 ℓ=1250	2	2	2	2	0,49кг

Привязан

Инв. N

Взам. инв. N | Подпись и дата | Инв. N подл.

ГИП	Филатов	
Н. контр.	Алмазов	
Нач. отд.	Филатов	
Рук. бр.	Алмазов	
Вед. инж.	Толстикова	
Инженер	Абратова	

ТП901-4-96с.86-III-1.101

Сетка

Стадия	Масса	Масштаб
Р	см. табл.	1:20

Лист 1 Листов 1

Союзводоканалпроект

Копир. Лаврусина 1/00623-02 6 Формат А3

ТП 901-4-96с.86 Альбом III

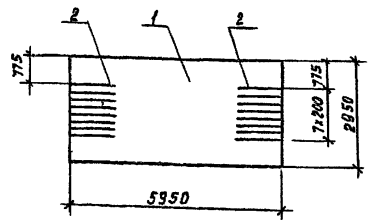

Формат	Зона	Поз.	Обозначение	Наименование	Кол.	Примеч.
				Документация		
А3			901-4-96с.86-III-ТТ	ТТ2		
				Детали		
		1	-1001.1	С.6А-III-400 / 10А-III-200 2950×5950×75 ГОСТ 23279-78	1	65,2кг
Б4		2	.2	А-III-8-ГОСТ 5781-82 ℓ=1225	16	0,48кг

Стержни поз. 2 привязать к стержням поз.1

Привязан

Инв.№

Взам. инв.№ | Подпись и дата | Инв.№ подл.

Гип	Филатов	
Н.контр.	Алмазов	
Нач.отд.	Филатов	
Рук.бриг.	Алмазов	
Вед.инж.	Толстикова	
Инж.	Абрамова	

ТП901-4-96с.86-III-1.001

Сетка

Стадия	Масса	Масштаб
Р	72,9	1:100
Лист	Листов 1	

СОЮЗВОДОКАНАЛПРОЕКТ

Формат А4

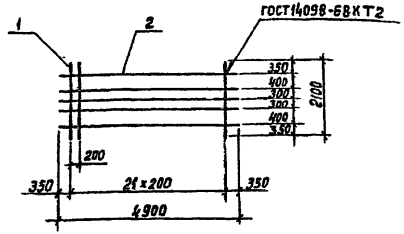

Формат	Зона	Поз.	Обозначение	Наименование	Кол.	Примеч.
				Документация		
А3			901-4-96с.86-III-ТТ	ТТ2		
				Детали		
Б4		1	-1.002.1	А-III-8-ГОСТ 5781-82 ℓ=2100	22	0,83кг
Б4		2	.2	А-III-6-ГОСТ 5781-82 ℓ=4900	5	1,09кг

Привязан

Инв.№

Взам. инв.№ | Подпись и дата | Инв.№ подл.

Гип	Филатов	
Н.контр.	Алмазов	
Нач.отд.	Филатов	
Рук.бриг.	Алмазов	
Вед.инж.	Толстикова	
Инж.	Абрамова	

ТП901-4-96с.86-III-1.002

Сетка

Стадия	Масса	Масштаб
Р	23,71	1:100
Лист	Листов 1	

СОЮЗВОДОКАНАЛПРОЕКТ

Ц00623-02 7

Формат А4

ТП 901-4-96с.86 Альбом III

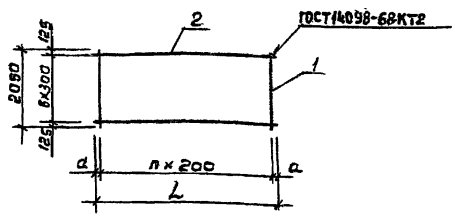

Обозначение	Размеры, мм L	a	n	Масса ед., кг	Примеч.
901-4-96с.86-III-1.003	4950	75	24	53,20	
-01	3250	225	14	32,34	

Формат	Зона	Поз.	Обозначение	Наименование	Кол. на испол. III-1.003 -	01	Примеч.
				Документация			
А3			901-4-96с.86-III-ТТ	ТТ2			
				Детали			
БЧ	1		-1.003.1	А-III-12-ГОСТ 5781-82 ℓ=2050	25	15	1,82 кг
БЧ	2		.2	А-III-6-ГОСТ 5781-82 ℓ=4950	7		1,10 кг
БЧ			.3	А-III-6-ГОСТ 5781-82 ℓ=3250		7	0,72 кг

Привязан

Инв.№

Взам.инв.№ | Подпись и дата | Инв.№ подл.

ТП 901-4-96с.86-III-1.003			
Гип Филатов	Сетка	Стадия	Масса	Масштаб
Н.контр. Алмазов		Р	см. табл.	
Нач.отд. Филатов		Лист	Листов 1	
Рук.бр. Алмазов		Союзводоканалпроект		
Ведущ. Толстикова				
Инж. Абрамова				

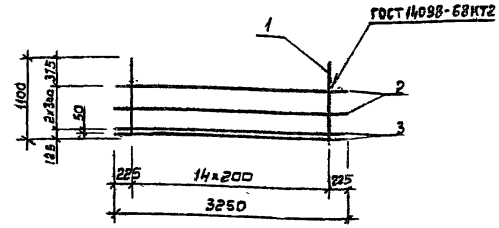

Формат	Зона	Поз.	Обозначение	Наименование	Кол.	Примеч.
				Документация		
А3			901-4-96с.86-III-ТТ	ТТ2		
				Детали		
БУ	1		-1.004.1	А-III-14-ГОСТ 5781-82 ℓ=1100	15	1,33 кг
БУ	2		.2	А-III-6-ГОСТ 5781-82 ℓ=3250	2	0,72 кг
БУ	3		.3	А-III-8-ГОСТ 5781-82 ℓ=3250	2	1,28 кг

Привязан

Инв.№

Взам.инв.№ | Подпись и дата | Инв.№ подл.

ТП 901-4-96с.86-III-1.004			
Гип Филатов	Сетка	Стадия	Масса	Масштаб
Н.контр. Алмазов		Р	23,35	1:50
Нач.отд. Филатов		Лист	Листов 1	
Рук.бр. Алмазов		Союзводоканалпроект		
Ведущ. Толстикова				
Инж. Абрамова				

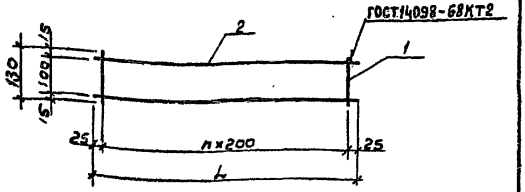

Обозначение	L мм	n	Масса ед., кг
901-4-96с.86-III-1.005	2250	11	0,86
-01	1850	9	0,72

Формат	Зона	Поз.	Обозначение	Наименование	Кол. на испол. -III-1.005	-01	Примеч.
				Документация			
А3			901-4-96с.86-III-ТТ	ТТ2			
				Детали			
БЧ	1		-1.005.1	Проволока Вр I ГОСТ 6727-80 ℓ=130	12	10	0,02 кг
БЧ	2		.2	Проволока Вр I ГОСТ 6727-80 ℓ=2250	2		0,31 кг
БЧ			.3	Проволока Вр I ГОСТ 6727-80 ℓ=1850		2	0,26 кг

Привязан

Инв.№

Гип	Филатов		
Н.контр.	Алмазов		
Нач.отд	Филатов		
Рук.бр.	Алмазов		
Ведущ.	Толстикова		
Инж.	Абрамова		

ТП 901-4-96с.86-III-1.005

Сетка

Стадия	Масса	Масштаб
Р	См. табл.	
Лист	Листов 1	

СОЮЗВОДОКАНАЛПРОЕКТ

Инв.№ подл. | Подпись и дата | Взам. инв.№

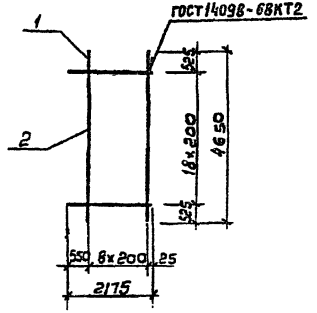

Формат	Зона	Поз.	Обозначение	Наименование	Кол.	Примеч.
				Документация		
А3			901-4-96с.86-III-ТТ	ТТ2		
				Детали		
БЧ		1	-1.006.1	А-III-12-ГОСТ 5781-82 ℓ=4650	9	40,6 кг
БЧ		2	.2	А-III-12-ГОСТ 5781-82 ℓ=2175	13	1,93 кг

Привязан

Инв.№=

Гип	Филатов		
Н.контр.	Алмазов		
Нач.отд	Филатов		
Рук.бр.	Алмазов		
Ведущ.	Толстикова		
Инж.	Абрамова		

ТП 901-4-96с.86-III-1.006

Сетка

Стадия	Масса	Масштаб
Р	73,21	1:100
Лист	Листов 1	

СОЮЗВОДОКАНАЛПРОЕКТ

Инв.№ подл. | Подпись и дата | Взам. инв.№

Т.П 901-4-96с.86 Альбом III

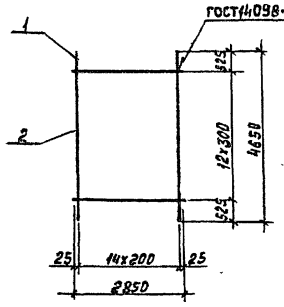

Формат	Зона	Поз.	Обозначение	Наименование	Кол.	Примеч.
				Документация		
А3			901-4-96с.86 -III- ТТ	ТТ2		
				Детали		
Б4		1	-1.007.1	П-III-12-ГОСТ 5781-82 ℓ=4650	15	4,06 кг
Б4		2	.2	П-III-6-ГОСТ 5781-82 ℓ=2850	13	0,64 кг

Привязан

Инв. №

Взам. инв. №

Подпись и дата

Инв. № подл.

ТП901-4-96с.86 -III- 1.007

			Стадия	Масса	Масштаб
Гип	Филатов		Р	69,22	1:100
Н. контр.	Ямазов				
Нач. отд.	Филатов		Лист	Листов 1	
Рук. брит.	Ямазов				
Вед. инж.	Толстикова		СОЮЗВОДОКАНАЛПРОЕКТ		
Инж.	Абрамова				

Сетка

Формат А4

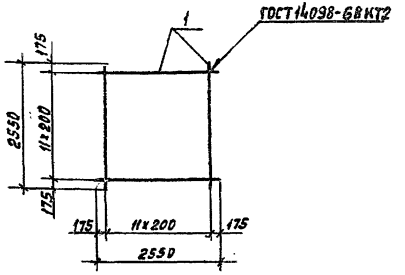

Формат	Зона	Поз.	Обозначение	Наименование	Кол.	Примеч.
				Документация		
А3			901-4-96с.86 -III- ТТ	ТТ2		
				Детали		
Б4		1	-1.008.1	П-III-12-ГОСТ 5781-82 ℓ=2550	24	2,26 кг

Привязан

Инв. №

Взам. инв. №

Подпись и дата

Инв. № подл.

ТП901-4-96с.86 -III-1.008

			Стадия	Масса	Масштаб
Гип	Филатов		Р	54,24	1:75
Н. контр.	Ямазов				
Нач. отд.	Филатов		Лист	Листов 1	
Рук. брит.	Ямазов				
Вед. инж.	Толстикова		СОЮЗВОДОКАНАЛПРОЕКТ		
Инж.	Абрамова				

Сетка

Копировал: Доценко

Формат А4

Ц00613-02 10

ТП 901-4-96с.86 Альбом III

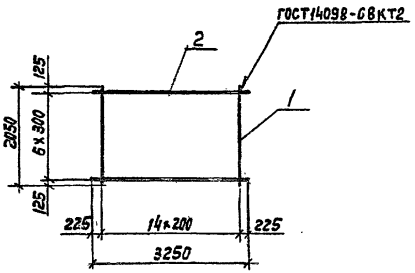

Формат	Зона	Поз.	Обозначение	Наименование	Кол.	Примеч.
				Документация		
А3			901-4-96с.86-III-ТТ	ТТ2		
				Детали		
Б4		1	-1.009.1	А-III-12-ГОСТ 5781-82 ℓ=2050	15	1,82 кг
Б4		2	.2	А-III-6-ГОСТ 5781-82 ℓ=3250	7	0,72 кг

Привязан

Инв. №

Взам. инв. № | Подпись и дата | Инв. № подл.

ГИП	Филатов		
Н. Контр.	Алмазов		
Нач. отд.	Филатов		
Рук. бр.	Алмазов		
Вед. инж.	Толстикова		
Инж.	Абрамова		

ТП 901-4-96с.86-III-1.009

Сетка

Стадия	Масса	Масштаб
Р	32,34	1:75
Лист	Листов 1	

СОЮЗВОДОКАНАЛПРОЕКТ

Формат А4

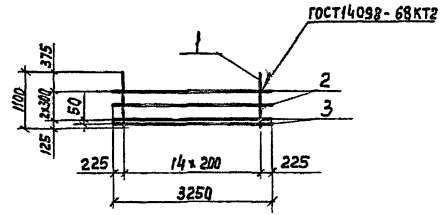

Формат	Зона	Поз.	Обозначение	Наименование	Кол.	Примеч.
				Документация		
А3			901-4-96с.86-III-ТТ	ТТ2		
				Детали		
Б4		1	-1.010.1	А-III-14-ГОСТ 5781-82 ℓ=1100	15	1,33 кг
Б4		2	.2	А-III-6-ГОСТ 5781-82 ℓ=3250	2	0,72 кг
Б4		3	.3	А-III-8-ГОСТ 5781-82 ℓ=3250	2	1,28 кг

Привязан

Инв. №

Взам. инв. № | Подпись и дата | Инв. № подл.

ГИП	Филатов		
Н. Контр.	Алмазов		
Нач. отд.	Филатов		
Рук. бр.	Алмазов		
Вед. инж.	Толстикова		
Инж.	Абрамова		

ТП 901-4-96с.86-III-1.010

Сетка

Стадия	Масса	Масштаб
Р	23,47	1:75
Лист	Листов 1	

СОЮЗВОДОКАНАЛПРОЕКТ

Копир. Лаврухина 400623-02 11 Формат А4

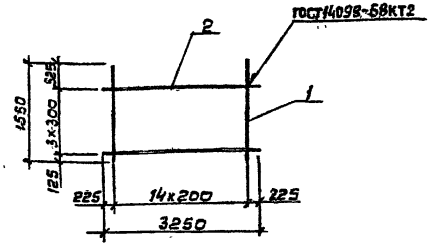

Формат	Зона	Поз.	Обозначение	Наименование	Кол.	Примеч.
				Документация		
А3			901-4-96с.86-III-ТТ	ТТ2		
				Детали		
БЧ		1	-1.011.1	А-III-12-ГОСТ 5781-82 ℓ=1550	15	1,38 кг
БЧ		2	.2	А-III-6-ГОСТ 5781-82 ℓ=3250	4	0,72 кг

Привязан

Инв.№

Гип	Филатов		
Н.контр	Алмазов		
Нач.отд	Филатов		
Рук.бр	Алмазов		
Вед.инж	Толстикова		
Инж.	Абрамова		

ТП 901-4-96с.86-III-1.011

Сетка

Стадия	Масса	Масштаб
Р	23,58	1:75
Лист	Листов 1	

СОЮЗВОДОКАНАЛПРОЕКТ

Инв.№ подл. | Подпись и дата | Взам.инв.№

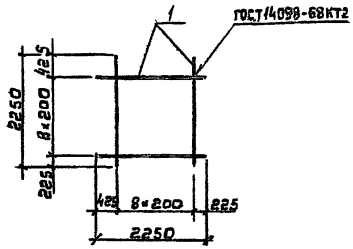

Формат	Зона	Поз.	Обозначение	Наименование	Кол.	Примеч.
				Документация		
А3			901-4-96с.86-III-ТТ	ТТ2		
				Детали		
БЧ		1	-1.012.1	А-III-12-ГОСТ 5781-82 ℓ=2250	18	2,00 кг

Привязан

Инв.№

Гип	Филатов		
Н.контр	Алмазов		
Нач.отд	Филатов		
Рук.бр	Алмазов		
Вед.инж	Толстикова		
Инж.	Абрамова		

ТП 901-4-96с.86-III-1.012

Сетка

Стадия	Масса	Масштаб
Р	36,0	1:75
Лист	Листов 1	

СОЮЗВОДОКАНАЛПРОЕКТ

Инв.№ подл. | Подпись и дата | Взам.инв.№

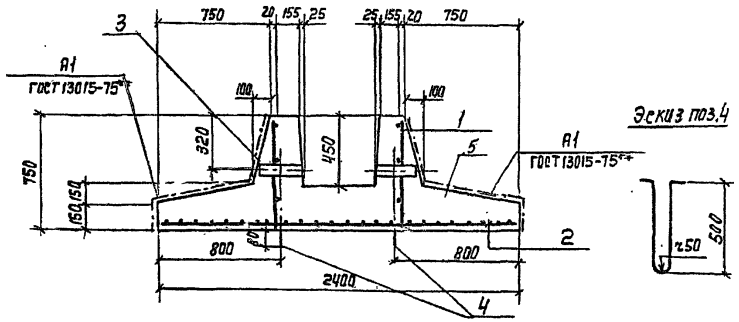

Эскиз поз.4

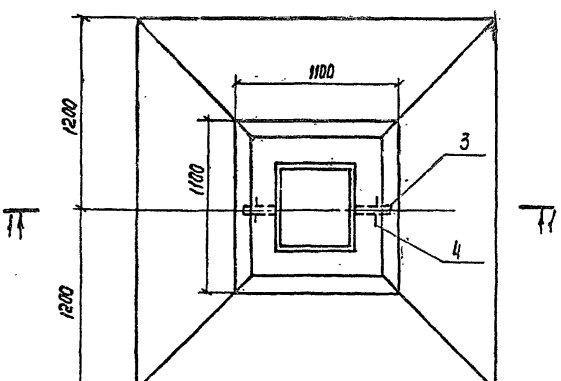

Формат	Зона	Поз.	Обозначение	Наименование	Кол.	Примеч.
				Документация		
А3			901-4-96с.86 -III-ТТ	ТТ1		
А3			-III-ВМС	Ведомость расхода стали		
				Сборочные единицы		
А4		1	901-4-96с.86 -III-2.101	Сетка	1	
Б4		2	-2.100.1	$\frac{5Вр-I-100}{5Вр-I-100}$-2300×2300×50 ГОСТ 8478-81	1	14,70 кг
				Детали		
Б4		3	-2.100.2	Труба dy 40 гост 3262-75 ℓ=255	2	0,98 кг
Б4		4*	.3	Ас-II-6т-ГОСТ 5781-82 ℓ=1200	2	1,90 кг
				Материалы		
		5		Бетон В15, F50	1,67	м³

* См. эскиз

Альбом инв. №

Подпись и дата

Инв. № подл.

Привязан

Инв. №

ГИП	Филатов	
Н. Контр.	Толстикова	
Нач. отд.	Филатов	
Рук. др.	Алмазов	
Ст. инж.	Брянцева	

ТП901-4-96с.86-III-2.100

Фундамент

Стадия	Масса	Масштаб
Р	4200	1:25
Лист	Листов 1	

Союзводоканалпроект

Копир. Лаврухина

Ц00623-02 13 Формат А3

Линия гиба по r = 60

ГОСТ 14098-68-КТ-2

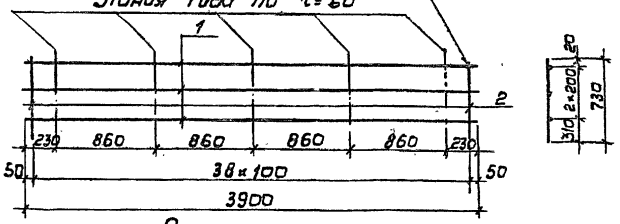

Сетка после гиба

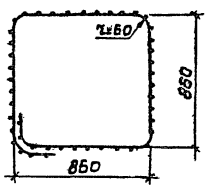

Формат	Зона	Поз.	Обозначение	Наименование	Кол.	Примеч.
				Документация		
А3			901-4-96с.86-III-77	ТТ2		
				Детали		
БЧ		1	-2.101.1	А-III-10 ГОСТ 5781-82 ℓ=3900	3	2,41 кг
БЧ		2	.2	Проволока Вр-I ГОСТ 6727-80 ℓ=730	39	0,10 кг

Инв. № подл. | Подпись и дата | Взам. инв. №

Привязан:	Гл. П.	Филатов	
	Н. контр.	Толстикова	
	Нач. отд.	Филатов	
	Рук. Бр.	Алмазов	
	Ст. инж.	Брянцева	
Инв. №			

ТП901-4-96с.86-III-2.101

Сетка

Стадия	Масса	Масштаб
Р	11,13	1:50
Лист	Листов: 1	

СОЮЗВОДОКАНАЛПРОЕКТ

400623-02 14

Альбом III

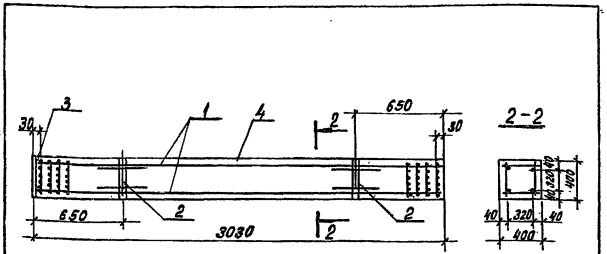

Формат	Зона	Поз.	Обозначение	Наименование	Кол.	Примеч.
				Документация		
А3			901-4-96с.86-III-ТТ	ТТ1		
А3			-III-ВМС	Ведомость расхода стали		
				Сборочные единицы		
А4		1	-III-2.210	Каркас	1	
А4		2	-2.201	Изделие закладное	2	
А4		3	-2.202	То же	1	
				Материалы		
		4		Бетон В25; F50	0,48	м³

Боковые поверхности категории А1 ГОСТ 13015-75*

Привязан

Инв. №

Инв. № подл. | Подпись и дата | Взам. инв. №

ТП 901-4-96с.86-III-2.200

Гип	Филатов		Колонна	Стадия	Масса	Масштаб
Н. контр.	Толстикова			Р	1200	1:30
Нач. отд.	Филатов			Лист	Листов 1
Рук. гр.	Алмазов			СОЮЗВОДОКАНАЛПРОЕКТ	
Ст. инж.	Брянцева				

Формат А4

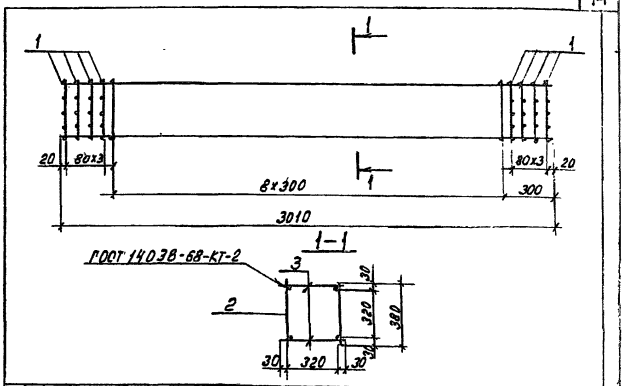

Формат	Зона	Поз.	Обозначение	Наименование	Кол.	Примеч.
				Документация		
А3			901-4-96с.86-III-ТТ	ТТ2		
				Сборочные единицы		
А4	1		901-4-96с.86-III-2.212	Сетка	8	0,60кг
А4	2		-2.211	"	2	9,95кг
				Детали		
Б4	3		-2.210.1	Проволока 5Вр1 ГОСТ 6727-80Е-380	26	0,05кг

Привязан

Инв. №

Инв. № подл. | Подпись и дата | Взам. инв. №

ТП 901-4-96с.86-III-2.210

Гип	Филатов		Каркас	Стадия	Масса	Масштаб
Н. контр.	Толстикова			Р	26,00	1:20
Нач. отд.	Филатов			Лист	Листов 1
Рук. гр.	Алмазов			СОЮЗВОДОКАНАЛПРОЕКТ	
Ст. инж.	Брянцева				

Ц 90623-02 15

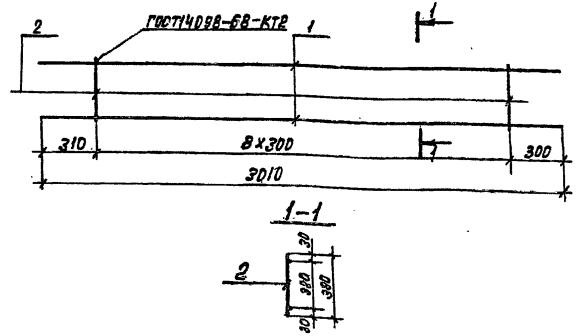

Формат	Зона	Поз.	Обозначение	Наименование	Кол.	Примеч.
				Документация		
А3			901-4-96с.86 -III-ТТ	ТТ2		
				Детали		
Б4		1	-2.211.1	А-III-16-ГОСТ 5781-82 l=3010	2	4,75кг
Б4		2	.2	Проволока 5Вр1 ГОСТ 6727-80 l=380	9	0,05 кг

Привязан

Инв. №

Взам. инв. №

Подпись и дата

Инв. № подл.

ТП 901-4-96с.86-III-2.211

Сетка

Стадия	Масса	Масштаб
Р	9,95	1:20
Лист	Листов 1	

СОЮЗВОДОКАНАЛПРОЕКТ

ГИП	Филатов	
Н. контр.	Толстикова	
Нач. отд.	Филатов	
Рук. бр.	Ямазов	
Ст. инж.	Бранцева	

Формат А4

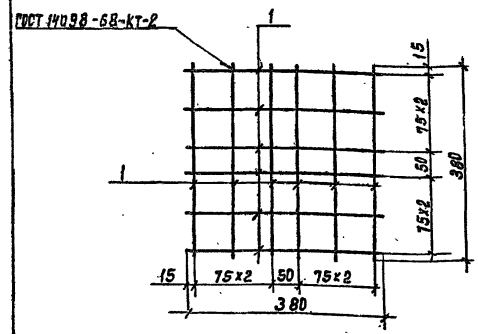

Формат	Зона	Поз.	Обозначение	Наименование	Кол.	Примеч.
				Документация		
А3			901-4-96с.86-III-ТТ	ТТ2		
				Детали		
Б4		1	-2.212.1	Проволока 5Вр1 ГОСТ 6727-80 l=380	12	0,05кг

Привязан

Инв. №

Взам. инв. №

Подпись и дата

Инв. № подл.

ТП 901-4-96.86-III-2.212

Сетка

Стадия	Масса	Масштаб
Р	0,60	1:7
Лист	Листов 1	

СОЮЗВОДОКАНАЛПРОЕКТ

ГИП	Филатов	
Н. Контр.	Толстикова	
Нач. отд.	Филатов	
Рук. бр.	Ямазов	
Ст. инж.	Бранцева	

Копировал: Доценко

Формат А4

Альбом III

Т.П 901-4-96.86

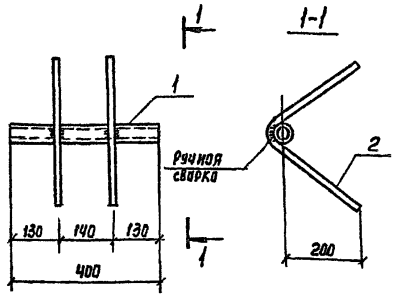

Формат	Зона	Поз.	Обозначение	Наименование	Кол.	Примеч.
				Документация		
А3			901-4-96с.86 - III-ТТ	ТТ2		
				Детали		
Б4		1	-2.201.1	Труба dy=40		
				L=400 ГОСТ 8262-75	1	1,54кг
Б4		2	.2	А-III-12- ГОСТ 5781-82 e=680	2	0,60 кг

Привязан

Инв.№

Взам. инв.№ | Подпись и дата | Инв.№ подл.

ТП 901-4-96с.86 - III-2.201

				Стадия	Масса	Масштаб
ГИП	Филатов		Изделие закладное	Р	2,74	1:10
Н.Контр.	Толстикова			Лист	Листов 1	
Нач.отд.	Филатов					
Рук.бр.	Алмазов					
Ст.инж.	Брянцева			Союзводоканалпроект		

Формат А4

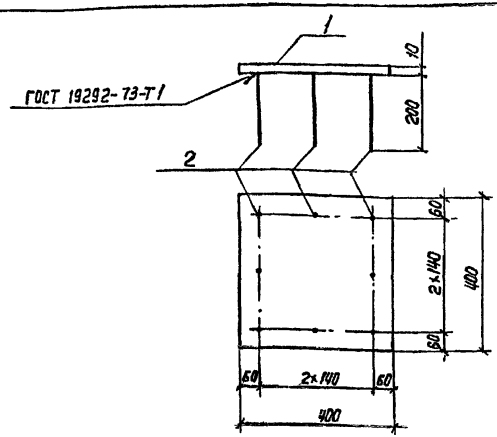

Формат	Зона	Поз	Обозначение	Наименование	Кол	Примеч.
				Документация		
А3			901-4-96с.86 - III-ТТ	ТТ2		
				Детали		
Б4		1	-2.202.1	Лист Б-10х400 ГОСТ 19903-74 е=400 ВСт3гост 14637-79	1	12,56кг
Б4		2	.2	А-III-12-ГОСТ 5781-82 е=200	8	0,18кг

1. Материал поз. 1 ВСт3пс6-1.
2. Электроды типа Э46А.
3. Защитить от коррозии в соответствии ТТ1.3

Привязан

Инв.№

Взам. инв.№ | Подпись и дата | Инв.№ подл.

ТП 901-4-96с.86-III-2.202

				Стадия	Масса	Масштаб
ГИП	Филатов		Изделие закладное	Р	14,00	1:10
Н.Контр.	Толстикова			Лист	Листов 1	
Нач.отд.	Филатов					
Рук.бр.	Алмазов					
Ст.инж.	Брянцева			Союзводоканалпроект		

Копир. Бабушкина

Ц00623-02 17 Формат А4

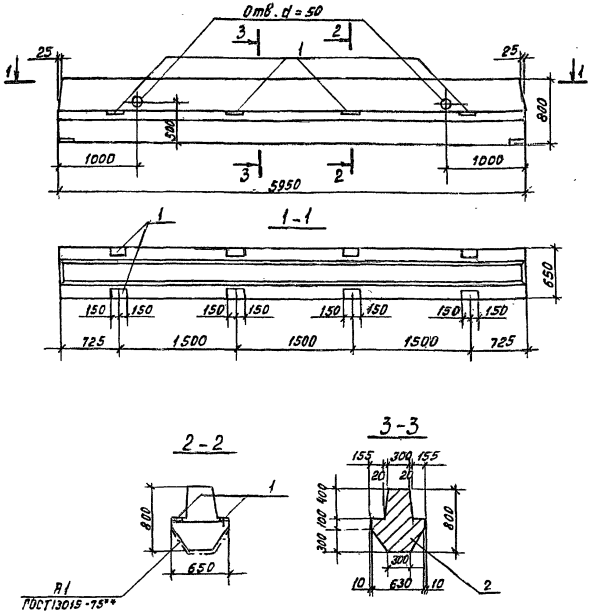

Формат	Зона	Поз.	Обозначение	Наименование	Кол.	Примеч.
				Документация		
А3			901-4-96с.86 - III-ТТ	ТТ1		
			ИС-01-19 Вып. 2 л.3	Пояснительная записка		
			ИС-01-19 Вып. 2 ТУ	Технические условия		
А3			901-4-96с.86 - III - ВМС	Ведомость расхода стали		
				Сборочные единицы		
А3		1	901-4-96с.86 - III - 2.412	Изделие закладное	8	
			Переменные данные для исполнений.			
				901-4-96с.86-III-2.300		
				Сборочные единицы		
А4			ИС-01-19 Вып. 2 КП-1	Каркас	1	
				Материалы		
		2		Бетон В25; F100; W4	1,9	$м^3$
				901-4-96с.86-III-2.300-01		
				Сборочные единицы		
А4			ИС-01-19 Вып. 2 КП-2	Каркас	1	
				Материалы		
		2		Бетон В30; F100; W4	1,9	$м^3$

1. Закладные изделия защитить от коррозии в соответствии с ТТ1.3
2. Материал пластин закладных изделий при толщине их до 10 мм – ВСт 3 пс 6-1, при толщине более 10 мм – ВСт 3 сп 5-1. Дуговая сварка электродами типа 946А

Привязан				ТП901-4-96с.86 -III-2.300	
				Ригель	Стадия: Р; Масса: 4750; Масштаб: 1:40
					Лист; Листов 1
					СОЮЗВОДОКАНАЛПРОЕКТ
Инв. №					

Рип	Филатов	
Н. Контр.	Толстикова	
Нач. отд.	Филатов	
Рук. бр.	Алмазов	
Ст. инж.	Брянцева	

Копиров. Доценко. Формат А3

Ц 00623-02 18

Альбом III

ТП 901-4-96с.86

Инв. № подл. | Подпись и дата | Взам. инв. №

Альбом III

ТП 901-4-96с.86

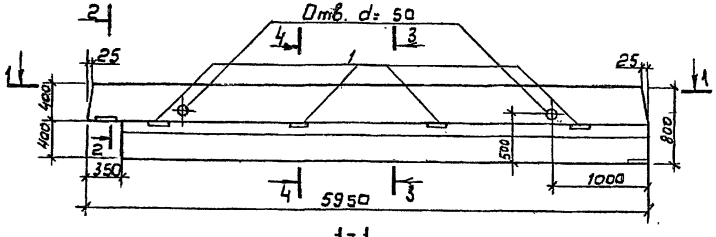

1-1

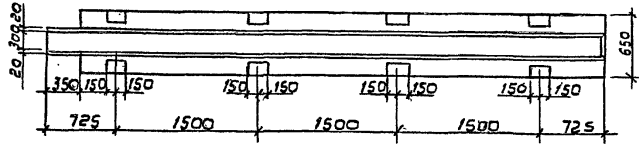

2-2

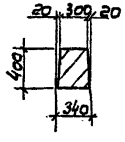

3-3

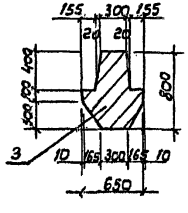

4-4

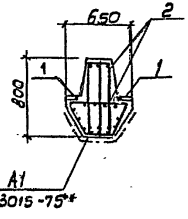

Формат	Зона	Поз.	Обозначение	Наименование	Кол.	Примеч.
				Документация		
А3			901-4-96с. 86 - III - ТТ	ТТ1		
А3			ис-01-19 Вып. 2П3	Пояснительная записка		
А3			ис-01-19 Вып. 2ТУ	Технические условия		
А3			901-4-96с. 86 - III - ВМС	Ведомость расхода стали		
				Сборочные единицы		
А4		1	901-4-96с. 86 - III-2,412	Изделие закладное	8	
				Переменные данные для исполнений		
				901-4-96с. 86-III-2.400		
				Сборочные единицы		
А3		2	901-4-96с. 86 - III-2.410	Каркас	1	
				Материалы		
		3		Бетон В25; F100; W4	1,83	м³
				901-4-96с.86-III-2-400-01		
				Сборочные единицы		
А3		2	901-4-96с. 86 - III-2.410-01	Каркас	1	
				Материалы		
		3		Бетон В30; F100; W4	1,83	м³

1. Закладные изделия защитить от коррозии в соответствии с ТТ1.3.
2. Материал пластин закладных изделий при толщине их до 10мм - ВСт3пс61, при толщине более 10мм ВС-3 сл 5-1.

Дуговая сварка электродами типа Э46А

Инв.№ подл. | Подпись и дата | Взам. инв.№

Привязан		ТП 901-4-96с.86 - III-2.400	
		Ригель	Стадия: Р; Масса: 4580; Масштаб: 1:40
Гип	Филатов		Лист; Листов 1
Н.контр	Толстикова		
Нач.отд	Филатов		СОЮЗВОДОКАНАЛПРОЕКТ
Рук. бр.	Алмазов		
Ст. инж.	Брянцева		
Инв.№			

Ц 00623-02 19

Альбом III

ТП 901-4-96с.86

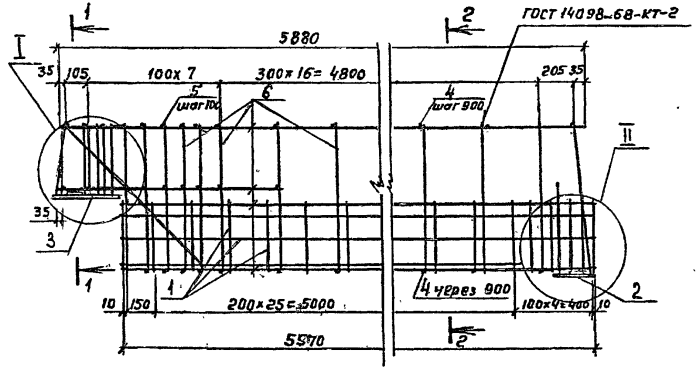

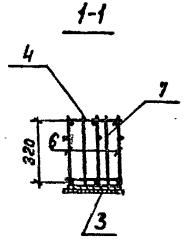

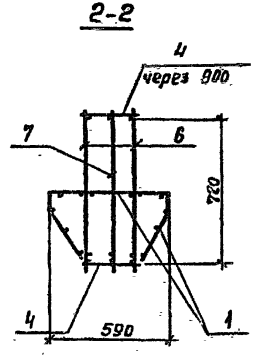

Формат	Зона	Поз.	Обозначение	Наименование	Кол.	Примеч.
				Документация		
А3			901-4-96с.86-III-ТТ	ТТ2		
				Сборочные единицы		
А4		1	901-4-96с.86-III-2.415	Сетка	2	
А4		2	ИС-01-19 вып. 2	Изделие закладное М10	1	11,80кг
А3		3	901-4-96с.86-III-2.411	То же	1	
				Детали		
Б4		4		А-I-12-ГОСТ 5781-82 ℓ=280	12	0,25кг
Б4		5		А-III-16-ГОСТ 5781-82 ℓ=280	20	0,44кг
			Переменные данные для исполнений			
				901-4-96с.86-III-2.410		335,56кг
				Сборочные единицы		
А3		6	901-4-96с.86-III-2.413	Сетка	2	
А3		7	-2.414	"	1	
				901-4-96с.86-III-2.410-01		367,69кг
				Сборочные единицы		
А3		6	901-4-96с.86-III-2.413-01	Сетка	2	
А3		7	-2.414-01	"	1	

Привязан

Инв. №

ГИП	Филатов	
Н. контр	Толстикова	
Нач. отд	Филатов	
Рук. Гр.	Алмазов	
Ст. инж.	Бранцева	

ТП 901-4-96с.86-III-2.410

Каркас

Стадия	Масса	Масштаб
Р	см. спец.	1:20
Лист 1	Листов 2	

СОЮЗВОДОКАНАЛПРОЕКТ

Взам. инв. №

Подпись и дата

Инв. № подл.

Копировал Гольденбаум

Формат А4

400623-02 20

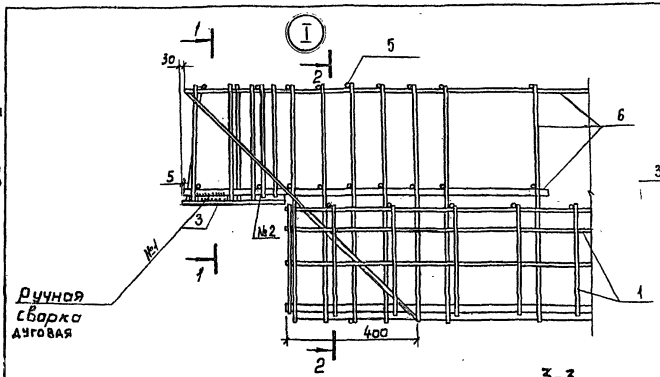

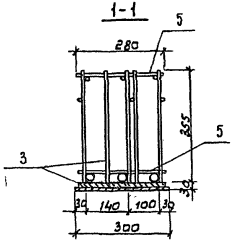

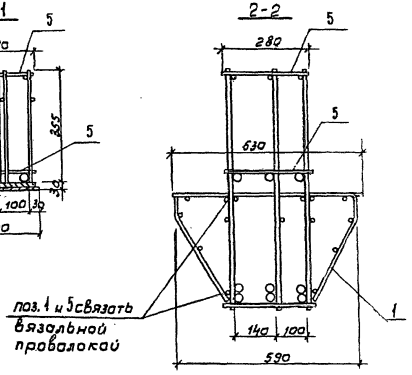

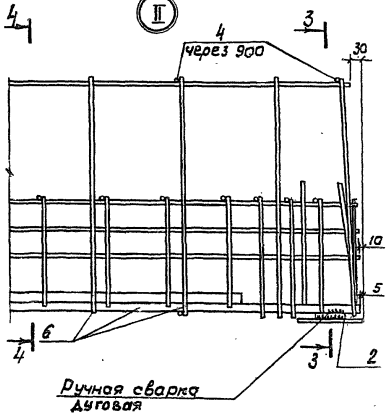

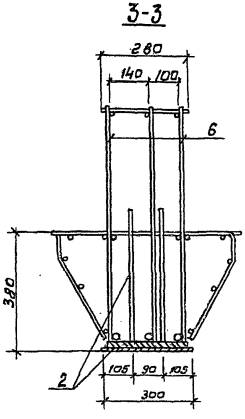

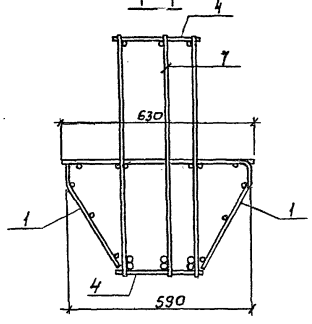

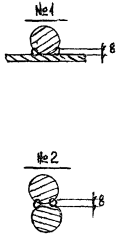

Инв.№ подл. | Подпись и дата | Взам. инв.№

Ц00623-02 21

Альбом III

ТП 901-4-96 с.86

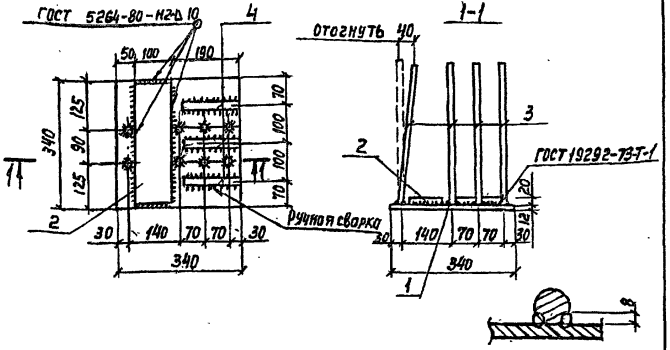

Формат	Зона	Поз.	Обозначение	Наименование	Кол.	Примеч.
				Документация		
А3			901-4-96 с.86-III-ТТ	ТТ2		
				Детали		
Б4		1	-2.411.1	Лист $\frac{Б\text{-}12\times340\ ГОСТ\ 19903\text{-}74}{Вст3сп5\text{-}1\ ГОСТ\ 14637\text{-}79}$ ℓ=340	1	10,88 кг
Б4		2	.2	Лист $\frac{Б\text{-}20\times100\ ГОСТ\ 19903\text{-}74}{Вст3сп5\text{-}1\ ГОСТ\ 14637\text{-}79}$ ℓ=320	1	5,03 кг
Б4		3	.3	А-III-14-ГОСТ 5781-82 ℓ=380	8	0,46 кг
Б4		4	.4	А-III-20-ГОСТ 5781-82 ℓ=150	3	0,37 кг

Электроды типа Э46А

Защитить от коррозии в соответствии с ТТ1.3

Привязан

Инв. №

Взам. инв. №

Подпись и дата

Инв. № подл.

ТП 901-4-96 с.86-III-2.411

			Стадия	Масса	Масштаб
ГИП	Филатов		Изделие закладное	Р	20,7	1:10
Н. Контр.	Толстикова			Лист	Листов 1
Нач. отд.	Филатов				
Рук. бр.	Алмазов			Союзводоканалпроект	
Ст. инж.	Брянцева				

Формат А4

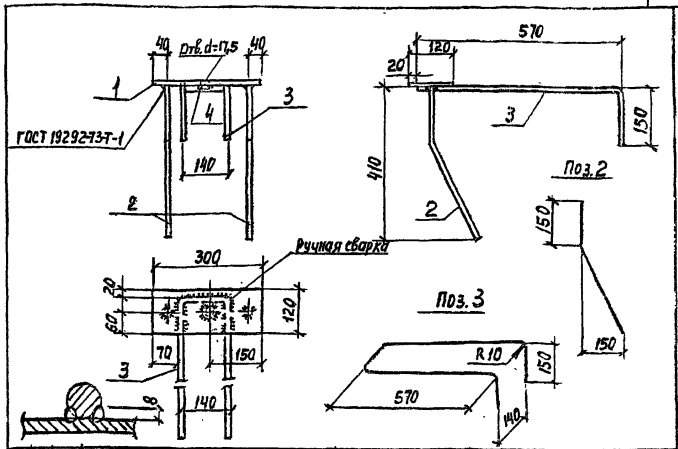

Формат	Зона	Поз.	Обозначение	Наименование	Кол.	Примеч.
				Документация		
А3			901-4-96 с.86-III-ТТ	ТТ2		
				Детали		
Б4		1	-2.412.1	Лист $\frac{Б\text{-}8\times120\ ГОСТ\ 19903\text{-}74}{Вст3пс\text{-}6\text{-}1\ ГОСТ\ 14637\text{-}79}$ ℓ=300	1	2,30 кг
Б4		2	.2	А-III-14-ГОСТ 5781-82 ℓ=450	2	0,54 кг
Б4		3	.3	А-III-14 ГОСТ 5781-82 ℓ=1580	1	1,91 кг
Б4		4	.4	Гайка М18	1	0,04

Электроды типа Э46А

Защитить от коррозии в соответствии с ТТ1.3

Привязан

Инв. №

Взам. инв. №

Подпись и дата

Инв. № подл.

ТП 901-4-96 с.86-III-2.412

			Стадия	Масса	Масштаб
ГИП	Филатов		Изделие закладное	Р	5,33	1:10
Н. Контр.	Толстикова			Лист	Листов 1
Нач. отд.	Филатов				
Рук. бр.	Алмазов			Союзводоканалпроект	
Ст. инж.	Брянцева				

Корр. Лаврухина

Ц 00623-02 22

Формат А4

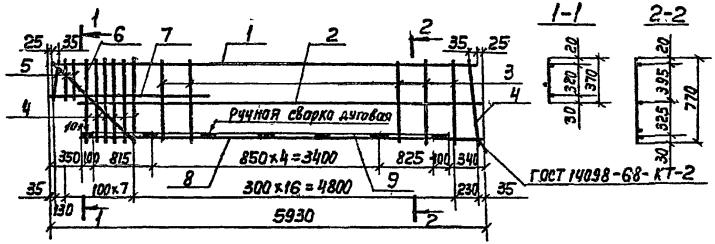



Стержни поз. 4 ... 7 приварить на одноточечных сварочных машинах во всех пересечениях

Формат	Зона	Поз.	Обозначение	Наименование	Кол.	Примеч.
				Документация		
А3			901-4-96с.86 - III - ТТ	ТТ2		
				Детали		
Б4		1	-2.413.1	А-I-14 - ГОСТ 5781-82 ℓ=5880	1	7,10кг
Б4		2	.2	А-I-10 - ГОСТ 5781-82 ℓ=5580	1	3,44кг
Б4		3	.3	А-III-14 - ГОСТ 5781-82 ℓ=770	16	0,93кг
Б4		4	.4	А-III-16 - ГОСТ 5781-82 ℓ=770	7	1,22кг
Б4		5	.5	А-III-16 - ГОСТ 5781-82 ℓ=370	3	0,58кг
Б4		6	.6	А-III-16 - ГОСТ 5781-82 ℓ=1050	1	1,66кг
Б4		7	.7	А-III-16 - ГОСТ 5781-82 ℓ=1200	1	1,89кг
			Переменные данные для исполнений			
				901-4-96с.86-III-2.413		80,80 кг
				Детали		
Б4		8	-2.413.8	А-III-25 - ГОСТ 5781-82 ℓ=5580	1	21,48кг
Б4		9	.9	А-III-25 ГОСТ 5781-82 ℓ=5240	1	20,17кг
				901-4-96с.86-III-2.413-01		91,51кг
				Детали		
Б4		8	.10	А-III-28 - ГОСТ 5781-82 ℓ=5580	1	26,95кг
Б4		9	.11	А-III-28 - ГОСТ 5781-82 ℓ=5240	1	25,31кг

Инв. № подл. | Подпись и дата | Взам. инв. №

Привязан

Инв. №

ГИП	Филатов	
Н.Контр.	Толстикова	
Нач.отд.	Филатов	
Рук.бр.	Алмазов	
Ст.инж.	Брянцева	

ТП 901-4-96с.86 - III - 2.413

Сетка

Стадия	Масса	Масштаб
Р	См. специр.	1:30
Лист	Листов 1	

СОЮЗВОДОКАНАЛПРОЕКТ

Копир. Лаврухина

Ц 00623-02 23 Формат А3

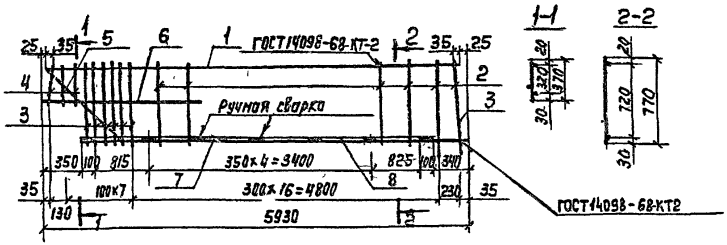

Стержни поз. 3...6 приварить на одноточечных сварочных машинах во всех пересечениях

Формат	Зона	Поз.	Обозначение	Наименование	Кол.	Примеч.
				Документация		
А3			901-4-96с.86-III-ТТ	ТТ2		
				Детали		
Б4		1	-2.414.1	А-I-14-ГОСТ 5781-82 ℓ=5880	1	7,10кг
Б4		2	.2	А-III-14-ГОСТ5781-82 ℓ=770	16	0,93кг
Б4		3	.3	А-III-16-ГОСТ 5781-82 ℓ=770	7	1,22кг
Б4		4	.4	А-III-16-ГОСТ 5781-82 ℓ=370	3	0,58кг
Б4		5	.5	А-III-16-ГОСТ 5781-82 ℓ=1050	1	1,66кг
Б4		6	.6	А-III-16-ГОСТ 5781-82 ℓ=1200	1	1,89кг
			Переменные данные для исполнений			
				901-4-96с.86-III-2.414		77,36кг
				Детали		
Б4		7	-2.414.7	А-III-25-ГОСТ 5781-82 ℓ=5580	1	21,43кг
Б4		8	.8	А-III-25-ГОСТ 5781-82 ℓ=5240	1	20,12кг
				901-4-96с.86-III-2.414-01		88,07кг
				Детали		
Б4		7	.9	А-III-28-ГОСТ 5781-82 ℓ=5580	1	26,95кг
Б4		8	.10	А-III-28-ГОСТ 5781-82 ℓ=5240	1	25,31кг

Инв. № подл. | Подпись и дата | Взам. инв. №

Привязан

Инв. №

ГИП	Филатов		
Н. контр.	Толстикова		
Нач. отд.	Филатов		
Рук. бр.	Алмазов		
Ст. инж.	Беляцева		

ТП 901-4-96с.86-III-2414

Сетка

Стадия	Масса	Масштаб
Р	См. спецф.	1:30
Лист	Листов 1	

СОЮЗВОДОКАНАЛПРОЕКТ

Копировал Формат А3

Ц00623-02 24

ТП 901-4-96с.86 Альбом III

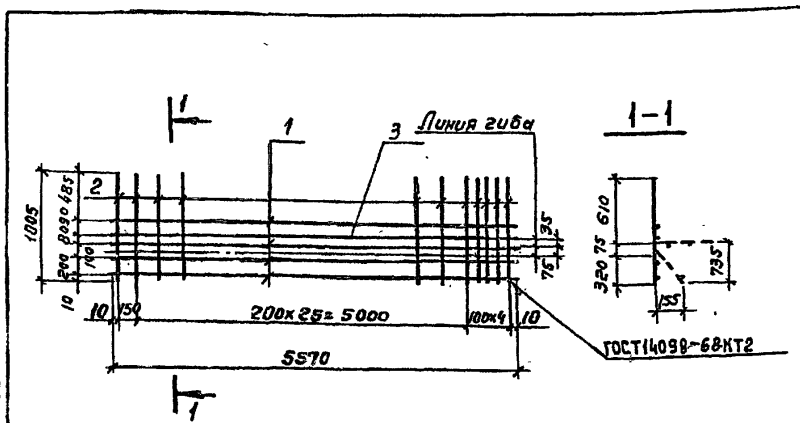

Формат	Зона	Поз.	Обозначение	Наименование	Кол.	Примеч.
				Документация		
А3			901-4-96с.86 -III-ТТ	ТТ2		
				Детали		
Б4		1	-2.415.1	А-I-8-ГОСТ5781-82 ℓ=5570	4	2,20 кг
Б4		2	.2	А-I-8-ГОСТ 5781-82 ℓ=1005	31	0,40 кг
Б4		3	.3	А-III-12-ГОСТ5781-82 ℓ=5570	1	4,95 кг

Привязан

Инв. №

Взам. инв. №

Подпись и дата

Инв. № подл.

ТП 901-4-96с.86-III-2.415

			Стадия	Масса	Масштаб
ГИП	Филатов		Р	26,15	1:40
Н. контр.	Толстикова				
Нач. отд.	Филатов		Лист	Листов 1	
Рук. бр.	Алмазов				
Ст. инж.	Брянцева		СОЮЗВОДОКАНАЛПРОЕКТ		

Сетка

Формат А4

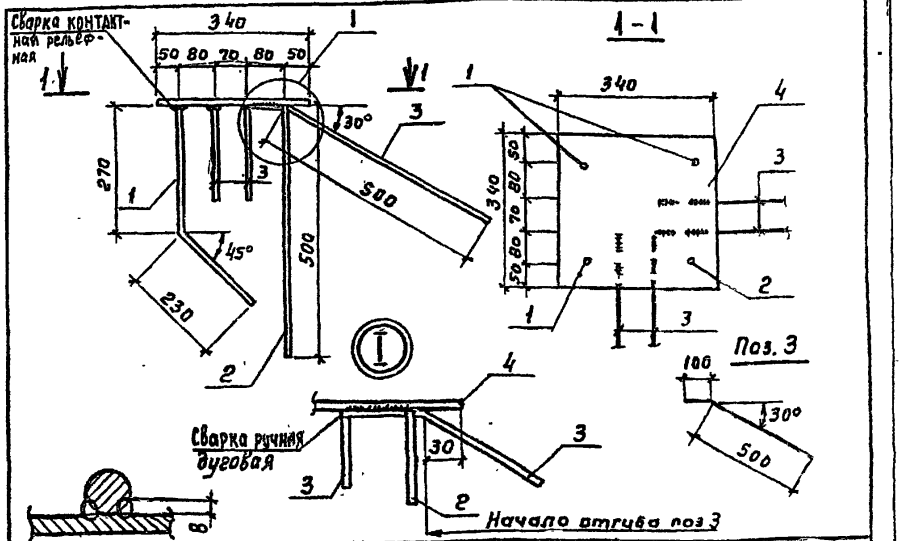

Формат	Зона	Поз.	Обозначение	Наименование	Кол.	Примеч.
				Документация		
А3			901-4-96с.86 - III-ТТ	ТТ2		
				Детали		
Б4		1	-3.206.1	А-III-14-ГОСТ5781-82 ℓ=500	3	0,60 кг
Б4		2	2	А-III-14-ГОСТ5781-82 ℓ=500	1	0,60 кг
Б4		3	.3	А-III-14-ГОСТ5781-82 ℓ=600	4	0,72 кг
Б4		4	.4	Лист Б-12х340 ГОСТ 19903-74 / Вст3ГОСТ 14637-79 ℓ=340	1	10,89 кг

Материал поз.4 Вст3 сп5-1
Электроды типа Э46А

Привязан

Инв. №

Взам. инв. №

Подпись и дата

Инв. № подл.

ТП 901-4-96с.86 - III-3.206

			Стадия	Масса	Масштаб
ГИП	Филатов		1	16,17	1:10
Н. контр.	Толстикова				
Нач. отд.	Филатов		Лист	Листов 1	
Рук. гр.	Алмазов				
Ст. инж.	Брянцева		СОЮЗВОДОКАНАЛПРОЕКТ		

Изделие закладное

Копировал Гольденбаум
Формат А4

Инв. № подл.	Подпись и дата	Взам. инв. №

ТП 901-4-96.с-86 Альбом III

Формат	Зона	Поз.	Обозначение	Наименование	Количество на исполн. – III-3.100										Примеч.
					–	01	02	03	04	05	06	07	08	09	
				Документация											
А3			901-4-96с.86 – III-ТТ	ТТ1											
А3			– III-3.100 СБ	сборочный чертеж											
А3			– III-ВМС	Ведомость расхода стали											
				Сборочные единицы											
А4		1	3.900-3 Вып. 4/82 ч. 2 л. 18	Каркас Кр1	4	4	4	4	4	4	4	4	4	4	1,10 кг
А4		2	3.900-3, Вып. 4/82 ч. 2 л. 5	Сетка С12	1	1	1	1	1	1	1	1	1	1	26,90 кг
А4		3	л. 6	" С16	1		1		1		1		1		37,70 кг
А4			л. 7	" С19		1		1		1		1		1	48,10 кг
А4		4	л. 7	" С18	1		1		1		1		1		16,10 кг
А4			л. 7	" С20		1		1		1		1		1	27,90 кг
А4		5	л. 6	" С17	1		1		1		1		1		8,00 кг
А4		6	901-4-96с.86 – III-3.101	Изделие закладное	1	1	1	1	1	1	1	1	1	1	
А4		4	3.900-3, Вып. 4/82 ч. 2 л. 24	То же МН-4	1						1		1		47,80 кг
А4			л. 24	" МН-5		1						1		1	51,00 кг
А4			901-4-96с.86 – III-3.102	"			1								
А4			–01	"				1							
А4			–3.103	"					1						
А4			–01	"						1					
А4		8	3.900-3 Вып. 4/82 ч. 2 л. 24	" МН-10	1	1	1	1	1	1	1	1	1	1	11,28 кг
А4		9	901-4-96с.86 – III-3.104	"			1	1							
А4		10	– III-3.105	"					2	2					
А4		11	– III-3.106	"							1	1	1	1	
А4		12	3.900-3 Вып. 4/82 ч. 2 л. 29	" МН23	2	2	2	2	2	2	2	2	2	2	
А4		13	л. 29	" МН24	2	2	2	2	2	2	2	2	2	2	
				Детали											
Б4		14	– III-3.100.1	А-III-10-ГОСТ 5781-82 ℓ=3580	4	4	4	4	4	4	4	4	4	4	2,22 кг
Б4		15*	.2	А-III-8-ГОСТ 5781-82 ℓ=1500			12	12	12	12					0,60 кг
Б4		16	.3	А-III-12-ГОСТ 5781-82 ℓ=1400							8	8	8	8	1,24 кг
Б4		17	.4	А-III-8-ГОСТ 5781-82 ℓ=800							4	4	4	4	0,32 кг
				Материалы											
		18		Бетон В15; F100; W6	1,93	1,93	1,93	1,93	1,93	1,93	1,92	1,92	1,92	1,92	м³

* поз. 15 см. эскиз на док. –3.100 СБ

Обозначение	Рис.	Размеры, мм			Масса ед., кг
		А	Б	Д	
901-4-96с.86-III-3.100-06;07	1	3040	600		4820
–08;09		2390	1400		
–3.100;01	1	Без отверстия			4830
–02;03	2	Без отверстия			
–04;05	3	Без отверстия			

Привязан			
	ГИП	Филатов	
	Н. контр.	Толстикова	
	Нач. отд.	Филатов	
	Рук. бр.	Алмазов	
	Ст. инж.	Брянцева	
Инв. №			

ТП901-4-96с.86 – III-3.100

Панель стеновая

Стадия	Лист	Листов
Р		1

СОЮЗВОДОКАНАЛПРОЕКТ

4/00623-02 26

ТП 901-4-96с.86 Альбом III

Рис. 1

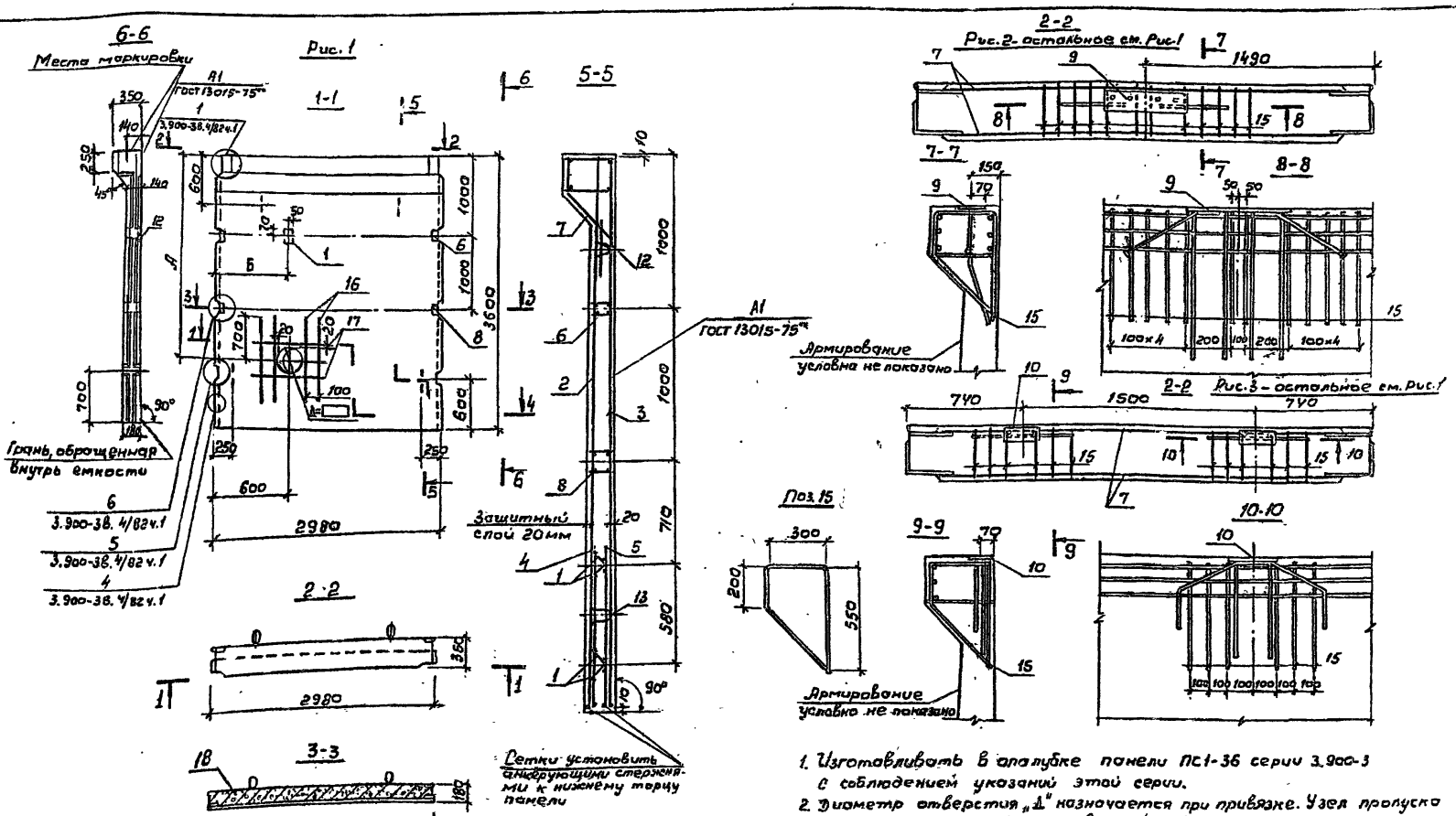

1. Изготавливать в опалубке панели ПС1-36 серии 3.900-3 с соблюдением указаний этой серии.
2. Диаметр отверстия „Д" назначается при привязке. Узел пропуска трубы – по серии 3.900-3 вып. 2/82 Узел 28.

Привязан			
ГИП	Филатов		
Н. контр.	Толстикова		
Нач. отд.	Филатов		
Рук. гр.	Алмазов		
Ст. инж.	Брунчева		

Инв. N подл. | Подпись и дата | Взам. инв. N

ТП 901-4-96с.86-III – 3.100СБ

Панель стеновая
Сборочный чертеж

Стадия	Масса	Масштаб
Р	см. табл.	1:50
Лист	Листов 1	

СОЮЗВОДОКАНАЛПРОЕКТ

Ц00623-02 27

ТП.901-4-96с.86 Альбом III

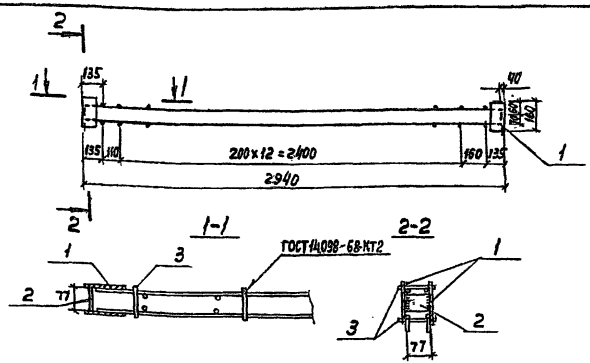

Формат	Зона	Поз.	Обозначение	Наименование	Кол.	Примеч.
				Документация		
А3			901-4-96с.86-III-ТТ	ТТ2		
				Сборочные единицы		
А4		1	3.900-3 Вып. 4/82 ч.2 л.22	Каркас КР16	2	5.30кг
				Детали		
Б4		2	-III-3.101.1	Лист Б-6×40 ГОСТ 19903-74 / ВСТ3 ГОСТ 14637-79 е=77	2	0,12 кг
Б4		3	.2	Проволока 5Вр1 ГОСТ 6727-80 е=100	30	0.014кг

Материал поз. 2 и пластин поз.1 ВСт3 пс 6-1
Электроды типа Э46А

Привязан

Инв. №

В зам. инв. №

Подпись и дата

Инв. № подл.

ТП901-4-96с.86-III-3.101

ГИП	Филатов	
Н. контр.	Толстикова	
Нач. отд.	Филатов	
Рук. бриг.	Алмазов	
Ст. инж.	Брянцева	

Изделие закладное

Стадия	Масса	Масштаб
Р	11,26	1:20
Лист	Листов 1	

СОЮЗВОДОКАНАЛПРОЕКТ

Формат А4

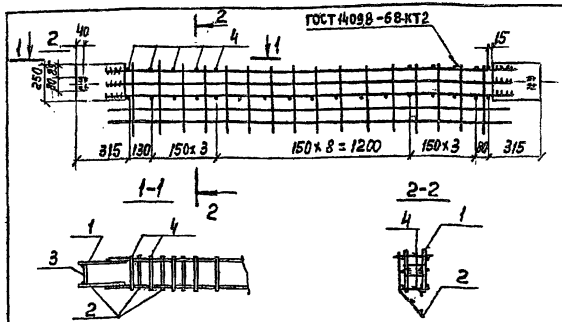

Материал поз. 3 и пластин поз. 1,2 ВСт3пс 6-1. Электроды типа Э46А

Формат	Зона	Поз.	Обозначение	Наименование	Кол. на исп. -III-3.102 —	01	Примеч.
				Документация			
А3			901-4-96с.86-III-ТТ	ТТ2			
				Сборочные единицы			
А4		1	3.900-3 Вып. 4/82 ч.2 л.19	Каркас КР8	1	1	19,20кг
А4		2	л.19	" КР10	1		24,70кг
А4			л.19	" КР11		1	27,90кг
				Детали			
Б4		3	-III-3.102.1	Лист Б-8×80 ГОСТ 19903-74 / ВСТ3 ГОСТ 14637-79 е=226	2	2	1,20кг
Б4		4	.2	Проволока 5Вр1 ГОСТ 6727-80 е=315	27	27	0,05кг

Обозначение	Масса ед. кг
901-4-96с.86-III-3.102	47.65
-01	50.85

Привязан

Инв. №

В зам. инв. №

Подпись и дата

Инв. № подл.

ТП901-4-96с.86-III-3.102

ГИП	Филатов	
Н. контр.	Толстикова	
Нач. отд.	Филатов	
Рук. бр.	Алмазов	
Ст. инж.	Брянцева	

Изделие закладное

Стадия	Масса	Масштаб
Р	См. табл.	1:20
Лист	Листов 1	

СОЮЗВОДОКАНАЛПРОЕКТ

Копир. Лаврушина

Формат А4

Ц00623-02 28

Альбом III

т.п. 901-4-96с.86

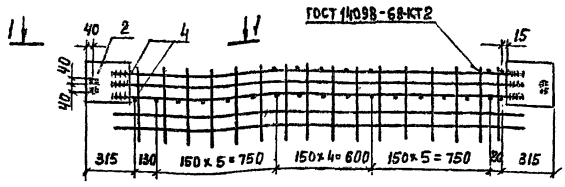

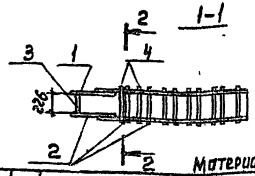

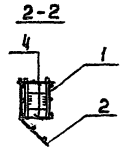

Материал поз. 3 и пластин поз.1; 2 ВСт3 пс 6-1

Формат	Зона	Поз.	Обозначение	Наименование	Кол. на исп. -III-3.103		Примеч.
					–	01	
				Документация			
А3			901-4-96с.86 -III-ТТ	ТТ2			
				Сборочные единицы			
А4		1	3.900-3 вып.4/82 ч.2 л.19	Каркас КР8	1	1	19,20 кг
А4		2	л.19	" КР10	1		24,70 кг
А4			л.19	" КР11		1	27,90 кг
				Детали			
Б4		3	-III-3.103.1	Лист Б-8×80 ГОСТ 19903-74 / ВСт3 ГОСТ 14637-79 ℓ=226	2	2	1,20 кг
Б4		4	.2	Проволока 5Вр1 ГОСТ 6727-80 ℓ=315	25	25	0,05 кг

Обозначение	Масса ед., кг	
901-4-96с.86-III-3.103	47,55	Электроды типа Э46А
-01	50,75	

Привязан:

Инв. №

Взам. инв. №

Подпись и дата

Инв. № подл.

ГИП	Филатов	
Н. Контр.	Толстикова	
Нач. отд.	Филатов	
Рук. бр.	Алмазов	
Ст. инж.	Брянцева	

ТП901-4-96с.86-III-3.103

Изделие закладное

Стадия	Масса	Масштаб
Р	см. табл.	1:20
Лист	Листов 1	

СОЮЗВОДОКАНАЛПРОЕКТ

формат А4

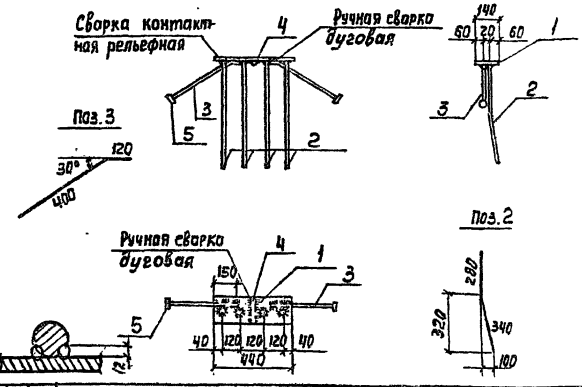

Формат	Зона	Поз.	Обозначение	Наименование	Кол.	Примеч.
				Документация		
А3			901-4-96с.86 -III-ТТ	ТТ2		
				Детали		
Б4		1	-3.104.1	Лист Б-12×140 ГОСТ 19903-74 / ВСт3 ГОСТ 14637-79 ℓ=440	1	5,80 кг
Б4		2	.2	А-III-16-ГОСТ 5781-82 ℓ=640	4	1,00 кг
Б4		3	.3	А-III-16-ГОСТ 5781-82 ℓ=520	2	0,82 кг
Б4		4	.4	А-III-16-ГОСТ 5781-82 ℓ=140	1	0,22 кг
Б4		5	.5	Шайба d=60 δ=12	2	0,27 кг

Материал поз. 1 ВСт3 сп5-1.
Защита от коррозии в соответствии с ТП3
Электроды типа Э46А

Привязан

Инв. №

Взам. инв. №

Подпись и дата

Инв. № подл.

ГИП	Филатов	
Н. Контр.	Толстикова	
Нач. отд.	Филатов	
Рук. бр.	Алмазов	
Ст. инж.	Брянцева	

ТП901-4-96с.86-III-3.104

Изделие закладное

Стадия	Масса	Масштаб
Р	12,20	1:20
Лист	Листов 1	

СОЮЗВОДОКАНАЛПРОЕКТ

Контр. Лавриханс

Ц00623-02 29

формат А4

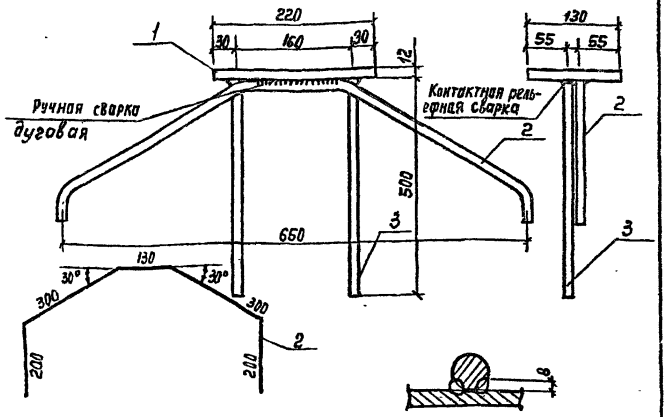

Формат	Зона	Поз.	Обозначение	Наименование	Кол.	Примеч.
				Документация		
А3			901-4-96с.86-III-ТТ	ТТ2		
				Детали		
Б4		1	-3.105.1	Лист Б-12х220 ГОСТ 19903-74 / Вст3 ГОСТ 14637-79 е=130	1	2,69 кг
Б4		2	.2	А-III-12-ГОСТ 5781-82 е=1130	1	1,00 кг
Б4		3	.3	А-III-12-ГОСТ 5781-82 е=500	2	0,44 кг

Материал поз. 1 Вст3 сп5-1
Защита от коррозии в соответствии с ТТ1.3
Электроды типа Э46А

Привязан

Инв. №

Взам. инв. №

Подпись и дата

Инв. № подл.

ГИП	Филатов	
Н. Контр.	Толстикова	
Нач. отд.	Филатов	
Рук. бр.	Алмазов	
Ст. инж.	Брянцева	

ТП 901-4-96с.86-III-3.105

Изделие закладное

Стадия	Масса	Масштаб
Р	4,57	1:5
Лист	Листов 1	

СОЮЗВОДОКАНАЛПРОЕКТ

Формат А4

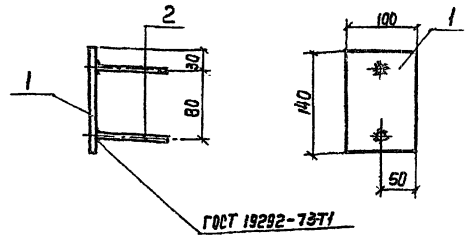

Формат	Зона	Поз.	Обозначение	Наименование	Кол.	Примеч.
				Документация		
А3			901-4-96с.86-III-ТТ	ТТ2		
				Детали		
Б4		1	-3.106.1	Лист Б-8х100 ГОСТ 19903-74 / Вст3 ГОСТ 14637-79 е=140	1	0,88 кг
Б4		2	.2	А-III-8-ГОСТ 5781-82 е=100	2	0,04 кг

Материал поз. 1 Вст3 пс6-1
Электроды типа Э46А
Защитить от коррозии в соответствии с ТТ1.3

Привязан

Инв. N.

Взам. инв. N

Подпись и дата

Инв. N подл.

ГИП	Филатов	
Н. Контр.	Толстикова	
Нач. отд.	Филатов	
Рук. бр.	Алмазов	
Ст. инж.	Брянцева	

ТП 901-4-96с.86-III-3.106

Изделие закладное

Стадия	Масса	Масштаб
Р	0,96	1:50
Лист 1	Листов 1	

СОЮЗВОДОКАНАЛПРОЕКТ

Копир Лаврушина

Ц 00623-02 30 Формат А4

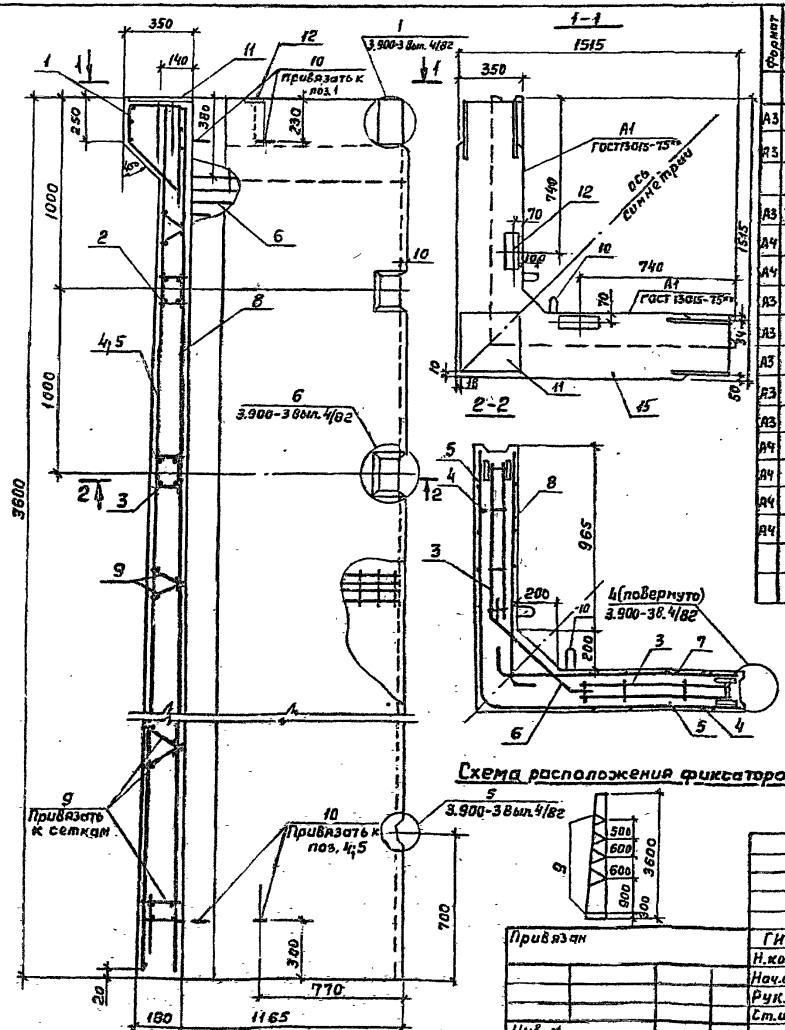

Формат	Зона	Поз.	Обозначение	Наименование	Кол.	Примеч.
				Документация		
А3			901-4-96с.86-III-ТТ	ТТ1		
А3			-III-ВМС	Ведомость расхода стали		
				Сборочные единицы		
А3		1	-III-3.210	Каркас	1	
А4		2	-3.220	"	2	
А4		3	-3.220-01	"	2	
А3		4	-3.201	Сетка	1	
А3		5	-3.201-01	"	1	
А3		6	-3.202	"	1	
А3		7	-3.203	"	1	
А3		8	-3.203-01	"	1	
А4		9	-3.204	"	18	
А4		10	-3.205	Петля строповочная	4	
А4		11	-3.206	Изделие закладное	1	
А4		12	-3.105	То же	2	
				Материалы		
		15		Бетон В15; F100; W6	1,67	м³

1. По конфигурации сечений блок унифицирован с панелями ПСI-36 серии 3.900-3, что позволяет использовать формы панелей при изготовлении его
2. Защитный слой бетона до арматуры - 20мм

Альбом III

Т.П. 901-4-96с.86

Инв. № подл.	Подпись и дата	Взам. инв. №

Привязан

Инв. №

ГИП	Филатов	
Н.контр.	Толстикова	
Нач.отд.	Филатов	
Рук.бр.	Алмазов	
Ст.инж.	Брянцева	

ТП 901-4-96с.86-III-3.200

Блок угловой

Стадия	Масса	Масштаб
Р	4175	1:20

Лист | Листов 1

СОЮЗВОДОКАНАЛПРОЕКТ

Копировал Гольденбаум Формат А3

400623-02 31

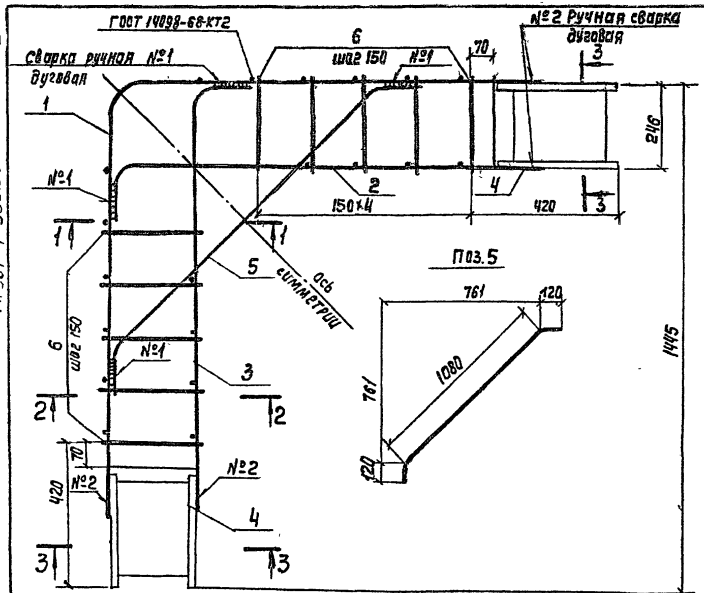

Формат	Зона	Поз.	Обозначение	Наименование	Кол.	Примеч.
				Документация		
А3			901-4-96с.86 -III-ТТ	ТТ2		
				Сборочные единицы		
А4		1	901-4-96с.86 -III-3.211	Сетки	1	16,26кг
А4		2	-III-3.212	"	1	5,24кг
А4		3	-01	"	1	5,24кг
А4		4	901-4-96с.86 -III-3.213	Изделие закладное	2	10,16кг
				Детали		
Б4		5	-3.210.1	А-III-14-ГОСТ5781-82 ℓ=1320	3	1,69кг
Б4		6	.2	А-III-6-ГОСТ5781-82 ℓ=305	24	0,07кг

1. В местах, указанных на чертеже – ручная электродуговая сварка
2. Электроды типа Э46А

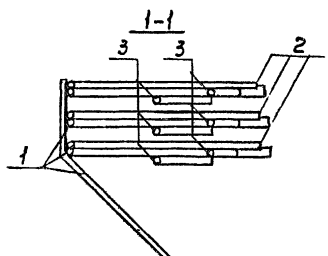

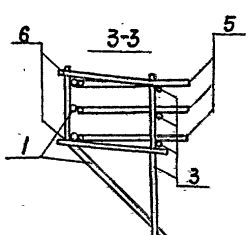

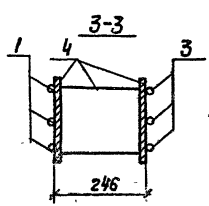

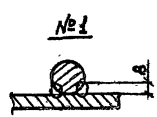

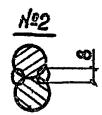

Инв. № подл. | Подпись и дата | Взам. инв. №

Привязан

Инв. № |

ГИП	Филатов	
Н. Контр.	Толстикова	
Нач. отд.	Филатов	
Рук. бр.	Камазов	
Ст. инж.	Брянцева	

ТП 901-4-96с.86-III-3.210

Каркас

Стадия	Масса	Масштаб
Р	54,71	1:10
Лист	Листов 1	

СОЮЗВОДОКАНАЛПРОЕКТ

Копировал Набрулина

Формат А3

Ц 80623-02 32

ТП 901-4-96с.86 Альбом III

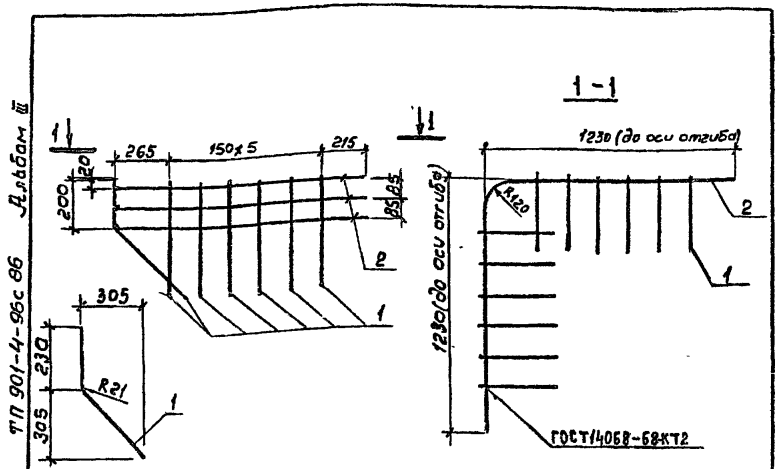

Формат	Зона	Поз.	Обозначение	Наименование	Кол	Примеч
				Документация		
А3			901-4-96 с.86 - III-ТТ	ТТ2		
				Детали		
БЧ		1	-3.211.1	А-III-6-ГОСТ 5781-82 ℓ=6 50	12	0,15кг
БЧ		2	.2	А-III-18-ГОСТ 5781-82 ℓ=2410	3	4,82кг

Размеры даны по осям стержней

Привязан

Инв.N

Взам. инв.N | Подпись и дата | Инв.N подл.

ГИП	Филатов		
Н.контр.	Толстикова		
Нач.отд.	Филатов		
Рук.бр.	Алмазов		
Ст.инж.	Брянцева		

ТП901-4-96с.86 - III-3.211

Сетка

Стадия	Масса	Масштаб
Р	16,26	1:20
Лист	Листов 1	

СОЮЗВОДОКАНАЛПРОЕКТ

901-4-96с.86-III-3.212 - изображено
-01 - зеркальное отражение

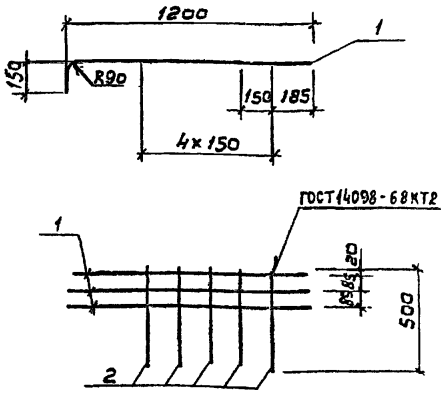

Формат	Зона	Поз.	Обозначение	Наименование	Кол	Примеч
				Документация		
А3			901-4-96 с.86 - III-ТТ	ТТ2		
				Детали		
БЧ		1	-3.212.1	А-III-14-ГОСТ 5781-82 ℓ=1310	3	1,58 кг
БЧ		2	.2	А-III-6-ГОСТ 5781-82 ℓ=500	5	0,10 кг

Размеры даны по осям стержней

Привязан

Инв.N

Взам. инв.N | Подпись и дата | Инв.N подл.

ГИП	Филатов		
Н.контр.	Толстикова		
Нач.отд.	Филатов		
Рук.бр.	Алмазов		
Ст.инж.	Брянцева		

ТП901-4-96с.86 - III-3.212

Сетка

Стадия	Масса	Масштаб
Р	5,24	1:20
Лист	Листов 1	

СОЮЗВОДОКАНАЛПРОЕКТ

Ц00623-02 33

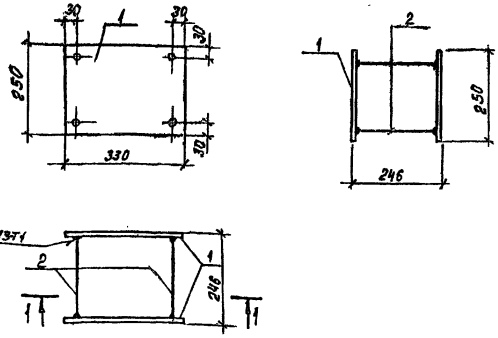

Формат	Зона	Поз.	Обозначение	Наименование	Кол.	Примеч.
				Документация		
А3			901-4-96с.86 -III-ТТ	ТТ2		
				Детали		
Б4		1	-3.213.1	Лист 6-8х250 ГОСТ 19903-74 / Вст3 ГОСТ 14637-79 Р=330	2	5,18кг
Б4		2	.2	А-III-8-ГОСТ 5781-82 Р=250	4	0,10кг

Материал поз.1 Вст 3 пс 6-1
Электроды типа Э46А

Привязан

Инв. №

		ТП 901-4-96с.86-III-3.213	
Изделие закладное	Стадия: Р	Масса: 10,16	Масштаб: 1:10
	Лист	Листов 1	
	СОЮЗВОДОКАНАЛПРОЕКТ		

ГИП	Филатов	
Н.контр.	Толстикова	
Нач.отд.	Филатов	
Рук.бр.	Алмазов	
Ст.инж.	Бранцева	

Инв. № подл. | Подпись и дата | Взам. инв. №

Формат А4

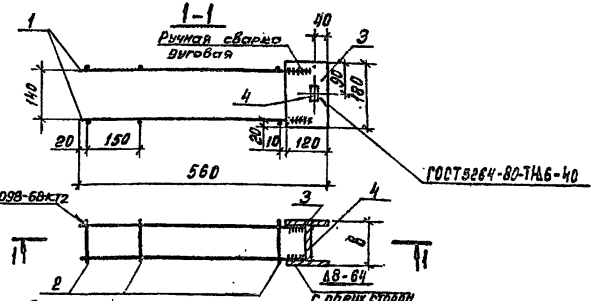

Сборка всех пересечений стержней типа КТ-2 по ГОСТ 14098-68
Электроды типа Э-46А. Материал поз.3,4 Вст3 пс 6-1
В местах, указанных на чертеже- электродуговая сварка

Формат	Зона	Поз.	Обозначение	Наименование	Кол. Наим. -III-3.220 —	Кол. Наим. -III-3.220 -01	Примеч.
				Документация			
А3			901-4-96с.86 -III-ТТ	ТТ2			
				Детали			
Б4		1	-3.220.1	А-III-12-ГОСТ 5781-82 Р=500	4	4	0,40кг
Б4		2	.2	А-III-8-ГОСТ 5781-82 Р=100	6		0,04кг
Б4			.3	А-III-8-ГОСТ 5781-82 Р=112		6	0,04кг
Б4		3	.4	Лист 6-6х120 ГОСТ 19903-74 / Вст3 ГОСТ 14637-79 Р=180	2	2	1,02кг
Б4		4	.5	Лист 6-6х40 ГОСТ 19903-74 / Вст3 ГОСТ 14637-79 Р=74	1		0,14кг
Б4			.6	Полоса 6х40 ГОСТ 103-76 / Вст3 ГОСТ 535-79 Р=85		1	0,16кг

Обозначение	Б	Масса ед., кг
901-4-96с.86-III-3.220	87	4,02
-01	98	4,04

Привязан

Инв. №

		ТП 901-4-96с.86-III-3220	
Изделие закладное	Стадия: Р	Масса: см. табл.	Масштаб: 1:10
	Лист	Листов 1	
	СОЮЗВОДОКАНАЛПРОЕКТ		

ГИП	Филатов	
Н.контр	Толстикова	
Нач.отд.	Филатов	
Рук. бр.	Алмазов	
Ст.инж.	Бранцева	

Инв. № подл. | Подпись и дата | Взам. инв. №

Коп. Доценко

Формат А4

901-4-96 с.86 - III-3.201- изображено
III-3.201-01- зеркальное отражение

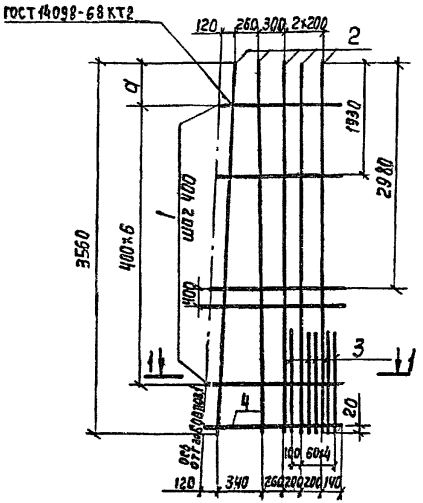

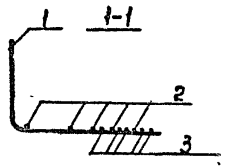

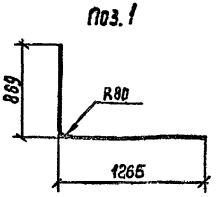

Формат	Зона	Поз.	Обозначение	Наименование	Кол.	Примеч.
				Документация		
А3			901-4-96 с.86 -III-ТТ	ТТ2		
				Детали		
Б4		1	-3.201.1	А-III-12-ГОСТ 5781-82 ℓ=2100	7	1,86 кг
Б4		2	.2	А-III-10-ГОСТ 5781-82 ℓ=3560	5	2,20 кг
Б4		3	.3	А-III-10-ГОСТ 5781-82 ℓ=1200	5	0,74 кг
Б4		4	.4	А-III-6-ГОСТ 5781-82 ℓ=1220	1	0,27 кг

Размеры даны по осям стержней

Обозначение	Размеры мм a
901-4-96 с.86-III-3.201	480
-01	680

Альбом III

Т.П 901-4-96 с.86

Инв. № подл. | Подпись и дата | Взам. инв. №

Привязан

Инв. №

ГИП	Филатов	
Н. Контр.	Толстикова	
Нач. отд.	Филатов	
Рук. бр.	Алмазов	
Ст. инж.	Брянцева	

ТП 901-4-96 с.86 - III-3.201

Сетка

Стадия	Масса	Масштаб
Р	28,0	1:30
Лист	Листов 1	

СОЮЗВОДОКАНАЛПРОЕКТ

Копир. Лавлинина 400623-02 35 Формат А2

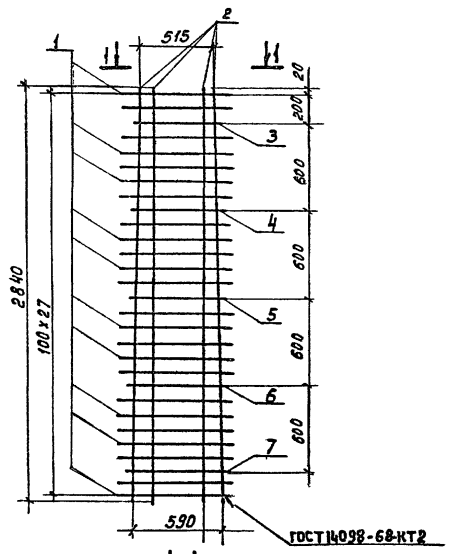

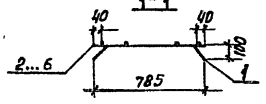

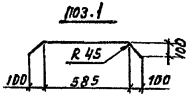

Формат	Зона	Поз.	Обозначение	Наименование	Кол.	Примеч.
				Документация		
А3			901-4-96 с. 86 -III-ТТ	ТТ2		
				Детали		
Б4		1	-3.202.1	А-III-8-ГОСТ 5781-82 ℓ=860	23	0,34кг
Б4		2	.2	А-III-8-ГОСТ 5781-82 ℓ=2840	4	0,63кг
Б4		3	.3	А-III-8-ГОСТ 5781-82 ℓ=590	1	0,23кг
Б4		4	.4	А-III-8 ГОСТ 5781-82 ℓ=610	1	0,24кг
Б4		5	.5	А-III-8 ГОСТ 5781-82 ℓ=630	1	0,25кг
Б4		6	.6	А-III-8 ГОСТ 5781-82 ℓ=650	1	0,26кг
Б4		7	.7	А-III-8 ГОСТ 5781-82 ℓ=670	1	0,26кг

Размеры даны по осям стержней

Инв.№ подл. | Подпись и дата | Взам. инв.№

Привязан			ТП 901-4-96г.86-III-3.202		
	Рип	Филатов	Сетка	Стадия	Масса	Масштаб
	Н. контр.	Тметикова		Р	11,58	1:25
	Нач. отд.	Филатов		Лист	Листов 1
	Рук. гр.	Алмазов		СОЮЗВОДОКАНАЛПРОЕКТ	
Инв.№	Ст. инж.	Брянцева			

Коп. Доценко

901-4-96с.86-III-3.203 – изображено

-III-3.203-01- зеркальное отражение

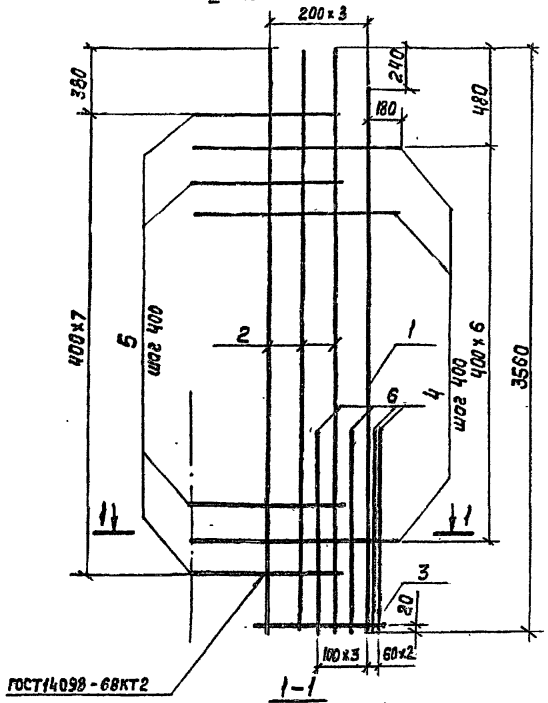

1-1

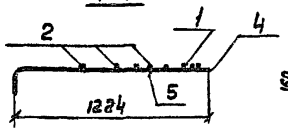

Поз.4

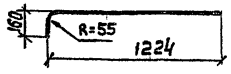

Поз.5

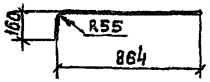

Формат	Зона	Поз.	Обозначение	Наименование	Кол.	Примеч.
				Документация		
А3			901-4-96с.86 - III-ТТ	ТТ2		
				Детали		
Б4		1	-3.203.1	А-III-10 - ГОСТ 5781-82 ℓ = 3320	1	2,05 кг
Б4		2	.2	А-III-10 - ГОСТ 5781-82 ℓ = 3560	3	2,20 кг
Б4		3	3	А-III-6 - ГОСТ 5781-82 ℓ = 760	1	0,17 кг
Б4		4	.4	А-III-10 - ГОСТ 5781-82 ℓ = 1360	7	0,84 кг
Б4		5	.5	А-III-10 - ГОСТ 5781-82 ℓ = 1000	8	0,62 кг
Б4		6	.6	А-III-10 ГОСТ 5781-82 ℓ = 1200	4	0,74 кг

Размеры даны по осям стержней

ТП 901-4-96с 86 Альбом III

Инв. № подл. | Подпись и дата | Взам. инв. №

Привязан

Инв. №

ГИП	Филатов	
Н. Контр.	Толстикова	
Нач. отд.	Филатов	
Рук. бр.	Алмазов	
Ст. инж.	Брянцева	

ТП 901-4-96с.86-III-3.203

Сетка

Стадия	Масса	Масштаб
Р	22,60	1:25
Лист	Листов 1	

СОЮЗВОДОКАНАЛПРОЕКТ

Копир. Лаврухина Ц00623-02 37 Формат А3

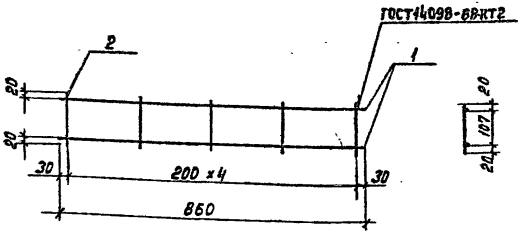

Формат	Зона	Поз.	Обозначение	Наименование	Кол.	Примеч.
				Документация		
А3			901-4-96с.86 -III-ТТ	ТТ2		
				Детали		
Б4		1	-3.201.1	А-III-6-ГОСТ5781-82 ℓ=860	2	0,20кг
Б4		2	.2	А-III-6-ГОСТ5781-82 ℓ=147	5	0,03кг

Привязан

Инв.№

ТП901-4-96с.86-III-3.204			
Сетка	Стадия	Масса	Масштаб
	Р	0,55	1:10
	Лист	Листов 1	
	СОЮЗВОДОКАНАЛПРОЕКТ		

ГИП	Филатов	
Н.контр.	Толстикова	
Нач.отд.	Филатов	
Рук.бр.	Алмазов	
Ст.инж.	Брянцева	

Инв.№ подл. | Подпись и дата | Взам.инв.№

Формат А4

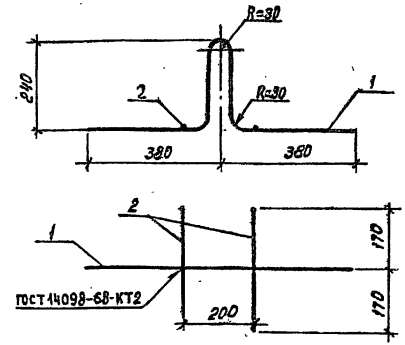

Формат	Зона	Поз.	Обозначение	Наименование	Кол.	Примеч.
				Документация		
А3			901-4-96с.86 -III-ТТ	ТТ2		
				Детали		
Б4		1	-3.205.1	Ас-II-16-ГОСТ5781-82 ℓ=1250	1	1,97кг
Б4		2	.2	А-III-12-ГОСТ5781-82 ℓ=340	2	0,30кг

Размеры даны по осям стержней

Привязан

Инв.№

ТП901-4-96с.86-III-3.205			
Петля строповочная	Стадия	Масса	Масштаб
	Р	2,57	1:10
	Лист	Листов 1	
	СОЮЗВОДОКАНАЛПРОЕКТ		

ГИП	Филатов	
Н.контр.	Толстикова	
Нач.отд.	Филатов	
Рук.бр.	Алмазов	
Ст.инж.	Брянцева	

Инв.№ подл. | Подпись и дата | Взам.инв.№

Коп. Доценко

Ц00623-02 38

Формат А4

Альбом III

ТП 901-4-96с.86

Рис.1

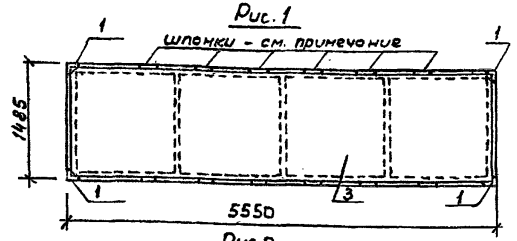

Рис.2

остальное см. Рис.1

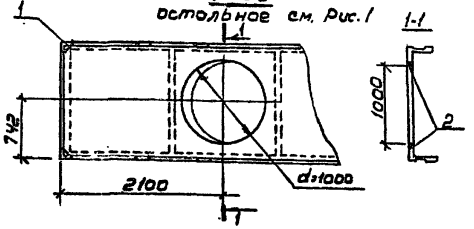

Рис.3

остальное см. Рис.1

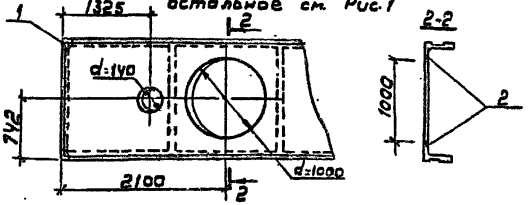

Рис.4

остальное см. Рис.1

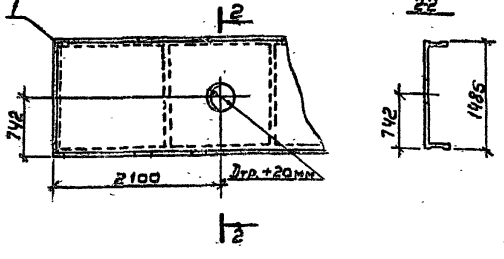

Формат	Зона	Поз.	Обозначение	Наименование	Кол. на испол. - III-4.100							Примеч.
					-	01	02	03	04	05	06	
				Документация								
А3			901-4-96с.86 - III-ТТ	ТТ1								
А3			-III-ВМС	Ведомость расхода стали								
				Сборочные единицы								
А4			1.442.1-1.12.00.0 - 04	1П3 - 2АIVТ								*)
А4			-08	1П3 - 3АIVТ								**)
А3		1	901-4-96с.86-III-4.101	Изделие закладное	4	4	4	4	4	4	4	
А3		2	1.442.1-1.2 0.08.0-02	Сетка С33			1	1			1	12,1 кг
				Материалы								
		3		Бетон В20; F100; W6	0,89		0,85		0,89		0,85	м3
				Бетон В25; F100; W6		0,89		0,85		0,89		м3

*) Вариант со шпонками - по серии 1.442.1-1 Вып. 1 стр. 44

Обозначение	Рис.	Масса ед., кг
901-4-96с.86 - III-4.100; -01	1	2200
-02; 03	2	2100
-04; 05	4	2200
-06	3	2100

ТП901-4-96с.86 - III-4.100

Плита покрытия

Стадия	Масса	Масштаб
Р	См. табл.	1:50
Лист	Листов 1	

СОЮЗВОДОКАНАЛПРОЕКТ

Гип	Филатов	
Н. контр.	Толстукова	
Нач. отд.	Филатов	
Рук. бр.	Алмазов	
Ст. инж.	Бурнаева	

Привяз. зан.

Инв. №

Инв. № подл. | Подпись и дата | Взам. инв. №

Ц 00623-02 39

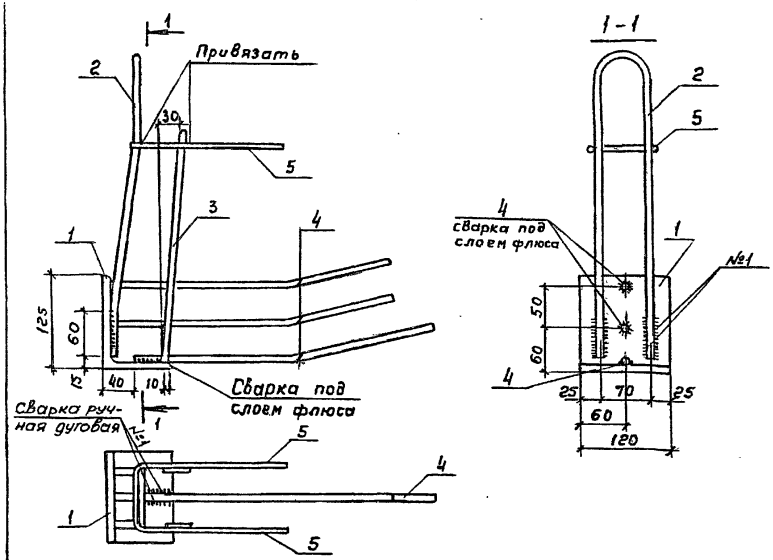

Формат	Зона	Поз.	Обозначение	Наименование	Кол.	Примеч.
				Документация		
А3			901-4-96с.86-III-ТТ	ТТ2		
А4			1.442.1-1.2 0.00.0П3	Пояснительная записка		
				Детали		
Б4		1	-III-4.101.1	Уголок 125×80×8 ГОСТ 8510-72 / 8ст3 ГОСТ 535-79 e=120	1	1,50 кг
Б4		2	.2	А-II-12-ГОСТ 5781-82 e=800	1	0,70 кг
Б4		3	.3	А-III-10-ГОСТ 5781-82 e=310	2	0,19 кг
Б4		4	.4	А-III-10-ГОСТ 5781-82 e=350	3	0,21 кг
Б4		5	.5	Проволока 5Вр1 ГОСТ 6727-80 e=470	1	0,10 кг

1. Изделие разработано на основе закладной МН2 серии 1.442.1-1 вып. 2.
2. Защитить от коррозии в соответствии с ТТ1.3.
3. Материал поз.1 8Ст3 кп2.
4. Электроды типа Э46А.

Поз.2

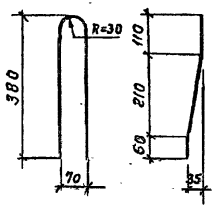

Поз.4

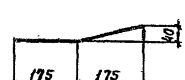

Поз.5

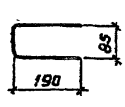

№1



Привязан	ГИП	Филатов		ТП 901-4-96с.86-III-4.101		
	Н.контр.	Толстикова		Изделие закладное	Стадия	Масса	Масштаб
	Нач.отд.	Филатов			Р	3.31	1:5
	Рук.бр.	Алмазов			Лист	Листов 1	
Инв. №	Ст.инж.	Брянцева			СОЮЗВОДОКАНАЛПРОЕКТ		

Инв. № подл. | Подпись и дата | Взам. инв. №

Копировал Гольденбаум Формат А3

Ц00623-02 40

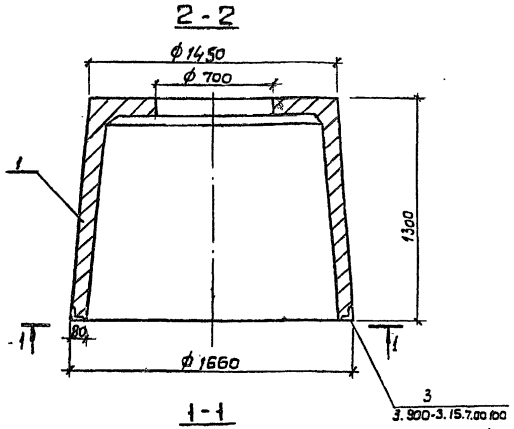

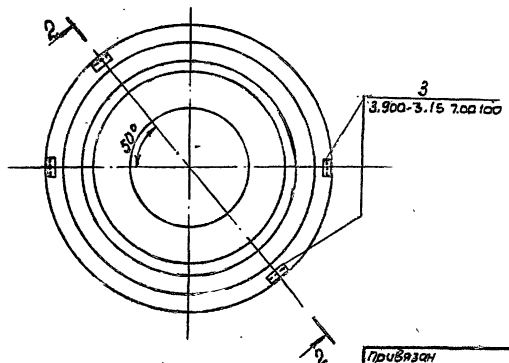

Формат	Зона	Поз.	Обозначение	Наименование	Кол.	Примеч.
				Документация		
А3			901-4-96с.86-III-ТТ	ТТ1		
				Сборочные единицы		
А3		1	3.900-3.15 7.00000	Камера лаза КЛ		Со всеми закладн. *)
				Материалы		
				Бетон В15; F100; W6	0,65	м³

*) Расположение поз. 3 - по данному чертежу. Материал закладных изделий ВСт3 пс 6-1

ТП 901-4-96с.86 Альбом III

Инв.N подл. | Подпись и дата | Взам. инв.N

Привязан

Инв.N

Гип	Филатов	
Н.контр.	Толстикова	
Нач.отд.	Филатов	
Рук.бр.	Алмазов	
Ст.инж.	Брянцева	

ТП 901-4-96с.86-III-5.100

Камера

Стадия	Масса	Масштаб
Р	1620	1:20
Лист	Листов 1	

СОЮЗВОДОКАНАЛПРОЕКТ

Ц00623-02 41

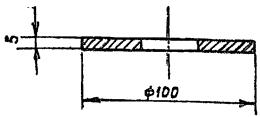

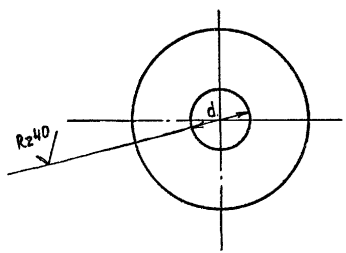

Таблица исполнений

Исп.	d мм	Масса
1	6,5	0,307
2	32,5	0,245
3	47,9	0,166

Привязан

Инв.№

ТП901-4-96с.86-III-6000

Заглушка

Стадия Р | Масса см. табл. | Масштаб 1:2

Лист | Листов 1

Н.контр.	Яберьянов	
Нач.отд.	Кильметов	
Гл.спец.	Хинчин	
Рук. бр.	Яберьянов	

Лист

Б5 ГОСТ 19903-74
Ст 3 ГОСТ 14637-79

СОЮЗВОДОКАНАЛПРОЕКТ

Инв.№подл. | Подпись и дата | Взам. инв.№

Rz 80

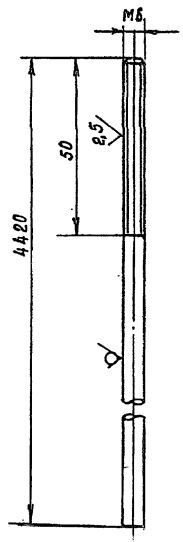

Привязан

Инв.№

ТП901-4-96с.86-III-6.100

Электрод нулевой

Стадия Р | Масса 0,939 | Масштаб 1:1

Лист | Листов 1

Н.контр.	Яберьянов	
Нач.отд.	Кильметов	
Гл.спец.	Хинчин	
Рук. бр.	Яберьянов	

Круг В6 ГОСТ 2590-71
12х18Н10Т ГОСТ 5949-75

СОЮЗВОДОКАНАЛПРОЕКТ

Инв.№подл. | Подпись и дата | Взам. инв.№

Кол. Доценко.

Формат А3

Rz 80 / (√)

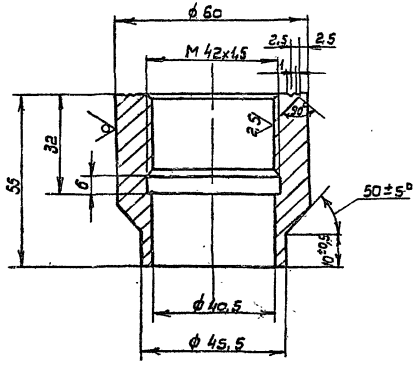

Н.контр.	Яверьянов		ТП 901-4-96с.86-III-6.200		
Нач.отд.	Кильметов				
Гл.спец.	Хинчин		Бобышка	Стадия: Р; Масса: 0,67; Масштаб: 1:1	
Рук.бр.	Яверьянов			Лист	Листов 1
			Круг 60х6 ГОСТ 7417-75 / 20 ГОСТ 1051-73	СОЮЗВОДОКАНАЛПРОЕКТ	

Инв.№ подл. | Подпись и дата | Взам. инв.№

√ (√)

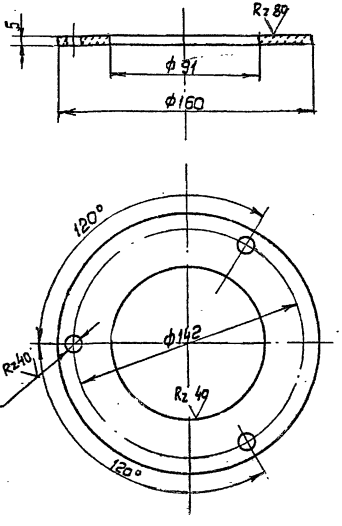

Н.контр.	Яверьянов		ТП 901-4-96с.86-III-6.300		
Нач.отд.	Кильметов				
Гл.спец.	Хинчин		Фланец	Стадия: Р; Масса: 0,52; Масштаб: 1:2	
Рук.бр.	Яверьянов			Лист	Листов 1
			Лист Б5 ГОСТ 19903-74 / Ст3 ГОСТ 14637-79	СОЮЗВОДОКАНАЛПРОЕКТ	

Инв.№ подл. | Подпись и дата | Взам. инв.№

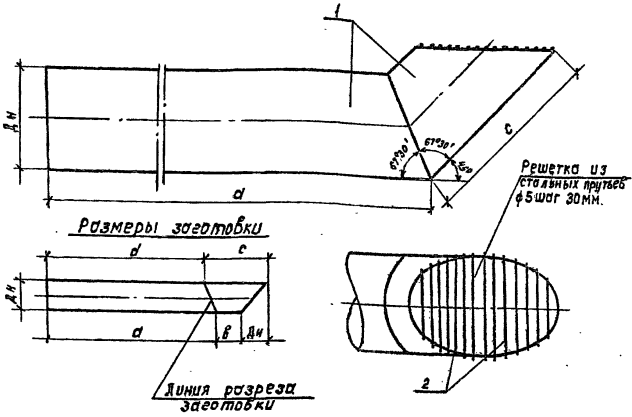

Формат	Зона	Поз.	Обозначение	Наименование	Кол. на исп. -7.000	-01	-02	-03	-04	-05	Масса ед., кг
				Документация							
			901-4-96с.86-III-7.000	ТУ							
				Детали							
Б4		1	-7.000.1	Труба 108×3 II ГОСТ 10704-76 / А-СТ3 СП ГОСТ 10705-80 ℓ=2580	1						20,0
Б4			.2	Труба 159×3 II ГОСТ 10704-76 / А-СТ3 СП ГОСТ 10705-80 ℓ=2820		1					32,5
Б4			.3	Труба 219×3,5 II ГОСТ 10704-76 / А-СТ3 СП ГОСТ 10705-80 ℓ=2930			1				54.5
Б4			.4	Труба 325×4 II ГОСТ 10704-76 / А-СТ3 СП ГОСТ 10705-80 ℓ=3865				1			106,6
Б4			.5	Труба 426×5 II ГОСТ 10704-76 / А-СТ3 СП ГОСТ 10705-80 ℓ=3575					1		182,5
Б4			.6	Труба 530×6 II ГОСТ 10704-76 / А-СТ3 СП ГОСТ 10705-80 ℓ=3610						1	279,9
Б4		2	.7	А-1-6-ГОСТ 5781-82 ℓ=1.000	п.м						0.22
Б4			.8	А-1-6-ГОСТ 5781-82 ℓ=1.500		п.м					0,33
Б4			.9	А-1-6-ГОСТ 5781-82 ℓ=2.000			п.м.				0,44
Б4			.10	А-1-6-ГОСТ 5781-82 ℓ=5.000				п.м			1,10
Б4			.11	А-1-6-ГОСТ 5781-82 ℓ=7.500					п.м		1,65
Б4			.12	А-1-6-ГОСТ 5781-82 ℓ=12.000						п.м	2,64

1. Сварки производить электродами типа Э46А.
2. Решетку окрасить тремя слоями лака ХС-76 на растворителе Р-4 по слою грунта ХС-04

Марка детали	Поз. 1 Размеры, мм				
	Дн	а	в	с	d
ОТ 100	106	2200	250	450	2130
ОТ 150	159	2350	310	535	2285
ОТ 200	219	2400	310	620	2310
ОТ 300	325	2750	290	750	2615
ОТ 400	426	2800	290	890	2625
ОТ 500	530	2800	280	1030	2580

Альбом III

ТП 901-4-96с.86

Инв. № подл. | Подпись и дата | Взам. инв. №

Привязан

Инв. №

Н. контр.	Мирончик	
Нач. от.	Харина	
Гип	Руднев	
Рук. бр.	Фадеева	
Инж.	Зеликин	

ТП 901-4-96с.86-III-7.000

Деталь отводящего трубопровода ОТ

Стадия	Масса	Масштаб
Р	см. табл.	

Лист | Листов 4

СОЮЗВОДОКАНАЛПРОЕКТ

Изд. Доценко

Формат А3

Ц00623-02 44

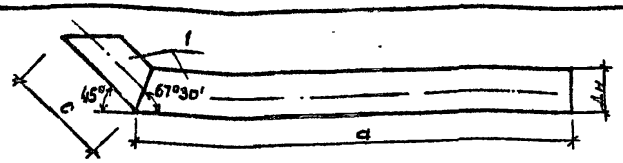

Размеры заготовки

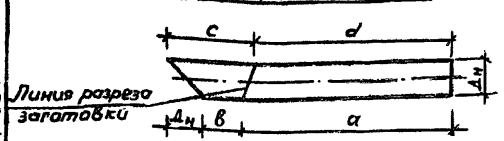

Марка детали	Dн	а	в	с	d
СП 100	108	2200	270	423	2155
СП 150	159	3100	224	423	3034

Формат	Зона	Поз.	Обозначение	Наименование	Кол. на исп.-7.100	-01	Масса ед., кг
				Документация			
			901-4-96с.86-III-ТТ	ТТ2			
				Детали			
БЧ		1	-7.100.1	Труба 108×3 II ГОСТ 10704-76 / А-Ст3сп ГОСТ 10705-80 В=2580	1		20,0 кг
БЧ			.1	Труба 159×3 II ГОСТ 10704-76 / А-Ст3сп ГОСТ 10705-80 В=3460		1	39,9 кг

Сварку производить электродами типа Э46А.

Привязан

Инв.№

Инв.№ подл. | Подпись и дата | Взам. инв.№

Н.контр.	Мирончик	
Нач.отд	Жарина	
ГИП	Рудиев	
Рук.бр.	Фадеева	
Инж.	Зеликин	

ТП 901-4-96с.86-III-7.100

Деталь спускного трубопровода СП

Стадия	Масса	Масштаб
Р	см. табл.	
Лист	Листов 1	

СОЮЗВОДОКАНАЛПРОЕКТ

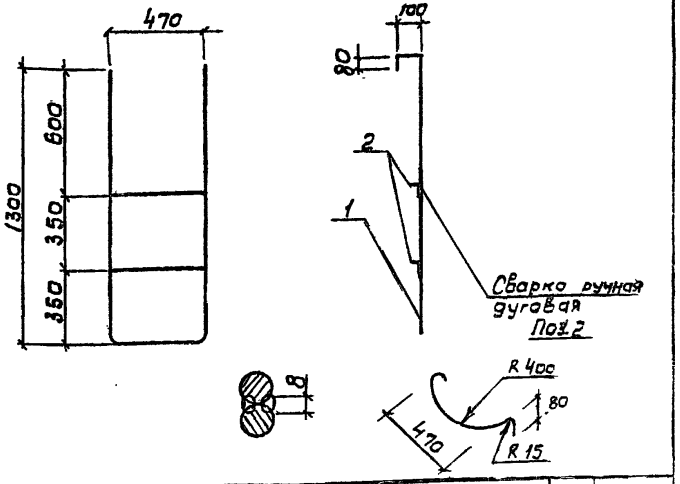

Формат	Зона	Поз.	Обозначение	Наименование	Кол.	Примеч.
				Документация		
А3			901-4-96с.86-III-ТТ	ТТ2		
				Детали		
БЧ		1	-5.200-1	А-II-12-ГОСТ 5781-81 L=3460	1	3,07 кг
БЧ		2	.2	А-II-12-ГОСТ 5781-81 L=670	2	0,59 кг

Электроды типа Э42

Привязан.

Инв.№

Инв.№ подл. | Подпись и дата | Взам. инв.№

ГИП	Филатов
Н.контр.	Толстикова
Нач.отд	Филатов
Рук. бр.	Алмазов
Ст.инж.	Брянцева

ТП 901-4-96с.86-III-5.200

Лестница съемная

Стадия	Масса	Масштаб
Р	4,25	1:25
Лист	Листов 1	

СОЮЗВОДОКАНАЛПРОЕКТ

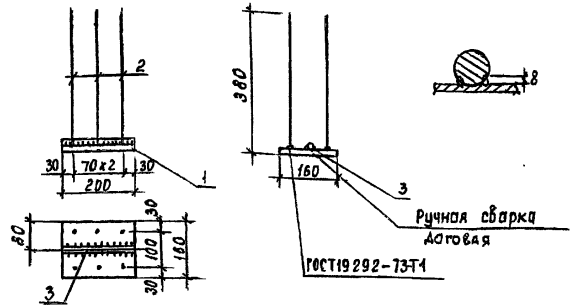

Формат	Зона	Поз.	Обозначение	Наименование	Кол.	Примеч.
				Документация		
А3			901-4-96с.86 -III-ТТ	ТТ2		
				Детали		
Б4		1	-8.001.1	Лист $\frac{5-12\times160\ ГОСТ\ 19903-74}{ВСт3\ ГОСТ\ 14637-79}$ ℓ=200	1	3,01 кг
Б4		2	.2	А-III-14-ГОСТ 5781-82 ℓ=390	6	0,47кг
Б4		3	.3	А-III-14-ГОСТ 5781-82 ℓ=200	1	0,24кг

Материал поз.1 Вст3сп5-1
Электроды типа Э46А

Привязан

Инв.№

ТП901-4-96с.86-III-8.001

ГИП	Филатов		
Н.контр.	Алмазов		
Нач.отд.	Филатов		
Рук.бриг.	Алмазов		
Ст.инж.	Бранцева		
Техник	Зудина		

Изделие закладное

Стадия	Масса	Масштаб
Р	6,07	1:10
Лист	Листов 1	

СОЮЗВОДОКАНАЛПРОЕКТ

Формат А4

Инв.№ подл. | Подпись и дата | Взам. инв.№

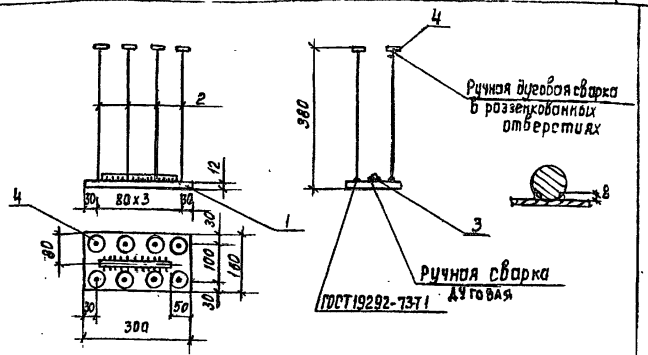

Формат	Зона	Поз.	Обозначение	Наименование	Кол.	Примеч.
				Документация		
А3			901-4-96с.86-III-ТТ	ТТ2		
				Детали		
Б4		1	-8.002.1	Лист $\frac{5-12\times160\ ГОСТ\ 19903-74}{ВСт3\ ГОСТ\ 14637-79}$ ℓ=300	1	4,52кг
				А-III-16-ГОСТ 5781-82		
Б4		2	.2	ℓ=390	8	0,62кг
Б4		3	.3	ℓ=200	1	0,31кг
Б4		4	.4	Шайба d=40 δ=8	8	0,08кг

Материал поз.1 Вст3сп5-1.
Электроды типа Э46А.
Шайбы поз.4 могут быть заменены высаженными головками

Привязан

Инв.№

ТП901-4-96с.86-III-8.002

ГИП	Филатов		
Н.контр.	Алмазов		
Нач.отд.	Филатов		
Рук.бриг.	Алмазов		
Ст.инж.	Бранцева		
Техник	Зудина		

Изделие закладное

Стадия	Масса	Масштаб
Р	10,43	1:10
Лист	Листов 1	

СОЮЗВОДОКАНАЛПРОЕКТ

Кап. Доценко

Формат А4

Инв.№ подл. | Подпись и дата | Взам. инв.№

ТП 901-4-96с.86 Альбом III

ГОСТ 14098-68-КТ2

Рис. 1

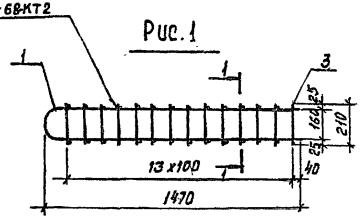

1-1

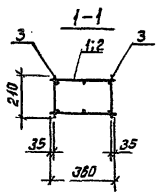

Рис. 2

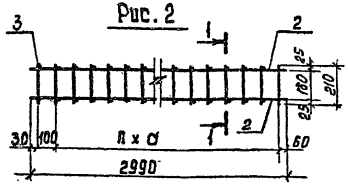

Формат	Зона	Поз.	Обозначение	Наименование	Кол. на исполн. -III-8.100 —	01	02	03	04	05	Примеч.
				Документация							
А3			901-4-96с.86-III-ТТ	ТТ2							
				Сборочные единицы							
Т4			901-4-96с.86-III-8.101	Сетка	1						
Т4		1	-01	"			1				
Т4			-02	"					1		
Т4			901-4-96с.86-III-8.102	"		2					
Т4		2	-01	"				2			
Т4			-02	"						2	
				Детали							
Б4			-8.100.1	А-III-12-ГОСТ 5781-82 Е-210	28	60					0,19 кг
Б4		3	.2	А-III-10-ГОСТ 5781-82 Е-210			28	60			0,13 кг
Б4			.3	А-III-8-ГОСТ 5781-82 Е-210					28	32	0,08 кг

Обозначение	Рис.	Кол. n	Размеры мм a		Масса ед., кг
901-4-96с.86-8.100	1				21,71
-01	2	28	100		45,28
-02	1				14,97
-03	2	28	100		31,16
-04	1				11,49
-05	2	14	200		17,80

Инв. № подл. | Подпись и дата | Взам. инв. №

Привязан

Инв. №

Гип	Филатов		
Н. контр.	Алмазов		
Нач. от.	Филатов		
Рук. бриг.	Алмазов		
Вед. инж.	Толстикова		
Инженер	Абрамова		

ТП 901-4-96с.86 - III - 8.100

Каркас пространственный

Стадия	Масса	Масштаб
Р	см. табл.	1:20
Лист	Листов 1	

СОЮЗВОДОКАНАЛПРОЕКТ

Кол. Доценна

Формат А3

Ц 20623-02 47

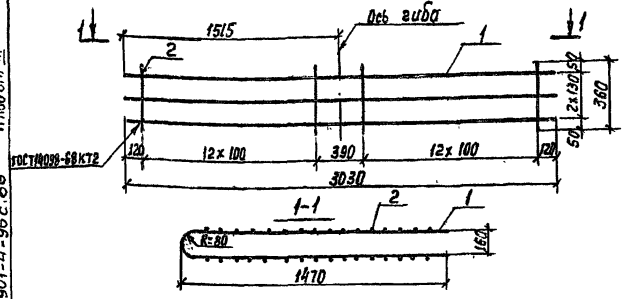

Сетка после гиба

Формат	Зона	Поз.	Обозначение	Наименование	Кол. на испол. -III-8.101 —	01	02	Примеч.
				Документация				
А3			901-4-96с.86-III-ТТ	ТТ2				
				Сборочные единицы				
БЧ		1	-8.101.1	А-III-12-ГОСТ 5781-82 ℓ=3030	3			2,69 кг
БЧ			.2	А-III-10-ГОСТ 5781-82 ℓ=3030		3	3	1,87 кг
БЧ		2	.3	А-III-12-ГОСТ 5781-82 ℓ=360	26			0,32 кг
БЧ			.4	А-III-10-ГОСТ 5781-82 ℓ=360		26		0,22 кг
БЧ			.5	А-III-8-ГОСТ 5781-82 ℓ=360			26	0,14 кг

Обозначение	Масса ед., кг
901-4-96с.86-III-8.101	16,39
-01	11,33
-02	9,25

Привязан

Инв. №

Инв. № подл. | Подпись и дата | Взам. инв. №

ГИП	Филатов	
Н. контр.	Алмазов	
Нач. отд.	Филатов	
Рук. бр.	Алмазов	
Вед. инж.	Толстикова	
Инж.	Абрамова	

ТП 901-4-96с.86-III-8.101

Сетка

Стадия	Масса	Масштаб
Р	См. табл.	1:20
Лист	Листов 1	

Союзводоканалпроект

Формат А4

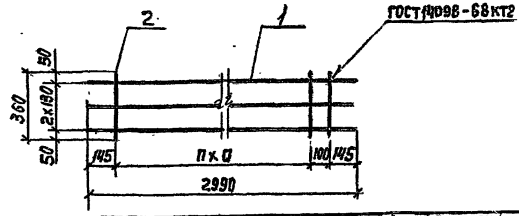

Обозначение	Кол. n	Размеры, мм a		Масса ед., кг
901-4-96с.86-III-8.102	26	100		16,94
-01	26	100		11,68
-02	13	200		7,62

Формат	Зона	Поз.	Обозначение	Наименование	Кол. на испол. -III-8.102 —	01	02	Примеч.
				Документация				
А3			901-4-96с.86-III-ТТ	ТТ2				
				Сборочные единицы				
БЧ		1	-8.102.1	А-III-12-ГОСТ 5781-82 ℓ=2990	3			2,66 кг
БЧ			.2	А-III-10-ГОСТ 5781-82 ℓ=2990		3	3	1,84 кг
БЧ		2	.3	А-III-12-ГОСТ 5781-82 ℓ=360	28			0,32 кг
БЧ			.4	А-III-10-ГОСТ 5781-82 ℓ=360		28		0,22 кг
БЧ			.5	А-III-8-ГОСТ 5781-82 ℓ=360			15	0,14 кг

Привязан

Инв. №

Инв. № подл. | Подпись и дата | Взам. инв. №

ГИП	Филатов	
Н. контр.	Алмазов	
Нач. отд.	Филатов	
Рук. бр.	Алмазов	
Вед. инж.	Толстикова	
Инж.	Абрамова	

ТП 901-4-96с.86-III-8.102

Сетка

Стадия	Масса	Масштаб
Р	См. табл.	1:20
Лист	Листов 1	

Союзводоканалпроект

Опир. Лавруненко

Формат А4

Альбом III

Т.П. 901-4-96с.86

Марка элемента	Изделия арматурные, кг																								Всего
	Арматура класса																								
	А-I						А-III												А-IV			Вр-I			
	ГОСТ 5781-82																					ГОСТ 6727-80			
	ф6	ф10	ф12	ф14		Итого	ф6	ф8	ф10	ф12	ф14	ф16	ф18	ф20	ф25	ф28	Итого	ф20	ф22	Итого	ф4	ф5		Итого	
901-4-96с.86-III-2.100									7,2								7,2					18,6		18,6	25,8
-2.200												19,0					19,0					6,6		6,6	25,6
-2.300	47,0	7,4	4,2	21,3		79,9				10,6	80,5	7,2			129,3		227,6								307,5
-01	47,0	7,4	4,2	21,3		79,9				10,6	80,5	7,2				162,3	260,6								340,5
-2.400	42,4	6,8	3,5	21,3		74,0				9,9	44,6	41,5			124,6		220,6								294,6
-01	42,4	6,8	3,5	21,3		74,0				9,9	44,6	41,5				156,8	252,8								326,8
-3.100		8,2				8,2	2,4	21,2	77,3		9,3	12,2					122,4					22,2		22,2	152,8
-01		8,2				8,2	2,4	22,4	64,8		33,9		15,4				138,9					23,1		23,1	170,2
-02		8,2				8,2	2,4	28,6	77,3		9,3	12,2					129,8					21,9		21,9	159,9
-03		8,2				8,2	2,4	29,8	84,8		33,9		15,4				146,3					22,8		22,8	177,3
-04		8,2				8,2	2,4	28,6	77,3		9,3	12,2					129,8					21,8		21,8	159,8
-05		8,2				8,2	2,4	29,8	64,8		33,9						146,3					22,7		22,7	177,2
-06		8,2				8,2	2,4	22,4	77,3	9,7	9,3	12,2					133,3					22,2		22,2	163,7
-07		8,2				8,2	2,4	23,6	64,8	9,7	33,9		15,4				149,8					23,1		23,1	181,1
-08		8,2				8,2	2,4	22,4	77,3	9,7	9,3	12,2					133,3					22,2		22,2	163,7
-09		8,2				8,2	2,4	23,6	64,8	9,7	33,9		15,4				149,8					23,1		23,1	181,1
-3.200							17,8	9,1	74,3	26,0	13,5		14,5				155,2								155,2
-4.100-06										6,2							6,2	27,4		27,4	13,1	15,2		28,3	61,9
-02; 04										18,3							18,3	27,4		27,4	13,1	15,2		28,3	74,0
-01							9,2			6,2							15,4		33,2	33,2	10,4	13,7		24,1	72,7
-03; 05							9,2			18,3							27,5		33,2	33,2	10,4	13,7		24,1	84,8

Инв. № подл. | Подпись и дата | Взам. инв. №

Привязан:

Инв. №

ГИП	Филатов	
Н. контр.	Толстикова	
Нач. отд.	Филатов	
Рук. гр.	Арамазов	
Ст. инж.	Брянцева	

ТП 901-4-96с.86-III-ВМС

Ведомость расхода стали на железобетонные изделия

Стадия	Лист	Листов
Р	1	2

Союзводоканалпроект

Ц00623-02 49

Формат А3

Марка элемента	Изделия закладные, кг																						Всего	Общий расход
	Арматура класса												Прокат марки											
	Ас-II			А-III							Вр-I		В Ст 3											
	ГОСТ 5781-82										ГОСТ 6727-80		ГОСТ 103-74	ГОСТ 19903-74						ГОСТ 8262-75*	ГОСТ 8510-72			
	ф12	ф16	Итого	ф8	ф10	ф12	ф14	ф16	ф20	Итого	ф5	Итого	δ=5	δ=6	δ=8	δ=10	δ=8	δ=10	δ=12	Труба dy 40	L125×80	Итого		
901-4-96с.86-III-2.100		3,8	3,8																	1,9		1,9	5,7	34,5
-2.200						3,8				3,8								12,6		3,1		15,7	19,5	45,1
-2.300							28,3			28,3					18,4	8,8		10,4				37,6	65,9	373,4
-01							28,3			28,3					18,4	8,8		10,4				37,6	65,9	409,4
-2.400							29,8		1,1	30,9					18,4	9,4		5,8	10,9			44,5	75,4	378,0
-01							29,8		1,1	30,9					18,4	9,4		5,8	10,9			44,5	75,4	402,2
-3.100		10,0	10,0								0,1	0,1	6,5		21,2							27,7	37,8	190,0
-01		10,0	10,0								0,1	0,1	6,5		21,2							27,7	37,8	208,0
-02		10,0	10,0					6,3		6,3	0,1	0,1	6,5		21,2				5,8			33,5	49,9	209,8
-03		10,0	10,0					6,3		6,3	0,1	0,1	6,5		21,2				5,8			33,5	49,9	227,2
-04		10,0	10,0			3,8				3,8	0,1	0,1	6,5		21,2	4,5						32,2	46,1	205,9
-05		10,0	10,0			3,8				3,8	0,1	0,1	6,5		21,2	4,5						32,2	46,1	223,3
-06		10,0	10,0	0,1						0,1	0,1	0,1	6,5		22,1							28,6	38,8	202,5
-07		10,0	10,0	0,1						0,1	0,1	0,1	6,5		22,1							28,6	38,8	219,9
-08		10,0	10,0	0,1						0,1	0,1	0,1	6,5		22,1							28,6	38,8	202,5
-09		10,0	10,0	0,1						0,1	0,1	0,1	6,5		22,1							28,6	38,8	219,9
-3.200		8,4	8,4	1,8		12,6	5,3			19,7				8,8			20,7		16,3			45,8	73,9	229,1
-4.100; -06	2,8		2,8		4,2					4,2	0,4	0,4									6,0	6,0	13,4	95,3
-02; 04	2,8		2,8		4,2					4,2	0,4	0,4									6,0	6,0	13,4	87,4
-01	2,8		2,8		4,2					4,2	0,4	0,4									6,0	6,0	13,4	86,1
-03; 05	2,8		2,8		4,2					4,2	0,4	0,4									6,0	6,0	13,4	98,2

Подпись и дата | Взам. инв. №

Инв. № подл.

gost.e-ecolog.ru