ТИПОВОЙ ПРОЕКТ

503-4-43.86

ПРОИЗВОДСТВЕННЫЙ КОРПУС АВТОТРАНСПОРТНОГО ПРЕДПРИЯТИЯ НА 650 ЛЕГКОВЫХ АВТОМОБИЛЕЙ – ТАКСИ С ЗАКРЫТОЙ СТОЯНКОЙ

АЛЬБОМ V

ЗАДАНИЕ ЗАВОДУ ИЗГОТОВИТЕЛЮ НА АВТОМАТИКУ И ЭЛЕКТРООБОРУДОВАНИЕ

Нф 1529/05

цена 1-29

				ПРИВЯЗАН
ИНВ. №				

gost.e-ecolog.ru

ТИПОВОЙ ПРОЕКТ
503-4-43.86

ПРОИЗВОДСТВЕННЫЙ КОРПУС АВТОТРАНСПОРТНОГО ПРЕДПРИЯТИЯ НА 650 ЛЕГКОВЫХ АВТОМОБИЛЕЙ – ТАКСИ С ЗАКРЫТОЙ СТОЯНКОЙ

АЛЬБОМ V

ЗАДАНИЕ ЗАВОДУ ИЗГОТОВИТЕЛЮ НА АВТОМАТИКУ И ЭЛЕКТРООБОРУДОВАНИЕ

РАЗРАБОТАН
РОСТОВСКИМ ФИЛИАЛОМ
"ГИПРОАВТОТРАНС"

ГЛАВНЫЙ ИНЖЕНЕР ИНСТИТУТА Левин Э.Я.
ГЛАВНЫЙ ИНЖЕНЕР ПРОЕКТА Финкер Э.З.

РАБОЧИЙ ПРОЕКТ УТВЕРЖДЕН МИНАВТОТРАНСОМ РСФСР ПРОТОКОЛ № 22 ОТ 30.09.1986 И ВВЕДЕН В ДЕЙСТВИЕ 01.03.1987

				ПРИВЯЗАН	
Инв. №					

ТИПОВОЙ ПРОЕКТ 503-4-43.86 АЛЬБОМ V

Лист	Наименование	Стр.
1,2	Содержание альбома	2,3
3	Перечень комплектных устройств	3
	Щит автоматизации 1ЩА (2ЩА...4ЩА, 6ЩА, 7ЩА, 11ЩА... 14ЩА)	
1	Перечень надписей	4
2,3	Технические данные аппаратов	5
4	Общий вид	6
5	Схема электрическая принципиальная	7
6	Схема соединений	8
1	Эскиз №1 для заказа кнопочного поста ПКУ15-21 131-40У2	4
	Щит автоматизации 5ЩА	
1	Перечень надписей	9
2,3	Технические данные аппаратов	10
4	Общий вид	11

Лист	Наименование	Стр.
5	Схема электрическая принципиальная	12
6	Схема соединений. Начало	13
7	Схема соединений. Окончание	14
1	Эскиз №2 для заказа кнопочного поста ПКУ15-21.231.40У2	9
	Щит автоматизации 8ЩА	
1	Перечень надписей	15
2,3	Технические данные аппаратов	16
4	Общий вид	17
5	Схема электрическая принципиальная	18
6	Схема соединений	19
1	Эскиз №3 для заказа кнопочного поста ПКУ15-21.141-40У2	15
	Щит автоматизации 9ЩА	
1	Перечень надписей	20

Инв. №подл. | Подпись и дата | Взам. инв. №

Привязан

Инв. №

ТП 503-4-43.86 АОТ-Н

ГИП	Финкер		
Н.контр.	Сахновская		
Нач.отд.	Молчанов		
Рук.гр.	Нечаева		
Ст.инж.	Зяпинцева		

Содержание альбома

Стадия	Лист	Листов
РП	1	2

Минавтотранс РСФСР
ГИПРОАВТОТРАНС
Ростовский филиал

Копировал Павленко Формат А3

Лист	Наименование	Стр.
2,3	Технические данные аппаратов	21
4	Общий вид	22
5	Схема электрическая принципиальная	23
6	Схема соединений	24
1	Эскиз N 4 для заказа кнопочного поста ПКУ15-21.231-40У2	20
	Щит автоматизации 10 ЩА	
1.	Перечень надписей	25
2	Технические данные аппаратов	25
3	Общий вид	26
4	Схема электрическая принципиальная	27
5	Схема соединений	28
	Шкаф pH-метра	
1	Перечень надписей	29
2	Технические данные аппаратов	29
3	Общий вид	30
4	Схема соединений	30
1	Эскиз N 5 для заказа кнопочного поста ПК15-21.231-40У2	31
	Комплектная трансформаторная подстанция	
	Опросный лист для заказа КТП-1×630 ква	32

Инв.№ подл. | Подпись и дата | Взам.инв.№

Копировал Формат А4

ТИПОВОЙ ПРОЕКТ 503-4-43.86 АЛЬБОМ V

Наименование	Кол. НКУ	Кол. приведенных панелей	Обозначение чертежа общего вида	Примечание
Щит автоматизации 1ЩА (2ЩА 4ЩА,				
6ЩА, 7ЩА, 11ЩА ... 14ЩА)	10	10		
Щит автоматизации 5ЩА	1	1		
Щит автоматизации 8ЩА	1	1		
Щит автоматизации 9ЩА	1	1		
Щит автоматизации 10ЩА	1	1		
Шкаф pH-метра	1	1		

Инв.№ подл. | Подпись и дата | Взам.инв.№

ГИП	Финкер		
Н.контр	Сахновская		
Нач.отд	Молчанов		
Рук.гр.	Нечаева		
Ст.инж.	Зарницкая		

ТП 503-4-43.86 АСТ-Н

Перечень комплектных устройств

Стадия	Лист	Листов
РП	3	

Минавтотранс РСФСР ГИПРОАВТОТРАНС Ростовский филиал

Копировал формат А4

Типовой проект 503-4-43.86 Альбом V

Панель	Надпись	Поз. обозначение	Место надписи	Текст	Кол.	Вид шрифта	Заготовка
	1	SF1	Табличка	Вентилятор Jр 1А	1		
	2	SF2	Табличка	Эл нагреватель Jр 0,63А	1		
	3	SF3	Табличка	Защита от замораживания Jр 0,63А	1		
	4	поз. 9б	Табличка	Импульсный прерыватель	1		
	5	HL1	Табличка	Норма	1		
	6	HL2	Табличка	Авария	1		
	7	поз. 9	Табличка	Регулятор температуры	1		
	8	SA5	Табличка	Регулирование температуры			
				Понизить - Откл. - Повысить	1		
	9	SA4	Табличка	Регулирование температуры			
				Ручное - Откл. - Авт.	1		
	10	SA1	Табличка	Вентилятор			
				Дистанционный - Откл. - Местный	1		
	11	SA2	Табличка	Эл. нагреватель			
				ручной - Откл. - Авт.	1		
	12	SA3	Табличка	Режим работы			
				Летний - Зимний	1		
	13	SB2; SB1	Табличка	Вентилятор	1		
	14	SB4; SB3	Табличка	Эл нагреватель	1		
	15	—	Табличка	Система П1(П2...П4,П6, П7, П11...П14)	1		

Инв. № подл. | Подпись и дата | Взам. инв. №

ГИП	Финкер	
Н. контр.	Сахновская	
Нач. отд.	Молчанов	
Рук. гр.	Нечаева	
Ст. инж.	Звягинцева	

ТП-503-4-43.86 АСТ-Н

Щит автоматизации 1 ЩА (2 ЩА... 4 ЩА; 6 ЩА, 7 ЩА, 11 ЩА... 14 ЩА) Перечень надписей

Стадия	Лист	Листов
РП	1	6

Минавтотранс РСФСР ГИПРОАВТОТРАНС Ростовский филиал

Типовой проект 503-4-43.86 Альбом V

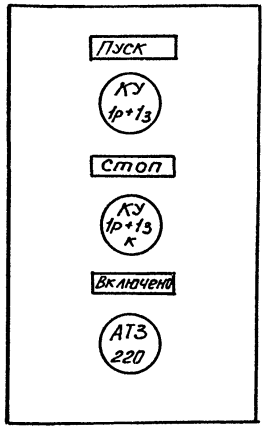

Данный чертеж передается заводу-изготовителю кнопочных постов.

Инв. № подл. | Подпись и дата | Взам. инв. №

ГИП	Финкер	
Н. контр.	Сахновская	
Нач. отд.	Молчанов	
Рук. гр.	Нечаева	
Ст. инж.	Звягинцева	

ТП 503-4-43.86 АСТ-Н

Эскиз N1 для заказа кнопочного поста ПКУ 15-21.231-40 У2

Стадия	Масса	Масштаб
РП		
Лист	Листов 1	

Минавтотранс РСФСР ГИПРОАВТОТРАНС Ростовский филиал

Копировал Павленко Формат А3

ТИПОВОЙ ПРОЕКТ 503-4-43.86 АЛЬБОМ V

Формат	Зона	Позиция	Обозначение	Наименование	Кол.	Примечание
				Документация		
А3			503-4-43.86 -АСТ-Н л.4	Чертеж общего вида		
А3			503.4-43.86 -АСТ-Н л.5	Схема электрическая		
				принципиальная		
А3			503-4-43.86 -АСТ-Н л.6	Схема соединений		
А4			503-4-43.86 -АСТ-Н л.1	Таблица перення		
				надписей		
				Сборочные единицы		
				Ящик ЯУЭ-1265	10	
				Н1		
				Выключатель АБЗМ-УЗ		
				U~380В, отс. 1,3		
		1		Jp 1А	1	SF1
		2		Jp 0,63А	2	SF2;SF3
				Реле U~220В		
		3		РПУ-2-36220УЗА	2	К2, К6
		4		РПУ-2-36440УЗА	4	К1;К3..К5
		5		РВП-72-312100У4	1	КТ

Инв. № подл. | Подпись и дата | Взам. инв. №

ТП 503-4-43.86 АСТ-Н

ГИП	Финкер	
Н.контр.	Сахновская	
Нач.отд.	Молчанов	
Рук.гр.	Нечаева	
Ст.инж.	Вягинцева	

Щит автоматизации 1ЩА, (2ЩА...4ЩА, 6ЩА, 7ЩА, 11ЩА...14ЩА)
Технические данные аппаратов

Стадия	Лист	Листов
РП	2	

Минавтотранс РСФСР
ГИПРОАВТОТРАНС
Ростовский филиал

ТИПОВОЙ ПРОЕКТ 503-4-43.86 АЛЬБОМ V

Формат	Зона	Позиция	Обозначение	Наименование	Кол.	Примечание
		15		Ступенчатый импульсный		
				прерыватель СИП-01МИ-220	1	поз. 9б
				Н51		
				Переключатель ПКУЗ-12СУЗ		
		6		Схема 3030	1	SA3
		8		Схема 2001	2	SA2; SA4
		9		Схема 3031	1	SA1
				Переключатель ПКУЗ-12АУЗ		
		7		Схема 2001	1	SA5
				Кнопка КЕ-011УЗ исполн 2		
		10		толк. красн.	2	SB1; SB3
		11		толк. черн.	2	SB2; SB4
				Арматура U~220В		
		12		АЕ-3111111УХЛ	1	HL2
		13		АЕ-3131111УХЛ	1	HL1
		14		Регулятор температуры		
				РТ-3Б. Градуировка 100П		
				Предел регулирования		
				0-40°С	1	поз. 9
		—		Блок зажимов БЗ-10	10	

Инв. № подл. | Подпись и дата | Взам. инв. №

ТП 503-4-43.86 АСТ-Н

Лист 3

ТИПОВОЙ ПРОЕКТ 503-4-43.86 АЛЬБОМ V

Вид спереди
Дверь не показана

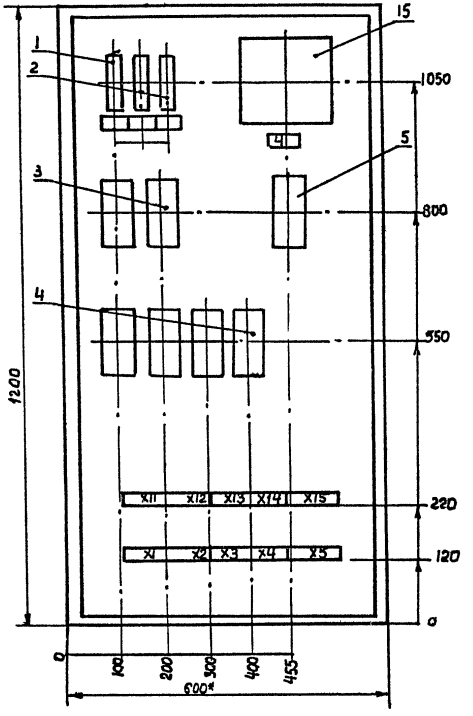

Дверь
Вид спереди

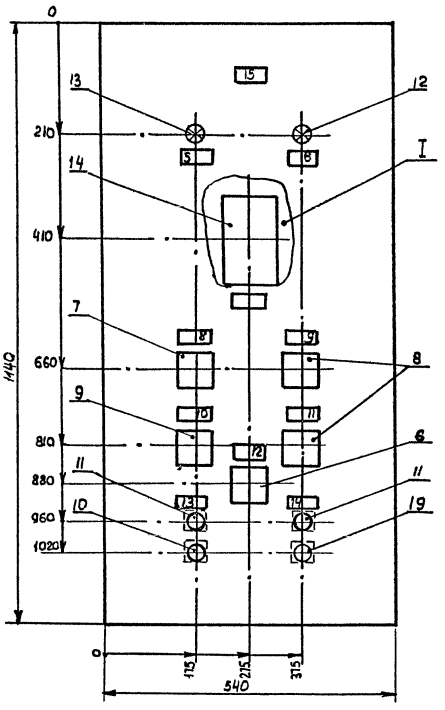

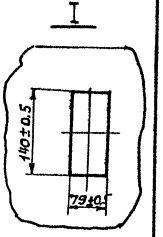

* -Размеры для справок

ГИП	Финкер	
Н.контр.	Сахновская	
Нач.отд	Молчанов	
Рук.гр.	Нечаева	
Ст.инж.	Звягинцева	

ТП 503-4-43.86 АСТ-Н

Щит автоматизации 1ЩА (2ЩА... 4ЩА, 6ЩА, 7ЩА, 11ЩА... 14ЩА)
Общий вид

Стадия	Масса	Масштаб
РП		1:10
Лист 4	Листов	

МИНАВТОТРАНС РСФСР
ГИПРОАВТОТРАНС
Ростовский филиал

Инв.№ подл. | Подпись и дата | Взам. инв.№

копировал Павленко Формат А3

ТИПОВОЙ ПРОЕКТ 503-4-43.86 АЛЬБОМ V

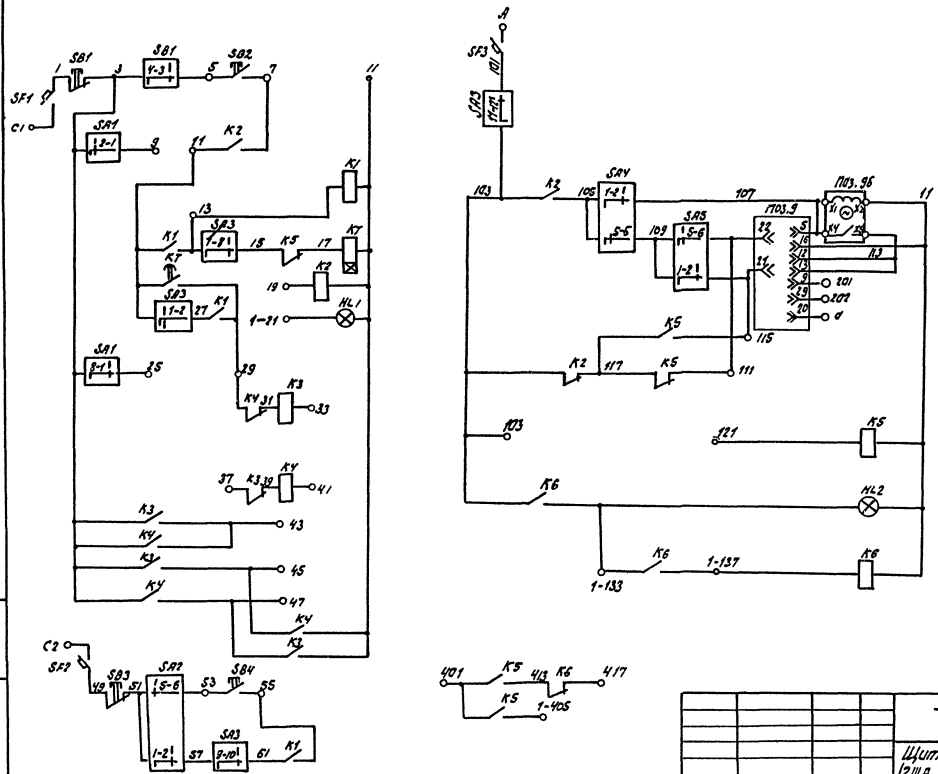

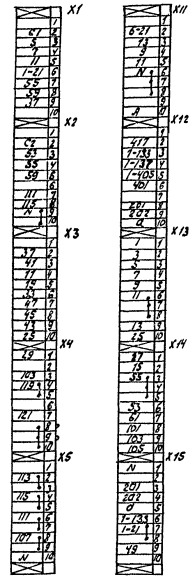

Ряды зажимов расположены в НКУ горизонтально

				ТП 503-4-43.86 АСТ-Н			
				Щит автоматизации 1ЩА (2ЩА... 4ЩА, 6ЩА, 7ЩА, 11ЩА... 14ЩА) Схема электрическая принципиальная	Стадия	Масса	Масштаб
					РП		
					Лист 5	Листов	
ГИП	Финкер				Минавтотранс РСФСР Гипроавтотранс Ростовский филиал		
Н.контр.	Сахновская						
Нач.отд.	Молчанов						
Рук.гр.	Нечаева						
Ст.инж.	Звягинцева						

Инв.№ подл. | Подпись и дата | Взам. инв.№

Копировал

Типовой проект 503-4-43.86 Альбом V

Вид спереди

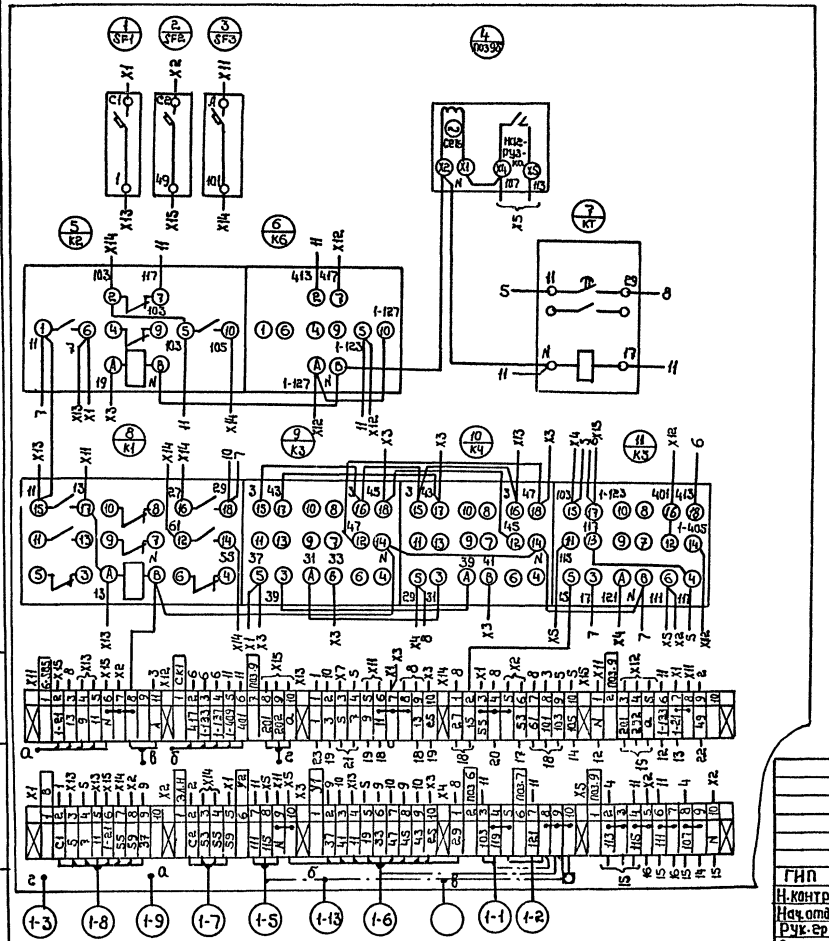

Дверь (Вид сзади)

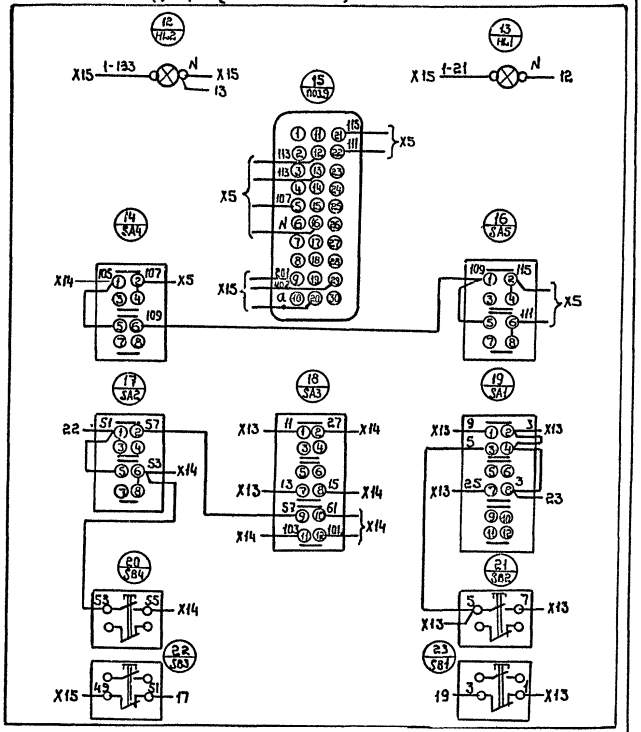

ГИП	Финкер		
Н.контр.	Сахновская		
Нач.отд.	Малчанов		
Рук.гр.	Нечаева		
Ст.инж.	Звягинцева		

ТП 503-4-43.86 АСТ-Н

Щит автоматизации 1ЩА (2ЩА...4ЩА, 6ЩА, 7ЩА, 11ЩА...14ЩА)
Схема соединений

Стадия	Масса	Масштаб
РП		

Лист | Листов

Минавтотранс РСФСР
ГИПРОАВТОТРАНС
Ростовский филиал

Копировал: [signature]

Формат А3

Взам.инв.№ | Подпись и дата | Инв.№ подл.

Панель	Надпись	Поз. обозначение	Место надписи	Текст	Кол.	Вид шрифта	Заготовка
	1	SF1	Табличка	Вентилятор 1 Jр.2А	1		
	2	SF2	Табличка	Вентилятор 2 Jр.2А	1		
	3	SF3	Табличка	Эл. нагреватель Jр 0,63А	1		
	4	SF4	Табличка	Защита от замораживания Jр 0,63	1		
	5	поз 9б	Табличка	Сублечатый импульсный прерыватель	1		
	6	HL4	Табличка	Вентилятор 1 АВР	1		
	7	HL3	Табличка	Норма	1		
	8	HL6	Табличка	Авария	1		
	9	HL5	Табличка	Вентилятор 2 АВР	1		
	10	HL1	Табличка	Вентилятор 1 Вкл	1		
	11	HL2	Табличка	Вентилятор 2 Вкл	1		
	12	поз. 9	Табличка	Регулятор температуры	1		
	13	SA1	Табличка	Выбор режима	1		
				Дистанционный-Откл.-Местный	1		
	14	SA3	Табличка	Выбор режима. Летний-Зимний	1		
	15	SA4	Табличка	Эл. нагреватель. Ручной-Откл.-АВт	1		
	16	SA5	Табличка	Регулирование температуры			
				Понизить- Откл.- Повысить	1		
	17	SA2	Табличка	Выбор резерва 1резерв-2резерв	1		
	18	SA6	Табличка	Регулирование температуры			
				Ручной - Откл. - АВт.	1		
	19	SB2. SB1	Табличка	Вентилятор 1	1		
	20	SB8. SB7	Табличка	Эл. нагреватель	1		
	21	SB4. SB3	Табличка	Вентилятор 2	1		
	22	—	Табличка	Система П5	1		

Инв.№ подл. | Подпись и дата | Взам. инв.№

ТП-503-4-43.86 АСТ-Н			
ГИП	Финкер		Щит автоматизации 5ЩА. Перечень надписей
Н.контр.	Сахновская		Стадия: РП; Лист: 1; Листов: 7
Нач. отд.	Молчанов		Минавтотранс РСФСР ГИПРОАВТОТРАНС Ростовский филиал
Рук. гр.	Нечаева		
Ст. инж.	Звягинцева		

ТИПОВОЙ ПРОЕКТ 503-4-43.86 АЛЬБОМ V

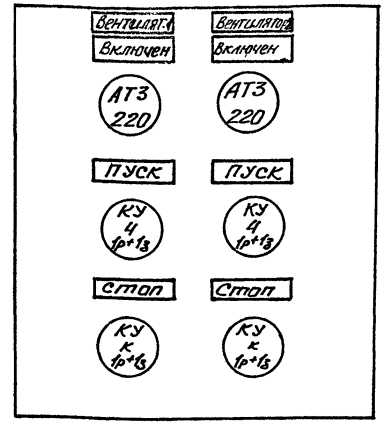

Данный чертеж передается заводу-изготовителю кнопочных постов.

Инв.№ подл. | Подпись и дата | Взам. инв.№

ТП 503-4-43.86 АСТ-Н			
ГИП	Финкер		Эскиз №2 для заказа кнопочного поста ПКУ 15-21.231-4042
Н.контр.	Сахновская		Стадия: РП; Масса: ; Масштаб: ; Лист: ; Листов: 1
Нач. отд.	Молчанов		Минавтотранс РСФСР ГИПРОАВТОТРАНС Ростовский филиал
Рук. гр.	Нечаева		
Ст. инж.	Звягинцева		

ТИПОВОЙ ПРОЕКТ 503-4-43.86 АЛЬБОМ V

Формат	Зона	Поз	Обозначение	Наименование	Кол.	Примечание
				Документация		
А3			503-4-43.86 -АСТ-Н л.4	Чертеж общего вида		
А3			503-4-43.86 -АСТ-Н л.5	Схема электрическая принципиальная		
А3			503-4-43.86 -АСТ-Н л.6,7	Схема соединений		
А4			503-4-43.86 -АСТ-Н л.1	Таблица перечня надписей		
				Сборочные единицы		
				Ящик ЯУЭ-1265	1	
				Н1		
				Выключатель А63-МУ3		
				U~380В, отс. 13		
		1		Iр. 2А	2	SF1,SF2
		2		Iр. 0,63А	2	SF3,SF4
				реле U~220В		
		3		РПУ-2-36440 У3А	9	K1,K2,K1.1,K1.2
		4		РПУ2-36220 У3А	2	K3, K11
		5		РВП 72-3221-00 У4	2	KT1, KT2

Инв.№ подл. | Подпись и дата | Взам. инв.№

ГИП	Функер		
Н.контр.	Сакновская		
Нач.отд.	Молчанов		
Рук.гр.	Нечаева		
Ст.инж.	Звягинцева		

ТП 503-4-43.86 АСТ-Н

Щит автоматизации 5 ЩА. Технические данные аппаратов

Стадия	Лист	Листов
РП	2	

Минавтотранс РСФСР ГИПРОАВТОТРАНС Ростовский филиал

ТИПОВОЙ ПРОЕКТ 503-4-43.86 АЛЬБОМ V

Формат	Зона	Поз	Обозначение	Наименование	Кол.	Примечание
		6		Прерыватель ступенчатый импульсный СИП-01м Н51	1	
		7		Переключатель ПКУ3-12С У3 схема 3031	1	SA1
		8		ПК-43-12СУ3 схема 2001	3	SA6 SA2,SA4
		9		ПКУ3-12С У3 схема 3030	1	SA3
		10		ПКУ3-12А У3 схема 2001	1	SA5
				Кнопка КЕ-011 У3, исполн. 2		
		11		толк. красн.	3	SB1; SB3; SB7
		12		толк. черн.	3	SB2; SB4; SB8
				Арматура U~220		
		13		АЕ-3141111 УХЛ	2	HL4,HL5
		14		АЕ-3111111 УХЛ	1	HL6
		15		АЕ-3131111 УХЛ	3	HL1...HL3
		—		Блок зажимов 63-10	10	
		16		Регулятор температуры РТ-35. Градуировка 100П	1	поз. 9

Инв.№ подл. | Подпись и дата | Взам. инв.№

ТП 503-4-43.86 АСТ-Н

Лист 3

Копировал Павленко Формат А3

ТИПОВОЙ ПРОЕКТ 503-4-43.86 АЛЬБОМ V

Вид спереди
Дверь не показана

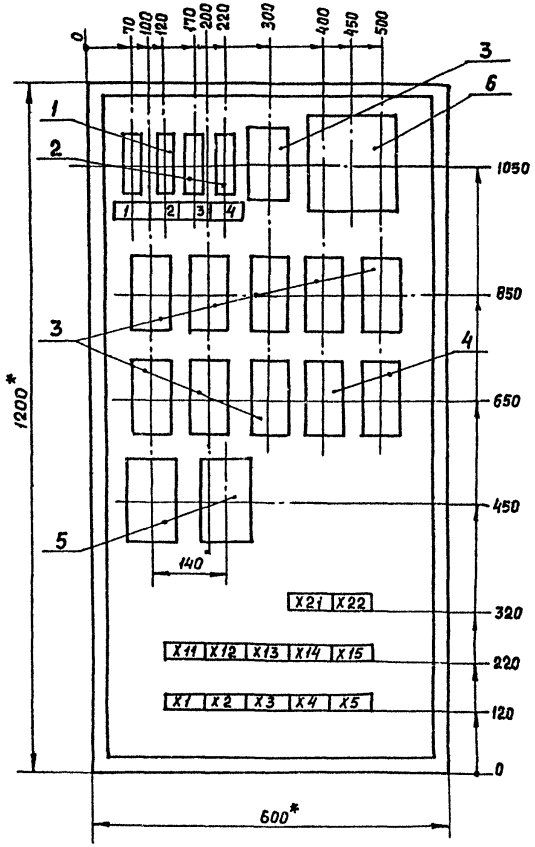

Дверь
Вид спереди

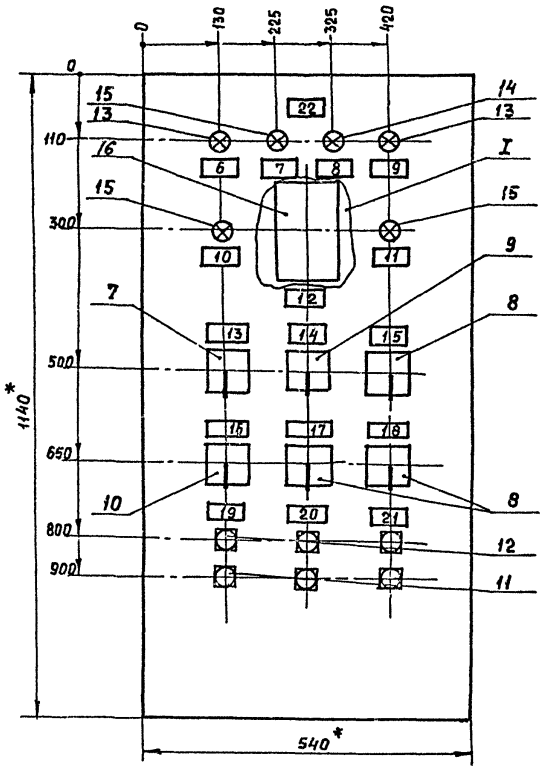

I

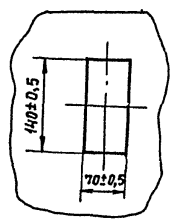

ГИП	Финкер		
Н.контр.	Сахновская		
Нач. отд.	Молчанов		
Рук. гр.	Нечаева		
Ст. инж.	Звягинцева		

ТП 503-4-43.86 АСТ-Н

Щит автоматизации 5ЩА
Общий вид

Стадия	Масса	Масштаб
РП		
Лист 4	Листов	

Минавтотранс РСФСР
ГИПРОАВТОТРАНС
Ростовский филиал

Инв. № подл. | Подпись и дата | Взам. инв. №

Копировал

Формат А3

ТИПОВОЙ ПРОЕКТ 503-4-43.86 АЛЬБОМ V

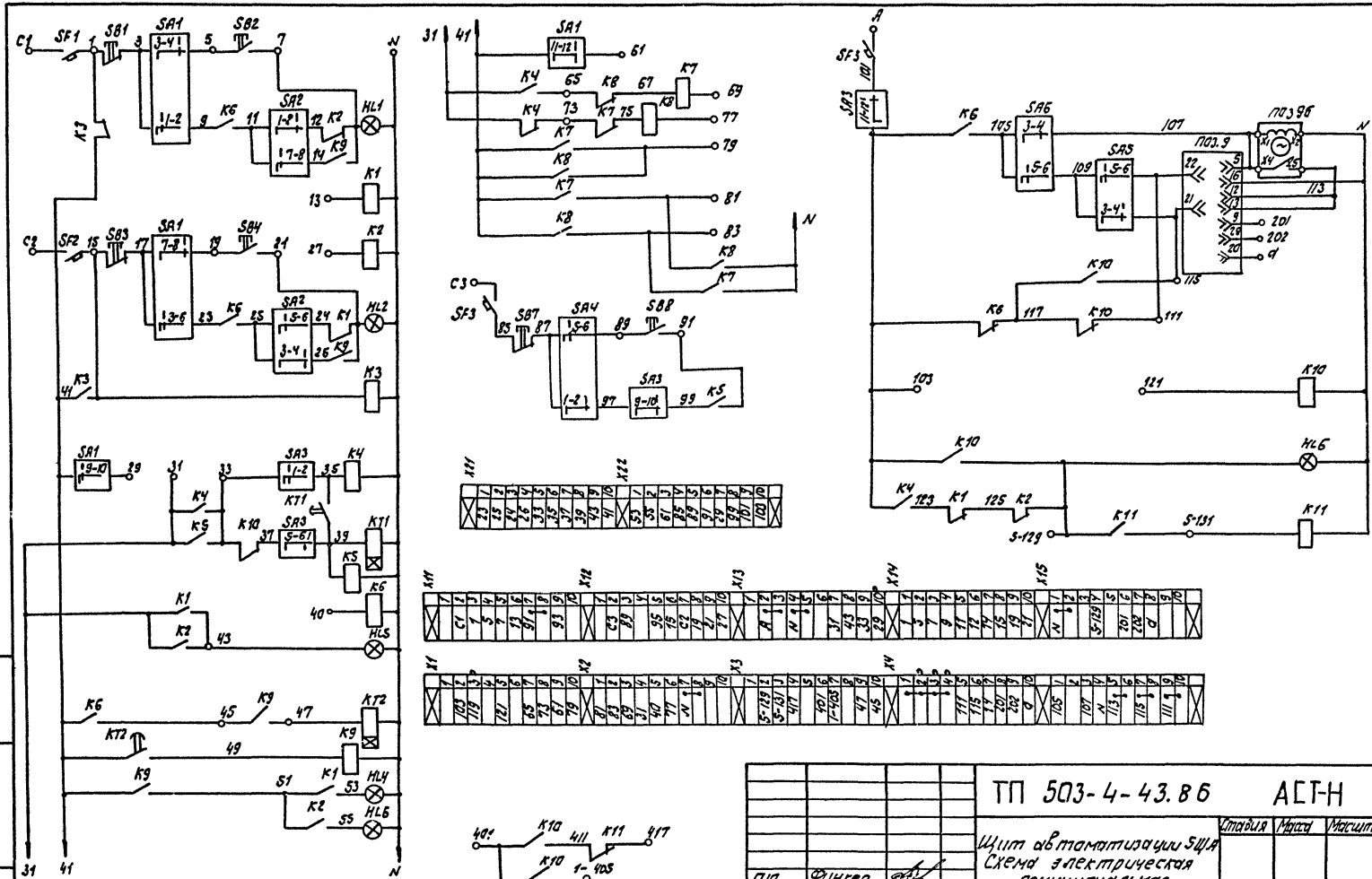

ГИП	Финкер		
Н. контр	Сахновская		
Нач. отд.	Колчанова		
Рук. гр.	Нечаева		
Ст. инж.	Евгинчева		

ТП 503-4-43.86 АСТ-Н

Щит автоматизации ЭЦН. Схема электрическая принципиальная

Стадия	Масса	Масштаб
Лист 5	Листов	

Минавтотранс РСФСР Гипродортранс Ростовский филиал

Инв. № подл. | Подпись и дата | Взам. инв. №

Копировал

Формат А3

Инв. № подл.	Подпись и дата	Взам. инв. №

Вид спереди

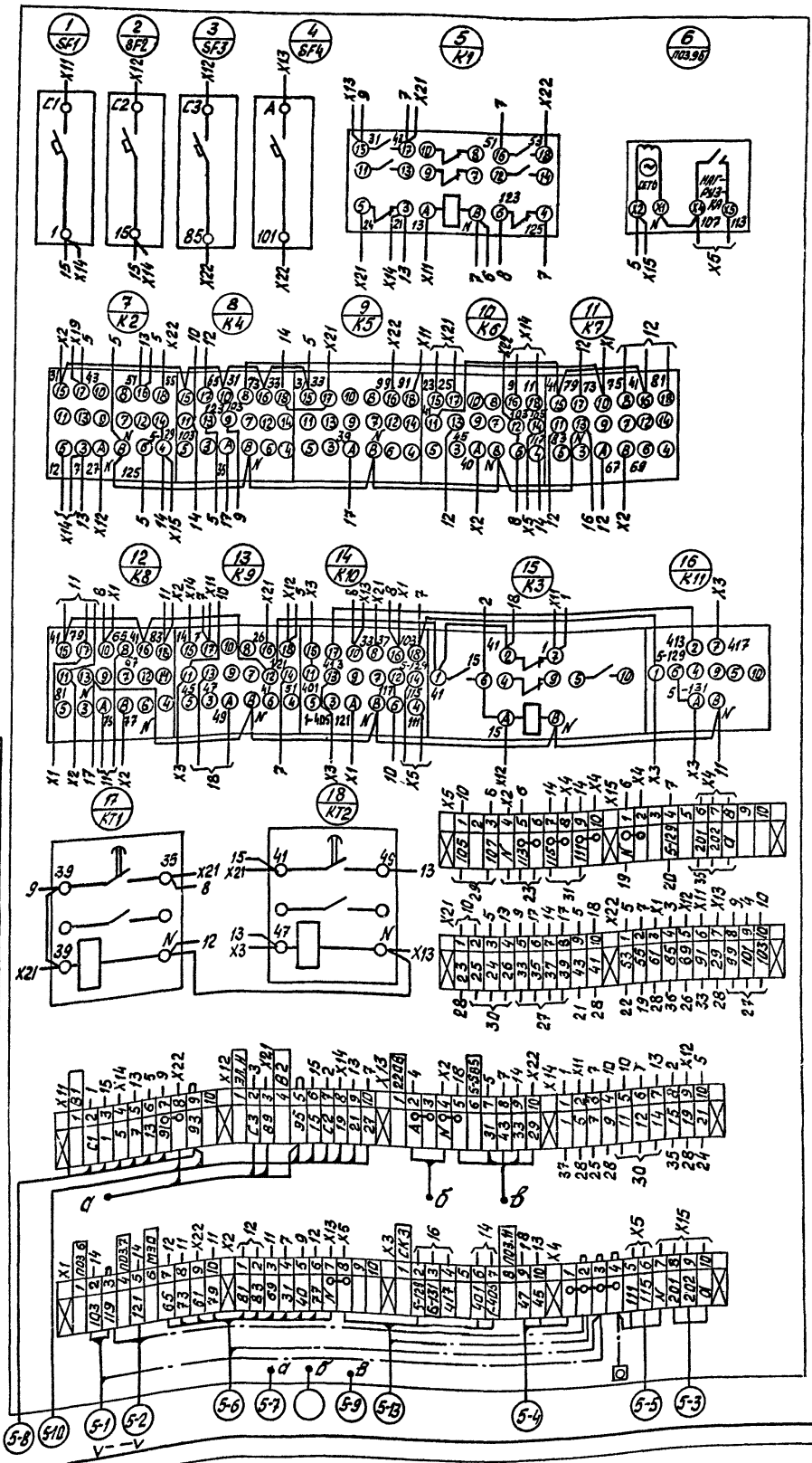

ГИП	Финкер	
Н. контр.	Сахновская	
Нач. отд.	Молчанов	
Рук. гр.	Нечаева	
Ст. инж.	Звягинцева	

ТП 503-4-43.86 АСТ-Н

Щит автоматизации 5 ЩА
Схема соединений.
Начало

Стадия	Масса	Масштаб
РП		

Лист 6 Листов

Гипроавтотранс
Ростовский филиал

Дверь (вид сзади)

| | | |

ТИПОВОЙ ПРОЕКТ 503-4-43.86 АЛЬБОМ V

Панель	Надпись	Поз. обозначение	Место надписи	Текст	Кол.	Вид шрифта	Заготовка
	1	SF1	Табличка	Вентилятор Jр 1А	1		
	2	SF2	Табличка	Эл. нагреватель Jр 0,63А	1		
	3	SF3	Табличка	Защита отзамораживания Jр 6А	1		
	4	поз. 9б	Табличка	Импульсный прерыватель	1		
	5	HL1	Табличка	Норма	1		
	6	HL2	Табличка	Авария	1		
	7	поз. 9	Табличка	Регулятор температуры	1		
	8	SA5	Табличка	Регулирование температуры			
				Понизить - Откл. - Повысить	1		
	9	SA4	Табличка	Регулирование температуры			
				Ручное - Откл. - Авт.	1		
	10	SA1	Табличка	Вентилятор			
				Дистанционный - Откл. - Местный	1		
	11	SA2	Табличка	Эл. нагреватель			
				Ручной - Откл. - Авт	1		
	12	SA3	Табличка	Режим работы			
				Летний - Зимний	1		
	13	SB2; SB1	Табличка	Вентилятор	1		
	14	SB4; SB3	Табличка	Эл. нагреватель	1		
	15	—	Табличка	Система ПВ			

Инв. № подл. | Подпись и дата | Взам. инв. №

ГИП	Финкер		
Н. контр.	Сахновская		
Нач. отд.	Молчанов		
Рук. гр.	Нечаева		
Ст. инж.	Звягинцева		

ТП 503-4-43.86 АСТ-Н

Щит автоматизации 8 ЩА
Перечень надписей

Стадия	Лист	Листов
РП	1	6

Минавтотранс РСФСР ГИПРОАВТОТРАНС Ростовский филиал

Копировал Павленко Формат А4

ТИПОВОЙ ПРОЕКТ 503-4-43.86 АЛЬБОМ V

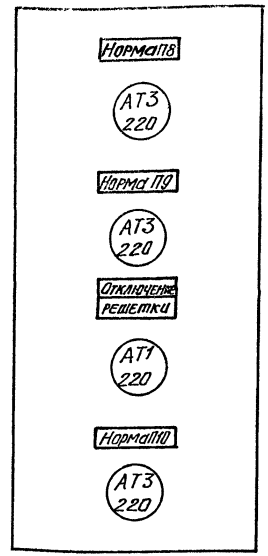

Данный чертеж передается заводу-изготовителю кнопочных постов.

Инв. № подл. | Подпись и дата | Взам. инв. №

ГИП	Финкер		
Н. контр.	Сахновская		
Нач. отд.	Молчанов		
Рук. гр.	Нечаева		
Ст. инж.	Звягинцева		

ТП 503-4-43.86 АСТ-Н

Эскиз № 3
для заказа кнопочного поста ПКУ15-21.141-40У2

Стадия	Масса	Масштаб
РП		
Лист	Листов 1	

Минавтотранс РСФСР ГИПРОАВТОТРАНС Ростовский филиал

Копировал Павленко Формат А4

ТИПОВОЙ ПРОЕКТ 503-4-43.86 АЛЬБОМ V

Формат	Зона	Позиция	Обозначение	Наименование	Кол.	Примечание
				Документация		
А3			503-4-43.86 АСТ-Н.л.4	Чертеж общего вида		
А3			503-4-43.86 АСТ-Н л.5	Схема электрическая		
				принципиальная		
А3			503-4-43.86 АСТ-Н л.6	Схема соединений		
А4			503-4-43.86 АСТ-Нл.1	Таблица перечня		
				надписей		
				Сборочные единицы		
				Ящик ЯУЗ-1265	1	
				Н1		
				Выключатель А63М-УЗ		
				U~380В, отс.1,3		
		1		Iр 1А	1	SF1
		2		Iр 0,63А	2	SF2,SF3
				Реле U~220В		
		3		РПУ-2-36220УЗА	3	K2;K5;K7
		4		РПУ-2-36440УЗА	4	K1;K3;K4;K6
		5		РВП-72-31210004	1	KT

Инв.№ подл. | Подпись и дата | Взам.инв.№

ГИП	Финкер		
Н.контр.	Сахновская		
Нач.отд.	Молчанов		
Рук.гр.	Нечаева		
Ст.инж.	Звягинцев		

ТП 503-4-43.86 АСТ-Н

Щит автоматизации 8 ЩА. Технические данные аппаратов

Стадия	Лист	Листов
РП	2	

Минавтотранс РСФСР ГИПРОАВТОТРАНС Ростовский филиал

ТИПОВОЙ ПРОЕКТ 503-4-43.86 АЛЬБОМ V

Формат	Зона	Позиция	Обозначение	Наименование	Кол.	Примечание
		15		Ступенчатый импульсный		
				прерыватель СШП-01МИ-220	1	поз.95
				Н51		
				Переключатель ПКУ3-12С УЗ		
		6		Схема 3030	1	SA3
		8		Схема 2001	2	SA2,SA4
		9		Схема 3031	1	SA1
				Переключатель ПКУ3-12АУЗ		
		7		схема 2001	1	SA5
				Кнопка КЕ-011 УЗ исполн 2		
		10		толк. красн.	2	SB1;SB3
		11		толк. черн.	2	SB2,SB4
				Арматура U~220В		
		12		АЕ-3111111 УХЛ	1	HL2
		13		АЕ-3131111 УХЛ	1	HL1
		14		Регулятор температуры		
				РТ-3Б. Градуировка 100П		
				Предел регулирования		
				0-40 °С	1	поз.9
		—		Блок зажимов Б3-10	10	

Инв.№ подл. | Подпись и дата | Взам.инв.№

ТП 503-4-43.86 АСТ-Н

Лист 3

Копировал Павленко Формат А3

ТИПОВОЙ ПРОЕКТ 503-4-43.86 АЛЬБОМ V

Вид спереди
Дверь не показана

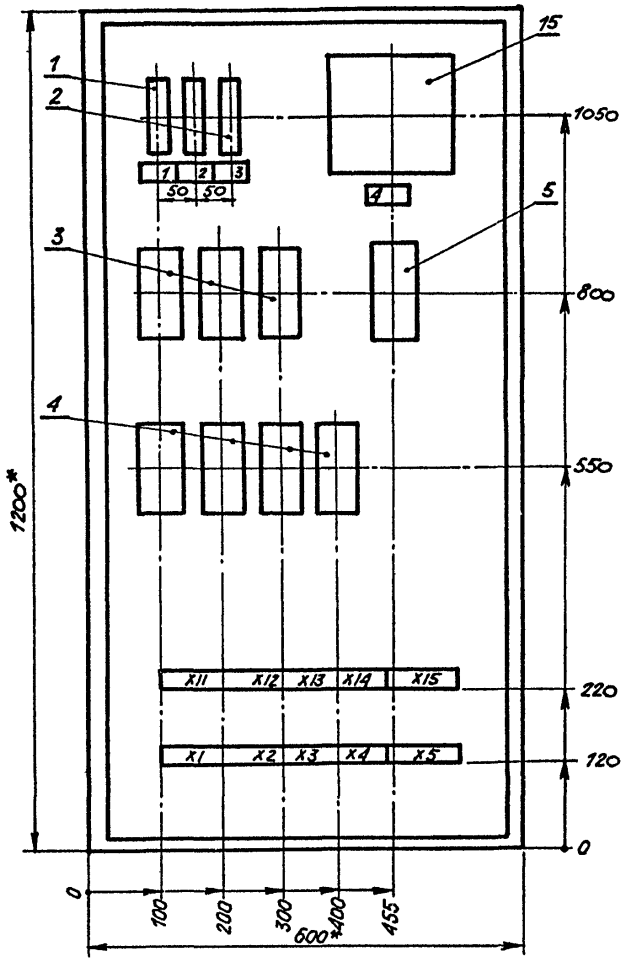

Дверь
Вид спереди

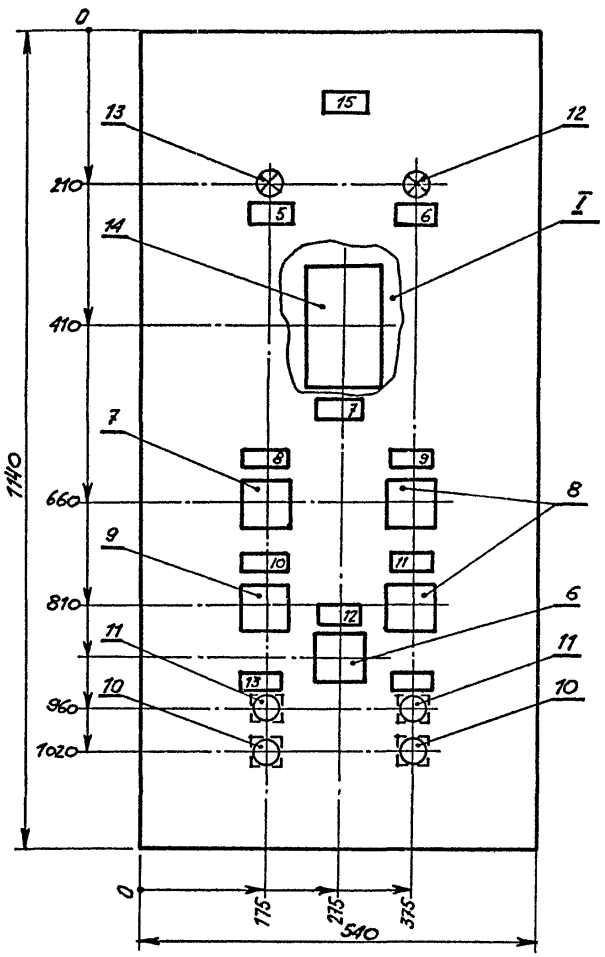

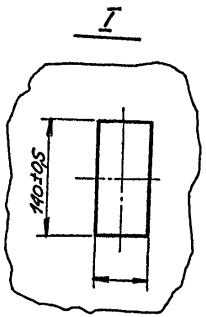

* Размеры для справок

ГИП	Финкер		
Н. контр.	Саяновская		
Нач. отд.	Молчанов		
Рук. гр.	Нечаева		
Ст. инж.	Звягинцева		

ТП 503-4-43.86 АСТ-Н

Щит автоматизации 8ЩА
Общий вид

Стадия	Масса	Масштаб
РП		
Лист 4	Листов	

Минавтотранс РСФСР
ГИПРОАВТОТРАНС
Ростовский филиал

Инв. № подл. | Подпись и дата | Взам. инв. №

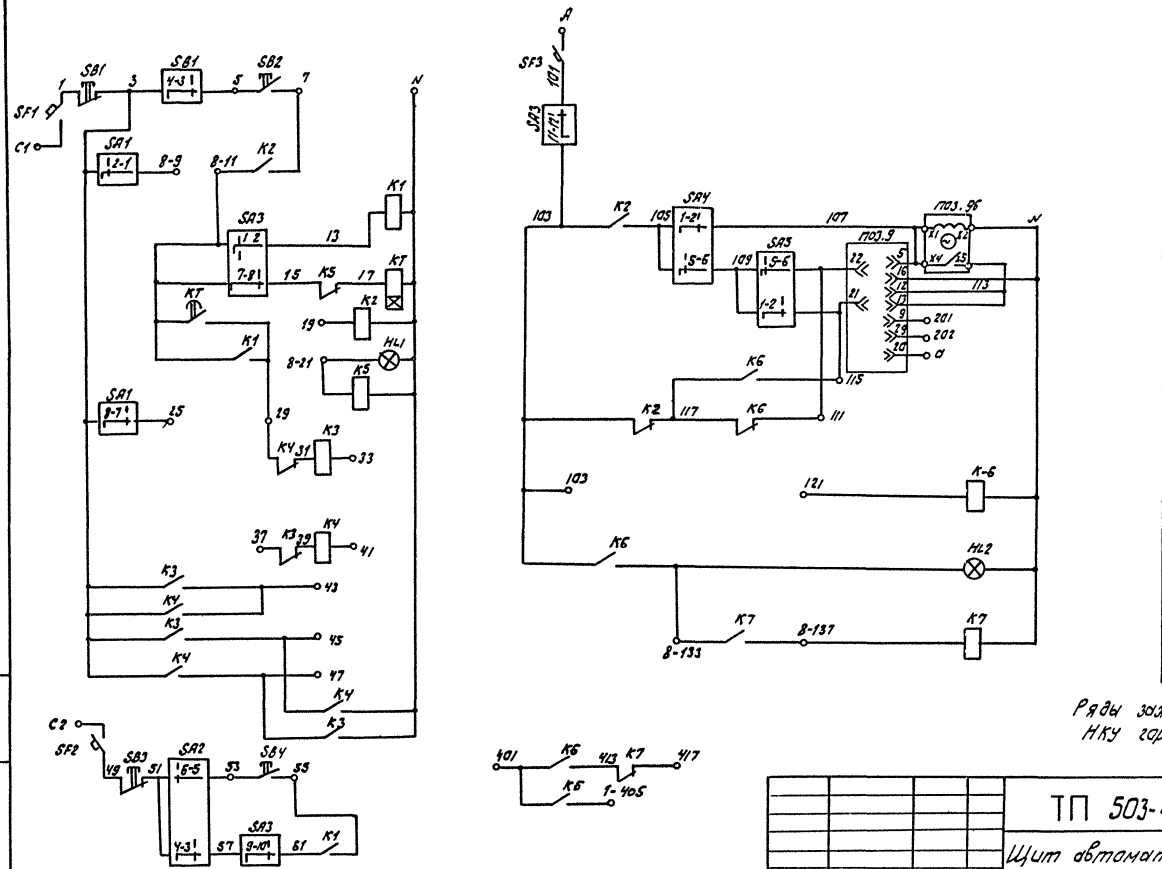

Ряды зажимов расположены в НКУ горизонтально.

ГИП	Финкер		
Н.контр.	Сахновская		
Нач.отд.	Молчанов		
Рук.гр.	Нечаева		
Ст.инж.	Звягинцева		

ТП 503-4-43.86 АСТ-Н

Щит автоматизации ВЩА Схема электрическая принципиальная

Стадия	Масса	Масштаб
РП		

Лист 5 листов

Минавтотранс РСФСР
ГИПРОАВТОТРАНС
Ростовский филиал

Копировал

Формат А3

ТИПОВОЙ ПРОЕКТ 503-4-43.86 АЛЬБОМ V

Инв.№ подл. | Подпись и дата | Взам.инв.№

Типовой проект 503-4-43.86 Альбом V

Инв.№ подл. | Подпись и дата | Взам.инв.№

Вид спереди

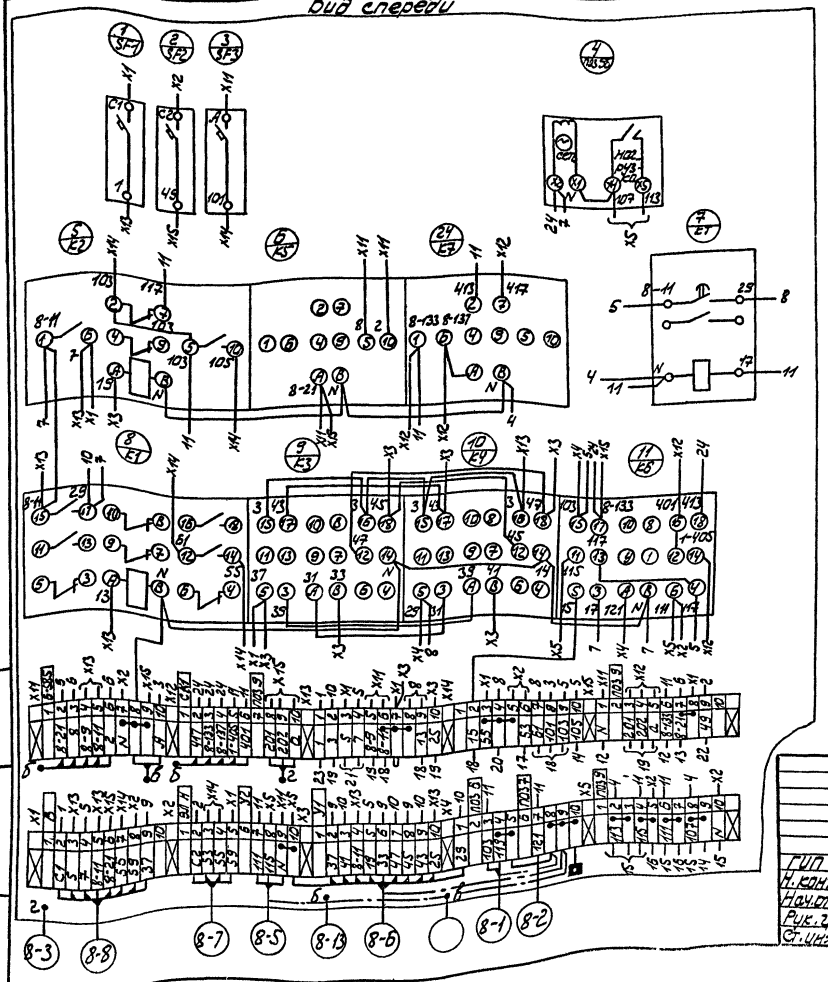

Вверх (вид сзади)

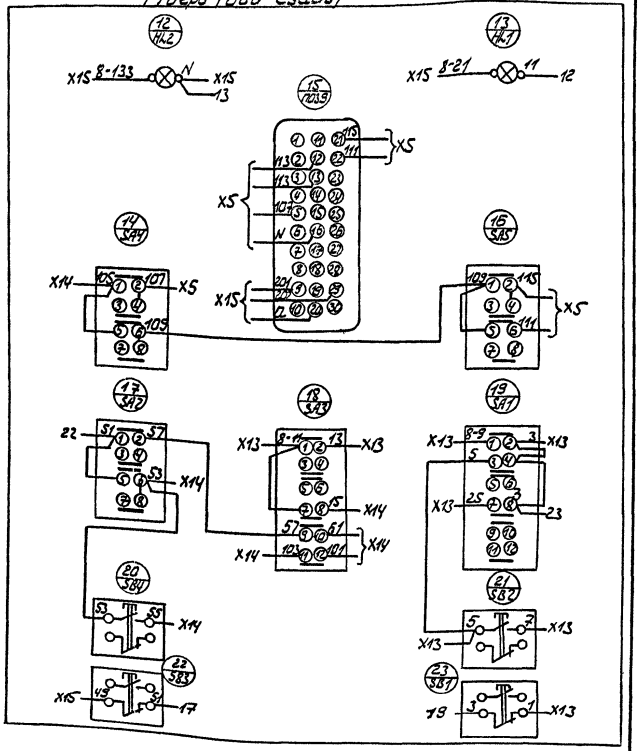

ГИП	Финкер		
Н. контр.	Сахновская		
Нач. отд.	Молчанов		
Рук. гр.	Нечаева		
Ст. инж.	Залинцева		

ТП 503-4-43.86 АСТ-Н

Щит автоматизации ЩА
Схема соединений

Стадия	Масса	Масштаб
РП		
Лист 6	Листов	

Минавтотранс РСФСР
ГИПРОАВТОТРАНС
Ростовский филиал

ТИПОВОЙ ПРОЕКТ 503-4-43.86 АЛЬБОМ V

панель	надпись	поз. обозначение	Места надписи	Текст	Кол	Вид шрифта	Заготовка
	1	SF1	Табличка	Вентилятор Jр1А	1		
	2	SF2	Табличка	Эл.нагреватель Jо 0,63 А	1		
	3	SF3	Табличка	Защита от замораживания Jр0,63А	1		
	4	поз 9б	Табличка	Импульсный прерыватель	1		
	5	HL1	Табличка	Норма	1		
	6	HL2	Табличка	Авария	1		
	7	поз 9	Табличка	Регулятор температуры	1		
	8	SA5	Табличка	Регулирование температуры			
				Понизить-Отключить-Повысить	1		
	9	SA4	Табличка	Регулирование температуры			
				Ручное - Откл. - Авт.	1		
	10	SA1	Табличка	Вентилятор			
				Дистанционный - Откл.-Местный	1		
	11	SA2	Табличка	Эл. нагреватель			
				Ручной - Откл. - Авт.	1		
	12	SA3	Табличка	Режим работы			
				Летний - Зимний	1		
	13	SB2-SB1	Табличка	Вентилятор	1		
	14	SB4; SB3	Табличка	Эл. нагреватель	1		
	15	—	Табличка	Система П9			

Инв. № подл. | Подпись и дата | Взам. инв. №

ТП 503-4-43.86 АСТ-Н		
Щит автоматизации ЭЩА Перечень надписей	Стадия: РП	Лист: 1 / Листов: 6
	Минавтотранс РСФСР ГИПРОАВТОТРАНС Ростовский филиал	

ГИП	Финкер	
Н.контр.	Сахновская	
Нач.отд.	Молчанов	
Рук. гр.	Нечаева	
Ст. инж.	Звягинцева	

Копировал Лабленко Формат А4

ТИПОВОЙ ПРОЕКТ 503-4-43.86 АЛЬБОМ V

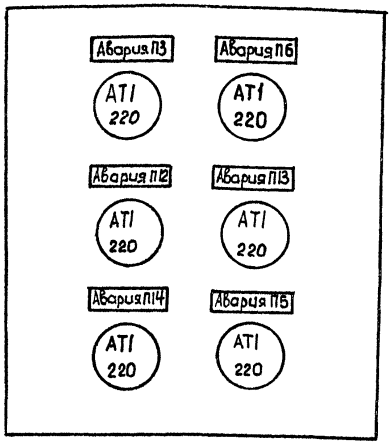

Данный чертеж передаётся заводу-изготовителю кнопочных постов.

Инв. № подл. | Подпись и дата | Взам. инв. №

ТП 503-4-43.86 АСТ-Н		
Эскиз №4 для заказа кнопочного поста ПКУ15-21.231-4092	Стадия: РП	Масса:	Масштаб:
	Лист:	Листов 1
	Минавтотранс РСФСР ГИПРОАВТОТРАНС Ростовский филиал	

ГИП	Финкер	
Н.контр.	Сахновская	
Нач.отд.	Молчанов	
Рук. гр.	Нечаева	
Ст. инж.	Звягинцева	

Копировал Павленко Формат А4

ТИПОВОЙ ПРОЕКТ 503-4-43.86 АЛЬБОМ V

Формат	Зона	Позиция	Обозначение	Наименование	Кол.	Примечание
				Документация		
А2			503-4-43.86-АСТ-Н л. 4	Чертеж общего вида		
А2			503-4-43.86-АСТ-Н л. 5	Схема электрическая		
				принципиальная		
А2			503-4-43.86-АСТ-Н л. 6	Схема соединений		
А4			503-4-43.86-АСТ-Н л. 1	Таблица перечня		
				надписей		
				Сборочные единицы		
				Ящик ЯУЭ-1265	1	
				Н1		
				Выключатель АБ3М-У3		
				U~380 В, отс. 1,3		
		1		Jр 1А	1	SF1
		2		Jр 0,63А	2	SF2; SF3
				Реле U~220В		
		3		РПУ-2-36220У3А	2	К7, К5
		4		РПУ-2-36440У3А	5	К1...К4, К6
		5		РВП-72-3121ООУ4	1	К7

Инв.№ подл. | Подпись и дата | Взам. инв.№

ТП 503-4-43.86 АСТ-Н

ГИП	Финкер	
Н.контр.	Сорокевич	
Нач.отд.	Молчанов	
Рук.гр.	Нечаева	
Ст.инж.	Звягинцева	

Щит автоматизации ЭЦКА
Технические данные аппаратов

Стадия	Лист	Листов
РП	2	

Минавтотранс РСФСР
ГИПРОАВТОТРАНС
Ростовский филиал

ТИПОВОЙ ПРОЕКТ 503-4-43.86 АЛЬБОМ V

Формат	Зона	Позиция	Обозначение	Наименование	Кол.	Примечание
		15		Ступенчатый импульсный		
				прерыватель СШП01МИ-220	1	поз. 9Б
				Н51		
				Переключатель ПКУ3-12С43		
				Схема 3030	1	SA3
		6		Схема 2001	2	SA2, SA4
		8		Схема 3031	1	SA1
		9		Переключатель ПКУ3-12А43		
				Схема 2001	1	SA5
		7		Кнопка КЕ-011 У3 исполн 2		
				толк. красн.	2	SB1, SB3
		10		толк. черн.	2	SB2, SB4
		11		Арматура U~220В		
				АЕ-3111111 УХЛ	1	HL2
		12		АЕ-3131111 УХЛ	1	HL1
		13		Регулятор температуры		
		14		РТ-3Б Градуировка 100 П		
				Предел регулирования		
				0-40°С	1	поз. 9
		—		Блок зажимов БЗ-10	10	

Инв.№ подл. | Подпись и дата | Взам. инв.№

Вид спереди
Дверь не показана

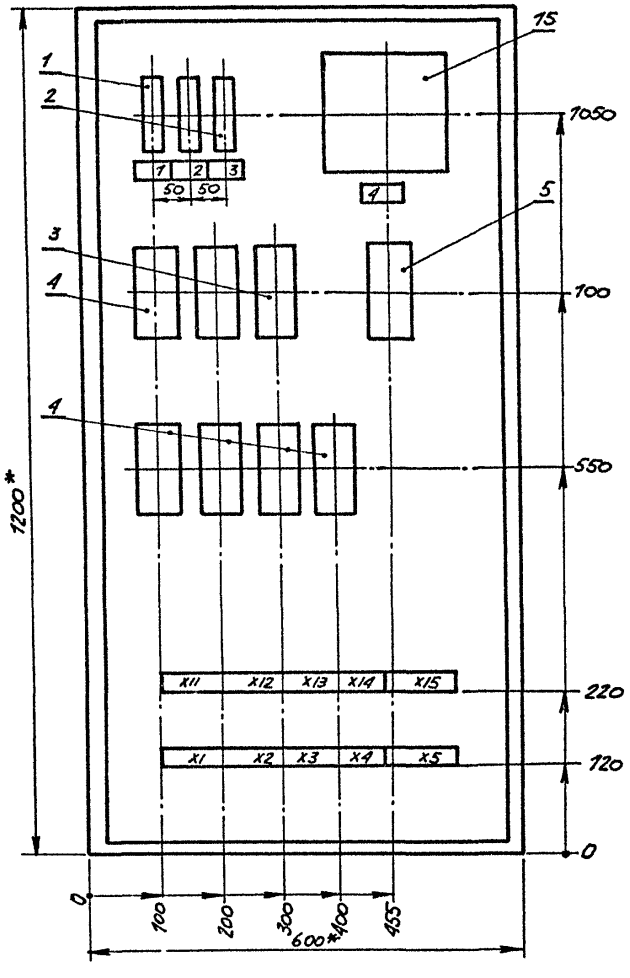

Дверь
Вид спереди

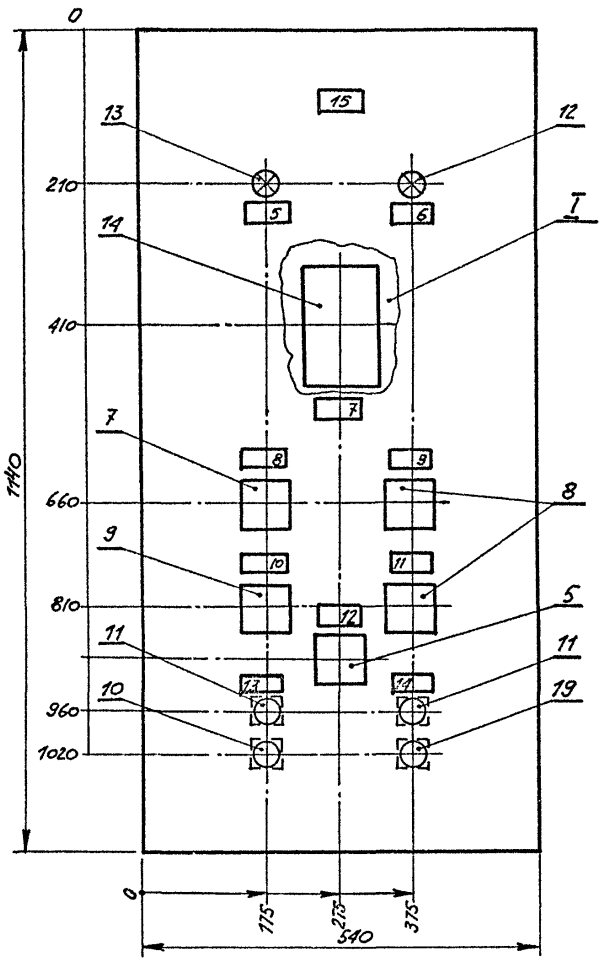

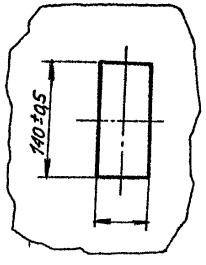

* Размеры для справок

ГИП	ФИНКЕР		
Н. контр.	САХНОВСКАЯ		
Нач. отд.	МОЛЧАНОВ		
Рук. гр.	НЕУЯЕВА		
Ст. инж.	ЗВЯГИНЦЕВА		

ТП 503-4-43.86 АСТ-Н

Щит автоматизации
ЭЩА
Общий вид

Стадия	Масса	Масштаб
РП		
Лист 4	Листов	

Минавтотранс РСФСР
ГИПРОАВТОТРАНС
Ростовский филиал

Взам. инв. № | Подпись и дата | Инв. № подл.

Копировал | Формат А3

ТИПОВОЙ ПРОЕКТ 503-4-43.86 АЛЬБОМ V

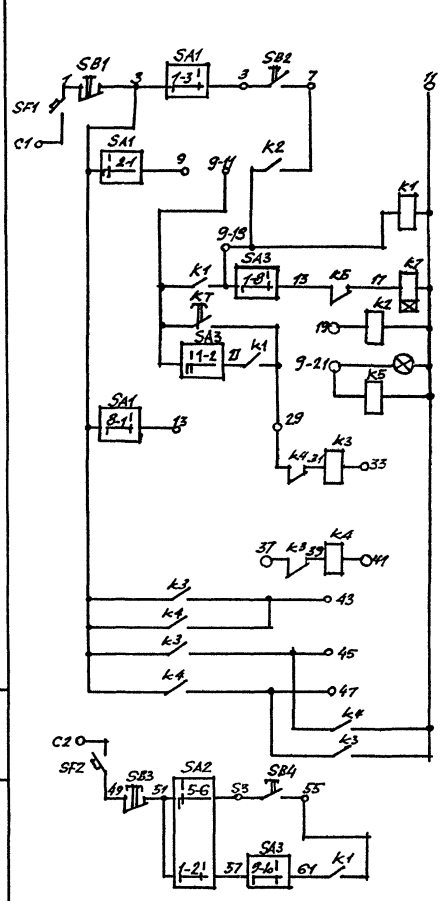

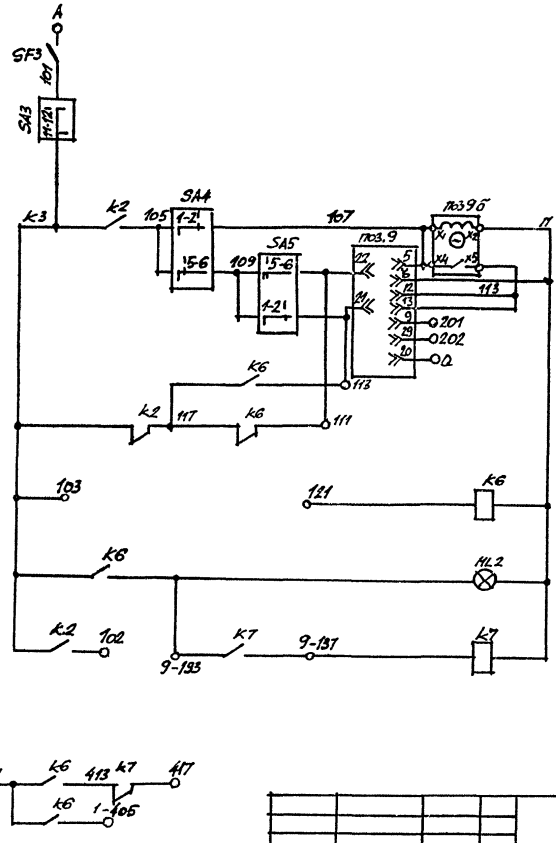

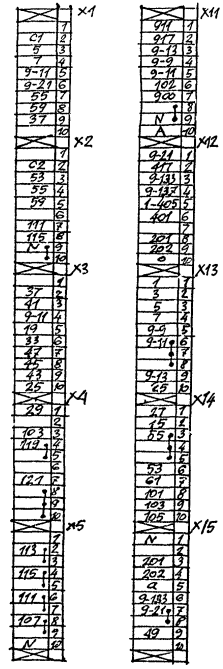

Ряды зажимов расположены в НКУ горизонтально

ГИП	ФИНКЕР		
Н.контр	САХНОВСКАЯ		
Нач.отд	МОЛЧАНОВ		
Рук.гр	НЕМАЕВА		
Спец.	ЗВЯГИНЦЕВА		

ТП 503-4-43.86 АСТ-Н

Щит автоматизации 9ЩА. Схема электрическая принципиальная

Стадия	Масса	Масштаб
РП		
Лист 5	Листов	

Минавтотранс РСФСР ГИПРОАВТОТРАНС Ростовский филиал

Копировал Формат А3

Инв.№ подл. | Подпись и дата | Взам.инв.№

ТИПОВОЙ ПРОЕКТ 503-4-43.86 АЛЬБОМ V

Инв.N подл. | Подпись и дата | Взам.инв.N

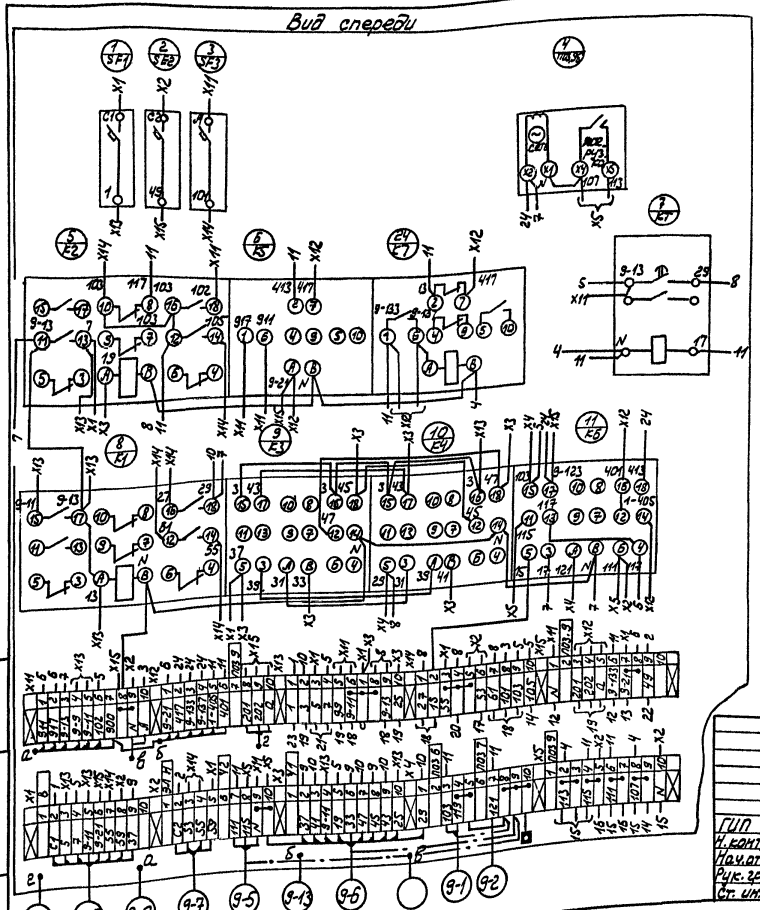

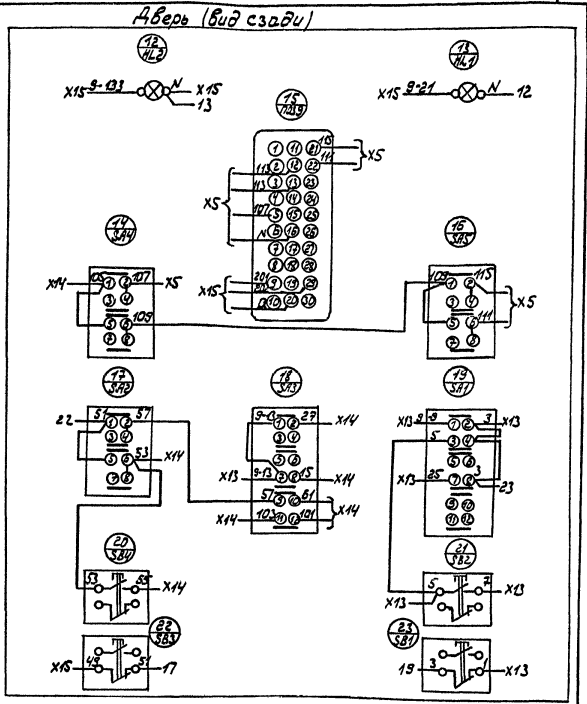

				ТП 503-4-43.86 АСТ-Н			
				Щит автоматизации ЭЩА Схема соединений		Стадия	Масса	Масштаб
						РП		
						Лист 6	Листов	
ГИП	Финкер					Минавтотранс РСФСР ГИПРОАВТОТРАНС Ростовский филиал		
Н.конто	Сохновская							
Нач.отд	Молчанов							
Рук.гр.	Нечаева							
Ст. инж	Звягинцева							

Копировал: ТЖ

Формат А3

ТИПОВОЙ ПРОЕКТ 503-4-43.86 АЛЬБОМ V

Панель	Надпись	Поз. обозначение	Место надписи	Текст	Кол.	Вид шрифта	Заготовка
	1	SF	Табличка	Вентилятор Jр 1А	1		
	2	HL1	Табличка	Норма	1		
	3	HL2	Табличка	Авария	1		
	4	SA1	Табличка	Вентилятор Дистанц.-Откл.-Местн	1		
	5	SB2; SB1	Табличка	Пуск- Стоп	1		
	6		Табличка	Система П10	1		

Инв.№ подл. | Подп. и дата | Взам. инв.№

ГИП	Финкер	
Н. контр.	Сахновская	
Нач. отд.	Молчанов	
Рук. гр.	Нечаева	
Ст. инж.	Звягинцева	

ТП 503-4-43.86 -АСТ-Н

Щит автоматизации 10 ЩА. Перечень надписей

Стадия	Лист	Листов
РП	1	5

Минавтотранс РСФСР ГИПРОАВТОТРАНС Ростовский филиал

Копировал Павленко Формат А4

ТИПОВОЙ ПРОЕКТ 503-4-43.86 АЛЬБОМ V

Формат	Зона	Позиц.	Обозначение	Наименование	Кол.	Примеч.
				Документация		
А3			503-4-43.86 -АСТ-Н л.3	Чертеж общего вида	1	
А3			503-4-43.86 -АСТ-Н л. 4	Схема электрическая принципиальная	1	
А3			503-4-43.86 -АСТ-Н л.5	Схема соединений	1	
А4			503-4-43.86 -АСТ- Н л. 2	Таблица перечня надписей	1	
				Сборочные единицы		
				Ящик ЯУЭ-0643	1	
				Н1		
		1		Выключатель ~380В, Jр 1А	1	SF
				отс. 1.3 АБЗ-МУЗ		
				Реле ~220В		
		2		РПУ2-36220УЗА	2	К1, К3
		3		РПУ2-36440УЗА	1	К2
				Н51		
		4		Переключатель ПКУ3-12с.У3схема 2101	1	SA1
				Кнопка КЕ-011У3 испол 2		
		5		толк. красный	1	SB1
		6		толк. черный	1	SB2
				Арматура ~220В		
		7		АЕ3131111УХЛ	1	HL1
		8		АЕ3111111УХЛ	1	HL2
				Блок зажимов БЗ-10	4	

Инв.№ подл. | Подп. и дата | Взам. инв.№

ГИП	Финкер	
Н. контр.	Сахновская	
Нач. отд.	Молчанов	
Рук. гр.	Нечаева	
Ст. инж.	Звягинцева	

ТП 503-4-43.86 АСТ-Н

Щит автоматизации 10 ЩА. Технические данные аппаратов

Стадия	Лист	Листов
РП	2	

Минавтотранс РСФСР ГИПРОАВТОТРАНС Ростовский филиал

Копировал Павленко Формат А4

ТИПОВОЙ ПРОЕКТ 503-4-43.86 АЛЬБОМ V

Вид спереди
Дверь не показана

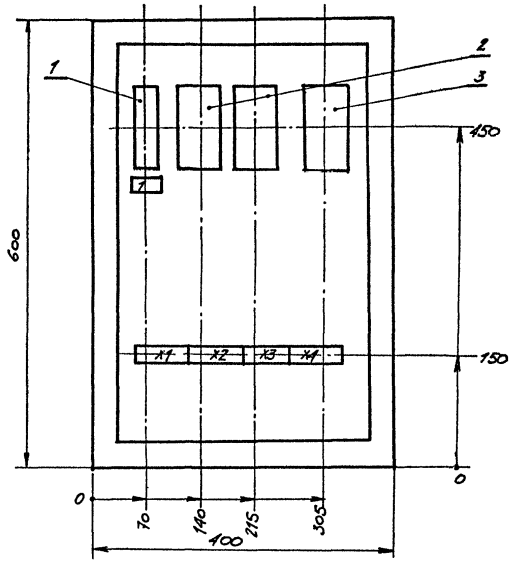

Дверь
Вид спереди

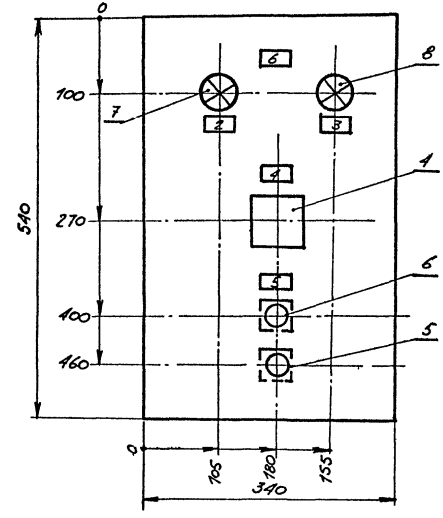

			ТП 503-4-43.86	АСТ-Н	
			Щит автоматизации ЮЦА	Стадия	Масса	Масштаб
				РП		
			Общий вид	Лист 3	Листов	
ГИП	Финкер			Минавтотранс РСФСР ГИПРОАВТОТРАНС Ростовский филиал		
Н. контр.	Сахновская					
Нач. отд.	Молчанов					
Рук. гр.	Неудова					
Ст. инж.	Звягинцева					

Инв. № подл. | Подпись и дата | Взам. инв. №

Копировал

Формат А3

ТИПОВОЙ ПРОЕКТ 503-4-43.86 АЛЬБОМ V

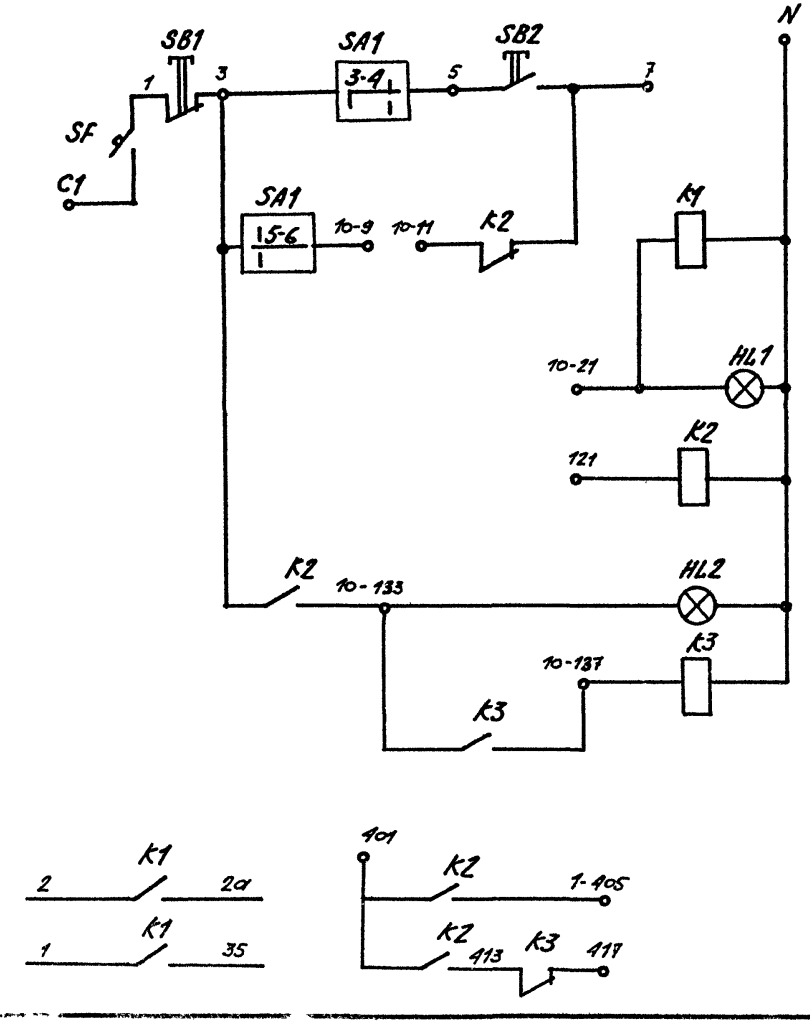

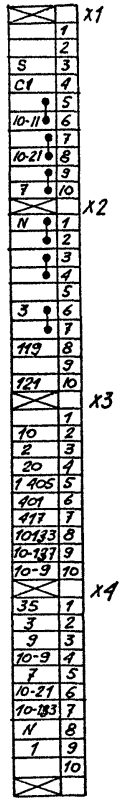

ГИП	Финкер		
Н. контр.	Сахновская		
Нач. отд.	Молчанов		
Рук. гр.	Нецаева		
Ст. инж.	Звягинцева		

ТП 503-4-43.86 АСТ-Н

ЩИТ АВТОМАТИЗАЦИИ 10ЩА
СХЕМА ЭЛЕКТРИЧЕСКАЯ ПРИНЦИПИАЛЬНАЯ

Стадия	Масса	Масштаб
РП		

Лист 4 Листов

Минавтотранс РСФСР
ГИПРОАВТОТРАНС
Ростовский филиал

Инв. № подл. | Подпись и дата | Взам. инв. №

Формат А3

Вид спереди

Дверь шкафа (вид сзади)

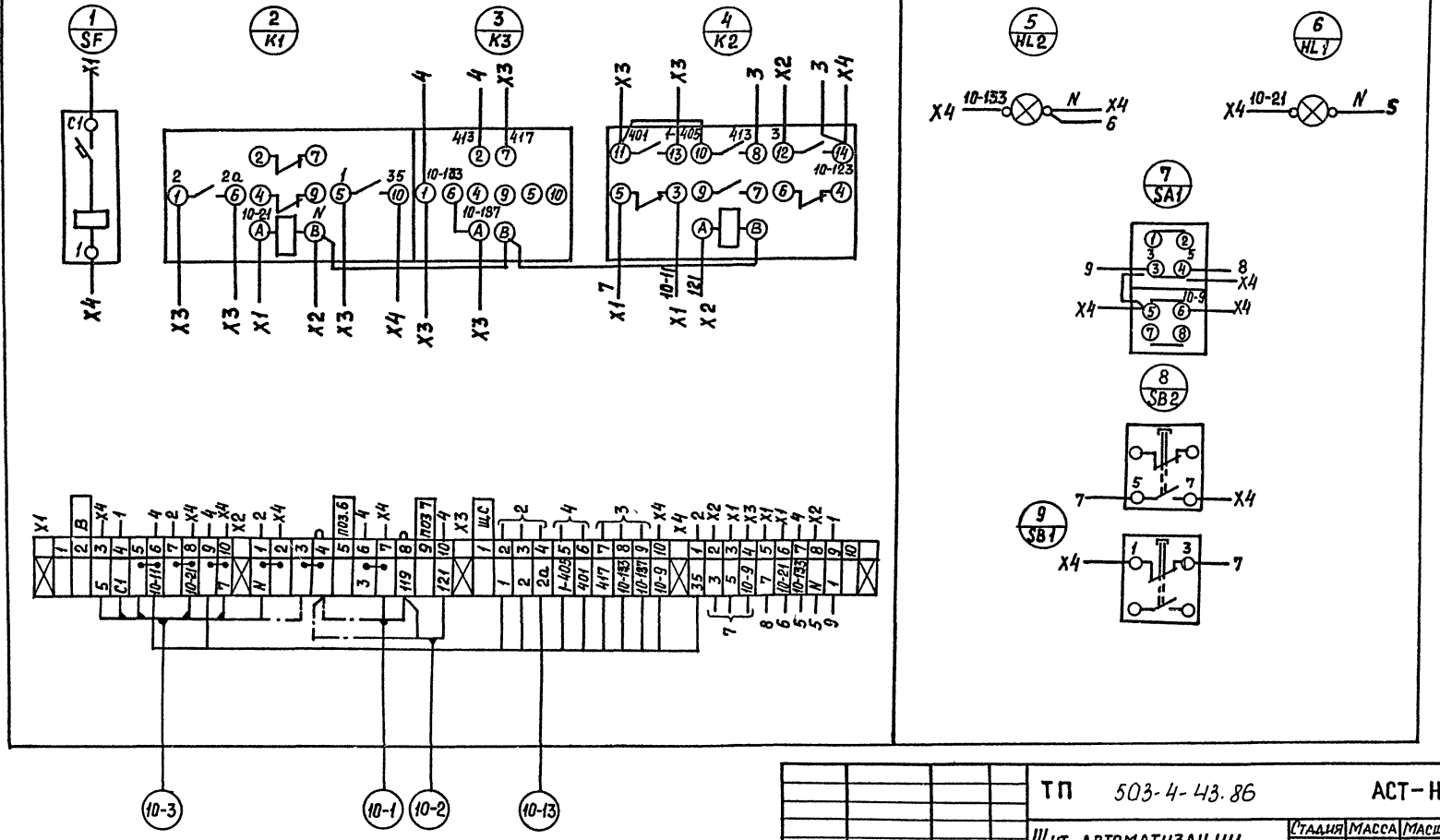

ТП 503-4-43.86			АСТ-Н
Щит автоматизации 10 ЩА. Схема соединений		Стадия: РП	Масса:	Масштаб:
		Лист 5	Листов:
		Минавтотранс РСФСР ГИПРОАВТОТРАНС Ростовский филиал	
ГИП	Финкер		
Н.контр.	Сахновская		
Нач.от.д.	Молчанов		
Рук.гр.	Нечаева		
Ст. инж.	Звягинцева		

Инв.№ подл. | Подпись и дата | Взам.инв.№

Копировал

Формат А3

Панель	Надпись	Поз. Обозначение	Места надписи	Текст	Кол	Код шрифта	Заготовка
	1	1SF	Табличка	Питание прибора ~220В; 0,63А	1		
	2	поз. 24	Табличка	Контроль pH-ионов	1		

ГИП	Финкер		
Н.контр.	Сахновская		
Нач.отд.	Молчанов		
Рук.гр.	Нечаева		
Ст.инж.	Звягинцева		

ТП 503-4-43.86 -АСТ-Н

Шкаф pH-метров
Перечень надписей.

Стадия	Лист	Листов
РП	1	4

Минавтотранс РСФСР
ГИПРОАВТОТРАНС
Ростовский филиал

Инв.№ подл. | Подпись и дата | Взам. инв.№

Формат	Зона	Позиция	Обозначение	Наименование	Кол	Примеч.
				Документация		
А4			503-4-43.86 -АСТ-Н л.3	Чертёж общего вида		
А4			503-4-43.86 -АСТ-Н л.4	Схема соединений		
А4			503-4-43.86 -АСТ-Н л.1	Перечень надписей		
				Сборочные единицы		
				Ящик ЯУЭ-0643	1	
				H1		
		1		Выключатель АБ3-М13		
				U~380В; Jр.0,63А; отс.1,3	1	1SF
				H51		
		2		Преобразователь измери-		
				тельный Предел измерения		
				1...14ед.pH; U~220В; П-201.2	1	поз 24
				В комплект входит:		
		3		Показывающий прибор		
				U~220В; шкала 1...14ед. pH		
				М-381		поз 24а
				Блок зажимов БЗ-10	1	

ГИП	Финкер		
Н.контр	Сахновская		
Нач.отд	Молчанов		
Рук.гр.	Нечаева		
Ст.инж	Звягинцева		

ТП 503-4-43.86 АСТ-Н

Шкаф pH-метров
Технические данные
аппаратов

Стадия	Лист	Листов
РП	2	

Минавтотранс РСФСР
ГИПРОАВТОТРАНС
Ростовский филиал

Инв.№ подл. | Подпись и дата | Взам. инв.№

Вид спереди
Дверь не показана

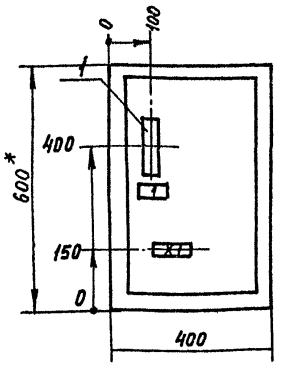

Дверь
Вид спереди

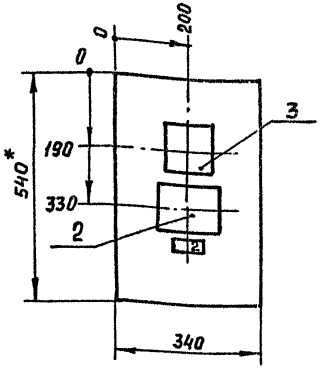

Разметка отверстий

поз. 3

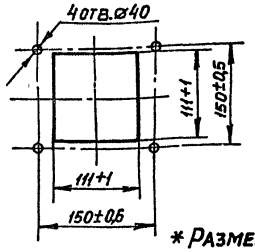

поз. 2

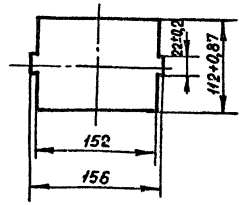

*Размеры для справок

ТП 503-4-43.86 -АСТ-Н			
Шкаф pH-метров Общий вид	Стадия	Масса	Масштаб
	РП		
	Лист 3	Листов	
	Минавтотранс РСФСР ГИПРОАВТОТРАНС Ростовский филиал		

ГИП	Финкер	
Н. контр.	Сахновская	
Нач. отд.	Молчанов	
Рук. гр.	Нечаева	
Ст. инж.	Звягинцева	

Инв. № подл. | Подпись и дата | Взам. инв. №

Копировал Формат А4

Вид спереди

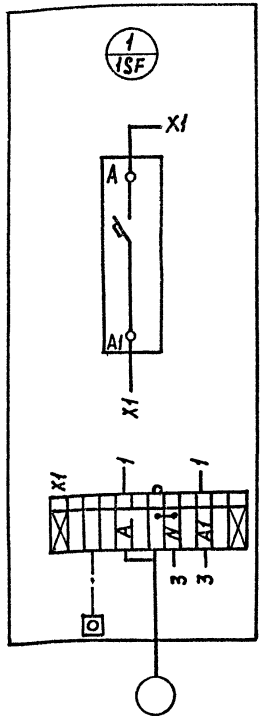

Дверь (вид сзади)

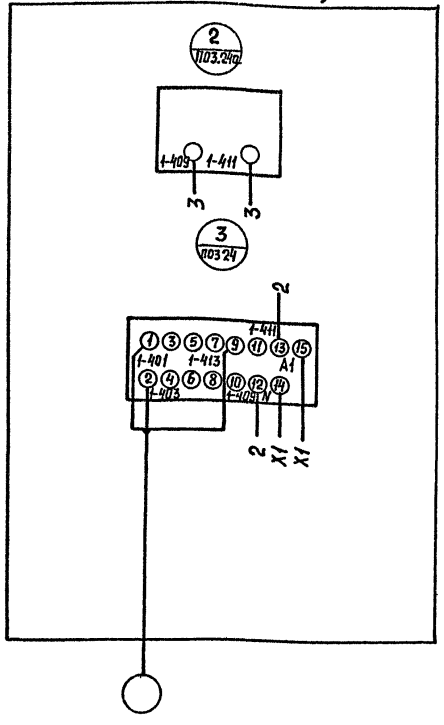

ТП 503-4-43.86 АСТ-Н			
Шкаф pH-метров Схема соединений	Стадия	Масса	Масштаб
	РП		
	Лист 4	Листов	
	Минавтотранс РСФСР ГИПРОАВТОТРАНС Ростовский филиал		

ГИП	Финкер	
Н. контр.	Сахновская	
Нач. отд.	Молчанов	
Рук. гр.	Нечаева	
Ст. инж.	Звягинцева	

Инв. № подл. | Подпись и дата | Взам. инв. №

Копировал Формат А4

ТИПОВОЙ ПРОЕКТ 503-4-43.86 АЛЬБОМ V

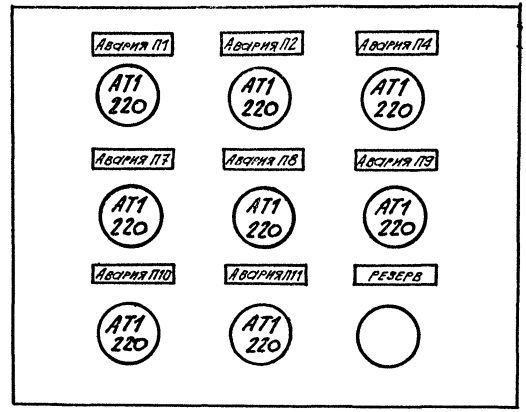

Данный чертеж передается заводу-изготовителю кнопочных постов

ГИП	Финкер		
Н. контр.	Салковская		
Нач. отд.	Молчанов		
Рук. гр.	Нечаева		
Ст. инж.	Заягинцева		

ТП 503-4-43.86 АСТ-Н

Эскиз N5 для заказа кнопочного поста ПКУ15-21.331-4042

Стадия	Масса	Масштаб
РП		
Лист	Листов 1	

Минавтотранс РСФСР ГИПРОАВТОТРАНС Ростовский филиал

Инв. № подл. | Подпись и дата | Взам. инв. №

Опросный лист №

для заказа комплектных трансформаторных подстанций мощностью 630 и 1000 кВА "__" _____ 198 г

Запрашиваемые данные

Наименование и адрес	Заказчика		
	Проектной организации		
	Объекта		
Реквизиты заказчика	Платежные		
	Отгрузочные		
Трансформатор силовой	Тип, мощность, кВА		ТМЗ-630 У1
	Напряжение 6/0,4 или 10/0,4 кВ		6/(10)/0,4
	Схема и группа соединений	Масляный У/Ун-0 или Д/Ун-11	У/Ун-0
		Сухой Д/Ун-11	—
Установка подстанции	Внутренняя	Однорядная однотрансформаторная левого или правого исполнения	Однорядная однотрансформаторная правого исполнения
		Двухтрансформаторная-однорядная или двухрядная	—
	Наружная	Однорядная-трансформаторная или двухтрансформаторная	
Тип вводного устройства высокого напряжения			ШВВ-1У3 (ВВ-1)*
Тип шкафа ввода НН			ШВН-2ПУ3
Количество подстанций			1

Заполняется заказчиком

Порядков. № ячейки аппарата	Аппарат: Тип	Аппарат: каталожный № или ном. ток плавкой вставки	Возможная замена другим аппаратом: Тип	Возможная замена другим аппаратом: каталожный № или ток плавкой вставки	Номинальный ток трансформатора тока (а)	Шкала амперметра (а)
1	2	3	4	5	6	7
1	ЭО6В	8215550222			1500/5	0÷1000
2	А3736ФУ3			А3794 СУ3	400/5	0÷400
3	А3736ФУ3			А3794 СУ3	400/5	0÷400
4	БПВ-1					0÷100
5	БПВ-1					0÷100
6	БПВ-1					0÷100
7	БПВ-1					0÷100
8	БПВ-2					0÷200
9	БПВ-2					0÷200
10	БПВ-2					0÷200
11	БПВ-2					0÷200
12	БПВ-1					0÷100
13	БПВ-1					0÷100
14	БПВ-1					0÷100
15	БПВ-1					0÷100
16	БПВ-4					0÷400
17	БПВ-4					0÷400
18	БПВ-4					0÷400
19	БПВ-4					0÷400

План подстанции

План М 1:50

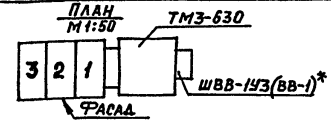

Схема принципиальная однолинейная. Порядок номеров ячеек автомата

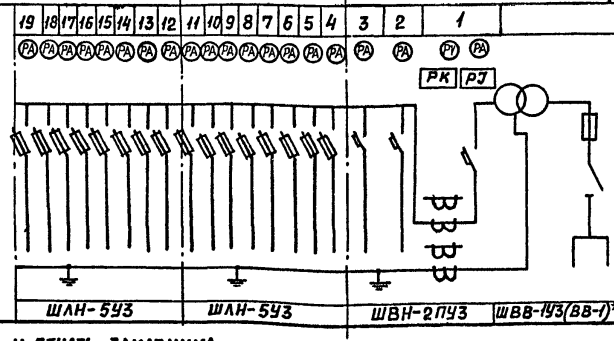

Подпись и печать заказчика

* При наличии распред. устройства

ГИП	Финкер	
Н. контр.	Сахновская	
Нач. отд.	Молчанов	
Рук. гр.	Ширяева	
Ст. инж.	Черненко	

ТП 503-4-43.86 ЭМ-Н

КТП №2
Опросный лист для заказа
КТП-1х630 кВА

Стадия	Масса	Масштаб
РП		

Лист 1 Листов

Минавтотранс РСФСР
Гипроавтотранс
Ростовский филиал

Копировал Формат А3

Инв. № подл. | Подпись и дата | Взам. инв. №

Отпечатано
в Новосибирском филиале ЦИТП
630064 г. Новосибирск пр. Карла Маркса 1
Выдано в печать 11" 1 1982 г.
Заказ 1-13 Тираж 420

gost.e-ecolog.ru