ТИПОВОЙ ПРОЕКТ

503-4-43.86

ПРОИЗВОДСТВЕННЫЙ КОРПУС АВТОТРАНСПОРТНОГО ПРЕДПРИЯТИЯ НА 650 ЛЕГКОВЫХ АВТОМОБИЛЕЙ – ТАКСИ С ЗАКРЫТОЙ СТОЯНКОЙ

АЛЬБОМ IV

ИНДУСТРИАЛЬНЫЕ СТРОИТЕЛЬНЫЕ КОНСТРУКЦИИ

Нф 1529/04

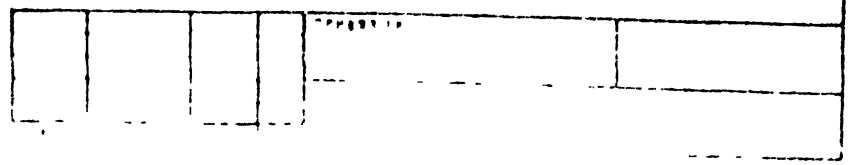

gost.e-ecolog.ru

ТИПОВОЙ ПРОЕКТ

503-4-43.86

ПРОИЗВОДСТВЕННЫЙ КОРПУС АВТОТРАНСПОРТНОГО ПРЕДПРИЯТИЯ НА 650 ЛЕГКОВЫХ АВТОМОБИЛЕЙ — ТАКСИ С ЗАКРЫТОЙ СТОЯНКОЙ

АЛЬБОМ IV

ИНДУСТРИАЛЬНЫЕ СТРОИТЕЛЬНЫЕ КОНСТРУКЦИИ

РАЗРАБОТАН
РОСТОВСКИМ ФИЛИАЛОМ
"ГИПРОАВТОТРАНС"

ГЛАВНЫЙ ИНЖЕНЕР ИНСТИТУТА Левин Э.Я.
ГЛАВНЫЙ ИНЖЕНЕР ПРОЕКТА Финкер Э.З.

Рабочий проект утвержден Минавтотрансом РСФСР протокол № 22 от 30.09.1986 и введен в действие 01.03.1987

Привязан

Инв. №

ТИПОВОЙ ПРОЕКТ 503-4-43.86 АЛЬБОМ IV

Содержание альбома

Обозначение	Наименование	Стр.	Примечание
	Содержание альбома	2	
	Содержание альбома	3	
	Содержание альбома	4	
	Технические условия по изготовлению изделий	5	
ТП 503-4-43.86 КЖИ-К1; К2.СБ	Колонны К1; К2	6	
ТП 503-4-43.86 КЖИ-К3; К4.СБ	Колонны К3; К4	7	
ТП 503-4-43.86 КЖИ-К5.СБ	Колонна К5	8	
ТП 503-4-43.86 КЖИ-К6.СБ	Колонна К6	9	
ТП 503-4-43.86 КЖИ-К7; К8.СБ	Колонны К7; К8	10	
ТП 503-4-43.86 КЖИ-К9; К10.СБ	Колонны К9; К10	11	
ТП 503-4-43.86 КЖИ-К11; К12.СБ	Колонны К11; К12	12	
ТП 503-4-43.86 КЖИ-К13; К14.СБ	Колонны К13; К14	13	
ТП 503-4-43.86 КЖИ-К15.СБ	Колонна К15	14	
ТП 503-4-43.86 КЖИ-К16.СБ	Колонна К16	15	
ТП 503-4-43.86 КЖИ-К17.СБ	Колонна К17	16	
ТП 503-4-43.86 КЖИ-К18.СБ	Колонна К18	17	
ТП 503-4-43.86 КЖИ-К19.СБ	Колонна К19	18	
ТП 503-4-43.86 КЖИ-К20÷К23.СБ	Колонны К20÷К23	19	
ТП 503-4-43.86 КЖИ-К24; К27.СБ	Колонны К24; К27	20	
ТП 503-4-43.86 КЖИ-К25; К26.СБ	Колонны К25; К26	21	
ТП 503-4-43.86 КЖИ-В1÷К15	Ведомость дополнительного расхода	22	
	стали на колонны К1÷К15		
ТП 503-4-43.86 КЖИ-К16÷27	Ведомость дополнительного расхода	23	
	стали на колонны К16÷К27		
ТП 503-4-43.86 КЖИ-Ф1; Ф2.СБ	Фермы Ф1; Ф2	24	
ТП 503-4-43.86 КЖИ-Ф3; Ф4.СБ	Фермы Ф3; Ф4	25	
ТП 503-4-43.86 КЖИ-Ф1÷Ф4	Спецификация ферм Ф1÷Ф4. Ведо-	26	
	мость дополнительного расхода		
	стали на фермы Ф1÷Ф4		
ТП 503-4-43.86 КЖИ-Р4.СБ	Ригель Р4	27	

Обозначение	Наименование	Стр.	Примечание
ТП 503-4-43.86 КЖИ-ПБ5÷ПБ7.СБ	Плиты ПБ5÷ПБ7	28	
ТП 503-4-43.86 КЖИ-ПБ÷ПВ.СБ	Плиты ПБ÷ПВ	29	
ТП 503-4-43.86 КЖИ-ПВ÷П11.СБ	Плиты ПВ÷П11	30	
ТП 503-4-43.86 КЖИ-П12÷П14.СБ	Плиты П12÷П14	31	
ТП 503-4-43.86 КЖИ-ПБ÷П14	Спецификация и ведомость расхода	32	
	дополнительной стали на плиты ПБ÷П14		
ТП 503-4-43.86 КЖИ-ПС33; ПС34.СБ	Панели стен ПС33; ПС34	33	
ТП 503-4-43.86 КЖИ-ПС35; ПС36.СБ	Панели стен ПС35; ПС36	34	
ТП 503-4-43.86 КЖИ-ПП19; ПП20.СБ	Панели перегородок ПП19; ПП20	35	
ТП 503-4-43.86 КЖИ-ПП21; ПП22.СБ	Панели перегородок ПП21; ПП22	36	
ТП 503-4-43.86 КЖИ-ПП23÷ПП25.СБ	Панели перегородок ПП23÷ПП25	37	
ТП 503-4-43.86 КЖИ-ПП26; ПП27.СБ	Панели перегородок ПП26; ПП27	38	
ТП 503-4-43.86 КЖИ-ПП16; ПП28; ПП29	Панели перегородок ПП16; ПП28; ПП29	39	
ТП 503-4-43.86 КЖИ-СТ1	Стойка СТ1	40	
ТП 503-4-43.86 КЖИ-СТ2	Стойка СТ2	41	
ТП 503-4-43.86 КЖИ-СТ3	Стойка СТ3	42	
ТП 503-4-43.86 КЖИ-НФ2а	Насадка фахверка НФ2а	43	
ТП 503-4-43.86 КЖИ-НС1	Насадка фахверка НС1	48	
ТП 503-4-43.86 КЖИ-Т8-а	Элемент стальной Т8-а	44	
ТП 503-4-43.86 КЖИ-Р1	Решетка Р1	47	

Привязан

Инв. №

ГИП	Финкер	
Н. контр.	Сахневская	
Нач. отд.	Г. Линцев	
Гл. констр.	Рубин	
Гл. спец.	Баулов	
Рук. гр.	Гаврилова	
Инж.	Чернова	

ТП 503-4-43.86 – КЖИ

Содержание альбома

Стадия	Лист	Листов
Р.Т	1	3

Типовой Гипроспецтрансреконструкция Ростовский филиал

Инв. № подл. | Подпись и дата | Взам. инв. №

Содержание альбома

Обозначение	Наименование	Стр.	Примечание
ТП 503-4-43.86 КЖИ-РМ1	Рамка РМ1	45	
ТП 503-4-43.86 КЖИ-РМ2	Рамка РМ2	45	
ТП 503-4-43.86 КЖИ-РМ3	Рамка РМ3	46	
ТП 503-4-43.86 КЖИ-Щ1	Щит Щ1	46	
ТП 503-4-43.86 КЖИ-МС1	Изделие соединительное МС1	47	
ТП 503-4-43.86 КЖИ-МС2,МС3	Изделия соединительные МС2, МС3	47	
ТП 503-4-43.86 КЖИ-МС4	Изделие соединительное МС4	48	
ТП 503-4-43.86 КЖИ-МС5	Изделие соединительное МС5	48	
ТП 503-4-43.86 КЖИ-МС6	Изделие соединительное МС6	49	
ТП 503-4-43.86 КЖИ-МС7	Изделие соединительное МС7	49	
ТП 503-4-43.86 КЖИ-МС8	Изделие соединительное МС8	50	
ТП 503-4-43.86 КЖИ-МС9	Изделие соединительное МС9	50	
ТП 503-4-43.86 КЖИ-МН1	Изделие закладное МН1	51	
ТП 503-4-43.86 КЖИ-МН2	Изделие закладное МН2	51	
ТП 503-4-43.86 КЖИ-МН3	Изделие закладное МН3	52	
ТП 503-4-43.86 КЖИ-МН4	Изделие закладное МН4	52	
ТП 503-4-43.86 КЖИ-МН5	Изделие закладное МН5	53	
ТП 503-4-43.86 КЖИ-МН6	Изделие закладное МН6	53	
ТП 503-4-43.86 КЖИ-МН7	Изделие закладное МН7	54	
ТП 503-4-43.86 КЖИ-МН8	Изделие закладное МН8	54	
ТП 503-4-43.86 КЖИ-МН9	Изделие закладное МН9	55	
ТП 503-4-43.86 КЖИ-МН10	Изделие закладное МН10	55	
ТП 503-4-43.86 КЖИ-МН11	Изделие закладное МН11	56	
ТП 503-4-43.86 КЖИ-МН12	Изделие закладное МН12	56	
ТП 503-4-43.86 КЖИ-МН13	Изделие закладное МН13	57	
ТП 503-4-43.86 КЖИ-МН14	Изделие закладное МН14	57	
ТП 503-4-43.86 КЖИ-МН15,МН16	Изделия закладные МН15, МН16	58	
ТП 503-4-43.86 КЖИ-МН17	Изделие закладное МН17	58	
ТП 503-4-43.86 КЖИ-МН18	Изделие закладное МН18	59	
ТП 503-4-43.86 КЖИ-МН19	Изделие закладное МН19	59	

Обозначение	Наименование	Стр.	Примечание
ТП 503-4-43.86 КЖИ-МН20	Изделие закладное МН20	60	
ТП 503-4-43.86 КЖИ-МН21	Изделие закладное МН21	60	
ТП 503-4-43.86 КЖИ-МН22	Изделие закладное МН22	61	
ТП 503-4-43.86 КЖИ-МН23	Изделие закладное МН23	61	
ТП 503-4-43.86 КЖИ-МН24	Изделие закладное МН24	62	
ТП 503-4-43.86 КЖИ-МН25	Изделие закладное МН25	62	
ТП 503-4-43.86 КЖИ-МН26	Изделие закладное МН26	63	
ТП 503-4-43.86 КЖИ-МН27	Изделие закладное МН27	63	
ТП 503-4-43.86 КЖИ-МН28	Изделие закладное МН28	64	
ТП 503-4-43.86 КЖИ-МН29	Изделие закладное МН29	64	
ТП 503-4-43.86 КЖИ-МН30	Изделие закладное МН30	65	
ТП 503-4-43.86 КЖИ-МН31	Изделие закладное МН31	65	
ТП 503-4-43.86 КЖИ-МН32	Изделие закладное МН32	66	
ТП 503-4-43.86 КЖИ-МН33	Изделие закладное МН33	66	
ТП 503-4-43.86 КЖИ-А1,А2	Анкера А1; А2	61	
ТП 503-4-43.86 КЖИ-А3,А4	Анкера А3; А4	61	
ТП 503-4-43.86 КЖИ-КР1(КР4)	Каркасы плоские КР1; КР4	68	
ТП 503-4-43.86 КЖИ-КР2,КР3	Каркасы плоские КР2 КР3	68	
ТП 503-4-43.86 КЖИ-С1	Сетка арматурная С1	69	
ТП 503-4-43.86 КЖИ-С2	Сетка арматурная С2	69	
ТП 503-4-43.86 КЖИ-С3	Сетка арматурная С3	70	
ТП 503-4-43.86 КЖИ-С4	Сетка арматурная С4	70	
ТП 503-4-43.86 КЖИ-С5	Сетка арматурная С5	11	
ТП 503-4-43.86 КЖИ-А5	Анкер А5	11	

ТИПОВОЙ ПРОЕКТ 503-4-43.86 АЛЬБОМ IV

Обозначение	Наименование	Стр	Примечание
ТП 503-4-43.86 КЖИ-АБ	Анкер АБ	72	
ТП 503-4-43.86 КЖИ-А7	Анкер А7	72	
ТП 503-4-43.86 КЖИ-А8	Анкер А8	73	
ТП 503-4-43.86 КЖИ-РДМ1	Рама двери РДМ1	73	
ТП 503-4-43.86 КЖИ-РВМ1	Рама ворот РВМ1	74	
ТП 503-4-43.86 КЖИ-МС1	Монтажная деталь МС1	75	
ТП 503-4-43.86 КЖИ-МС2	Соединительная деталь МС2	75	
ТП 503-4-43.86 КЖИ-МС3	Соединительная деталь МС3	76	

Инв. № подл. | Подпись и дата | Взам. инв. №

Все изделия должны отвечать требованиям и рекомендациям соответствующих серий.

В маркировке сборных железобетонных изделий в числителе дана рабочая марка изделия по соответствующей серии, в знаменателе - условная марка, принятая по схемам расположения элементов сборных конструкций.

Арматурные и закладные изделия должны отвечать требованиям ГОСТ 10922-75 „Арматурные изделия и закладные детали сварные для железобетонных конструкций. Технические требования и методы испытаний."

Плоские каркасы и сетки следует изготавливать при помощи контактной точечной сварки по ГОСТ 14098-85. Сварку каркасов и сеток производить во всех точках пересечения стержней.

Размеры сеток и каркасов даны по осям и торцам стержней.

Закладные и соединительные изделия изготавливать в соответствии с ГОСТ 19292-73. Соединения сварных элементов закладных деталей сборных железобетонных конструкций. Контактная и автоматическая сварка плавлением. Основные типы и конструктивные элементы" и с. Инструкцией по сварке соединений арматуры и закладных деталей железобетонных конструкций" СН 393-78.

Для сварки применять электроды типа Э42А-Ф и Э46-Т.

Все закладные изделия стеновых панелей, закладные изделия колонн для крепления стеновых панелей, стоек и насадок фахверка защитить цинковым покрытием толщиной 120-180 мкм. Анкера перечисленных закладных изделий защищаются цинковым покрытием на участке длиной 50 мм от наружной поверхности закладного изделия.

Необетонируемые поверхности остальных закладных изделий и соединительные элементы защитить лакокрасочным покрытием группы I по СНиП 2.03.11-85. Защита строительных конструкций от коррозии."

На колонны К12, К13, К16, К17 нанести масляной краской знак ▲, необходимый для ориентации колонн при монтаже.

ГИП	Динкер		ТП 503-4-43.86 - КЖИ		
Нач.отд.	Соловская				
Нач.сект.	Пашинцев		Технические условия по изготовлению изделий	Стадия	Лист	Листов
Гл.спец.	Рябов			РП		
Конс.	Волков			Гипроавтотранс РСФСР ГИПРОАВТОТРАНС Ростовский филиал		
Н.контр.	Кобзев					

Копировал: Зар...

Формат А3

Типовой проект 503-4-43.86 Альбом III

Инв.№ подл. | Подпись и дата | Взам.инв.№

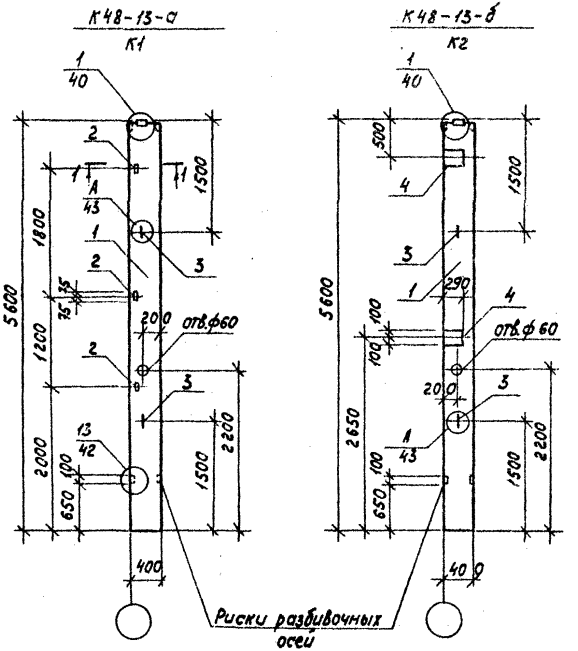

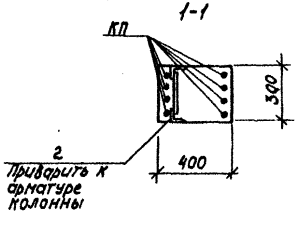

Спецификация колонн К1; К2

Формат	Зона	Поз.	Обозначение	Наименование	Кол. на испол. К1	Кол. на испол. К2		Примечание
				Документация				
				Колонна				
А3		1	1.423-3, Вып.1	К48-13				
А3			ТП 503-4-43.86 Альбом IV	Ведомость расхода				
				дополнительной стали				
				Дополнительные				
				сборочные единицы				
				Изделия закладные				
А4		2	1.423-3, Вып.2	М1-13	3	—		
А4		3	1.423-3, Вып.2	М12-150	2	2		
А4		4	1.423-3, Вып.2	М1-12-1	—	2		

Все замаркированные узлы приняты по серии 1.423-3, вып.1.

ГИП	Финкер	
Н.контр.	Сахновская	
Нач.отд.	Пашинцев	
Гл.конст.	Рубан	
Гл.спец.	Ваинов	
Рук.гр.	Лавренко	
Ст.инж.	Кутнякова	

ТП 503-4-43.86 — КЖИ-К1; К2.СБ

Колонны К1; К2

Стадия	Масса	Масштаб
РП	1700	1:50
Лист	Листов 1	

Минавтотранс РСФСР ГИПРОАВТОТРАНС Ростовский филиал

Копировал

Формат А3

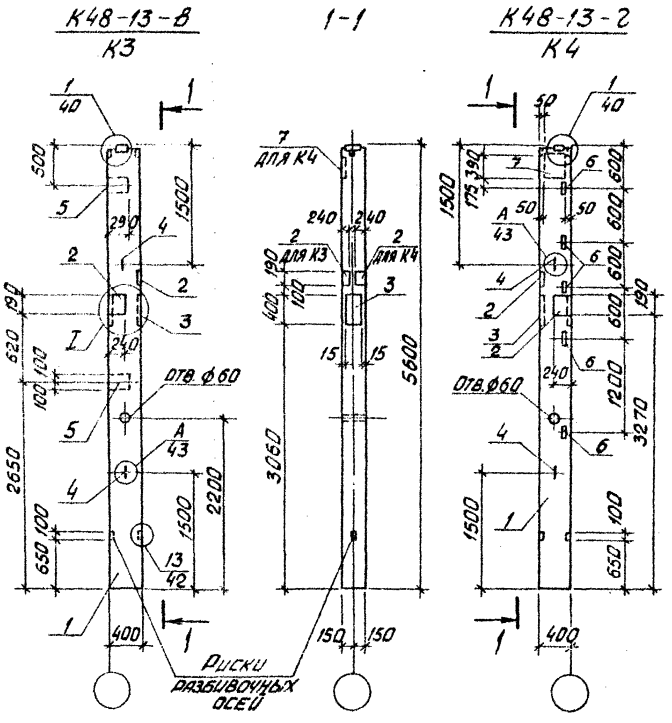

Спецификация колонн К3; К4

Формат	Зона	Поз.	Обозначение	Наименование	Кол. на исполн. К3	Кол. на исполн. К4		Примечание
				Документация				
				Колонна				
А3		1	1.423-3, вып. 1	К48-13	X	X		
А3			ТП 503-4-43.86 альбом IV	Ведомость расхода				
				дополнительной стали	X	X		
				Дополнительные				
				сборочные единицы				
				Изделия закладные				
А4		2	1.400 -6/76, вып. 1	МЧ-3-1	2	2		
А4		3	ТП 503-4-43.86 альбом IV	МН 24	1	1		
А4		4	1.423-3, вып. 2	М12-150	2	2		
А4		5	1.423-3, вып. 2	М1-12-1	2	–		
А4		6	1.423-3, вып. 2	М1-13	–	5		
А4		7	1.400-6/76, вып. 1	МО-4-2	–	1		

Все замаркированные узлы приняты по серии 1.423-3, вып.1.

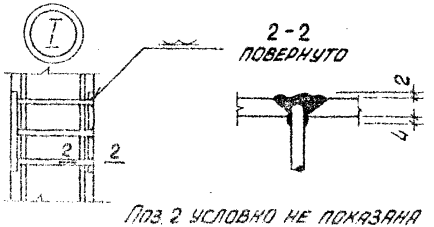

Поз. 2 условно не показана

ГИП	Финкер		
Н.контр.	Сахновская		
Нач.отд.	Пашинцев		
Гл.спец.	Чубов		
Гл.спец.	Воинов		
Инж.	[illegible]		
Инж.	[illegible]		

ТП 503-4-43.86 -КЖИ-К3; К4.СБ

Колонны К3; К4

Стадия	Масса	Масштаб
РП	1700	1:50

Лист | Листов 1

МИНАВТОТРАНС РСФСР
ГИПРОАВТОТРАНС
РОСТОВСКИЙ ФИЛИАЛ

ТИПОВОЙ ПРОЕКТ 503-4-43.86 АЛЬБОМ IV

Инв. № подл. | Подпись и дата | Взам. инв. №

ТИПОВОЙ ПРОЕКТ 503-4-43.86. АЛЬБОМ IV

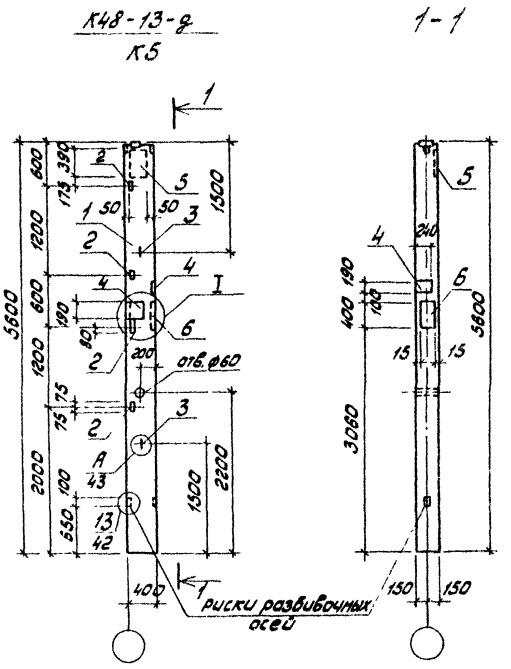

Спецификация колонны К5

Формат	Зона	Поз	Обозначение	Наименование	Кол-во на марку К5		Примечание
				Документация			
				Колонна			
А3		1	1.423-3, вып. 1	К48-13			
А3			ТП 503-4-43.86 альбом IV	Ведомость расхода дополнительной стали			
				Дополнительные сборочные единицы			
				Изделия закладные			
А4		2	1.423-3, вып. 2	М1-13	4		
А4		3	1.423-3, вып. 2	М12-150	2		
А4		4	1.400-6/76, вып 1	М4-3-1	2		
А4		5	1.400-6/76, вып 1	М0-4-2	1		
А4		6	ТП 503-4-43.86 альбом IV	МН24	1		

1 Все заноркированные узлы приняты по серии 1.423-3, вып 1.
2. Узел I см лист - КЖИ-К3; К4. СБ

ГИП	Финкер		ТП 503-4-43.86 - КЖИ-К5. СБ
Н контр	Сахновская		Колонна К5
Нач отд	Лошинцев		Стадия: РП; Масса: 1700; Масштаб: 1:50
Гл констр	Рубан		Лист; Листов 1
Гл спец	Воинов		Минавтотранс РСФСР ГИПРОАВТОТРАНС Ростовский филиал
Рук гр	Лавренко		
Ст инж	Кутнякова		

Инв. № подл. | Подпись и дата | Взам. инв. №

ТИПОВОЙ ПРОЕКТ 503-4-43.86 АЛЬБОМ IV

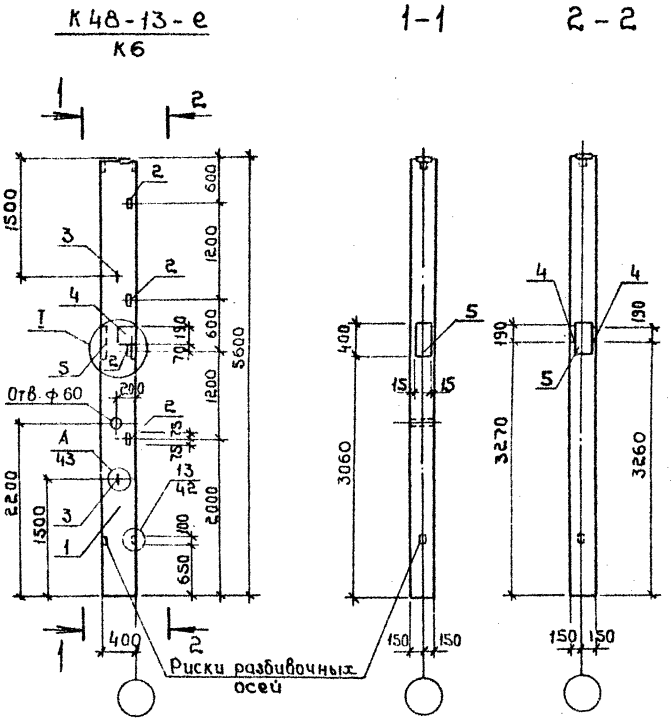

Спецификация колонны К6

Формат	Зона	Поз.	Обозначение	Наименование	Количество исполн. К6		Примечание
				Документация			
				Колонна			
А3		1	1.423-3, вып. 1	К48-13	X		
А3			ТП 503-4-43.86 Альбом IV	Ведомость расхода			
				дополнительной стали	X		
				Дополнительные			
				сборочные единицы			
				Изделия закладные			
А4		2	1.423-3, вып. 2	М1-13	4		
А4		3	1.423-3, вып. 2	М12-150	2		
А4		4	1.400-6/76, вып. 1	М4-3-1	2		
А4		5	ТП 503-4-43.86 Альбом IV	МН 24	1		

1. Все замаркированные узлы приняты по серии 1.423-3, вып. 1
2. Узел I см. лист -КЖИ-К3; К4. СБ

				ТП 503-4-43.86 -КЖИ-К6.СБ			
Гип	Финкер			Колонна К6	Стадия	Масса	Масштаб
Н.контр.	Сахновская				РП	1700	1:50
Нач. отд.	Пашинцев				Лист	Листов 1	
Гл.констр.	Рубан				Минавтотранс РСФСР ГИПРОАВТОТРАНС Ростовский филиал		
Гл.спец.	Воинов						

Инв. № подл. | Подпись и дата | Взам. инв. №

ТИПОВОЙ ПРОЕКТ 503-4-43.86 АЛЬБОМ IV

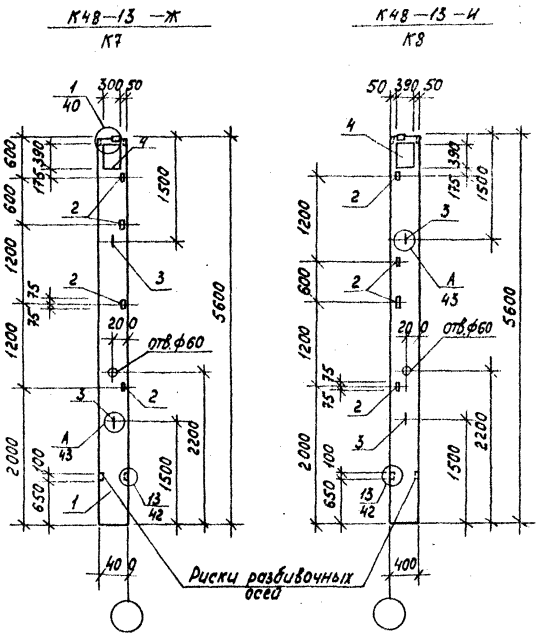

Спецификация колонн К7; К8

Формат	Зона	Поз.	Обозначение	Наименование	Кол. на изд. К7	Кол. на изд. К8	Примечание
				Документация			
				Колонна			
А3		1	1.423-3, Вып.1	К48-13			
А3			ТП 503-4-43.86 Альбом IV	Ведомость расхода дополнительной стали			
				Дополнительные сборочные единицы			
				Изделия закладные			
А4		2	1.423-3, Вып.2	М1-13	4	4	
А4		3	1.423-3, Вып.2	М12-150	2	2	
А4		4	1.400-6/76, Вып.1	МО-4-2	1	1	

Все замаркированные узлы приняты по серии 1.423-3, Вып.1

ГИП	Финкер	
Н.контр.	Сахновская	
Нач.отд.	Лашинцев	
Гл.констр.	Рубан	
Гл.спец.	Зоинов	
Рук.гр.	Лавренко	
Ст.инж.	Хутнякова	

ТП 503-4-43.86 -КЖИ-К7; К8. СБ

Колонны К7; К8

Стадия	Масса	Масштаб
РП	1700	1:50
Лист	Листов 1	

Минавтотранс РСФСР ГИПРОАВТОТРАНС Ростовский филиал

ТИПОВОЙ ПРОЕКТ 503-4-43.86 АЛЬБОМ IV

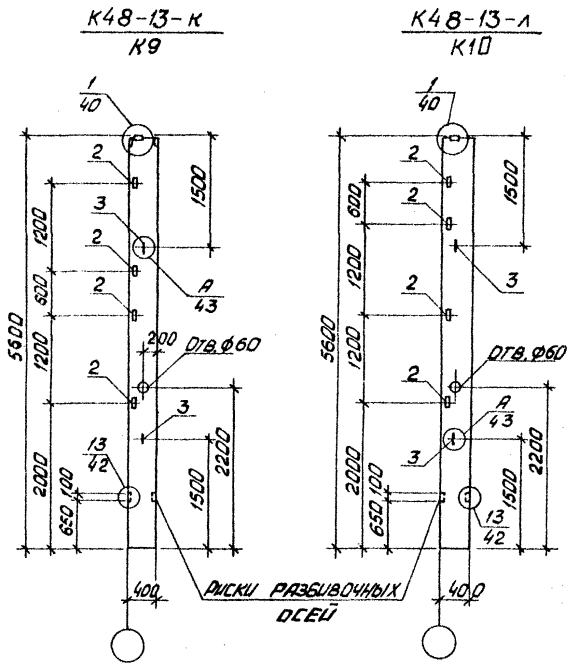

СПЕЦИФИКАЦИЯ КОЛОНН К9; К10

Формат	Зона	Поз.	Обозначение	Наименование	Кол. на исполн. К9	Кол. на исполн. К10		Примечание
				Документация				
				Колонна				
А3		1	1.423-3, вып. 1	К48-13	X	X		
А3			ТП 503-4-43.86 Альбом IV	Ведомость расхода				
				дополнительной стали	X	X		
				Дополнительные				
				сборочные единицы				
				изделия закладные				
А4		2	1.423-3, вып. 1	М1-13	4	4		
А4		3	1.423-3, вып. 1	М12-150	2	2		

Все замаркированные узлы приняты по серии 1.423-3, вып. 1.

ГИП	Финкер		
Н.контр.	Сахновский		
Нач.отд.	Пашинцев		
Гл.констр.	Рубан		
Гл.спец.	Воинов		
Рук.гр.	Лазаренко		
Г.инж.	Кулакова		

ТП 503-4-43.86 – КЖИ-К9; К10.СБ

Колонны К9; К10

Стадия	Масса	Масштаб
РП	1700	1:50

Лист | Листов 1

МИНАВТОТРАНС РСФСР
ГИПРОАВТОТРАНС
Ростовский филиал

Инв. № подл. | Подпись и дата | Взам. инв. №

К48-40-а
К11

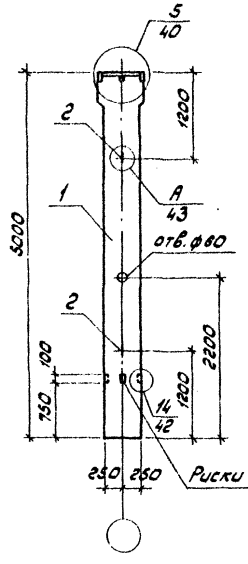

К48-40-б
К12

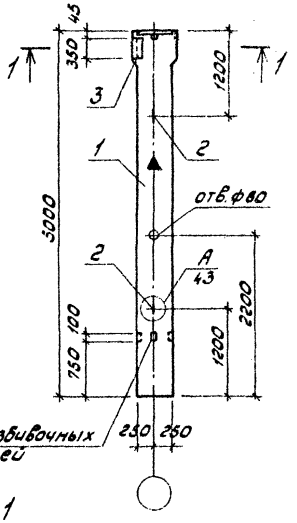

Риски разбивочных осей

1-1

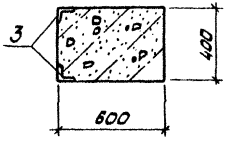

Спецификация колонн К11; К12

Формат	Зона	Поз	Обозначение	Наименование	Кол. К11	Кол. К12	Примечание
				Документация			
				Колонна			
А3		1	1.423-3, вып.1	К48-40			
А3			ТП 503-4-43.86 альбом IV	Ведомость расхода			
				дополнительной стали			
				Дополнительные			
				сборочные единицы			
				Изделия закладные			
А4		2	1.423-3, вып.2	МН14-150	2	2	
А4		3	3.400-6/76	МИ4-36	—	2	

Все замаркированные узлы приняты по серии 1.423-3, вып.1

ТП 503-4-43.86 -КЖИ-К11; К12.СБ			
Колонны К11; К12	Стадия	Масса	Масштаб
	РП	2600	1:50
	Лист	Листов 1	
	Минавтотранс РСФСР ГИПРОАВТОТРАНС Ростовский филиал		

ГИП	Финкер	
Н.контр.	Сахновская	
Нач.отд.	Пошинцев	
Гл.констр.	Рубан	
Гл.спец.	Воинов	
Рук.гр.	Лавренко	
Ст.инж.	Кутнякова	

ТИПОВОЙ ПРОЕКТ 503-4-43.86 АЛЬБОМ IV

Инв.№ подл. | Подпись и дата | Взам.инв.№

К48-40-в
К13

К48-40-г
К14

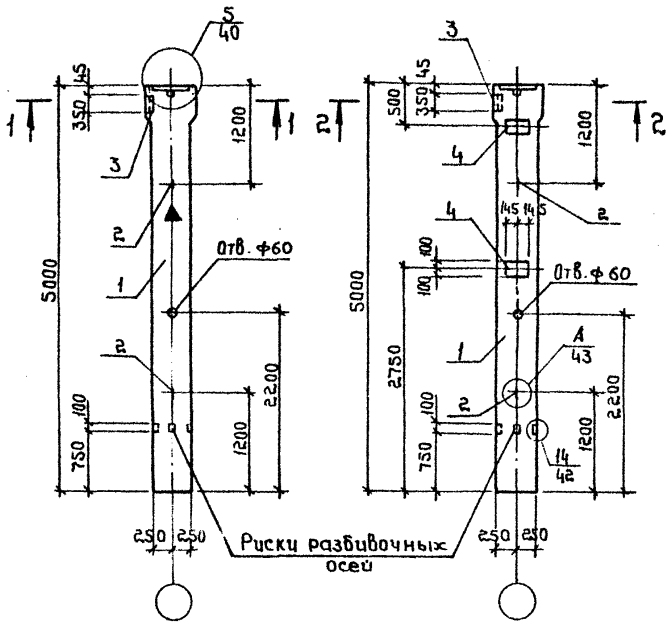

1-1

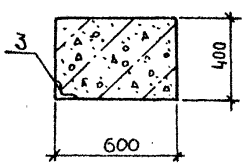

2-2

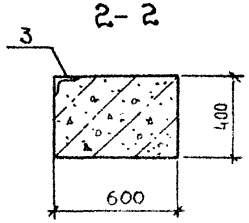

Спецификация колонн К13; К14

Формат	Зона	Поз.	Обозначение	Наименование	Кол.на испол. К13	Кол.на испол. К14		Примечание
				Документация				
				Колонна				
А3		1	1.423-3, вып.1	К48-40				
А3			ТП 503-4-43.86 Альбом IV	Ведомость расхода				
				дополнительной стали				
				Дополнительные				
				Сборочные единицы				
				Изделия закладные				
А4		2	1.423-3, вып.2	М14-150	2	2		
А4		3	3.400-6/76	МИ4-36	1	1		
А4		4	1.423-3, вып.2	М1-12-1	—	2		

Все замаркированные узлы приняты по серии 1.423-3, вып. 1

ГИП	Финкер		
Н.контр.	Сахновская		
Нач.отд	Пашинцев		
Гл.констр.	Рубан		
Гл.спец.	Воинов		
Рук.гр.	Лавренко		
Ст.инж.	Купнякова		

ТП 503-4-43.86 -КЖИ-К13;К14.СБ

Колонны К13; К14

Стадия	Масса	Масштаб
РП	2600	1:50
Лист	Листов 1	

Минавтотранс РСФСР
ГИПРОАВТОТРАНС
Ростовский филиал

ТИПОВОЙ ПРОЕКТ 503 4-43.86 АЛЬБОМ IV

К48-40-д
К15

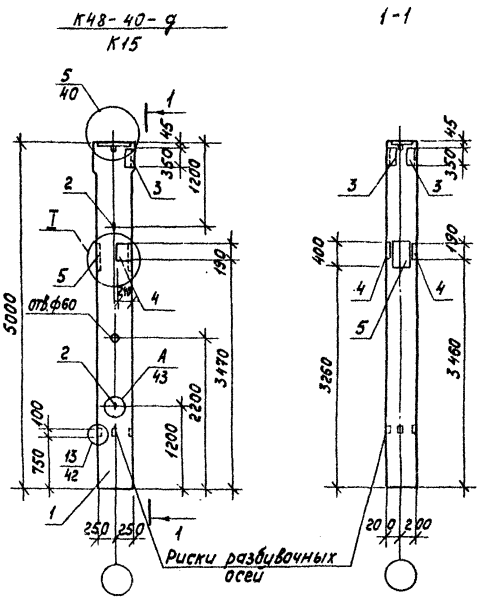

Спецификация колонны К15

Формат	Зона	Поз.	Обозначение	Наименование	Кол.на исполн. К15		Примечание
				Документация			
				Колонна			
А3		1	1.423-3, вып.1	К48-40	X		
А3			ТП 503-4-43.86 Альбом IV	Ведомость расхода			
				дополнительной стали	X		
				Дополнительные			
				сборочные единицы			
				Изделия закладные			
А4		2	1.423-3, вып.2	М14-150	2		
А4		3	3.400-6/76	МИ4-36	2		
А4		4	1.400-6/76, вып.1	М4-3-1	2		
А4		5	ТП 503-4-43.86 Альбом IV	МН25	1		

1. Все замаркированные узлы приняты по серии 1.423-3, вып.1
2. Узел I см. лист-КЖИ-К3; К4.СБ

ГИП	Финкер	
Н.контр.	Сахновская	
Нач.отд.	Пашинцев	
Гл.констр.	Рубан	
Гл.спец.	Воинов	
Рук.гр.	Лавренко	
Ст.инж.	Кутнякова	

ТП 503-4-43.86 -КЖИ-К15.СБ

Колонна К15

Стадия	Масса	Масштаб
РП	2600	1:50

Лист | Листов 1

Минавтотранс РСФСР
ГИПРОАВТОТРАНС
Ростовский филиал

Инв.№ подл. | Подпись и дата | Взам.инв.№

Копировал-[illegible] формат А3

Инв.№ подл. | Подпись и дата | Взам. инв.№

К48-40-е
К16

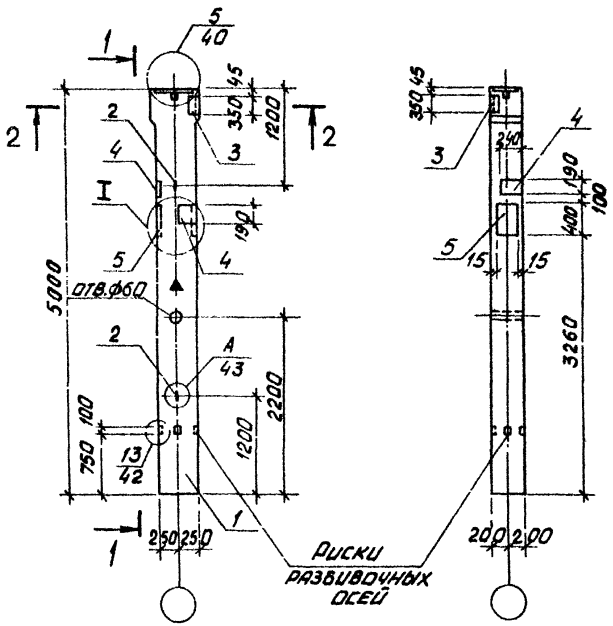

Спецификация колонны К16

Формат	Зона	Поз.	Обозначение	Наименование	Кол. на колонн. К16		Примечание
				Документация			
				Колонна			
А3		1	1.423-3, вып. 1	К48-40	X		
А3			ТП 503-4-43.86 альбом IV	Ведомость расхода			
				Дополнительной стали	X		
				Дополнительные			
				сборочные единицы			
				изделия закладные			
А4		2	1.423-3, вып. 2	М14-150	2		
А4		3	3.400-6/76	МИ4-36	3		
А4		4	1.400-6/76, вып. 1	М4-3-1	2		
А4		5	ТП 503-4-43.86 альбом IV	МН25	1		

1. Все замаркированные узлы приняты по серии 1.423-3, вып. 1,
2. Узел I см. лист - КЖИ-К3; К4.СБ.

ГИП	Финкер		
Н. контр.	Сахновская		
Нач. отд.	Пашинцев		
Гл. конс. пр.	Рубан		
Гл. спец.	Воинов		
Рук. гр.	Лавренко		
Ст. инж.	Кутиманова		

ТП 503-4-43.86 -КЖИ-К16.СБ

Колонна К16

Стадия	Масса	Масштаб
РП	2600	1:50
Лист	Листов 1	

Минавтотранс РСФСР
ГИПРОАВТОТРАНС
Ростовский филиал

ТИПОВОЙ ПРОЕКТ 503-4-43.86 АЛЬБОМ IV

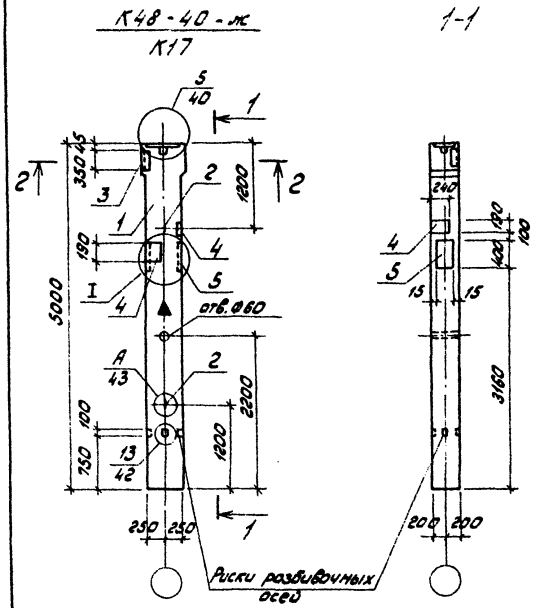

2-2

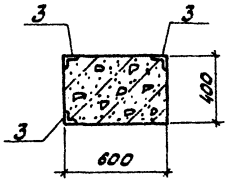

Спецификация колонны К17

Формат	Зона	Поз.	Обозначение	Наименование	Кол.наиспол. К17		Примечание
				Документация			
				Колонна			
А3		1	1.423-3, вып. 1	К48-40	X		
А3			ТП 503-4-43.86 Альбом IV	Ведомость расхода			
				дополнительной стали	X		
				Дополнительные			
				сборочные единицы			
				Изделия закладные			
А4		2	1.423-3, вып. 2	М14-150	2		
А4		3	3.400-6/76	МИ4-36	3		
А4		4	1.400-6/76, вып. 1	М4-3-1	2		
А4		5	ТП 503-4-43.86 Альбом IV	МН25	1		

1. Все замаркированные узлы приняты по серии 1.423-3, вып. 1.
2. Узел I см. лист - КЖИ-К3; К4.СБ

ГИП	Финкер		
Н.контр.	Сахновская		
Нач.отд.	Пашинцев		
Гл.констр.	Рубан		
Гл.спец.	Воинов		
Рук.гр.	Лавренко		
Ст.инж.	Кутнякова		

ТП 503-4-43.86 - КЖИ-К17.СБ

Колонна К17

Стадия	Масса	Масштаб
РП	2600	1:50

Лист | Листов 1

Минавтотранс РСФСР
ГИПРОАВТОТРАНС
Ростовский филиал

Инв.№ подл. | Подпись и дата | Взам.инв.№

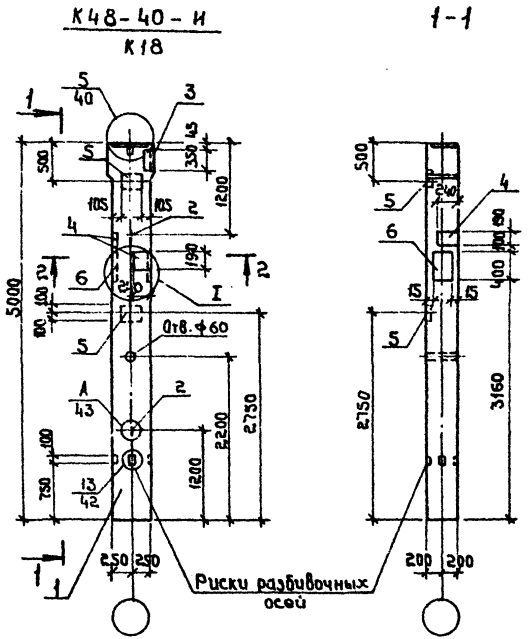

Спецификация колонны К18

Формат	Зона	Поз.	Обозначение	Наименование	Кол. на элем. К18		Примечание
				Документация			
				Колонна			
А3		1	1.423-3, вып.1	К48-40			
				Ведомость расхода дополнительной стали			
А3			ТП 503-4-43.86 Альбом IV	Дополнительные сборочные единицы			
				Изделия закладные			
А4		2	1.423-3, вып. 2	М14-150	2		
А4		3	3.400-6/76	МИ4-36	1		
А4		4	1.400-6/76, вып.1	М4-3-1	2		
А4		5	1.423-3, вып. 2	М1-12-1	2		
А4		6	ТП 503-4-43.86 Альбом IV	МН 25	1		

1. Все замаркированные узлы приняты по серии 1.423-3, вып.1.
2. Узел I см. лист -КЖИ-КЗ; К4, СБ

ТП 503-4-43.86 -КЖИ-К18. СБ			
Колонна К18	Стадия	Масса	Масштаб
	РП	2600	1:50
	Лист	Листов 1	
ГИП Финкер; Н.контр. Сахновская; Нач.отд. Пошинцев; Гл.констр. Рубан; Гл.спец. Воинов; Рук.гр. Лавренко; Ст.инж. Кутнякова	Минавтотранс РСФСР ГИПРОАВТОТРАНС Ростовский филиал		

Инв.№ подл. | Подпись и дата | Взам.инв.№

Альбом IV

Типовой проект 503-4-43.86

Инв. № подл. | Подпись и дата | Взам. инв. №

Спецификация колонны К19

Формат	Зона	Поз.	Обозначение	Наименование	Кол. на испол. К19	Примечание
				Документация		
				Колонна		
А3		1	1.427.1-3 Вып.1	6КФ73-1	X	
				Дополнительные сборочные единицы		
А3			ТП 503-4-43.86 Альбом IV	Ведомость расхода дополнительной стали	X	
				Изделия закладные		
А4		2	1.427.1-3 Вып.2	МН1	1	
А4		3	1.427.1-3 Вып.2	МН2	1	
А4		4	1.427.1-3 Вып.2	МН7	1	
А4		5	1.427.1-3 Вып.2	МН28	5	
А4		6	1.427.1-3 Вып.2	МН33	2	

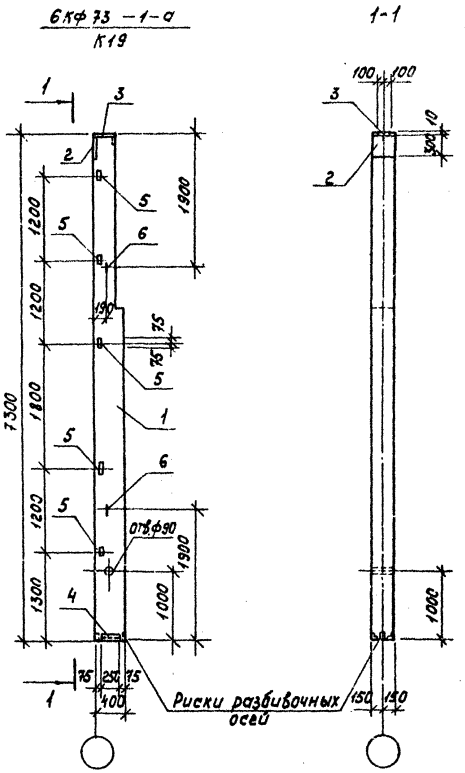

ТП 503-4-43.86 -КЖИ-К19.СБ				
Колонна К19		Стадия	Масса	Масштаб
		РП	2000	1:50
		Лист	Листов 1	
		Минавтотранс РСФСР ГИПРОАВТОТРАНС Ростовский филиал		
ГИП	Финкер			
Н.контр.	Сахновская			
Нач.отд.	Пашинцев			
Гл.конст.	Рубан			
Гл.спец.	Воинов			
Рук.гр.	Лавренко			
Ст.инж.	Кутнякова			

Копировал — Формат А3

ТИПОВОЙ ПРОЕКТ 503-4-43.86 АЛЬБОМ IV

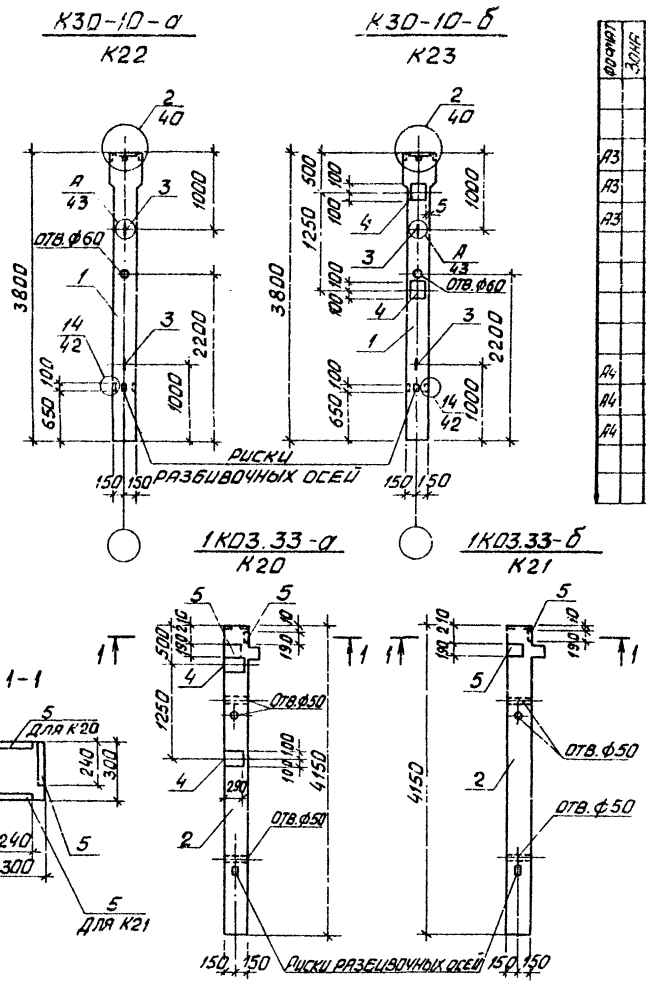

СПЕЦИФИКАЦИЯ КОЛОНН К20÷К23

Формат	Зона	Поз.	Обозначение	Наименование	Кол. на исполн. К20	К21	К22	К23	Примечание
				Документация					
				Колонны					
А3		1	1.423-3, вып. 1	К30-10			X	X	
А3		2	1.020-1/83, вып. 2-1	1К03.33	X	X			
А3			ТП 503-4-43.86 Альбом IV	Ведомость расхода					
				дополнительной стали	X	X	X	X	
				Дополнительные					
				сборочные единицы					
				Изделия закладные					
А4		3	1.423-3, вып. 2	М10-150	—	—	2	2	
А4		4	1.423-3, вып. 2	М1-12-1	2	—	—	2	
А4		5	1.400-6/76, вып. 1	М4-3-1	2	2	—	—	

Все замаркированные узлы приняты по серии 1.423-3, вып. 1.

ГИП	Финкер		ТП 503-4-43.86 -КЖИ-К20÷К23.СБ			
Н.контр.	Сахновская		Колонны К20÷К23	Стадия	Масса	Масштаб
Нач.отд.	Пашинцев			РП	950 1000	1:50
Гл.констр.	Рубан			Лист	Листов 1	
Гл.спец.	Воинов			Минавтотранс РСФСР		
Рук.гр.	Лавренко			Гипроавтотранс		
Ст.инж.	Кутнякова			Ростовский филиал		

Инв. № подл. | Подпись и дата | Взам. инв. №

ТИПОВОЙ ПРОЕКТ 503-4-43.86 АЛЬБОМ IV

Инв.№подл. | Подпись и дата | Взам.инв.№

Спецификация колонн К24; К27

Формат	Зона	Поз.	Обозначение	Наименование	Кол на испол К24	Кол на испол К27		Примечание
				Документация				
				Колонна				
А3		1	1.030.9-2, вып 5	КБ3-2				
А3			ТП 503-4-43.86 альбом IV	Ведомость расхода дополнительной стали				
				Дополнительные сборочные единицы				
				Изделия закладные				
А4		2	1.400-9, вып 1	УП2-2	2	2		
А4		3	1.030.9-2, вып. 7, 4.2	МН13	—	1		

КБ3-2-а
К24

КБ3-2-б
К27

1-1

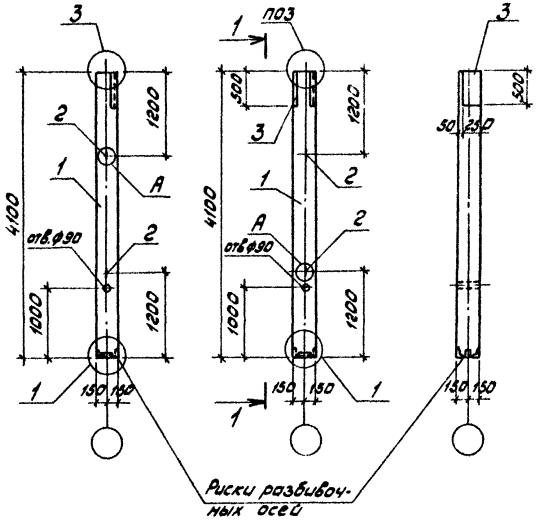

Все замаркированные узлы приняты по серии 1.030.9-2, вып. 5.

ГИП	Финкер	
Н.контр.	Сахновская	
Нач.отд.	Пашинцев	
Гл.констр.	Рубан	
Гл.спец.	Воинов	
Рук.гр.	Лавренко	
Ст.инж.	Кутнякова	

ТП 503-4-43.86 -КЖИ-К24; К27.СБ

Колонны К24; К27

Стадия	Масса	Масштаб
РП	950	1:50
Лист	Листов 1	

Минавтотранс РСФСР
ГИПРОАВТОТРАНС
Ростовский филиал

ТИПОВОЙ ПРОЕКТ 503-4-43.86 АЛЬБОМ IV

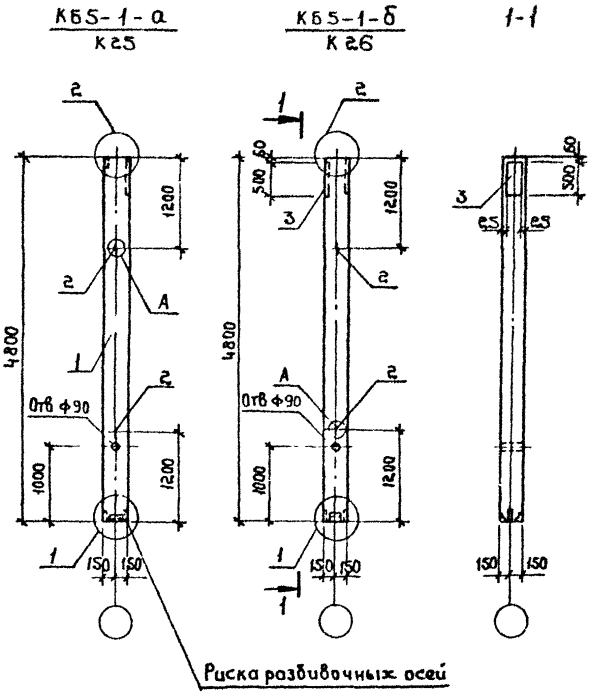

Спецификация колонн К25, К26

Формат	Зона	Поз.	Обозначение	Наименование	Кол-во исполн. К25	Кол-во исполн. К26		Примечание
				Документация				
				Колонна				
А3		1	1.030.9-2, вып 5	КБ5-1	X	X		
А3			ТП 503-4-43.86 Альбом IV	Ведомость расхода				
				дополнительной стали	X	X		
				Дополнительные				
				сборочные единицы				
				Изделия закладные				
А4		2	1.400-9, вып 1	УП2-2	2	2		
А4		3	1.030.9-2, вып 7, ч 2	МН 13	–	1		

Все замаркированные узлы приняты по серии 1.030 9-2, вып. 5.

ГИП	Финкер			ТП 503-4-43.86 -КЖИ-К25;К26.СБ			
Н контр	Сохновская			Колонны К25; К26	Стадия	Масса	Масштаб
Нач отд	Пашинцев				РП	1080	1:50
Гл констр	Рубан				Лист	Листов 1	
Гл спец	Воинов				Минавтотрансстрой ГИПРОДОРТРАНС Ростовский филиал		
Рук гр	Гавренко						
Ст инж	Кутнякова						

Инв № подл | Подпись и дата | Взам инв №

Ведомость дополнительного расхода стали на элемент, кг

Марка элемента	Изделия закладные: Арматура класса A-I ГОСТ 5781-82* ф12	ф14	Итого	A-III ГОСТ 5781-82* ф8	ф10	ф12	ф16	ф18	Итого	Всего	Прокат марки Вст3кп2 ГОСТ 8509-72* ∠63×5	∠90×8	Итого	ГОСТ 103-76* -8×40	-6×190	-10×200	Итого	ГОСТ 82-70* -10×300	-10×270	-16×370	Итого	Всего	Общий расход
К1	1,26	—	1,26	—	—	0,72	—	—	0,72	1,98	4,32	—	4,32	—	—	—	—	—	—	—	—	4,32	6,30
К2	1,26	—	1,26	—	—	2,80	—	—	2,80	4,06	—	—	—	—	—	9,20	9,20	—	—	—	—	9,20	13,26
К3	1,26	—	1,26	0,40	—	2,80	0,68	4,62	8,50	9,76	—	—	—	—	4,40	9,20	13,60	—	27,12		27,12	40,72	50,48
К4	1,26	—	1,26	0,40	1,40	1,20	0,68	4,62	8,30	9,56	7,20	—	7,20	0,80	4,40	—	5,20	9,20	27,12		36,32	48,72	58,28
К5	1,26	—	1,26	0,40	1,40	0,96	0,68	4,62	8,06	9,32	5,76	—	5,76	0,80	4,40	—	5,20	9,20	27,12		36,32	47,28	56,60
К6	1,26	—	1,26	0,40	—	0,96	0,68	4,62	6,66	7,92	5,76	—	5,76	—	4,40	—	4,40	—	27,12		27,12	37,28	45,20
К7	1,26	—	1,26	—	1,40	0,96	—	—	2,36	3,62	5,76	—	5,76	0,80	—	—	0,80	9,20	—		9,20	15,76	19,38
К8	1,26	—	1,26	—	1,40	0,96	—	—	2,36	3,62	5,76	—	5,76	0,80	—	—	0,80	9,20	—		9,20	15,76	19,38
К9	1,26	—	1,26	—	—	0,96	—	—	0,96	2,22	5,76	—	5,76	—	—	—	—	—	—		—	5,76	7,98
К10	1,26	—	1,26	—	—	0,96	—	—	0,96	2,22	5,76	—	5,76	—	—	—	—	—	—		—	5,76	7,98
К11	—	1,80	1,80	—	—	—	—	—	—	1,80	—	—	—	—	—	—	—	—	—		—	—	1,80
К12	—	1,80	1,80	—	2,60	—	—	—	2,60	4,40	—	7,60	7,60	—	—	—	—	—	—		—	7,60	12,00
К13	—	1,80	1,80	—	1,30	—	—	—	1,30	3,10	—	3,80	3,80	—	—	—	—	—	—		—	3,80	6,90
К14	—	1,80	1,80	—	1,30	2,80	—	—	4,10	5,90	—	3,80	3,80	—	—	9,20	9,20	—	—		—	13,00	18,90
К15	—	1,80	1,80	0,40	2,60	—	1,40	5,82	10,22	12,02	—	7,60	7,60	—	4,40	—	4,40	—	—	3,920	3,920	51,20	63,22

ГИП	Финкер	
Н.контр.	Сахновская	
Нач.отд.	Пашинцев	
Гл.конс.	Рубан	
Гл.спец.	Воинов	
Рук.гр.	Лавренко	
Ст.инж.	Кугнякова	

ТП 503-4-43.86 — КЖИ-К1÷К15

Ведомость дополнительного расхода стали на колонны К1÷К15

Стадия	Лист	Листов
РП	1	

Минавтотранс РСФСР ГИПРОАВТОТРАНС Ростовский филиал

Инв.№ подл. | Подпись и дата | Взам.инв.№

ТИПОВОЙ ПРОЕКТ 503-4-43.86 АЛЬБОМ IV

ВЕДОМОСТЬ ДОПОЛНИТЕЛЬНОГО РАСХОДА СТАЛИ НА ЭЛЕМЕНТ, КГ

МАРКА ЭЛЕМЕНТА	ИЗДЕЛИЯ ЗАКЛАДНЫЕ																											ОБЩИЙ РАСХОД
	АРМАТУРА КЛАССА											ВСЕГО	ПРОКАТ МАРКИ														ВСЕГО	
	А-I				А-III								ВСТ3 КП2															
	ГОСТ 5781-82*				ГОСТ 5781-82*								ГОСТ 103-76*									ГОСТ 82-70*						
	ф10	ф12	ф14	Итого	ф8	ф10	ф12	ф14	ф16	ф18	Итого		L63×5	L90×6	L90×8	Итого	-8×50	-5×190	-10×200		Итого	-8×250	-8×300	-10×300	-16×370	Итого		
К16	—	—	1,80	1,80	0,40	3,90	—	—	1,40	5,82	11,52	13,32	—	—	11,40	11,40	—	4,40	—		4,40	—	—	—	39,2	39,2	55,00	68,32
К17	—	—	1,80	1,80	0,40	3,90	—	—	1,40	5,82	11,52	13,32	—	—	11,40	11,40	—	4,40	—		4,40	—	—	—	39,2	39,2	55,00	68,32
К18	—	—	1,80	1,80	0,40	1,30	2,80	—	1,40	5,82	11,72	13,52	—	—	3,80	3,80	—	4,40	9,20		13,60	—	—	—	39,2	39,2	56,60	70,12
К19	—	1,60	—	1,60	—	3,20	1,00	2,10	—	—	6,30	7,90	7,00	4,20	—	11,20	—	—	—		—	—	5,70	4,70		10,40	21,60	29,50
К20	—	—	—	—	0,40		2,80	—			3,20	3,20	—	—	—	—	—	4,40	9,20		13,60	—	—	—	—	—	13,60	16,80
К21	—	—	—	—	0,40	—	—	—	—	—	0,40	0,40	—	—	—	—	—	4,40	—		4,40	—	—	—	—	—	4,40	4,80
К22	0,86	—	—	0,86	—	—	—	—	—	—	—	0,86	—	—	—	—	—	—	—		—	—	—	—	—	—	—	0,86
К23	0,86	—	—	0,86	—	—	2,80	—	—	—	2,80	3,66	—	—	—	—	—	—	9,20		9,20	—	—	—	—	—	9,20	12,86
К24	1,18	—	—	1,18	—	—	—	—	—	—	—	1,18	—	—	—	—	—	—	—		—	—	—	—	—	—	—	1,18
К25	1,18	—	—	1,18	—	—	—	—	—	—	—	1,18	—	—	—	—	—	—	—		—	—	—	—	—	—	—	1,18
К26	1,18	—	—	1,18	—	1,40	—	—	—	—	1,40	2,58	—	—	—	—	0,80	—	—		0,80	7,90	—	—	—	7,90	8,70	11,28
К27	1,18	—	—	1,18	—	1,40	—	—	—	—	—	2,58	—	—	—	—	0,80	—	—		0,80	7,90	—	—	—	7,90	8,70	11,28

ГИП	ФИНКЕР	
Н.КОНТР.	САХНОВСКАЯ	
НАЧ.ОТД.	ПАШИНЦЕВ	
ГЛ.КОНСТР.	РУБАН	
ГЛ.СПЕЦ.	ВОЙНОВ	
РУК.ГР.	ЛАВРЕНКО	
СТ.ИНЖ.	КУТЯЖКОВА	

ТП 503-4-43.86 — КЖИ-К16÷К27

ВЕДОМОСТЬ ДОПОЛНИТЕЛЬНОГО РАСХОДА СТАЛИ НА КОЛОННЫ К16÷К27

СТАДИЯ	ЛИСТ	ЛИСТОВ
РП		1

МИНАВТОТРАНС РСФСР
ГИПРОАВТОТРАНС
РОСТОВСКИЙ ФИЛИАЛ

ФБ18I-1В-б; ФБ18I-2В-б

Ф2

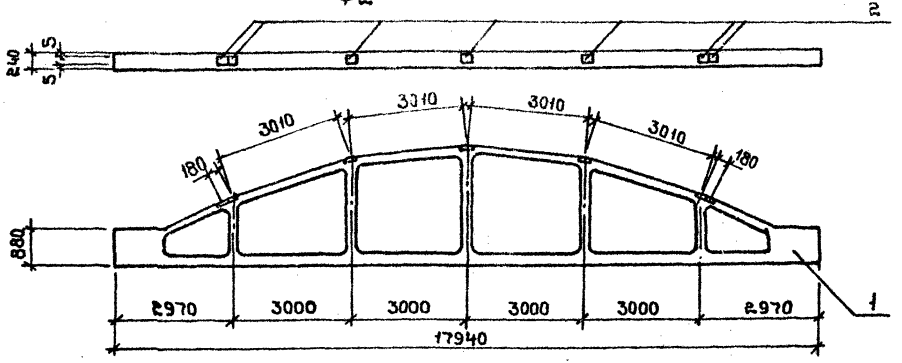

ФБ18I-1В-а; ФБ18I-2В-а

Ф1

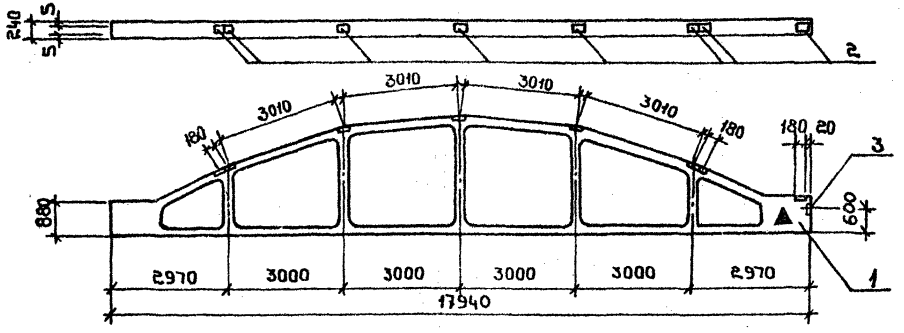

ГИП	Финкер	
Н.контр.	Сахновская	
Нач.отд.	Пашинцев	
Рук.гр.	Рубан	
Гл.спец.	Ваинов	
Рук.гр.	Лавренко	
Ст.инж.	Кутнякова	

ТП 503-4-43.86 - КЖИ-Ф1; Ф2, СБ

Фермы Ф1; Ф2

Стадия	Масса	Масштаб
РП	6500	1:50
Лист	Листов 1	

Минавтотранс РСФСР
ГИПРОАВТОТРАНС
Ростовский филиал

Инв.№ подл. | Подпись и дата | Взам.инв.№

ТИПОВОЙ ПРОЕКТ 503-4-43.86 АЛЬБОМ IV

ФБ 18 I-2В-в; ФБ 18 I-3В-а; ФБ 18 II-4В-а

Ф3

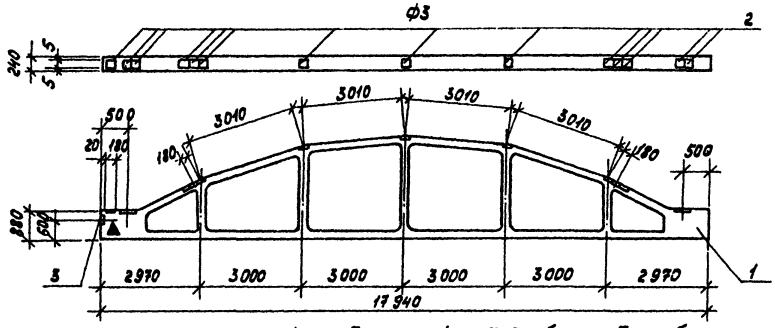

ФБ 18 I-2В-2; ФБ 18 I-3В-б; ФБ 18 II-4В-б

Ф4

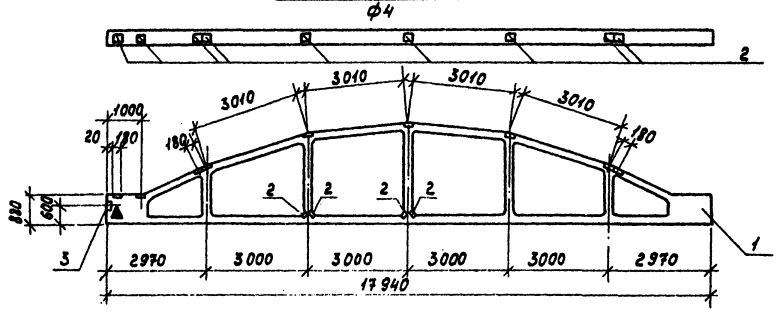

				ТП 503-4-43.86 – КЖИ-Ф3; Ф4.СБ			
ГИП	Финкер			Фермы Ф3; Ф4	Стадия	Масса	Масштаб
Н.контр.	Сахновская				РП	6500 7700	1:50
Нач.отд.	Пашинцев				Лист	Листов 1	
Гл.конст.	Рубан				Минавтотранс РСФСР ГИПРОАВТОТРАНС Ростовский филиал		
Гл.спец.	Воинов						
Рук.гр.	Лавренко						
Ст.инж.	Кутнякова						

Инв.№ подл. | Подпись и дата | Взам.инв.№

Копировал- [signature]

Формат А3

ТИПОВОЙ ПРОЕКТ 503-4-43.86 АЛЬБОМ IV

Спецификация ферм Ф1÷Ф4

Формат	Зона	Поз.	Обозначение	Наименование	Кол. на испол. снег II район Ф1	Ф2	Ф3	Ф4	снег III район Ф1	Ф2	Ф3	Ф4	снег IV район Ф1	Ф2	Ф3	Ф4	Примечание
				Документация													
				Фермы													
А2		1	1.463-3, Вып. II	ФБ 18I - 18	X	X			X	X							
А2		1	1.463-3, Вып. II	ФБ 18I - 28			X	X					X	X			
А2		1	1.463-3, Вып. II	ФБ 18I - 38							X	X					
А2		1	1.463-3, Вып. II	ФБ 18II - 48											X	X	
А3			ТП 503-4-43.86 Альбом IV	Ведомость расхода													
				дополнительной стали	X	X	X	X	X	X	X	X	X	X	X	X	
				Дополнительные													
				сборочные единицы													
				Изделия закладные													
А4		2	1.400-6/76, Вып. 1	М4-14	8	7	14	13	8	7	14	13	8	7	14	13	
А4		3	1.400-6/76, Вып. 1	М4-10-1	1	—	1	1	1	—	1	1	1	—	1	1	2,20 кг 4,00 кг

Ведомость дополнительного расхода стали на элемент, кг

Марка элемента	Изделия закладные: Арматура класса А-III ГОСТ 5781-82* ф8	ф10	Итого	Прокат марки Ст 3 кп 2 ГОСТ 103-76* -6×180	Итого	ГОСТ 8509-72* L 40×4	Итого	Всего	Общий расход
Ф1 (снеговой район II; III; IV)	2,00	0,20	2,20	16,00	16,00	3,40	3,40	21,60	21,60
Ф2 (снеговой район II; III; IV)	1,40	—	1,40	14,00	14,00	—	—	15,40	15,40
Ф3 (снеговой район II; III; IV)	3,20	0,20	3,40	28,00	28,00	3,40	3,40	34,80	34,80
Ф4 (снеговой район II; III; IV)	3,00	0,20	3,20	26,00	26,00	3,40	3,40	32,60	32,60

ГИП	Финкер	
Н.контр	Сахновская	
Нач.отд.	Башинцев	
Гл.констр	Рубан	
Гл.спец.	Боинов	
Рук.гр	Лаберенко	
Ст.инж.	Кутнякова	

ТП 503-4-43.86 – КЖИ-Ф1÷Ф4

Спецификация ферм Ф1÷Ф4. Ведомость дополнительного расхода стали на фермы Ф1÷Ф4

Стадия	Лист	Листов
РП		1

Минавтотранс РСФСР ГИПРОАВТОТРАНС Ростовский филиал

Инв.№ подл. | Подпись и дата | Взам.инв.№

РДР 4.56-40АТ V-а
Р4

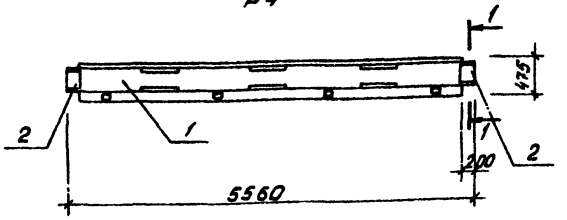

1-1

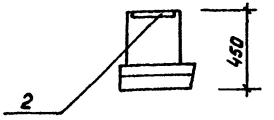

Спецификация ригеля Р4

Формат	Зона	Поз.	Обозначение	Наименование	Кол.	Примечание
				Документация		
				Ригель		
А3		1	1.020-1/83, вып 3-4	РДР4.56-40АТ V		
А3			ТП 503-4-43.86 альбом IV	Ведомость расхода дополнительной стали		
				Дополнительные сборочные единицы		
				Изделие закладное		
А3		2	1.400-6/76, вып. 1	М1-12-2	2	6,00 кг

Ведомость дополнительного расхода стали на элемент, кг

Марка элемента	Изделия закладные						Всего	Общий расход
	Арматура класса А-III ГОСТ 5781-82*			Прокат марки ВСт3кп2 ГОСТ 103-76*				
	ф12		Итого	10 мм		Итого		
Р4	2,80		2,80	9,20		9,20	12,00	12,00

Инв. № подл. | Подпись и дата | Взам. инв. №

ТП 503-4-43 86 — КЖИ-Р4.СБ			
Ригель Р4	Стадия: РП	Масса: 2240	Масштаб: 1:50
	Лист	Листов 1	
	Минавтотранс РСФСР ГИПРОАВТОТРАНС Ростовский филиал		

ГИП	Финкер	
Н. контр.	Сахновский	
Нач. отд.	Пашинцева	
Гл. констр.	Рубан	
Гл. спец.	Волков	
Рук. гр.	Лавренко	
Ст. инж.	Кутнякова	

ТИПОВОЙ ПРОЕКТ 503-4-43.86 АЛЬБОМ IV

Инв.№подл. | Подпись и дата | Взам.инв.№

Спецификация плит ПБ5÷ПБ7

Формат	Зона	Поз.	Обозначение	Наименование	Кол.на изделие ПБ5	ПБ6	ПБ7	Примечание
				Документация				
				Плиты				
А3		1	1.042-1, вып. 1	ПЗ-2АтVIт	X			
А3		2	1.042-1, вып. 1	П4-2АтVIт		X	X	
А3			ТП 503-4-43.86 Альбом IV	Ведомость расхода дополнительной стали	X	X	X	
				Дополнительные сборочные единицы				
				Сетки арматурные				
А4		3	ТП 503-4-43.86 Альбом IV	С1	1	1	–	
А4		4	ТП 503-4-43.86 Альбом IV	С2	–	–	1	

ПЗ-2АтVIт-а / ПБ5 ; П4-2АтVIт-а / ПБ6

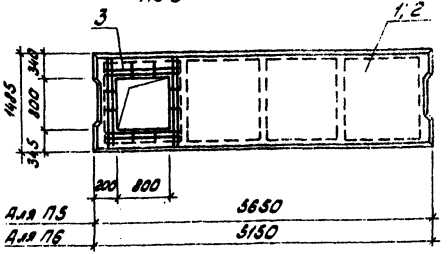

П4-2АтVIт-б / ПБ7

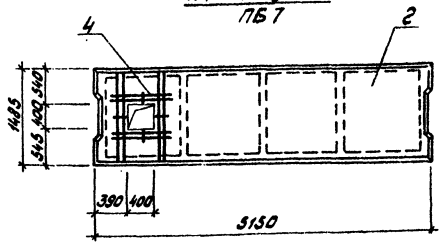

Ведомость дополнительного расхода стали на элемент, кг

Марка элемента	Изделия арматурные: арматура класса А-III ГОСТ 5781-82* ф6		Всего	Общий расход
		Итого		
ПБ5	3,40	3,40	3,40	3,40
ПБ6	3,40	3,40	3,40	3,40
ПБ7	2,40	2,40	2,40	2,40

ГИП	Фимкер		
Н.контр.	Сониковская		
Нач.отд.	Пашинцев		
Гл.констр.	Рубан		
Гл.спец.	Воимов		
Рук.гр.	Лавренко		
Ст.инж.	Куликова		

ТП 503-4-43.86-КЖИ-ПБ5÷ПБ7.СБ

Плиты ПБ5÷ПБ7

Стадия	Масса	Масштаб
РП	1880 1730	1:50
Лист	Листов 1	

Минавтотранс РСФСР ГИПРОАВТОТРАНС Ростовский филиал

ПГ-2АтVIТ-а; ПГ-3АтVIТ-а
ПБ

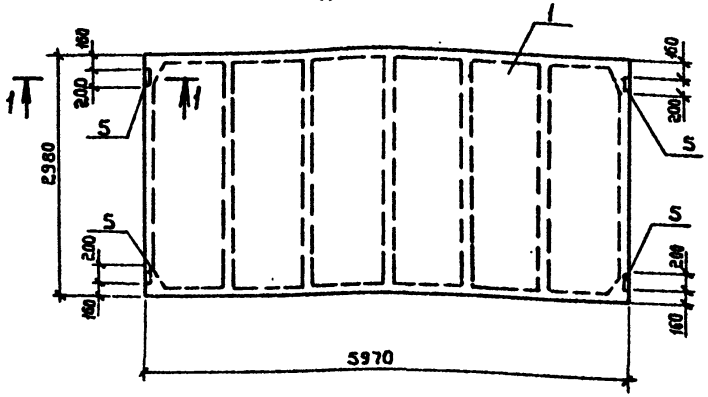

1-1

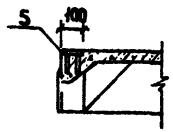

ПГ-2АтVIТ-б; ПГ-3АтVIТ-б
ПП

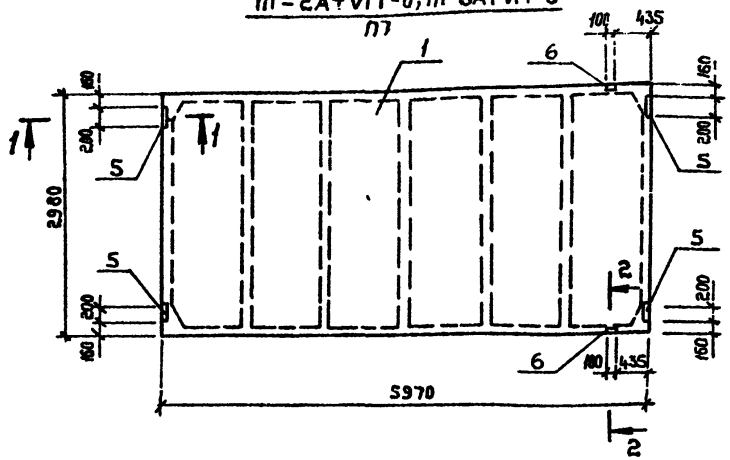

ПГ-2АтVIТ-в; ПГ-3АтVIТ-в
ПВ

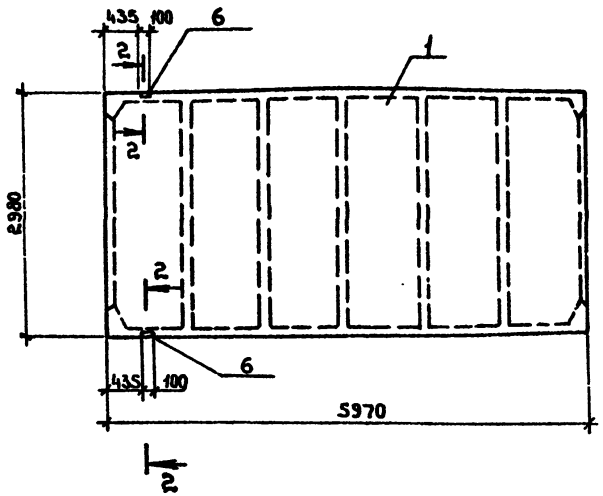

2-2

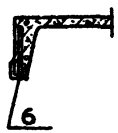

1. В маркировке плит в числителе дана марка плиты по ГОСТ без дополнительных индексов принятых по серии 1.465.1-10/82, вып. 1, в знаменателе-условная марка, принятая на схеме расположения элементов.

ГИП	Финкер		
Н.контр.	Салновская		
Нач.отд	Ишинцеб		
Гл.констр.	Рубан		
Гл.спец.	Воинов		
Рук.гр.	Лабренко		
Инж.	Беляевская		

ТП 503-4-43.86-КЖИ-ПБ÷ПВ.СБ

Плиты ПБ÷ПВ

Стадия	Масса	Масштаб
Р	2650	1:50
Лист 1	Листов 1	

Минавтотранс РСФСР ГИПРОАВТОТРАНС Ростовский филиал

Инв.№ подл. | Подпись и дата | Взам.инв.№

ТИПОВОЙ ПРОЕКТ 503-4-43.86 АЛЬБОМ IV

ПВ10-2АтVIT-а; ПВ10-3АтVIT-а
П9

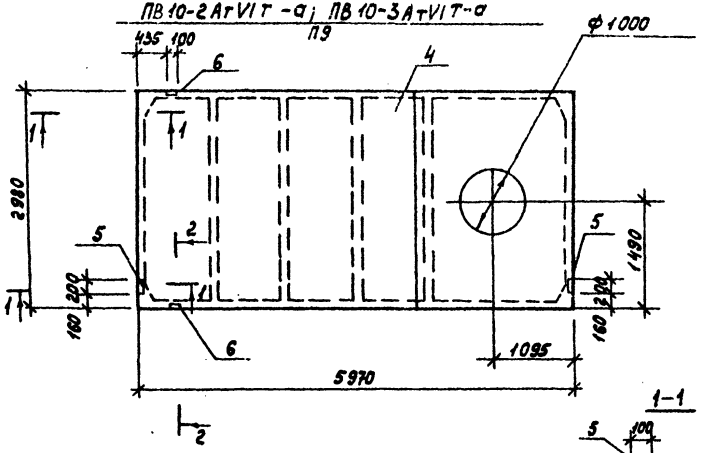

ПВ7-2АтVIT-а; ПВ7-3АтVIT-а
П11

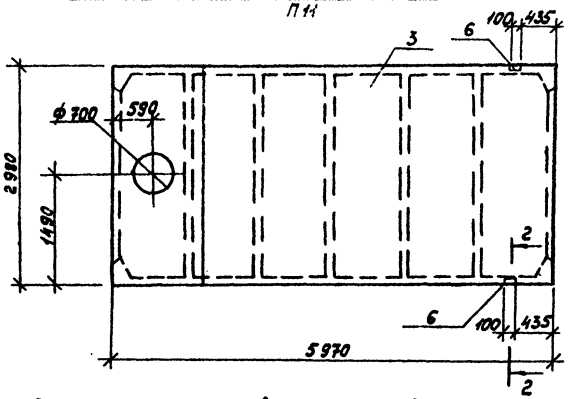

1-1

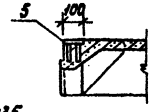

ПВ4-2АтVIT-а; ПВ4-3АтVIT-а
П10

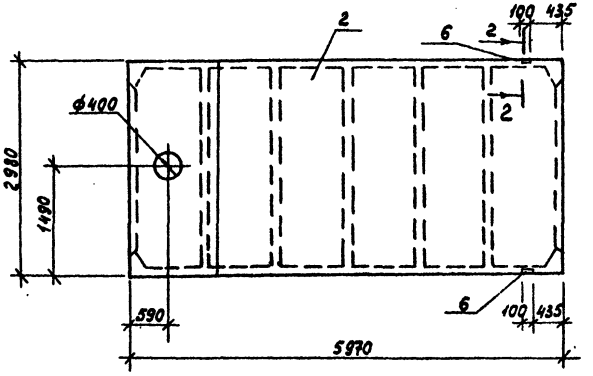

2-2

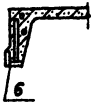

1. В маркировке плит в числителе дана марка плиты по ГОСТ без дополнительных индексов, принятых по серии 1.465.1-10/82 Вып.1, в знаменателе - условная марка, принятая на схеме расположения элементов.

				т 503-4-43.86 — КЖИ-П9÷П11. СБ			
ГИП	Финкер			Плиты П9÷П11	Стадия	Масса	Масштаб
Н.контр.	Сарновская				Р	3600 3300 3200	1:50
Нач.отд.	Пашинцев				Лист	Листов 1	
Гл.конст.	Рубан				Минавтотранс РСФСР ГИПРОАВТОТРАНС Ростовский филиал		
Гл.спец.	Воинов						
Рук.гр.	Лавренко						
Инженер	Беляевская						

Инв. № подл. | Подпись и дата | Взам. инв. №

Копировал-

Формат А3

ТИПОВОЙ ПРОЕКТ 503-4-43.86 АЛЬБОМ IV

ПВ10-2АтVIIт-Б; ПВ10-3АтVIIт-Б

П12

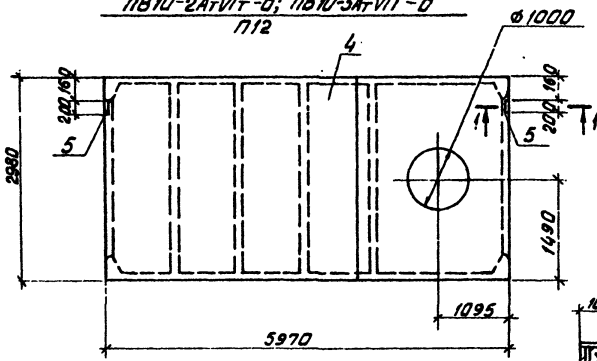

1-1

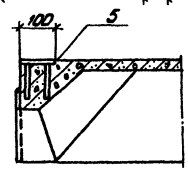

ПВ7-2АтVIIТ-Б; ПВ7-3АтVIIТ-Б

П14

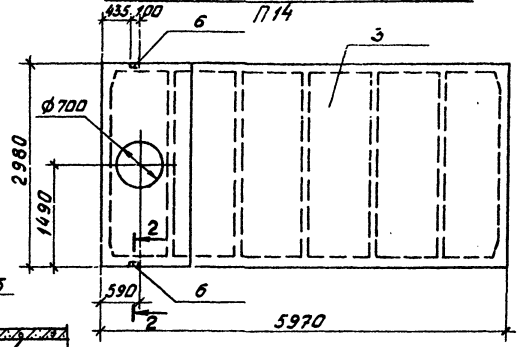

В МАРКИРОВКЕ ПЛИТ В ЧИСЛИТЕЛЕ ДАНА МАРКА ПЛИТЫ ПО ГОСТ БЕЗ ДОПОЛНИТЕЛЬНЫХ ИНДЕКСОВ, ПРИНЯТЫХ ПО СЕРИИ 1.465.1-10/82, ВЫП.1, В ЗНАМЕНАТЕЛЕ – УСЛОВНАЯ МАРКА, ПРИНЯТАЯ НА СХЕМЕ РАСПОЛОЖЕНИЯ ЭЛЕМЕНТОВ.

ПВ10-2АтVIIТ-В; ПВ10-3АтVIIТ-В

П13

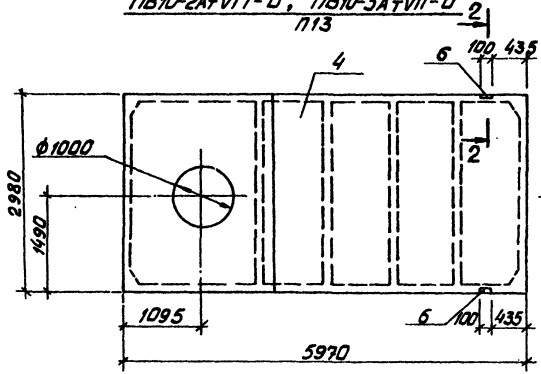

2-2

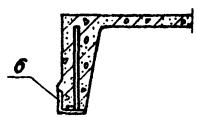

ГИП	ФИНКЕР		
Н.КОНТР.	СУХОВЕЦКАЯ		
НАЧ.ОТД.	ЛЯШИНЦЕВ		
ГЛ.КОНСТР.	РУБАН		
ГЛ.СПЕЦ.	ВОИНОВ		
ОУК.ГР.	ЛЯВЕНКО		
ИЗМЕНЕН	БЕЛЯЕВСКАЯ		

ТП 503-4-43.86 – КЖИ-П12÷П14.СБ

Плиты П12÷П14

СТАДИЯ	МАССА	МАСШТАБ
РП	3600 3200	1:50
ЛИСТ	ЛИСТОВ 1	

МИНАВТОТРАНС РСФСР ГИПРОАВТОТРАНС РОСТОВСКИЙ ФИЛИАЛ

Инв.№ подл. | Подпись и дата | Взам.инв.№

ТИПОВОЙ ПРОЕКТ 503-4-43.86 АЛЬБОМ IV

Спецификация на плиты П6÷П14

Формат	Зона	Поз.	Обозначение	Наименование	Кол. на исполнение П6	П7	П8	П9	П10	П11	П12	П13	П14	Примечание
				Документация										
				Плиты										
А4		1	ГОСТ 22701.1-77*	ПГ-2АтVIт	X	X	X							
А4		1	ГОСТ 22701.1-77*	ПГ-3АтVIт	X	X	X							
А4		2	ГОСТ 22701.2-77*	ПВ9-2АтVIт					X					
А4		2	ГОСТ 22701.2-77*	ПВ9-3АтVIт					X					
А4		3	ГОСТ 22701.2-77*	ПВ7-2АтVIт						X			X	
А4		3	ГОСТ 22701.2-77*	ПВ7-3АтVIт						X			X	
А4		4	ГОСТ 22701.2-77*	ПВ10-2АтVIт				X			X	X		
А4		4	ГОСТ 22701.2-77*	ПВ10-3АтVIт				X			X	X		
А3			ТП 503-4-43.86 КЖИ-П6÷П14	Ведомость расхода дополнительной стали	X	X	X	X	X	X	X	X	X	
				Дополнительные сборочные единицы										
				Изделия закладные										
А4		5	22701.5-77*	М8	4	4	–	2	–	–	2	–	–	
А4		6	22701.5-77*	М9	–	2	2	2	2	2	–	2	2	

Ведомость расхода дополнительной стали на элемент, кг

Марка элемента	Изделия закладные: Арматура класса А-III, ГОСТ 5781-82*, ф10	ф14		Итого	Прокат марки Вст3 кп2, ГОСТ 103-76*, -8×100		ГОСТ 8509-72*, L70×8		Итого	Всего	Общий расход
П13	0,6	0,2		0,8	–		1,7		1,7	2,5	2,5
П6	1,6	–		1,6	5,2		–		5,2	6,8	6,8
П7	2,2	0,2		2,4	5,2		1,7		6,9	9,3	9,3
П8	0,6	0,2		0,8	–		1,7		1,7	2,5	2,5
П9	1,4	0,2		1,6	2,6		1,7		4,3	5,9	5,9
П10	0,6	0,2		0,8	–		1,7		1,7	2,5	2,5
П11	0,6	0,2		0,8	–		1,7		1,7	2,5	2,5
П12	0,8	–		0,8	2,6		–		2,6	3,4	3,4
П14	0,6	0,2		0,8	–		1,7		1,7	2,5	2,5

ГИП	Финкер	
Н.контр.	Сахновская	
Нач.отд.	Пашинцев	
Гл.констр.	Рубан	
Гл.спец.	Воинов	
Рук.гр.	Лавренко	
Инженер	Белявская	

ТП 503-4-43.86 – КЖИ-П6÷П14

Спецификация и ведомость расхода дополнительной стали на плиты П6÷П14

Стадия	Лист	Листов
Р		1

Минавтотранс РСФСР
ГИПРОАВТОТРАНС
Ростовский филиал

Взам.инв.№ | Подпись и дата | Инв.№ подл.

ТИПОВОЙ ПРОЕКТ 503-4-43.86 АЛЬБОМ IV

2ПС15.12.2,0-Л-а; 2ПС15.12.2,5-Л-а; 2ПС15.12.3,0-Л-а

ПС33

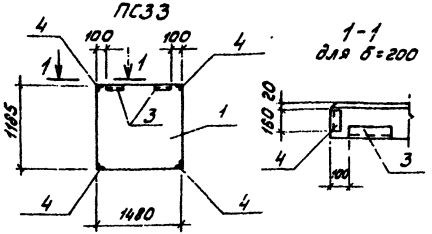

2ПС15.18.2,0-Л-а; 2ПС15.18.2,5-Л-а; 2ПС15.18.3,0-Л-а

ПС34

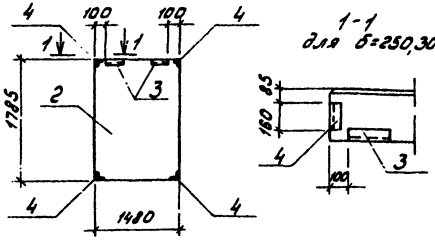

Спецификация панелей стен ПС33, ПС34

Формат	Зона	Поз.	Обозначение	Наименование	Кол. на испол. ПС33	Кол. на испол. ПС34	Примечание
				Документация			
				Панели стен			
А3		1	1.030.1-1, Вып 1-1 ч.II	2ПС15.12.2,0-Л	X		
А3		1	1.030.1-1, Вып. 1-1 ч.II	2ПС15.12.2,5-Л	X		
А3		1	1.030.1-1, Вып 1-1 ч.II	2ПС15.12.3,0-Л	X		
А3		2	1.030.1-1, Вып. 1-1 ч.II	2ПС15.18.2,0-Л		X	
А3		2	1.030.1-1, Вып. 1-1 ч.II	2ПС15.18.2,5-Л		X	
А3		2	1.030.1-1, Вып 1-1 ч.II	2ПС15.18.3,0-Л		X	
А3			ТП 503-4-43.86КЖИ-ПС33,ПС34.СБ	Ведомость расхода дополнительной стали	X	X	
				Дополнительные сборочные единицы			
				Изделия закладные			
А4		3	1.030.1-1, Вып. 1-3	М2	2	2	
А4		4	1.030.1-1, Вып. 1-3	М11	4	4	

Ведомость расхода дополнительной стали на элемент, кг

Марка элемента	Изделия закладные: Арматура класса А-III ГОСТ 5781-82* ф10		итого	Прокат марки Ст3 кп2 ГОСТ 8509-72* ∟63×6		итого	ГОСТ 103-76* -6×80		итого	Всего	Общий расход
ПС33	2,16		2,16	6,42		6,42	1,12		1,12	9,7	9,7
ПС34	2,16		2,16	6,42		6,42	1,12		1,12	9,7	9,7

ГИП	Финкер	
Н.контр.	Заиновская	
Нач.отд	Лошинцев	
Гл.констр.	Рувин	
Гл.спец.	Воинов	
Рук.гр.	Лавренко	
Инж.	Морова	

ТП 503-4-43.86 – КЖИ-ПС33;ПС34.СБ

Панели стен ПС33, ПС34

Стадия	Масса	Масштаб
РП	–	1:50
Лист	Листов 1	

Новотроицкое РСФСР ГИПРОАВТОТРАНС Ростовский филиал

Инв.№подл. | Подпись и дата | Взам.инв.№

ТИПОВОЙ ПРОЕКТ 503-4-43.86 АЛЬБОМ IV

2ПС12.12.2,0-А-а; 2ПС12.12.2,5-А-а; 2ПС12.12,3,0-А-а

ПС35

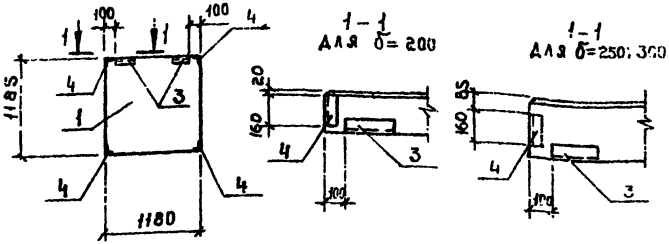

2ПС30.24.2,0-А-а; 2ПС30.24.2,5-А-а; 2ПС30.24.3,0-А-а

ПС36

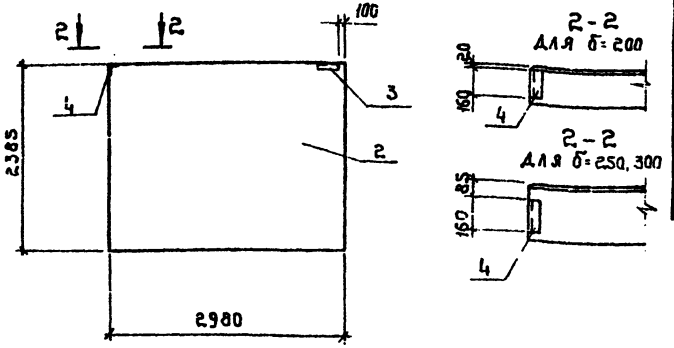

Спецификация панелей ПС35; ПС36

Формат	Зона	Поз.	Обозначение	Наименование	Кол. на испол. ПС35	Кол. на испол. ПС36		Примечание
				Документация				
				Панели стен				
А3		1	1.030.1-1, вып. 1-1, ч. II	2ПС12.12.2,0-А	X			
А3		1	1.030.1-1, вып. 1-1, ч. II	2ПС12.12.2,5-А	X			
А3		1	1.030.1-1, вып. 1-1, ч. II	2ПС12.12.3,0-А	X			
А3		2	1.030.1-1, вып. 1-1, ч. II	2ПС30.24.2,0-А		X		
А3		2	1.030.1-1, вып. 1-1, ч. II	2ПС30.24.2,5-А		X		
А3		2	1.030.1-1, вып. 1-1, ч. II	2ПС30.24.3,0-А		X		
А3			ТП 503-4-43.86-Альбом IV	Ведомость расхода дополнительной стали	X	X		
				Дополнительные сборочные единицы				
				Изделия закладные				
А4		3	1.030.1-1, вып. 1-3	М2	2	1		
А4		4	1.030.1-1, вып. 1-3	М11	4	1		

Ведомость расхода дополнительной стали на элемент, кг

Марка элемента	Изделия закладные									Всего	Общий расход
	Арматура			Прокат марки							
	Класса А-III			Ст3 кп2							
	ГОСТ 5781-82*			ГОСТ 8509-72*			ГОСТ 103-76*				
	ф10		Итого	L63×6		Итого	-6×60		Итого		
ПС35	2.16		2,16	6,42		6,42	1,12		1,12	9,7	9,7
ПС36	0,64		0,64	2,29		2,29	0,56		0,56	3,49	3,49

ГИП	Финкер	
Н.контр	Сахновская	
Нач.отд.	Пашинцев	
Гл.констр	Рудин	
Гл.спец	Воинов	
Рук.гр.	Лаврентко	
Инж.	Морозова	

ТП 503-4-43.86 – КЖИ-ПС35; ПС36, СБ

Панели стен ПС35; ПС36

Стадия	Масса	Масштаб
РП	–	1:50
Лист	Листов 1	

Минавтотранс РСФСР
ГИПРОАВТОТРАНС РАНС
Ростовский филиал

Инв.№ подл. | Подпись и дата | Взам.инв.№

ТИПОВОЙ ПРОЕКТ 503-4-43.86 АЛЬБОМ IV

Инв. № подл. | Подпись и дата | Взам. инв. №

ПГ60.30-1-Л-Д-а
ПП19

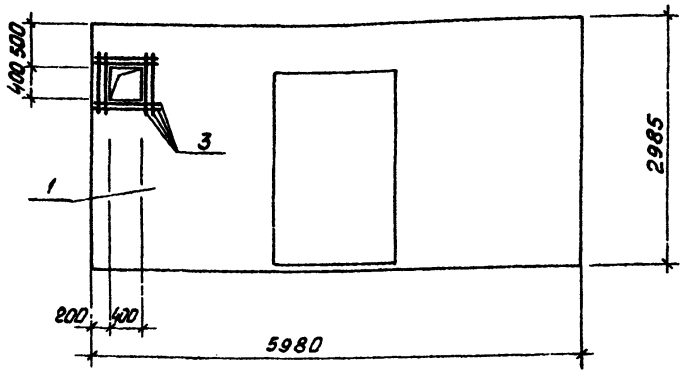

ПГ53.12-1-Л-б
ПП20

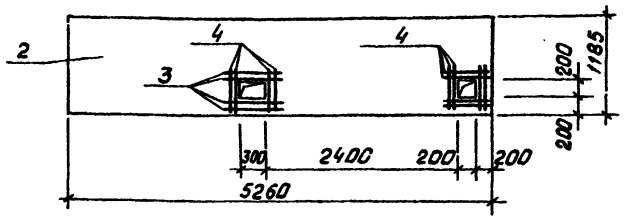

Спецификация панелей перегородок ПП19, ПП20

Формат	Зона	Поз.	Обозначение	Наименование	Кол. на испол. ПП19	Кол. на испол. ПП20		Примечание
				Документация				
				Панели перегородок				
А4		1	1.030.9-2, вып. 1	ПГ60.30-1-Л-Д	X			
А4		2	1.030.9-2, вып. 1	ПГ53.12-1-Л		X		
А3			ТП503-4-43.86-КЖИ-ПП30,ПП31СБ	Ведомость расхода дополнительной стали	X	X		
				Дополнительные сборочные единицы				
				Стержни отдельные				
БЧ		3	ТП503-4-43.86-КЖИ-ПП19;ПП20СБ	ф8 А III ГОСТ 5781-82* ℓ = 1000	8	4		
БЧ		4	ТП503-4-43.86-КЖИ-ПП19;ПП20СБ	ℓ = 750	—	12		

Ведомость расхода дополнительной стали на элемент, кг

Марка элемента	Изделия арматурные: Арматура класса A III ГОСТ 5781-82*: ф8				Итого	Всего	Общий расход
ПП19	3,2				3,2	3,2	3,2
ПП20	4,9				4,9	4,9	4,9

ГИП	Финкер	
Н. контр.	Сахновская	
Нач. сект.	Сапунцев	
Гл. констр.	Дубан	
Гл. спец.	Волков	
Рук. гр.	Дарбенко	
Инж.	Морозов	

ТП 503-4-43.86 – КЖИ-ПП19, ПП20.СБ

Панели перегородок ПП19, ПП20

Стадия	Масса	Масштаб
РП	1810 800	1:50

Лист | Листов 1

Минавтотранс РСФСР
ГИПРОАВТОТРАНС
Ростовский филиал

ТИПОВОЙ ПРОЕКТ 503-4-43.86 АЛЬБОМ VI

ПГ53.15-1-Л-а
ПП21

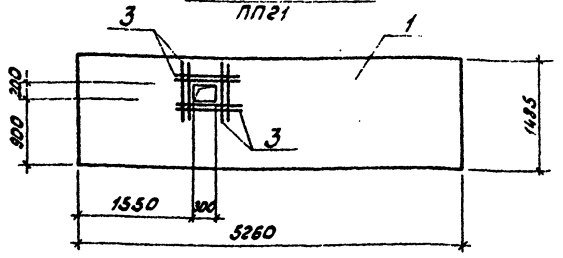

ПГ55.12-1-Л-а
ПП22

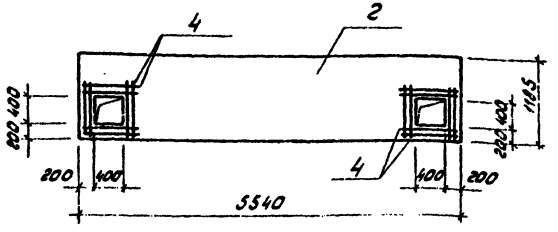

Спецификация панелей перегородок ПП21, ПП22

Формат	Зона	Поз.	Обозначение	Наименование	Кол. на изделие ПП21	Кол. на изделие ПП22		Примечание
				Документация				
				Панели перегородок				
А4		1	1.030.9-2, Вып. 1	ПГ53.15-1-Л				
А4		2	1.030.9-2, Вып. 1	ПГ55.12-1-Л				
А3			ТП503-4-43.86-КЖИ-ПП21, ПП22.СБ	Ведомость расхода дополнительной стали				
				Дополнительные сборочные единицы				
				Стержни отдельные				
Б4		3	ТП503-4-43.86-КЖИ-ПП21, ПП22.СБ	⌀8 AIII ГОСТ 5781-82* l = 750	8	—		
Б4		4	ТП503-4-43.86-КЖИ-ПП21, ПП22.СБ	⌀8 AIII ГОСТ 5781-82* l = 900	—	16		

Ведомость расхода дополнительной стали на элемент, кг

Марка элемента	Изделия арматурные					Всего	Общий расход
	Арматура класса AIII ГОСТ 5781-82*						
	⌀8				Итого		
ПП21	2,5				2,5	2,5	2,5
ПП22	5,7				5,7	5,7	5,7

ГИП	Финкер	
Н.контр.	Сенновская	
Нач.отд.	Пошинцев	
Гл.констр.	Рубан	
Гл.спец.	Воинов	
Рук.гр.	Лобренко	
Инж.	Морова	

ТП 503-4-43.86 – КЖИ-ПП21, ПП22.СБ

Панели перегородок ПП21, ПП22

Стад.	Масса	Масштаб
РП	990 850	1:50

Лист	Листов 1

Минавтотранс РСФСР
ГИПРОАВТОТРАНС
Ростовский филиал

ТИПОВОЙ ПРОЕКТ 503-4-43.86 АЛЬБОМ IV

ПГ 57.15-1-Л-а
ПП23

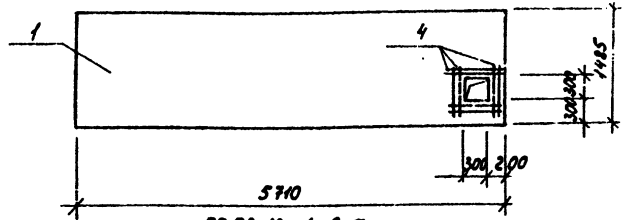

ПГ 53.12-1-Л-а
ПП24

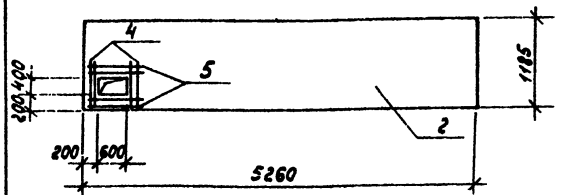

ПГ 60.12-1-Л-а
ПП25

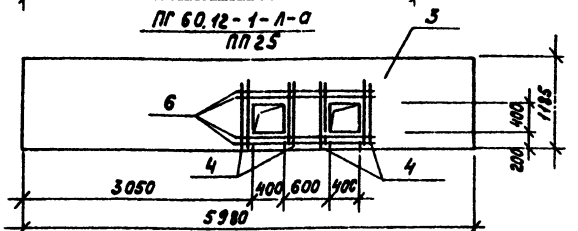

Ведомость расхода дополнительной стали на элемент, кг

Марка элемента	Изделия арматурные					Всего	Общий расход
	Арматура класса A-III ГОСТ 5781-82*						
	ф8				Итого		
ПП23	2,9				2,9	2,9	2,9
ПП24	3,2				3,2	3,2	3,2
ПП25	6,1				6,1	6,1	6,1

Спецификация панелей перегородок ПП23÷ПП25

Формат	Зона	Поз.	Обозначение	Наименование	Кол. на элемент ПП23	ПП24	ПП25	Примечание
				Документация				
				Панели перегородок				
А4		1	1.030.9-2, Вып.1	ПГ 57.15-1-Л	X			
А4		2	1.030.9-2, Вып.1	ПГ 53.12-1-Л		X		
А4		3	1.030.9-2, Вып.1	ПГ 60.12-1-Л			X	
А3			ТП 503-4-43.86-КЖИ-ПП23÷ПП25.СБ	Ведомость расхода дополнительной стали	X	X		
				Дополнительные сборочные единицы				
				Стержни отдельные				
Б4		4	ТП 503-4-43.86-КЖИ-ПП23÷ПП25.СБ	ф8 AIII ГОСТ 5781-82* ℓ=900	8	4	8	
Б4		5	ТП 503-4-43.86-КЖИ-ПП23÷ПП25.СБ	ℓ=1150	—	4	—	
Б4		6	ТП 503-4-43.86-КЖИ-ПП23÷ПП25.СБ	ℓ=2000	—	—	4	

ГИП	Финкер	
Н.контр.	Сахновская	
Нач.отд.	Ташинцев	
Гл.констр.	Рубан	
Гл.спец.	Воинов	
Рук.гр.	Лавренко	
Инж.	Чорова	

ТП 503-4-43.86 – КЖИ-ПП23÷ПП25, СБ

Панели перегородок ПП23÷ПП25

Стадия	Масса	Масштаб
РП	1090 800 910	1:50
Лист	Листов 1	

Минавтотранс РСФСР ГИПРОАВТОТРАНС Ростовский филиал

Инв.№подл. | Подпись и дата | Взам.инв.№

ПГ60.12-1-Л-Б
ПП26

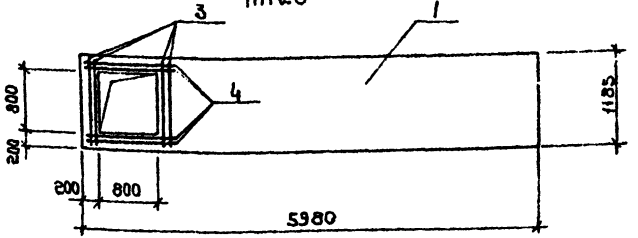

ПГ49.15-1-Л-А
ПП27

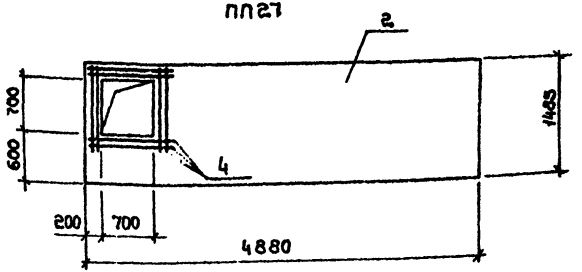

Спецификация панелей перегородок ПП26, ПП27

Формат	Зона	Поз.	Обозначение	Наименование	Кол. на испол. ПП26	Кол. на испол. ПП27		Примечание
				Документация				
				Панели перегородок				
А4		1	1.030.9-2, вып. 1	ПГ60.12-1-Л	X			
А4		2	1.030.9-2, вып. 1	ПГ49.15-1-Л		X		
А3			ТП 503-4-43.86-КЖИ-ПП26, ПП27. СБ	Ведомость расхода дополнительной стали	X	X		
				Дополнительные				
				Сборочные единицы				
				Стержни отдельные				
				Ф8А @ ГОСТ 5781-82*				
Б4		3	ТП 503-4-43.86КЖИ-ПП26, ПП27. СБ	ℓ = 1150	4	–		
Б4		4	ТП 503-4-43.86-КЖИ-ПП26, ПП27. СБ	ℓ = 1300	4	8		

Ведомость расхода дополнительной стали на элемент, кг

Марка элемента	Изделия арматурные					Всего	Общий расход
	Арматура класса A III ГОСТ 5781-82*						
	Ф8				Итого		
ПП26	4.3				4.3	4.3	4.3
ПП29	4.5				4.5	4.5	4.5

ГИП	Финкер	
Н.контр.	Сахновская	
Нач. отд.	Пашинцев	
Гл.констр.	Рубан	
Гл.спец.	Воинов	
Рук.гр.	Лавренко	
Инж.	Морова	

ТП 503-4-43.86 – КЖИ ПП26; ПП27 СБ

Панели перегородок ПП26; ПП27

Стадия	Масса	Масштаб
РП	910 930	1:50
Лист	Листов 1	

Минавтотранс РСФСР
ГИПРОАВТОТРАНС
Ростовский филиал

Инв.№ подл. | Подпись и дата | Взам.инв.№

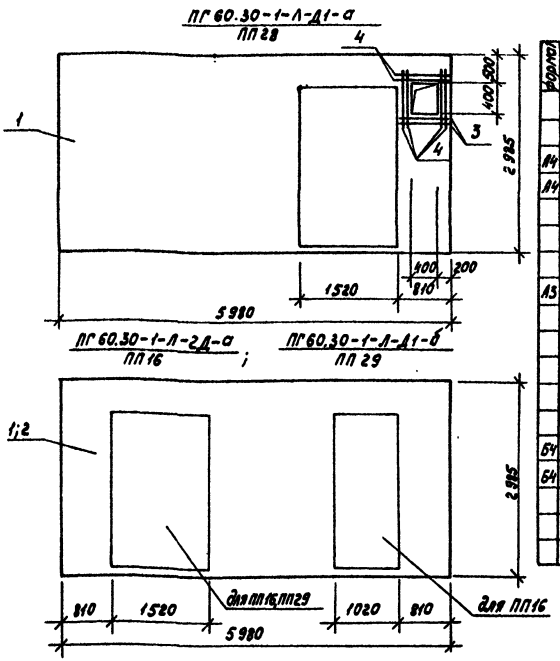

Спецификация панелей перегородок ПП16; ПП28; ПП29

Формат	Зона	Поз.	Обозначение	Наименование	Кол. на испол. ПП28	ПП29	ПП16	Примечание
				Документация				
				Панели перегородок				
А4		1	1.030.9-2, вып.1	ПГ 60.30-1-Л-Д1	X	X		
А4		2	1.030.9-2, вып.1	ПГ 60.30-1-Л-2Д			X	
А3			ТП503-4-43.86КЖИ-ПП16, ПП28, ПП29СБ	Ведомость расхода дополнительной стали	X			
				Дополнительные сборочные единицы				
				стержни отдельные				
				ф 8 А III ГОСТ 5781-82*				
Б4		3	ТП503-4-43.86КЖИ-ПП16, ПП28, ПП29СБ	ℓ=750	2	—	—	
Б4		4	ТП503-4-43.86КЖИ-ПП16, ПП28, ПП29СБ	ℓ=900	6	—	—	

При изготовлении панелей сетки для проема ℓ=1520 вырезать по месту.

Ведомость расхода дополнительной стали на элемент, кг

Марка элемента	Изделия арматурные					Всего	Общий расход
	Арматура класса						
	A III						
	ГОСТ 5781-82*						
	ф 8				итого		
ПП28	3.0				3.0	3.0	3.0

ГИП	Финкер		ТП 503-4-43.86 – КЖИ-ПП16, ПП28, ПП29СБ
Н. контр.	Сахновская		Панели перегородок ПП16; ПП28; ПП29
Нач. отд.	Лашинцев		Стадия: РП; Масса: 1650 / 1810; Масштаб: 1:50
Рук. монт.	Рубан		Лист; Листов 1
Гл. спец.	Боинов		Минавтотранс РСФСР ГИПРДАВТОТРАНС Ростовский филиал
Гл. пр.	Ладыженко		
Конс.	Морозова		

Копировал Ахмед

Формат А3

Инв. № подл. | Подпись и дата | Взам. инв. №

ТИПОВОЙ ПРОЕКТ 503-4-43.86 АЛЬБОМ IV

СТ1

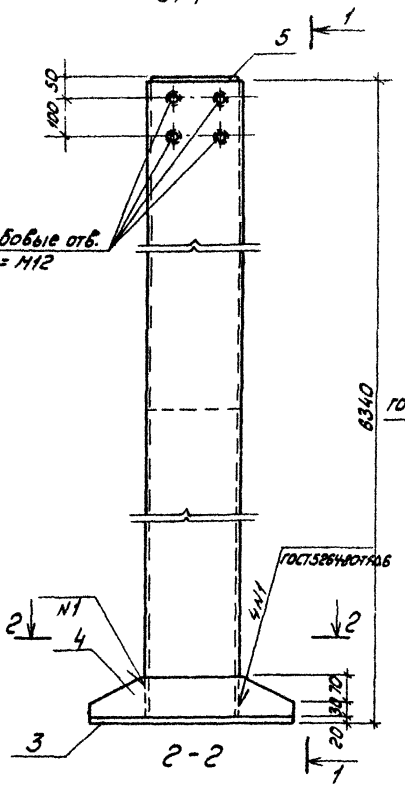

1-1

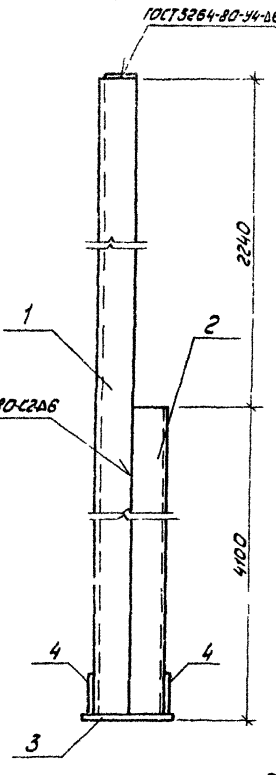

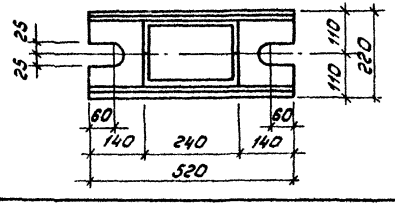

Спецификация стойки СТ1

Формат	Зона	Поз	Обозначение	Наименование	Кол	Примечание
				Детали		
				Швеллер 24 ГОСТ 8240-72* Вст3пс6 ГОСТ 380-71*		
Б4		1	ТП 503-4-43.86-КЖИ-СТ1	ℓ = 6320	1	151,68 кг
Б4		2	ТП 503-4-43.86-КЖИ-СТ1	ℓ = 4080	1	97,92 кг
Б4		3	ТП 503-4-43.86-КЖИ-СТ1	Полоса Б-20×220 ГОСТ 82-70* Вст3пс6 ГОСТ 380-71* ℓ=520	1	18,0 кг
Б4		4	ТП 503-4-43.86-КЖИ-СТ1	Полоса Б-8×100 ГОСТ 103-76* Вст3пс6 ГОСТ 380-71* ℓ=520	2	3,3 кг
Б4		5	ТП 503-4-43.86-КЖИ-СТ1	Полоса Б-8×80 ГОСТ 103-76* Вст3пс6 ГОСТ 380-71* ℓ=230	1	1,3 кг

ГИП	Финкер	
Н.контр.	Самовская	
Нач.отд.	Рубан	
Гл.спец.	Воинов	
Рук.гр.	Лавренко	
Инж.	Морова	

ТП 503-4-43.86 – КЖИ-СТ1

Стойка СТ1

Стадия	Масса	Масштаб
РП	2755	1:25
Лист	Листов 1	

Нинавтотранс РСФСР
ГИПРОАВТОТРАНС
Ростовский филиал

Инв.№подл. | Подпись и дата | Взам.инв.№

ТИПОВОЙ ПРОЕКТ 503-4-43.86 АЛЬБОМ IV

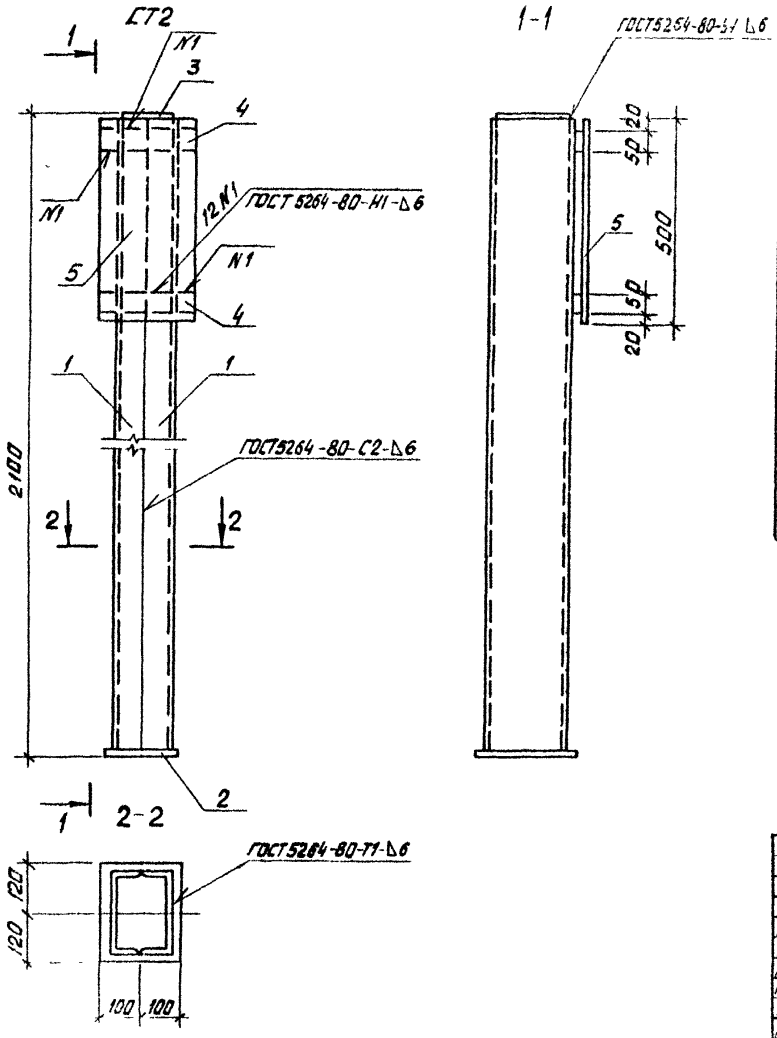

Спецификация стойки СТ2

Формат	Зона	Поз.	Обозначение	Наименование	Кол.	Примечание
				ДЕТАЛИ		
				Швеллер 20 ГОСТ 8240-72* / ВСТ3пс6 ГОСТ 380-71*		
Б4		1	ТП 503-4-43.86 - КЖИ-СТ2	ℓ = 2080	2	38,27 кг
Б4		2	ТП 503-4-43.86 - КЖИ-СТ2	Полоса Б10×200 ГОСТ 103-76* / ВСТ3пс6 ГОСТ 380-71* ℓ=240	1	3,77 кг
Б4		3	ТП 503-4-43.86 - КЖИ-СТ2	Полоса Б10×150 ГОСТ 103-76* / ВСТ3пс6 ГОСТ 380-71* ℓ=190	1	2,34 кг
Б4		4	ТП 503-4-43.86 - КЖИ-СТ2	Полоса Б20×50 ГОСТ 103-76* / ВСТ3пс6 ГОСТ 380-71* ℓ=240	2	1,90 кг
Б4		5	ТП 503-4-43.86 - КЖИ-СТ2	Полоса Б10×240 ГОСТ 103-76* / ВСТ3пс6 ГОСТ 380-71* ℓ=500	1	9,42 кг

ГИП	ФИНКЕР		
Н. КОНТР.	САХНОВСКАЯ		
НАЧ. ОТД.	ЛАШИНЦЕВ		
ГЛ. КОНСТР.	РИВАН		
ГЛ. СПЕЦ.	ВОЙНОВ		
РУК. ГР.	ЛАВРЕНКО		
[illegible]	КУТРОКОВА		

ТП 503-4-43.86 - КЖИ-СТ2

СТОЙКА СТ2

СТАДИЯ	МАССА	МАСШТАБ
РП	95,87	1:25

ЛИСТ | ЛИСТОВ 1

МИНАВТОТРАНС РСФСР
ГИПРОАВТОТРАНС
РОСТОВСКИЙ ФИЛИАЛ

ИНВ. № ПОД. | ПОДПИСЬ И ДАТА | ВЗАМ. ИНВ. №

ТИПОВОЙ ПРОЕКТ 503-4-43.86 АЛЬБОМ IV

Инв.№ подл. | Подпись и дата | Взам.инв.№

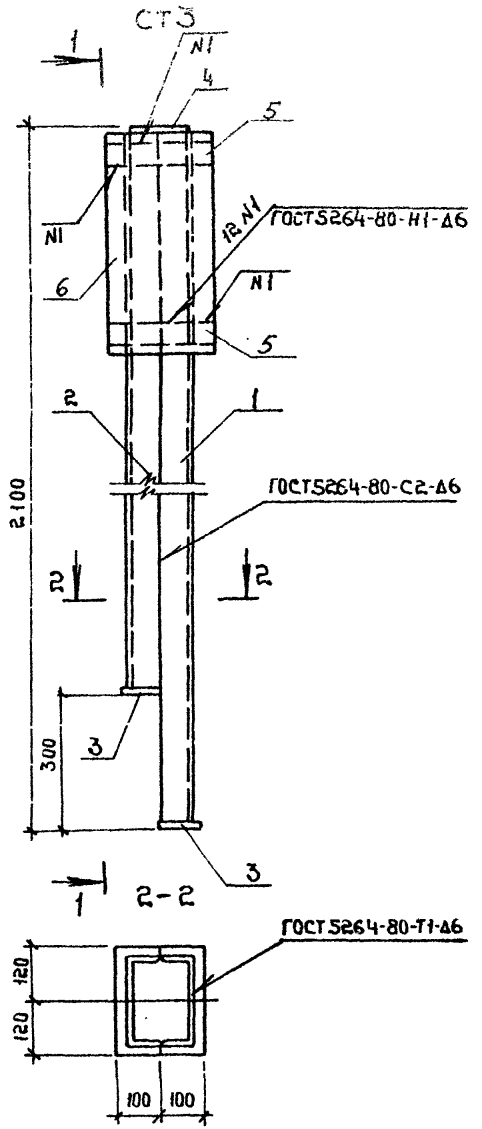

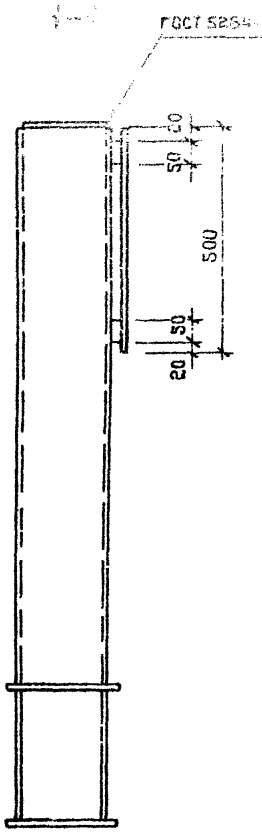

Спецификация стойки СТ3

Формат	Зона	Поз.	Обозначение	Наименование	Кол.	Примечание
				Детали		
				Швеллер 20 ГОСТ 8240-72* / ВСт3пс6 ГОСТ 380-71*		
БЧ		1	ТП 503-4-43.86 - КЖИ-СТ3	ℓ = 2080	1	38,27 кг
БЧ		2	ТП 503-4-43.86 - КЖИ-СТ3	ℓ = 1780	1	32,75 кг
БЧ		3	ТП 503-4-43.86 - КЖИ-СТ3	Полоса Б 10×100 ГОСТ 103-76* / ВСт3пс6 ГОСТ 380-71* ℓ=240	2	1,90 кг
БЧ		4	ТП 503-4-43.86 - КЖИ-СТ3	Полоса Б 10×150 ГОСТ 103-76* / ВСт3пс6 ГОСТ 380-71* ℓ=190	1	2,34 кг
БЧ		5	ТП 503-4-43.86 - КЖИ-СТ3	Полоса Б 20×50 ГОСТ 103-76* / ВСт3пс6 ГОСТ 380-71* ℓ=240	2	1,90 кг
БЧ		6	ТП 503-4-43.86 - КЖИ-СТ3	Полоса Б 10×240 ГОСТ 103-76* / ВСт3пс6 ГОСТ 380-71* ℓ=500	1	9,42 кг

ГИП	Финкер	
Н.контр.	Сахновская	
Нач.отд.	Пашинцев	
Гл.констр.	Рубан	
Гл.спец.	Воинов	
Рук.гр	Лавренко	
Ст.инж.	Кутнякова	

ТП 503-4-43.86 - КЖИ-СТ3

Стойка СТ3

Стадия	Масса	Масштаб
РП	90,38	1:25
Лист	Листов 1	

Минавтотранс РСФСР
ГИПРОАВТОТРАНС
Ростовский филиал

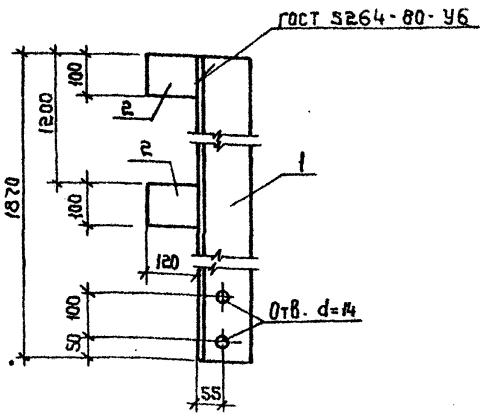

Формат	Зона	Поз.	Обозначение	Наименование	Кол.	Примечание
				Детали		
БЧ		1	ТП 503-4-43.86-КЖИ-НФ2а	Уголок $\frac{Б\cdot 125\times 125\times 12\ ГОСТ\ 8509-72^{*}}{Вст3пс6\ ГОСТ\ 380-71^{*}}$ $\ell=1870$	1	49,0 кг
БЧ		2	ТП 503-4-43.86-КЖИ-НФ2а	Полоса $\frac{Б\cdot 10\times 100\ ГОСТ\ 103-76^{*}}{Вст3пс6\ ГОСТ\ 380-71^{*}}$ $\ell=120$	2	0,9 кг

ТП 503-4-43.86 – КЖИ-НФ2а

Насадка фахверка НФ2а

Стадия	Масса	Масштаб
РП	50.8	Б/м
Лист	Листов	

Минавтотранс РСФСР ГИПРОАВТОТРАНС Ростовский филиал

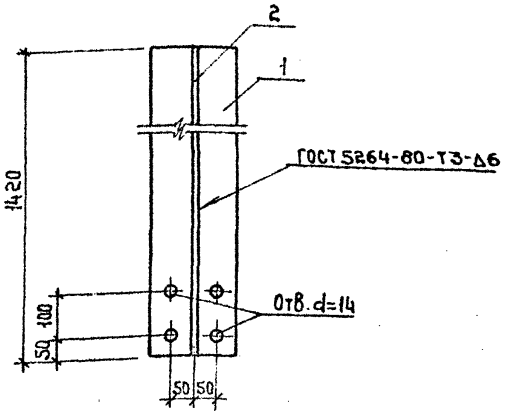

Формат	Зона	Поз.	Обозначение	Наименование	Кол.	Примечание
				Детали		
БЧ		1	ТП 503-4-43.86-КЖИ-НС1	Полоса $\frac{Б\cdot 14\times 200\ ГОСТ\ 82-70^{*}}{Вст3пс6\ ГОСТ\ 380-71^{*}}$ $\ell=1420$	1	31.2
БЧ		2	ТП 503-4-43.86-КЖИ-НС1	Полоса $\frac{Б\cdot 12\times 160\ ГОСТ\ 103-76^{*}}{Вст3пс6\ ГОСТ\ 380-71^{*}}$ $\ell=1420$	1	21.4

ТП 503-4-43.86 – КЖИ-НС1

Насадка фахверка НС1

Стадия	Масса	Масштаб
РП	52.6	Б/м
Лист	Листов 1	

Минавтотранс РСФСР ГИПРОАВТОТРАНС Ростовский филиал

ТИПОВОЙ ПРОЕКТ 503-4-43.86 АЛЬБОМ IV

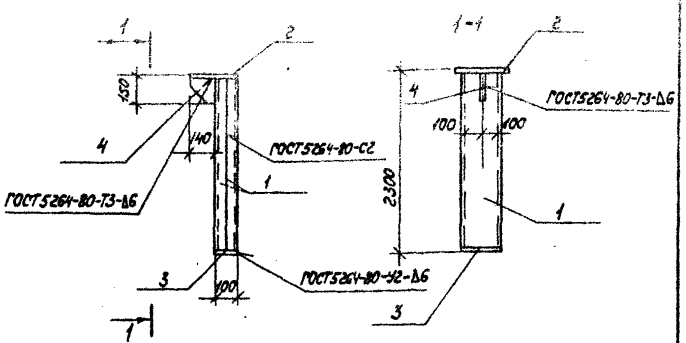

Формат	Зона	Поз.	Обозначение	Наименование	Кол.	Примечание
				Детали		
Б4		1	ТП 503-4-43.86-КЖИ-Т8-а	Швеллер 200х50х4 ГОСТ8278-83 / ВСТ3кп2 ГОСТ380-71* ℓ=2300	2	20,6 кг
Б4		2	ТП 503-4-43.86-КЖИ-Т8-а	Полоса Б-10х250 ГОСТ82-70* / ВСТ3кп2 ГОСТ380-71* 230	1	4,5 кг
Б4		3	ТП 503-4-43.86-КЖИ-Т8-а	Полоса Б-10х100 ГОСТ103-76* / ВСТ3кп2 ГОСТ380-71* ℓ=200	1	1,6 кг
Б4		4	ТП 503-4-43.86-КЖИ-Т8-а	Полоса Б-8х140 ГОСТ103-76* / ВСТ3кп2 ГОСТ380-71* ℓ=150	1	1,3 кг

ГИП	Финкер		
Н.контр.	Сахновская		
Нач.отд.	Пашинцев		
Гл.констр.	Рубан		
Гл.спец.	Воинов		
Рук.гр.	Лавренко		
Инж.	Морова		

ТП 503-4-43.86 – КЖИ-Т8-а

Элемент стальной Т8-а

Стадия	Масса	Масштаб
РП	48,6	Б/М

Лист | Листов 1

Минавтотранс РСФСР
ГИПРОАВТОТРАНС
Ростовский филиал

Инв. № подл. | Подпись и дата | Взам. инв. №

Копировал - [signature]

Формат А4

ТИПОВОЙ ПРОЕКТ 503-4-43.86 АЛЬБОМ IV

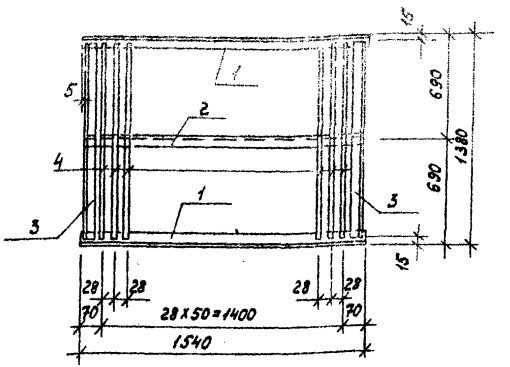

Формат	Зона	Поз.	Обозначение	Наименование	Кол.	Примечание
				Детали		
				Уголок Б 50х50х5 ГОСТ8509-72* / ВСТ3кп2 ГОСТ380-71*		
Б4		1	ТП 503-4-43.86-КЖИ-Р1	ℓ=1540	2	5,81 кг
Б4		2	ТП 503-4-43.86-КЖИ-Р1	ℓ=1530	1	5,77 кг
Б4		3	ТП 503-4-43.86-КЖИ-Р1	ℓ=1350	2	5,09 кг
Б4		4	ТП 503-4-43.86-КЖИ-Р1	ф8А I ГОСТ 5781-82* ℓ=1350	51	0,53 кг

ГИП	Финкер		
Н.контр.	Сахновская		
Нач.отд.	Пашинцев		
Гл.констр.	Рубан		
Гл.спец.	Воинов		
Рук.гр.	Лавренко		
Инж.	Морова		

ТП 503-4-43.86 – КЖИ-Р1

Решетка Р1

Стадия	Масса	Масштаб
РП	54,6	Б/М

Лист | Листов 1

Минавтотранс РСФСР
ГИПРОАВТОТРАНС
Ростовский филиал

Инв. № подл. | Подпись и дата | Взам. инв. №

Копировал - [signature]

Формат А4

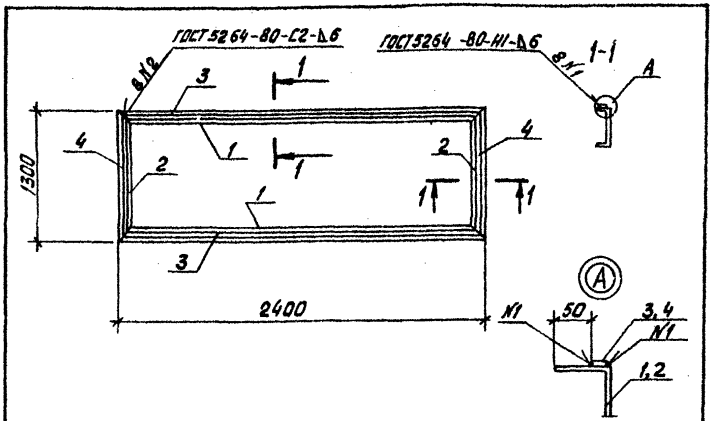

Формат	Зона	Поз.	Обозначение	Наименование	Кол.	Примечание
				Детали		
				Швеллер 20 ГОСТ 8240-72* Вст3кп2 ГОСТ 380-71*		
Б4		1	ТП 503-4-43.86-КЖИ-РМ1	ℓ = 2400	2	44,2 кг
Б4		2	ТП 503-4-43.86-КЖИ-РМ1	ℓ = 1300	2	23,9 кг
				Полоса 68×20 ГОСТ 103-76* Вст3кп2 ГОСТ 380-71*		
Б4		3	ТП 503-4-43.86-КЖИ-РМ1	ℓ = 2400	2	3,02 кг
Б4		4	ТП 503-4-43.86-КЖИ-РМ1	ℓ = 1300	2	1,64 кг

Инв. № подл. | Подпись и дата | Взам. инв. №

ТП 503-4-43.86 - КЖИ-РМ1			
ГИП	Финкер		
Н. контр.	Сахновская		
Нач. отд.	Пашинцев		
Гл. конс.	Рубан		
Гл. спец.	Боинов		
Рук. гр.	Лавренко		
Инж.	Морозов		
Рамка РМ1	Стадия: РП; Масса: 45,5; Масштаб: б/м		
	Лист		

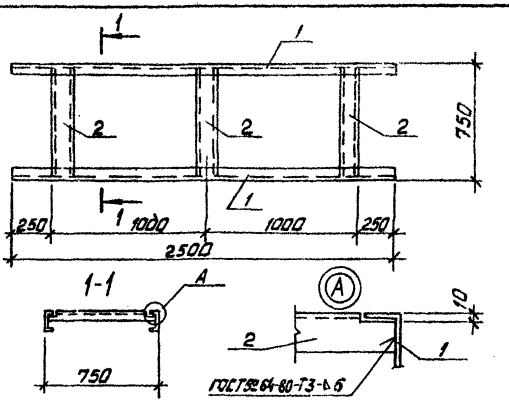

Формат	Зона	Поз.	Обозначение	Наименование	Кол.	Примечание
				Детали		
				Швеллер 10 ГОСТ 8240-72* Вст3кп2 ГОСТ 380-71*		
Б4		1	ТП 503-4-43.86-КЖИ-РМ2	ℓ = 2500	2	21,5 кг
Б4		2	ТП 503-4-43.86-КЖИ-РМ2	ℓ = 740	3	6,3 кг

Инв. № подл. | Подпись и дата | Взам. инв. №

ТП 503-4-43.86 - КЖИ-РМ2			
ГИП	Финкер		
Н. контр.	Сахновская		
Нач. отд.	Пашинцев		
Гл. конс.	Рубан		
Гл. спец.	Боинов		
Рук. гр.	Лавренко		
Инж.	Морозов		
Рамка РМ2	Стадия: РП; Масса: 61,9; Масштаб: б/м		
	Лист; Листов 1		
	Минавтотранс РСФСР ГИПРОАВТОТРАНС Ростовский филиал		

ТИПОВОЙ ПРОЕКТ 503-4-43.86 АЛЬБОМ IV

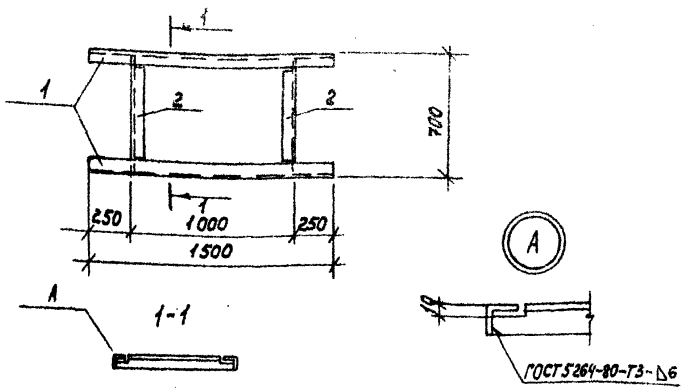

Формат	Зона	Поз.	Обозначение	Наименование	Кол.	Примечание
				Детали		
				Уголок Б 75х75х6 ГОСТ 8509-72* / ВСТ3кп2 ГОСТ 380-71*		
Б4		1	ТП 503-4-43.86-КЖИ-РМ3	ℓ=1500	2	10,34 кг
Б4		2	ТП 503-4-43.86-КЖИ-РМ3	ℓ=700	2	5,17 кг

ГИП	Финкер		
Н.контр.	Сахновская		
Нач.отд.	Пашинцев		
Гл.конст.	Рубан		
Гл.спец.	Воинов		
Рук.гр.	Лавренко		
Инж.	Морова		

ТП 503-4-43.86 – КЖИ-РМ3

Рамка РМ3

Стадия	Масса	Масштаб
РП	31,02	Б/м

Лист | Листов 1

Минавтотранс РСФСР
ГИПРОАВТОТРАНС
Ростовский филиал

Инв. № подл. | Подпись и дата | Взам. инв. №

Копировал-

Формат А4

ТИПОВОЙ ПРОЕКТ 503-4-43.86 АЛЬБОМ IV

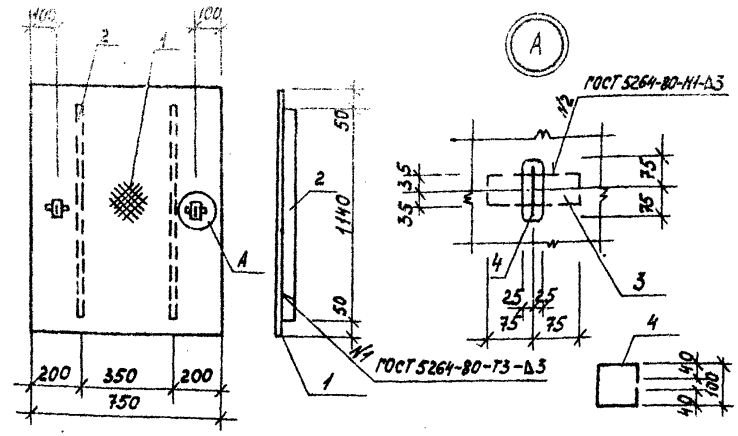

Формат	Зона	Поз.	Обозначение	Наименование	Кол.	Примечание
				Детали		
Б4		1	ТП 503-4-43.86-КЖИ-Щ1	Лист ромб О-ПН-8х750х1240 ГОСТ 8568-77* / ВСТ3кп2 ГОСТ 380-71*	1	62,1 кг
				Полоса Б 4х70 ГОСТ 103-76* / ВСТ3кп2 ГОСТ 380-71*		
Б4		2	ТП 503-4-43.86-КЖИ-Щ1	ℓ=1140	2	2,51 кг
Б4		3	ТП 503-4-43.86-КЖИ-Щ1	ℓ=150	2	0,33 кг
Б4		4	ТП 503-4-43.86-КЖИ-Щ1	В16 ГОСТ 2590-71* ℓ=380	2	0,6 кг

ГИП	Финкер		
Н.контр.	Сахновская		
Нач.отд.	Пашинцев		
Гл.конст.	Рубан		
Гл.спец.	Воинов		
Рук.гр.	Лавренко		
Инж.	Морова		

ТП 503-4-43.86 – КЖИ-Щ1

Щит Щ1

Стадия	Масса	Масштаб
РП	69,0	Б/м

Лист | Листов 1

Минавтотранс РСФСР
ГИПРОАВТОТРАНС
Ростовский филиал

Инв. № подл. | Подпись и дата | Взам. инв. №

Копировал-

Формат А4

ТИПОВОЙ ПРОЕКТ 503-4-43.86 АЛЬБОМ IV

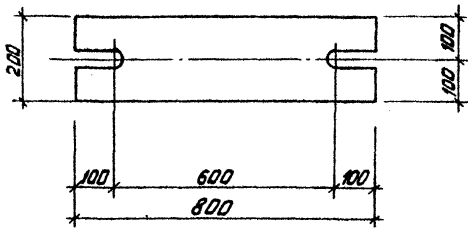

Формат	Зона	Поз.	Обозначение	Наименование	Кол.	Примечание
				ДЕТАЛИ		
БЧ		1	ТП 503-4-43.86-КЖИ-МС1	Полоса $\frac{620\times200\ ГОСТ\ 103\text{-}76^*}{ВСТ\ КП\ 2\ ГОСТ\ 380\text{-}71^*}$ $\ell=800$	1	25,12 КГ

ТП 503-4-43.86 - КЖИ-МС1

Изделие соединительное МС1

ГИП	Финкер	
Н. контр.	Сахновская	
Нач. отд.	Пашинцев	
Гл. констр.	Рубан	
Гл. спец.	Воинов	
Рук. гр.	Лавренко	
Ст. инж.	Кутякова	

Стадия	Масса	Масштаб
РП	25,12	1:10

Лист | Листов 1

Минавтотранс РСФСР
ГИПРОАВТОТРАНС
Ростовский филиал

Инв. № подл. | Подпись и дата | Взам. инв. №

ТИПОВОЙ ПРОЕКТ 503-4-43.86 АЛЬБОМ IV

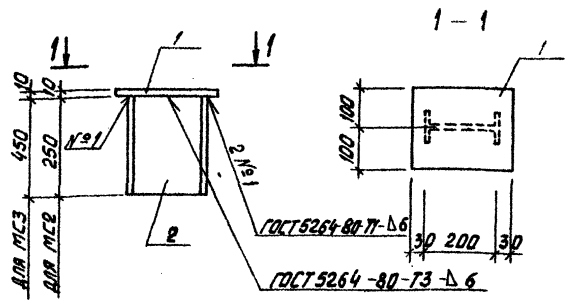

Формат	Зона	Поз.	Обозначение	Наименование	Кол.	Примечание
				МС2		
				ДЕТАЛИ		
БЧ		1	ТП 503-4-43.86-КЖИ-МС2; МС3	Полоса $\frac{610\times200\ ГОСТ\ 103\text{-}76^*}{ВСТ\ 3\ КП\ 2\ ГОСТ\ 380\text{-}71^*}$ $\ell=260$	1	4,10 КГ
БЧ		2	ТП 503-4-43.86-КЖИ-МС2; МС3	Двутавр $\frac{20\ ГОСТ\ 8239\text{-}72^*}{ВСТ\ 3\ КП\ 2\ ГОСТ\ 380\text{-}71^*}$ $\ell=250$	1	5,25 КГ
				МС3		
				ДЕТАЛИ		
БЧ		1	ТП 503-4-43.86-КЖИ-МС2; МС3	Полоса $\frac{610\times200\ ГОСТ\ 103\text{-}76^*}{ВСТ\ 3\ КП\ 2\ ГОСТ\ 380\text{-}71^*}$ $\ell=260$	1	4,10 КГ
БЧ		3	ТП 503-4-43.86-КЖИ-МС2; МС3	Двутавр $\frac{20\ ГОСТ\ 8239\text{-}72^*}{ВСТ\ 3\ КП\ 2\ ГОСТ\ 380\text{-}71^*}$ $\ell=450$	1	9,45 КГ

ТП 503-4-43.86 - КЖИ-МС2; МС3

Изделия соединительные МС2; МС3

ГИП	Финкер	
Н. контр.	Сахновская	
Нач. отд.	Пашинцев	
Гл. констр.	Рубан	
Гл. спец.	Воинов	
Рук. гр.	Лавренко	
Ст. инж.	Кутякова	

Стадия	Масса	Масштаб
РП	9,35 13,55	1:10

Лист | Листов 1

Минавтотранс РСФСР
ГИПРОАВТОТРАНС
Ростовский филиал

Инв. № подл. | Подпись и дата | Взам. инв. №

ТИПОВОЙ ПРОЕКТ 503-4-43.86 АЛЬБОМ IV

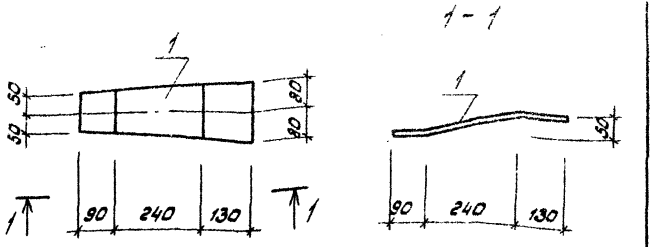

Формат	Зона	Поз.	Обозначение	Наименование	Кол.	Примечание
				Детали		
Б4		1	ТП 503-4-43.86-КЖИ-МС4	Полоса $\frac{Б8\times160 ГОСТ 103-76^{*}}{ВСт3кп2 ГОСТ 380-71^{*}}$ l=470	1	4,72 кг

ГИП	Финкер		
Н.контр.	Сахновская		
Нач.отд.	Пашинцев		
Гл.констр.	Рубан		
Гл.спец.	Воинов		
Рук.гр.	Лавренко		
Ст.инж.	Кутнякова		

ТП 503-4-43.86 - КЖИ-МС4

Изделие соединительное МС4

Стадия	Масса	Масштаб
РП	4,72	1:10

Лист | Листов 1

Минавтотранс РСФСР
ГИПРОАВТОТРАНС
Ростовский филиал

Инв.№ подл. | Подпись и дата | Взам.инв.№

копировал: Зар формат А4

ТИПОВОЙ ПРОЕКТ 503-4-43.86 АЛЬБОМ IV

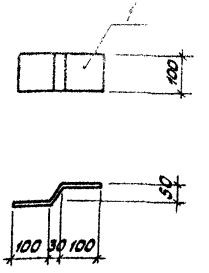

Формат	Зона	Поз.	Обозначение	Наименование	Кол.	Примечание
				Детали		
Б4		1	ТП 503-4-43.86-КЖИ-МС5	Полоса $\frac{Б10\times100 ГОСТ 103-76^{*}}{ВСт3кп2 ГОСТ 380-71^{*}}$ l=250	1	1,96 кг

ГИП	Финкер		
Н.контр.	Сахновская		
Нач.отд.	Пашинцев		
Гл.констр.	Рубан		
Гл.спец.	Воинов		
Рук.гр.	Лавренко		
Ст.инж.	Кутнякова		

ТП 503-4-43.86 - КЖИ-МС5

Изделие соединительное МС5

Стадия	Масса	Масштаб
РП	1,96	1:10

Лист | Листов 1

Минавтотранс РСФСР
ГИПРОАВТОТРАНС
Ростовский филиал

Инв.№ подл. | Подпись и дата | Взам.инв.№

копировал: Зар формат А4

ТИПОВОЙ ПРОЕКТ 503-4-43.86 АЛЬБОМ IV

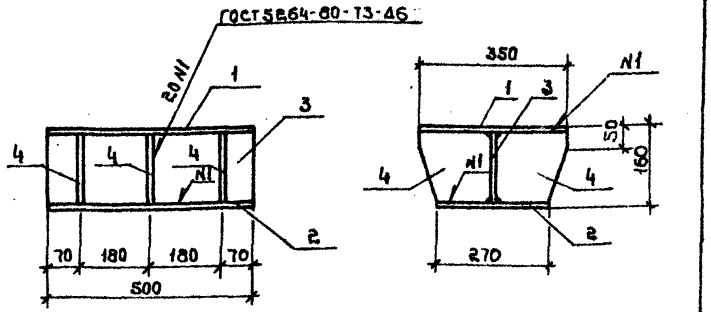

Формат	Зона	Поз.	Обозначение	Наименование	Кол.	Примечание
				Детали		
Б4		1	ТП 503-4-43.86-КЖИ-МС6	Полоса $\frac{Б\,10\times350\ ГОСТ\ 82\text{-}70^*}{ВСт3пс6\ ГОСТ\ 380\text{-}71^*}$ $\ell=300$	1	13,74 кг
Б4		2	ТП 503-4-43.86-КЖИ-МС6	Полоса $\frac{Б\,10\times270\ ГОСТ\ 82\text{-}70^*}{ВСт3пс6\ ГОСТ\ 380\text{-}71^*}$ $\ell=500$	1	10,60 кг
Б4		3	ТП 503-4-43.86-КЖИ-МС6	Полоса $\frac{Б\,10\times140\ ГОСТ\ 103\text{-}76^*}{ВСт3пс6\ ГОСТ\ 380\text{-}71^*}$ $\ell=500$	1	5,50 кг
Б4		4	ТП 503-4-43.86-КЖИ-МС6	Полоса $\frac{Б\,10\times170\ ГОСТ\ 103\text{-}76^*}{ВСт3пс6\ ГОСТ\ 380\text{-}71^*}$ $\ell=140$	6	1,87 кг

ГИП	Финкер	
Н. контр.	Сахновская	
Нач. отд.	Пашинцев	
Гл. констр.	Рубан	
Гл. спец.	Воинов	
Рук. гр.	Лавренко	
Ст. инж.	Кутнякова	

ТП 503-4-43.86 – КЖИ-МС6

Изделие соединительное МС6

Стадия	Масса	Масштаб
РП	41,07	1:10

Лист | Листов 1

Минавтотранс РСФСР
ГИПРОАВТОТРАНС
Ростовский филиал

Взам. инв. №

Подпись и дата

Инв. № подл.

ТИПОВОЙ ПРОЕКТ 503-4-43.86 АЛЬБОМ IV

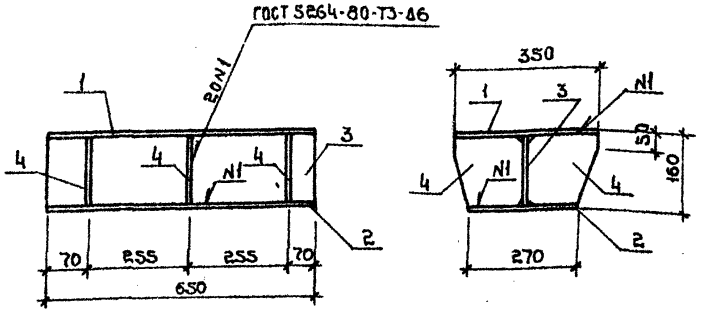

Формат	Зона	Поз.	Обозначение	Наименование	Кол.	Примечание
				Детали		
Б4		1	ТП 503-4-43.86-КЖИ-МС7	Полоса $\frac{Б\,10\times350\ ГОСТ\ 82\text{-}70^*}{ВСт3пс6\ ГОСТ\ 380\text{-}71^*}$ $\ell=650$	1	17,86 кг
Б4		2	ТП 503-4-43.86-КЖИ-МС7	Полоса $\frac{Б\,10\times270\ ГОСТ\ 82\text{-}70^*}{ВСт3пс6\ ГОСТ\ 380\text{-}71^*}$ $\ell=650$	1	13,78 кг
Б4		3	ТП 503-4-43.86-КЖИ-МС7	Полоса $\frac{Б\,10\times140\ ГОСТ\ 103\text{-}76^*}{ВСт3пс6\ ГОСТ\ 380\text{-}71^*}$ $\ell=650$	1	7,14 кг
Б4		4	ТП 503-4-43.86-КЖИ-МС7	Полоса $\frac{Б\,10\times170\ ГОСТ\ 103\text{-}76^*}{ВСт3пс6\ ГОСТ\ 380\text{-}71^*}$ $\ell=140$	6	1,87 кг

ГИП	Финкер	
Н. контр.	Сахновская	
Нач. отд.	Пашинцев	
Гл. констр.	Рубан	
Гл. спец.	Воинов	
Рук. гр.	Лавренко	
Ст. инж.	Кутнякова	

ТП 503-4-43.86 – КЖИ-МС7

Изделие соединительное МС7

Стадия	Масса	Масштаб
РП	49,80	1:10

Лист | Листов 1

Минавтотранс РСФСР
ГИПРОАВТОТРАНС
Ростовский филиал

Взам. инв. №

Подпись и дата

Инв. № подл.

ТИПОВОЙ ПРОЕКТ 503-4-43.86 АЛЬБОМ IV

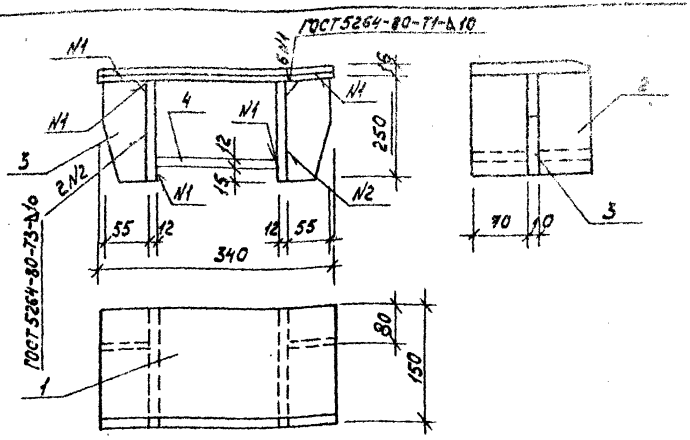

Формат	Зона	Поз.	Обозначение	Наименование	Кол.	Примечание
				Детали		
Б4		1	ТП 503-4-43.86-КЖИ-МС8	Полоса Б16х150 ГОСТ 103-76* / Ст3пс6 ГОСТ 380-71* ℓ=340	1	6,41 кг
				Полоса Б12х250 ГОСТ 82-70* / Ст3пс6 ГОСТ 380-71*		
Б4		2	ТП 503-4-43.86-КЖИ-МС8	ℓ=150	2	3,77 кг
Б4		3	ТП 503-4-43.86-КЖИ-МС8	ℓ=55	2	1,32 кг
Б4		4	ТП 503-4-43.86-КЖИ-МС8	Полоса Б12х150 ГОСТ 103-76* ℓ=200 / Ст3пс6 ГОСТ 380-71*	1	2,83 кг

Инв. № подл. | Подпись и дата | Взам. инв. №

ТП 503-4-43.86 – КЖИ-МС8			
Изделие соединительное МС8	Стадия	Масса	Масштаб
	РП	13,42	Б/м
	Лист	Листов 1	
	Минавтотранс РСФСР ГИПРОАВТОТРАНС Ростовский филиал		

ГИП	Финкер	
Н. контр.	Сахновская	
Нач. отд.	Пашинцев	
Гл. конст.	Рубан	
Гл. спец.	Воинов	
Рук. гр.	Лавренко	
Ст. инж.	Кузнецова	

Копировал – Формат А4

ТИПОВОЙ ПРОЕКТ 503-4-43.86 АЛЬБОМ IV

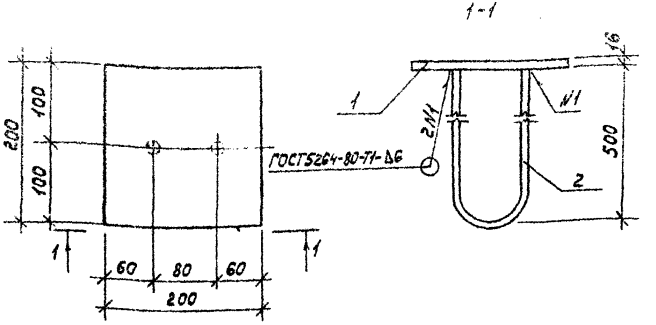

Формат	Зона	Поз.	Обозначение	Наименование	Кол.	Примечание
				Детали		
Б4		1	ТП 503-4-43.86-КЖИ-МС9	Полоса Б16х200 ГОСТ 82-70* / Ст3кп2 ГОСТ 380-71* ℓ=200	1	5,02 кг
Б4		2	ТП 503-4-43.86-КЖИ-МС9	ф16 А I ГОСТ 5781-82* ℓ=1080	1	1,7 кг

Инв. № подл. | Подпись и дата | Взам. инв. №

ТП 503-4-43.86 – КЖИ-МС9			
Изделие соединительное МС9	Стадия	Масса	Масштаб
	РП	6,72	Б/м
	Лист	Листов 1	
	Минавтотранс РСФСР ГИПРОАВТОТРАНС Ростовский филиал		

ГИП	Финкер	
Н. контр.	Сахновская	
Нач. отд.	Пашинцев	
Гл. конст.	Рубан	
Гл. спец.	Воинов	
Рук. гр.	Лавренко	
Ст. инж.	Морова	

Копировал – Формат А4

ТИПОВОЙ ПРОЕКТ 503-4-43.86 АЛЬБОМ IV

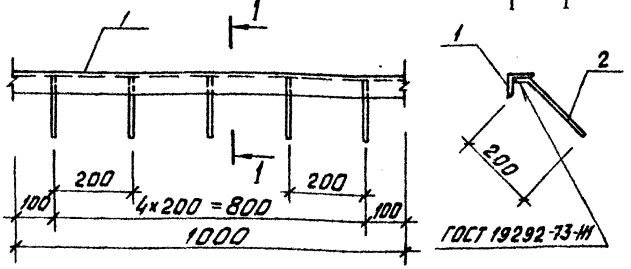

1 - 1

Формат	Зона	Поз.	Обозначение	Наименование	Кол.	Примечание
				Детали		
Б4		1	ТП 503-4-43.86-КЖИ-МН1	Уголок Б-50×5 ГОСТ 8509-72* ℓ=1000 Вст3кп2 ГОСТ 380-71*	1	3,77 кг
Б4		2	ТП 503-4-43.86-КЖИ-МН1	Фланец ГОСТ 5781-82* ℓ=250	5	0,16 кг

Инв. № подл. | Подпись и дата | Взам. инв. №

ГИП	Финкер		
Н. контр.	Сахновская		
Нач. отд.	Пашинцев		
Гл. конст.	Рубан		
Гл. спец.	Воинов		
Рук. гр.	Лавренко		
Инженер	Коротких		

ТП 503-4-43.86 - КЖИ-МН1

Изделие закладное МН1

Стадия	Масса	Масштаб
РП	4,57	1:10

Лист | Листов 1

Минавтотранс РСФСР Гипроавтотранс Одесский филиал

ТИПОВОЙ ПРОЕКТ 503-4-43.86 АЛЬБОМ IV

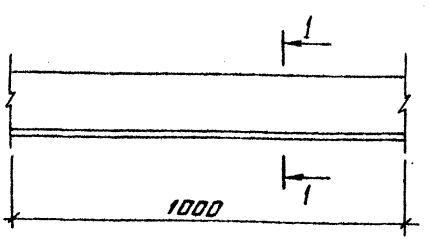

1 - 1



Формат	Зона	Поз.	Обозначение	Наименование	Кол.	Примечание
				Детали		
Б4		1	ТП 503-4-43.86-КЖИ-МН2	Уголок Б160×100×10 ГОСТ 8510-72* ℓ=1000 Вст3кп2 ГОСТ 380-71*	1	19,8 кг

Инв. № подл. | Подпись и дата | Взам. инв. №

ГИП	Финкер		
Н. контр.	Сахновская		
Нач. отд.	Пашинцев		
Гл. конст.	Рубан		
Гл. спец.	Воинов		
Рук. гр.	Лавренко		
Инженер	Коротких		

ТП 503-4-43.86 - КЖИ-МН2

Изделие закладное МН2

Стадия	Масса	Масштаб
РП	19,8	1:10

Лист | Листов 1

Минавтотранс РСФСР Гипроавтотранс Одесский филиал

ТИПОВОЙ ПРОЕКТ 503-4-43.86 АЛЬБОМ IV

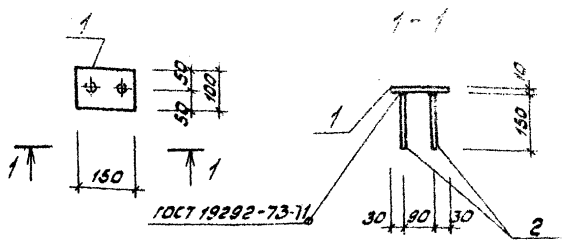

Формат	Зона	Поз.	Обозначение	Наименование	Кол.	Примечание
				Детали		
64		1	ТП 503-4-43.86-КЖИ-МН3	Полоса Б-10×100 ГОСТ 103-76* / Вст3кп2 ГОСТ 380-71* ℓ=150	1	1,18 кг
64		2	ТП 503-4-43.86-КЖИ-МН3	Ф8 АIII ГОСТ 5781-82* ℓ=150	2	0,06 кг

ГИП	Финкер		
Н.контр.	Сахновская		
Нач.отд.	Пашинцев		
Гл.констр.	Рубан		
Гл.спец.	Воинов		
Рук.гр.	Лавренко		
Инженер	Коротких		

ТП 503-4-43.86 - КЖИ-МН3

Изделие закладное МН3

Стадия	Масса	Масштаб
РП	1,3	1:10

Лист | Листов 1

Минавтотранс РСФСР
ГИПРОАВТОТРАНС
Ростовский филиал

Взам.инв.№ | Подпись и дата | Инв.№ подл.

ТИПОВОЙ ПРОЕКТ 503-4-43.86 АЛЬБОМ IV

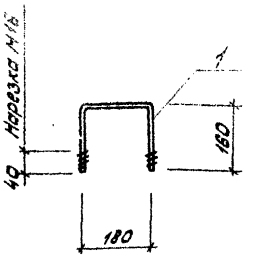

Формат	Зона	Поз.	Обозначение	Наименование	Кол.	Примечание
				Детали		
64		1	ТП 503-4-43.86-КЖИ-МН4	Ф16 АI ГОСТ 5781-82* ℓ=500	1	0,78 кг

ГИП	Финкер		
Н.контр.	Сахновская		
Нач.отд.	Пашинцев		
Гл.констр.	Рубан		
Гл.спец.	Воинов		
Рук.гр.	Лавренко		
Инженер	Коротких		

ТП 503-4-43.86 - КЖИ-МН4

Изделие закладное МН4

Стадия	Масса	Масштаб
РП	0,78	1:10

Лист | Листов 1

Минавтотранс РСФСР
ГИПРОАВТОТРАНС
Ростовский филиал

Взам.инв.№ | Подпись и дата | Инв.№ подл.

ТИПОВОЙ ПРОЕКТ 503-4-43.86 АЛЬБОМ IV

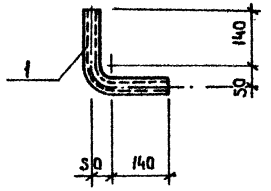

Формат	Зона	Поз.	Обозначение	Наименование	Кол.	Примечание
				Детали		
БЧ		1	ТП 503-4-43.86-КЖИ-МН5	Труба 25х2 ГОСТ 10704-76* / В ст3кп2 ГОСТ 380-71* ℓ=360	1	0,77 кг

ТП 503-4-43.86 - КЖИ-МН5

Изделие закладное МН5

Стадия	Масса	Масштаб
РП	0,77	1:10

Лист | Листов 1

Минавтотранс РСФСР
ГИПРОАВТОТРАНС
Ростовский филиал

ГИП	Финкер	
Н.контр.	Сахновская	
Нач.отд.	Пашинцев	
Гл.констр.	Рубан	
Гл.спец.	Воинов	
Рук.	Лавренко	
Инж.	Коротких	

Взам. инв. № | Подпись и дата | Инв. № подл.

ТИПОВОЙ ПРОЕКТ 503-4-43.86 АЛЬБОМ IV

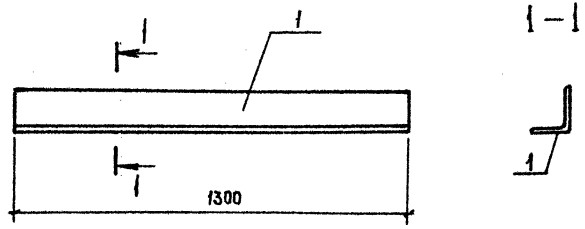

Формат	Зона	Поз.	Обозначение	Наименование	Кол.	Примечание
				Детали		
БЧ		1	ТП 503-4-43.86-КЖИ-МН6	Уголок Б-100х10 ГОСТ 8509-72* / В ст3кп2 ГОСТ 380-71* ℓ=1300	1	19,63 кг

ТП 503-4-43.86 - КЖИ-МН6

Изделие закладное МН6

Стадия	Масса	Масштаб
РП	19,63	1:10

Лист | Листов 1

Минавтотранс РСФСР
ГИПРОАВТОТРАНС
Ростовский филиал

ГИП	Финкер	
Н.контр.	Сахновская	
Нач.отд.	Пашинцев	
Гл.констр.	Рубан	
Гл.спец.	Воинов	
Рук.	Лавренко	
Инж.	Коротких	

Взам. инв. № | Подпись и дата | Инв. № подл.

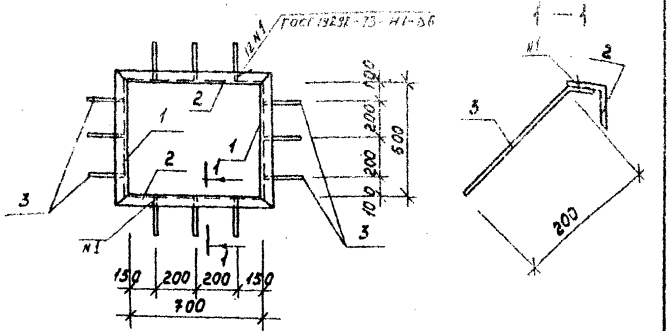

Формат	Зона	Поз.	Обозначение	Наименование	Кол.	Примечание
				Детали		
				Уголок Б-50х5 ГОСТ 8509-72* Вст3кп2 ГОСТ 380-71*		
Б4		1	ТП 503-4-43.86-КЖИ-МН7	ℓ=900	2	2,64 кг
Б4		2	ТП 503-4-43.86-КЖИ-МН7	ℓ=800	2	3,02 кг
Б4		3	ТП 503-4-43.86-КЖИ-МН7	ф10 AIII ГОСТ 5781-82* ℓ=230	12	0,14 кг

Инв. № подл. | Подпись и дата | Взам. инв. №

ГИП	Финкер		
Н. контр.	Сахновская		
Нач. отд.	Пашинцев		
Гл. конст.	Рубан		
Гл. спец.	Воинов		
Рук. гр.	Лавренко		
Инженер	Коротких		

ТП 503-4-43.86 – КЖИ-МН7

Изделие закладное МН7

Стадия	Масса	Масштаб
РП	13,0	1:20
Лист	Листов 1	

Минавтотранс РСФСР ГИПРОАВТОТРАНС Ростовский филиал

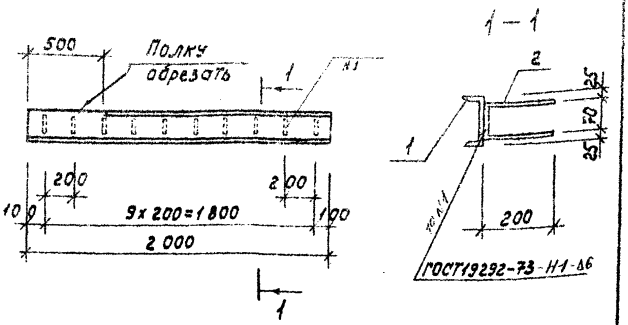

Формат	Зона	Поз.	Обозначение	Наименование	Кол.	Примечания
				Детали		
Б4		1	ТП 503-4-43.86-КЖИ-МН8	Швеллер 12 ГОСТ 8240-72* Вст3кп2 ГОСТ 380-71* ℓ=2000	1	20,8 кг
Б4		2	ТП 503-4-43.86-КЖИ-МН8	ф8 AIII ГОСТ 5781-82* ℓ=470	10	0,19 кг

Инв. № подл. | Подпись и дата | Взам. инв. №

ГИП	Финкер		
Н. контр.	Сахновская		
Нач. отд.	Пашинцев		
Гл. конст.	Рубан		
Гл. спец.	Воинов		
Рук. гр.	Лавренко		
Инженер	Коротких		

ТП 503-4-43.86 – КЖИ-МН8

Изделие закладное МН8

Стадия	Масса	Масштаб
РП	22,7	1:25
Лист	Листов 1	

Минавтотранс РСФСР ГИПРОАВТОТРАНС Ростовский филиал

ТИПОВОЙ ПРОЕКТ 503-4-43.86 АЛЬБОМ IV

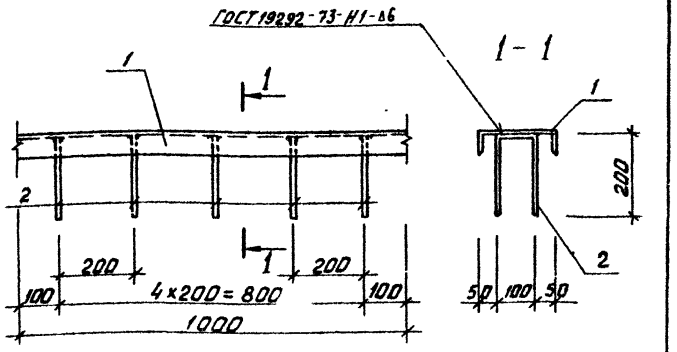

Формат	Зона	Поз.	Обозначение	Наименование	Кол.	Примечание
				Детали		
БЧ		1	ТП 503-4-43.86-КЖИ-МН9	Швеллер 20 ГОСТ 8240-72* / Вст3 кп2 ГОСТ 380-71* ℓ=1000	1	18,4 кг
БЧ		2	ТП 503-4-43.86-КЖИ-МН9	Ф 8 А III ГОСТ 5781-82* ℓ=500	5	0,2 кг

ТП 503-4-43.86 - КЖИ-МН9

Изделие закладное МН 9

Стадия	Масса	Масштаб
РП	19.4	1:10

Лист | Листов 1

Минавтотранс РСФСР
ГИПРОАВТОТРАНС

ГИП	Финкер	
Н.контр.	Сахновская	
Нач.отд.	Пашинцев	
Гл.констр.	Рубан	
Гл.спец.	Воинов	
Рук.гр.	Лавренко	
Инженер	Коротких	

Инв.№ подл. | Подпись и дата | Взам.инв.№

ТИПОВОЙ ПРОЕКТ 503-4-43.86 АЛЬБОМ IV

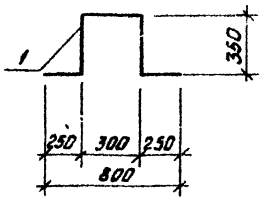

Формат	Зона	Поз.	Обозначение	Наименование	Кол.	Примечания
				Детали		
БЧ		1	ТП 503-4-43.86-КЖИ-МН10	Ф16А I ГОСТ 5781-82* ℓ=1500	1	2.3 кг

ТП 503-4-43.86 - КЖИ-МН 10

Изделие закладное МН 10

Стадия	Масса	Масштаб
РП	2,3	1:20

Лист | Листов 1

Минавтотранс РСФСР
ГИПРОАВТОТРАНС
Ростовский филиал

ГИП	Финкер	
Н.контр.	Сахновская	
Нач.отд.	Пашинцев	
Гл.констр.	Рубан	
Гл.спец.	Воинов	
Рук.гр.	Лавренко	
Инженер	Коротких	

Инв.№ подл. | Подпись и дата | Взам.инв.№

ТИПОВОЙ ПРОЕКТ 503-4-43.86 АЛЬБОМ IV

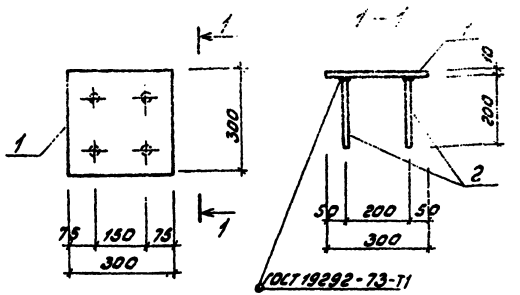

Формат	Зона	Поз.	Обозначение	Наименование	Кол.	Примечание
				Детали		
64		1	ТП 503-4-43.86-КЖИ-МН11	Полоса $\frac{5\text{-}10\times300\ ГОСТ\ 82\text{-}70^{*}}{Вст3кп2\ ГОСТ\ 380\text{-}71^{*}}$ ℓ=300	1	7,07кг
64		2	ТП 503-4-43.86-КЖИ-МН11	Ф8АIII ГОСТ 5781-82* ℓ=200	4	0,08кг

ГИП	Финкер		
Н.контр.	Сахновская		
Нач.отд.	Пашинцев		
Гл.констр.	Рубан		
Гл.спец.	Воинов		
Рук.гр.	Лавренко		
Инженер	Коротких		

ТП 503-4-43.86 – КЖИ-МН11

Изделие закладное МН11

Стадия	Масса	Масштаб
РП	7,39	1:10

Лист | Листов 1

Минавтотранс РСФСР
ГИПРОАВТОТРАНС
Ростовский филиал

Инв.№ подл. | Подпись и дата | Взам.инв.№

ТИПОВОЙ ПРОЕКТ 503-4-43.86 АЛЬБОМ IV

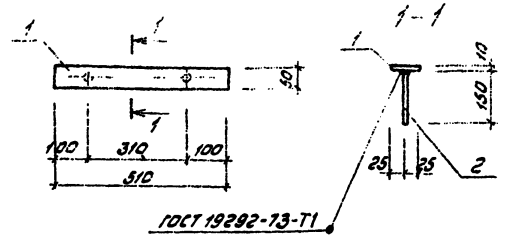

Формат	Зона	Поз.	Обозначение	Наименование	Кол.	Примечания
				Детали		
64		1	ТП 503-4-43.86-КЖИ-МН12	Полоса $\frac{5\text{-}10\times50\ ГОСТ\ 103\text{-}76^{*}}{Вст3кп2\ ГОСТ\ 380\text{-}71^{*}}$ ℓ=510	1	2,01кг
64		2	ТП 503-4-43.86-КЖИ-МН12	Ф8АIII ГОСТ 5781-82* ℓ=150	2	0,06кг

ГИП	Финкер		
Н.контр.	Сахновская		
Нач.отд.	Пашинцев		
Гл.констр.	Рубан		
Гл.спец.	Воинов		
Рук.гр.	Лавренко		
Инженер	Коротких		

ТП 503-4-43.86 – КЖИ-МН12

Изделие закладное МН12

Стадия	Масса	Масштаб
РП	2,13	1:10

Лист | Листов 1

Минавтотранс РСФСР
ГИПРОАВТОТРАНС
Ростовский филиал

Инв.№ подл. | Подпись и дата | Взам.инв.№

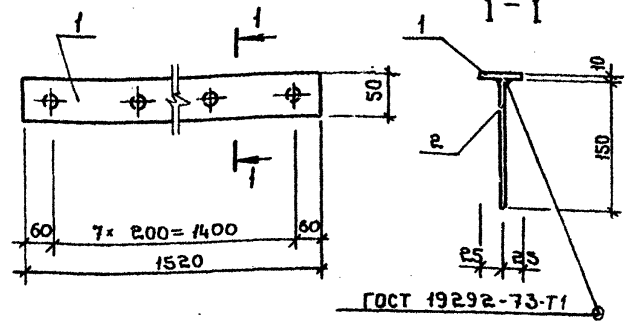

Формат	Зона	Поз.	Обозначение	Наименование	Кол.	Примечание
Б4		1	ТП 503-4-43.86-КЖИ-МН13	Полоса $\frac{Б\text{-}10\times50\ ГОСТ\ 103\text{-}76^{*}}{ВСт3кп2\ ГОСТ\ 380\text{-}71^{*}}$ ℓ=1520	1	5,97 кг
Б4		2	ТП 503-4-43.86-КЖИ-МН13	ФВА Ⓣ ГОСТ 5781-82* ℓ=150	8	0,06 кг

ГИП	Финкер	
Н.контр.	Сахновская	
Нач.отд.	Пашинцев	
Гл.констр.	Рубан	
Гл.спец.	Воинов	
Рук.гр.	Лавренко	
Инж.	Коротких	

ТП 503-4-43.86 - КЖИ-МН13

Изделие закладное
МН 13

Стадия	Масса	Масштаб
РП	6,45	1:5
Лист	Листов 1	

Минавтотранс РСФСР
ГИПРОАВТОТРАНС
Ростовский филиал

Инв.№ подл. | Подпись и дата | Взам.инв.№

ТИПОВОЙ ПРОЕКТ 503-4-43.86 АЛЬБОМ IV

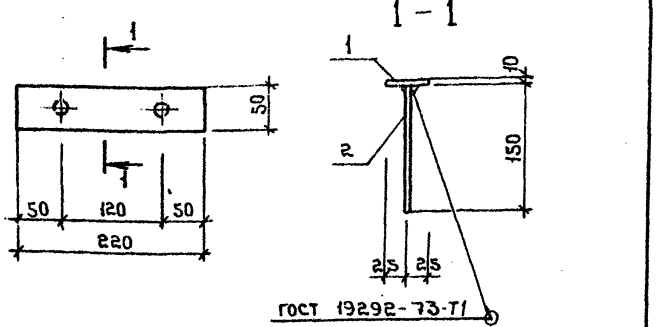

Формат	Зона	Поз.	Обозначение	Наименование	Кол.	Примечание
				Детали		
Б4		1	ТП 503-4-43.86-КЖИ-МН14	Полоса $\frac{Б\text{-}10\times50\ ГОСТ\ 103\text{-}76^{*}}{ВСт3кп2\ ГОСТ\ 380\text{-}71^{*}}$ ℓ=220	1	0,87 кг
Б4		2	ТП 503-4-43.86-КЖИ-МН14	ФВА Ⓣ ГОСТ 5781-82* ℓ=150	2	0,06 кг

ГИП	Финкер	
Н.контр.	Сахновская	
Нач.отд.	Пашинцев	
Гл.констр.	Рубан	
Гл.спец.	Воинов	
Рук.гр.	Лавренко	
Инж.	Коротких	

ТП 503-4-43.86 - КЖИ-МН14

Изделие закладное
МН 14

Стадия	Масса	Масштаб
РП	0,99	1:5
Лист	Листов 1	

Минавтотранс РСФСР
ГИПРОАВТОТРАНС
Ростовский филиал

Инв.№ подл. | Подпись и дата | Взам.инв.№

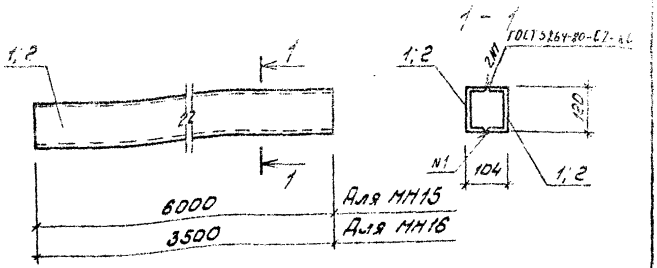

Формат	Зона	Поз.	Обозначение	Наименование	Кол.	Примечание
				МН15		
				Детали		
54		1	ТП 503-4-43.86-КЖИ-МН15; МН16	швеллер 12 ГОСТ 8240-72* L=6000 Вст3кп2 ГОСТ 380-71*	2	62,4 кг
				МН16		
				Детали		
54		2	ТП 503-4-43.86-КЖИ-МН15; МН16	швеллер 12 ГОСТ 8240-72* L=3500 Вст3кп2 ГОСТ 380-71*	2	36,4

Инв. № подл. | Подпись и дата | Взам. инв. №

ГИП	Финкер	
Н.контр.	Сахновская	
Начотд.	Пашинцев	
Гл.констр.	Рубан	
Гл.спец.	Воинов	
Рук.гр.	Лавренко	
Инженер	Коротких	

ТП 503-4-43.86 - КЖИ-МН15; МН16

Изделия закладные МН15; МН16

Стадия	Масса	Масштаб
РП	124,8 / 72,8	1:10
Лист	Листов 1	

Минавтотранс РСФСР ГИПРОАВТОТРАНС Ростовский филиал

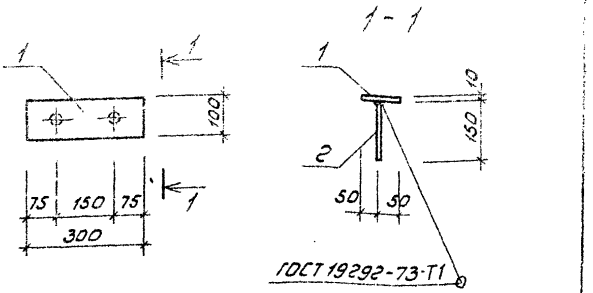

Формат	Зона	Поз.	Обозначение	Наименование	Кол.	Примечание
				Детали		
54		1	ТП 503-4-43.86-КЖИ-МН17	Полоса 5-10×100 ГОСТ 103-76* L=300 Вст3кп2 ГОСТ 380-71*	1	2,37 кг
54		2	ТП 503-4-43.86-КЖИ-МН17	ФВАТ ГОСТ 5781-82* L=150	2	0,06 кг

Инв. № подл. | Подпись и дата | Взам. инв. №

ГИП	Финкер	
Н.контр.	Сахновская	
Начотд.	Пашинцев	
Гл.констр.	Рубан	
Гл.спец.	Воинов	
Рук.гр.	Лавренко	
Инженер	Коротких	

ТП 503-4-43.86 - КЖИ - МН17

Изделие закладное МН17

Стадия	Масса	Масштаб
РП	2,49	1:10
Лист	Листов 1	

Минавтотранс РСФСР ГИПРОАВТОТРАНС Ростовский филиал

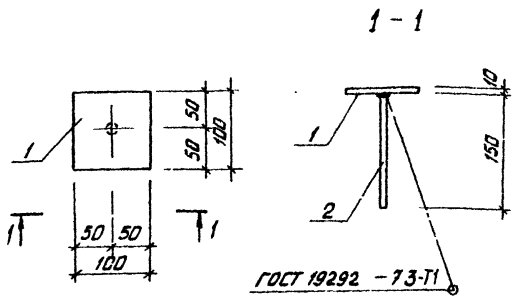

Формат	Зона	Поз.	Обозначение	Наименование	Кол.	Примечание
				Детали		
БЧ		1	ТП 503-4-43.86-КЖИ-МН18	Полоса $\frac{6\ 10\times100\ ГОСТ\ 103\text{-}76^{*}}{Вст3кп2\ ГОСТ\ 380\text{-}71^{**}}$ ℓ=100	1	0,79 кг
БЧ		2	ТП 503-4-43.86-КЖИ-МН18	ϕ8 AIII ГОСТ 5781-82* ℓ=150	1	0,06 кг

ТП 503-4-43.86 - КЖИ-МН18

ГИП	Финкер		
Н.контр.	Сахновская		
Нач.отд.	Лашичев		
Гл.констр.	Рубан		
Гл.спец.	Воинов		
Рук.гр.	Лаврейко		
Инженер	Коротких		

Изделие закладное МН 18

Стадия	Масса	Масштаб
РП	0,85	1:5
Лист	Листов 1	

Минавтостроя РСФСР Гипродорстрой Ростовский филиал

ТИПОВОЙ ПРОЕКТ 503-4-43.86 АЛЬБОМ IV

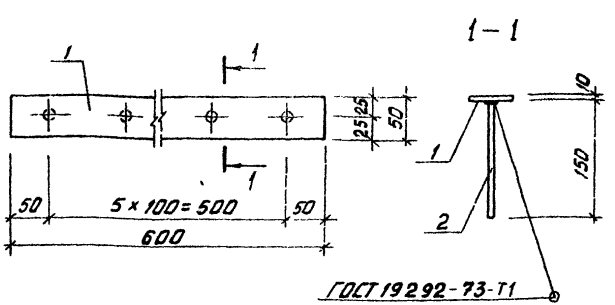

Формат	Зона	Поз.	Обозначение	Наименование	Кол.	Примечание
				Детали		
БЧ		1	ТП 503-4-43.86-КЖИ-МН19	Полоса $\frac{6\text{-}10\times50\ ГОСТ\ 103\text{-}76^{*}}{Вст3кп2\ ГОСТ\ 380\text{-}71^{**}}$ ℓ=600	1	2,36 кг
БЧ		2	ТП 503-4-43.86-КЖИ-МН19	ϕ8 AIII ГОСТ 5781-82* ℓ=150	6	0,06 кг

ТП 503-4-43.86 - КЖИ-МН19

ГИП	Финкер		
Н.контр.	Сахновская		
Нач.отд.	Лашичев		
Гл.констр.	Рубан		
Гл.спец.	Воинов		
Рук.гр.	Лаврейко		
Инженер	Коротких		

Изделие закладное МН 19

Стадия	Масса	Масштаб
РП	2.72	1:5
Лист	Листов 1	

Минавтостроя РСФСР Гипродорстрой Ростовский филиал

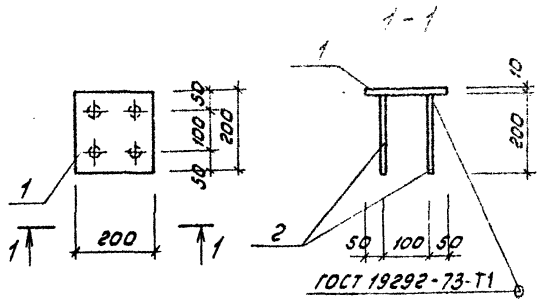

Формат	Зона	Поз.	Обозначение	Наименование	Кол.	Примечание
				Детали		
Б4		1	ТП 503-4-43.86-КЖИ-МН20	Полоса $\frac{6\cdot10\times200\ ГОСТ\ 103-76^{*}}{Вст3кп2\ ГОСТ\ 380-71^{*}}$ $l=200$	1	3,14 кг
Б4		2	ТП 503-4-43.86-КЖИ-МН20	ФВАIII ГОСТ 5781-82* $l=200$	4	0,08 кг

ГИП	Финкер		ТП 503-4-43.86 – КЖИ-МН20
Н.контр.	Сохновская		Изделие закладное МН20
Нач.отд.	Пашинцев		Стадия: РП; Масса: 3,46; Масштаб: 1:10
Гл.констр.	Рубан		Лист; Листов 1
Гл.спец.	Воинов		Минавтотранс РСФСР ГИПРОАВТОТРАНС Ростовский филиал
Рук.гр.	Лавренко		
Инженер	Коротких		

Инв.№ подл. | Подпись и дата | Взам.инв.№

копировал: Зам формат А4

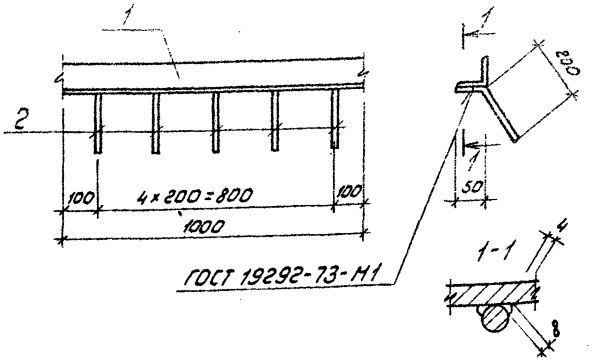

Формат	Зона	Поз.	Обозначение	Наименование	Кол.	Примечание
				Детали		
				Уголок $\frac{\text{б50×5 ГОСТ 8509-72}^{*}}{\text{Вст3кп2 ГОСТ 380-71}^{*}}$		
Б4		1	ТП-503-4-43.86-КЖИ-МН21	$l=1000$	1	3,77 кг
Б4		2	ТП 503-4-43.86-КЖИ-МН21	ФIOAIII ГОСТ 5781-82* $l=250$	5	0,16 кг

ГИП	Финкер		ТП 503-4-43.86 – КЖИ-МН21
Н.контр.	Сохновская		Изделие закладное МН21
Нач.отд.	Пашинцев		Стадия: РП; Масса: 4,57; Масштаб: Б/м
Гл.констр.	Рубан		Лист; Листов 1
Гл.спец.	Воинов		Минавтотранс РСФСР ГИПРОАВТОТРАНС Ростовский филиал
Рук.гр.	Лавренко		
Инженер	Коротких		

Инв.№ подл. | Подпись и дата | Взам.инв.№

копировал: Зам формат А4

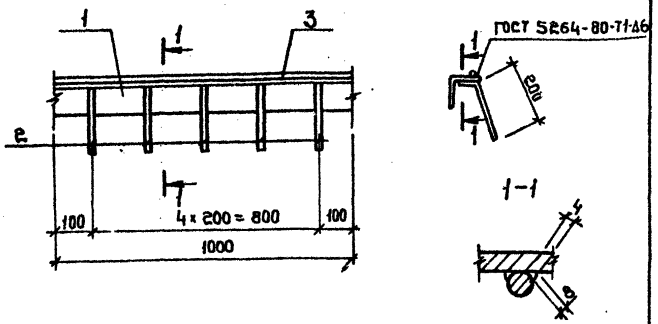

Формат	Зона	Поз.	Обозначение	Наименование	Кол.	Примечание
				Детали		
				Уголок $\frac{\text{Б50×5 ГОСТ 8509-72*}}{\text{Ст3кп2 ГОСТ 380-71*}}$		
БЧ		1	ТП 503-4-43.86-КЖИ-МН22	ℓ = 1000	1	3,77 кг
БЧ		2	ТП 503-4-43.86-КЖИ-МН22	Ф10А III ГОСТ 5781-82* ℓ=250	5	0,16 кг
				Квадрат $\frac{\text{В25 ГОСТ 2591-71*}}{\text{Ст3кп2 ГОСТ 380-71*}}$		
БЧ		3	ТП 503-4-43.86-КЖИ-МН22	ℓ = 1000	1	4,91

Инв.№ подл. | Подпись и дата | Взам. инв.№

ГИП	Финкер	
Н.контр.	Сахновская	
Нач.отд.	Пашинцев	
Гл.констр.	Рубан	
Гл.спец.	Ванюк	
Рук.гр.	Подлесная	
Ст.инж.	Чистякова	

ТП 503-4-43.86 – КЖИ-МН22

Изделие закладное МН22

Стадия	Масса	Масштаб
РП	9,48	б/м
Лист	Листов 1	

Минавтотранс РСФСР ГИПРОДОРТРАНС Ростовский филиал

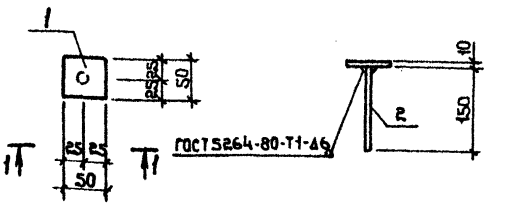

Формат	Зона	Поз.	Обозначение	Наименование	Кол.	Примечание
				Детали		
				Полоса $\frac{\text{Б-10×50 ГОСТ 103-76*}}{\text{Ст3кп2 ГОСТ 380-71*}}$		
БЧ		1	ТП 503-4-43.86-КЖИ-МН23	ℓ = 50	1	0,2 кг
				Ф8А III ГОСТ 5781-82*		
БЧ		2	ТП 503-4-43.86-КЖИ-МН23	ℓ = 150	1	0,06 кг

Инв.№ подл. | Подпись и дата | Взам. инв.№

ГИП	Финкер	
Н.контр.	Сахновская	
Нач.отд.	Пашинцев	
Гл.констр.	Рубан	
Гл.спец.	Ванюк	
Рук.гр.	Подлесная	
Ст.инж.	Чистякова	

ТП 503-4-43.86 – КЖИ-МН23

Изделие закладное МН23

Стадия	Масса	Масштаб
РП	0,26	1:20
Лист	Листов 1	

Минавтотранс РСФСР ГИПРОДОРТРАНС Ростовский филиал

ТИПОВОЙ ПРОЕКТ 503-4-43 86 АЛЬБОМ IV

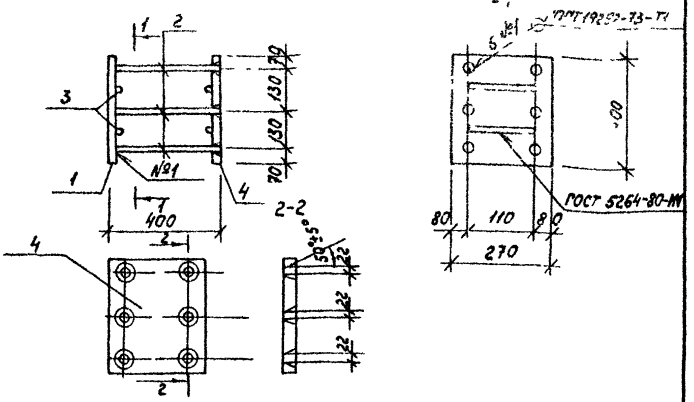

Формат	Зона	Поз	Обозначение	Наименование	Кол	Примечание
				Детали		
Б4		1	ТП 503-4-43 86 - КЖИ-МН24	Полоса Б 16х270 ГОСТ 82-70* Вст3пс6 ГОСТ 380-71* ℓ=400	1	13,56 кг
Б4		2	ТП 503-4-43 86 - КЖИ-МН24	ф18 А III ГОСТ 5781-82* ℓ=385	6	0,71 кг
Б4		3	ТП 503-4-43 86 - КЖИ-МН24	ф16 А III ГОСТ 5781-82* ℓ=110	4	0,17 кг
Б4		4	ТП 503-4-43 86 - КЖИ-МН24	Полоса Б 16х270 ГОСТ 82-70* Вст3пс6 ГОСТ 380-71* ℓ=400	1	13,56 кг

Инв. № подл. | Подпись и дата | Взам. инв. №

ТП 503-4-43 86 -КЖИ-МН 24

ГИП	Жердев	
Н. контр.	Сахновская	
Нач. отд.	Пашинцев	
Гл. констр.	Рубан	
Гл. спец.	Воинов	
Рук. гр.	Лаврентко	
Ст. инж.	Кутнякова	

Изделие закладное МН 24

Стадия	Масса	Масштаб
РП	32,42	Б/м
Лист	Листов 1	

Минавтотранс РСФСР ГИПРОАВТОТРАНС Ростовский филиал

Копировал

Формат А4

ТИПОВОЙ ПРОЕКТ 503-4-43 86 АЛЬБОМ IV

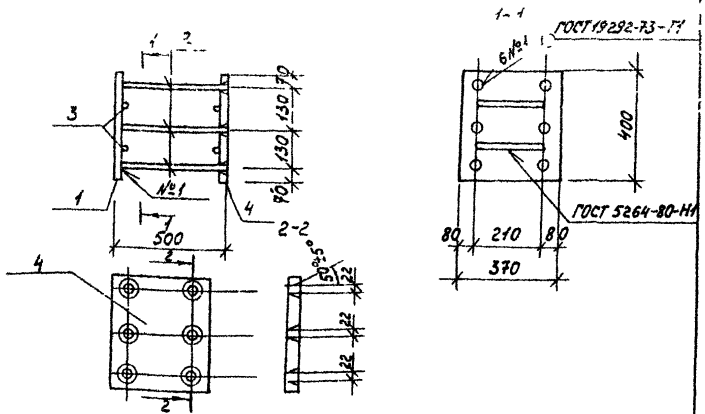

Формат	Зона	Поз	Обозначение	Наименование	Кол	Примечание
				Детали		
Б4		1	ТП 503-4-43 86 - КЖИ-МН25	Полоса Б 16х370 ГОСТ 82-70* Вст3пс6 ГОСТ 380-71* ℓ=400	1	19,6 кг
Б4		2	ТП 503-4-43 86 - КЖИ-МН25	ф18 А III ГОСТ 5781-82* ℓ=485	6	0,97 кг
Б4		3	ТП 503-4-43 86 - КЖИ-МН25	ф16 А III ГОСТ 5781-82* ℓ=210	4	0,35 кг
Б4		4	ТП 503-4-43 86 - КЖИ-МН25	Полоса Б 16х370 ГОСТ 82-70* Вст3пс6 ГОСТ 380-71* ℓ=400	1	19,6 кг

Инв. № подл. | Подпись и дата | Взам. инв. №

ТП 503-4-43 86 -КЖИ-МН 25

ГИП	Жердев	
Н. контр.	Сахновская	
Нач. отд.	Пашинцев	
Гл. констр.	Рубан	
Гл. спец.	Воинов	
Рук. гр.	Лаврентко	
Ст. инж.	Кутнякова	

Изделие закладное МН 25

Стадия	Масса	Масштаб
РП	46,42	Б/м
Лист	Листов 1	

Минавтотранс РСФСР ГИПРОАВТОТРАНС Ростовский филиал

Копировал

Формат А4

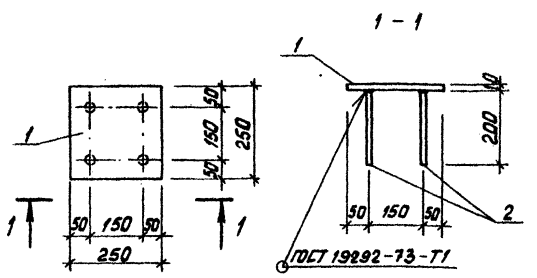

Формат	Зона	Поз.	Обозначение	Наименование	Кол.	Примечание
				Детали		
БЧ		1	ТП 503-4-43.86-КЖИ-Мн26	Полоса $\frac{6-40\times250\ ГОСТ\ 82-70^{*}}{ВСт3кп2\ ГОСТ\ 380-71^{*}}$ $\ell=250$	1	4,91 кг
БЧ		2	ТП 503-4-43.86-КЖИ-Мн26	Ф8 AIII ГОСТ 5781-82* $\ell=200$	4	0,08 кг

ГИП	Финкер		ТП 503-4-43.86 – КЖИ-Мн26	
Н.контр.	Сухорская		Изделие закладное Мн 26	Стадия: РП; Масса: 5,23; Масштаб: 1:10
Нач.отд.	Пучинцев			Лист; Листов 1
Гл.констр.	Рыбцов			Минавтотранс РСФСР ГИПРОАВТОТРАНС Ростовский филиал
Гл.спец.	Еремеев			
Рук.гр.	Ковтун			

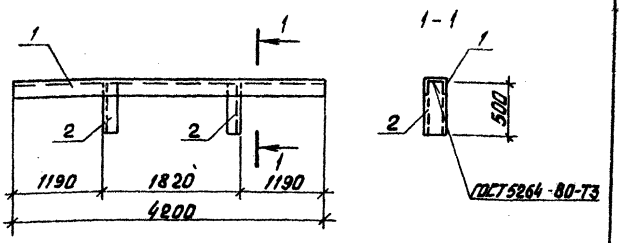

Формат	Зона	Поз.	Обозначение	Наименование	Кол.	Примечание
				Детали		
БЧ		1	ТП 503-4-43.86-КЖИ-Мн27	Швеллер $\frac{12\ ГОСТ\ 8240-72^{*}}{ВСт3кп2\ ГОСТ\ 380-71^{*}}$ $\ell=1000$	1	48.3 кг
БЧ		2	ТП 503-4-43.86-КЖИ-Мн27	Швеллер $\frac{12\ ГОСТ\ 8240-72^{*}}{ВСт3кп2\ ГОСТ\ 380-71^{*}}$ $\ell=500$	2	5.75 кг

ГИП	Финкер		ТП 503-4-43.86 – КЖИ-Мн27	
Н.контр.	Сухорская		Изделие закладное Мн 27	Стадия: РП; Масса: 59,8; Масштаб: 1:50
Нач.отд.	Пучинцев			Лист; Листов 1
Гл.констр.	Рыбцов			Минавтотранс РСФСР ГИПРОАВТОТРАНС Ростовский филиал
Гл.спец.	Еремеев			
Рук.гр.	Ковтун			

Инв. № подл. | Подпись и дата | Взам. инв. №

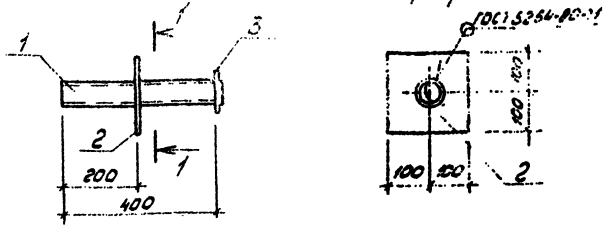

Формат	Зона	Поз.	Обозначение	Наименование	Кол.	Примечание
				Детали		
Б4		1	ТП 503-4-43.86-КЖИ-Мн28	Труба 48×3,5 ГОСТ 3262-75 / Ст3кп2 ГОСТ 380-71* L=400	1	1,54 кг
Б4		2	ТП 503-4-43.86-КЖИ-Мн28	Полоса 6-В×200 ГОСТ 82-70* / Ст3кп2 ГОСТ 380-71* L=200	1	1,88 кг
Б4		3	ТП 503-4-43.86-КЖИ-Мн28	Фланец 40-В ГОСТ 12820-80* / Ст3кп2 ГОСТ 380-71*	1	1,21 кг

Инв. № подл. | Подп. и дата | Взам. инв. №

ГИП	Финкер	
Н. контр.	Сахновская	
Нач. отд.	Лошинцев	
Гл. конструктор	Рубан	
Гл. спец.	Воинов	
Рук. гр.	Лавренко	
Инж.	Кривчук	

ТП 503-4-43.86 — КЖИ-Мн28

Изделие закладное Мн28

Стадия	Масса	Масштаб
РП	4,63	1:10
Лист	Листов 1	

Минавтотранс РСФСР ГИПРОАВТОТРАНС Ростовский филиал

Копировал: Зам. Формат А4

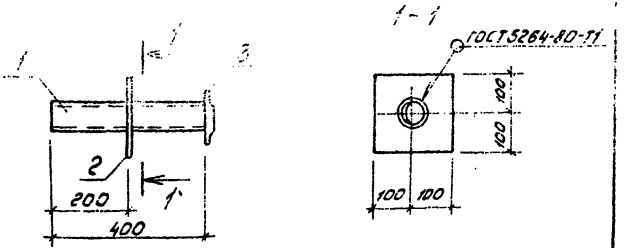

Формат	Зона	Поз.	Обозначение	Наименование	Кол.	Примечание
				Детали		
Б4		1	ТП 503-4-43.86-КЖИ-Мн29	Труба 50×3,5 ГОСТ 3262-75* / Ст3кп2 ГОСТ 380-71* L=400	1	1,95 кг
Б4		2	ТП 503-4-43.86-КЖИ-Мн29	Полоса 6-В×200 ГОСТ 82-70* / Ст3кп2 ГОСТ 380-71* L=200	1	1,88 кг
Б4		3	ТП 503-4-43.86-КЖИ-Мн29	Фланец 50-В ГОСТ 12820-80* / Ст3кп2 ГОСТ 380-71*	1	1,53 кг

Инв. № подл. | Подп. и дата | Взам. инв. №

ГИП	Финкер	
Н. контр.	Сахновская	
Нач. отд.	Лошинцев	
Гл. конструктор	Рубан	
Гл. спец.	Зимов	
Рук. гр.	Лавренко	
Инж.	Кривчук	

ТП 503-4-43.86 — КЖИ-Мн29

Изделие закладное Мн29

Стадия	Масса	Масштаб
РП	5,36	1:10
Лист	Листов 1	

Минавтотранс РСФСР ГИПРОАВТОТРАНС Ростовский филиал

Копировал: Зам. Формат А4

ТИПОВОЙ ПРОЕКТ 503-4-43.86 АЛЬБОМ IV

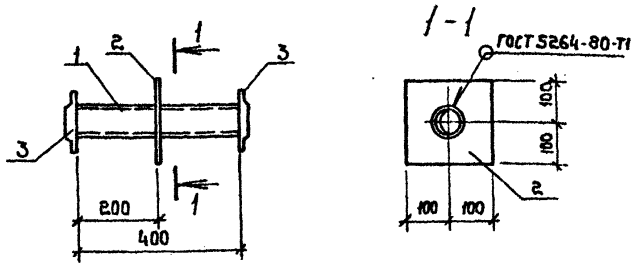

Формат	Зона	Поз.	Обозначение	Наименование	Кол.	Примечание
				Детали		
БЧ		1	ТП 503-4-43.86 - КЖИ-МН30	Труба 48×3,5 ГОСТ 3262-75* / ВСт3кп2 ГОСТ 380-71* ℓ=400	1	1,54 кг
БЧ		2	ТП 503-4-43.86-КЖИ-МН30	Полоса 6-6×200 ГОСТ 82-70* / ВСт3кп2 ГОСТ 380-71* ℓ=200	1	1,88 кг
БЧ		3	ТП 503-4-43.86 -КЖИ-МН30	Фланец 40-6 ГОСТ 12820-80* / ВСт3 кп2 ГОСТ 380-71*	2	1,21 кг

ГИП	Финкер		
Н.контр.	Сахновская		
Нач. отд.	Пашинцев		
Гл.констр.	Рубан		
Гл.спец.	Воинов		
Рук.гр.	[illegible]		
Инж.	[illegible]		

ТП 503-4-43.86 - КЖИ-МН30

Изделие закладное Мн30

Стадия	Масса	Масштаб
РП	5,84	1:10

Лист | Листов 1

Минавтотранс РСФСР
ГИПРОАВТОТРАНС
Ростовский филиал

Инв. № подл. | Подп. и дата | Взам. инв. №

ТИПОВОЙ ПРОЕКТ 503-4-43.86 АЛЬБОМ IV

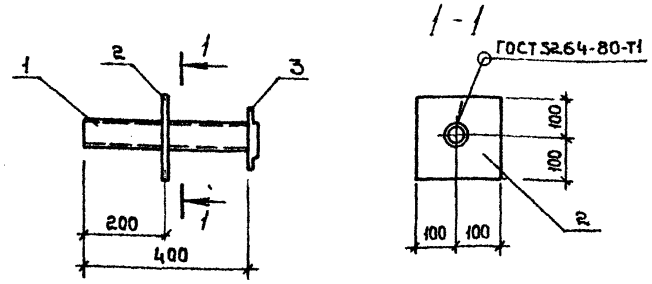

Формат	Зона	Поз.	Обозначение	Наименование	Кол.	Примечание
				Детали		
БЧ		1	ТП 503-4-43.86-КЖИ-МН31	Труба 26,8×2,8 ГОСТ 3262-75* / ВСт3кп2 ГОСТ 380-71* ℓ=400	1	1,66 кг
БЧ		2	ТП 503-4-43.86-КЖИ-МН31	Полоса 6-6×200 ГОСТ 82-70* / ВСт3кп2 ГОСТ 380-71* ℓ=200	1	1,88 кг
БЧ		3	ТП 503-4-43.86-КЖИ-МН31	Фланец 20-6 ГОСТ 12820-80* / ВСт3кп2 ГОСТ 380-71*	1	0,53 кг

ГИП	Финкер		
Н.контр.	Сахновская		
Нач. отд.	Пашинцев		
Гл.констр.	Рубан		
Гл.спец.	Воинов		
Рук.гр.	Лавренко		
Инж.	Кривцун		

ТП 503-4-43.86 - КЖИ-МН31

Изделие закладное Мн31

Стадия	Масса	Масштаб
РП	4,07	1:10

Лист | Листов 1

Минавтотранс РСФСР
ГИПРОАВТОТРАНС
Ростовский филиал

Инв. № подл. | Подп. и дата | Взам. инв. №

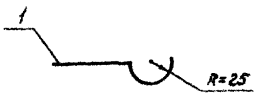

Формат	Зона	Поз.	Обозначение	Наименование	Кол.	Примечание
				Детали		
Б4		1	ТП 503-4-43.86-КЖИ-МН32	Полоса Б-10х160 ГОСТ 82-70* ВСт3кп2 ГОСТ 380-71* ℓ=450	1	0,71 кг

Инв. № подл. | Подп. и дата | Взам. инв. №

ГИП	Финкер		ТП 503-4-43.86 – КЖИ-МН32
Н.контр.	Сахновская		Изделие закладное МН32
Нач.отд.	Пашинцев		Стадия: РП; Масса: 0,71; Масштаб: 1:5
Гл.констр.	Рубан		Лист; Листов 1
Гл.спец.	Воинов		Минавтотранс РСФСР ГИПРОАВТОТРАНС Ростовский филиал
Рук.гр.	Лавренко		
Инж.	Кривчук		

Копировал – Формат А4

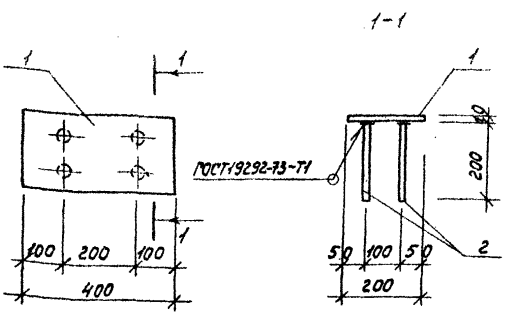

Формат	Зона	Поз.	Обозначение	Наименование	Кол.	Примечание
				Детали		
Б4		1	ТП 503-4-43.86-КЖИ-МН33	Полоса Б-10х200 ГОСТ 82-70* ВСт3кп2 ГОСТ 380-71* ℓ=400	1	6,28 кг
Б4		2	ТП 503-4-43.86-КЖИ-МН33	ФВАIII ГОСТ 5781-82* ℓ=200	4	0,08 кг

Инв. № подл. | Подп. и дата | Взам. инв. №

ГИП	Финкер		ТП 503-4-43.86 – КЖИ-МН33
Н.контр.	Сахновская		Изделие закладное МН33
Нач.отд.	Пашинцев		Стадия: РП; Масса: 6,6; Масштаб: 1:10
Гл.констр.	Рубан		Лист; Листов 1
Гл.спец.	Воинов		Минавтотранс РСФСР ГИПРОАВТОТРАНС Ростовский филиал
Рук.гр.	Лавренко		
Инж.	Кривчук		

Копировал – Формат А4

ТИПОВОЙ ПРОЕКТ 503-4-43.86 АЛЬБОМ IV

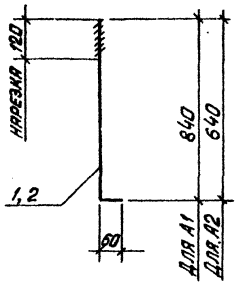

ФОРМАТ	ЗОНА	ПОЗ.	ОБОЗНАЧЕНИЕ	НАИМЕНОВАНИЕ	КОЛ.	ПРИМЕЧАНИЕ
				А1		
				ДЕТАЛИ		
А1		1	ТП 503-4-43.86 - КЖИ-А1,А2	Ф25АI ГОСТ 5781-82* l=900	1	3,5 КГ
				А2		
				ДЕТАЛИ		
А4		2	ТП 503-4-43.86-КЖИ-А1,А2	Ф16АI ГОСТ 5781-82* l=700	1	1,1 КГ

ТП 503-4-43.86 - КЖИ-А1, А2

АНКЕРА А1, А2

СТАДИЯ	МАССА	МАСШТАБ
РП	3,5 1,1	б/м

ЛИСТ | ЛИСТОВ 1

МИНАВТОТРАНС РСФСР ГИПРОАВТОТРАНС РОСТОВСКИЙ ФИЛИАЛ

ГИП	ФИНКЕР	
Н.КОНТР.	САХНОВСКАЯ	
НАЧ.ОТД.	ПАШИНЦЕВ	
ГЛ.КОНСТР.	РУБАН	
ГЛ.СПЕЦ.	ВОИНОВ	
РУК.ГР.	ЛАВРЕНКО	
СТ.ИНЖ.	МОРОВА	

ИНВ. № ПОДЛ. | ПОДПИСЬ И ДАТА | ВЗАМЕН ИНВ. №

ТИПОВОЙ ПРОЕКТ 503-4-43.86 АЛЬБОМ IV

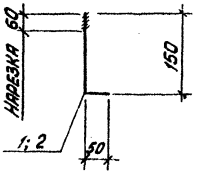

ФОРМАТ	ЗОНА	ПОЗ.	ОБОЗНАЧЕНИЕ	НАИМЕНОВАНИЕ	КОЛ.	ПРИМЕЧАНИЕ
				А3		
				ДЕТАЛИ		
А4		1	ТП 503-4-43.86-КЖИ-А3,А4	Ф16АI ГОСТ 5781-82* l=200	1	0,32 КГ
				А4		
				ДЕТАЛИ		
А4		2	ТП 503-4-43.86-КЖИ-А3,А4	Ф12АI ГОСТ 5781-82* l=200	1	0,18 КГ

ТП 503-4-43.86 - КЖИ-А3; А4

ИЗДЕЛИЕ ЗАКЛАДНОЕ А3; А4

СТАДИЯ	МАССА	МАСШТАБ
РП	0,32 0,18	б/м

ЛИСТ | ЛИСТОВ 1

МИНАВТОТРАНС ГИПРОАВТОТРАНС РОСТОВСКИЙ ФИЛИАЛ

ГИП	ФИНКЕР	
Н.КОНТР.	САХНОВСКАЯ	
НАЧ.ОТД.	ПАШИНЦЕВ	
ГЛ.КОНСТР.	РУБАН	
ГЛ.СПЕЦ.	ВОИНОВ	
РУК.ГР.	ЛАВРЕНКО	
СТ.ИНЖ.	МОРОВА	

ИНВ. № ПОДЛ. | ПОДПИСЬ И ДАТА | ВЗАМЕН ИНВ. №

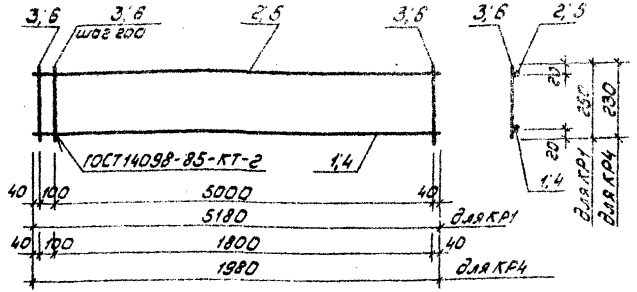

Формат	Зона	Поз.	Обозначение	Наименование	Кол.	Примечание
				КР1		
				Детали		
Б4		1	ТП 503-4-43.86-КЖСИ-КР1, КР4	Ф18 AIII ГОСТ 5781-82* ℓ=5180	1	10,36 кг
Б4		2	ТП 503-4-43.86-КЖСИ-КР1, КР4	Ф10 AIII ГОСТ 5781-82* ℓ=5180	1	3,21 кг
Б4		3	ТП 503-4-43.86-КЖСИ-КР1, КР4	Ф6 AI ГОСТ 5781-82* ℓ=250	27	0,06 кг
				КР4		
				Детали		
Б4		4	ТП 503-4-43.86-КЖСИ-КР1, КР4	Ф18 AIII ГОСТ 5781-82* ℓ=1980	1	3,16 кг
Б4		5	ТП 503-4-43.86-КЖСИ-КР1, КР4	Ф10 AIII ГОСТ 5781-82* ℓ=1980	1	1,24 кг
Б4		6	ТП 503-4-43.86-КЖСИ-КР1, КР4	Ф6 AI ГОСТ 5781-82* ℓ=230	11	0,05 кг

Инв.№ подл. | Подпись и дата | Взам.инв.№

ГИП	Финкер		
Н.контр.	Сахновская		
Нач.отд.	Пашинцев		
Гл.констр.	Рубан		
Гл.спец.	Воинов		
Рук.гр.	Лавренко		
Ст.инж.	Кутнякова		

ТП 503-4-43.86 – КЖСИ-КР1; КР4

Каркасы плоские КР1; КР4

Стадия	Масса	Масштаб
РП	15,13 4,95	6/н
Лист	Листов 1	

Минавтотранс РСФСР ГИПРОАВТОТРАНС Ростовский филиал

копировал: Зар

Формат А4

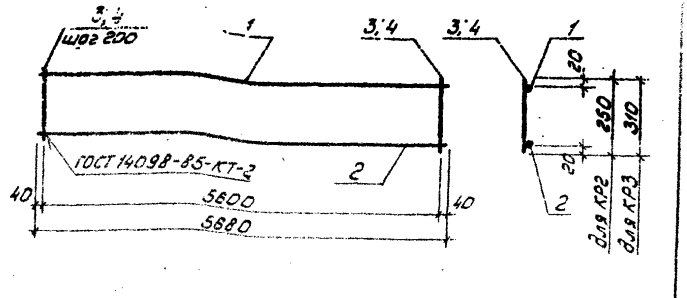

Формат	Зона	Поз.	Обозначение	Наименование	Кол.	Примечание
				КР2		
				Детали		
Б4		1	ТП 503-4-43.86 – КЖСИ-КР2, КР3	Ф18 AIII ГОСТ 5781-82* ℓ=5680	1	11,36 кг
Б4		2	ТП 503-4-43.86 – КЖСИ-КР2, КР3	Ф10 AIII ГОСТ 5781-82* ℓ=5680	1	3,52 кг
Б4		3	ТП 503-4-43.86 – КЖСИ-КР2, КР3	Ф6 AI ГОСТ 5781-82* ℓ=250	29	0,06 кг
				КР3		
				Детали		
Б4		1	ТП 503-4-43.86 – КЖСИ-КР2, КР3	Ф18 AIII ГОСТ 5781-82* ℓ=5680	1	11,36 кг
Б4		2	ТП 503-4-43.86 – КЖСИ-КР2, КР3	Ф10 AIII ГОСТ 5781-82* ℓ=5680	1	3,52 кг
Б4		4	ТП 503-4-43.86 – КЖСИ-КР2, КР3	Ф6 AI ГОСТ 5781-82* ℓ=310	29	0,07 кг

Инв.№ подл. | Подпись и дата | Взам.инв.№

ГИП	Финкер		
Н.контр.	Сахновская		
Нач.отд.	Пашинцев		
Гл.констр.	Рубан		
Гл.спец.	Воинов		
Рук.гр.	Лавренко		
Ст.инж.	Кутнякова		

ТП 503-4-43.86 – КЖСИ-КР2; КР3

Каркасы плоские КР2; КР3

Стадия	Масса	Масштаб
РП	16,82 11,90	6/н
Лист	Листов 1	

Минавтотранс РСФСР ГИПРОАВТОТРАНС Ростовский филиал

копировал: Зар

Формат А4

Типовой проект 503-4-43.86 альбом IV

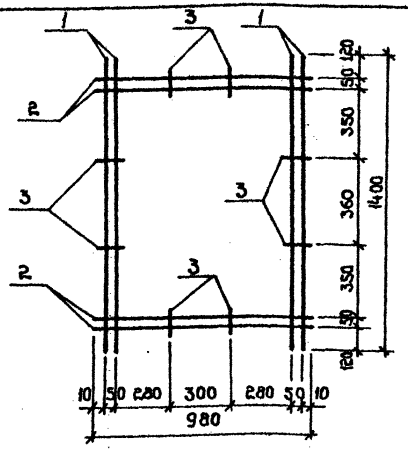

Формат	Зона	Поз.	Обозначение	Наименование	Кол.	Примечание
				Детали		
БЧ		1	ТП 503-4-43.86-КЖИ-С1	ф6А III ГОСТ 5781-82*		
				ℓ = 1400	4	0,31 кг
БЧ		2	ТП 503-4-43.86-КЖИ-С1	ф6А III ГОСТ 5781-82*		
				ℓ = 980	4	0,22 кг
БЧ		3	ТП 503-4-43.86-КЖИ-С1	ф6А III ГОСТ 5781-82*		
				ℓ = 70	8	0,16 кг

Инв.№ подл. | Подпись и дата | Взам.инв.№

ГИП	Финкер	
Н.контр.	Сахновская	
Нач.отд.	Лашинцев	
Гл.констр.	Рубан	
Гл.спец.	Воинов	
Рук.гр.	Лаврёнко	
Ст.инж.	Кутняхов	

ТП 503-4-43.86 - КЖИ-С1

Сетка арматурная С1

Стадия	Масса	Масштаб
РП	3,40	б/м
Лист	Листов 1	

Минавтотранс РСФСР
ГИПРОАВТОТРАНС
Ростовский филиал

Типовой проект 503-4-43.86 альбом IV

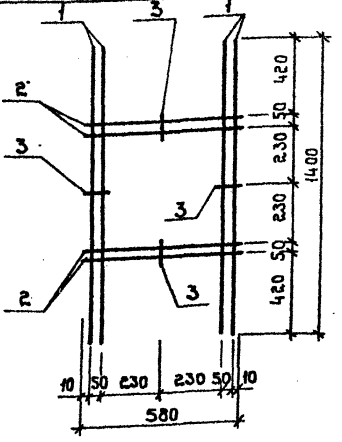

Формат	Зона	Поз.	Обозначение	Наименование	Кол.	Примечание
				Детали		
БЧ		1	ТП 503-4-43.86-КЖИ-С2	ф6А III ГОСТ 5781-82*		
				ℓ = 1400	4	0,31 кг
БЧ		2	ТП 503-4-43.86-КЖИ-С2	ф6А III ГОСТ 5781-82*		
				ℓ = 580	4	0,13 кг
БЧ		3	ТП 503-4-43.86-КЖИ-С2	ф6А III ГОСТ 5781-82*		
				ℓ = 70	4	0,16 кг

Инв.№ подл. | Подпись и дата | Взам.инв.№

ГИП	Финкер	
Н.контр.	Сахновская	
Нач.отд.	Лашинцев	
Гл.констр.	Рубан	
Гл.спец.	Воинов	
Рук.гр.	Лаврёнко	
Ст.инж.	Кутняхов	

ТП 503-4-43.86 - КЖИ-С2

Сетка арматурная С2

Стадия	Масса	Масштаб
РП	2,40	б/м
Лист	Листов 1	

Минавтотранс РСФСР
ГИПРОАВТОТРАНС
Ростовский филиал

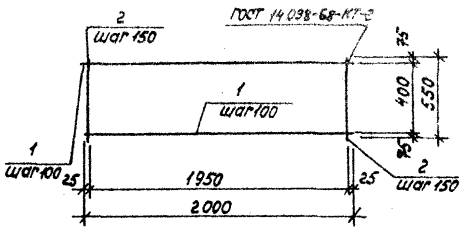

Формат	Зона	Поз.	Обозначение	Наименование	Кол.	Примечание
				Детали		
				ф 12 А-III ГОСТ 5781-82*		
Б4		1	ТП 503-4-43.86-КЖИ-С3	ℓ= 2000	5	1,8 кг
Б4		2	ТП 503-4-43.86-КЖИ-С3	ℓ= 550	14	0,49 кг

Инв. № подл. | Подпись и дата | Взам. инв. №

ТП-503-4-43.86 -КЖИ-С3

ГИП	Финкер		
Н. контр.	Сахновская		
Нач. отд.	Пашинцев		
Гл. констр.	Рубан		
Гл. спец.	Воинов		
Рук. гр.	Лавренко		
Инженер	Коротких		

Сетка арматурная С3

Стадия	Масса	Масштаб
РП	15,86	1/м
Лист	Листов 1	

Минавтотранс РСФСР ГИПРОАВТОТРАНС Ростовский филиал

Копировал

Формат А4

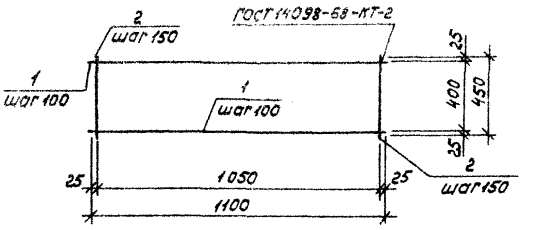

Формат	Зона	Поз.	Обозначение	Наименование	Кол.	Примечание
				Детали		
				ф 12 А-III ГОСТ 5781-82*		
Б4		1	ТП 503-4-43.86-КЖИ-С4	ℓ= 1100	5	0,98 кг
Б4		2	ТП 503-4-43.86-КЖИ-С4	ℓ= 450	8	0,4 кг

Инв. № подл. | Подпись и дата | Взам. инв. №

ТП 503-4-43.86 - КЖИ-С4

ГИП	Финкер		
Н. контр.	Сахновская		
Нач. отд.	Пашинцев		
Гл. констр.	Рубан		
Гл. спец.	Воинов		
Рук. гр.	Лавренко		
Ст. инж.	Чичкина		

Сетка арматурная С4

Стадия	Масса	Масштаб
РП	8,1	1/м
Лист	Листов 1	

Минавтотранс РСФСР ГИПРОАВТОТРАНС Ростовский филиал

Копировал

Формат А4

ТИПОВОЙ ПРОЕКТ 503-4-43.86 АЛЬБОМ IV

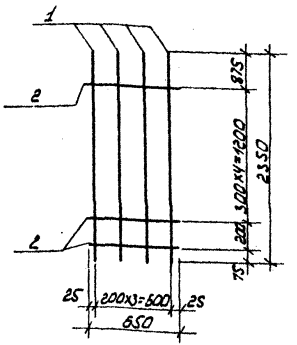

Формат	Зона	Поз	Обозначение	Наименование	Кол.	Примечание
				Детали		
Б4		1	ТП 503-4-43.86 -КЖИ-С5	ф12АII ГОСТ5781-82* ℓ=2350	4	2,1 кг
Б4		2	ТП 503-4-43.86 -КЖИ-С5	ф8АI ГОСТ5781-82* ℓ=650	6	0,26 кг

ТП 503-4-43.86 – КЖИ-С5

Сетка арматурная С5

Стадия	Масса	Масштаб
РП	9,96	Б/м

Лист | Листов 1

Минавтотранс РСФСР
ГИПРОАВТОТРАНС
Ростовский филиал

ГИП Финкер

Инв. № подл. | Подпись и дата | Взам. инв. №

gost.e-ecolog.ru

ТИПОВОЙ ПРОЕКТ 503-4-43.86 АЛЬБОМ IV

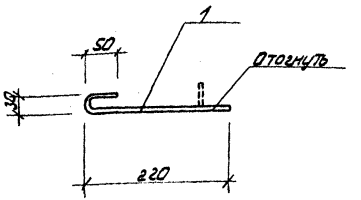

Формат	Зона	Поз.	Обозначение	Наименование	Кол.	Примечание
				Детали		
				ф 6АI ГОСТ5781-82*		
А4		1	ТП 503-4-43.86 -КЖИ- А5	ℓ=300	1	0,07

ТП 503-4-43.86 – КЖИ-А5

Анкер А5

Стадия	Масса	Масштаб
РП	0,07	1:5

Лист | Листов 1

Минавтотранс РСФСР
ГИПРОАВТОТРАНС
Ростовский филиал

ГИП Финкер

Инв. № подл. | Подпись и дата | Взам. инв. №