ТИПОВОЙ ПРОЕКТ
503-4-43.86

ПРОИЗВОДСТВЕННЫЙ КОРПУС АВТОТРАНСПОРТНОГО ПРЕДПРИЯТИЯ НА 650 ЛЕГКОВЫХ АВТОМОБИЛЕЙ — ТАКСИ С ЗАКРЫТОЙ СТОЯНКОЙ

АЛЬБОМ II

ОТОПЛЕНИЕ, ВЕНТИЛЯЦИЯ. ВНУТРЕННИЕ ВОДОПРОВОД И КАНАЛИЗАЦИЯ. АВТОМАТИЧЕСКОЕ ПОЖАРОТУШЕНИЕ. ОХРАННО — ПОЖАРНАЯ СИГНАЛИЗАЦИЯ

gost.e-ecolog.ru

ТИПОВОЙ ПРОЕКТ
503-4-43.86

ПРОИЗВОДСТВЕННЫЙ КОРПУС АВТОТРАНСПОРТНОГО ПРЕДПРИЯТИЯ НА 650 ЛЕГКОВЫХ АВТОМОБИЛЕЙ — ТАКСИ С ЗАКРЫТОЙ СТОЯНКОЙ

АЛЬБОМ II

СОСТАВ ПРОЕКТА

АЛЬБОМ I Технология производства. Архитектурные решения. Конструкции железобетонные. Конструкции металлические

АЛЬБОМ II Отопление, вентиляция. Внутренние водопровод и канализация. Автоматическое пожаротушение. Охранно-пожарная сигнализация

АЛЬБОМ III Силовое электрооборудование. Электрическое освещение. Автоматизация. Связь и сигнализация

АЛЬБОМ IV Индустриальные строительные конструкции

АЛЬБОМ V Задание заводу изготовителю на автоматику и электрооборудование

АЛЬБОМ VI Спецификации оборудования

АЛЬБОМ VII Ведомости потребности в материалах

АЛЬБОМ VIII Сметы. (Книга 1, 2, 3)

Применённые типовые проекты:

ТИПОВОЙ ПРОЕКТ 405-4-84 Кислородно-ацетиленовая распределительная установка мощностью 10 м³/ч кислорода и 2,5 м³/ч ацетилена.

ТИПОВОЙ ПРОЕКТ 704-1-113 Склад горюче-смазочных материалов на 5 т.

ТИПОВОЙ ПРОЕКТ 704-1-159.83 Резервуар стальной горизонтальный цилиндрический для хранения нефтепродуктов емкостью 5 м³.

РАЗРАБОТАН РОСТОВСКИМ ФИЛИАЛОМ "ГИПРОАВТОТРАНС"

ГЛАВНЫЙ ИНЖЕНЕР ИНСТИТУТА Левин Э.Я.

ГЛАВНЫЙ ИНЖЕНЕР ПРОЕКТА Финкер Э.З.

РАБОЧИЙ ПРОЕКТ УТВЕРЖДЕН МИНАВТОТРАНСОМ РСФСР ПРОТОКОЛ № 22 ОТ 30.09.1986 И ВВЕДЕН В ДЕЙСТВИЕ 01.03.1987

				ПРИВЯЗАН
				ИНВ №

ТИПОВОЙ ПРОЕКТ 503-4-43.86 АЛЬБОМ II

Содержание альбома

Лист	Наименование	Стр.
1	Содержание альбома (начало)	2
2	Содержание альбома (окончание)	3
	Чертежи марки ОВ	
1	Общие данные (начало).	4
2	Общие данные (продолжение).	5
3	Общие данные (продолжение).	6
4	Общие данные (продолжение).	7
5	Общие данные (продолжение).	8
6	Общие данные (продолжение).	9
7	Общие данные (продолжение).	10
8	Общие данные (продолжение)	11
9	Общие данные (продолжение)	12
10	Общие данные (продолжение).	13
11	Общие данные (скончание)	14
12	План на отм 0.000 между осями 1-4 и А-Б/1	15
	План на отм. 3.000 между осями 1-1/1 и А-А/2.	
13	План на отм. 0.000 между осями 1-4 и Б/1-Г. План кровли.	16
14	План на отм. 0.000 между осями 4-7 и Б/2-Г. План на отм.	17
	3.000 между осями 6-7 и В-Г.	
15	План на отм. 0.000 между осями 4-7 и А-Б/1. План на	18
	отм. 3.000 между осями 4/1-5 и А-Б.	
16	Разрез 1-1. Тепловая изоляция трубопроводов.	19
17	Разрез 2-2.	20
18	Схема системы отопления 1. Схема транзитного	21
	трубопровода.	

продолжение

Лист	Наименование	Стр.
19	Схема системы отопления 1. Схема системы отопления 2.	22
20	Схема системы теплоснабжения установок П1÷П14 (на-	23
	чало).	
21	Схема системы теплоснабжения установок П1÷П14	24
	(окончание).	
22	Схемы систем П1÷П12.	25
23	Схемы систем П13÷П14; В1÷В11.	26
24	Схемы систем В12÷В20; В36÷В38; ПЕ1.	27
25	Схемы систем Т1÷Т4; ВЕ1÷ВЕ31; Р1÷Р4.	28
26	ИТП. План на отм. 0.000. Между осями 1-2 и В-Б/1.	29
	Разрезы 1-1; 2-2; 3-3. Схема.	
27	Установки систем П1÷П14, В1; В2; В4; В5; В7; В8; В9; В11;	30
	В13; В15÷В17; В19.В38 $t_н$ = -20°; -30°С.	
28	Установки систем П1÷П14; В1; В2; В4; В5; В7; В8; В9; В11;	31
	В13; В15÷В17; В19.В38 $t_н$ = -40°С.	
29	Установки систем В3; В6; В10; В12; В14; В18; В20.	32
30	Спецификация отопительно-ве[illegible] установок П2÷П5	33
31	Спецификация отопительно-вентиляционных установок П6÷П9.	34
32	Спецификация отопительно-вентиляционных установок	35
	П10÷П13.	
33	Спецификация отопительно-вентиляционных установок	36
	П14; В1÷В7; В10; В18; В38.	
34	Спецификация отопительно-вентиляционных установок	37
	В8; В9; В11÷В17; В19; В20.	
35	Диффузор. Рама под фильтры.	38

продолжение

Лист	Наименование	Стр.
	Чертежи марки ВК	
1	Общие данные (начало)	39
2	Общие данные (продолжение)	40
3	Общие данные (продолжение)	41
4	Общие данные (продолжение)	42
5	Общие данные (окончание)	43
6	План на отм. 0.000. Фрагменты 1, 2. Вариант выпуска	44
	водостоков на рельеф.	
7	Схемы систем В1, Т3, Т4. Узел 1.	45
8	Схемы систем К1, К8, К4. Узлы 2,3,4	46
9	План кровли с водосточными воронками. Схемы	47
	систем К2. Узлы 5, 6, 7.	
10	Технологические схемы очистки сточных вод.	48
11	Фрагмент 3. Установки систем 1К14, 1Р1, 1Р2.	49
12	Фрагменты 4,5,6 Установки систем 1К15Н, 1Р3, 1Р4, 1В4.	50
13	Камеры с фильтром 1 и 2.	51
	План. Разрез 1-1	

Инв. № подл. | Подпись и дата | Взам. инв. №

Инв. №

Привязан:

ТП 503-4-43.86

ГИП	Финкер	
Н. контр.	Сахновская	
Нач. отд.	Молчанов	
Нач. отд.	Спинко	

Содержание альбома

Стадия	Лист	Листов
РП	1	2

МИНАВТОТРАНС РСФСР
ГИПРОАВТОТРАНС
Ростовский филиал

продолжение

Лист	Наименование	стр.
	Чертежи марки АПТ	
1	Общие данные.	52
2	План на отм. 0.000 между осями 5-7 и А-Б. Схемы направлений №1,2.	53
3	План на отм. 0.000 между осями 6/1-7 и А/2-Б. Принципиальная схема работы установки. Разрез 1-1.	54
	Чертежи марки АПЭ	
1	Общие данные.	55
2	Газовое пожаротушение. Схема электрическая принципиальная (начало).	56
3	Газовое пожаротушение. Схема электрическая принципиальная (продолжение).	57
4	Газовое пожаротушение. Схема электрическая принципиальная (продолжение).	58
5	Газовое пожаротушение. Схема электрическая принципиальная (продолжение).	59
6	Газовое пожаротушение. Схема электрическая принципиальная (продолжение).	60
7	Газовое пожаротушение. Схема электрическая принципиальная (окончание).	61
8	Схема подключений (начало).	62
9	Схема подключений (продолжение).	63
10	Схема подключений (продолжение)	64

продолжение

Лист	Наименование	стр.
11	Схема подключений (окончание).	65
12	Кабельный журнал.	66
13	План на отм. 0.000 между осями 6-7 и А/2-Б. План трасс.	67
14	План на отм. 0.000. План трасс.	68
15	АПЭ. К. 402. 0СБ. Узел включения автоматики для систем пожаротушения с пневмопуском. Сборочный чертеж.	69
16	АПЭ. К. 402. 03 Упор.	70
	АПЭ. К. 402. 0-4 Табличка.	
17	АПЭ. К. 402. 0 Узел включения автоматики для систем пожаротушения с пневмопуском.	71
18	АПЭ. К. 402. 0-21. Втулка.	72
	АПЭ. К. 402. 0-22. Ручка.	
	АПЭ. К. 402. 0-1. Шпилька.	
	АПЭ. К. 402. 0-2. Ограничитель.	
19	АПЭ. К. 402. 010. Корпус.	73
	АПЭ. К. 402. 0-10СБ. Корпус. Сборочный чертеж.	
20	АПЭ. К. 402. 0-11. Стакан.	74
	АПЭ. К. 402. 0-12. Фланец.	
	АПЭ. К. 402. 0-20. Рукоятка.	
	АПЭ. К. 402. 0-20СБ. Рукоятка. Сборочный чертеж.	
	Чертежи марки ОПС	
1.	Общие данные	75

окончание

Лист	Наименование	стр.
2	План на отм. 0.000. Сеть пожарной сигнализации.	76
3.	Пожарная сигнализация. Схема электрическая принципиальная (начало).	77
4	Пожарная сигнализация. Схема электрическая принципиальная (окончание).	78
5	Схема электрическая соединений ПС1, ПС2.	79
6	Пожарная сигнализация. Кабельный журнал. Охранная сигнализация. Кабельный журнал.	80
7	План на отм. 0.000. Сеть охранной сигнализации.	81
8	Охранная сигнализация. Схема электрическая принципиальная. Блокировка окон и дверей.	82

Привязан:

Инв. №

ТИПОВОЙ ПРОЕКТ 503-4-43.86 АЛЬБОМ II

Ведомость рабочих чертежей основного комплекта

Лист	Наименование	Примечание
1	Общие данные (начало).	
2	Общие данные (продолжение).	
3	Общие данные (продолжение).	
4	Общие данные (продолжение).	
5	Общие данные (продолжение).	
6	Общие данные (продолжение).	
7	Общие данные (продолжение).	
8	Общие данные (продолжение).	
9	Общие данные (продолжение).	
10	Общие данные (продолжение).	
11	Общие данные (окончание).	
12	План на отм. 0.000 между осями 1-4 и А-Б/1. План на отм 3.000 между осями 1-1/1 и А-А/2.	
13	План на отм. 0.000 между осями 1-4 и Б/1-Г. План кровли.	
14	План на отм. 0.000 между осями 4-7 и Б/2-Г. План на отм. 3.000 между осями 6-7 и В-Г.	
15	План на отм. 0.000 между осями 4-7 и А-Б/1. План на отм. 3.000 между осями 4/1-5 и А-Б.	
16	Разрез 1-1. Тепловая изоляция трубопроводов.	
17	Разрез 2-2.	
18	Схема системы отопления 1. Схема транзитного трубопровода.	
19	Схема системы отопления 1. Схема системы отопления 2.	
20	Схема системы теплоснабжения установок У1; У2; П1÷П14 (начало).	
21	Схема системы теплоснабжения установок. П1÷П14 (окончан.	
22	Схемы систем П1÷П12.	
23	Схемы систем П13; П14; В1÷В11.	
24	Схемы систем В12÷В20; В36÷В38; ПЕ1.	
25	Схемы систем Т1÷Т4; ВЕ1÷ВЕ31; Р1÷Р4.	
26	НТП. План на отм. 0.000 между осями 1-2 и В-Б/1. Разрезы 1-1, 2-2, 3-3. Схема.	
27	Установки систем П1÷П14; В1; В2; В4; В5; В7; В8; В9; В11; В13; В15÷В17; В19 tн -20°; -30°С.	

Типовой проект разработан в соответствии с действующими нормами и правилами и предусматривает мероприятия, обеспечивающие взрывную, взрывопожарную и пожарную безопасность при эксплуатации здания.

Главный инженер проекта Э.Э. Финкер

Ведомость рабочих чертежей основного комплекта — продолжение

Лист	Наименование	Примечание
28	Установки систем П1÷П14; В1; В2; В4; В5; В7; В8; В9; В11; В13; В15÷В17; В19 tн -40°.	
29	Установки систем В3; В6; В10; В12; В14; В18; В20.	
30	Спецификация отопительно-вентиляционных установок П2÷П5.	
31	Спецификация отопительно-вентиляционных установок П6÷П9.	
32	Спецификация отопительно-вентиляционных установок П10÷П13.	
33	Спецификация отопительно-вентиляционных установок П14; В1÷В7; В10; В18; В38.	
34	Спецификация отопительно-вентиляционных установок В8; В9; В11÷В17; В19; В20.	
35	Диффузор. Рама под фильтры.	

Ведомость ссылочных и прилагаемых документов

Обозначение	Наименование	Примечание
	Ссылочные документы	
1.494-2 в.11	Воздушно-тепловые завесы для ворот промышленных зданий.	
1.494-8	Решетки воздухоприточные. Тип РР.	
1.494-10	Решетки щелевые регулирующие. Тип Р.	
1.494-21	Крепление решеток воздухоприточных типа РР и щелевых регулирующих типа Р к воздуховодам и строительным конструкциям.	
1.494-24 в.1	Стаканы для крепления крышных вентиляторов, дефлекторов и зонтов.	
1.494-25	Подставки под калориферы.	
1.494-26	Унифицированные конструкции приточных вентиляционных установок.	

Ведомость ссылочных и прилагаемых документов — продолжение

Обозначение	Наименование	Примечание
1.494-28	Клапаны обратные общего назначения.	
1.494-32	Зонты и дефлекторы вентиляционных систем.	
1.494-38 в.0	Воздухораспределители эжекционные панельные штампованные. Тип ВЭШ.	
3.904-18 в.0	Клапаны и заслонки для вентиляционных систем взрывоопасных производств.	
4.903-10 в.8	Изделия и детали трубопроводов для тепловых сетей. Грязевики.	
4.904-37	Местные отсосы при ручной электросварке.	
4.904-69	Детали крепления санитарно-технических приборов и трубопроводов.	
5.903-1	Узлы обвязки регулирующих клапанов на трубопроводах теплоснабжения калориферных установок.	
5.903-2 в.0	Воздухосборники для систем отопления и теплоснабжения вентиляционных уста-	
5.904-1 в.0,1	Детали креплений воздуховодов.	
5.904-3	Ограждение нагревательных приборов для помещений категорий А, Б, В и Е.	
5.904-4	Двери и люки для вентиляционных камер.	
5.904-5	Гибкие вставки к центробежным вентиляторам.	
5.904-10	Узлы прохода вентиляционных шахт через покрытия промышленных зданий. Узлы прохода общего назначения.	
5.904-13	Заслонки воздушные унифицированные для систем вентиляции.	

Согласовано.

Инв. № подл. | Подп. и дата | Взам. инв. №

Привязан:

Инв. №

ТП- 503-4-43.86-ОВ

Автотранспортное предприятие на 650 легковых автомобилей-такси с закрытой стоянкой

ГИП	Финкер	
Н.контр.	Сахновская	
Нач.отд.	Стенко	
Рук. гр.	Волощенко	
Ст. инж.	Сокоренко	
Инженер	Толкачев	

Производственный корпус.	Стадия	Лист	Листов
	РП	1	35
Общие данные (начало)	Минавтотранс РСФСР ГИПРОАВТОТРАНС		

ТИПОВОЙ ПРОЕКТ 503-4-43.86 АЛЬБОМ II

продолжение

Обозначение	Наименование	Примечание
Минмонтажспецстрой СССР	Установка закладных конструкций на	
Главсантехмонтажа	технологическом оборудовании и трубо-	
	проводах.	
Сборник 25	Узлы и детали.	
Сборник 50	Приборы для измерения и регулирования	
	температуры. Установка закладных	
	конструкций на технологических трубо-	
	проводах и оборудовании. Узлы и детали.	
	Прилагаемые документы	
ТП -ОВ.СО	Спецификация оборудования.	
ТП -ОВ.ВМ	Ведомость материалов	

Условные обозначения

Наименование	Обозначение на плане	Обозначение на схеме
Кран пробковый сальниковый.		
Узел обвязки регулирующего клапана.		
Воздухосборник горизонтальный.		
Регулятор расхода		
Вентилятор центробежный крышный.		
Изменение сечения воздуховода (трубопровода).		
Узел прохода через кровлю		
Лючок для замеров параметров воздуха		
Отопительный прибор		
Отопительный прибор с экраном по серии 5.904-3		
Факельный выброс (длина конуспора, прямого участка, диаметр факела)		
Шайба на трубопроводе		
Трубопровод для дренажа.		Т91
Трубопровод для выпуска воздуха.		Т92
Трубопровод для спуска конденсата.		Т93
Воздуховоды из асбестоцементных труб ф100; ф200; ф300.		
Воздуховоды из стальных труб ф133х4		
Закладная конструкция.		

Остальные условные обозначения приняты по ГОСТам ЕСКД и СПДС.

План - схема

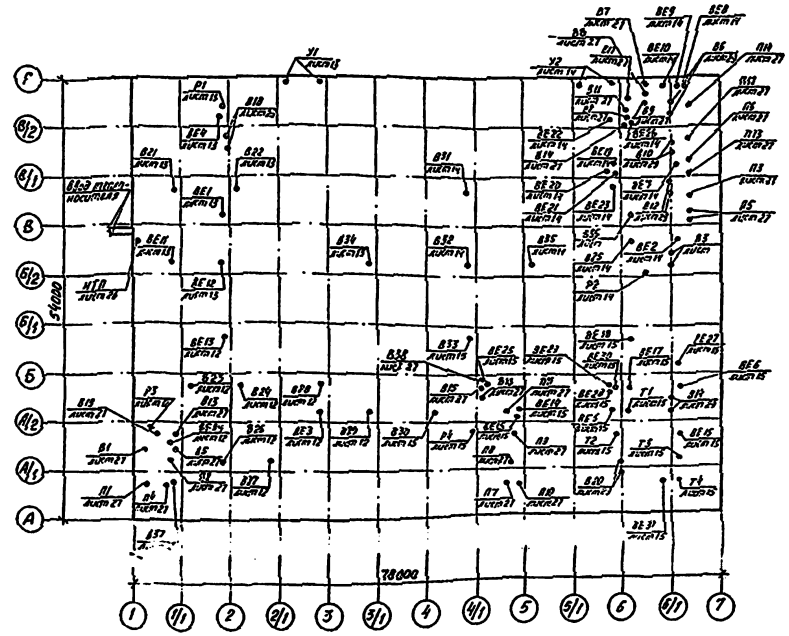

Основные показатели по чертежам отопления и вентиляции

Наименование здания (сооружения), помещения	Объём, м³	Периоды года при tн °С	Расход тепла Вт (ккал/ч) на отопление	на вентиляцию	на горячее водоснабжение	общий	Расход холода Вт (ккал/ч)	Установленная мощность электродвигателей вентиляторов кВт
Производственный корпус	30558	-20	402810 (346350)	1692640 (1455410)	— —	2095450 (1801760)	— —	134,25
		-30	486800 (418570)	2166550 (1862900)	— —	2653350 (2281470)	— —	134,25
		-40	583 910 (476280)	2610440 (2270370)	— —	3194350 (2746650)	— —	134,25

Расход тепла на воздушно-тепловые завесы учтен в расходах тепла на отопление в количестве: при tн -20°С 60340 Вт, (51880 ккал/ч)
-30°С 92700 Вт, (79710 ккал/ч)
-40°С 128930 Вт, (110910 ккал/ч).

Привязан:

Инв. №

ГИП	Финкер	
Н.контр.	Голубовская	
Нач.отд.	Сапико	
Рук. гр.	Волощенко	
Гл.инж.	Токарченко	
Рководитель	Исаева	

ТП-503-4-43.86 -ОВ

Автотранспортное предприятие на 650 легковых автомобилей-такси с закрытой стоянкой

Производственный корпус

Общие данные (продолжение)

Стадия	Лист	Листов
ОП	2	

Минавтотранс РСФСР ГИПРОАВТОТРАНС Ростовский филиал

Инв. № подл. | Подпись и дата | Взам. инв. №

ТИПОВОЙ ПРОЕКТ 503-4-43.86 АЛЬБОМ II.

Характеристика отопительно-вентиляционных систем

№ систем	Кол. систем	Наименование обслуживаемого помещения (технологического оборудования)	Тип вентустановки	Вентилятор: Тип, исполнение по взрывозащите	Вентилятор: №	Вентилятор: Схема исполнения	Вентилятор: Положение	Вентилятор: L м³/ч	Вентилятор: P ПА (кгс/м²)	Вентилятор: n об/мин	Электродвигатель: Тип, исполнение по взрывозащите	Электродвигатель: N, кВт	Электродвигатель: n, об/мин	Воздухонагреватель: Тип	Воздухонагреватель: №	Воздухонагреватель: Кол. шт.	Температура нагрева °С от	Температура нагрева °С до	Расход тепла в т (ккал/ч)	ΔP ПА (кгс/м²)	Примечание
П1	1	Агрегатно-механический участок, участок ремонта электрооборудования и радиооборудования, ИТП.	А6,3105-1	В-Ц4-70	6,3	1	Л0°	7720	560 (56)	950	4А 100 L 6	2.2	950	КВСБ-П3	9	1	-20	18,3	99035 (85155)	110 (11)	В теплый период не работает
														КВББ-П3	9	1	-30	18,3	124840 (107340)	126 (12,6)	
														КВББ-П3	9	1	-40	18,3	150750 (129690)	126 (12,6)	
П2	1	Участок Д-2, зона ТО-2 и ТР, линия ТО-1, линия Д-1, обойный участок, венткамера	А10090-2	В-Ц4-70	10	1	Л0°	22570	950 (95)	975	4А 160 S6	11	975	КВСБ-П3	9	2	-20	19	294830 (253510)	160 (15)	
														КВББ-П3	9	2	-30	19,9	377250 (324360)	175 (17,5)	
														КВСБ-П3	9	3	-40	19,7	451320 (388060)	140 (14)	
П3	1	Медницко-кузнечный участок	А5095-2а	В-Ц4-70	5	1	Л0°	5880	530 (53)	1415	4А 80 В4	1,5	1415	КВСБ-П3	6	1	-20	12,4	63820 (54870)	150 (15)	В теплый период не работает
														КВББ-П3	6	1	-30	13,2	85085 (73160)	166 (16,6)	
														КВСБ-П3	6	2	-40	14	106360 (91450)	50 (5)	
П4	1	Кузовной участок, ОГМ.	А5110-2	В-Ц4-70	5	1	Л0°	7170	800 (80)	1435	4А100 S4	3	1435	КВСБ-П3	6	1	-20	16	86460 (74340)	162 (16,2)	В теплый период не работает
														КВББ-П3	6	1	-30	15	110480 (94990)	162 (16,2)	
														КВСБ-П3	6	2	-40	16	134490 (115640)	55 (5,5)	
П5	1	Тамбур-шлюзы, венткамера	А4110-2	В-Ц4-70	4	1	Л0°	2120	700 (70)	1420	4А 80 А4	1.1	1420	КВСБ-П3	6	1	-20	16	25565 (21980)	14 (1,4)	С резервом
														КВСБ-П3	6	1	-30	16	32665 (28085)	14 (1,4)	
														КВСБ-П3	6	1	-40	16	39765 (34190)	14 (1,4)	
П6	1	Зона ТО-2 и ТР, линия ТО-1, линия Д-1	А8105-2	В-Ц4-70	8	1	Л0°	19040	1000 (100)	975	4А 160 S6	11	975	КВСБ-П3	9	2	-20	21,9	267210 (229760)	150 (15)	
														КВББ-П3	9	2	-30	21,1	325890 (280210)	168 (16,8)	
														КВСБ-П3	9	3	-40	20,8	386740 (333400)	85 (8,5)	

Общие указания

1. Типовой проект разработан для условий строительства в климатических районах с расчетной зимней температурой воздуха −20°С, −30°С, −40°С и нормальной зоны влажности.
   Основной вариант −30°С.
2. Расчеты систем отопления и вентиляции выполнены в соответствии с ГОСТ 12.1.005-76, СНиП II-Г.10-73*, СНиП II-33-75*, СНиП II-93-74, СНиП 2.03.11-85.
3. Расчетная температура наружного воздуха в °С:
   для отопления −20; −30; −40; для вентиляции:
   холодный период −20; −30; −40;
   теплый период 22; 22; 21.
4. Внутренние температуры в холодный период приняты в производственных помещениях и санузлах 16°; в складах 10°; в очистных сооружениях, электрощитовой, машинной станции и венткамерах 5°, в окрасочном участке, краскоприготовительной и в посте нанесения антикоррозийного покрытия −17°С.
5. Теплоносителем принята вода с паранетрами на вводе 150-70°С, в системе отопления N1 150-70°С; в системе отопления N2 110-70°С.
6. Потери напора в системе отопления N1 - 12000 Па (1200 кгс/м²) в системе отопления N2 - 6000 Па (600 кгс/м²), в системе теплоснабжения 200000 Па (20000 кгс/м²).
7. Воздуховоды систем П1 и В1, прокладываемые транзитом через склад запчастей агрегатов и материалов и обойный участок, П1, П2, П4, В5, ПЕ1 - через компрессорную, участок ремонта электрооборудования и радиооборудования и участок Д-2, П9 - через окрасочный участок, П11 - через тамбур-шлюз, санузлы, электрощитовую, П5 - через медницко-кузнечный участок, линии ТО-1 и Д-1,
   П12 - через медницко-кузнечный участок, склад резины, огнегасительную станцию и краскоприготовительную,
   В2, В4, В11, ВЕ19 ÷ ВЕ23 - через зону ТО-2 и ТР,
   В36 - через ОУП выполнить плотными без разъемных соединений на сварке из стали толщиной 1мм.

ТП-503-4-43.86 -ОВ						
Автотранспортное предприятие на 650 легковых автомобилей-такси с закрытой стоянкой						
Производственный корпус	ГИП	Финкер		Стадия	Лист	Листов
	Н.контр.	Сахновская		РП	3	
	Нач.отд.	Спинко				
Общие данные (продолжение)	Рук. гр.	Волощенко		Министерство РСФСР ГИПРОАВТОТРАНС		
	Ст. инж.	Соколенкова				
	Инженер	Шумарова				

Привязан:

Инв. №

Взам. инв. №

Подпись и дата

продолжение

№ систем	Кол. систем	Наименование обслуживаемого помещения (технологического оборудования)	Тип вентустановки	Вентилятор: тип, исполнение по взрывозащите	№	Схема исполнения	Положение	L м³/ч	P ПА (кгс/м²)	n об/мин.	Электродвигатель: тип, исполнение по взрывозащите	N, кВт	n, об/мин.	Воздухонагреватель: тип	№	Кол. шт.	Температура нагревания °С от	до	Расход тепла вт (ккал/ч)	ΔP ПА (кгс/м²)	Примечание
П7	1	Окрасочный участок	А4110-2	В-Ц4-70	4	1	Л0°	2000	700 (70)	1420	4А80А4	1.1	1420	КВСБ-Пд	6	1	-20	31,5	29340 (25230)	154 (15,4)	С фильтром ФЯВ (см. лист 27.28)
														КВСБ-Пд	6	2	-30	30,5	35705 (30700)	44 (4,4)	
														КВСБ-Пд	6	2	-40	30,2	42200 (36288)	44 (4,4)	
П8	1	Окрасочный участок	А8 105-2	В-Ц4-70	8	1	Л0°	19000	970 (97)	975	4А150 S6	11	975	КВСБ-Пд	9	2	-20	17	289100 (137000)	162 (15,2)	С фильтром ФЯВ (см. лист 27.28)
														КВСБ-Пд	9	2	-30	17	292740 (251710)	142 (14,2)	
														КВББ-Пд	9	2	-40	17	356380 (306430)	162 (16,2)	
П9	1	Окрасочный участок	А10095-2	В-Ц4-70	10	1	Л0°	32000	950 (95)	975	4А160 М6	15	975	КВСБ-Пд	9	2	-20	17	385860 (331780)	170 (17)	С фильтром ФЯВ (см. лист 27.28)
														КВББ-Пд	9	2	-30	17	493040 (423940)	193 (19,3)	
														[illegible]	9	2	-40	17	600230 (516100)	115 (11,5)	
П10	1	Окрасочный участок	А2,5095-2а	В-Ц4-70	2,5	1	Пр0°	500	620 (62)	2750	4А63А2	0,37	2750	КВСБ-Пд	6	1	-20	17	6040 (5190)	20 (2)	С фильтром ФЯВ (см. лист 27.28)
														КВСБ-Пд	6	1	-30	17	7710 (6630)	20 (2)	
														КВСБ-Пд	6	1	-40	17	9390 (8970)	20 (2)	
П11	1	Краскоприготовительная, венткамера	А4110-2	В-Ц4-70	4	1	Л0°	3800	500 (50)	1420	4А80А4	1.1	1420	КВСБ-Пд	6	1	-20	18,1	47090 (40490)	76 (7,6)	С фильтром ФЯВ (см. лист 27.28)
														КВСБ-Пд	6	1	-30	18,0	59670 (51330)	76 (7,6)	
														КВББ-Пд	6	1	-40	17,9	72290 (62160)	102 (10,2)	
П12	1	Аккумуляторный участок, очистные сооружения, ОУП	А6,3105-1	В-Ц4-70	6,3	1	Л0°	7600	560 (56)	950	4А100L6	2,2	950	КВСБ-Пд	9	1	-20	16	81640 (78800)	105 (10,5)	В теплый период не работает
														КВСБ-Пд	9	1	-30	16	117100 (100684)	105 (10,5)	
														КВББ-Пд	9	1	-40	16	142560 (122520)	141 (14,1)	

8. Горизонтальные воздуховоды систем ВЕ1, В4, В6, В11, В13, В18 проложить с подъемом 0,001 в направлении движения газовоздушной смеси.
9. Толщину стали для воздуховодов принять по приложению П п.2 СНиП II-33-75.
10. Защиту от коррозии воздуховодов вентиляционных систем выполнить согласно СНиП 2.03.11-85 в соответствии с таблицей:

NN систем	Группа газов (паров)		Степень агрессивности		Степень очистки по ГОСТ 9.402-80		Группа лакокрасочных покрытий	
	внутри	снаружи	внутри	снаружи	внутри	снаружи	внутри	снаружи
В2, В17, ВЕ3	В	А	среднеагрессивная	неагрессивная	2	4	IIIх-4(10)	Iп-2(55)
ВЕ2	А	А	неагрессивная	неагрессивная	3	4	Iп-2(55)	Iп-2(55)
В6, В8, В9, В15, В18	Б	А	агрессивная	неагрессивная	2	4	IIIх-2(60)	Iп-2(55)

Замену покрытий производить в соответствии с приложением 10 таблицы 48 СНиП 2.03.11-85.

11. Воздуховоды систем П2, В17, ВЕ3, прокладываемые ниже отм. 0,000, выполнить из асбестоцементных труб по ГОСТ 539-80.
12. Трубопроводы системы отопления краскоприготовительной, окрасочного участка, зарядной, а также воздуховоды систем В6 и В18 присоединить не менее чем в 2х местах к контуру заземления.
13. В целях самокомпенсации трубопроводы не доводить на 50 мм до смежных строительных конструкций.

ГИП	Финкер		ТП-503-4-43.86 -ОВ	
Н.контр.	Сахновская		Автотранспортное предприятие на 650 легковых автомобилей-такси с закрытой стоянкой.	
Нач.отд.	Спинко		Производственный корпус.	Стадия: РП; Лист: 4; Листов:
Рук. гр.	Волощенко		Общие данные (продолжение)	Минавтотранс РСФСР ГИПРОАВТОТРАНС
Ст. инж.	Соколенкова			
Инженер	Толкачева			

Привязан:

Инв. №

Подпись и дата | Взам. инв. №

продолжение

№ систем	Кол. систем	Наименование обслуживаемого помещения (технологического оборудования)	Тип вентустановки	Вентилятор: Тип, исполнение по взрывозащите	Вентилятор: №	Вентилятор: Схема исполнения	Вентилятор: Положение	Вентилятор: L м³/ч	Вентилятор: P Па (кгс/м²)	Вентилятор: n об/мин	Электродвигатель: Тип, исполнение по взрывозащите	Электродвигатель: N, кВт	Электродвигатель: n, об/мин	Воздухонагреватель: Тип	Воздухонагреватель: №	Воздухонагреватель: Кол. шт	Температура нагревания: от	Температура нагревания: до	Расход тепла Вт (ккал/ч)	ΔP Па (кгс/м²)	
П13	1	Участок ремонта приборов питания, кислотная, шиномонтажный участок	А5095-20	В-Ц4-70	5	1	Пр0°	4460	630 (63)	1415	4А80В4	1.5	1415	КВСБ-Пз	6	1	-20	16	53780 (46240)	60 (6)	В теплый период не работает
														КВСБ-Пз	6	1	-30	16	68720 (59090)	60 (6)	
														КВББ-Пз	6	1	-40	16	83660 (71930)	85 (8,5)	
П14	1	Зарядная	А-4110-2	В-Ц4-70	4	1	Пр0°	2860	630 (63)	1420	4А80А4	1.1	1420	КВСБ-Пз	6	1	-20	15,5	34010 (29240)	68 (6,8)	
														КВСБ-Пз	6	1	-30	15,6	43680 (37560)	68 (6,8)	
														КВСБ-Пз	6	1	-40	15,6	53270 (45800)	68 (6,8)	
У1, У2	2	Зона ТО-2 и ТР (-20°С)	А6,3105-1	В-Ц4-70	6,3	1	Пр.180° Л180°	6365		950	4А100L6	2.2	950	КВБ-П	8	2	12	40,3	60340 (51880)	40 (4)	Завесы двухсторонние. Характеристика дана на один стояк
		(-30°С)	А6,3105-1	В-Ц4-70	6,3	1	Пр.180° Л180°	7450		950	4А100L6	2.2	950	КВБ-П	8	4	12	49,1	92700 (79710)	33 (5,3)	
		(-40°С)	А6,3105-1	В-Ц4-70	6,3	1	Пр.180° Л180°	8350		950	4А100L6	2.2	950	КВБ-П	8	4	12	57,9	128930 (110910)	28 (2,8)	
В1	1	Агрегатно-механический участок	А2,5100-2	В-Ц4-70	2,5	1	Л0°	1570	580 (58)	2740	4А63В2	0,55	2740								С 3-мя вцнинот
В2	1	Медницко-кузнечный участок	А3,15105-1	В-Ц4-70	3,15	1	Пр.0°	1800	320 (32)	1365	4А63В4	0,37	1365								
В3	1	Медницко-кузнечный участок	—	В-Ц4-70 И1-03А	3,15	1	Л0°	1130	350 (35)	1370	В63В4 Н2Т3	0,37	1370								С резервом
В4	1	Медницко-кузнечный участок	А2,5110-1	В-Ц4-70	2,5	1	Пр0°	530	270 (27)	1375	4А56А4	0,12	1375								
В5	1	Участок ремонта электрооборудования и радиооборудования	А2,5110-1	В-Ц4-70	2,5	1	Пр0°	850	220 (22)	1375	4А56А4	0,12	1375								
В6	1	Зарядная	5-100-1 II С-Т4	В-Ц14-46 -5В-01.92	5В	1	Л0°	4500	850 (85)	960	В132S6 Н4Т4	5,5	960								С резервом
В7	1	Аккумуляторный участок	А4095-2	В-Ц4-70	4	1	Л0°	2160	380 (38)	1390	4А71А4	0,55	1390								
В8	1	Аккумуляторный участок	А5095-20	В-Ц4-70	5	1	Л0°	4220	650 (65)	1415	4А80В4	1,5	1415								
В9	1	Кислотная	А3,15105-1	В-Ц4-70	3,15	1	Л0°	1120	360 (36)	1365	4А63В4	0,37	1365								

14. Антикоррозийное покрытие и теплоизоляцию трубопроводов узла управления и транзитов, теплоснабжения установок приточных систем и отопления в подпольных каналах выполнить в соответствии с таблицей:

Место прокладки	Теплоизоляция: Диаметр трубопровода	Теплоизоляция: Толщина изоляции	Теплоизоляция: Материал изоляции	Теплоизоляция: Покровный слой	Антикоррозийное покрытие
Помещение	20÷159×4,5	40	Холсты из штапельного волокна базальтовых пород	Стеклоцемент текстолитовый	Комбинированное покрытие. Краской БТ-577 в 2 слоя и грунтовкой ГФ-021
Подпольные каналы	20÷40	50			Изол в 2 слоя по холодной изольной мастике.

15. Диаметры трубопроводов, не указанные на схемах, [illegible] равными 20 мм,
16. Трубопроводы отопления в помещении зарядной выполнить на сварке. Арматуру установить за пределами помещения.
17. Строительную часть вентиляционных камер, конструкцию каналов см. в строительной части проекта.
18. Схемы автоматизации вентсистем см. в электротехнической части проекта.
19. Крепление воздуховодов выполнить по серии 5.904-1, крепление трубопроводов – по серии 4.904-69.
20. Все сантехнические работы выполнить в соответствии со СН и П III-28-75.
21. От поддонов крышных вентиляторов и от колец для сбора конденсата узлов прохода ВЕ опустить дренажные трубопроводы, не доводя их до пола на 1,5м и установить в нижних точках вентили.

Привязан:

Инв. №

ГИП	Финкер	
Н.контр.	Сахновская	
Нач.отд.	Спинко	
Рук. гр.	Волощенко	
Ст. инж.	Соколенкова	
Инженер	Толкачева	

ТП-503-4-43.86-ОВ

Автотехнологическое предприятие на 650 легковых автомобилей-такси с закрытой стоянкой.

Производственный корпус

Общие данные (продолжение)

Стадия	Лист	Листов
РП	5	

Минавтотранс РСФСР ГИПРОАВТОТРАНС Ростовский филиал

Взам. инв. №

Подпись и дата

Инв. № подл.

ТИПОВОЙ ПРОЕКТ 503-4-43.86 АЛЬБОМ II

продолжение

№ систем	Кол. систем	Наименование обслуживаемого помещения (технологического оборудования)	Тип вентустановки	Вентилятор: Техническое по взрывозащите	№	Схема исполнения	Положение	L м³/ч	P Па (кгс/м²)	n об/мин	Электродвигатель: Тип, исполнение по взрывозащите	N, кВт	n, об/мин	Примечание
В10	1	Участок ремонта приборов питания	—	8-44-70 И1-03А	3,15	1	Л 0°	1240	350 (35)	1370	А63Б4 / 42Т3	0,37	1370	с резервом
В11	1	Участок ремонта приборов питания	А25110-1	8-44-70	2,5	1	Пр0°	850	220 (22)	1375	4А56А4	0,12	1375	
В12	1	Шиномонтажный участок	—	8-44-70 И1-03А	3,15	1	90°	935	370 (37)	1370	А63Б4 / 42Т3	0,37	1370	с резервом
В13	1	ОГМ	А25110-1	8-44-70	2,5	1	Пр0°	850	220 (22)	1375	4А56А4	0,12	1375	
В14	1	Краскоприготавительная	—	8-44-70 И1-03А	4	1	90°	3230	470 (47)	1385	80А4 / 42Т3	1,1	1365	с резервом
В15	1	Кузовной участок	А4095-2	8-44-70	4	1	Пр0°	2000	450 (45)	1390	4А71А4	0,55	1390	
В16	1	Кузовной участок	А4095-2	8-44-70	4	1	Пр0°	2000	400 (40)	1390	4А71А4	0,55	1390	
В17	1	Зона ТО-2 и ТР	А4095-2	8-44-70	4	1	Пр0°	2000	310 (31)	1390	4А71А4	0,55	1390	
В18	1	Склад оборотных агрегатов	5-100-1 ТО-74	8-44-46 5-60102	5В	1	Л 0°	4500	650 (65)	960	А132S6	5,5	960	с резервом
В19	1	Обойный участок	[illegible]	[illegible]-70	2,5	1	90°	1200	900 (90)	2940	4А63В2	0,55	2740	с 2-мя ВЦНИИОТ-900
В20	1	Окрасочный участок	—	8-44-70 И1-91К	4	1	Пр0°	2100	500 (50)	1370	А71В4 / 42Т3	0,75	1370	с резервом
В21, В22	2	Агрегатно-механический участок	крышн.	осевой	6,3	6	—	10995	120 (12)	1420	4А80А4У2	1,1	1420	В холодный период не работает
В23	1	Обойный участок	крышн.	осевой	4	6	—	2640	60 (6)	1365	4АА63В4У2	0,37	1365	В холодный период не работает
В24	1	КТП	8КР4.00.25.	6,01	8	—	—	2540	60 (6)	890	4АА63Б6У2	0,25	890	В холодный период не работает
В25	1	Медницко-кузнечный участок	крышн.	осевой	5	6	—	5750	60 (6)	1390	4А71А4У2	0,55	1390	В холодный период не работает
В26	1	Компрессорная	8КР4.00.	25.6.	01	8	—	2400	100 (10)	890	4АА 63Б6У2	0,25	890	В холодный период не работает
В27	1	Участок ремонта электрооборудования и радиооборудования	8КР5.00.	25.6.	01	8	—	4300	200 (20)	900	4А71Б6У2	0,55	900	В холодный период не работает
В28	1	Участок Д2	8КР5.00.	45.6.	01	8	—	7010	40 (4)	915	4АВ0А6У2	0,75	915	
В29, В30	2	Кузовной участок	8КР6.30.	45.6.01		8	—	11085	10 (1)	950	4А100L6У2	2,2	950	В холодный период не работает
В31÷ В33	3	Зона ТО-2 и ТР, линия ТО-1	8КР6.30	25.6.	01	8	—	9920	150 (15)	935	4А90L6У2	1,5	936	
В34, В35	2	Зона ТО-2 и ТР, линия ТО-1	8КР6.30.	45.6.	01	8	—	13115	10 (1)	950	4А100L6У2	2,2	950	В холодный период не работает

Продолжение

№ систем	Кол систем	Наименование обслуживаемого помещения (технологического оборудования)	Тип вентустановки	Вентилятор: Техническое по взрывозащите	№	Схема исполнения	Положение	L м³/ч	P Па (кгс/м²)	n об/мин	Электродвигатель: Тип, исполнение по взрывозащите	N, кВт	n, об/мин	Примечание
В36	1	Шиномонтажный участок	8КР4,00.	25.6.	01	8	—	1675	100 (10)	890	4АА63В6У2	0,25	890	5 холодный период не работает
В37	1	ОГМ	8КР5,00	25.6.	01	8	—	3950	130 (13)	900	4А71В6У2	0,55	900	6 холодный период не работает
В38	1	Склад масел, насосная	А4095-2	8-44-70	4	1	90°	2340	360 (36)	1390	4А71А4	0,55	1390	
Р1	1	Агрегатно-механический участок	ЦНИИОТ	-900	—	—	—	700	215 (215)	2850	4АХ80А2У3	1,5	2850	
Р2	1	Медницко-кузнечный участок	ВЦНИИОТ	-900	—	—	—	700	215 (215)	2850	4АХ80А2У3	1,5	2850	
Р3	1	ОГМ	ВЦНИИОТ	-900	—	—	—	700	215 (215)	2850	4АХ80А2У3	1,5	2850	
Р4	1	Кузовной участок	ВЦНИИОТ	-900	—	—	—	700	215 (215)	2850	4АХ80А2У3	1,5	2850	
ПЕ1	1	КТП												
		холодный период -20°С						320						
		-30°С						245						
		-40°С						195			—	—	—	—
		теплый период 22						2550						
		22						2540						
		21						2570						
ВЕ1	1	Агрегатно-механический участок						1060			—	—	—	Д.00.000-04
ВЕ2	1	Медницко-кузнечный участок						2500			—	—	—	Д.00.000-04
ВЕ3	1	Участок Д-2						350			—	—	—	Д.00.000
ВЕ4	1	Агрегатно-механический участок; склад оборотных агрегатов						480			—	—	—	Д.00.000-02
ВЕ5	1	Окрасочный участок						1860			—	—	—	Д.00.000-06
ВЕ6	1	Краскоприготавительная						110			—	—	—	Д.00.000

Привязан:

Инв.№

ГИП	Финкер	
Н.контр.	Сахновская	
Нач.отд.	Зинка	
Рук.гр.	Волощенко	
Гл.инж.	Гроленко	
Инженер	Гаженко	

ТП-503-4-43.86-ОВ

Автотранспортное предприятие на 650 легковых автомобилей-такси с закрытой стоянкой

Производственный корпус

Стадия	Лист	Листов
РП	5	

Общие данные (продолжение)

Минавтотранс РСФСР Гипроавтотранс

Инв.№ подл. | Подпись и дата | Взам.инв.№

ТИПОВОЙ ПРОЕКТ 503-4-43.86 АЛЬБОМ II.

продолжение

Обозначение системы	Кол. систем	Наименование обслуживаемого помещения (технологического оборудования)	L м³/час	Примечание
ВЕ7	1	Участок ремонта приборов питания	65	Д.00.000
ВЕ8	1	Аккумуляторный участок	80	Д.00.000
ВЕ9	1	Кислотная	30	Д.00.000
ВЕ10	1	Зарядная	340	Д.00.000.02
ВЕ11	1	ИТП	225	Д.00.000-01
ВЕ12	2	Склад запчастей, агрегатов и материалов	2470	Д.00.000-04
ВЕ13				
ВЕ14	1	Склад масел	850	Д.00.000-03
ВЕ15	1	Насосная	100	Д.00.000
ВЕ16	1	Очистные сооружения	840	Д.00.000-04.
ВЕ17	1	Электрощитовая	120	Д.00.000-01
ВЕ18	1	Склад резины	800	Д.00.000-03
ВЕ19	1	Машинная секция	40	Д.00.000
ВЕ20	1	Мужской санузел	75	Д.00.000
ВЕ21	1	Женский санузел	50	Д.00.000
ВЕ22	1	[illegible] участок	50	Д.00.000
ВЕ23	1	ОУП	240	Д.00.000
ВЕ24	1	Вытяжная венткамера в осях 1-1/1; А/1-А/2	80	Д.00.000
ВЕ25	1	Вытяжная венткамера в осях 4/1-5; А/2-Б	30	Д.00.000
ВЕ26	1	Вытяжная венткамера в осях 6-6/1 и В/3-Г	160	Д.00.000
ВЕ27	1	ОГС	380	Д.00.000-01
ВЕ28	1	Мужской санузел	75	Д.00.000
ВЕ29	1	Женский санузел	50	Д.00.000
ВЕ30	1	Кладовая	60	Д.00.000
ВЕ31	1	Пост нанесения антикоррозийной мастики	460	Д.00.000-02

Местные отсосы от технологического оборудования

Технологическое оборудование: Поз.	Наименование	Кол.	Характеристика выделяющихся вредностей	Объем вытяжки, м³/ч: на единицу оборудования	Всего	Характеристика местного отсоса: Обозначение	Применяемые документы	Обозначение системы	Примечание
	Агрегатно-механический участок								
5	Станок точильно-шлифовальный 3Б634	1	абразивно-металлическая пыль	700	700	Встроенный кожух-отсос	по паспортным данным оборудования	Р1	
18	Станок для расточки тормозных барабанов легковых автомобилей Р-117	1	асбестовая пыль	1570	1570	Встроенный отсос-воронка	по паспортным данным оборудования	В1	
24	Установка моечная для мойки деталей М-316	1	пары лабомида	1060	1060	Шкафное укрытие	по паспортным данным оборудования	ВЕ1	
	Медницко-кузнечный участок								
12	Стенд для комплексных работ по ремонту радиаторов Р-209	1	пары соляной кислоты (0,0028 г/с); аэрозоль свинца (0,0000025 г/с)	1800	1800	Встроенная панель равномерного всасывания	по паспортным данным оборудования	В2	
11	Установка для промывки и пропаривания топливных баков 2067	1	бензин (0,00543 г/с)	1130	1130	Встроенное шкафное укрытие	по паспортным данным оборудования	В3	
1	Ванна для закалки в воде мод 8083	1	пары воды	530	530	Панель равномерного всасывания 1П6	Серия 4904-37	В4	

ГИП	Финкер		
Н. контр.	Сахновская		
Нач. отд.	Спинко		
Рук. гр.	Волощенко		
Ст. инж.	Соколенкова		
Инженер	Николаева		

Привязан:

Инв. №

ТП-503-4-43.86 -ОВ

Автотранспортное предприятие на 650 легковых автомобилей-такси с закрытой стоянкой

Производственный корпус

Общие данные (продолжение)

Стадия	Лист	Листов
РП	7	

Минавтотранс РСФСР ГИПРОАВТОТРАНС Ростовский филиал

Инв. № подл. | Подпись и дата | Взам. инв. №

ТИПОВОЙ ПРОЕКТ 503-4-43.86 АЛЬБОМ II

продолжение

Технологическое оборудование			Характеристика выделяющихся вредностей	Объем вытяжки м³/ч		Характеристика местного отсоса		Обозначение системы	Примечание
поз.	Наименование	Кол.		На ед. устр. оборудования	Всего	Обозначение	Применяемые документы		
	Медницко-кузнечный участок								
3	Горн кузнечный на один огонь Р-923	1	окись углерода (0,0133 г/с), тепло	2500	2500	Зонт над горном	по паспортным данным оборудования	ВЕ 2	
13	Точильно-шлифовальный станок 36634	1	абразивно-металлическая пыль	700	700	Встроенный кожух-отсос	по паспортным данным оборудования	Р2	
	Участок ремонта электрооборудования и радиооборудования								
14	Установка для мойки деталей ОРГ-4990Б	1	пары лабомида 101	850	850	панель равномерного всасывания 1ПБ	Серия 4904-37	В5	
	Зарядная								
1	Стеллаж для зарядки аккумуляторов со щелевым отсосом	1	пары серной кислоты (0,00653 г/с), водород	2670	2670	щелевой отсос в стеллаже	$L = n \cdot F_{ст.в.} \cdot U \cdot 3600$; $L = 0{,}08 \cdot 9 \cdot 3600 = 2670$ м³/ч	В6	
	Обойный участок								
4	Верстак специальный с нижним отсосом для разборки подушек и спинок сидений 227Б	1	дорожная пыль	1200	1200	отсос от верстака	по паспортным данным оборудования	В19	
	Аккумуляторный участок								
8	Шкаф вытяжной для электротиглей Р-405Н	1	аэрозоль свинца (0,000003 г/с)	2160	2160	Встроенное шкафное укрытие	по паспортным данным оборудования	В7	

Отопление в рабочее время участков ремонта электрооборудования, агрегатно-механического, обойного, окрасочного, участка Д-2, зон ТО-2 и ТР, линий ТО-1, Д-1, краскоприготовительной, склада оборотных агрегатов принято воздушное, совмещенное с приточной вентиляцией и местными нагревательными приборами. В участках аккумуляторном, кузовном, шиномонтажном, ОГМ, на посту нанесения антикоррозийной мастики, в кислотной, складах и ОГС — местными нагревательными приборами.

В зарядной, медницко-кузнечном участке, участке ремонта приборов питания и в компрессорной местные нагревательные приборы в рабочее время должны отключаться.

Дежурное отопление производственных помещений принято с помощью местных нагревательных приборов.

Основными вредностями, выделяющимися в производственных помещениях являются:

пары ксилола, сольвент, серная и соляная кислоты, водород, аэрозоль свинца, сварочный аэрозоль, окислы азота и марганца, окись углерода, тепло, влага, абразивно-металлическая и асбестовая пыль.

Борьба с выделяющимися вредностями решается комплексом технологических, строительных и санитарно-технических мероприятий.

Проектом вентиляции предусмотрено следующее:

— общеобменная вентиляция для борьбы с вредностями, выделяющимися рассредоточенно по помещению;

— локализация выделяющихся вредностей с устройством местных отсосов;

— ассимиляция теплоизбытков в теплый и подогрев приточного воздуха в холодный период.

Привязан:	ГИП	Финкер		ТП-503-4-43.86-ОВ		
	Н.контр.	Сахновская		Автотранспортное предприятие на 650 легковых автомобилей-такси с закрытой стоянкой		
	Нач.отд.	Спинко		Производственный корпус.	Стадия: РП	Лист: 8
	Рук. гр.	Волощенко		Общие данные (продолжение)	Минавтотранс РСФСР ГИПРОАВТОТРАНС	
Инв. №	Ст. инж.	Соколенко				
	Инженер	Шумарова				

Инв. № подл. | Подпись и дата | Взам. инв. №

продолжение

Технологическое оборудование			Характеристика выделяющихся вредностей	Объем вытяжки, м³/ч		Характеристика местного отсоса		Обозначение системы	Примечание
Поз.	Наименование	Кол.		На единицу оборудования	Всего	Обозначение	Применяемые документы		
	Аккумуляторный участок								
3	Стол для разборки аккумуляторных батарей Э-403Н	1	аэрозоль серной кислоты (0,0017 г/с)	1700	1700	Встроенная панель равномерного всасывания	по паспортным данным оборудования	В8	
4	Ванна для слива электролита Э-404 НЭТ	1	аэрозоль серной кислоты (0,0019 г/с)	1120	1120	Панель равномерного всасывания 1П6	Серия 4.904-37	В8	
7	Ванна для промывки деталей аккумуляторов М301-Б	1	аэрозоль серной кислоты (0,0035 г/с)	1400	1400	Панель равномерного всасывания 1П9	Серия 4.904-37	В8	
	Кислотная								
4	Ванна для приготовления электролита Э-404 НЭТ	1	аэрозоль серной кислоты (0,0019 г/с)	1120	1120	Панель равномерного всасывания 1П6	Серия 4.904-37	В9	
	Участок ремонта приборов питания								
5	Верстак для ремонта карбюраторов Р-901Н	1	пары бензина (0,00555 г/с)	1240	1240	Панель равномерного всасывания 1П9	Серия 4.904-37	В10	
9	Установка для мойки деталей ОРГ 4990Б	1	пары лабомида 101	850	850	Панель равномерного всасывания 1П6	Серия 4.904-37	В11	
	ОГМ								
1	Станок точильно-шлифовальный 3К631	1	абразивно-металлическая пыль	700	700	Встроенный кожух-отсос	по паспортным данным оборудования	Р3	
12	Установка для мойки деталей ОРГ-4990Б	1	пары лабомида 101						

— обеспечение нормируемой кратности воздухообменов во вспомогательных помещениях,

— размещение вентоборудования на покрытии и в вентилируемых венткамерах,

очистка воздуха, удаляемого от точильно-шлифовальных станков, станка для расточки тормозных барабанов легковых автомобилей и верстака для разборки подушек и спинок сидений, в вентиляционных обеспыливающих агрегатах ВЦНИИОТ;

— очистка воздуха, удаляемого из окрасочного участка и поста для нанесения антикоррозийной мастики в окрасочной камере и в гидрофильтре.

— автоматизация приточных систем (кроме системы П10, работающей с производительностью по теплоносителю менее 100 л/час).

Для борьбы с шумом и вибрацией все вентустановки размещаются в выгороженных венткамерах и на покрытии, монтируются на виброоснованиях, соединяются с воздуховодами гибкими вставками.

Вентагрегаты подобраны с низким числом оборотов.

Воздушно-тепловые завесы запроектированы с учетом технологии данного предприятия в соответствии со СНиП II-33-75* и СНиП II-93-74 для предотвращения врывания холодного воздуха при въезде и выезде автомобилей, для нагрева въезжающего транспорта и обеспечения нормативных температур на рабочих местах и вблизи ворот.

В тепловом пункте предусмотрен учет расходов тепла, распределение его по видам теплопотребления.

ТП-503-4-43.86-ОВ					
Автотранспортное предприятие на 650 легковых автомобилей-такси с закрытой стоянкой					
Производственный корпус.	Стадия	Лист	Листов		
	РП	9			
Общие данные (продолжение)	Минавтотранс РСФСР ГИПРОАВТОТРАНС				

Привязан:

Инв. №

ГИП	Финкер	
Н. контр.	Грановская	
Нач. отд.	Спинко	
Рук. гр.	Волощенко	
Ст. инж.	Соколенкова	
Инженер	Шумарова	

Подпись и дата | Взам. инв. №

ТИПОВОЙ ПРОЕКТ 503-4-43.86 АЛЬБОМ II

продолжение

Технологическое оборудование: Поз.	Наименование	Кол.	Характеристика выделяющихся вредностей	Объем вытяжки м³/ч: На единицу оборудования	Всего	Характеристика местного отсоса: Обозначение	Применяемые документы	Обозначение системы	Примечание
	Краскоприготовительная								
3	Шкаф для хранения лакокрасочных материалов Л-903	1	пары ксилола (0,0019 г/с)	850	850	Встроенное шкафное укрытие	по паспортным данным оборудования	В14	
4	Плита мраморная на подставке. Мод. 5143	1	пары ксилола (0,00385 г/с)	1400	1400	Панель равномерного всасывания 1П9	Серия 4.904-37	В14	
2	Краскомешалка СО-140	1	пары ксилола (0,0019 г/с)	1020	1020	Зонт над загрузочным отверстием ф 600	по заданию технологов	В14	
	Шиномонтажный участок.								
8	Верстак для ремонта шин и камер ОРГ-5102	1	пары бензина (0,0112 г/с)	935	935	Панель равномерного всасывания 1П9	Серия 4.904-37	В12	
	Кузовной участок								
4	Стол для газосварочных работ ОКС-7547	1	окислы азота (0,048 г/с) окись железа (0,00425 г/с)	1600	1600	Панель равномерного всасывания 1П9	Серия 4.904-37	В15	
				400	400	Встроенный нижний отсос-решетка	по паспортным данным оборудования	В15	
2	Стол для электросварочных работ ОКС-7523	1	окислы азота (0,045 г/с) марганец (0,0001066 г/с) окись железа (0,00425 г/с)	1600	1600	Панель равномерного всасывания 1П9	Серия 4.904-37	В16	
				400	400	Встроенный нижний отсос-решетка	по паспортным данным оборудования	В16	

Подпись и дата | Взам. инв. №

Привязан:

Инв. №

ГИП	Финкер	
Н. контр.	Сахновская	
Нач. отд.	Спинко	
Рук. др.	Волощенко	
Ст. инж.	Соколенко	
Инженер	Шумарова	

ТП-503-4-43.86-ОВ

Автотранспортное предприятие на 650 легковых автомобилей-такси с закрытой стоянкой

Производственный корпус

Общие данные (продолжение)

Стадия	Лист	Листов
РП	10	

Минавтотранс РСФСР ГИПРОАВТОТРАНС Ростовский филиал

продолжение

Технологическое оборудование			Характеристика выделяющихся вредностей	Объем вытяжки м³/ч		Характеристика местного отсоса		Обозначение системы	Примечание
Поз.	Наименование	Кол.		На единицу оборудования	Всего	Обозначение	Применяемые документы		
	Кузовной участок								
5	Станок точильно-шлифовальный 3Б634	1	абразивно-металлическая пыль	700	700	Встроенный нижний кожух отсос	по паспортным данным оборудования	Р4	
	Зона ТО-2 и ТР								
	Автомобиль „Волга", стоящий на посту	8	окислы азота; окислы углерода (0,00348 г/с) (0,17422 г/с)	350	2800	шланговый отсос	по заданию технологов.	В17	
	Участок Д-2								
	Автомобиль „Волга", стоящий на посту	1	окислы азота; окислы углерода (0,000435 г/с) (0,0218 г/с)	350	350	Герметичный шланговый отсос	По паспортным данным оборудования	ВЕ3	
	Склад оборотных агрегатов								
	Пост для зарядки электропогрузчика	1	серная кислота, водород (0,00653 г/с)	3400	3400	Зонт поворотный 700×900	$L = 0,7 \times 0,9 \times 3600 = 1,5$	В13	
	Окрасочный участок								
2	Камера окрасочно-сушильная:	1							
	– при окраске		пары ксилола (0,164 г/с)	20000	20000	Окрасочная камера	по паспортным данным оборудования	Т1	
	– при сушке		пары ксилола (0,119 г/с)	600	600	Окрасочная камера	по паспортным данным оборудования	Т2	
	Пост нанесения антикоррозийной мастики								
1	Решетка с нижним отсосом воздуха ПЛ-211012 с одним гидрофильтром	1	пары ксилола (0,109 г/с) пары ксилола (0,109 г/с)	32000	32000	Гидрофильтр	по паспортным данным оборудования	Т3 Т4	

ТИПОВОЙ ПРОЕКТ 503-4-43.86 АЛЬБОМ II

ГИП	Финкер		
Н. контр.	Сазоновская		
Нач. отд.	Спинко		
Рук. гр.	Волощенко		
Ст. инж.	Соколенкова		
Инженер	Н[illegible]		

Привязан:

Инв. №

ТП-503-4-43.86 -ОР

Автотранспортное предприятие на 650 легковых автомобилей-такси с закрытой стоянкой

Производственный корпус.

Общие данные (окончание)

Стадия	Лист	Листов
РП	11	

Минавтотранс РСФСР ГИПРОАВТОТРАНС

ТИПОВОЙ ПРОЕКТ 503-4-43.86 АЛЬБОМ II

Инв.№ подл. | Подпись и дата | Взам.инв.№

План на отм. 0,000 между осями 1-4 и А-Б/1

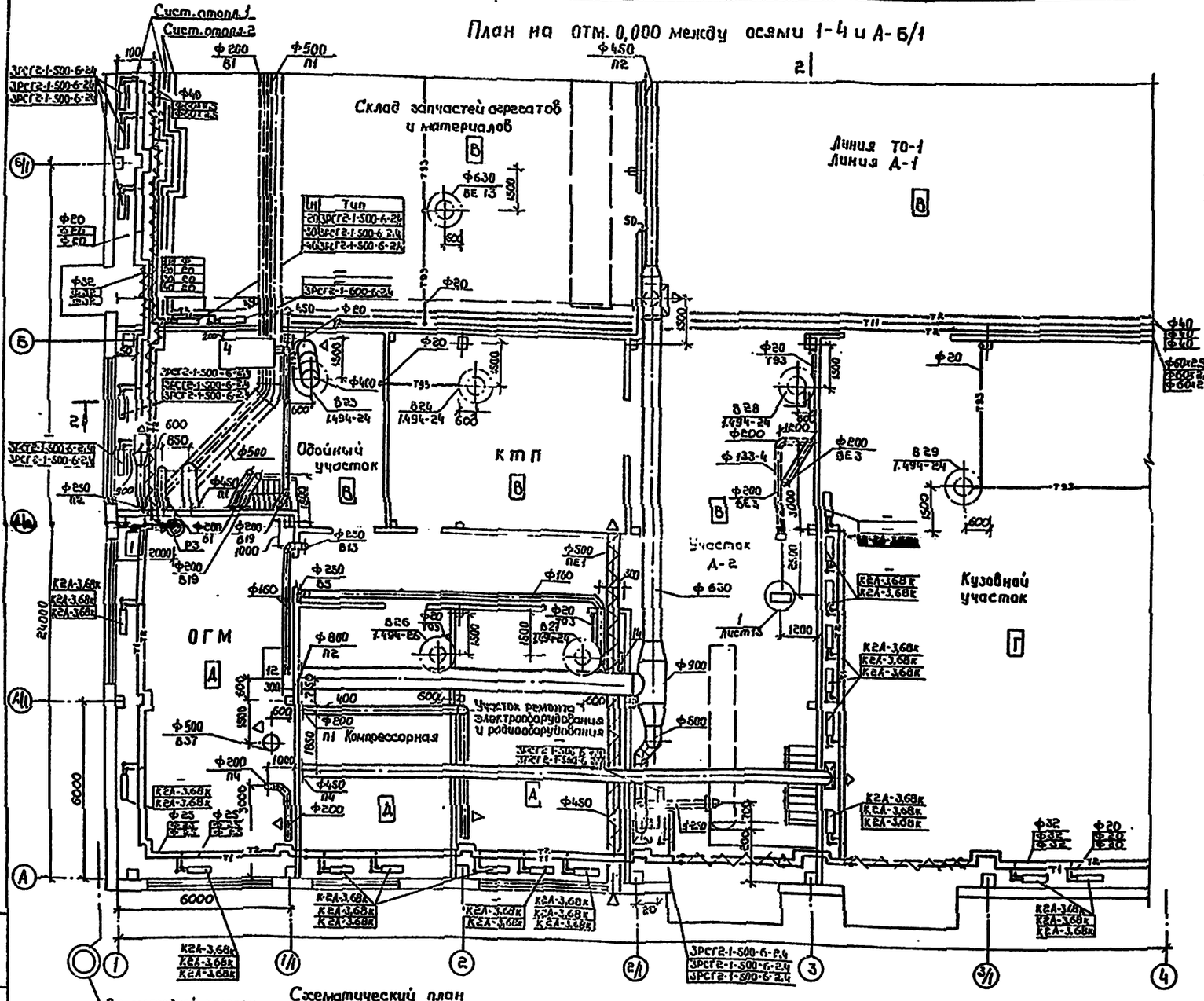

План на отм. 3,000 между осями 1-1/1 и А-А/2

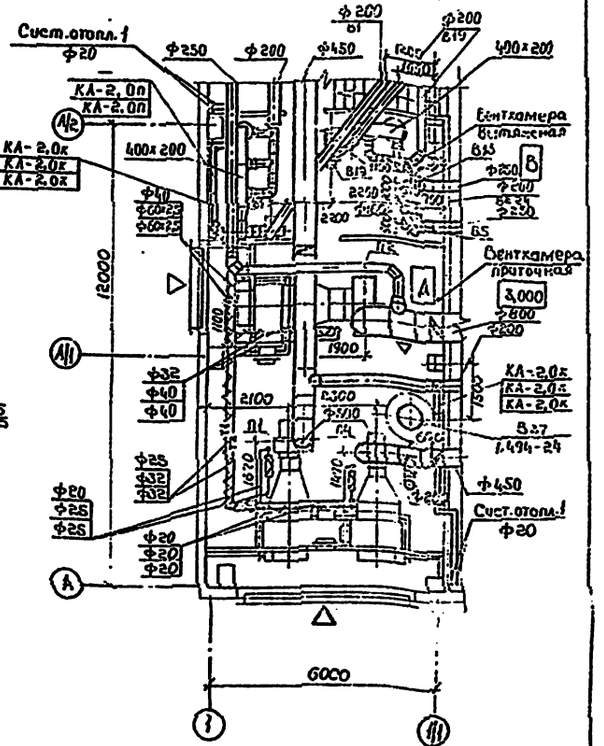

План кровли между осями 6-6/1 и Б/1-Б

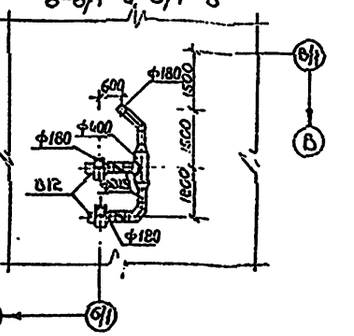

Схематический план

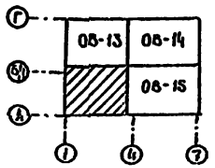

Привязан:			
Инв.№			
Гл.инж.пр	Финкер		
Н.контр.	Сазонбская		
Нач.отд.	Спинко		
Рук.гр.	Волощенко		
Ст.инж.	Соколинтов		
Инж.	Нарсеев		

ТП-503-4-43.86 -ОВ

Автотранспортное предприятие на 630 легковых автомобилей-такси с закрытой стоянкой

Производственный корпус	Стадия	Лист	Листов
	РП	12	

План на отм. 0,000 между осями 1-4 и А-Б/1. План на отм. 3,000 между осями 1-1/1 и А-А/2

Автотранспортное предприятие

ТИПОВОЙ ПРОЕКТ 503-4-43.86 АЛЬБОМ II

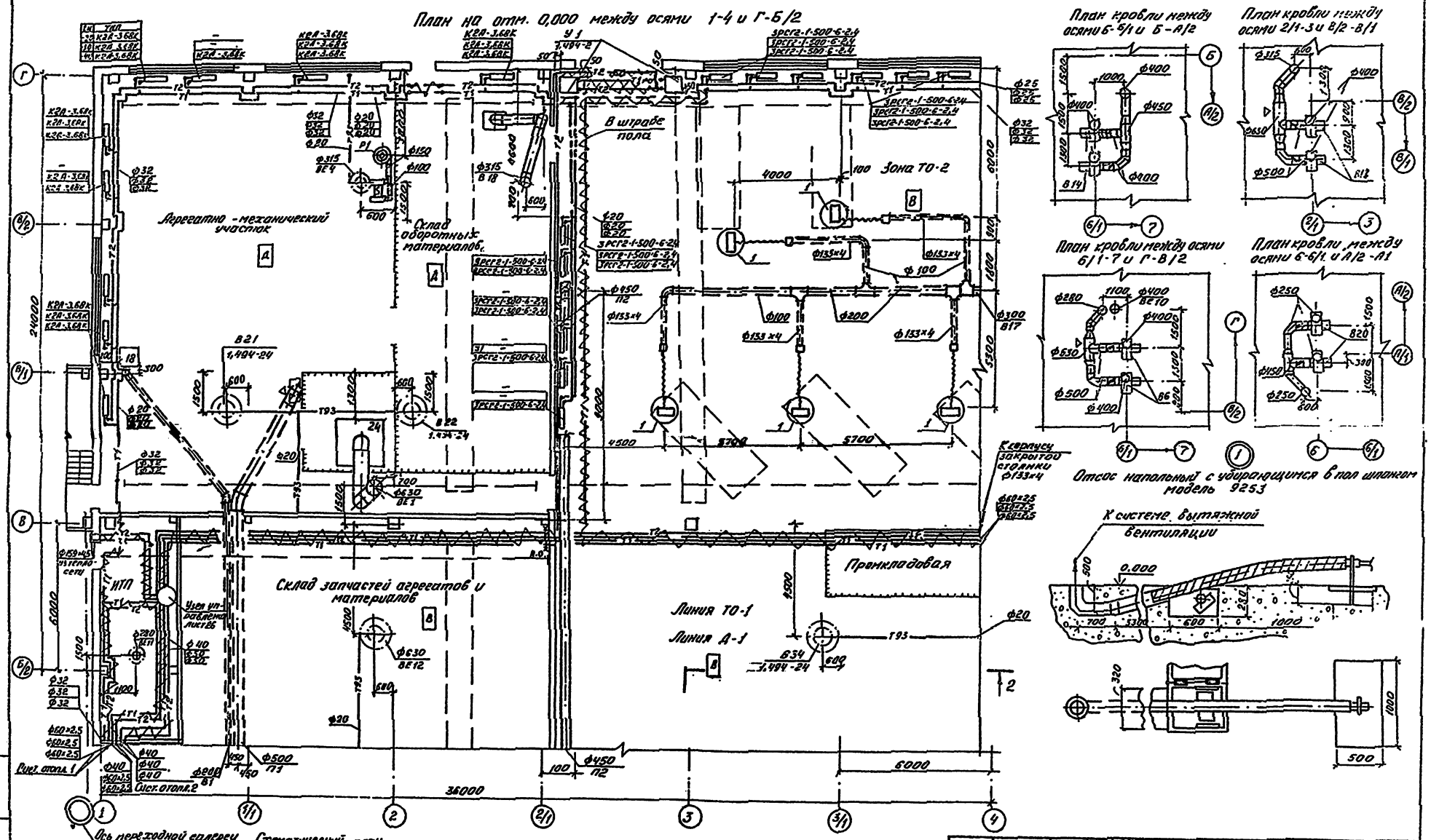

Гл. инжн.	Финкер		ТП 503-4-43.86 ОВ		
Н. контр.	Сахновская		Автотранспортное предприятие на 650 легковых автомобилей-такси с закрытой стоянкой		
Нач. отд.	Спинко		Производственный корпус	Стадия	Лист	Листов
Рук. гр.	Волощенко			РП	13	
Ст. инж.	Соколенкова		План на отм. 0.000 между осями 1-4 и 6/1-Г. План кровли	Минавтотранс РСФСР СИПРОАВТОТРАНС Ростовский филиал		
Инж.	Николаева					

Привязан

Инв. №

Инв. № подл. | Подпись и дата | Взам. инв. №

ТИПОВОЙ ПРОЕКТ 503-4-43.86 АЛЬБОМ II

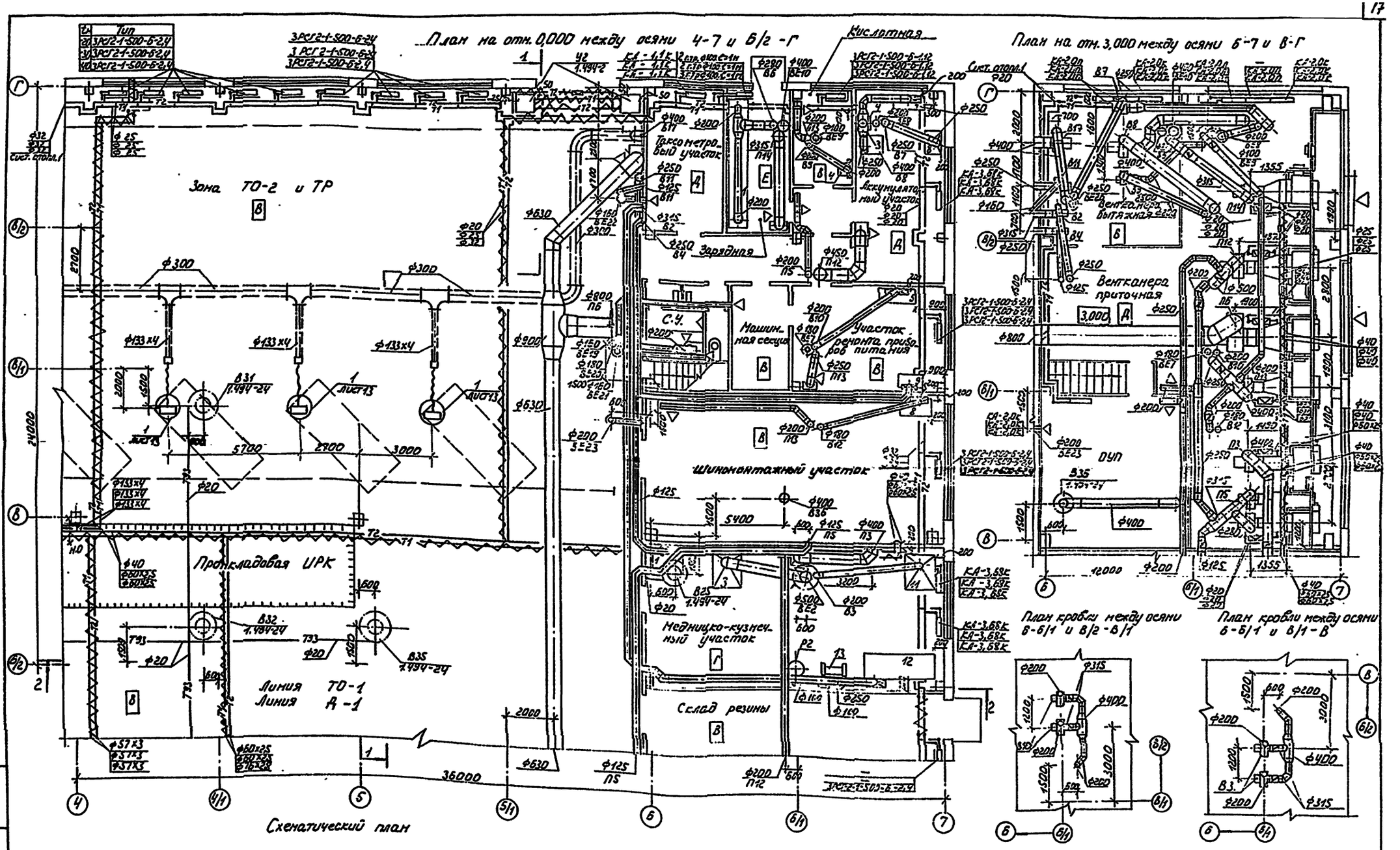

ТП-503-4-43.86 - ОВ	
Автотранспортное предприятие на 600 легковых автомобилей-такси с закрытой стоянкой	
Производственный корпус	Стадия: РП; Лист: 14; Листов:
План на отм. 0,000 между осями 4-7 и Б/2 - Г. План на отм. 3,000 между осями 6-7 и В-Г	Минавтотранс РСФСР ГИПРОАВТОТРАНС Ростовский филиал

Привязан:

Инв. № подл. | Подпись и дата | Взам. инв. №

ТИПОВОЙ ПРОЕКТ 503-4-43.86 АЛЬБОМ II

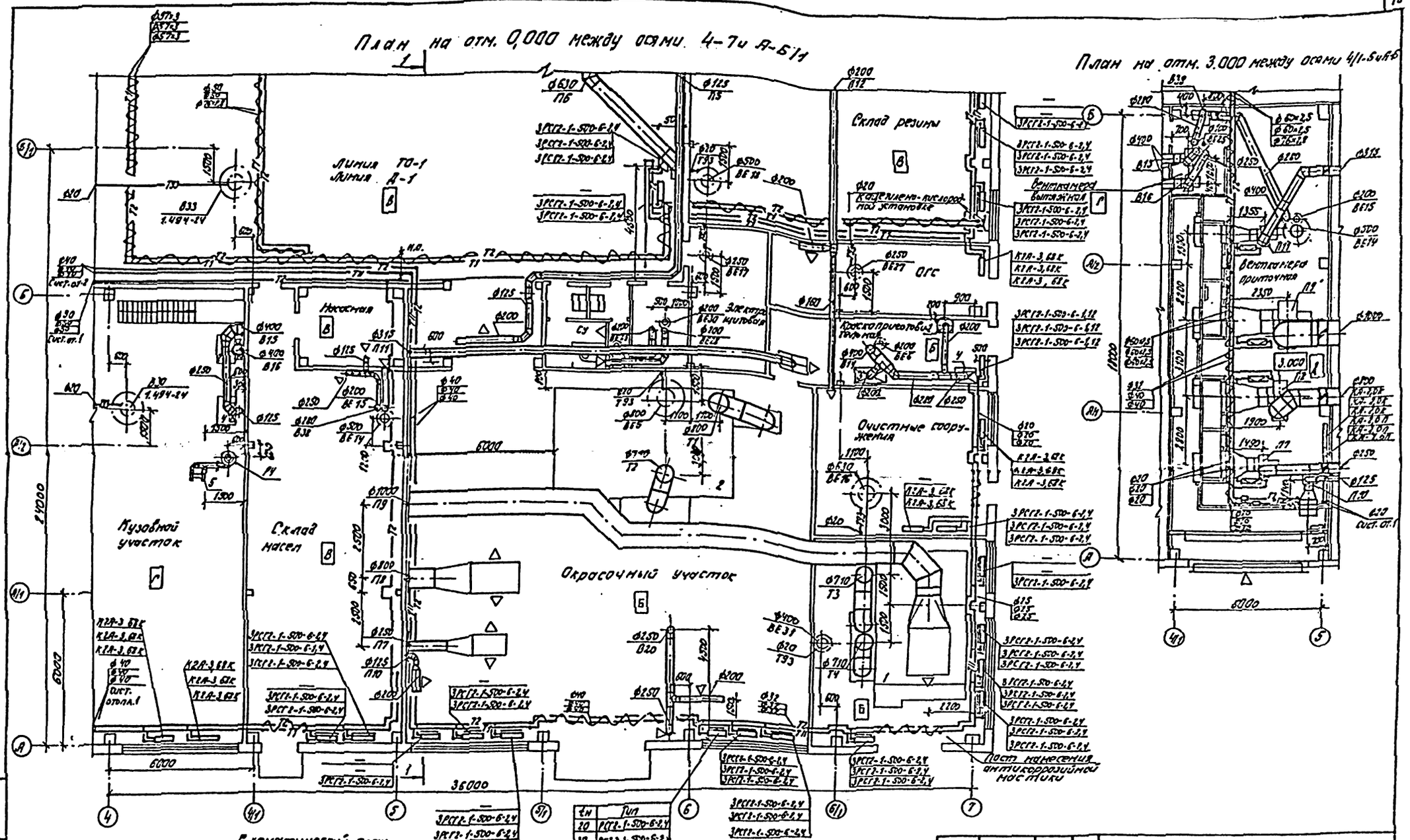

tн	Тип
20	РСГ2-1-500-6-2,4
30	РСГ2-1-500-6-2,4
40	РСГ2-1-500-6-2,4

Гл.ин.пр.	Финкер		
Н.конт.	Рахновская		
Нач.отд.	Слинко		
Рук.гр.	Болоценко		
Инв.№			

Привязан:

ТП 503-4-43.86 – ОВ

Автотранспортное предприятие на 650 легковых автомобилей – такси с закрытой стоянкой

Производственный корпус

Стадия	Лист	Листов
РП	15	

План на отм. 0,000 между осями 4-7 и А-Б/1, План на отм. 3,000 между осями 4/1-5 и А-Б

Минавтотранс РСФСР
ГИПРОАВТОТРАНС
Ростовский филиал

Разрез 1-1 между осями Г-б/г

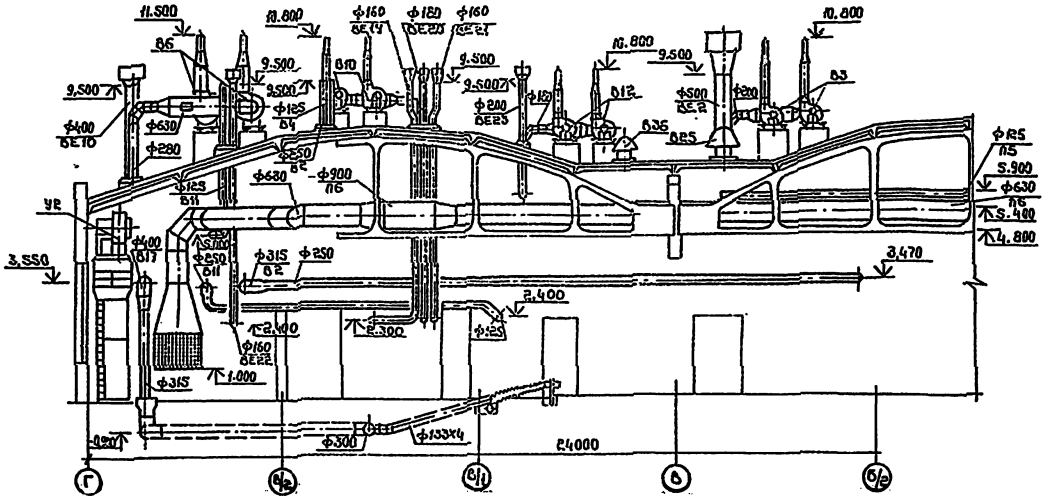

Разрез 1-1 между осями б/1-А

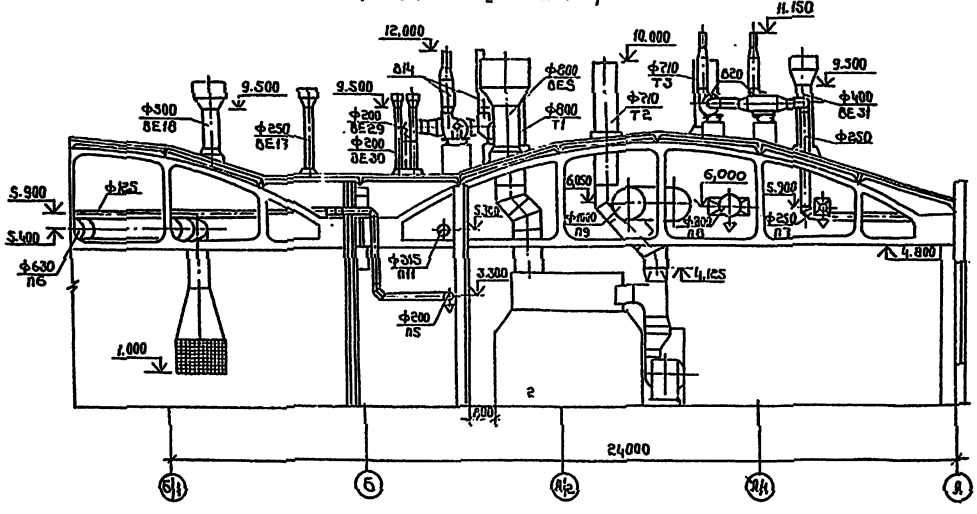

Тепловая изоляция трубопроводов

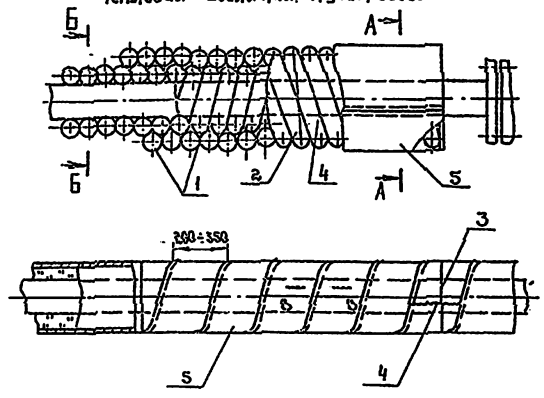

А – А

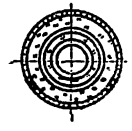

Б – Б

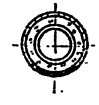

В – В

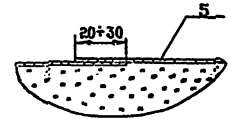

Позиция	Наименование
1	Холсты из штапельного волокна (базальтовые)
2	Кольцо 1,2-0-4 ГОСТ 3282-74* Проволока МСТ-0 ГОСТ 14085-79*
3	Кольцо 2-0-4 ГОСТ 3282-74* Проволока МСТ-0 ГОСТ 14085-79*
4	Сшивка 0,8-0-4 ГОСТ 3282-74* Проволока МСТ-0 ГОСТ 14085-79*
5	Стеклоцемент текстолитовый

Привязан:	ГИП	Финкер	
	Н.контр	Сахновская	
	Нач.отд	Спинко	
	Рук.гр	Волощенко	
	Ст.инж	Соколенко	
Инв.№	Инж.	Шумаров	

ТП-503-4-43.86 – ОВ

Автотранспортное предприятие на 650 легковых автомобилей такси с закрытой стоянкой

Производственный корпус

Стадия: РП | Лист: 16 | Листов:

Разрез 1-1. Тепловая изоляция трубопроводов.

Минавтотранс РСФСР ГИПРОАВТОТРАНС Ростовский филиал

Инв.№ подл. | Подпись и дата | Взам.инв.№

Разрез 2-2 между осями 1÷4

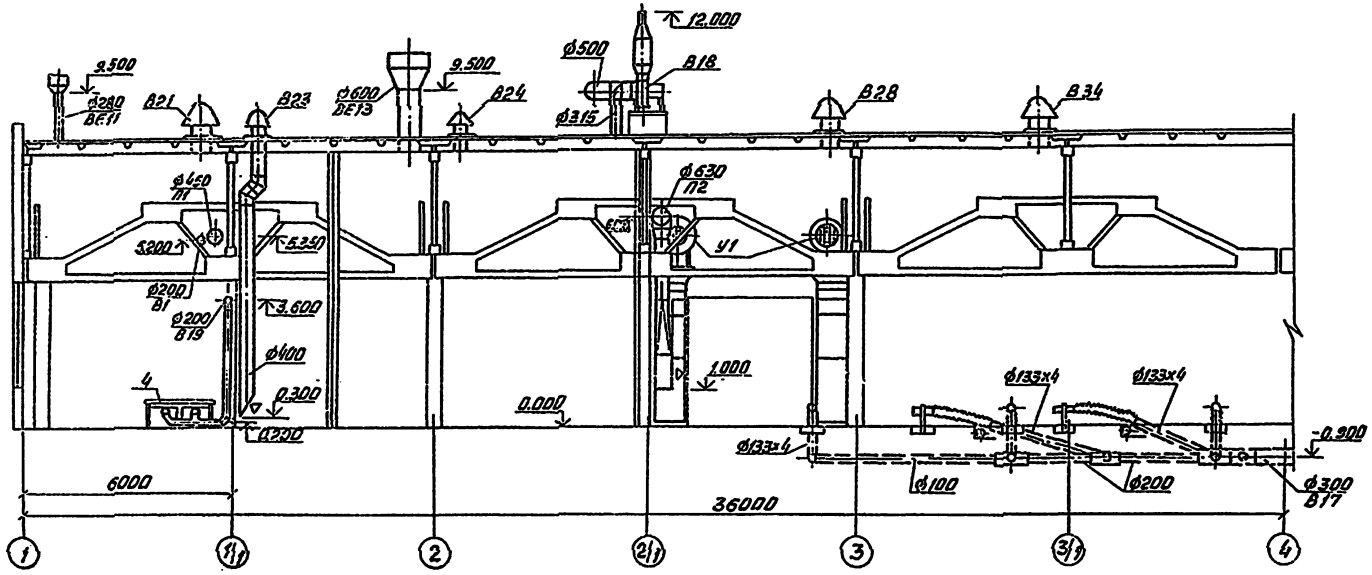

Разрез 2-2 между осями 4÷7

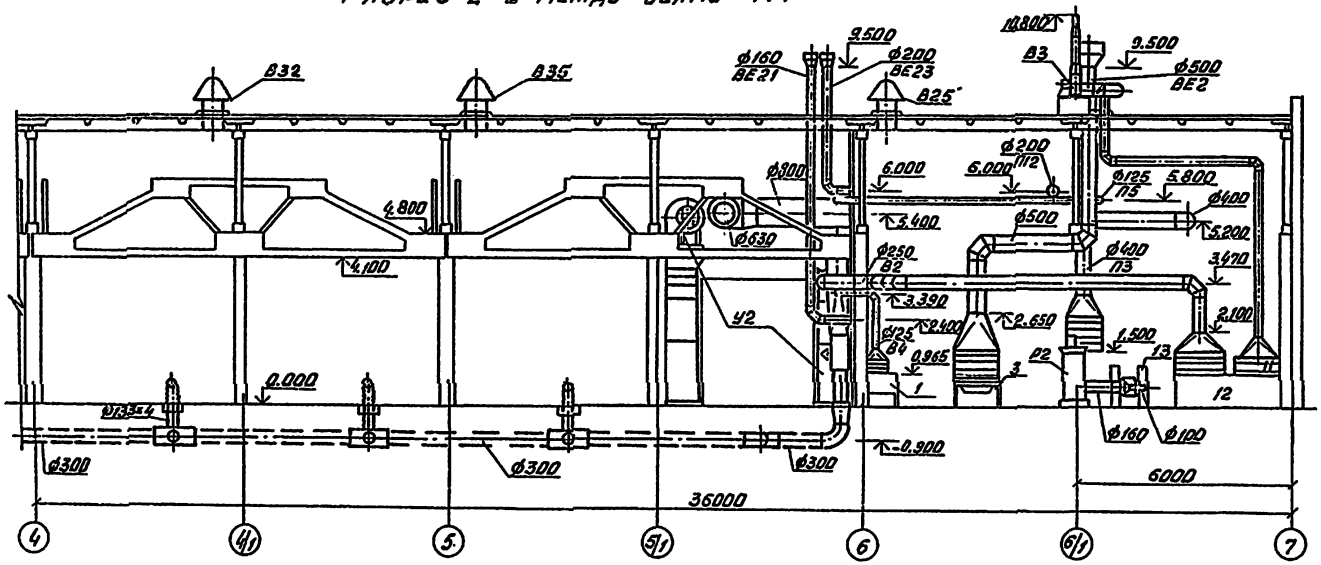

				ТП 503-4-43.86 - ОВ	
				Автотранспортное предприятие на 650 легковых автомобилей-такси с закрытой стоянкой	
Привязан				Производственный корпус	Стадия: РП; Лист: 17; Листов:
				Разрез 2-2	Госкомавтотранс РСФСР Гипроавтотранс Ростовский филиал
		ГИП	Финкер		
		Н.контр.	Сионовская		
		Нач.отд.	Спинко		
		Рук.гр.	Волосенко		
		Ст.инж.	Соколенко		
Инв.№		Инж.	Усенкова		

Инв.№ подл. | Подпись и дата | Взам.инв.№

ТИПОВОЙ ПРОЕКТ 503-4-43.86 АЛЬБОМ II

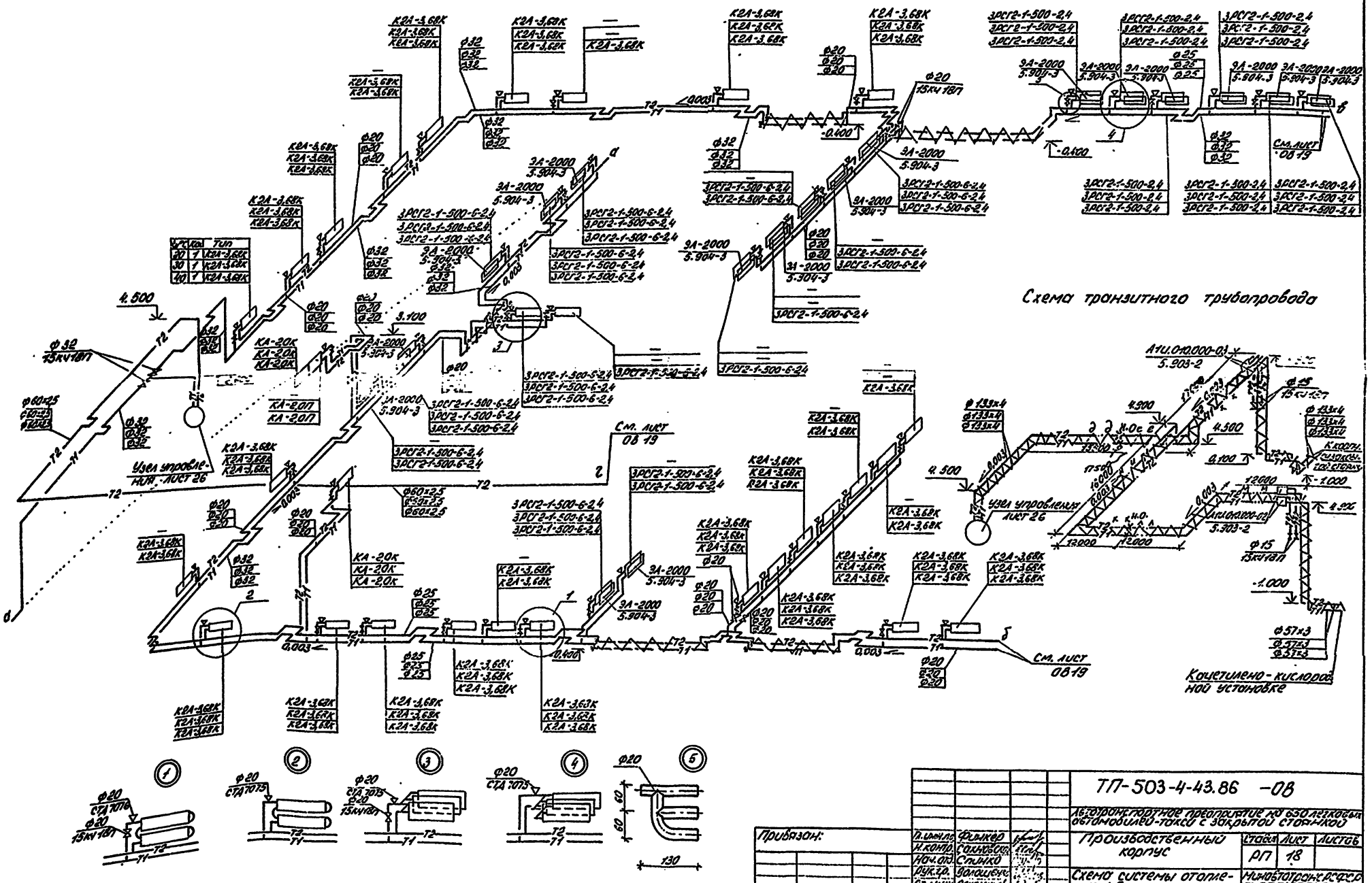

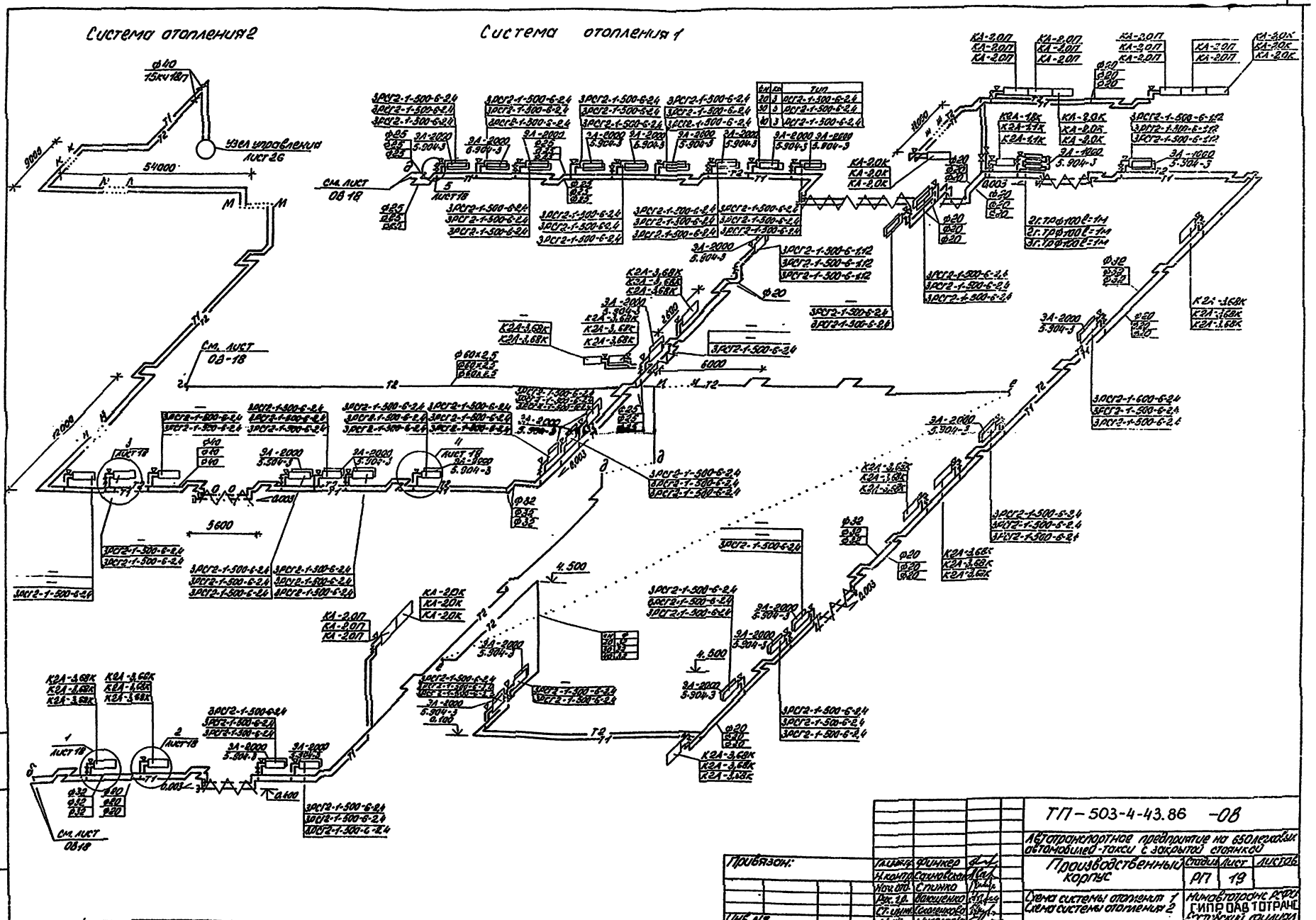
Система отопления 2
Система отопления 1
Узел управления
лист 26
54000
9000
12000
5600
4500
6000
см. лист ОВ 18
см. лист ОВ-18
лист 18
ф40
15кч18п1
ф60х2,5
ф60х2,2
ф60х2,2
ф32
ф34
ф32
ф25
ф32
ф20
ф30
ф20
ф20
ф30
ф20
ф32
ф32
ф32
ф20
ф20
ф20
ф20
ф30
ф20
ф20
ф30
ф20
ф20
ф30

Система теплоснабжения установок У1, У2; П1-П14

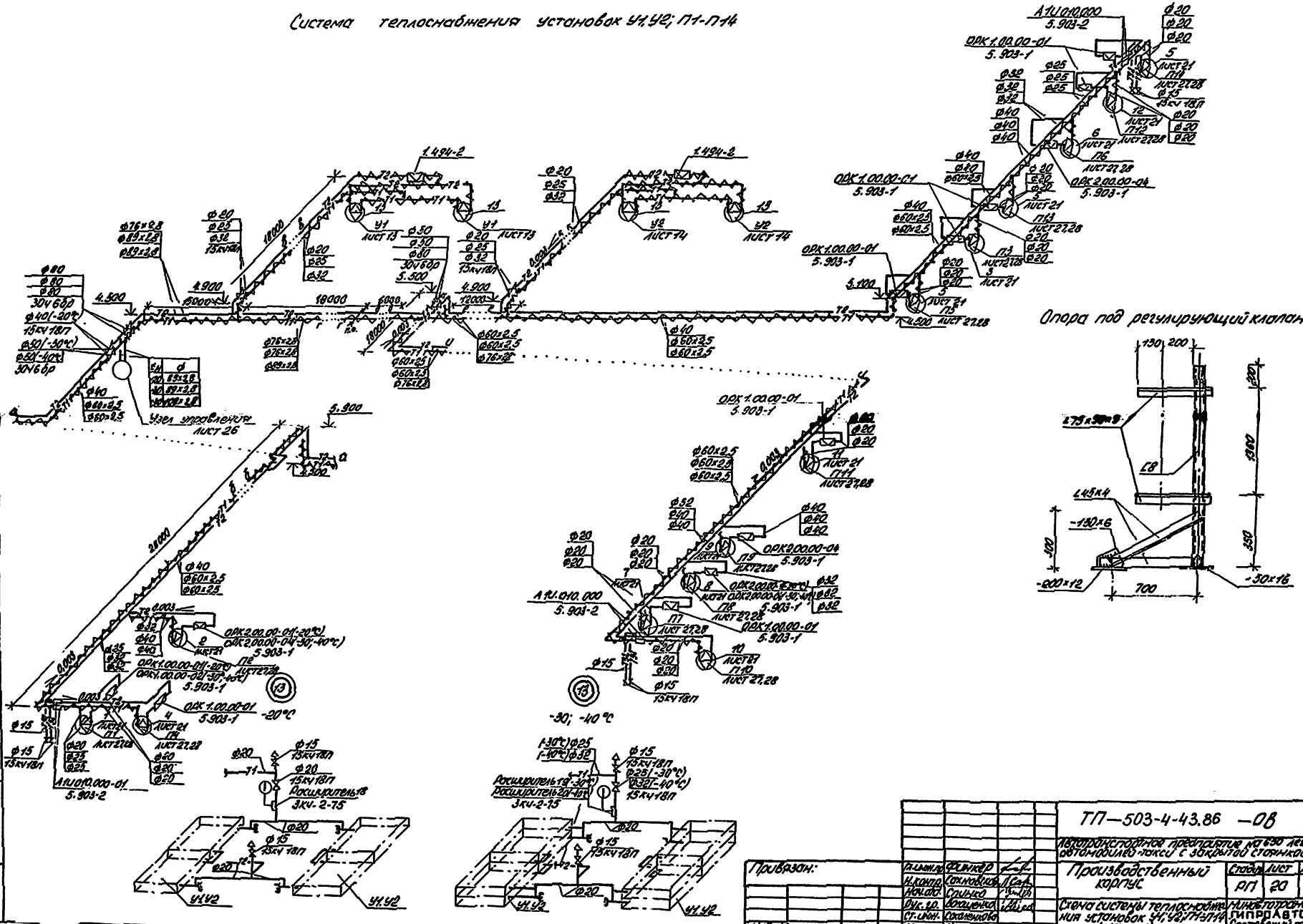

ТИПОВОЙ ПРОЕКТ 503-4-43.86 АЛЬБОМ I

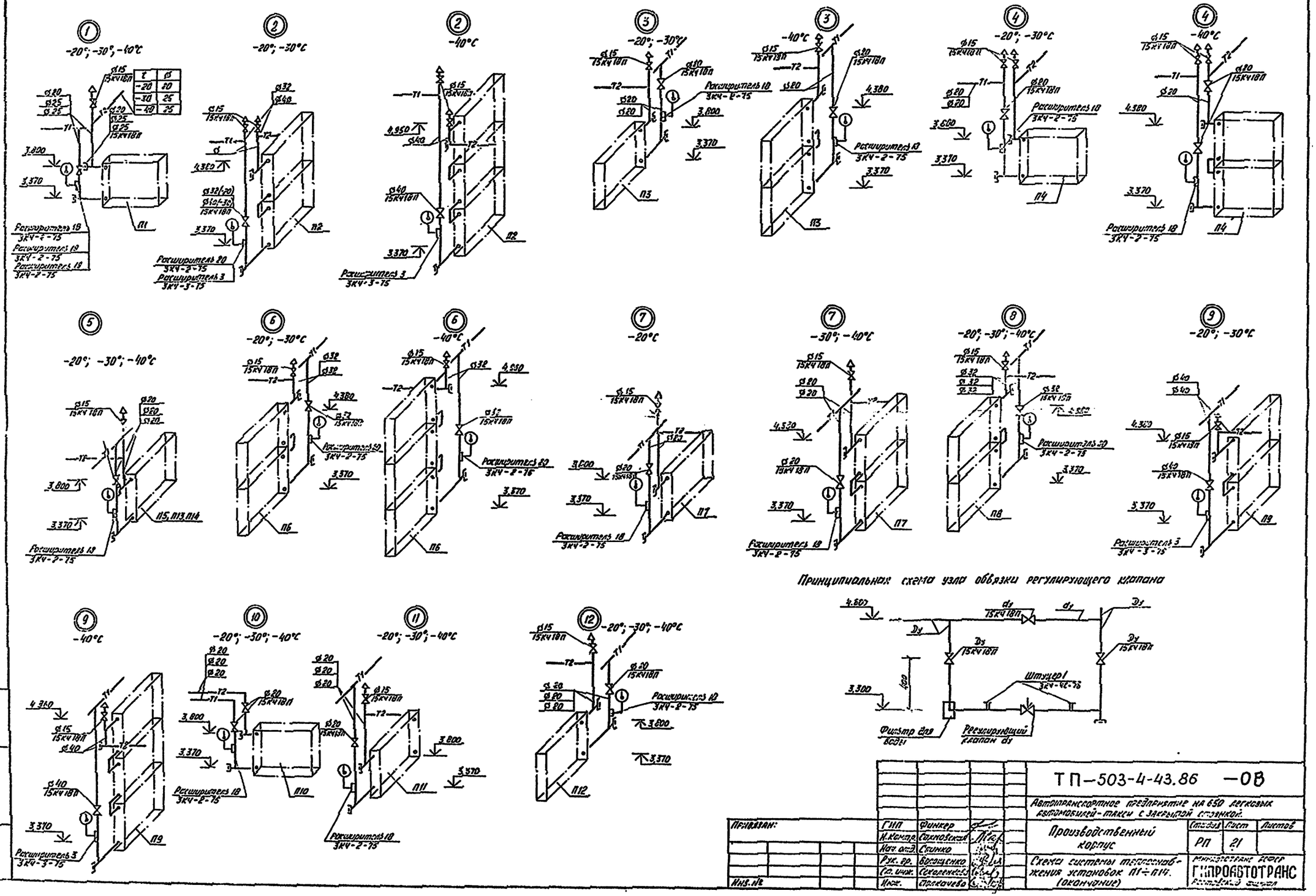

ТП-503-4-43.86 -ОВ			
Автотранспортное предприятие на 650 легковых автомобилей-такси с закрытой стоянкой.			
Производственный корпус	Стадия	Лист	Листов
	РП	21	
Схема системы теплоснабжения установок П1÷П14. (окончание)	Минавтотранс РСФСР ГИПРОАВТОТРАНС Ростовский филиал		

ГИП	Финкер	
Н.контр.	Сахновская	
Нач. отд.	Спинко	
Рук. гр.	Волощенко	
Ст. инж.	Соколенко	
Инж.	Полкачева	

Привязан:

Инв. №

ТИПОВОЙ ПРОЕКТ 503-4-43.86 АЛЬБОМ II

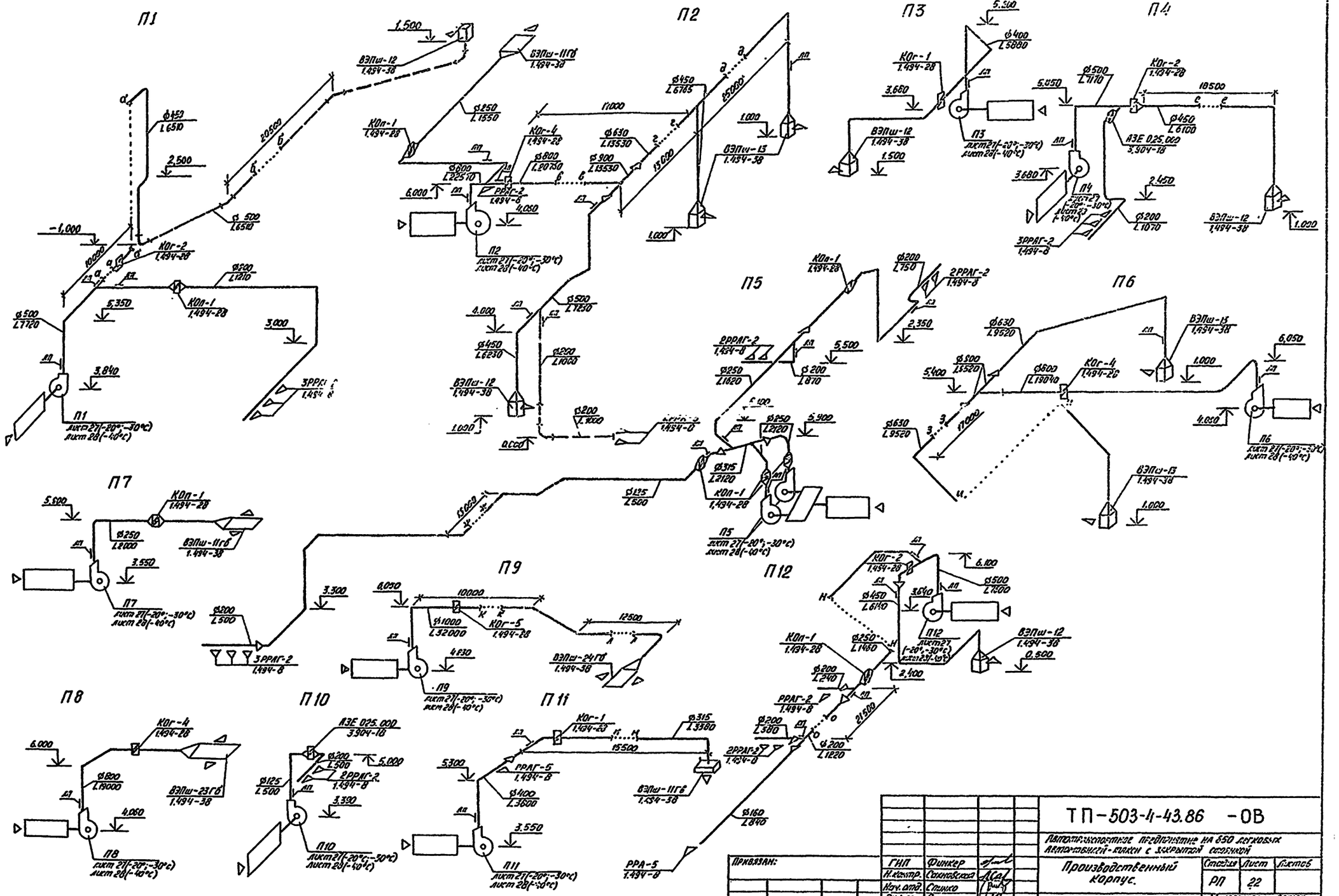

Привязан:				ТП-503-4-43.86 -ОВ	
				Автотранспортное предприятие на 650 легковых автомобилей-такси с закрытой стоянкой	
	ГИП	Финкер		Производственный корпус.	Стадия: РП; Лист: 22; Листов:
	Н.контр.	Сканавская			
	Нач.отд.	Стинко			
	Рук.гр.	Волощенко		Схемы систем П1 ÷ П12.	Минавтотранс РСФСР Гипроавтотранс
	Ст.инж.	Гогосенкова			
Инв.№	Инженер	Шуторова			

ТИПОВОЙ ПРОЕКТ 503-4-43.86 АЛЬБОМ II

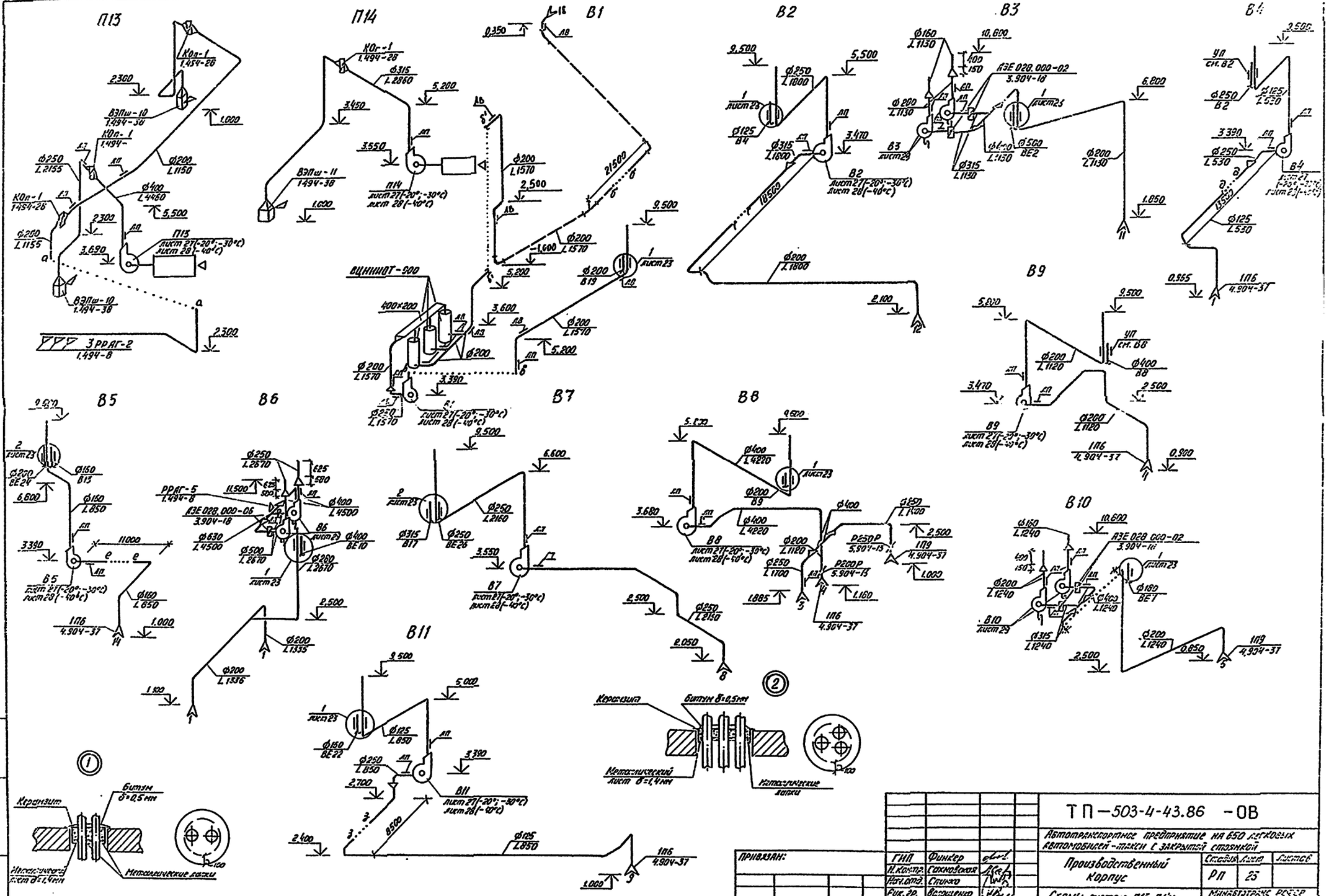

ПРИВЯЗАН:	ГИП	Финкер		ТП—503-4-43.86 -ОВ	
	Н.контр.	Сахновская		Автотранспортное предприятие на 650 легковых автомобилей-такси с закрытой стоянкой	
	Нач.отд.	Спинко		Производственный корпус	Стадия: РП; Лист: 25; Листов:
	Рук.гр.	Волощенко		Схемы систем П13, П14; В1÷В11	Минавтотранс РСФСР ГИПРОАВТОТРАНС Ростовский филиал
	Ст.инж.	Соколенко			
Инв. №					

ТИПОВОЙ ПРОЕКТ 503-4-43.86 АЛЬБОМ II.

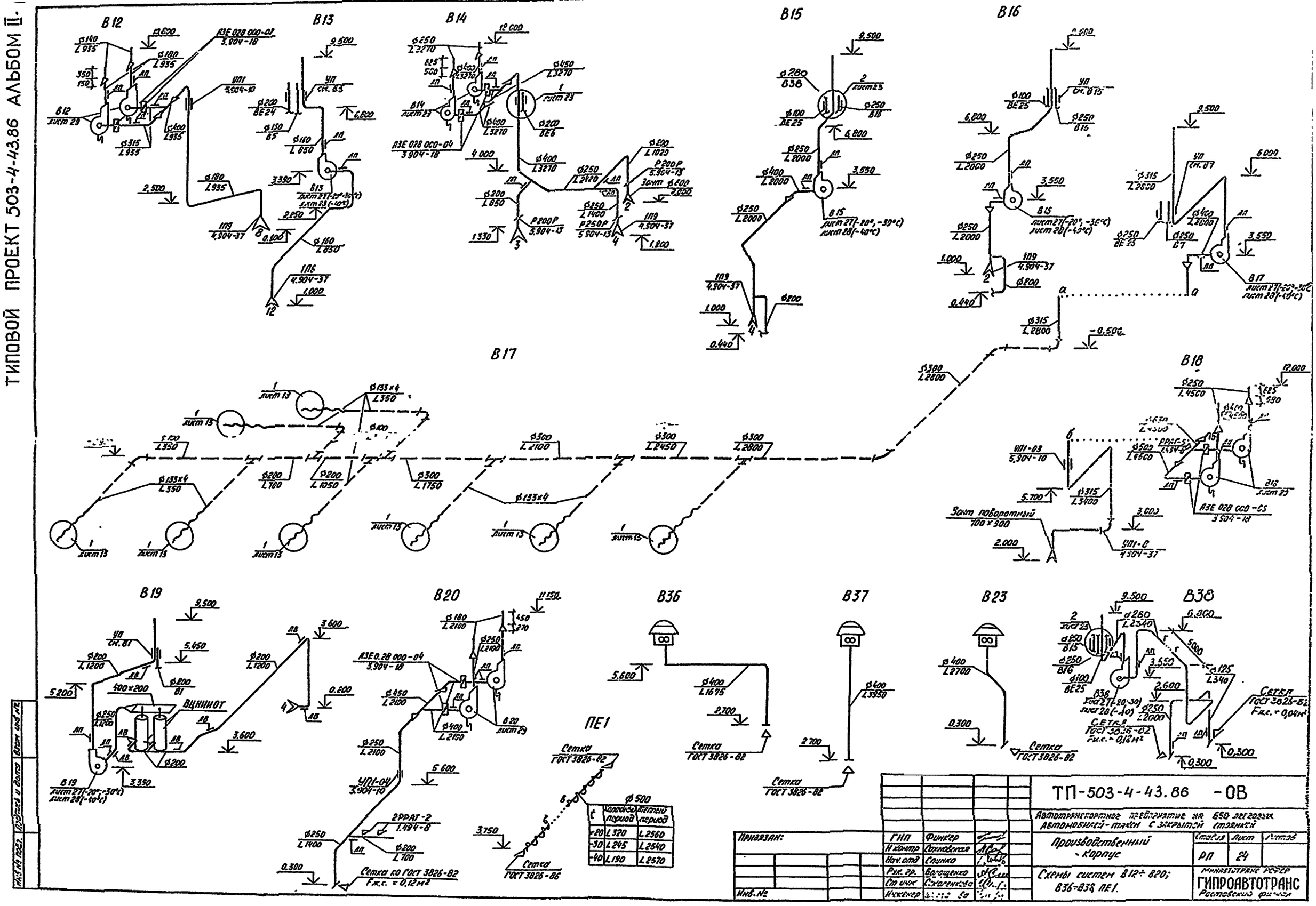

t	Холодный период	Теплый период
+20	L 320	L 2560
-30	L 245	L 2540
-40	L 190	L 2570

ТП-503-4-43.86 -ОВ

Автотранспортное предприятие на 650 легковых автомобилей-такси с закрытой стоянкой

Производственный корпус

Схемы систем В12÷В20; В36÷В38 ПЕ1.

Стадия	Лист	Листов
РП	24	

Минавтотранс РСФСР
ГИПРОАВТОТРАНС
Ростовский филиал

Привязан:

Инв. №

ГИП	Финкер	
Н.контр	Сахновская	
Нач.отд	Спинко	
Рук.гр.	Волощенко	
Ст.инж	Соколенкова	
Инженер		

Инв. № подл. | Подпись и дата | Взам. инв. №

ТИПОВОЙ ПРОЕКТ 503-4-43.86 АЛЬБОМ II

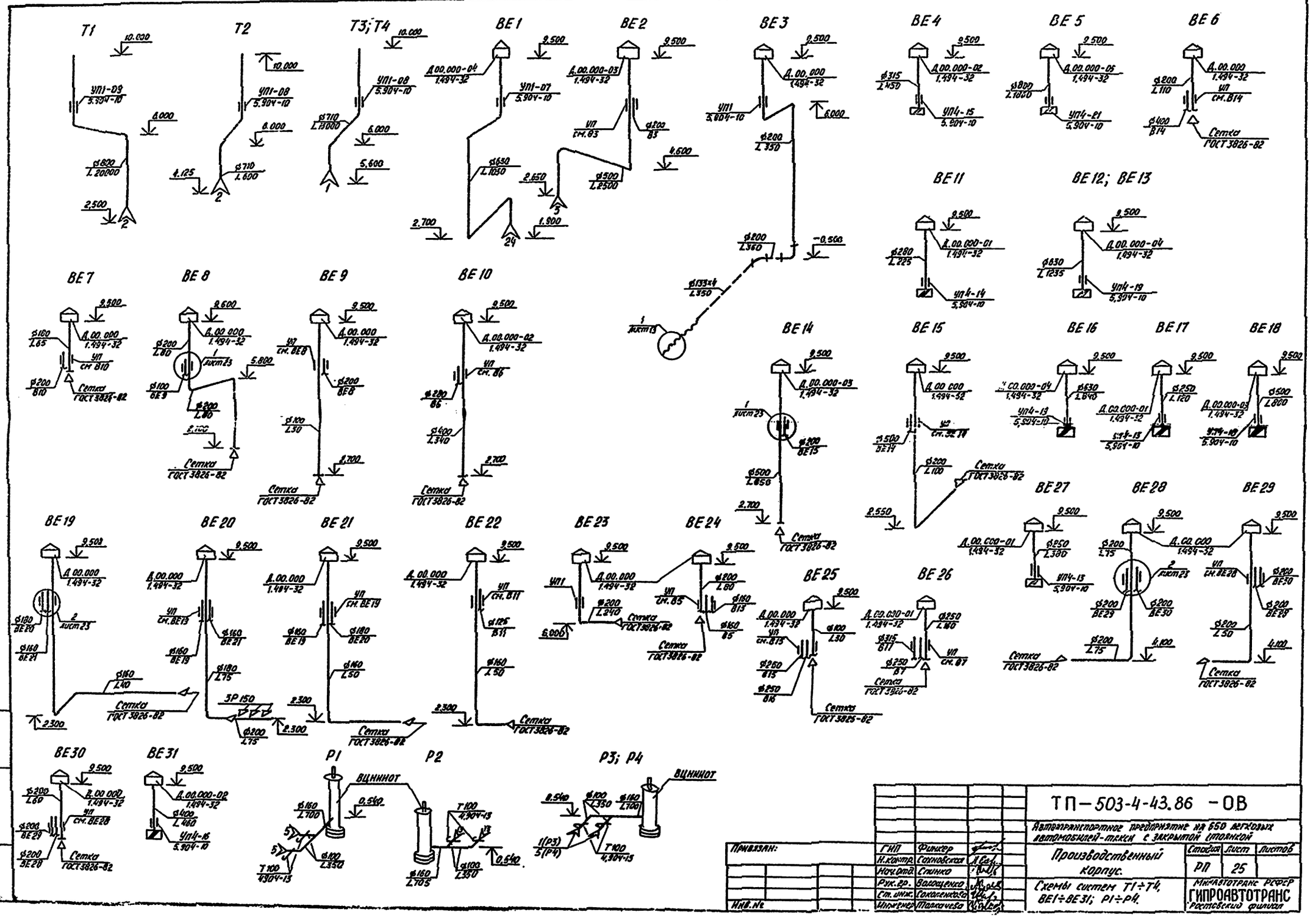

Привязан:	ГИП	Финкер		ТП-503-4-43.86 -ОВ
	Н.контр.	Сахновская		Автотранспортное предприятие на 650 легковых автомобилей-такси с закрытой стоянкой
	Нач.отд.	Спинко		Производственный корпус.
	Рук.гр.	Волощенко		Схемы систем T1÷T4, BE1÷BE31; P1÷P4.
	Ст.инж.	Соколенкова		
Инв.№	Инженер	Толкачева		

Стадия	Лист	Листов
РП	25	

Минавтотранс РСФСР
ГИПРОАВТОТРАНС
Ростовский филиал

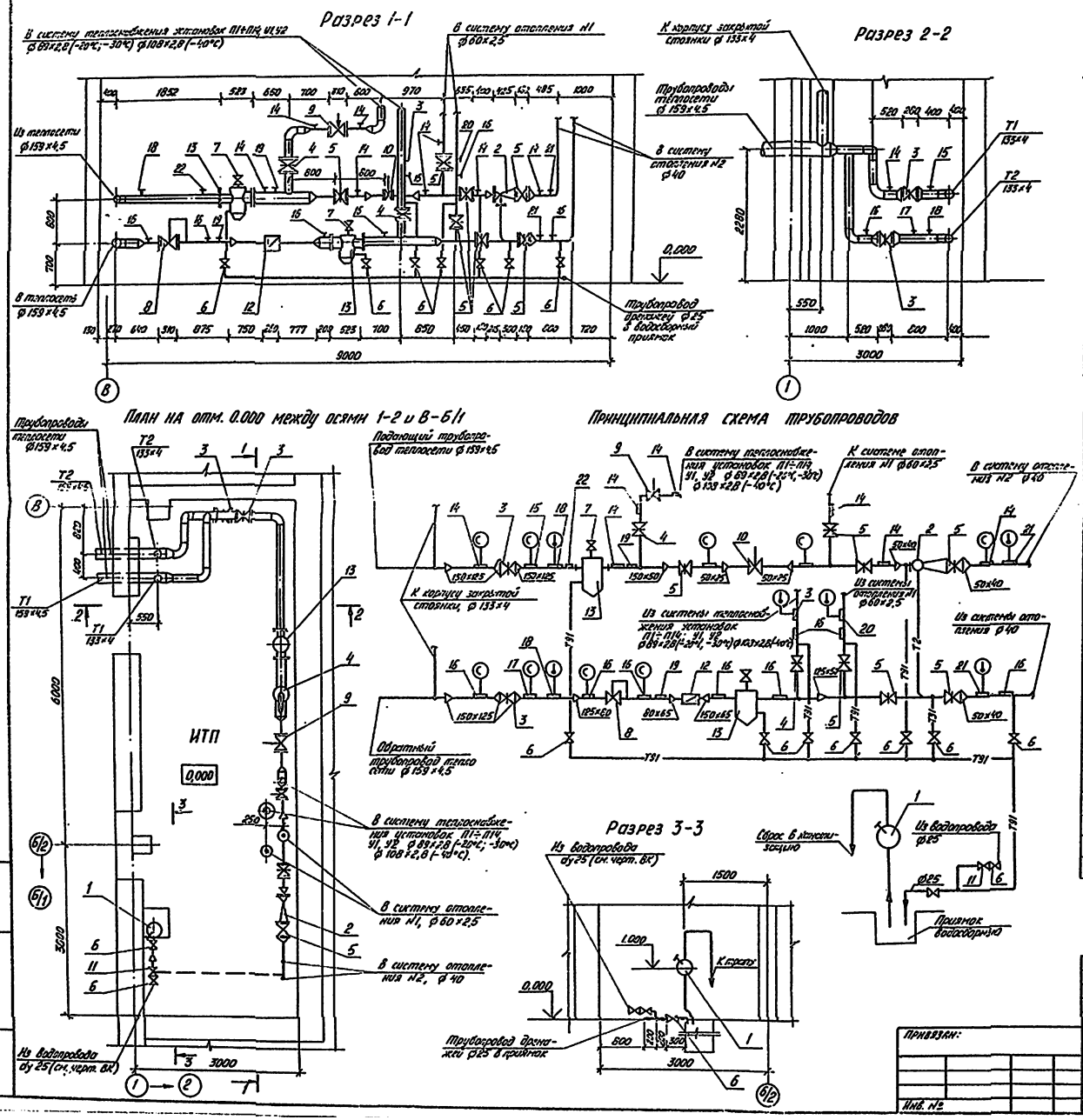

Спецификация

Марка поз.	Обозначение	Наименование	Кол.	Масса ед. кг.	Примечание
1	Р-0,8-30	Насос ручной поршневой	1		
2	N1; dr=15	Элеватор водоструйный			
		$d_c=4$	1		t=-20°C
		$d_c=4,3$	1		t=-30°C
		$d_c=4,5$	1		t=-40°C
3	30с 41 нж1	Задвижка клиновая dy 150	2	97	-20°,-30°,-40°C
4	30ч 6бр	Задвижка параллельная			
		dy 100	2	39,5	t=-40°C
5		dy 80	2	29	t=-20°C,-30°C
		dy 50	7	18,4	-20°,-30°,-40°C
6	15кч 19п2	Вентиль фланцевый dy 25	9	2,7	t=-20°C;-30°C
7	15кч 18п1	Вентиль муфтовый dy 15	2	0,7	-20°,-30°,-40°C
8	УРРД-80	Регулятор давления „до себя" Ду 80	1	21,3	t=-30°C;-40°C
	УРРД-50	Ду 50	1	16,1	t=-20°C
9	УРРД-80	Регулятор расхода Ду 80	1	21,3	t=-30°C;-40°C
	УРРД-50	Ду 50	1	16,1	t=-20°C
10	УРРД-25	Ду 25	1	16,1	-20°,-30°,-40°C
11	15ч 3бр	Клапан обратный Ду 25	1	[illegible]	[illegible]
12	СТВГ-65	Счетчик турбинный			
		горячей воды Ду 65	1		-20°,-30°,-40°C
13	Т 34.06	Грязевик Ду 125	2	67,7	
14	3кч-46-76	Штуцер 1	9	0,15	-20°,-30°,-40°C
15	3кч-53-76	Штуцер 5	1		t=-30°,-40°C
	3кч-46-76	Штуцер 1	1	0,16	t=-20°C
16	3кч-45-70	Штуцер	8	0,23	-20°,-30°,-40°C
17	3кч-53-76	Штуцер 5	1		t=-30°C;-40°C
	3кч-45-70	Штуцер	1	0,23	-20°C
18	3кч-1-75	Бобышка БП1-М27-55	2	0,6	-20°,-30°,-40°C
19	3кч-1-75	Бобышка БП1-М27-55	2	0,6	t=-30°,-40°C
20	3кч-3-75	Расширитель 8	1	2,58	-20°,-30°,-40°C
21	3кч-3-75	Расширитель 3	2	2,28	-20°,-30°,-40°C
22	3кч-46-76	Штуцер 1	1	0,16	t=-30°,-40°C

ГИП	Финкер		
Н.контр.	Сахновская		
Нач.отд.	Спинко		
Рук. гр.	Авдыкиев		
Ст. инж.	Коровкина		

Привязан:

Инв. №

ТП-503-4-43.86 -ОВ

Автотранспортное предприятие на 650 легковых автомобилей-такси с закрытой стоянкой

Производственный корпус.

ИТП. План на отм. 0.000 между осями 1-2 и В-Б/1. Разрезы 1-1, 2-2, 3-3 Схема

Стадия	Лист	Листов
РП	26	

Минавтотранс РСФСР ГИПРОАВТОТРАНС Ростовский филиал

Инв. № подл. | Подпись и дата | Взам. инв. №

Типовой проект 503-4-43.86 Альбом II

1-1

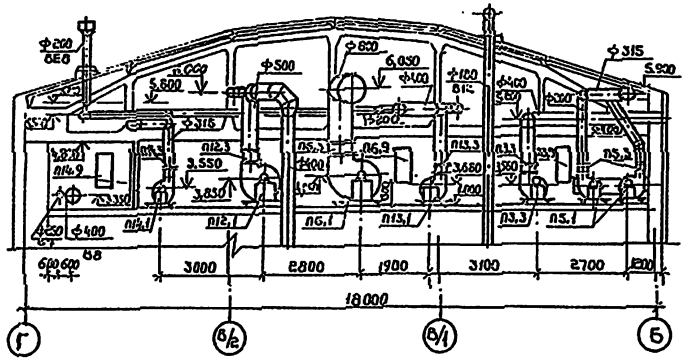

1-1

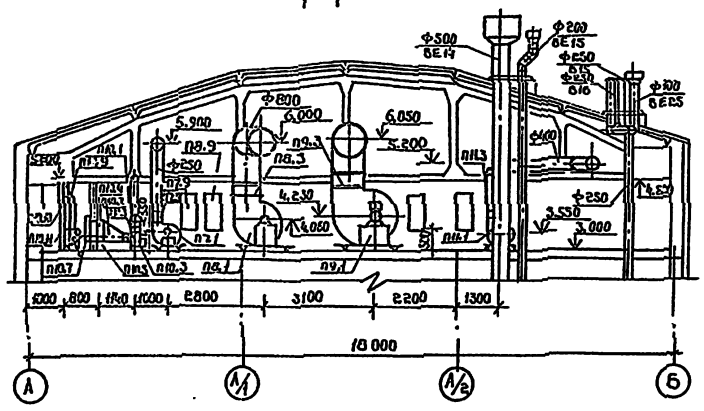

1-1

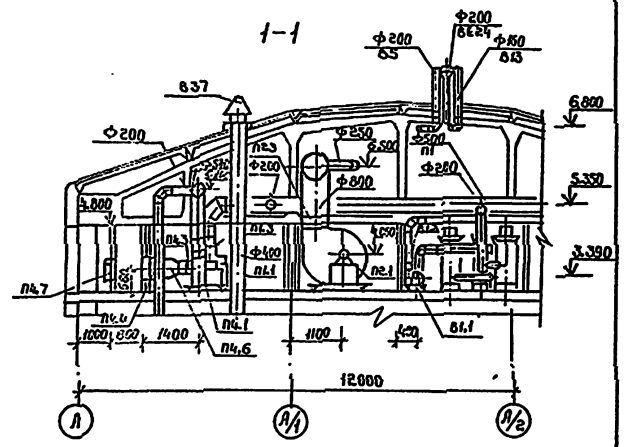

План на отм. 3.300 между осями 6/1-7 и В/1-Г

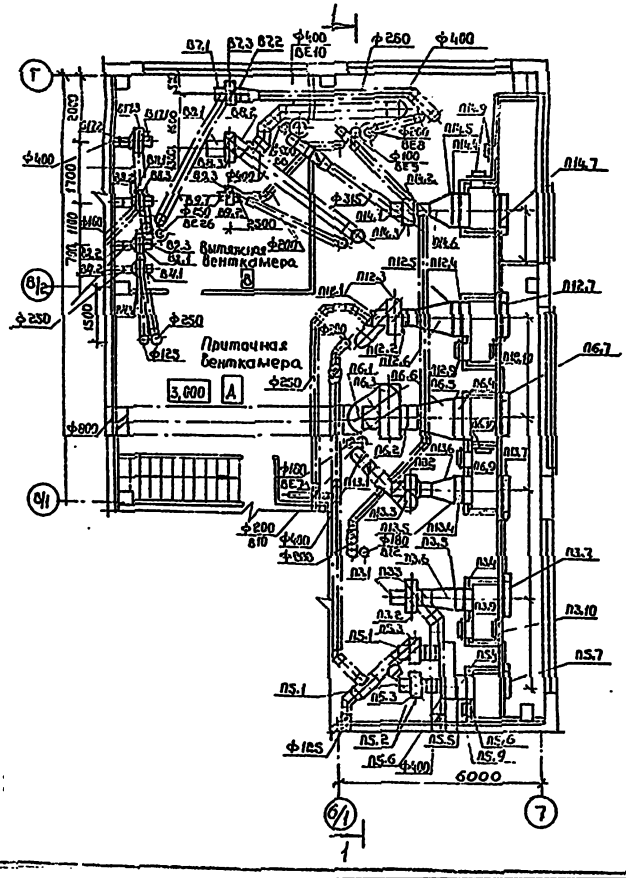

План на отм. 3,000 между осями 4/1-5 и А-Б

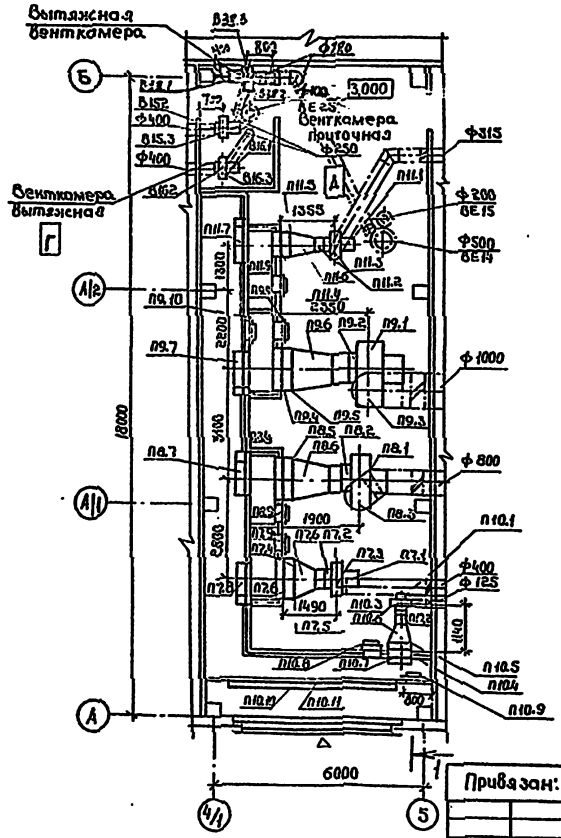

План на отм. 3.000 между осями 1-1/1и А-А/г

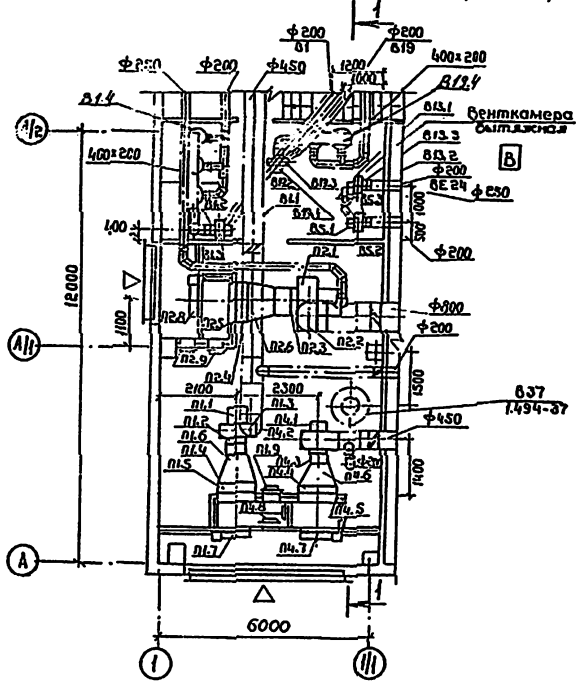

Привязан:

Инв.№

Гл.инж.пр.	Финкер	
Н.центр.	Захновецкая	
Нач.отд.	Спинко	
Рук.гр.	Волощенко	
Ст.инж.	Скаленко	
Инж.	Шумарова	

ТП-503-4-43.86 – ОВ

Автотранспортное предприятие на 650 легковых автомобилей-такси с закрытой стоянкой

Производственный корпус

Стадия	Лист	Листов
РП	27	

Установки систем П1÷П14; В1; В2; В4; В5; В7; В8; В9, В11; В13, В15÷В17; В19

Минавтотранс РСФСР ГИПРОАВТОТРАНС Ростовский филиал

Инв.№ подл. | Подпись и дата | Взам.инв.№

ТИПОВОЙ ПРОЕКТ 503-4-43.86 АЛЬБОМ III

Инв.№ подл. | Подпись и дата | Взам. инв.№

1-1

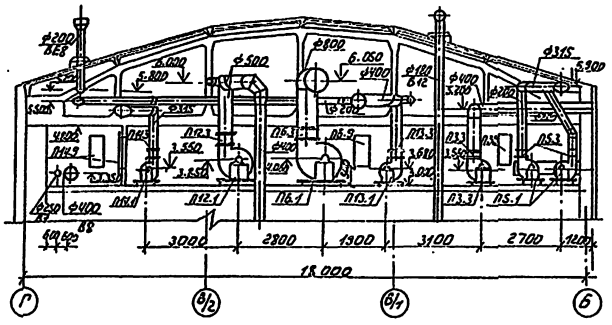

1-1

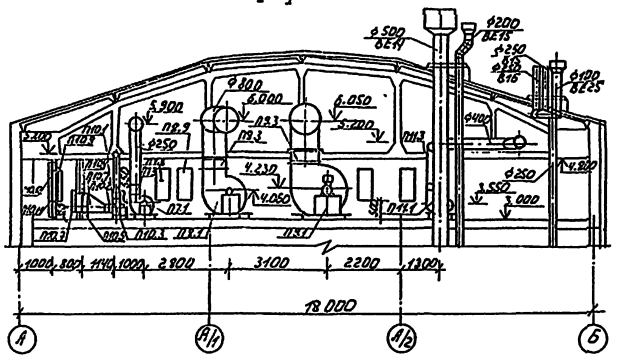

1-1

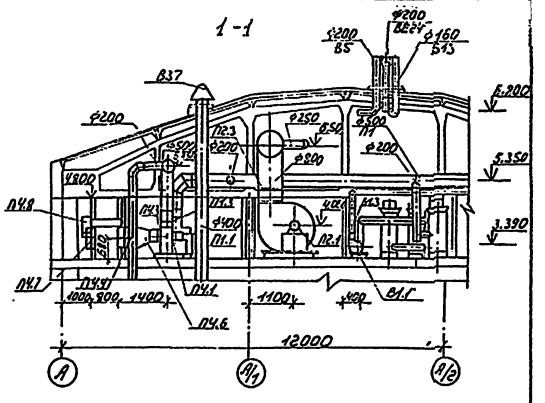

План на отм. 3.300 между осями 6/Н-7 и В/Н-Г

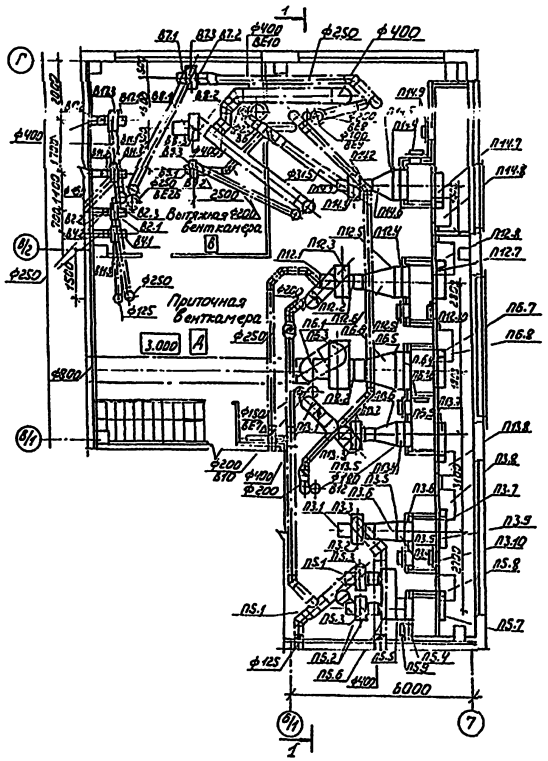

План на отм. 3.000 между осями 4/1-5 и А-Б

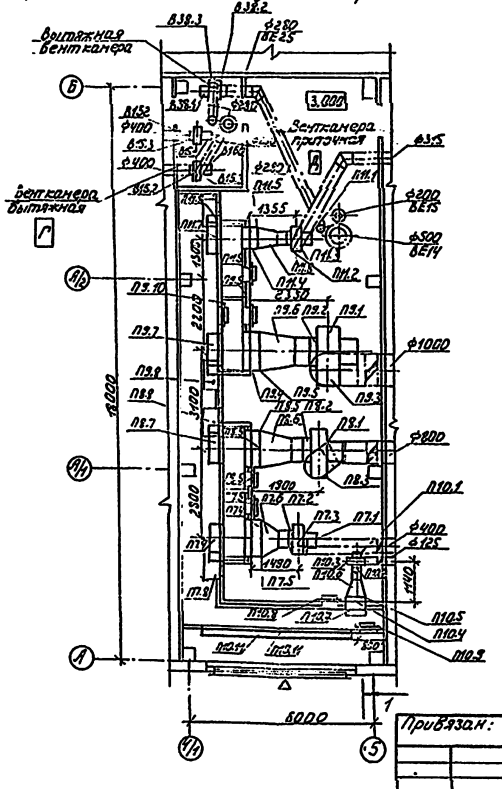

План на отм. 3.000 между осями 1-1/1 и А-А/2

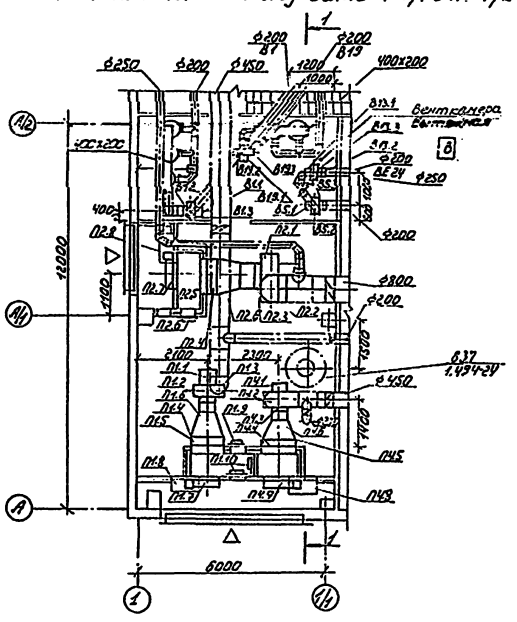

ТИПОВОЙ ПРОЕКТ 503-4-43.86 АЛЬБОМ II

План кровли в осях 2/1-3 и В/2-В/1

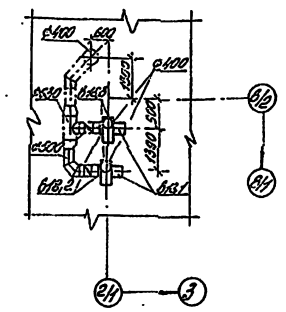

План кровли в осях 6/1-6 и В/1-В

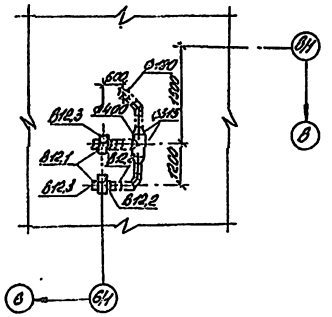

План кровли 6/1-7 и В/2-Г

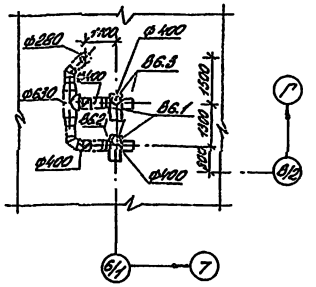

План кровли в осях 6/1-6 и В/1-В/2

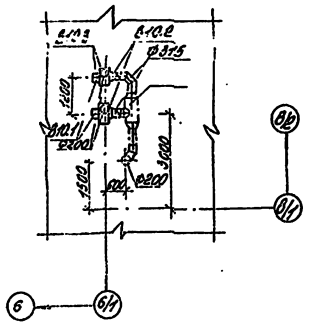

План кровли в осях 6/1-6 и В/1-В/2

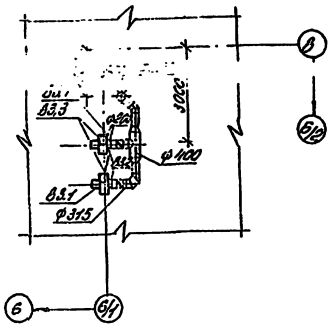

План кровли в осях 6/1-6 и Б-А/2

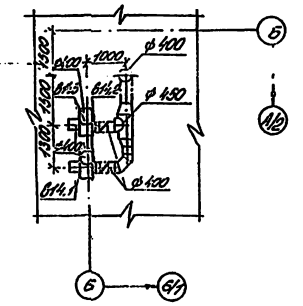

План кровли в осях 6-6/1 и А/1-А/2

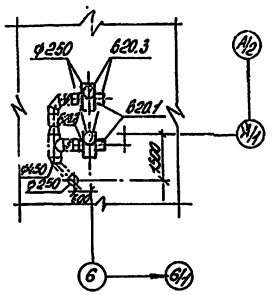

Спецификация отопительно-вентиляционных установок

Марка поз.	Обозначение	Наименование	Кол.	Масса ед.кг.	Примечание
		П1			
П1.1	ГОСТ 5976-73	Агрегат вентиляторный А6,3105-1, компл: а. вентилятор радиальный В-Ц4-70 №6.3; исполнение 1; положение 10° б. электродвигатель 4А 100L6; 950 об/мин. 2,2 кВт	1	186,3	
П1.2	5.904-5	Вставка гибкая ВВ-21	1	9,95	
П1.3	5.904-5	Вставка гибкая ВН-14	1	6,26	
П1.4	ТУ 22-5727-70	Калорифер КВСБ9-ПУ3 $t_н$ - 20°С	1	85	
	ТУ 22-5727-79	Калорифер КВБ Б9-ПУ3 $t_н$ -30°С; -40°С	1	111	
П1.5	1.494-25	Подставка под калорифер	2	2,1	
П1.6	ОВ-35	Диффузор	1	53,21	
П1.7	ТУ 22-4433-79	Заслонка утепленная КВУ 600×1000 Б с исполнительным механизмом М90-16/25-0,63-82	1	79,6	
П1.8	5.904-12 в 1-35	Утепленная коробка $t_н$ = -40°С	1	91,5	
П1.9	5.904-4	Дверь сварная утепленная	1	33,6	
П1.10	5.904-4	Дверь сварная неутепленная	1	24	

Привязан:

Инв. №

Гл.инж.пр.	Финкер	
Н.контр.	Сахновская	
Нач.отд.	Спинко	
Рус.гр.	Волошенко	
Ст.инж.	Соколенко	
Инж.	Шумарова	

ТП 503-4-43.86 ОВ

Автотранспортное предприятие на 650 легковых автомобилей-такси с закрытой стоянкой

Производственный корпус

Стадия	Лист	Листов
РП	29	

Установки систем В3; В6; В10; В12; В14; В18; В20

Минавтотранс РСФСР ГИПРОАВТОТРАНС Ростовский филиал

Инв. № подл. | Подпись и дата | Взам. инв. №

ТИПОВОЙ ПРОЕКТ 503-4-43.86 АЛЬБОМ II.

продолжение

Марка поз.	Обозначение	Наименование	Кол.	Масса ед. кг	Примечание
		П2			
П2.1	ГОСТ 5976-73*	Агрегат вентиляторный			
		А 10090-2, компл.:	1	505	
		а. Вентилятор радиальный			
		В-Ц4-70 N10; исполнение 1;			
		положение Л0°;			
		б. Электродвигатель			
		4А160S6; 975 об/мин.			
		11 квт.			
П2.2	5.904-5	Вставка гибкая ВВ-23	1	19.8	
П2.3	5.904-5	Вставка гибкая ВН-15	1	17.45	
П2.4	ТУ 22-5721-79	Калорифер КВСБ 9-ПУ3 $t_н$=-20°с	2	85	
	ТУ 22-4459-84	Калорифер КВББ 9-ПУ3 $t_н$=-30°	2	111	
	ТУ 22-4459-84	Калорифер КВСБ 9-ПУ3 $t_н$=-40°	3	85	
П2.5	1.494-25	Подставка под калорифер	2	2.1	
П2.6	ОВ-35	Диффузор	1	74.34	
П2.7	ТУ 22-4433-79	Заслонка утепленная			
		1600×1000 Б с исполнитель-			
		ным механизмом			
		МЭО 40/25-0,25-82	1	15.51	
П2.8	5.904-12, в. 1-35	Утепленная коробка			
		$t_н$-40°с	1	91.5	
П2.9	5.904-4	Дверь сварная утепленная	2	33.6	
		П3			
П3.1	ГОСТ 5976-73*	Агрегат вентиляторный			
		А 5095-2а, компл.:	1	95.2	
		а. Вентилятор радиальный			
		В-Ц4-70 N5; исполнение 1			
		положение Пр 0°;			
		б. Электродвигатель			
		4А80В4; 1415 об/мин.			
		1.5 квт.			
П3.2	5.904-5	Вставка гибкая ВВ-20	1	6.76	
П3.3	5.904-5	Вставка гибкая ВН-13	1	5.02	
П3.4	ТУ 22-5721-79	Калорифер КВСБ 6-ПУ3 $t_н$=-20°с	1	55	
	ТУ 22-5721-79	Калорифер КВББ 6-ПУ3 $t_н$=-30°с	1	71	
	ТУ 22-5721-79	Калорифер КВСБ-ПУ3 $t_н$=-40°с	2	55	

продолжение

Марка поз.	Обозначение	Наименование	Кол.	Масса ед. кг	Примечание
П3.5		Подставка под калорифер	2	2.1	
П3.6	ОВ-35	Диффузор			
П3.7	ТУ 22-4433-79	Заслонка утепленная			
		КВУ 600×1000 Б с			
		исполнительным механиз-			
		мом МЭО 16/25-0,63-82	1	79.6	
П3.8	5.904-12, в. 1-35	Утепленная коробка $t_н$-40°	1	91.5	
П3.9	5.904-4	Дверь сварная утепленная	1	33.6	
П3.10	5.904-4	Дверь сварная неутепленная	1	24.0	
		П4			
П4.1	ГОСТ 5976-73*	Агрегат вентиляторный			
		А 5110-2; компл.:	1	95.2	
		а. Вентилятор радиальный			
		В-Ц4-70 N5; исполнение 1			
		положение Пр 0°			
		б. Электродвигатель			
		4А100S4; 1435 об/мин; 1.5 квт			
П4.2	5.904-5	Вставка гибкая ВВ 20	1	6.76	
П4.3	5.904-5	Вставка гибкая ВН-13	1	5.02	
П4.4	ТУ 22-5721-79	Калорифер КВББ 6-ПУ3 $t_н$=-20°с	1	71	
	ТУ 22-5721-79	Калорифер КВББ 6-ПУ3 $t_н$=-40°с	2	71	
П4.5	1.494-25	Подставка под калорифер	2	2.1	
П4.6	ОВ-35	Диффузор	1	34.9	
П4.7	ТУ 22-4433-79	Заслонка утепленная			
		КВУ 600×1000 Б с исполни-			
		тельным механизмом			
		МЭО 16/25-0,63-82	1	79.6	
П4.8	5.904-12, в. 1-35	Утепленная коробка $t_н$-40°с	1	91.5	

продолжение

Марка поз.	Обозначение	Наименование	Кол.	Масса ед. кг	Примечание
		П5			
П5.1	ГОСТ 5976-73*	Агрегат вентиляторный			
		А 4110-2, компл.:	2	65.2	
		а. Вентилятор радиальный			
		В-Ц4-70 N4; исполнение 1;			
		положение Л0°			
		б. Электродвигатель			
		4А80А4; 1420 об/мин			
		1.1 квт.			
П5.2	5.904-5	Вставка гибкая ВВ-19	1	5.13	
П5.3	5.904-5	Вставка гибкая ВН-12	1	4.12	
П5.4	ТУ 22-5721-79	Калорифер КВСБ 6-ПУ3	1		
П5.5	1.494-25	Подставка под калорифер	2	2.1	
П5.6		Коробка 2П4×600×503(h)	1	52.13	
П5.7	ТУ 22-4433-79	Заслонка утепленная			
		КВУ 600×1000 Б с исполни-			
		тельным механизмом			
		МЭО 16/25-0,63-82	1	79.6	
П5.8	5.904-12, в. 1-35	Утепленная коробка $t_н$-40°	1	91.5	
П5.9	5.904-4	Дверь сварная утепленная	1	33.6	

Инв. № подл. | Подпись и дата | Взам. инв. №

Привязан:

Инв. №

ГИП	Финкер	
Н. контр.	Сахновская	
Нач. отд.	Спинко	
Рук. гр.	Волощенко	
Ст. инж.	Соколенкова	
Инж.	Шумарова	

ТП-503-4-43.86 - ОВ

Автотранспортное предприятие на 650 легковых автомобилей-такси с закрытой стоянкой

Производственный корпус

Спецификация отопительно-вентиляционных установок П2 ÷ П5.

Стадия	Лист	Листов
РП	30	

Минавтотранс РСФСР
ГИПРОАВТОТРАНС
Ростовский филиал

продолжение

Марка поз.	Обозначение	Наименование	Кол.	Масса ед. кг	Примечание
		П6			
П6.1	ГОСТ 5976-73*	Агрегат вентиляторный			
		А8105-2, компл.:	1	400	
		а. Вентилятор радиальный			
		В-Ц4-70 №8; исполнение 1;			
		положение ЛО°;			
		б. Электродвигатель			
		4А160S6; 975 об/мин 11 кВт			
П6.2	5.904-5	Вставка гибкая ВВ-22	1	11,75	
П6.3	5.904-5	Вставка гибкая ВН-15	1	11,74	
П6.4	ТУ22-5721-79	Калорифер КВСБ-9ПЭВ $t_н$-20°с	2	85	
	ТУ22-5721-79	Калорифер КВББ-9ПЭВ $t_н$-30°с	2	111	
	ТУ22-5721-79	Калорифер КВСБ-9ПЭВ $t_н$-40°с	3	85	
П6.5	1.494-25	Подставка под калорифер	2	2,1	
П6.6	ОВ-35	Диффузор Д28	1	74,34	
П6.7	ТУ22-4433-79	Заслонка утепленная КВУ			
		1000×1600Б с исполнитель-			
		ным механизмом МЭО			
		40/25-0,25-82	1	160,3	
П6.8	5.904-12, в.1-35	Утепленная коробка $t_н$-40°с	1	91,5	
П6.9	5.904-4	Дверь сварная утепленная	1	33,6	
П6.10	5.904-4	Дверь сварная неутепленная	1	24	
		П7			
П7.1	ГОСТ 5976-73*	Агрегат вентиляторный			
		А4110-2, компл.:	1	95,2	
		а. Вентилятор радиальный			
		В-Ц4-70 №4, исполнение 1,			
		положение ЛО°.			
		б. Электродвигатель			
		4А80А4; 1420 об/мин. 1,1 кВт			

продолжение

Марка поз.	Обозначение	Наименование	Кол.	Масса ед. кг	Примечание
П7.2	5.904-5	Вставка гибкая ВВ-19	1	5,13	
П7.3	5.904-5	Вставка гибкая ВН-12	1	4,12	
П7.4	ТУ22-5721-79	Калорифер КВСБ6-ПЭВ $t_н$-20°с	1		
	ТУ22-5721-79	Калорифер КВСБ6-ПЭВ $t_н$-30°; 40°	1		
П7.5	1.494-25	Подставка под калорифер	2	2,1	
П7.6	ОВ-35	Диффузор $t_н$-20°с	1	34,9	
		Диффузор $t_н$-30°, -40°с	1	41,06	
П7.7	ТУ22-4433-79	Заслонка утепленная КВУ			
		600×1000Б с исполнитель-			
		ным механизмом			
		МЭО 16/25-0,63-82	1	79,6	
П7.8	5.904-12, в.1-35	Утепленная коробка $t_н$-40°			
П7.9	5.904-4	Дверь сварная утепленная	1	33,6	
		П8			
П8.1	ГОСТ 5976-73*	Агрегат вентиляторный			
		А8105-2, компл.:	1	400	
		а. Вентилятор радиальный			
		В-Ц4-70 №8, исполнение 1,			
		положение ЛО°;			
		б. Электродвигатель			
		4А160S6, 975 об/мин. 11 кВт			
П8.2	5.904-5	Вставка гибкая ВВ22	1	11,75	
П8.3	5.904-5	Вставка гибкая ВН-15	1	11,74	
П8.4	ТУ22-5721-79	Калорифер КВСБ9-ПЭВ $t_н$-20°с	1	85	
	ТУ22-5721-79	Калорифер КВСБ9-ПЭВ $t_н$-30°с	1	85	
	ТУ22-5721-79	Калорифер КВББ9-П $t_н$-40°с	1	111	
П8.5	1.494-25	Подставка под калорифер	2	2,1	
П8.6	ОВ-35	Диффузор	1	74,34	
П8.7	ТУ22-4433-79	Заслонка утепленная			
		1600×1000Б			

продолжение

Марка поз.	Обозначение	Наименование	Кол.	Масса ед. кг	Примечание
		с исполнительным механиз-			
		мом МЭО-40/25-025-82	1	16,04	
П8.8	5.904-12, в.1-35	Утепленная коробка $t_н$-40°с	1	91,5	
П8.9	5.904-4	Дверь сварная утепленная	1	33,6	
		П9			
П9.1	ГОСТ 5976-73*	Агрегат вентиляторный			
		А10-095-2, компл.:	1	530	
		а. Вентилятор радиальный			
		В-Ц4-70 №10, исполнение 1,			
		положение ЛО°			
		б. Электродвигатель			
		4А160М6, 975 об/мин, 15 кВт			
П9.2	5.904-5	Вставка гибкая ВВ23	1	19,8	
[illegible]	5.904-[illegible]	Вставка гибкая ВН16	1	17,45	
П9.4	ТУ22-5721-79	Калорифер КВСБ9-ПЭВ $t_н$-20°с	2	85	
	ТУ22-5721-79	Калорифер КВББ9-ПЭВ $t_н$-30°с	2	11	
	ТУ22-5721-79	Калорифер КВСБ9-П $t_н$-40°с	3	85	
П9.5	1.494-25	Подставка под калорифер	2	2,1	
П9.6	ОВ-35	Диффузор $t_н$-20°с, -30°с	1	99,2	
		Диффузор $t_н$-40°с	1	109,61	
П9.7	ТУ22-4433-79	Заслонка утепленная			
		1600×1000Б с исполнитель-			
		ным механизмом			
		МЭО-40/25-0,25-82	1	160,4	
П9.8	5.904-12, в.1-35	Утепленная коробка $t_н$-40°с	1	91,5	
П9.9	5.904-4	Дверь сварная утепленная	1	33,6	
П9.10	5.904-4	Дверь сварная неутепленная	1	24,0	

ПРИВЯЗАН:	ГИП	Финкер	
	Н.контр.	Сахновская	
	Нач.отд.	Спинко	
	Рук.гр.	Волощенко	
	Гл.инж.	Соколенкова	
Инв. №...	Инж.	Шумарова	

ТП-503-4-43.86 -ОВ

Автотранспортное предприятие на 650 легковых автомобилей-такси с закрытой стоянкой

Производственный корпус

Стадия	Лист	Листов
РП	31	

Спецификация отопительно-вентиляционных установок П6÷П9

Минавтотранс РСФСР ГИПРОАВТОТРАНС Ростовский филиал

Инв. № подл. | Подпись и дата | Взам. инв. №

продолжение

Марка поз.	Обозначение	Наименование	Кол.	Масса ед. кг	Примечание
		П10			
П10.1	ГОСТ 5976-73*	Агрегат вентиляторный			
		А2,5-095-2а компл.:	1	28	
		а. Вентилятор радиальный			
		В-Ц4-70 №2,5,			
		исполнение 1,			
		положение Пр 0°;			
		б. Электродвигатель			
		4А63А2, 2750 об/мин, 0,37 кВт			
П10.2	5.904-5	Вставка гибкая ВВ17	1	2,82	
П10.3	5.904-5	Вставка гибкая ВН 10	1	2,66	
П10.4	ТУ22-5721-79	Калорифер КВСБ6-ПУ3	1	55	
П10.5	1.494-25	Подставка под калорифер	2	2,1	
П10.6	ОВ-35	Диффузор	1	19,74	
П10.7	1.494-26, в.2	Утепленный створный			
		клапан, тип I;			
		а. [illegible]	1	[illegible]	
		б. утепленная створка	1	5,35	
П10.8	5.904-4	Дверь сварная утепленная	1	33,6	
П10.9	5.904-4	Дверь сварная неутепленная	1	24,0	
П10.10		Фильтр типа ФЯВ	36	5,78	
П10.11		Рама под фильтр	1	150	
		П11			
П11.1	ГОСТ 5976-73*	Агрегат вентиляторный			
		А4-110-2, компл.:	1	65,2	
		а. Вентилятор радиальный			
		В-Ц4-70 №4, исполнение 1,			
		положение Л0°;			
		б. Электродвигатель			
		4А80А4, 1420 об/мин, 1,1 кВт			
П11.2	5.904-5	Вставка гибкая ВВ19	1	5,13	
П11.3	5.904-5	Вставка гибкая ВН 12	1	4,12	
П11.4	ТУ22-5721-79	Калорифер КВСБ9-ПУ3 $t_н$=[illegible]	1	85	
	ТУ22-5721-79	Калорифер КВББ9-ПУ3 $t_н$=40°	1	111	
П11.5	1.494-25	Подставка под калорифер	2	2,1	

продолжение

Марка поз.	Обозначение	Наименование	Кол.	Масса ед. кг	Примечание
П11.6	ОВ-35	Диффузор	1	28,7	
П11.7	ТУ22-4433-79	Заслонка утепленная			
		600×1000Б с исполнительным механизмом			
		МЭО-16/25-0,63-82	1	79,6	
П11.8	5.904-12, в.1-35	Утепленная коробка $t_н$-40°	1	91,5	
П11.9	5.904-4	Дверь сварная утепленная	1	33,6	
		П12			
П12.1	ГОСТ 5976-73*	Агрегат вентиляторный			
		А6,3-105-1 компл.:	1	186,3	
		а. Вентилятор радиальный			
		В-Ц4-70 №6,3, исполнение 1,			
		положение Л0°;			
		б. Электродвигатель			
		[illegible]L6, 950 об/мин; [illegible]			
П12.2	5.904-5	Вставка гибкая ВВ21	1	9,95	
П12.3	5.904-5	Вставка гибкая ВН 14	1	6,26	
П12.4	ТУ22-5721-79	Калорифер КВСБ9-ПУ3 $t_н$=20°	1	85	
	ТУ22-5721-79	Калорифер КВСБ9-ПУ3 $t_н$=30°	1	85	
	ТУ22-5721-79	Калорифер КВББ9-ПУ3 $t_н$=40°	1	110	
П12.5	1.494-25	Подставка под калорифер	2	2,1	
П12.6	ОВ-35	Диффузор	1	53,21	
П12.7	ТУ22-4433-79	Заслонка утепленная			
		600×1000Б с исполнительным механизмом			
		МЭО-16/25-0,63-82	1	79,6	
П12.8	5.904-12, в.1-35	Утепленная коробка $t_н$-40°	1	91,5	
П12.9	5.904-4	Дверь сварная утепленная	1	33,6	
П12.10	5.904-4	Дверь сварная неутепленная	1	24,0	

продолжение

Марка поз.	Обозначение	Наименование	Кол.	Масса ед. кг	Примечание
		П13			
П13.1	ГОСТ 5976-73*	Агрегат вентиляторный			
		А5-095-2а, компл.:	1	95,2	
		а. Вентилятор радиальный			
		В-Ц4-70 №5, исполнение 1,			
		положение Пр 0°;			
		б. Электродвигатель			
		4А80В4, 1415 об/мин; 1,5 кВт			
П13.2	5.904-5	Вставка гибкая ВВ20	1	6,76	
П13.3	5.904-5	Вставка гибкая ВН 13	1	5,02	
П13.4	ТУ22-5721-79	Калорифер КВСБ6-ПУ3 $t_н$=20°	1	55	
	ТУ22-5721-79	Калорифер КВСБ6-ПУ3 $t_н$=30°	1	55	
	ТУ22-5721-79	Калорифер КВББ6-ПУ3 $t_н$=40°	1	71	
П13.5	1.494-25	Подставка под калорифер	2	2,1	
П13.6	ОВ-35	Диффузор	1	28,7	
[illegible]	ТУ22-[illegible]	[illegible]			
		600×1000Б с исполнительным механизмом			
		МЭО-16/25-0,63-82	1	79,6	
П13	5.904-12 в.1-35	Утепленная коробка $t_н$-40°	1	91,5	

Инв. № подл. | Подпись и дата | Взам. инв. №

Привязан:

Инв. №

ГИП	Финкер	
Н. контр.	Сахновская	
Нач. отд.	Спинко	
Рук. гр.	Волощенко	
Ст. инж.	Соколенкова	
Инж.	Шумарова	

ТП-503-4-43.86-ОВ

Автотранспортное предприятие на 650 легковых автомобилей-такси с закрытой стоянкой

Производственный корпус

Стадия	Лист	Листов
РП	32	

Спецификация отопительно-вентиляционных установок П10÷П13

Минавтотранс РСФСР
ГИПРОАВТОТРАНС
Ростовский филиал

продолжение

Марка поз.	Обозначение	Наименование	Кол.	Масса ед. кг	Примечание
		П14			
П14.1	ГОСТ 5976-73*	Агрегат вентиляторный			
		А4-110-2, комплектно:	1		
		а. Вентилятор радиальный			
		В-Ц4-70 N4, исполнение 1,			
		положение Пр 0°;			
		б. Электродвигатель			
		4А80А4, 1420 об/мин; 1,1 кВт			
П14.2	5.904-5	Вставка гибкая ВВ 18	1	5,13	
П14.3	5.904-5	Вставка гибкая ВН 12	1	4,12	
П14.4	ТУ22-5721-79	Калорифер КВС66-ПИ3	1	55	
П14.5	1.494-25	Подставка под калорифер	2	2,1	
П14.6	ОВ-35	Диффузор	1	28,7	
П14.7	ТУ22-4433-79	Заслонка утепленная			
		600×1000 Б с исполнитель-			
		ным механизмом			
		МЭО-16/25-0,63-82	1	79,6	
П14.8	5.904-12, в.1-35	Утепленная коробка Ен-40°	1	91,5	
П14.9	5.904-4	Дверь сварная утепленная	2	33,6	
		В1			
В1.1	ГОСТ 5976-73*	Агрегат вентиляторный			
		А2,5 100-2, комплектно:	1	28	
		а. Вентилятор радиальный			
		В-Ц4-70 N2,5; исполнение 1;			
		положение ЛО°			
		б. Электродвигатель			
		4А63В2, 1740 об/мин			
		0,55 кВт			
В1.2	5.904-5	Вставка гибкая ВВ-17	1	2,82	
В1.3	5.904-5	Вставка гибкая ВН-10	1	2,66	

продолжение

Марка поз.	Обозначение	Наименование	Кол.	Масса ед. кг	Примечание
		В2			
В2.1	ГОСТ 5976-73*	Агрегат вентиляторный			
		А 3,15 110-1, комплектно:	1	37,8	
		а. Вентилятор радиальный			
		В-Ц4-70 N 3,15; исполнение 1;			
		положение Пр 0°			
		б. Электродвигатель			
		4А63В4; 1365 об/мин.			
		0,37 кВт.			
В2.2	5.904-5	Вставка гибкая ВВ-18	1	3,45	
В2.3	5.904-5	Вставка гибкая ВН-11	1	3,3	
		В3, В10			
В3.1	ГОСТ 5976-73*	Вентилятор радиальный			
В10.1		В-Ц4-70 N3,15; исполнение			
		по взрывозащите А1-03А,			
		исполнение 1, положение			
		Пр 0°; электродвигатель			
		В63В4, исполнение по			
		взрывозащите Н2Т3,			
		1370 об/мин, 0,37 кВт.	2	45	
В3.2; В10.2	5.904-5	Вставка гибкая ВВ 18	2	3,45	
В3.3; В10.3		Виброизоляторы ДО 38	10	0,3	
		В4, В5			
В4.1	ГОСТ 5976-73*	Агрегат вентиляторный			
В5.1		А 2,5 110-1, комплектно:	2	26,2	
		а. Вентилятор радиальный			
		В-Ц4-70 N2,5; исполнение 1;			
		положение Пр. 0°			
		б. Электродвигатель			
		4А56А4; 1375 об/мин, 0,12 кВт			

продолжение

Марка поз.	Обозначение	Наименование	Кол.	Масса ед. кг	Примечание
В4.2, В5.2	5.904-5	Вставка гибкая ВВ-17	2	2,82	
В4.3; В5.3	5.904-5	Вставка гибкая ВН-10	2	2,66	
		В6 В18			
В6.1; В18.1	ГОСТ 5976-73*	Вентилятор радиальный	4	196	
	ТУ22-5413-82*	5-100-1 типа В-Ц14-45-5В-01,92			
		N5В; исполнение по взрывоза-			
		щите IIС-Т4, положение ЛО°			
		с электродвигателем			
		В132S6; исполнение по			
		взрывозащите Н4Т4;			
		960 об/мин; 5,5 кВт			
В6.2; В18.2	5.904-5	Вставка гибкая ВВ 14	2	6,76	
В6.3; В19.3	5.904-5	Вставка гибкая ВН 13	2	5,02	
		В7, В38			
В7.1;	ГОСТ 5976-73*	Агрегат вентиляторный			
В38.1		А 4095-2; комплектно:	2		
		а. Вентилятор радиальный			
		В-Ц4-70 N4; исполнение 1;			
		положение ЛО°			
		б. Электродвигатель			
		4А71А4; 1390 об/мин.			
В7.2; В38.2	5.904-5	Вставка гибкая ВВ-19	2	5,13	
В7.3;	5.904-5	Вставка гибкая ВН-12	2	4,12	
В38.3					

Инв. № подл. | Подпись и дата | Взам. инв. №

Привязан:

Инв. №

ГИП	Финкер	
Н. контр.	Сахновская	
Нач. отд.	Спинко	
Рук. гр.	Волощенко	
Ст. инж.	Соколенко	
Инж.	Шумарова	

ТП-503-4-43.86-ОВ

Автотранспортное предприятие на 650 легковых автомобилей-такси с закрытой стоянкой

Производственный корпус

Стадия	Лист	Листов
РП	33	

Спецификация отопительно-вентиляционных установок П14; В1÷В7, В10, В18; В38

МИНАВТОТРАНС РСФСР
ГИПРОАВТОТРАНС
Ростовский филиал

продолжение

Марка поз.	Обозначение	Наименование	Кол.	Масса ед., кг	Примечание
		В8			
В8.1	ГОСТ 5976-73*	Агрегат вентиляторный			
		А5095-2а, компл.:	1	95,2	
		а. Вентилятор радиальный			
		В-Ц4-70№5; исполнение 1			
		положение ЛО°;			
		б. Электродвигатель			
		4А80В4; 1415 об/мин. 1,5 кВт.			
В8.2	5.904-5	Вставка гибкая ВВ-20	1	6,75	
В8.3	5.904-5	Вставка гибкая ВН-13	1	5,02	
		В9			
В9.1	ГОСТ 5976-73*	Агрегат вентиляторный			
		А315105-1; компл.:	1	37,8	
		а. Вентилятор радиальный			
		В-Ц4-70№3,15; исполнение 1			
		положение ЛО°;			
		б. Электродвигатель			
		4А63В4; 1365 об/мин; 0,37 кВт.			
В9.2	5.904-5	Вставка гибкая ВВ-18	1	3,45	
В9.3	5.904-5	Вставка гибкая ВН-11	1	3,30	
		В11, В13			
В11.1;	ГОСТ 5976-73*	Агрегат вентиляторный			
В13.1		А25110-1; компл.:	2	26,2	
		а. Вентилятор радиальный			
		В-Ц4-70№2,5; исполнение 1,			
		положение Пр.О°.			
		б. Электродвигатель 4А56А4			
		1375 об/мин. 0,12 кВт			
В11.2; В13.2	5.904-5	Вставка гибкая ВВ-17	2	2,82	
В11.3; В13.3	5.904-5	Вставка гибкая ВН-10	2	2,66	

продолжение

Марка поз.	Обозначение	Наименование	Кол.	Масса ед., кг	Примечание
		В12			
В12.1	ГОСТ 5976-73*	Вентилятор радиальный			
		В-Ц4-70№3,15 исполнение			
		по взрывозащите Н1-03А,			
		исполнение 1, положе-			
		ние ЛО°,			
		Электродвигатель			
		В63В4, исполнение по			
		взрывозащите Н2Т3,			
		1370 об/мин 0,37 кВт	2	45	
В12.2	5.904-5	Вставка гибкая ВВ18	2	3,45	
В12.3		Виброизоляторы Д038	10	0,3	
		В14			
В14.1	ГОСТ 5976-73*	Вентилятор радиальный			
		В-Ц4-70№4, исполнение по			
		взрывозащите Н1-03А,			
		исполнение 1, положение ЛО°,			
		Электродвигатель			
		В80А4, исполнение по			
		взрывозащите Н2Т3,			
		1385 об/мин, 1,1 кВт	2	70,5	
В14.2	5.904-5	Вставка гибкая ВВ19	2	5,13	
В14.3		Виброизоляторы Д039	10	0,4	
		В15, В16, В17			
В15.1; В16.1	ГОСТ 5976-73*	Агрегат вентиляторный			
В17.1		А4095-2; компл.:	3	62,8	
		Вентилятор радиальный			
		В-Ц4-70№4; исполнение 1,			
		положение Пр0°			
		б. Электродвигатель			
		4А71А4; 1390 об/мин.			
		0,55 кВт.			

продолжение

Марка поз.	Обозначение	Наименование	Кол.	Масса ед., кг	Примечание
В15.2; В16.2	5.904-5	Вставка гибкая ВВ-19	3	5,13	
В17.2					
В15.3; В16.3	5.904-5	Вставка гибкая ВН-12	3	4,12	
В17.3					
		В19			
В19.1	ГОСТ 5976-73*	Агрегат вентиляторный			
		А25100-2, компл.:	1	26,2	
		а. Вентилятор радиальный			
		В-Ц4-70№2,5; исполнение 1			
		положение ЛО°			
		б. Электродвигатель			
		4А63В2; 2740 об/мин. 0,55 кВт.			
В19.2	5.904-5	Вставка гибкая ВВ-17	1	2,82	
В19.3	5.904-5	Вставка гибкая ВН-10	1	2,66	
		В20			
В20.1	ГОСТ 5976-73*	Вентилятор радиальный			
		В-Ц4-70№4, исполнение			
		по взрывозащите Н1-01А,			
		исполнение 1, положение Пр0,			
		Электродвигатель В80В4,			
		исполнение по взрывозащи-			
		те Н2Т3, 1385 об/мин. 1,5 кВт.	2	88,5	
В20.2	5.904-5	Вставка гибкая ВВ20	2	6,76	
В20.3		Виброизоляторы Д040	10	1,0	

Инв. № подл. | Подпись и дата | Взам. инв. №

Привязан:

Инв. №

ГИП	Финкер	
Н. контр.	Сахновская	
Нач. отд.	Спинко	
Рук. гр.	Волощенко	
Ст. инж.	Соколенкова	
Инж.	Шумарова	

ТП — 503-4-43.86 — ОВ

Автотранспортное предприятие на 650 легковых автомобилей-такси с закрытой стоянкой

Производственный корпус

Стадия	Лист	Листов
РП	34	

Спецификация отопительно-вентиляционных установок В8; В9; В11÷В17; В19; В20

Минавтотранс РСФСР
ГИПРОАВТОТРАНС
Ростовский филиал

Диффузоры

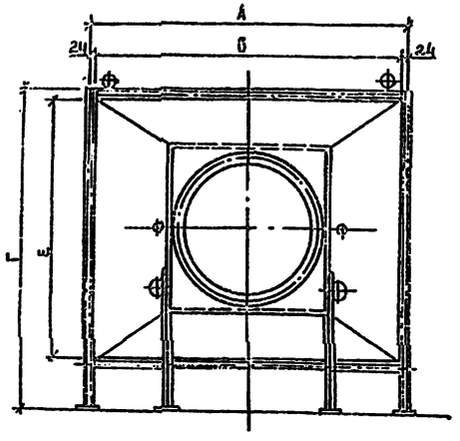

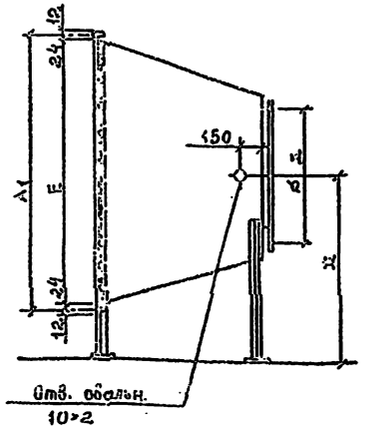

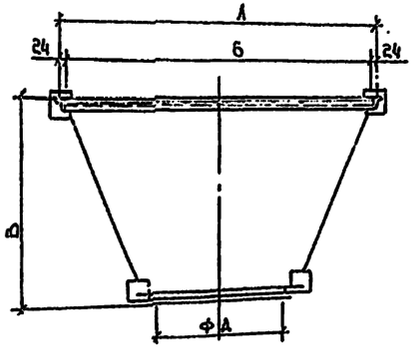

Обозначение Вентсистемы	Тип диффузора	Размер по ГОСТ 7201-80* А мм	А1 мм	Б мм	В мм	Г мм	ФД мм	Е мм	Ж мм	Примечание
П1, П12	Д1	953	551	805	1001	880	630	1876	2666	
П2;П6;П8	Д2	953	1051	905	1001	1050	800	2176	3245	
П5;П4;П12	Д3	578	551	530	626	750	500	1696	2301	
П3(30;-40)	Д4	578	1031	530	626	750	500	1696	2303	
П11;П10;П9	Д5	578	551	530	626	650	400	1550	2130	
П4(-20;-30)	Д6	953	1051	905	1001	1250	1000	2444	3610	
П9(-40)	Д7	953	1551	905	1001	1250	1000	2444	3610	
П10	Д8	573	551	530	628	500	250	1296	1716	

Рама под фильтры

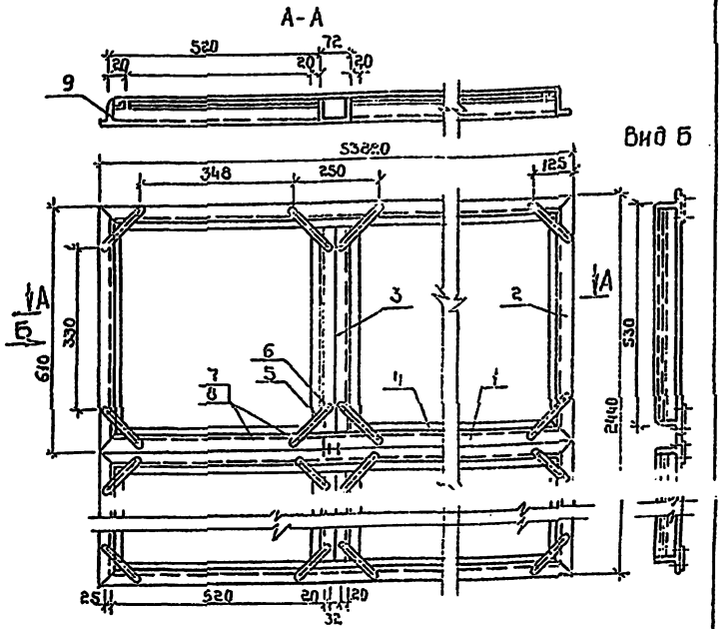

Спецификация материалов

N позиции	Наименование	Материал	Профиль или сортамент	Размер мм	Кол.	Масса, кг: 1 штуки	Масса, кг: общ.	Примечание
1	Боковина	Ст. 3	∠45×70×5	ℓ= 538±0	2	5,35	24,075	ГОСТ 8510-72*
2	Поперечина наружная	—"—	—"—	ℓ= 610	8	2,68	21,44	—"—
3	Поперечина внутренняя	—"—	Швеллер	ℓ=620	64	3,07	196,48	ГОСТ 8240-72*
4	Прокладка	Резина пористая	Лист δ=5мм	ℓ= 520	144	—	—	ГОСТ 7647-79*
5	Держатель	Ст. 3	Полоса 5×14	ℓ= 190	144	0,11	15,88	ГОСТ 103-76*
6	Болт М6×20	—"—	—	—	144	0,003	6,91	ГОСТ 7796-70*
7	Гайка-барашек	—"—	—	—	144	0,009	10,37	ГОСТ 3032-76
8	Шпилька М6×30	—"—	—	—	144	0,004	46,08	ГОСТ 22042-76
9	Планка стопорная	—"—	Полоса 4×20	ℓ=520	144	0,33	47,52	ГОСТ 103-76*
				Общий вес ≈ 370 кг				

Привязан:

Инв.

Глинж. пр	Финкер	
Ч.контр.	Сахновская	
Нач. отд.	Спинко	
Рук. гр.	Залещенко	
Ст. инж.	Сахненкова	
Инж.	Николаева	

ТП-503-4-43.86-ОВ

Автотранспортное предприятие на 650 легковых автомобилей-такси с закрытой стоянкой

Производственный корпус

Диффузоры. Рама под фильтры.

Стадия	Лист	Листов
РП	35	

Минавтотранс РСФСР ГИПРОАВТОТРАНС Ростовский филиал

Инв.№ подл. | Подпись и дата | Взам.инв.№

Ведомость рабочих чертежей основного комплекта

Лист	Наименование	Примечание
1	Общие данные (начало)	
2	Общие данные (продолжение)	
3	Общие данные (продолжение)	
4	Общие данные (продолжение)	
5	Общие данные (окончание)	
6	План на отм. 0.000. Фрагменты 1,2. Вариант выпуска водостоков на рельеф.	
7	Схемы систем В1, Т3, Т4. Узел 1.	
8	Схемы систем К1, К8, К4. Узлы 2,3,4.	
9	План кровли с водосточными воронками. Схемы систем К2. Узлы 5,6,7.	
10	Технологические схемы очистки сточных вод.	
11	Фрагмент 3. Установки систем 1К14, 1Р1, 1Р2.	
12	Фрагменты 4,5,6. Установки систем 1К15Н, 1Р3, 1Р4, 1В4	
13	Камера с фильтром 1.и2.	
	План. Разрез 1-1.	

Ведомость ссылочных и прилагаемых документов

Обозначение	Наименование	Примечание
	Ссылочные документы	
серия 4.904-69	Детали крепления сантехнических трубопроводов и приборов	
серия 4.900-8	Альбом оборудования фасонных частей и арматуры для сетей и сооружений водопровода и канализации вып. 1,2,4.	
Н.О. 9370	Фильтр доломитовый	
ГИПРОАВТОТРАНС г. Москва		
Н.О.С - 603	Фильтр малый	
ГИПРОАВТОТРАНС г. Воронеж		
	Прилагаемые документы	
	Спецификации оборудования	Альбом VI
	Ведомости потребности в материалах	Альбом VII

Ведомость спецификаций

Лист	Наименование	Примечание
ВК-11	Спецификация установок систем водопровода и канализации	
ВК-12	Спецификация установок систем водопровода и канализации	

Типовой проект разработан в соответствии с действующими нормами и правилами и предусматривает мероприятия, обеспечивающие взрывную, взрывопожарную и пожарную безопасность при эксплуатации здания.

Главный инженер проекта: Э.З. Финкер

Условные обозначения и изображения

Наименование	Обозначение
Водопровод хозяйственно-производственно-противопожарный	В1
Трубопровод оборотной воды кислотной, напорный	В4Н
Канализация механически загрязненных вод, напорная	К4Н
Трубопровод оборотного водоснабжения окрасочного участка, самотечный	К14
Трубопровод оборотного водоснабжения окрасочного участка, напорный	К14Н
Трубопровод оборотного водоснабжения агрегатно-механического участка, напорный	К15Н
Трубопровод сжатого воздуха	В
Трубопровод раствора чемкентского коагулянта	Р1
Трубопровод 80% раствора чемкентского коагулянта	Р2
Трубопровод раствора деэмульгатора	Р3
Трубопровод 10% раствора деэмульгатора	Р4
Взвешенные вещества	В.В.
Нефтепродукты	Н.П.
Нестандартизированное оборудование	Н.О.
Остальные условные обозначения выполнены по ГОСТ 21.106-78	

Общие указания

1. Магистральные трубопроводы горячего и холодного водоснабжения, проходящие вблизи ворот, теплоизолировать по антикоррозийному покрытию из битумного лака Н577
   - шнуром асбестовым по ГОСТ 1779-83 $S=30$ для $\varnothing 20; 25$.
   - стеклянным штапельным волокном по ГОСТ 10499-78 $S=60$ для $\varnothing 114 \times 4$

   Покрытие для всех диаметров принять из текстолитового стеклоцемента по ТУ36-940-77.
2. Стальные трубы, арматуру и крепления окрасить масляной краской за 2 раза.
3. Обвязку технологического оборудования трубопроводами систем ВК производить после его монтажа и установки согласно технической части проекта.
4. Все работы по монтажу систем ВК выполнить в соответствии со СНиП 3.05.01-85 и в увязке с последовательностью проведения других строительных и монтажных работ.
5. Выпуски канализации длиною 5м учтены в спецификации оборудования.
6. Расходы воды, отмеченные знаком* в расчетный расход не входят, как не совпадающие по времени.
7. Трубопровод, транспортирующий кислые стоки, уложен в канал в кислостойком исполнении. Строительную часть см. раздел КЖ.
8. Расчетный расход на наружное пожаротушение составляет 20 л/с.
9. Ввод водопровода решен с учетом расходов воды для закрытой стоянки и вспомогательного здания с КПП.
10. Расходы отмеченные знаком ** учтены в расходах по комплексу.

Характеристика установок систем водопровода и канализации

Обозначение	Наименование	Насос: Марка	Насос: Q м³/ч	Насос: H м	Электродвигатель: Тип	Электродвигатель: n об/мин	Электродвигатель: N кВт	Кол.	Примечание
В4	Электронасос	Гном 10-10	10	10	АОЛ2-12-26		1.1	1	
Р1,Р2	Насос ручной	СКФ-4			—	—	—	2	
	Фильтровальная установка	1ХДП2-0,3Р	5,40	20	АО2-31-2	2880	3	1	

Основные показатели по чертежам водопровода и канализации

Наименование системы	Потребный напор на вводе, м	Расчетный расход м³/сут.	Расчетный расход м³/ч	Расчетный расход л/с	Расчетный расход при пожаре л/с	Установленная мощность электродвигателей, кВт	Примечание
Водопровод В1	22.0	11.23	3,81	2.12	11.08	—	
в том числе:							
- хозяйственно-питьевые нужды	15.0	3,16	0,36	0,38	0,38	—	
- производственные нужды	20,0	8,07	3,45	1,74	0,30	—	
- полив территории		6,28**	2,16**	0,60**	—	—	
внутреннее пожаротушение	22.0	—	—	—	10,40	—	2 струи по 5,2 л/с
Трубопровод горячего водоснабжения Т3,Т4	21,0	2,88	0,38	0,41	—	—	
в том числе:							
- хозяйственно-питьевые нужды		2,52	0,35	0,28	—	—	
- производственные нужды		0,36	0,03	0,13	—	—	
Оборотное водоснабжение:		10,79	3,71	1.10	—	—	
- окрасочного участка		[illegible]	[illegible]	[illegible]	—	—	
- кислотной		0,64	0,16	0,10	—	1.1	
- от мойки деталей		0,10	0,10	0,20	—	3.0	
- агрегатно-механического участка		0,45	0,45	0,50	—	—	
Канализация:							
- бытовая		5,68	0,71	2,26	—	—	
- производственная кислых вод		1,04	0,86	0,50	—	—	
- механически загрязненных вод		0,60	0,60	0,30	—	—	
- дождевая		—	—	81,70	—	—	

Согласовано: Нач. АСО, Нач. ЭТО, Нач. ТХО; Рубин, Малинов, Неванов

Инв. № подл. | Подпись и дата | Взам. инв. №

Инв. №

Привязан:

ТП 503-4-43.86 -ВК

Автотранспортное предприятие на 650 легковых автомобилей-такси с закрытой стоянкой

ГИП	Финкер		
Н.контр.	Сахновская		
Нач.отд.	Спинко		
Рук.гр.	Глазова		
Вед.инж.	Шкуратова		

Производственный корпус

Стадия	Лист	Листов
РП	1	13

Общие данные (начало)

Минавтотранс РСФСР ГИПРОАВТОТРАНС Росто[illegible]

ДАННЫЕ ПО ПРОИЗВОДСТВЕННОМУ ВОДОПОТРЕБЛЕНИЮ И ВОДООТВЕДЕНИЮ

НАЧАЛО

№ потребителя по плану	Наименование потребителя	Количество потребителей	Количество часов работы в сутки	Водопотребление: Требования к качеству воды	Потребный напор у потребителя, м	Режим водопотребления	Расход воды на одного потребителя, м³/ч	Из хозяйственно-питьевого водопровода: м³/сут	м³/ч	л/с	Из трубопровода горячего водоснабжения: м³/сут	м³/ч	л/с	Водоотведение: Характеристика сточных вод	Режим водоотведения	В канализацию кислых вод: м³/сут	м³/ч	л/с	В канализацию механически загрязненных вод: м³/сут	м³/ч	л/с	Система оборотного водоснабжения: м³/сут	м³/ч	л/с	Концентрация загрязнений сточных вод до локальных очистных сооружений, мг/л	Концентрация загрязнений сточных вод после локальных очистных сооружений, мг/л	Примечание
	Агрегатно-механический участок																										Оборотная
24	Камерная установка													н.п.-2000											н.п.-2000	н.п.-60	система агре-
	моечная „Майфун Б"	1		техни-										NaOH-15000											NaOH-15000	NaOH-15000	гатно-механи-
	наполнение		1	ческая	3,0	2 раза в месяц	0,45	—	—	—	—	—	—	в.в.-5000	2 раза в месяц	—	—	—	—	—	—	0,45	0,45	0,50	в.в.-5000	в.в.-15	ческого
	подпитка		1	питье-	3,0	ежедневно	0,05	0,05	0,05	0,30	—	—	—	—	—	—	—	—	—	—	—	—	—	—			участка л.12.
				вая																							
	Линия ТО-1			питье																							
12	Барабан	1	1	вая	3,0	периодическое	0,01	0,01	0,01*	0,10*	—	—	—	—	—	—	—	—	—	—	—	—	—	—	—	—	
	КИСЛОТНАЯ																										
2	Электродистиллятор			питье																							
	Д-4	1	4	вая	5,0	непрерывно	0,16	—	—	—	—	—	—	незагрязнен.	непрерывно	—	—	—	—	—	—	0,64	0,16	0,10	—	—	
3	Ванна для дистиллированной воды																										
	9368Т	1	1	—	—	—	—	—	—	—	—	—	—	незагрязнен.	1 раз в месяц	0,15*	0,15*	0,40*	—	—	—	—	—	—			
	Раковина	1	1	питье	5,0	периодически	0,05	0,03	0,03	0,10	0,02	0,02	0,10	—	периодически	0,05	0,05	0,20	—	—	—	—	—	—			камера с до-
				вая																					в.в.-270	в.в-22	ломитовым
	Аккумуляторный участок																								н.п.-140	н.п.-8,5	фильтром 2
																									pH-1,52	pH-6,5÷8,5	поз. 11
7	Ванна для промывки деталей аккумуляторов М-301Б	1												в.в.-800													камера с фильтром 1
														H_2SO_4-1500													поз. 12
	заполнение		1	питье	5,0	1 раз в сутки	0,17	0,17	0,17	0,20*	—	—	—	н.п.-50	1 раз в сутки	0,17	0,17	0,20*	—	—	—	—	—	—			см. л. ВК-13
	промывка ванны		1	вая	5,0	1 раз в сутки	0,08	0,08	0,08	0,10*	—	—	—	H_2SO_4-75	1 раз в сутки	0,08	0,08	0,10*	—	—	—	—	—	—			
														н.п.-5													
4	Ванна для слива электролита Э-40Ч НЭТ	1		питье		1 раз в									1 раз в												
	промывка ванны		1	вая	5,0	неделю	0,04	0,04*	0,04*	0,10*	—	—	—	H_2SO_4-10	неделю	0,04*	0,04*	0,10*	—	—	—	—	—	—			
	смыв полов		1			1 раз в сутки	0,08	0,04	0,04*	0,20*	0,04	0,04*	0,10*	—	1 раз в сутки	0,08	0,08*	0,30*	—	—	—	—	—	—			
	Раковина	1	1		5,0	1 раз в сутки	0,05	0,03	0,03*	0,10*	0,02	0,02*	0,10*	—	1 раз в сутки	0,05	0,05*	0,20*	—	—	—	—	—	—			

Расходы воды и стоков, отмеченные знаком *) в расчетный расход не включены как несовпадающие по времени.

Инв. № подл. | Подпись и дата | Взам. инв. №

Прибязан

Инв. №

ТП 503-4-43.86 — ВК

Автотранспортное предприятие на 650 легковых автомобилей-такси с закрытой стоянкой

Производственный корпус

Стадия	Лист	Листов
РП	2	

Общие данные (продо...

ГИП	Финкор	
Н.контр.		
Нач.отд.		
Рук.гр.		
Разраб.		

ДАННЫЕ ПО ПРОИЗВОДСТВЕННОМУ ВОДОПОТРЕБЛЕНИЮ И ВОДООТВЕДЕНИЮ

продолжение

№ потребителя по плану	Наименование потребителя	Количество потребителей	Количество часов работы в сутки	Водопотребление: Требования к качеству воды	Потребный напор у потребителя, м	Режим водопотребления	Расход воды на одного потребителя, м³/ч	из хозяйственно-питьевого водопровода: м³/сут	м³/ч	л/с	из трубопроводов горячего водоснабжения: м³/сут	м³/ч	л/с	Водоотведение: Характеристика сточных вод, мг/л	Режим водоотведения	в канализацию кислых вод: м³/сут	м³/ч	л/с	в канализацию механически загрязненных вод: м³/сут	м³/ч	л/с	Система оборотного водоснабжения: м³/сут	м³/ч	л/с	Концентрация загрязнений сточных вод до локальных очистных сооружений, мг/л	Концентрация загрязнений сточных вод после локальных очистных сооружений, мг/л	Примечание
	Участок ремонта приборов питания																										
	Раковина	1	1	питьевая	5,0	периодически	0,05	0,03	0,03*	0,10*	0,02	0,02*	0,10*	—	периодически	0,05	0,05*	0,20*	—	—	—	—	—	—			
	Медницко-кузнечный участок																										
12	Стенд для комплексных работ по ремонту радиаторов													НСС-1000													
	Р-209	1				2 раза в								Н.П.-200	2 раза в												
	заполнение		1	питьевая	5,0	месяц	0,56	0,56	0,56	0,30	—	—	—	В.В.-400	месяц	0,56	0,56	0,30	—	—	—	—	—	—			
	подпитка		16	вая	5,0	непрерывно	0,02	0,32	0,02	0,10	—	—	—	—	—	—	—	—	—	—	—	—	—	—			
11	Установка для промывки и пропаривания топливных баков модель 2067	1				1 раз в									1 раз в												
	заполнение		1	питьевая	5,0	неделю	0,30	0,30*	0,30*	0,20*	1	—	—	Бензин-30	неделю	—	—	—	0,30*	0,30*	0,20*	—	—	—			
	подпитка		1	вая	5,0	ежедневно	0,06	0,06	0,06	0,10*	—	—	—	—	—	—	—	—	—	—	—	—	—	—			очистные сооружения дождевых вод
10	Ванна для испытания топливных баков модель 5055	1				2 раза в									2 раза в										В.В.-10000	В.В.-20	поз. 8
	заполнение		1	питьевая	5,0	месяц	0,60	0,60	0,60	0,30	—	—	—	В.В.-400	месяц	—	—	—	0,60	0,60	0,30	—	—	—			
	подпитка		2	вая	5,0	ежедневно	0,04	0,08	0,04*	0,10*	—	—	—	—	—	—	—	—	—	—	—	—	—	—			
1	Ванна для закалки в воде модель 8083	1	1	"	5,0	1 раз в неделю	0,40	0,40*	0,40*	0,20*	—	—	—	В.В.-10000	1 раз в неделю	—	—	—	0,40*	0,40*	0,20*	—	—	—			
	Шиномонтажный участок																										
7	Ванна для проверки камер модель 5054	1	1	питьевая	5,0	2 раза в месяц	0,27	0,27*	0,27*	0,30*	—	—	—	В.В.-400	2 раза в месяц	—	—	—	0,27*	0,27*	0,30*	—	—	—			
	подпитка ванны		16	вая	5,0	ежедневно	0,05	0,48	0,03*	0,10*	—	—	—	—	—	—	—	—	—	—	—	—	—	—			

Расход сточных вод, идущий на подпитку систем оборотного водопровода, отмеченный знаком **), в расчетный не включен как несовпадающий по времени.

Инв. № подл. | Подпись и дата | Взам. инв. №

Прибавлен

Инв. №

ГИП	Финкер	
Н.контр.	Сахновская	
Нач.отд.	Слинко	
Рук.гр.	Глазова	
Вед.инж.	Шкуратова	

ТП 503-4-43.86 — ВК

Автотранспортное предприятие на 60 легковых автомобилей-такси с закрытой стоянкой

Производственный корпус

Стадия	Лист	Листов
РП	3	

Общие данные (продолжение)

Минавтотранс РСФСР ГИПРОАВТОТРАНС Ростовский филиал

ТИПОВОЙ ПРОЕКТ 503-4-43.86 АЛЬБОМ II

ДАННЫЕ ПО ПРОИЗВОДСТВЕННОМУ ВОДОПОТРЕБЛЕНИЮ И ВОДООТВЕДЕНИЮ

ПРОДОЛЖЕНИЕ

№ потребителя по плану	Наименование потребителя	Количество потребителей	Количество часов работы в сутки	Водопотребление: Требования к качеству воды	Потребный напор у потребителя, м	Режим водопотребления	Расход воды на одного потребителя, м³/ч	Из хозяйственно-питьевого водопровода: м³/сут	м³/ч	л/с	Из трубопровода горячего водоснабжения: м³/сут	м³/ч	л/с	Водоотведение: Характеристика сточных вод мг/л	Режим водоотведения	В канализацию кислых вод: м³/сут	м³/ч	л/с	В канализацию механически загрязненных вод: м³/сут	м³/ч	л/с	Система оборотного водоснабжения: м³/сут	м³/ч	л/с	Концентрация загрязнений сточных вод до локальных очистных сооружений, мг/л	Концентрация загрязнений сточных вод после локальных очистных сооружений, мг/л	Примечание
	УЧАСТОК РЕМОНТА ЭЛЕКТРООБОРУДОВАНИЯ И РАДИОСТАНЦИИ.																										
14	Установка для мойки деталей ОРГ-4990Б	1												Лабомид 203-20000											Лабомид 203-20000	Лабомид 203-20000	Передвижная фильтровальная установка 1хДП2-0,3Р
	Залив		1	Техническая	5.0	1 раз в неделю	0,08	—	—	—	—	—	—	Н.П.-10	1 раз в неделю	—	—	—	—	—	—	0,08	0,08	0,10	В.В-50	В.В-10	
	Промывка		1		5.0		0,02	—	—	—	—	—	—	Лабомид-203-2000								0,02	0,02	0,10	Н.П-10	Н.П-1.0	
														Н.П.-1													
														В.В-5													
	Подпитка		3	Питьевая	5.0	Ежедневно	0,01	0,03	0,01	0,10	—	—	—	—	—	—	—	—	—	—	—	—	—	—			
	УЧАСТОК РЕМОНТА ПРИБОРОВ ПИТАНИЯ																										
9	Установка для мойки деталей ОРГ-4990Б	1												Лабомид 203-20000													
	Залив		1	Техническая	5.0	1 раз в неделю	0,08	—	—	—	—	—	—	В.В.-50													
	Промывка		1		5.0		0,02	—	—	—	—	—	—	Н.П-10	1 раз в неделю	—	—	—	—	—	—	0,08*	0,08*	0,10*			
														Лабомид 203-2000								0,02*	0,02*	0,10*			
														В.В-5													
	Подпитка		3	Питьевая	5.0	Ежедневно	0,01	0,03	0,01*	0,10*	—	—	—	Н.П.-1													
	ОГМ																										
12	Установка для мойки деталей ОРГ-4990Б	1												Лабомид 203-20000													
	Залив		1	Техническая	5.0	1 раз в неделю	0,08	—	—	—	—	—	—	В.В.-50													
	Промывка		1		5.0		0,02	—	—	—	—	—	—	Н.П.-10	1 раз в неделю	—	—	—	—	—	—	0,08*	0,08*	0,10*			
														Лабомид 203-2000								0,02*	0,02*	0,10*			
														В.В.-5													
														Н.П.-1													

Привязан	Гип	Финкер	
	Н.контр	Слиновская	
	Нач.отд	Спинко	
	Рук.гр.	Глазова	
Инв. №	Зед.инж	Икуратова	

ТП 503-4-43.86 — ВК

Автотранспортное предприятие на 650 легковых автомобилей-такси с закрытой стоянкой.

Производственный корпус	Стадия	Лист	Листов
	РП	4	

Общие данные (продолжение)

Минавтотранс РСФСР ГИПРОАВТОТРАНС Ростовский филиал

Инв. № подл. | Подпись и дата | Взам. инв. №

ДАННЫЕ ПО ПРОИЗВОДСТВЕННОМУ ВОДОПОТРЕБЛЕНИЮ И ВОДООТВЕДЕНИЮ

продолжение

№ потребителя по плану	Наименование потребителя	Количество потребителей	Количество часов работы в сутки	Водопотребление: Требования к качеству воды	Потребный напор у потребителя, м	Режим водопотребления	Расход воды на одного потребителя, м³/ч	из хозяйственно-питьевого водопровода м³/сут	м³/ч	л/с	из трубопровода горячего водоснабжения м³/сут	м³/ч	л/с	Водоотведение: Характеристика сточных вод, кг/л	Режим водоотведения	в канализацию кислых вод м³/сут	м³/ч	л/с	в канализацию механически загрязненных вод м³/сут	м³/ч	л/с	Система оборотного водоснабжения м³/сут	м³/ч	л/с	Концентрация загрязнений сточных вод до локальных очистных сооружений, кг/л	Концентрация загрязнений сточных вод после локальных очистных сооружений, мг/л	Примечание
				питье-																							
	ПОДПИТКА		3	вая	5,0	ежедневно	0,01	0,03	0,01*	0,10*	—	—	—	—	—	—	—	—	—	—	—	—	—	—			
	пост нанесения анти-																										
	коррозионной мастики																										
1	Решетка с нижним от-																										
	сосом воздуха, с													частицы													
	одним гидрофильтром													лакокрасочных													
	ПЛ-211012	1		техни										материалов-50													
	заполнение		3	ческая	5,0	периодически	3,0	—	—	—	—	—	—	В,В-25		—	—	—	—	—	—	9,00	3,00	0,30			
	подпитка		3	питье	5,0	ежедневно	0,90	2,46	0,90	0,30	—	—	—	—	—	—	—	—	—	—	—	—	—	—	В.В-25	В.В-1.0	очистные со-
				вая																					частицы	частицы ла-	оружения
2	Щетка моечная М-906	1	8	питье	5,0	периодически	0,01	0,08	0,01	0,02	—	—	—	В,В-500	периодически	—	—	—	—	—	—	0,08**	0,01**	0,02**	лакокра-	кокрасочных	см. лист ВК-11
				вая																					сочных	материалов-	
2а	Щетка моечная М-906	1	10	питье	5,0	периодически	0,02	0,10	0,01	0,02	0,06	0,01	0,03	Na_2CO_3-563	периодически	—	—	—	—	—	—	0,16**	0,02**	0,05**	материалов	-20	
				вая										Na_3PO_4-1737											-500		
	Окрасочный участок													ПАВ-200													
	Камера окрасочно-су-													частицы													
	шильная „Шалын"	1		техни-		2 раза в								лакокрасочных	2 раза в												
	ЗАЛИВ		10	ческая	5,0	неделю	0,90	—	—	—	—	—	—	материалов-350	неделю	—	—	—	—	—	—	9,00*	0,90*	0,30*			
	ПОДПИТКА		10	питье	5,0	непрерывно	0,30	1,95	0,30	0,10	—	—	—	—	—	—	—	—	—	—	—	—	—	—			
				вая																							
	Смыв полов		1	"	5,0	1 раз в сутки	0,40	0,20	0,20*	0,20*	0,20	0,20*	0,10*		1 раз в сутки	—	—	—	—	—	—	0,40**	0,40**	0,30**			
	Кузовной участок																										
14	Машина для точечной			питье-										незагряз-													
	сварки МТР-1501 УХЛ4	1	1	вая	15	непрерывно	0,65	0,65	0,65	0,10	—	—	—	ненная	непрерывно	—	—	—	—	—	—	0,65**	0,65**	0,10**			
	ИТОГО:							8,07	3,45	1,74	0,36	0,03	0,13			1,04	0,86	0,50	0,60	0,60	0,30	10,19	3,71	1,10			

Инв. № подл. | Подпись и дата | Взам. инв. №

Прибязан

Инв. №

ГИП	Финкер	
Н.контр.	Сахновская	
Нач.отд.	Спинко	
Рук.гр.	Глазова	
Вед.инж.	Шкурлатова	

ТП 503-4-43.86 — ВК

Автотранспортное предприятие на 650 легковых автомобилей-такси с закрытой стоянкой

Производственный корпус

Общие данные (окончание)

Стадия	Лист	Листов
РП	5	

Минавтотранс РСФСР ГИПРОАВТОТРАНС Ростовский филиал

План на отм. 0.000

Зона ТО-2 и ТР

Линия ТО-1

Линия Д-1

Промкладовая ИРК

Агрегатно-механический участок

Склад оборотных агрегатов

ИТП

Склад запчастей агрегатов и материалов

Обойный участок

КТП

Компрессорная

Участок ремонта электрооборудования и радиооборудования

ОГМ

Участок Д-2

Кузовной участок

Склад масел

Насосная

Электрощитовая

Машинная секция

Шиномонтажный участок

Медницко-кузнечный участок

Склад резины

ОГС

Краскоприготовительная

Очистные сооружения

Окрасочный участок

Аккумуляторный участок

Участок ремонта приборов питания

Заряд-ная

Тахометровый участок

Пост нанесения антикоррозийной мастики

Вспомогательный корпус

Фрагмент 1

Фрагмент 2

Фрагмент 4 на листе 12

Фрагмент 5 на листе 12

Фрагмент 6 на листе 12

Фрагмент 2

Фрагмент 3 на листе 11

Камера с фильтром поз. 12

Камера с фильтром поз. 11 лист 13

Кислотная

Вариант выпуска водостоков на рельеф

Участок Д-2

Зона ТО-2 и ТР

Склад оборотных агрегатов

Окрасочный участок

Выпуск К1-1 ф100

Выпуск К1-2 ф50

Выпуск К1-3 ф50

Выпуск К1-4 ф50

Выпуск К2-1 ф150

Выпуск К2-2 ф150

Выпуск К2-3 ф150

Выпуск К2-4 ф150

Выпуск К2-1 на рельеф ф150

Выпуск К2-2 на рельеф ф150

Выпуск К2-3 на рельеф ф150

Выпуск К2-4 на рельеф ф150

Выпуск К8-1 ф100

Ст. К2-1

Ст. К2-2

Ст. К2-3

Ст. К2-4

Ст. К1-1

Ст. К1-2

Ст. К1-3

Ст. К1-4

Во внутриплощадочную сеть КО

См. черт. ТС (в торце стоянки)

В корпус стоянки ф114х4

Промкладовая ИРК

72000

6000

54000

ТП 503-4-43.86 — В.К			
Автотранспортное предприятие на 650 легковых автомобилей-такси с закрытой стоянкой			
Производственный корпус	Стадия	Лист	Листов
	РП	6	
План на отм. 0.000 Фрагменты 1,2. Вариант выпуска водостоков на рельеф.	Минавтотранс РСФСР ГИПРОАВТОТРАНС Республика Крым		
ГИП Фичкер			
Н.контр. Сокиловская			
Нач.отд. Спинко			
Рук.гр. Глазова			
Вед.инж. Шкуратова			

Привязан:

Инв. №

Взам. инв. №

Подпись и дата

Инв. № подл.

ТИПОВОЙ ПРОЕКТ 503-4-43.86 АЛЬБОМ II.

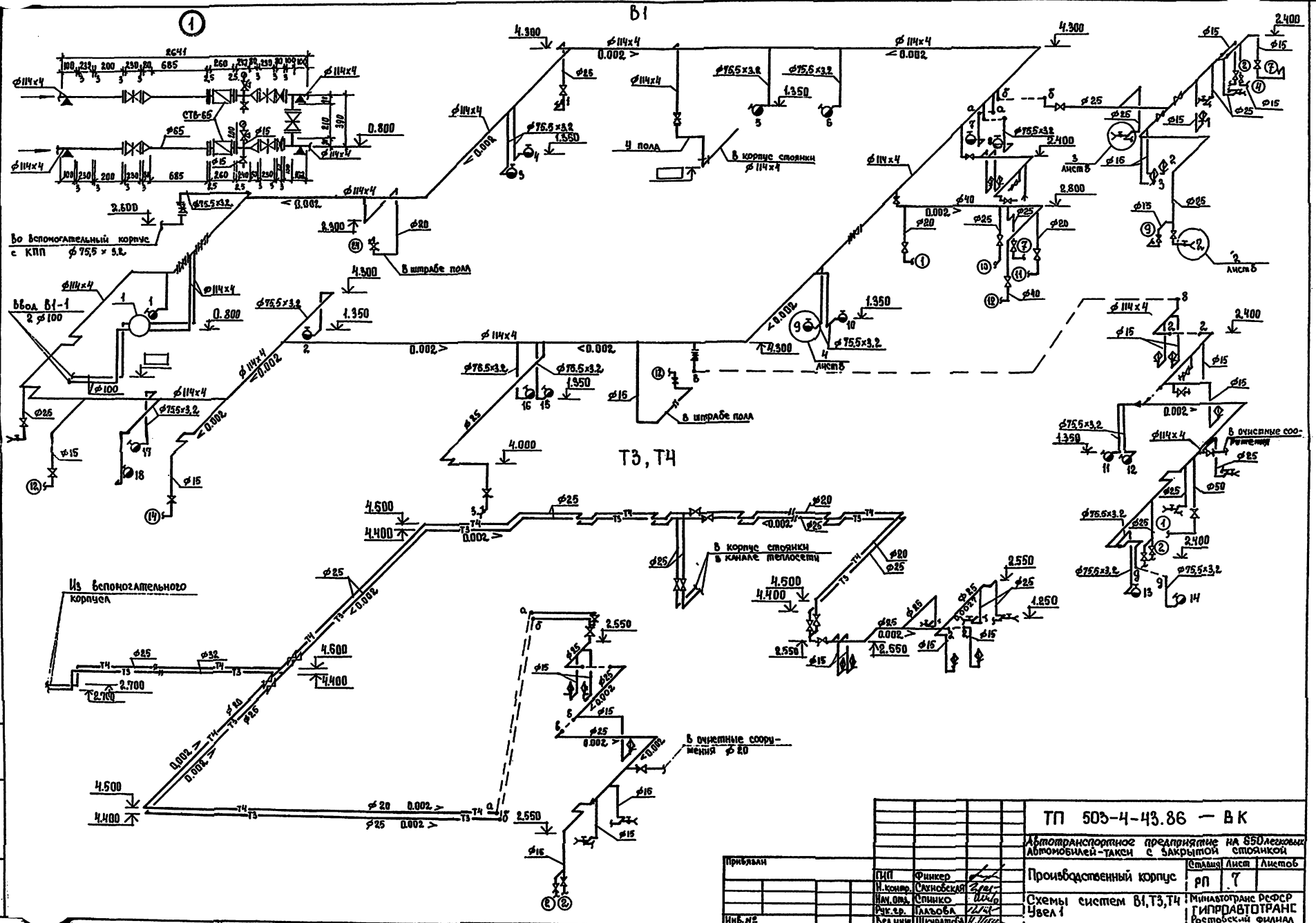

ТП 503-4-43.86 — ВК					
Автотранспортное предприятие на 650 легковых автомобилей-такси с закрытой стоянкой					
Производственный корпус			Стадия	Лист	Листов
			РП	7	
Схемы систем В1, Т3, Т4 Узел 1			Минавтотранс РСФСР ГИПРОАВТОТРАНС Ростовский филиал		
ГИП	Финкер				
Н. контр.	Сахновская				
Нач. отд.	Спинко				
Рук. гр.	Глазова				
Вед. инж.	Шкуратова				

Привязан

Инв. №

Инв. № подл. | Подпись и дата | Взам. инв. №

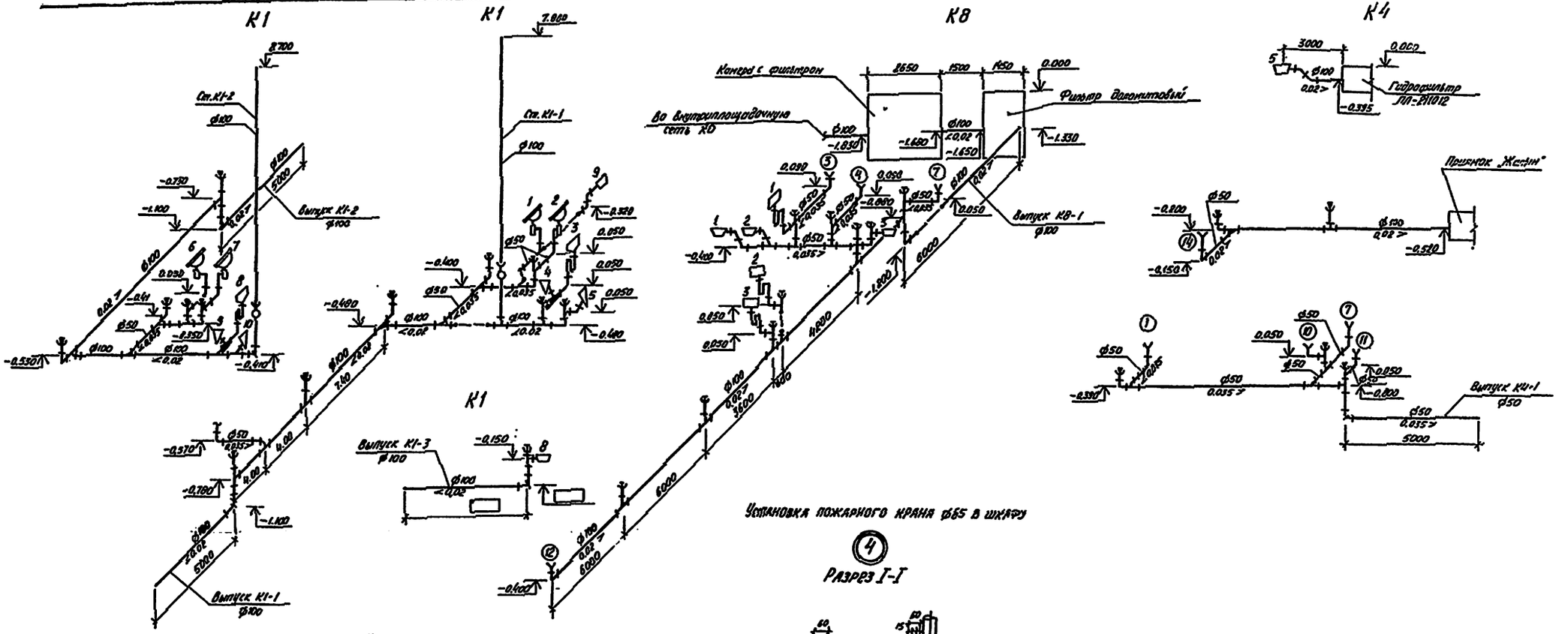

Установка пожарного крана ф65 в шкафу

④

Разрез I-I

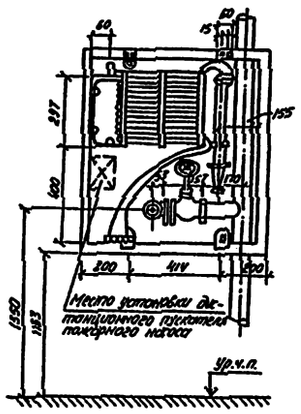

План

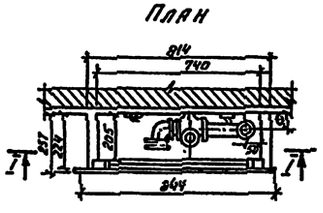

Установка поливочного крана внутри помещения

③

Разрез I-I

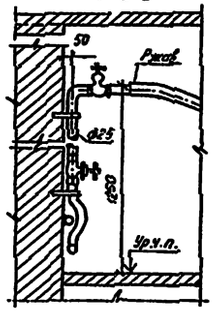

План

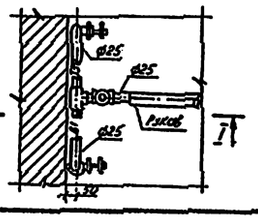

Установка поливочного крана на улице

②

Разрез I-I

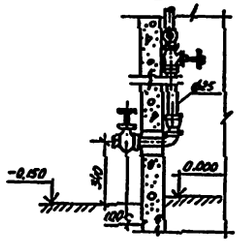

План

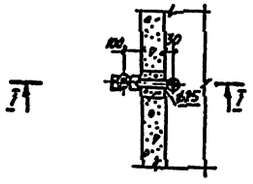

Привязан:

Инв. №

				ТП 503-4-43.86 — ВК	
				Автотранспортное предприятие на 650 легковых автомобилей-такси с закрытой стоянкой	
ГИП	Финкер			Производственный корпус	Стадия: РП; Лист: 8; Листов:
Н.контр.	Сапожкова				
Нач.отд.	Спичко			Схемы систем К1, К8, К4. Узлы 2, 3, 4.	Минавтотранс РСФСР Гипроавтотранс Ростовский филиал
Рук.гр.	Глазова				
Вед.инж.	Шкуратова				

Инв. № подл. | Подпись и дата | Взам. инв. №

ТИПОВОЙ ПРОЕКТ 503-4-43.86 АЛЬБОМ II.

Инв. № подл. | Подпись и дата | Взам. инв. №

План кровли с водосточными воронками

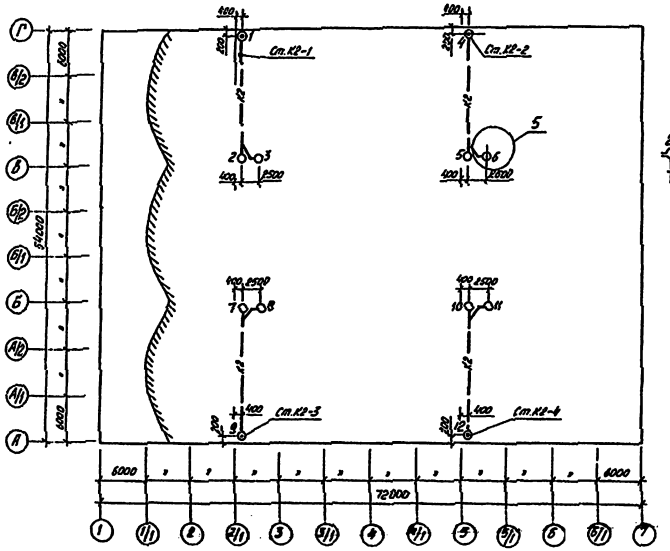

К2

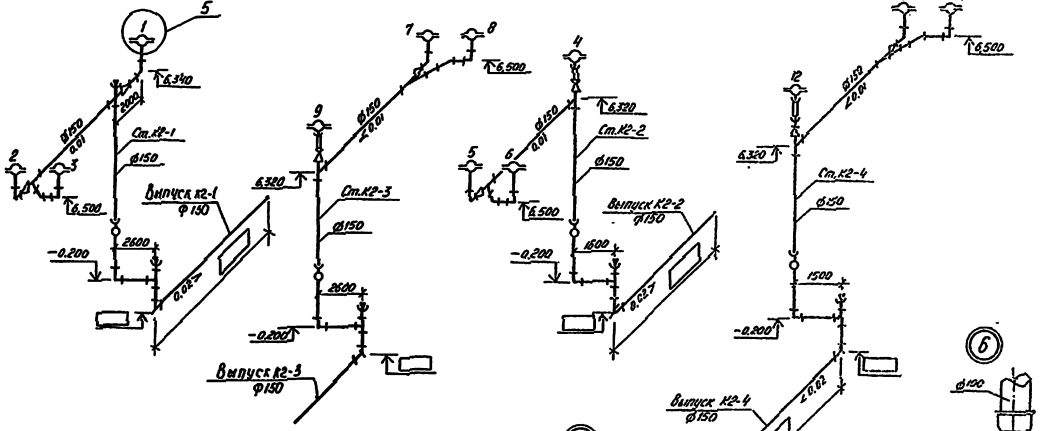

5 Воронка водосточная

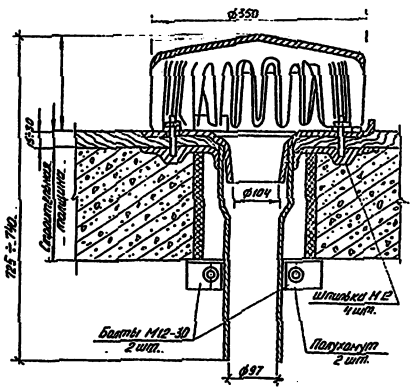

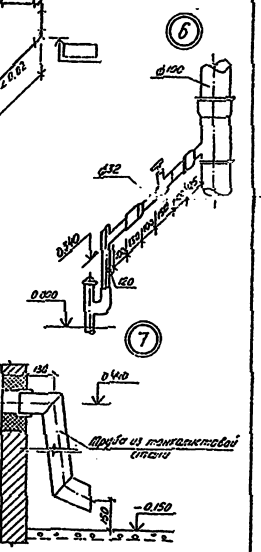

Вариант выпуска водостоков на рельеф К2

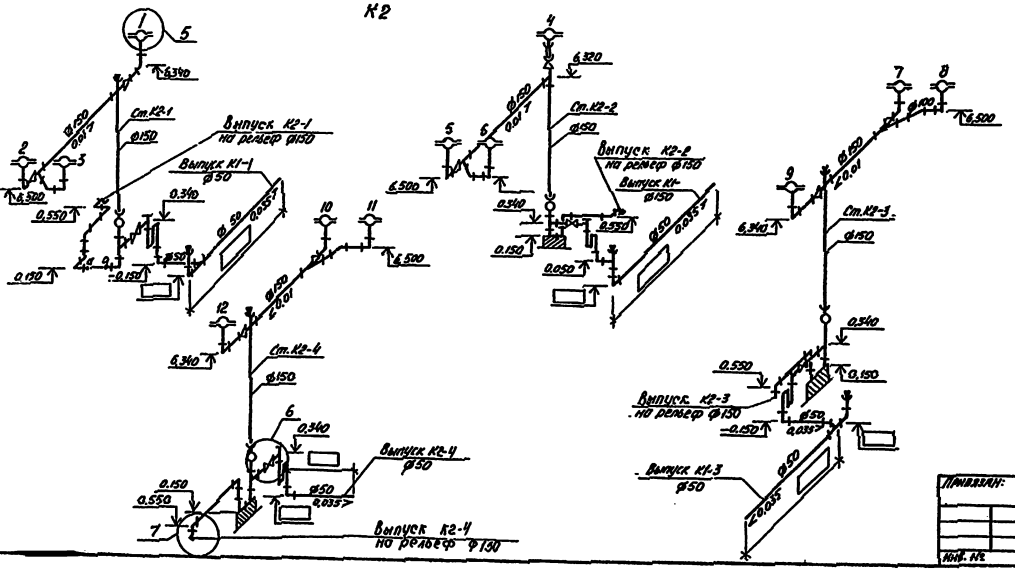

Привязан:				ТП 503-4-43.86 – ВК	
	ГИП	Фингер		Автотранспортное предприятие на 650 легковых автомобилей-такси с электрической сушилкой	
	Н.контр.	Гончовская		Производственный корпус	Стадия: РП; Сист.: 9; Листов:
	Нач.отд.	Списко			
	Рук.гр.	Сизова		План кровли с водосточными воронками. Схемы системы К2. Узлы 5, 6, 7.	Минавтотранс РСФСР ГИПРОАВТОТРАНС
	Вед.инж.	Шкарповский			
Инв. №					

Технологическая схема очистки сточных вод окрасочного участка

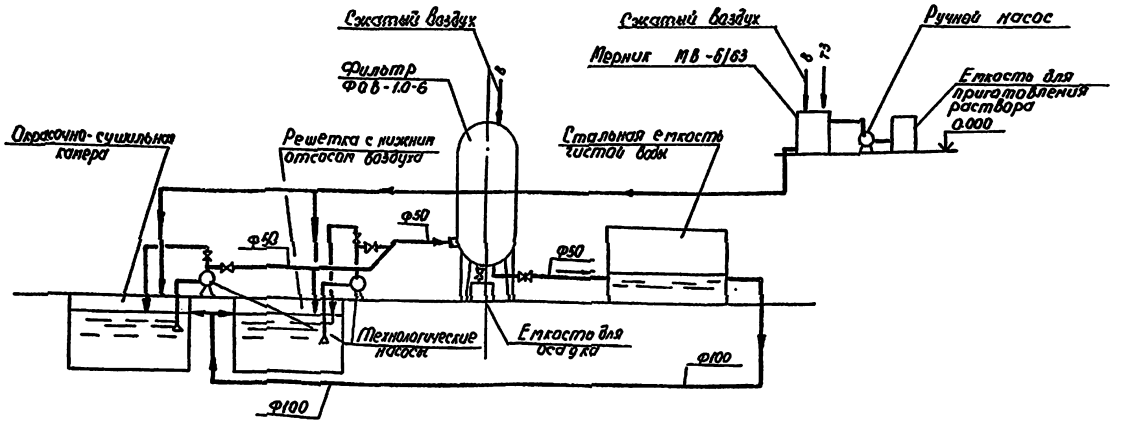

Технологическая схема очистки сточных вод агрегатно-механического участка

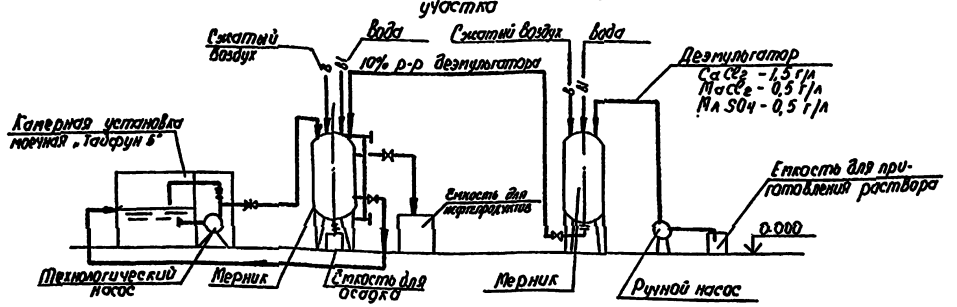

Технологическая схема очистки сточных вод

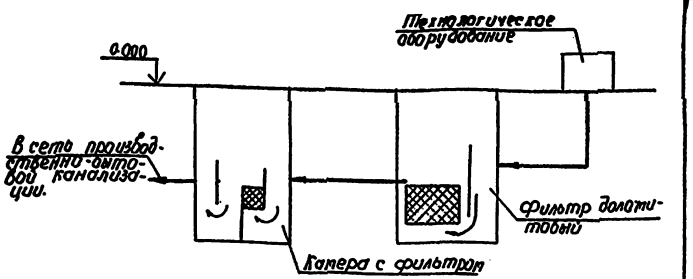

					ТП 503-4-43.86 — ВК		
					Автотранспортное предприятие на 650 легковых автомобилей-такси с закрытой стоянкой.		
Привязан					Производственный корпус	Стадия	Лист	Листов
						РП	10	
		ГИП	Финкер		Технологические схемы очистки сточных вод	Минавтотранс РСФСР ГИПРОАВТОТРАНС Ростовский филиал	
		Н. контр.	Сапожкова				
		Нач. отд.	Спинко				
		Рук. гр.	Глазова				
Инв. №		Ст. инж.	Черкесова				

Инв. № подл. | Подпись и дата | Взам. инв. №

ТИПОВОЙ ПРОЕКТ 503-4-43.86 АЛЬБОМ II

Фрагмент 3
План на отм. 0,000

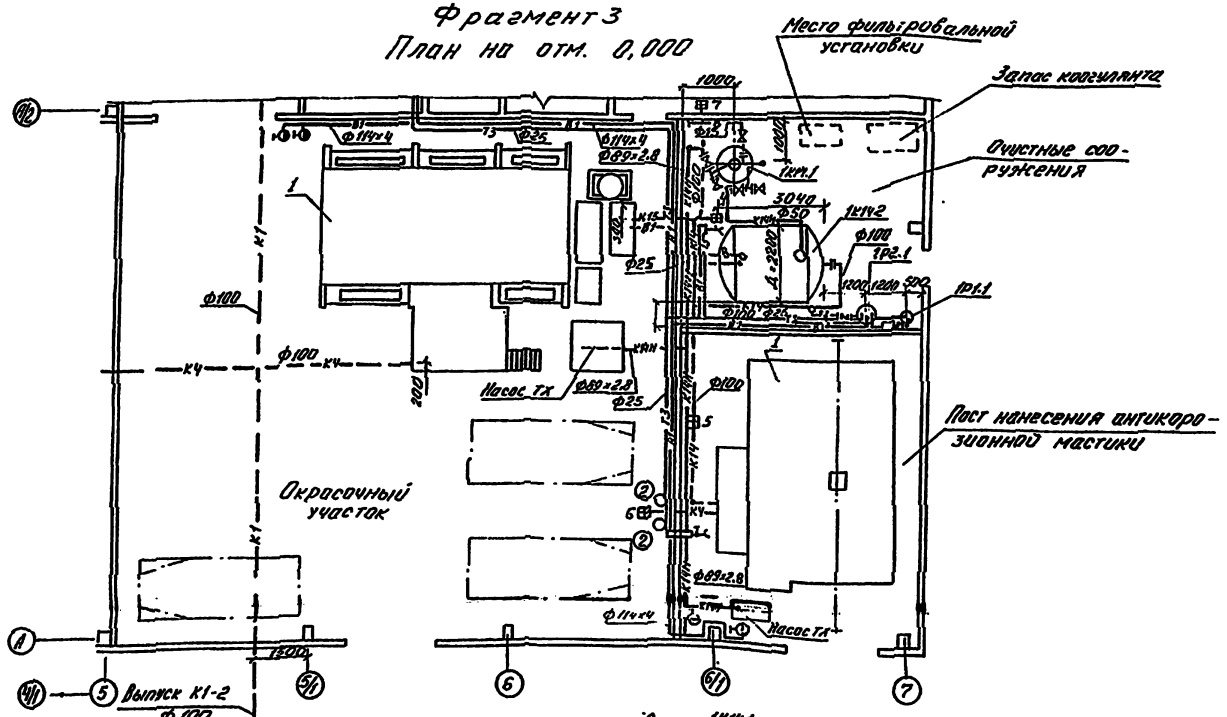

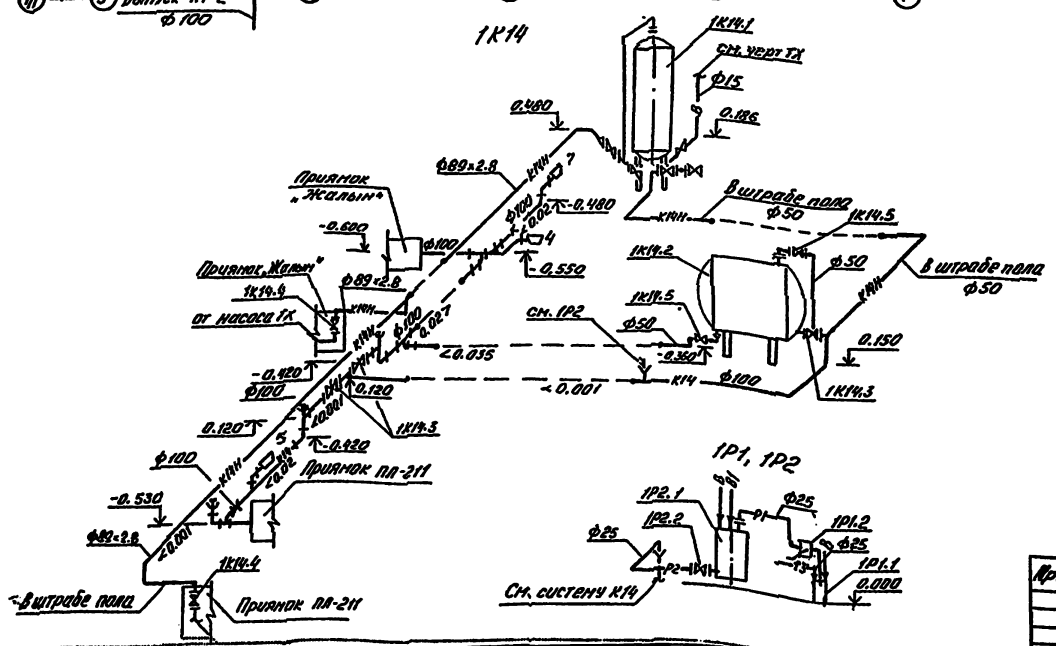

Спецификация установок систем водопровода и канализации

Марка поз.	Обозначение	Наименование	Кол.	Масса ед. кг	Примечание
		1К14			
1К14.1	Ф08-1,0-0,6	Фильтр обезжелезивающий вертикальный однокамерный	1	780	
1К14.2	ГЭЭ-10-0,03Г	Горизонтальный аппарат с эллиптическими днищами и съемной крышкой	1	2610	
1К14.3	30ч6бр	Задвижка параллельная с выдвижным шпинделем с ручным управлением фланцевая P_y=10кгс/см² Ф100	4		
1К14.4		Ф80	2		
1К14.5		Ф50	2		
		1Р1, 1Р2			
1Р1.1	БОТ8-15	Барабан стальной для химических продуктов емк 15л	1	15,0	
1Р2.1	МВ-6/0,063	Мерник вертикальный стальной	1	98	
1Р1.2	СКФ-4	Насос ручной	1		
1Р2.2	15ч74гм1	Вентиль из серого чугуна футерованный диафрагмовый давлением 10кгс/см² Ф25	1		

Привязан:

Инв. №

ГИП	Финкер	
Н. контр.	Сахновская	
Нач. отд.	Спинко	
Рук. гр.	Глазова	
Вед. инж.	Шнуралева	

ТП 503-4-43.86 – ВК

Автотранспортное предприятие на 650 легковых автомобилей-такси с закрытой стоянкой

Производственный корпус

Стадия	Лист	Листов
РП	11	

Фрагмент 3 Установки систем 1К14; 1Р1; 1Р2

Гипроавтотранс РСФСР

ТИПОВОЙ ПРОЕКТ 503-4-43.86 АЛЬБОМ II.

Фрагмент 4
План на отм. 0.000

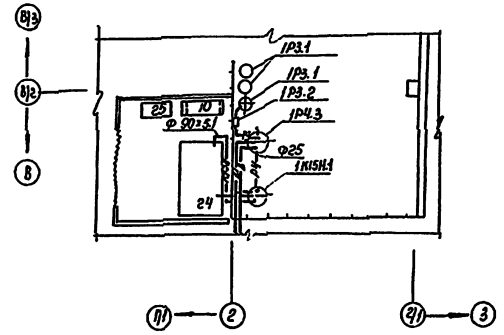

1К15Н, 1Р3, 1Р4

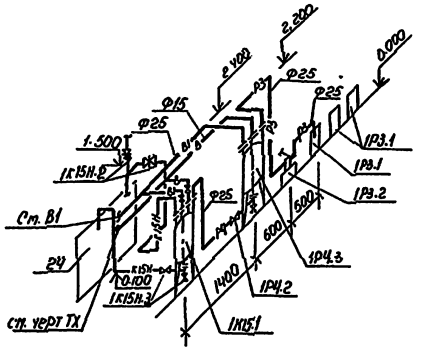

Фрагмент 5
План на отм. 0.000

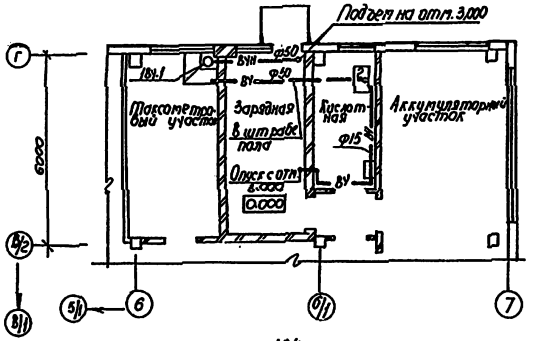

Фрагмент 6
План на отм. 3.000

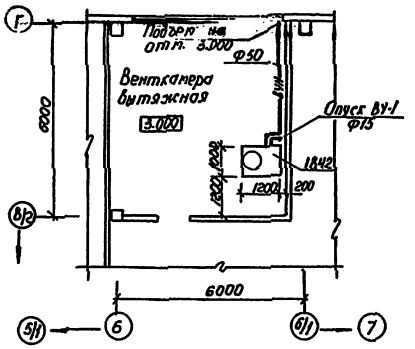

1В4

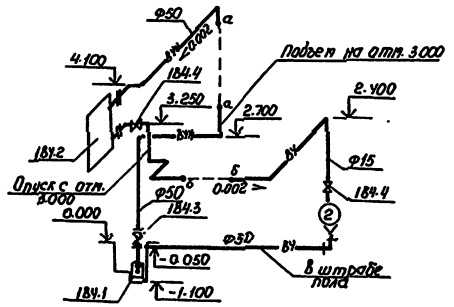

Спецификация установок систем водопровода и канализации

Марка поз.	Обозначение	Наименование	Кол.	Масса ед. кг	Примечание
		1К15Н, 1Р3, 1Р4			
1Р3.1	БОI 8-15	Барабан стальной			
		для химических про-			
		дуктов емк. 15л	3	23.0	
1Р3.2	С КФ-4	Насос ручной	1		
1Р4.3	МВ-6/0.63	Мерник вертикальный			
		стальной 10% раство-	1	98.0	
		ра дезмульгатора			
1К15.1	МВ-6/0.63	Мерник вертикальный			
		стальной в теплоизо-			
		ляции	1	98.0	
1Р4.2	15ч 74гм1	Вентиль из серого			
		чугуна футерован-			
		ный диафрагмовый			
		$P_у$=10кГс/см² Ф25	2		
1К15Н.2	30ч6бр	Задвижка чугунная			
		параллельная с выдвиж-			
		ным шпинделем			
		$P_у$ - 10кГс/см² Ф80	2		
1К15Н.3	15ч 74гм1	Вентиль диафраг-			
		мовый футерован-			
		ный $P_у$=10кГс/м² Ф25	2		
		1В4			
1В4.1	Гном 10-10	Электронасос произ-			
		водительностью 10м³/ч			
		напором 10м, N=1,1кВ	1		
1В4.2	серия 1.494-11	Бак запаса воды			
		емк. 1.0м³	1	250	
1В4.3	15ч 8р2	Вентиль запорный			
		проходной муфто-			
		вый $P_у$=16кГс/см² Ф50	1		
1В4.4		Ф15	2		

Привязан				ТП 503-4-43.86 — ВК	
				Автотранспортное предприятие на 630 легковых автомобилей-такси с закрытой стоянкой.	
		ГИП	Финкер	Производственный корпус	Стадия: РП; Лист: 12; Листов:
		Н. контр.	Сахновская		
		Нач. отд.	Спинко	Фрагменты 4,5,6. Установки систем 1К15Н, 1Р3, 1Р4, 1В4	Минавтотранс РСФСР ТИПРОАВТОТРАНС Ростовский филиал
		Рук. гр.	Глазова		
Инв. №		Вед. инж.	Шкуратова		

Разрез 1-1

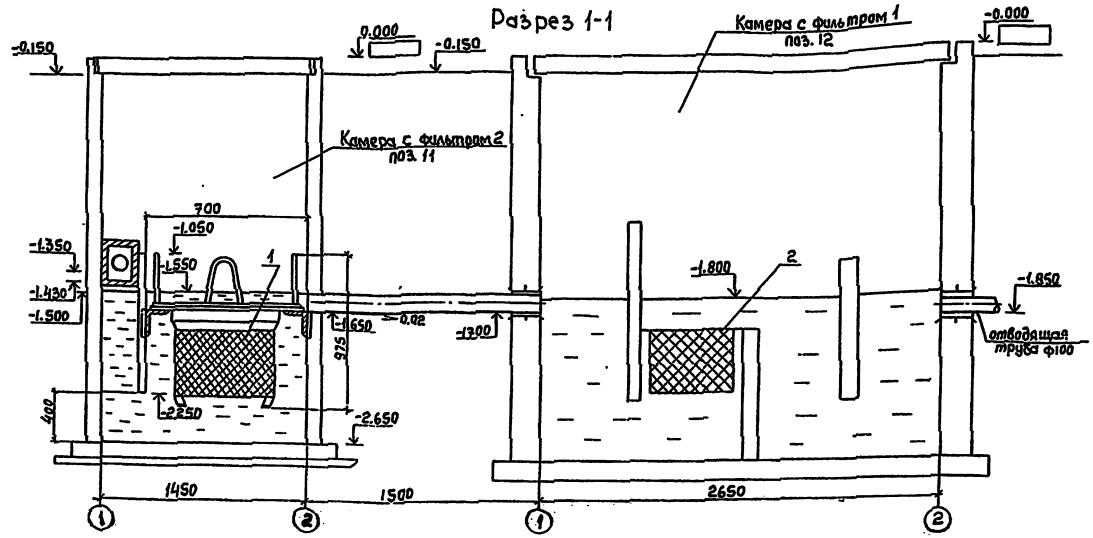

План

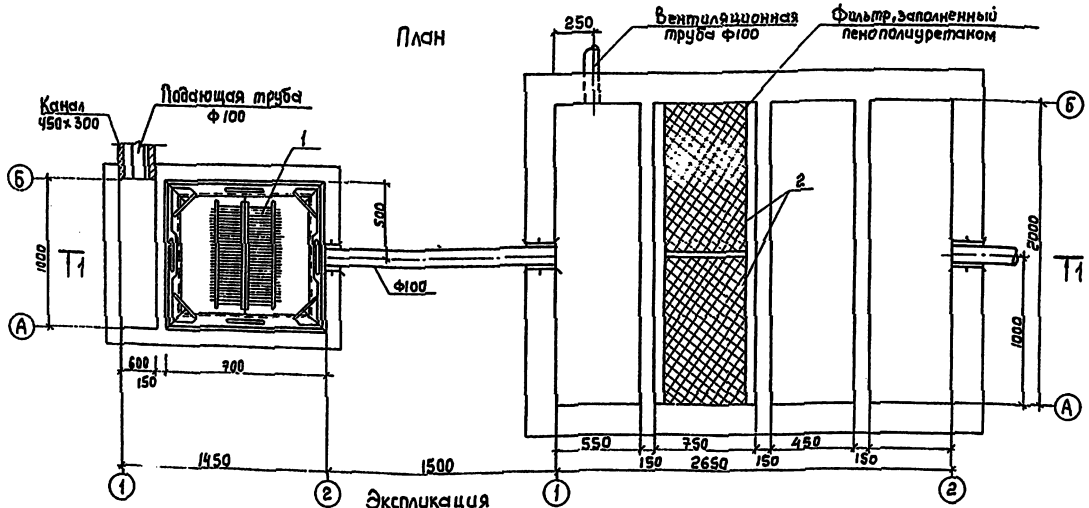

Экспликация

Поз	Наименование	Кол-во	Примечание
1	Фильтр доломитовый Н.О. 9370	1	
2	Фильтр малый Н.О. С-603	2	

Общие указания

1. За условную отм. 0.000 камеры с доломитовым фильтром и камеры с фильтром принят верх перекрытия, соответствующий уровню чистого пола производственно корпуса.
2. Конструкцию, гидроизоляцию, химзащиту см. черт. АР.
3. Все работы по монтажу выполнять в соответствии со СНиП 3.05.01-85 и в увязке с последовательностью проведения других строительных работ.
4. Расход стоков и концентрации загрязняющих веществ до и после очистки см. листы 2÷3.

Указания по эксплуатации

1. Доломитовый фильтр предназначен для нейтрализации кислых вод.
2. Сточные воды, пройдя через заполнитель снизу вверх нейтрализуются.
3. По мере срабатывания заполнителя фильтр поднимается, заполнитель выгружается и заполняется новым.
4. Стоки после нейтрализации поступают в камеру с фильтрам.
5. Пропускная способность фильтров – 11,5м³.
6. Площадь фильтрации – 1,06м².
7. Скорость фильтрации – 10,8 м/ч
8. Смена фильтров производится по мере загрязнения и определяется в процессе эксплуатации.
9. Очистка камеры с доломитовым фильтрам и камеры с фильтрам производится илососной машиной „ИЛ-9808".

Инв.№ подл. | Подпись и дата | Взам. инв.№

Привязан

ТП-503-4-43.86 -ВК

Автотранспортное предприятие на 650 легковых автомобилей-такси с закрытой стоянкой

ГИП	Финкер		
Н.контр	Сахновская		
Нач.отд	Спинко		
Рук.гр	Лазарев		
Инженер	Трегубова		

Производственный корпус — Стадия: РП; Лист: 13; Листов:

Камеры с фильтром 1 и 2. План. Разрез 1-1

Минавтотранс РСФСР ГИПРОАВТОТРАНС Ростовский филиал

Типовой проект 503-4-43.86 Альбом II

Ведомость чертежей основного комплекта

Лист	Наименование	Примечание
1	Общие данные	
2	План на отм. 0.000 между осями 5-7 и А-Б. Схемы направлений №1,2	
3	План на отм. 0.000 между осями Б/1-1 и А/2-Б. Принципиальная схема работы установки. Разрез 1-1	

Ведомость ссылочных и прилагаемых документов

Обозначение	Наименование	Примечание
	Ссылочные документы	
Серия 5.903-1	Типовые узлы крепления трубопроводов установок автоматического пожаротушения	
ВМСН 12-74	Ведомственные технические условия на монтаж, испытания и сдачу в эксплуатацию установок газового пожаротушения	
	Прилагаемые документы	
т.п 503-4-43.86	Спецификация оборудования	альбом VI
т.п. 503-4-43.86	Ведомость потребности в материалах	альбом VII

Таблица веса заряда в баллонах

№ направления	Наименование секций		Вес заряда, кг		Вес компонентов комбинированного состава в одном баллоне, кг	
	Рабочая	Резервная	В одном баллоне	В секциях	Углекислый газ CO_2	Хладон 114В2
1	1.3	2.4	25	300	21.25	3.75
2	1	2	25	100	21.25	3.75

Типовой проект разработан в соответствии с действующими нормами и правилами и предусматривает мероприятия, обеспечивающие взрывную, взрывопожарную и пожарную безопасность при эксплуатации здания.

Главный инженер проекта Цыбин В.Ф.

Основные технические показатели проекта

№ направления	Наименование защищаемых помещений	Общий защищаемый объем, м³	Огнегасящее вещество	Расчетная огнегасящая способность вещества	Расчетное количество баллонов, шт	Единичное количество рабочих баллонов, шт	Расчетное давление газовой среды в помещ., кгс/см²	Расчетная масса газа в одном баллоне, кг	Фактическое количество газа в баллоне, кг	Диаметр и толщина трубопровода, мм	Пожарное оборудование: Распылитель тип	Распылитель Ду	Распылитель кол.	Извещатель тип	Извещатель t°ср.	Извещатель Ду	Извещатель кол-во
1	Направление 1 Краскоприготовительная	189	Комбинированный углекислотно-хладоновый	126.0	4.84	6	7.5 (75.0)	0.81	150	34х4.5	Дл	15	3	ДВЗо	72	15	3
2	Направление 2 Окрасочно-сушильная камера	82		49.0	1.96	2	7.5 (75.0)	0.49	50	22х2	Дл	15	2	ДВЗо	141	15	3

Таблица распределения секций и баллонов с составом по защищенным помещениям

№ направления	Наименование защищаемых помещений	Назначение секции: Рабочая	Назначение секции: Резервная	Количество баллонов: Рабочих	Количество баллонов: Резервных
1	Краскоприготовительная	1.3	2.4	6	6
2	Окрасочно-сушильная камера	1	2	2	2

Таблица маркировки электрооборудования

№ направления	Маркировка СДУ	Маркировка ЭКМ на ППС
1	1	ЭКМ 1
2	2	ЭКМ 2

Перечень оборудования, нумерация секций

Тип батарей	Номера секций
БАУ	Секция 1
	Секция 2
БАУ-1	Секция 3
	Секция 4

Общие указания.

1. Монтаж, испытание и сдачу в эксплуатацию установки выполнить согласно ведомственных технических условий на монтаж, испытание и сдачу в эксплуатацию установок газового пожаротушения ВМСН 12-74.
2. При эксплуатации установки руководствоваться прилагаемыми к оборудованию краткими описаниями и инструкциями по эксплуатации.
3. Окраску трубопроводов производить за 2 раза краской установленной по ГОСТ 4.25-77. Цвет защитной окраски трубопроводов принять согласно ГОСТ 12.4.026-75
4. Трубопроводы установки, подающие комбинированный углекислотно-хладоновый состав, монтируются из стальных бесшовных труб по ГОСТ 8734-75.
5. Условные обозначения и изображения приняты по ОСТ 25.329-81, Установки пожаротушения автоматические и установки пожарной, охранной и охранно-пожарной сигнализации. Обозначения условные графические элементов установок" по ГОСТ 2.785-70

Привязан

Инв.№

ТП 503-4-43.86-АПТ

Автотранспортное предприятие на 650 легковых автомобилей-такси с закрытой стоянкой

Рук.гр.	Цыбин	
Н.контр.	Панченко	
Рук.пр.	Цыбин	
Гл.спец.	Павлина	
Нач.сект.	Лавренов	

Производственный корпус

Стадия	Лист	Листов
РП	1	3

Общие данные

Минавтотранс РСФСР ГИПРОАВТОТРАНС Ленинградский филиал

Типовой проект 503-4-43.86 Альбом II

План на отм. 0.000 между осями 5-7 и А-Б

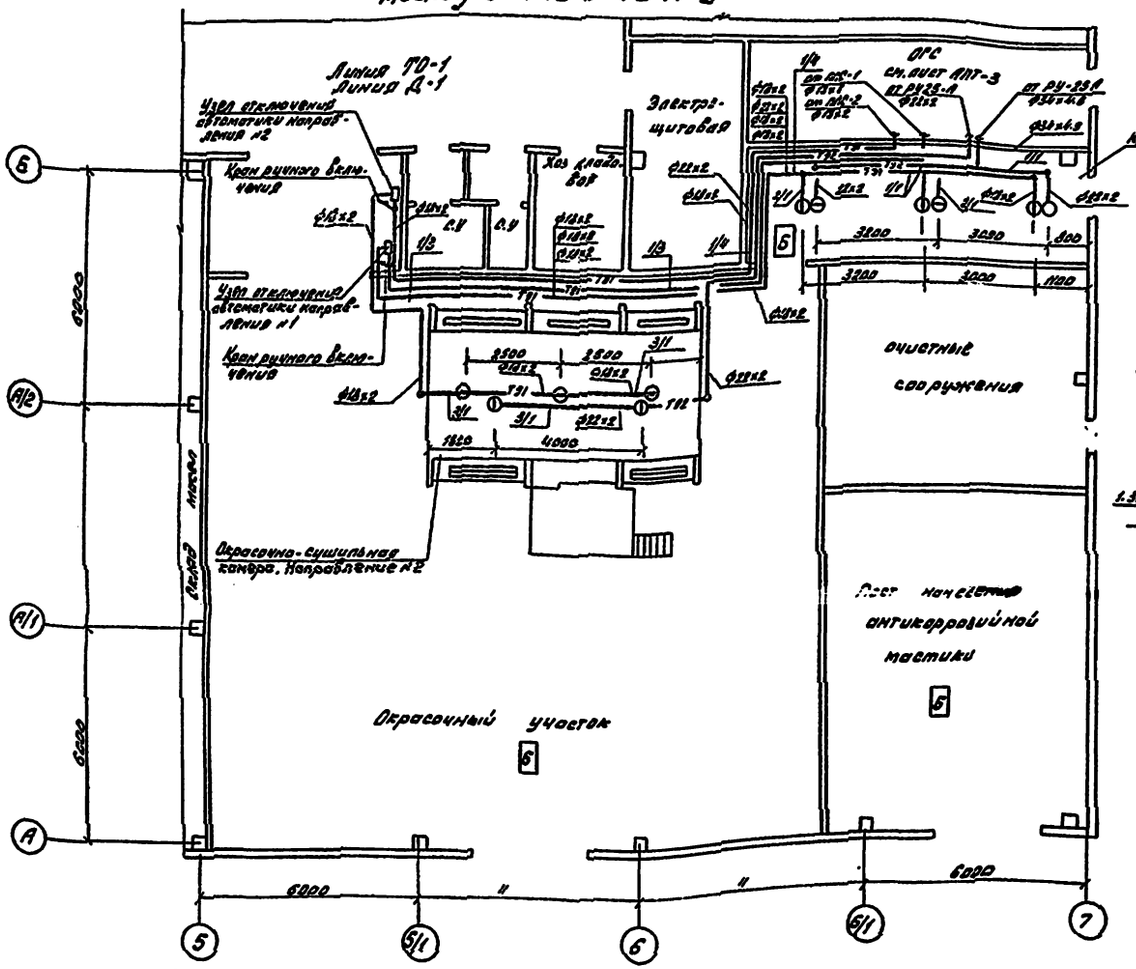

Схема направления №1

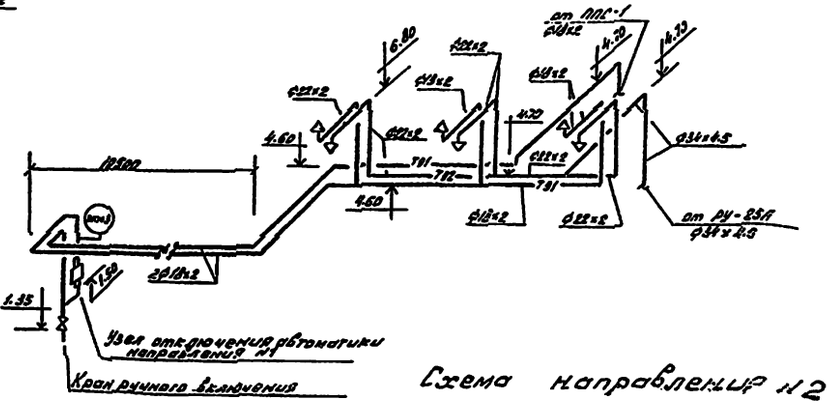

Схема направления №2

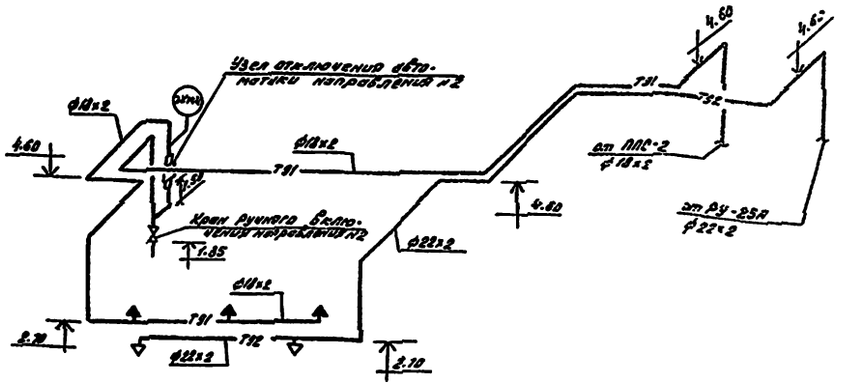

Экспликация узлов крепления

поз. п/п	Обозначение по серии 5.908-1	Наименование	Кол-во	Вес ед. кг	Примеч.
1/1	АПЭ 1377.0	Опора для крепления трубы к кирпичной стене	4	0.42	
1/2	АПЭ 1379.0	то же 2х труб	6	0.65	
1/3	АПЭ 1381.0-10	то же 3х труб	5	2.20	
1/4	АПЭ 1382.0	то же 4х труб	6	3.50	
2/1	АПЭ 1391.0	Подвеска для крепления труб к плитам перекрытия	6	0.70	
3/1	АПЭ 1404.0	Подвеска для крепления труб к металлоконструкциям	7	0.52	

Привязан	ГИП	Цыбин	
	Н.контр	Починка	
	Рук.бр.	Цыбин	
	Гл.спец	Цыбин	
	Инв. №		

ТП 503-4-43.86 АПТ

Автотранспортное предприятие на 650 легковых автомобилей-такси с закрытой стоянкой

Производственный корпус

Стадия	Лист	Листов
РП	2	

План на отм. 0.000 между осями 5-7 и А-Б

Главный автотранс РСФСР ГИПРОАВТОТРАНС

Разрез 1-1

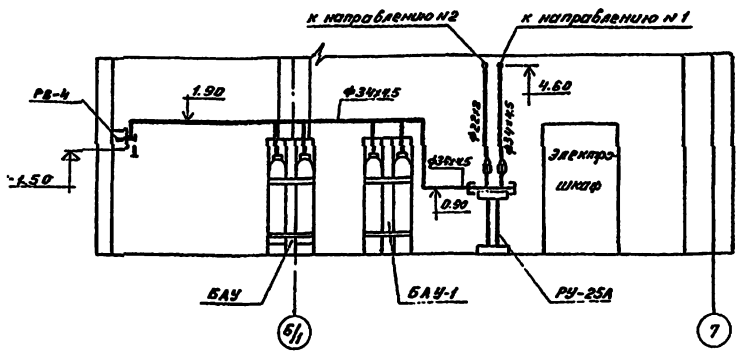

План на отм. 0.000 между осями 6/1-7 и А/2-Б

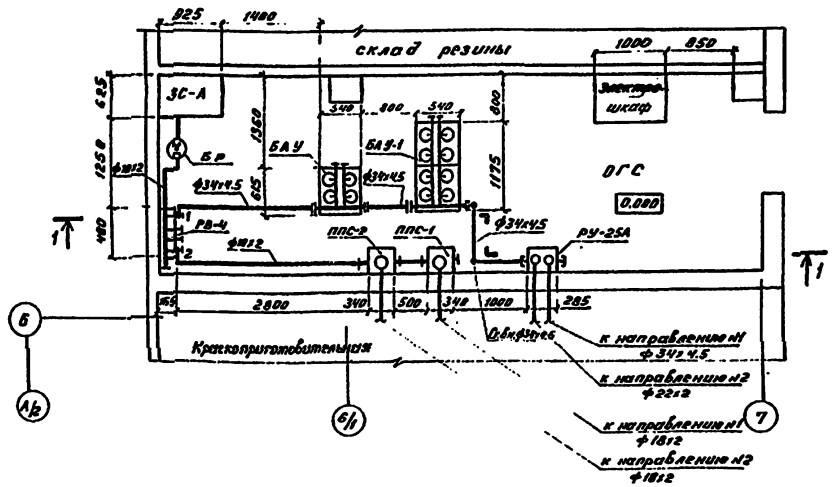

Принципиальная схема работы установки

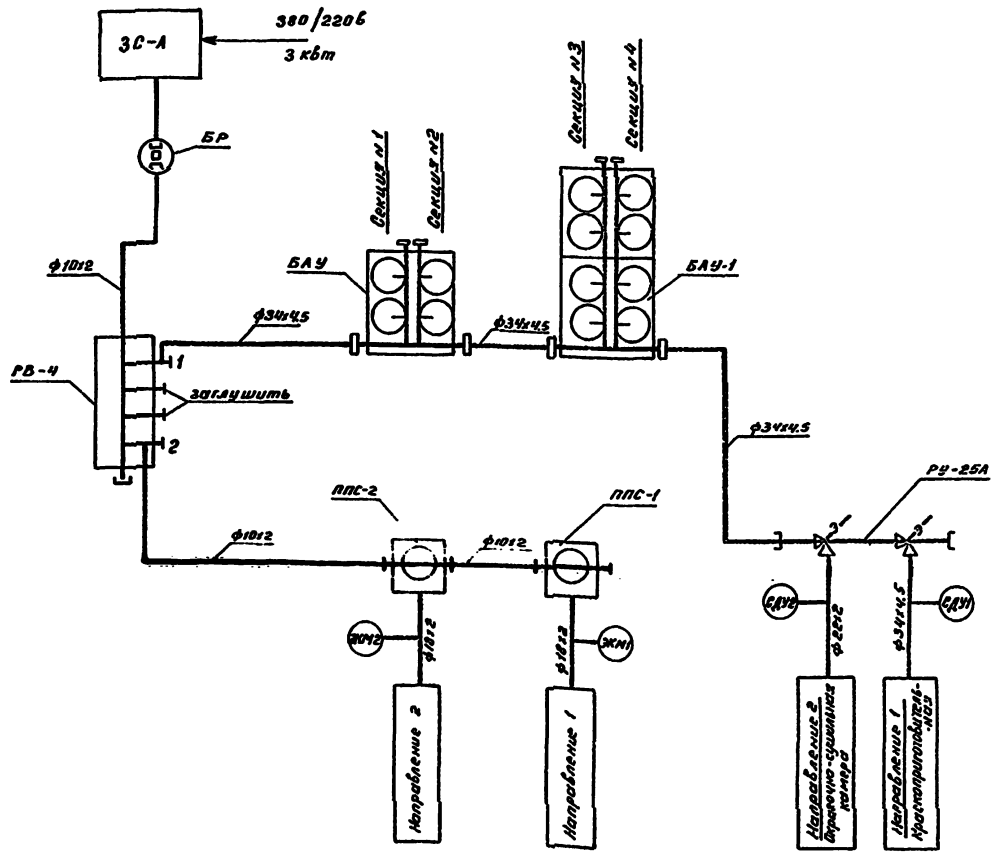

Надписи на шильдиках РВ-4

№ вентиля	Текст надписи	Р, МПа (кгс/см²)
1	Продувка коллектора и трубопроводов	6.0 (60.0)
2	Заполнение побудительных линий и баллона ППС	0.20 (2.0)

Расчетные таблицы см. лист АПТ-1

Привязан			ТП 503-4-43.86-АПТ
			Автотранспортное предприятие на 650 легковых автомобилей-такси с закрытой стоянкой
ГИП	Цыбин		Производственный корпус
Н. контр.	Цыбин		Стадия: РП; Лист: 3; Листов:
Рук. гр.	Цыбин		План на отм. 0.000 между осями 6/1-7 и А/2-Б. Принципиальная схема работы установки
Гл. спец.	Пенушко		Минавтотранс РСФСР ГИПРОАВТОТРАНС Ленинградский филиал

Инв. № подл. | Подпись и дата | Взам. инв. №

Типовой проект 503-4-43.86 Альбом II

Ведомость рабочих чертежей основного комплекта

Лист	Наименование	Примеч.
1	Общие данные	
2	Газовое пожаротушение. Схема электрическая принципиальная (начало)	
3	Газовое пожаротушение. Схема электрическая принципиальная (продолжение)	
4	Газовое пожаротушение. Схема электрическая принципиальная (продолжение)	
5	Газовое пожаротушение. Схема электрическая принципиальная (продолжение)	
6	Газовое пожаротушение. Схема электрическая принципиальная (продолжение)	
7	Газовое пожаротушение. Схема электрическая принципиальная (окончание)	
8	Схема подключений (начало)	
9	Схема подключений (продолжение)	
10	Схема подключений (продолжение)	
11	Схема подключений (окончание)	
12	Кабельный журнал	
13	План на отм. 0.000 между осями 6-7 и А/2-6 План трасс	
14	План на отм. 0.000 План трасс	

Ведомость ссылочных и прилагаемых документов

Обозначение	Наименование	Примеч.
	Ссылочные документы	
ОСТ 25.329-81	Установки пожаротушения автоматические и установки пожарной, охранной и охранно пожарной сигнализации	
	Обозначения условные графические элементов установок	

Продолжение

Обозначение	Наименование	Примеч.
5.407-24	Прокладка проводов и кабелей в полиэтиленовых трубах в производственных помещениях	
5.407-11	Заземление и зануление электроустановок	
	Прилагаемые документы	
т.п.503-4-43.86 АПЭ.К.402.0	Узел включения автоматики для систем пожаротушения с пневмопуском	
т.п.503-4-43.86 АПЭ.К.402.0СБ	Узел включения автоматики для систем пожаротушения с пневмопуском	
т.п.503-4-43.86 АПЭ.К.402.0-10	Корпус	
т.п.503-4-43.86 АПЭ.К.402.0-10СБ	Корпус	
т.п.503-4-43.86 АПЭ.К.402.0-20	Рукоятка	
т.п.503-4-43.86 АПЭ.К.402.0-20СБ	Рукоятка	
т.п.503-4-43.86 АПЭ.К.402.0-11	Стакан	
т.п.503-4-43.86 АПЭ.К.402.0-12	Фланец	
т.п.503-4-43.86 АПЭ.К.402.0-21	Втулка	
т.п.503-4-43.86 АПЭ.К.402.0-22	Ручка	
т.п.503-4-43.86 АПЭ.К.402.0-1	Шпилька	
т.п.503-4-43.86 АПЭ.К.402.0-2	Ограничитель	
т.п.503-4-43.86 АПЭ.К.402.0-3	Упор	
т.п.503-4-43.86 АПЭ.К.402.0-4	Табличка	
т.п.503-4-43.86 АПЭ.СО	Спецификация оборудования	Альбом VI
т.п.503-4-43.86 АПЭ.ВМ	Ведомость потребности в материалах	Альбом VII

Общие указания

Настоящий проект разработан в соответствии с требованиями следующих нормативных документов:

СНиП 2.04.09.84 „Пожарная автоматика зданий и сооружений"

ПУЭ-86 „Правила устройств электроустановок"

В отношении надежности электроснабжения установка газового пожаротушения является потребителем первой категории. Рабочие и резервные вводы напряжением 220В переменного тока должны быть подведены к шкафу 2Ш.

Для электроуправления установкой газового пожаротушения применены типовые низковольтные устройства (НКУ) Донецкого энергозавода.

В качестве приборов, формирующих командный импульс для автоматического включения установки газового пожаротушения используются электроконтактные манометры, установленные на ППС.

Предусмотрены контакты для отключения вентиляции и технологического оборудования.

Условные обозначения и изображения

Наименование	Обозначения на планах	Обозначения на разрезах и схемах
Манометр электроконтактный	⊘	
Сигнализатор давления универсальный	○	
Указатель световой, светильник	⊗ ТС	
Автоматическое пожаротушение. Электротехническая часть	АПЭ	

Типовой проект разработан в соответствии с действующими нормами и правилами и предусматривает мероприятия, обеспечивающие взрывную, взрывопожарную и пожарную безопасность при эксплуатации здания

Главный инженер проекта Цыбин В.Ф.

Согласовано

Изм.	Кол.уч.	Лист	Взам.инв.№	Подп.	Подпись и дата

Привязан

Инв.№

ТП 503-4-43.86 АПЭ

Автотранспортное предприятие на 650 легковых автомобилей - такси с закрытой стоянкой

Гип	Цыбин		
Н.контр.	Починка		
Рук.бр.	Цыбин		
Рук.гр.	Белова		
Ст.инж.	Власова		

Производственный корпус

Общие данные

Стадия	Лист	Листов
РП	1	14

Минавтотранс РСФСР ГИПРОАВТОТРАНС Горьковский филиал

Типовой проект 503-4-43.86 Альбом II

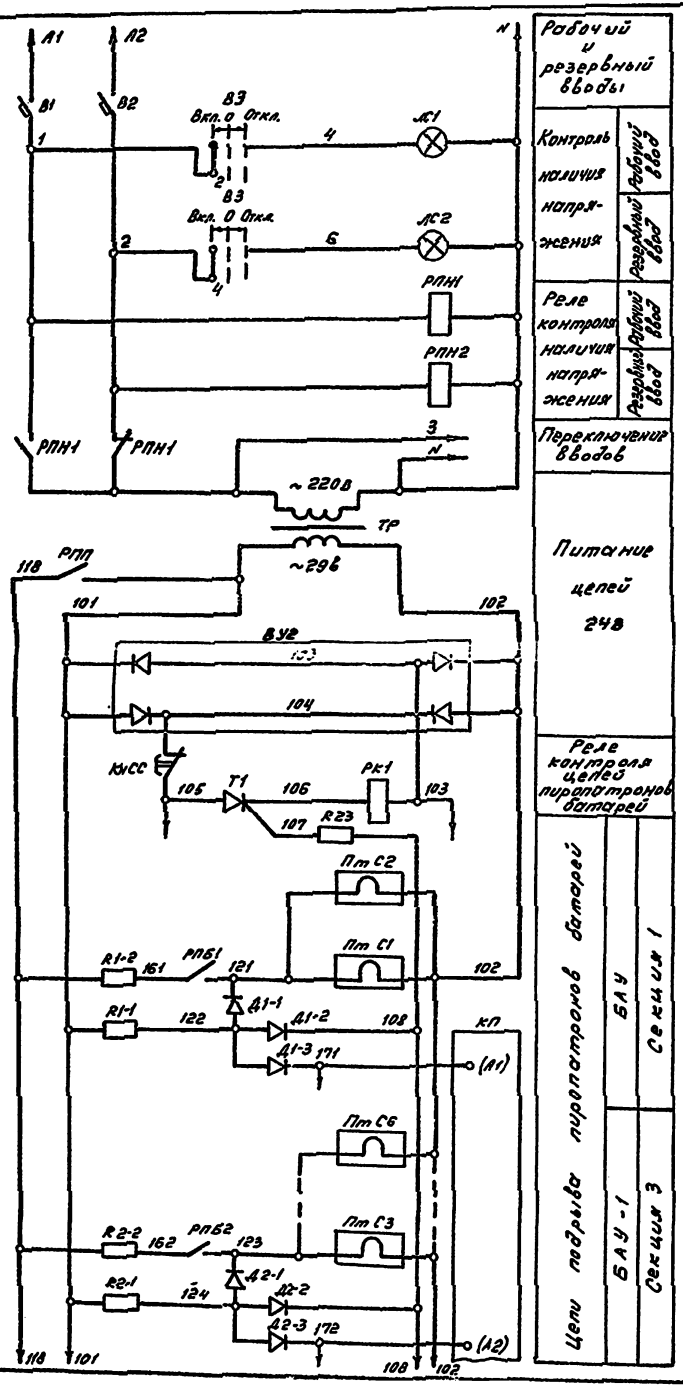

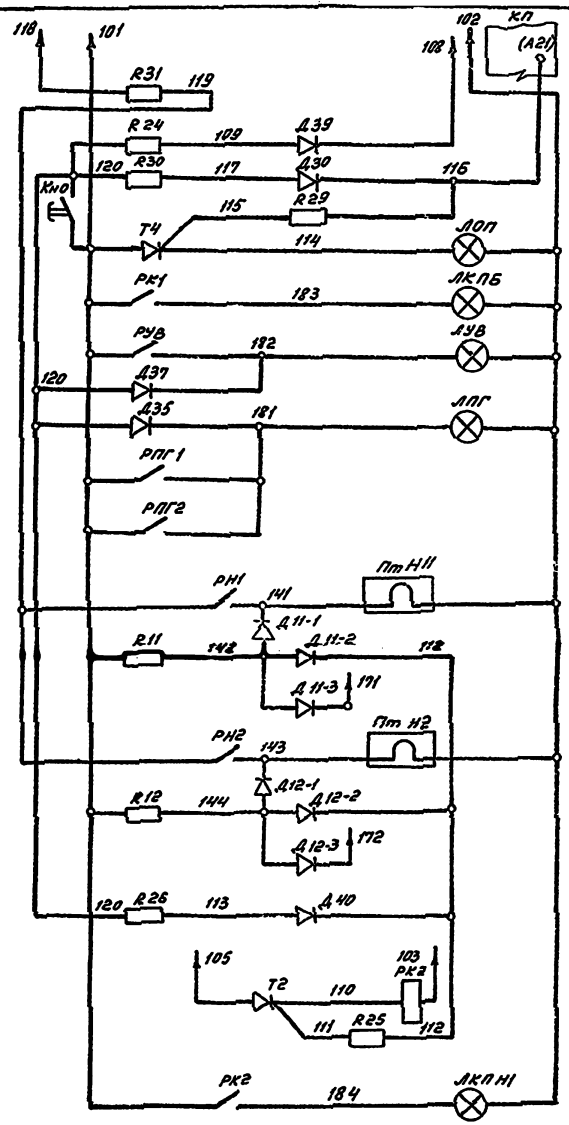

Инв. № подл. | Подпись и дата | Взам. инв. №

Привязан

Инв. №

ГИП	Цыбин		
Н.контр.	Починка		
Рук.бр.	Цыбин		
Рук.гр.	Бевзов		
Ст.инж.	Васюков		

ТП 503-4-43.86 АПЭ

Автотранспортное предприятие на 650 легковых автомобилей-такси с закрытой стоянкой

Производственный корпус

стадия	лист	листов
РП	2	

Газовое пожаротушение. Схема электрическая принципиальная (начало)

Минавтотранс РСФСР ГИПРОАВТОТРАНС

Типовой проект 503-4-43.86 Альбом II

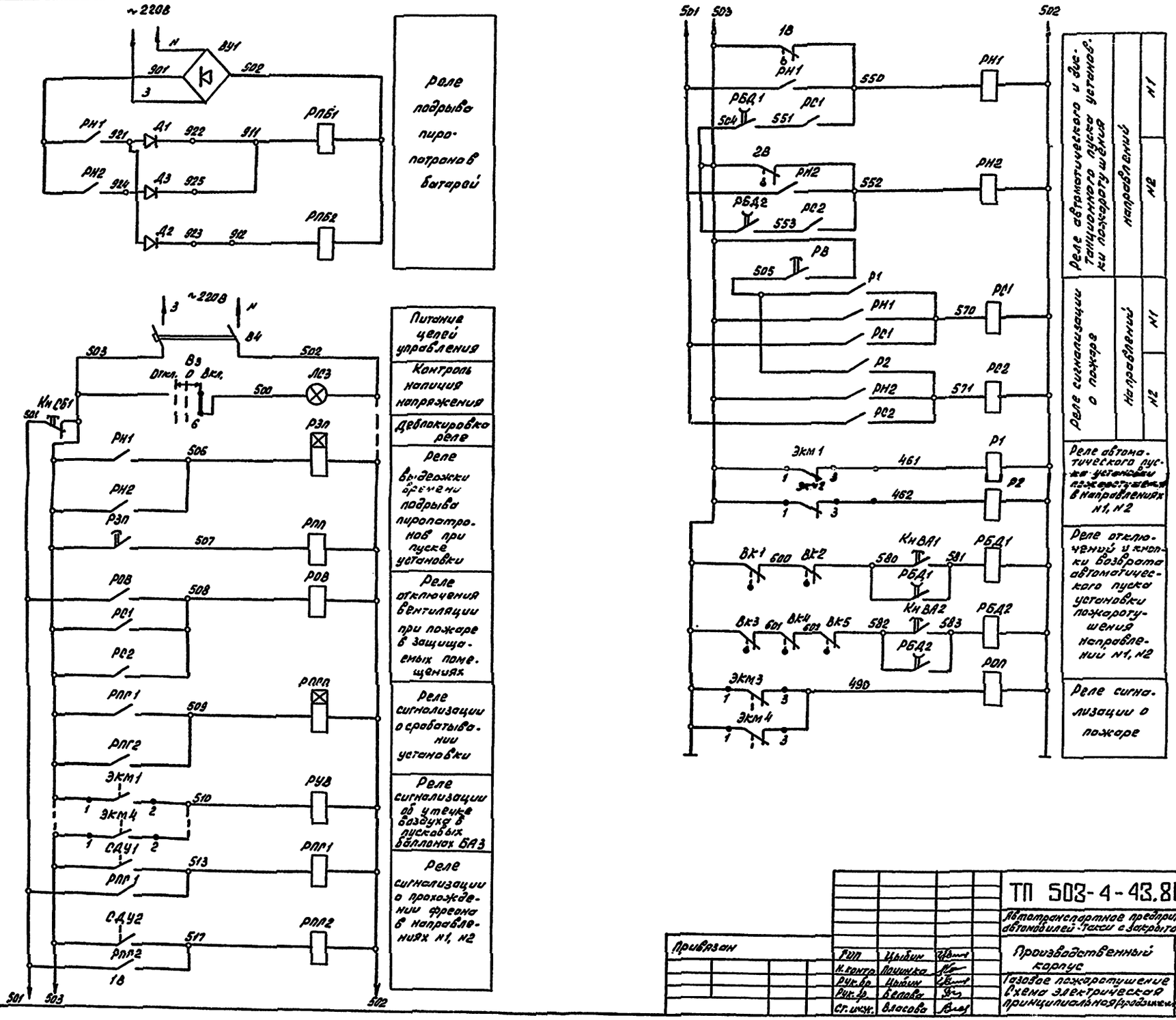

ТП 503-4-43.86 АПЭ						
Автотранспортное предприятие на 650 легковых автомобилей-такси с закрытой стоянкой						
Производственный корпус				Стадия	Лист	Листов
				РП	3	
Газовое пожаротушение Схема электрическая принципиальная (продолжение)				Минавтотранс РСФСР ГИПРОАВТОТРАНС Горьковский филиал		
Привязан						
				ГИП	Цыбин	
				Н. контр.	Пшинка	
				Рук. бр.	Цыбин	
				Рук. гр.	Белова	
				Ст. инж.	Власова	

Типовой проект 503-4-43.86 Альбом II

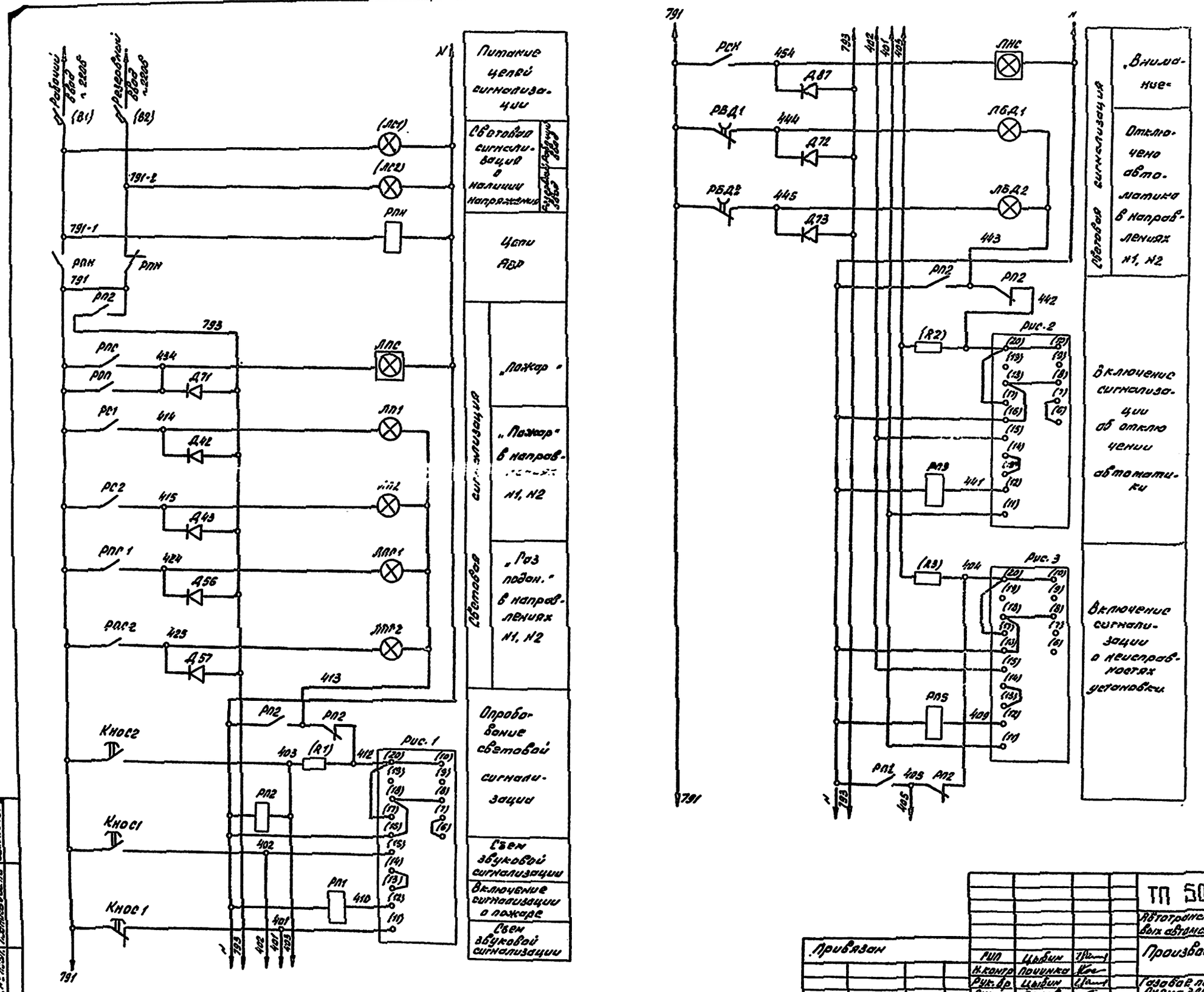

Привязан			
Инв. №			
РИП	Цыбин		
Н.контр	Починка		
Рук.бр	Цыбин		
Рук.гр	Белова		
Ст.инж	Власова		

ТП 503-4-43.86 АПЗ

Автотранспортное предприятие на 650 легковых автомобилей - такси с закрытой стоянкой

Производственный корпус

Стадия	Лист	Листов
РП	4	

Газовое пожаротушение. Схема электрическая принципиальная

Минавтотранс РСФСР ГИПРОАВТОТРАНС Гродненский филиал

Типовой проект 503-4-43.86 Альбом II

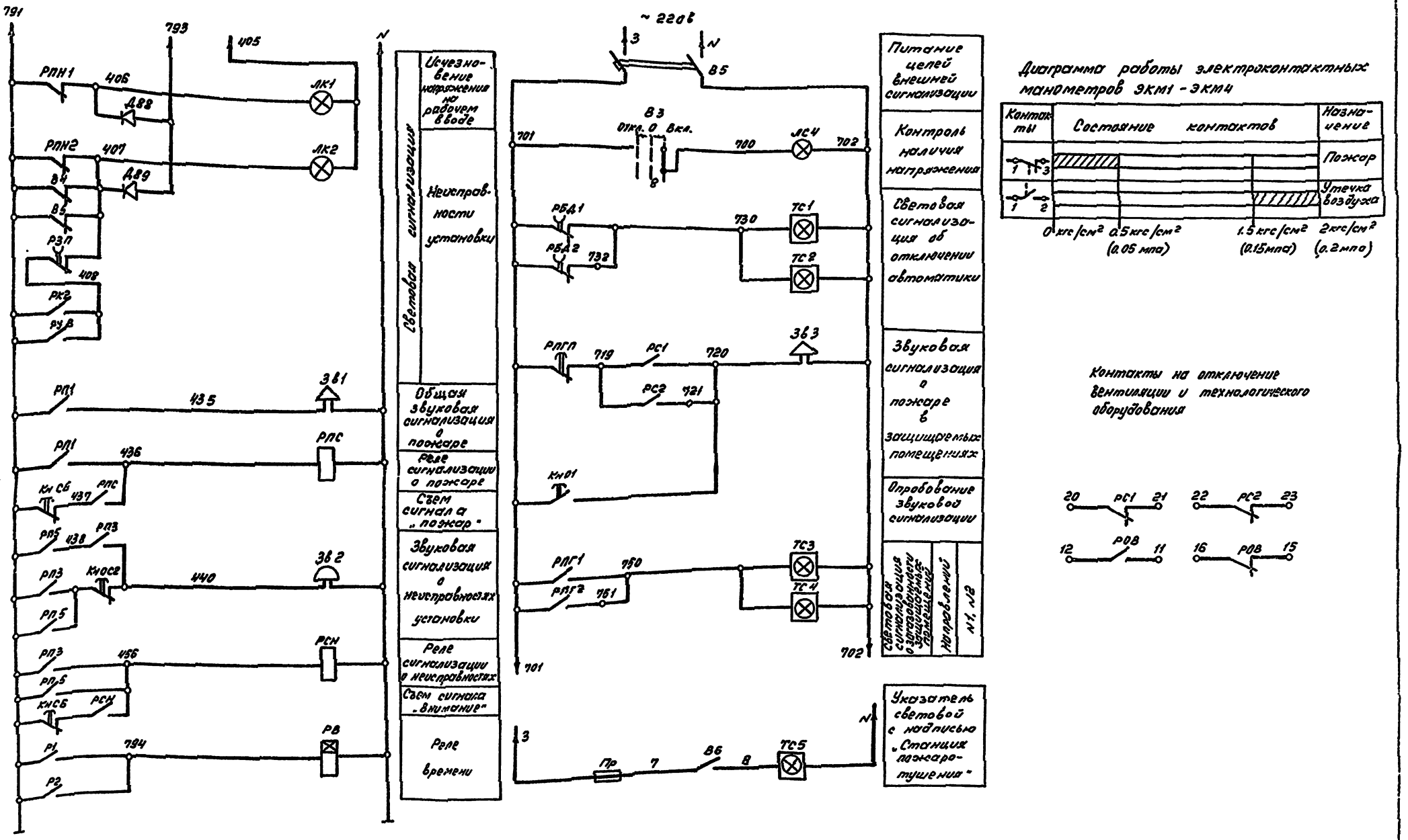

			ТП503-4-43.86 АПЗ
			Автотранспортное предприятие на 650 легковых автомобилей-такси с закрытой стоянкой
Привязан	ГИП	Цыбин	Производственный корпус
	Н.контр	Починок	Стадия / Лист / Листов: РП / 5
	Рук.гр	Цыбин	Газовое пожаротушение. Схема электрическая принципиальная (продолжение)
Инв. N	Рук.гр	Беляева	ГИПРОАВТОТРАНС
	Ст.инж.	Власова	

Инв. N подл. | Подпись и дата | Взам. инв. N

Альбом II

Типовой проект 503-4-43.86

Перечень элементов

Поз. обозначение	Наименование	Кол.	Примечание
	Электроаппаратура по месту		
Б6	Выключатель пакетный		220В
	ПВ2-10У3		6.3А
	ОСТ 16.0526 001-77Е	1	
ВК1...	Выключатель конечный взрывобезо-		1з+1р
ВК5	пасный ВКВ-5У5 ТУ12.48.125-81	5	I=2.5А, U=220В
ЗВ3	Сирена сигнальная взрывобезо-		
	пасная ВСС-3 СТУ779-2	1	
ПКУ1	Пост управления кнопочный		
(КнВА1,	ПКУ 15-19.121-40У3		
КнВА2)	ТУ16-526.333-80	1	
ТС1,	Светильник ВЗГ/84А-200м		~220В
ТС2	ТУ16.535.778-73	2	с надписью
			[illegible]
			пожаротушения
			отключено
ТС3,	Светильник ВЗГ/84А-200м		~220В
ТС4	ТУ16.535.778-73	2	с надписью
			Раз! Не входить!
ТС5	Указатель световой СУП-МУ2		с надписью
	ТУ36-101-82Е	1	„Станция
			пожаротушения"
—	Лампа накаливания Б220-15-1		
	ГОСТ 2239-70	5	
18, 28	Узел включения автоматики к 402ТУ	2	
ПгС1....	Пиропатрон ППЗ		
ПгС6	ТУ 334-9	6	

Продолжение

Поз. обозначение	Наименование	Кол.	Примечание
	Электроаппаратура по месту		
СДУ1	Сигнализатор давления		
СДУ2	Универсальный СДУ	2	
ЭК М1...	Электроконтактный манометр		
ЭКМ4	ЭКМ-1У, ТУ25-0231-75	4	
	2Ш. Шкаф управления основной		
	на 5 батарей, 5 направлений		
	ШОИ 9702-3044Г		
R25, R23	Резистор МЛТ-1.0-5600м ±10%		
R29, R11, R12	ГОСТ 7113-77	5	
R26	Резистор МЛТ-2; 0-1,310м ±10%		
R30, R24	ГОСТ 7113-77		
R1-1, R2-1		5	
[illegible]	Выключатель автоматический		
	А63м ТУ16-522.110-74	2	Jр=10А
В-3	Переключатель универсальный		Рукоятка
	УП 5312-Ж86 ТУ16-524.074-75	1	овальная
В4, В5	Выключатель автоматический		Jр=10А
	АП50-2МТ ТУ16-522.139-78	2	б/к 2п
ВУ1	Диод кремниевый Д245Б О.А.О.336.206ТУ	4	
ВУ2	Диод кремниевый Д242А		
	О.А.О.336.206ТУ	4	
Д11-1, Д12-1	Диод кремниевый		Резерв
Д11-2, Д12-2	Д226Б Ш63.362.002 ТУ-1		9шт
Д11-3, Д12-3			
Д30, Д35, Д37			
Д40, Д42			
Д43, Д56, Д57			
Д72, Д73			
Д88, Д89			

Продолжение

Поз. обозначение	Наименование	Кол.	Примечание
	2Ш. Шкаф управления основной		
	на 5 батарей, 5 направлений		
	ШОИ 9702-3044Г		
КнО	Выключатель		Исп.1
	КЕ 011У3 ТУ16-526.407-79	1	Толкатель черный
КнСС	Выключатель		Исп.2
	КЕ 011У3 ТУ16-526.407-79	1	Толкатель черный
КнС61	Выключатель		Исп.3
	КЕ 011У3 ТУ16-526.407-79	2	Толкатель красный
Кп	Переключатель щитовой щеточный		Угловой штепсель-
	ПМТ-12 ТУ25-15576-76	1	ный разъём
ЛОП	Арматура светосигнальная		24В
ЛКПБ	АС 12015У2 ТУ16.535.930-76		
ЛКПН			
ЛУБ, ЛПГ		5	
АС1...АС4	Арматура светосигнальная		220В
	АС 12015У2 ТУ16.535.930-76	4	
РБД1.	Реле промежуточное		~220В
РБД2	РП 256 ТУ16.523.483-78	2	к 3з 2р
РУВ	Реле РПЛ 4004 ТУ16.523.554-78Е		~220В
РОП*		3	
РЗП	Реле времени пневматическое		~220В
РПГП	РВП 72-322 1У4-ТУ16-523.472-79	2	
Р1, Р2	Реле РПЛ 4004 с приставкой		~220В
РС1, РС2			
РОВ	ПКЛ 2204		
РПГ1, РПГ2	ТУ16.523.554-78		
РН1, РН2		9	

Реле РОП* - установить дополнительно

Привязан:

Инв. N

РИП	Цыбин	[illegible]	
Н. контр.	Починка	[illegible]	
Рук. бр.	Цыбин	[illegible]	
Рук. гр.	Белова	[illegible]	
Ст. инж.	Власова	[illegible]	

ТП 503-4-43 86 АПЭ

Автотранспортное предприятие на 650 легковых автомобилей-такси с закрытой стоянкой

Производственный корпус

Стадия	Лист	Листов
РП	6	

Газовое пожаротушение. Схема электрическая принципиальная (начало)

Минавтотранс РСФСР ГИПРОАВТОТРАНС Горьковский [illegible]

Инв. № подл. | Подпись и дата | Взам. инв. №

Типовой проект 503-4-43.86 альбом II

Продолжение

Поз. обозначение	Наименование	Кол.	Примечание
	2Ш. Шкаф управления основной		
	на 5 батарей, 5 направлений		
	ШОИ 9702-3044Г		
РПБ1	Реле промежуточное		~ 24В
РПБ2	РПУ-4-314 ТУ 16.523.020-76		
РК1, РК2		4	
РПН1,	Реле промежуточное		~ 220В
РПН2	РПА-2204 ТУ 16.523.554-78 Е	2	
РПП	Пускатель		~ 220В
	ПМЕ-211 ГОСТ 5.316-76	1	
Т1, Т2	Тиристор Ку 201 Л		
Т4	УЖ3.362.021-ТУ	3	
Тр	Трансформатор ОСМ-1.0 УЗ		220/29/29В
	ГОСТ 16710-76	1	
ЯС1	Блок резисторов		80м×11
	ЯСЗ-УЗ ТУ 16.527.218-80	1	(R1-2...R2-2R31)

Продолжение

Поз. обозначение	Наименование	Кол.	Примечание
	ШС. Шкаф сигнализации основной		
	на 10 направлений ШОИ 9701-0004А		
РИС1	Реле импульсной сигнализации		Передние
РИС2	РИС-33М		присоединение
РИС3	ТУ 16.523.311-78	3	
РПН	Пускатель ПМЛ-110004А, ТУ16-525.437-78		~ 220В
	Приставка контактная		
	ПКЛ 2204 ТУ16-523.524-78	1	
РП1, РП3,	Реле РПЛ 4004 ТУ16.523.554-78 Е		~ 220В
РП5, РСН,			
РПС		5	
РВ	Реле времени ВЛ-40 ТУ16.523.527-76	1	в. вр. 5 сек.
РП2	Реле РПЛ 4004 с приставкой		~ 220В
	ПКЛ 2204 ТУ16.523.554-78 Е	1	
Тр	Трансформатор ОСМ-0.1УЗ.		~ 220/29
	ГОСТ 16710-76	1	
ЛНС	Табло световое ТСБ-2		220В
ЛПС	ТУ 16-535.424-79 Е	2	
ЛС1, ЛС2	Арматура светосигнальная		220В
ЛБД1, ЛБД2	АС 120 15 У2 ТУ 16.535.930-76		
ЛК1, ЛК2			
ЛП1, ЛП2			
ЛПГ1, ЛПГ2		10	

Продолжение

Поз. обозначение	Наименование	Кол	Примечание
	ШС. Шкаф сигнализации основной		
	на 10 направлений ШОИ 9701-0004А		
R1, R2	Резистор ПЭВ-25-2.2 ком. ± 5%		
R3	ГОСТ 6513-75	3	
В1, В2	Выключатель автоматический		$I_р$ = 10 А
	АБ3м ТУ 16.522.110-74	2	$I_{отс}$ = 2.5 $I_н$
Д71, Д87	Диод Д 226 Б ЩБ3.362.002 ТУ-1	2	
ЗВ1	Сирена сигнальная ССГ		~ 220В
	ТУ 25-05-1044-76	1	
ЗВ2	Звонок переменного тока.		~ 220В
	ЗВП-220 ТУ 16-739.059-76	1	
Кн ОС1	Выключатель		Исп. 2. Толкатель
Кн ОС2	КЕ 011 УЗ ТУ 16-526.407-79	2	черный
Кн СБ	Выключатель		Исп. 3 Толкатель
	КЕ. 011 УЗ ТУ16.526.407-79	1	красный

Привязан:

Инв. №

ГИП	Цыбин		
Н. контр.	Починка		
Рук. гр.	Цыбин		
Рук. гр.	Белова		
Ст. инж.	Власова		

ТП 503-4-43.86 АПЭ

Автотранспортное предприятие на 650 легковых автомобилей-такси с закрытой стоянкой

Производственный корпус

Стадия	Лист	Листов
РП	7	

Газовое пожаротушение. Схема электрическая принципиальная (продолжение)

Минавтотранс РСФСР ГИПРОАВТОТРАНС Одесский филиал

Инв. № подл. | Подпись и дата | Взам. инв. №

Типовой проект 503-4-43.86 АПЭ Альбом II

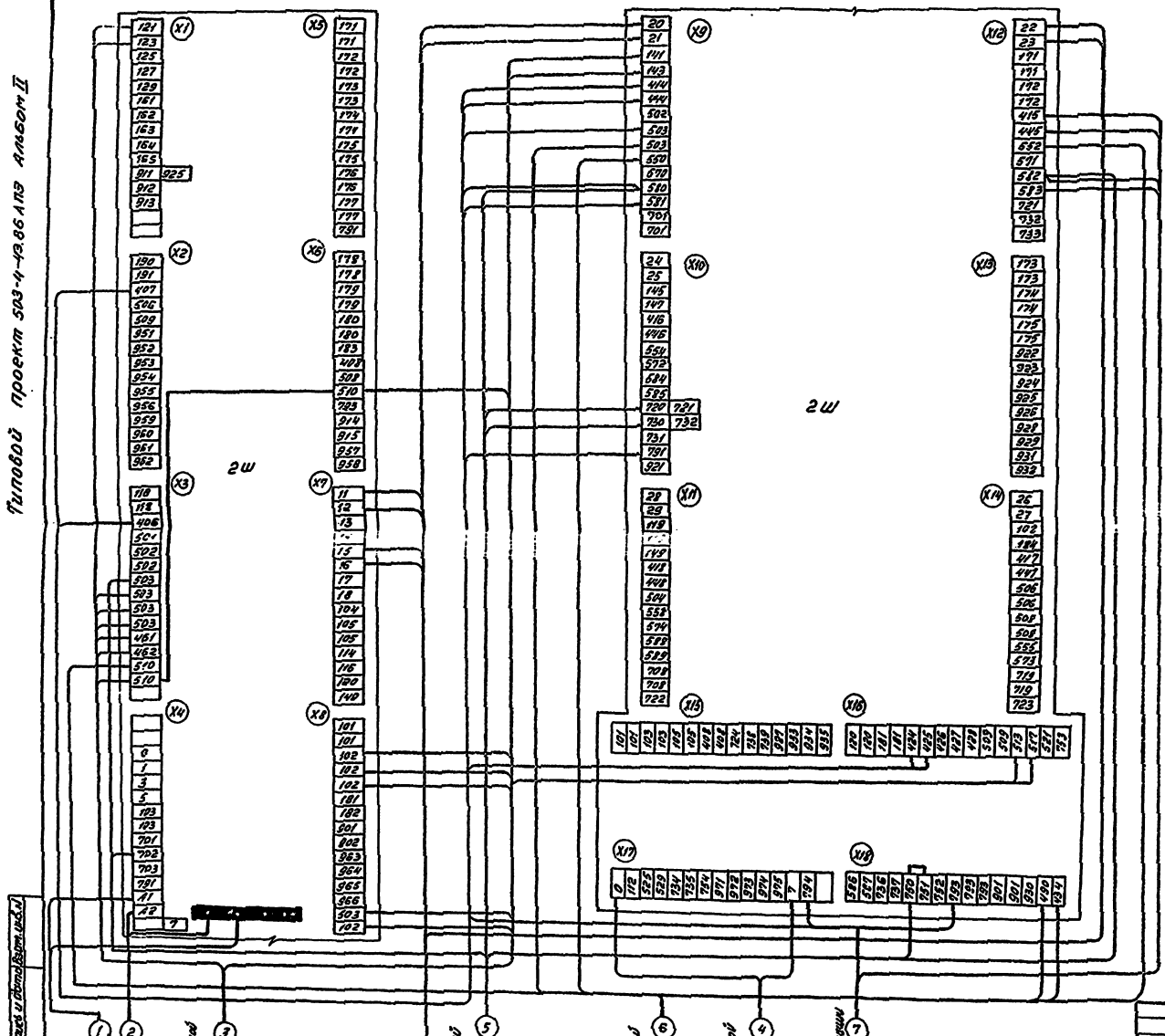

Типовой проект 503-4-43.86 Альбом II

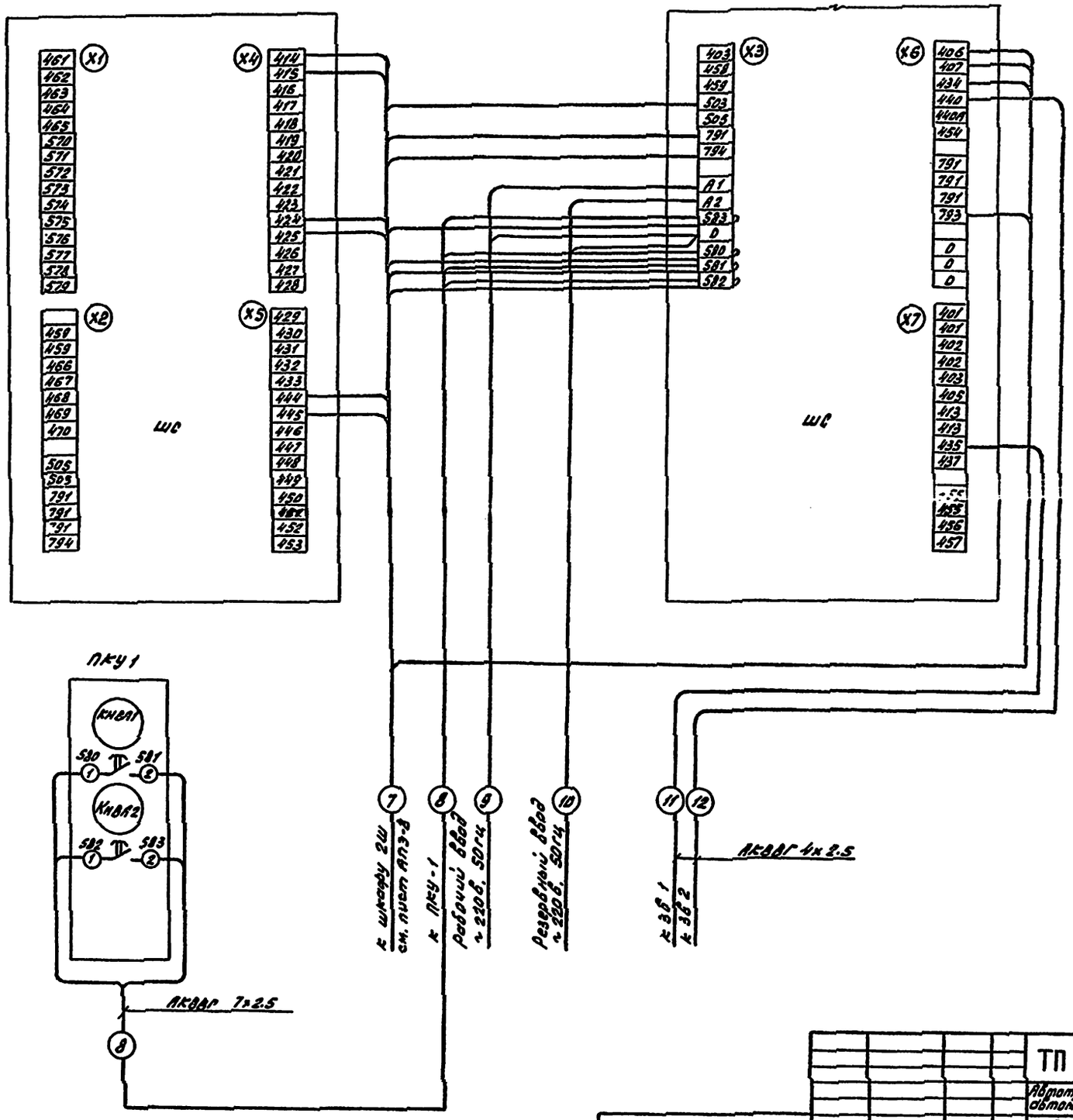

ТП 503-4-43.86 АПЭ					
Автотранспортное предприятие на 650 легковых автомобилей-такси с закрытой стоянкой					
Производственный корпус			Стадия	Лист	Листов
			РП	9	
Схема подключений (продолжение)			Минавтотранс РСФСР ГИПРОАВТОТРАНС		
Привязан					
Инв. №					
Инв. № подл.	Подпись и дата	Взам. инв. №			

Типовой проект 503-4-43.86 Альбом II

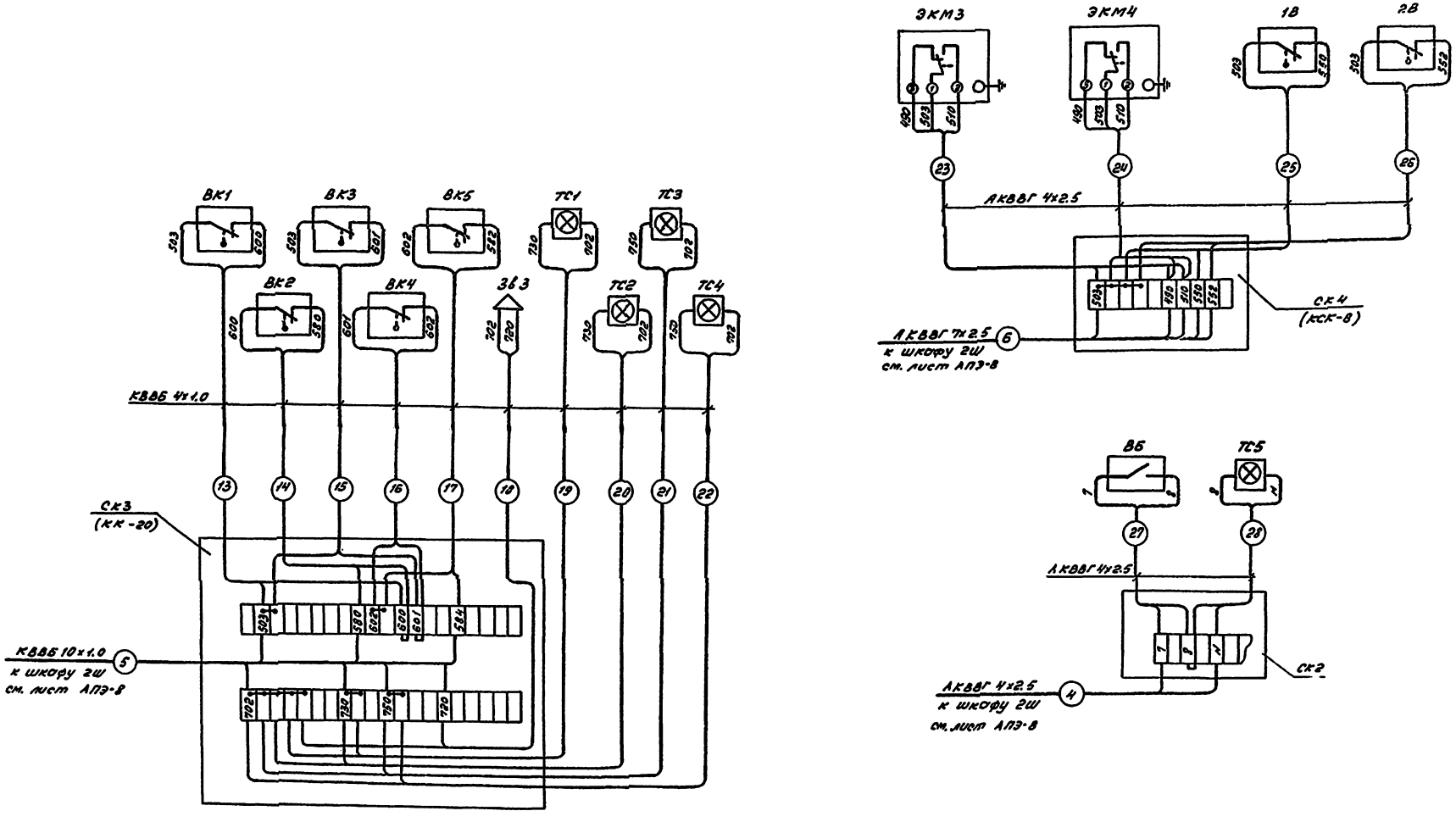

Привязан	ГИП	Цыбин		ТП 503-4-43.86 АПЭ	
	Н.контр.	Починка		Автотранспортное предприятие на 650 легковых автомобилей - такси с закрытой стоянкой	
	Рук.бр.	Цыбин		Производственный корпус	Стадия: РП; Лист: 10; Листов:
	Рук.гр.	Белова		Схема подключений (продолжение)	Минавтотранс РСФСР ГИПРОАВТОТРАНС

Типовой проект 503-4-43.86 Альбом II

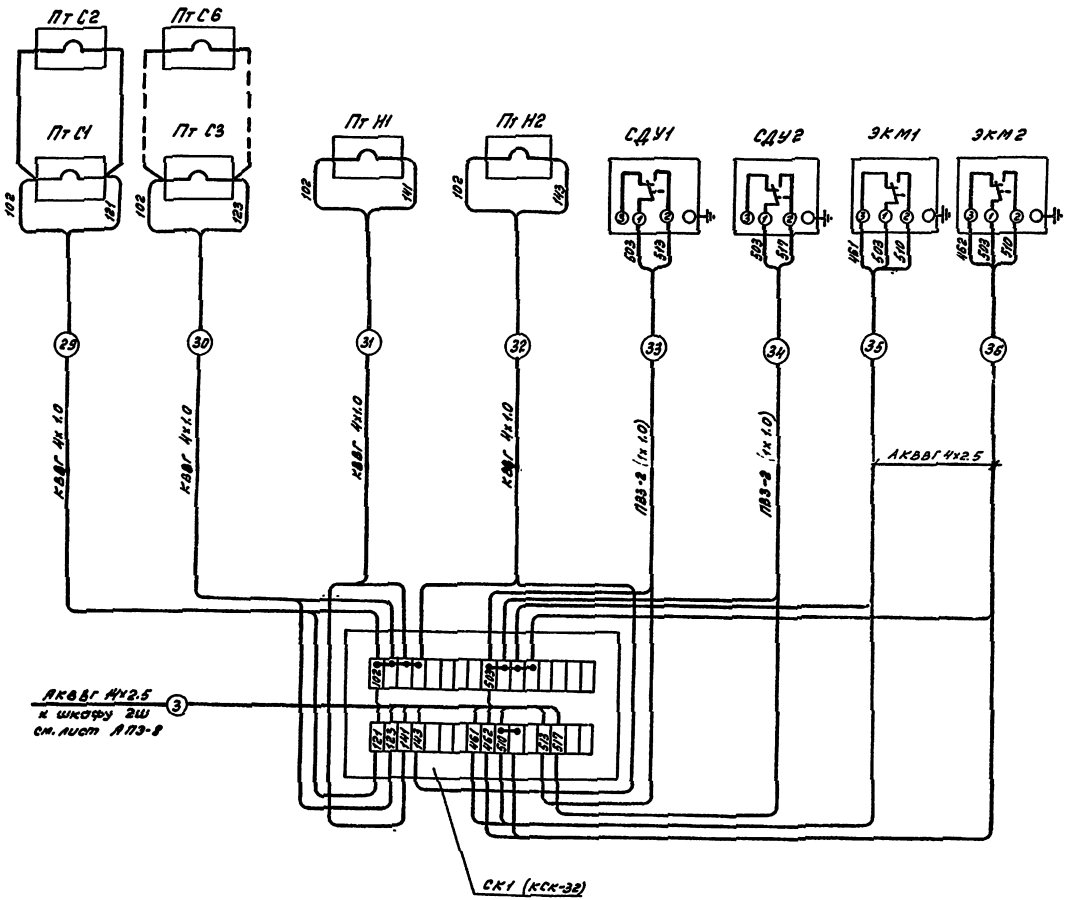

						ТП 503-4-43.86 АПЭ	
						Автотранспортное предприятие на 650 легковых автомобилей-такси с закрытой стоянкой	
Привязан						Производственный корпус	Стадия: РП; Лист: 11; Листов:
				ГИП	Цыбин		
				Н.контр.	Почина	Схема подключений (окончание)	Минавтотранс РСФСР ГИПРОАВТОТРАНС
				Рук.гр.	Цыбин		
				Рук.гр.	Белова		
				Ст.инж.	Власова		

Инв.№ подл. | Подпись и дата | Взам.инв.№

Типовой проект 503-4-43.86 Альбом II

Кабельный журнал

Маркировка кабеля	Трасса: Начало	Трасса: Конец	Проход через трубу: Маркировка	Проход через трубу: Условный проход	Проход через трубу: Длина (м)	Протяжной ящик №	Кабель по проекту: Марка	Кабель по проекту: Количество кабелей, число и сечение жил, напряжение	Кабель по проекту: Длина м	Кабель проложен: Марка	Кабель проложен: Количество кабелей, число и сечение жил, напряжение	Кабель проложен: Длина м
1	Рабочий ввод ~220в	Шкаф 2Ш										
2	Резервный ввод ~220в	Шкаф 2Ш	комплект ЭМ									
3	Шкаф 2Ш	Коробка СК1					АКВВГ	14×2.5	14			
4	Шкаф 2Ш	Коробка СК2					АКВВГ	4×2.5	5			
5	Шкаф 2Ш	Коробка СК3					КВВБ	10×1.0	16			
6	Шкаф 2Ш	Коробка СК4					АКВВГ	7×2.5	26			
7	Шкаф 2Ш	Шкаф ШС					АКВВГ	19×2.5	225			
8	Кнопочный пост ПКУ1	Шкаф ШС					АКВВГ	7×2.5	1			
9	Рабочий ввод ~220в	Шкаф ШС										
10	Рабочий ввод ~220в	Шкаф ШС	комплект ЭМ									
11	Сирена ЗВ1	Шкаф ШС					АКВВГ	4×2.5	1			
12	Звонок ЗВ2	Шкаф ШС					АКВВГ	4×2.5	1			
13	Выключатель ВК1	Коробка СК3					КВВБ	4×1.0	9			
14	Выключатель ВК2	Коробка СК3					КВВБ	4×1.0	6			
15	Выключатель ВК3	Коробка СК3					КВВБ	4×1.0	22			
16	Выключатель ВК4	Коробка СК3					КВВБ	4×1.0	24			
17	Выключатель ВК5	Коробка СК3					КВВБ	4×1.0	25			
18	Сирена ЗВ3	Коробка СК3					КВВБ	4×1.0	7			
19	Светильник ТС1	Коробка СК3					КВВБ	4×1.0	9			
20	Светильник ТС2	Коробка СК3					КВВБ	4×1.0	6			
21	Светильник ТС3	Коробка СК3					КВВБ	4×1.0	8			
22	Светильник ТС4	Коробка СК3					КВВБ	4×1.0	5			
23	Манометр ЭКМ3	Коробка СК4					АКВВГ	4×2.5	2			
24	Манометр ЭКМ4	Коробка СК4					АКВВГ	4×2.5	1			
25	Выключатель 1В	Коробка СК4					АКВВГ	4×2.5	1			
26	Выключатель 2В	Коробка СК4					АКВВГ	4×2.5	2			
27	Выключатель 8Б	Коробка СК2					АКВВГ	4×2.5	1			
28	Указатель ТС5	Коробка СК2					АКВВГ	4×2.5	1			
29	Пиропатрон ПТС1	Коробка СК1					КВВГ	4×1.0	5			
30	Пиропатрон ПТС3	Коробка СК1					КВВГ	4×1.0	4			
31	Пиропатрон ПТН1	Коробка СК1					КВВГ	4×1.0	2			
32	Пиропатрон ПТН2	Коробка СК1					КВВГ	4×1.0	2			
33	Сигнализатор СДУ1	Коробка СК1	ХВТ	10	2		ПВЗ	3(1×1.0)	2			
34	Сигнализатор СДУ2	Коробка СК1	ХВТ	10	2		ПВЗ	3(1×1.0)	2			
35	Манометр ЭКМ1	Коробка СК1					АКВВГ	4×2.5	2			
36	Манометр ЭКМ2	Коробка СК1					АКВВГ	4×2.5	2			

Сводка кабелей и проводов

Число жил, сечение, напряжение	Марка: АКВВГ	Марка: КВВБ	Марка: КВВГ	Марка: ПВЗ
4×2.5 ~660в	19м			
7×2.5 ~660в	27м			
14×2.5 ~660в	14м			
19×2.5 ~660в	225м			
4×1.0 ~660в		121м		
10×1.0 ~660в		16м		
4×1.0 ~660в			13м	
1×1.0 ~380в				12м

Сводка труб

Наименование	Обозначение по ГОСТ	Количество
Трубка электромонтажная	ХВТ-10УХЛ 2.5	м

Привязан

ГИП	Цыбин	
Н.контр.	Починка	
Рук.бр.	Цыбин	
Рук.гр.	Белова	

ТП 503-4-43.86 АПЭ

Автотранспортное предприятие на 650 легковых автомобилей - такси с закрытой стоянкой

Производственный корпус

Стадия	Лист	Листов
РП	12	

Кабельный журнал

Минавтотранс РСФСР ГИПРОДАВТОТРАНС

Инв.№ подл. | Подпись и дата | Взам.инв.№

Типовой проект 503-4-43.86 Альбом II

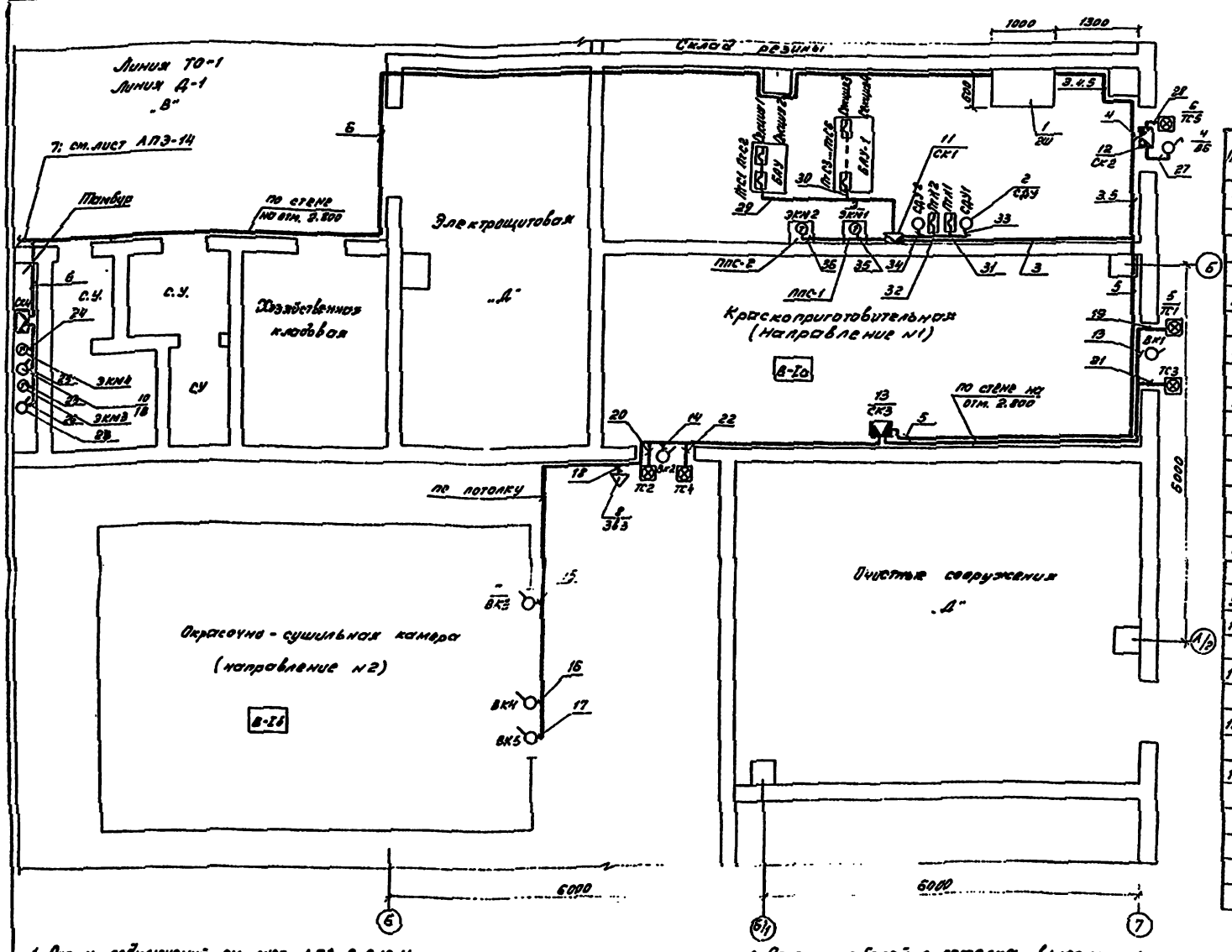

Поз.	Обозначение	Наименование	Кол.	Масса ед. кг	Примеч.
1	ТУ16-536.741-83	2Ш-Шкаф управления ШОН 9702-3044Г	1		
2	ТУ22-4655-80	СДУ1, СДУ2-Сигнализатор давления СДУ	2		
3	ТУ25.0231-75	ЭКМ1, ЭКМ2 Электроконтактный манометр ЭКМ-1у	2		
4	ОСТ16.0526.001г 77Е	ВБ-Выключатель пакетный ПВ2-10У3	1		
5	ТУ16.535.778-73	ТС1÷ТС4-Светильник ВЗГ/В4А	4		
6	ТУ36-101-82Е	ТС5-Указатель световой СУП-МУ2	1		
7	ТУ12.48.125-81	ВК1÷ВК5-Выключатель конечный ВК8-5У5	5		
8	СТУ 77.9-2-11	ЗВ3-сирена сигнальная ВСС-3	1		
9	ТУ 334-9	ПТС1-ПТС6 Пиропатрон	6		
10	К. 402.0	1В, 2В-Узел включения автоматики	2		
11	ТУ36-1753-75	СК1-Коробка соединительная КСК-32	1		
12	ТУ36-1753-75	СК2, СК4-Коробка соединительная КСК-8	2		
13		СК3-Коробка клеммная КК-20	1		

1. Схему подключений см. лист АПЭ-8, 9, 10, 11.
2. Кабельный журнал см. лист АПЭ-12
3. Кабели прокладываются по стенам открыто с креплением скобами.
4. Проходы кабелей через стены выполнить в стальных трубах, проходы во взрывоопасные помещения загерметизировать.
5. Соединительные коробки СК1... СК4, сирену и сигнальные светильники установить на высоте 2.5м от пола.
6. Около светильников ТС1, ТС2 установить таблички „Автоматика пожаротушения отключена" около светильников ТС3, ТС4- „Газ! не входить!"
7. Провода ПВ от СДУ к СК1 проложить в поливинилхлоридных трубках ХВТ-10
8. Опуски кабелей с потолка выполнить по перфорированной полосе.
9. Заземление (зануление) выполнить в соответствии с ПУЭ.
10. На светильнике ТС5 у входа в помещение выполнить надпись „Станция пожаротушения"

Инв. № подл. | Подпись и дата | Взам. инв. №

Привязан

Инв. №

ГИП	Цыбин	
Н.контр.	Пичинка	
Рук. бр.	Цыбин	
Рук. гр.	Белова	
Ст. инж.	Власова	

ТП 503-4-43.86 АПЭ

Автотранспортное предприятие на 650 легковых автомобилей-такси с закрытой стоянкой

Производственный корпус

Стадия	Лист	Листов
РП	13	

План на отм. 0.000 между осями 6-7 и А/2-Б

План трасс

Минавтотранс РСФСР ГИПРОАВТОТРАНС

Типовой проект 503-4-43.86 альбом II

План на отм. 0.000

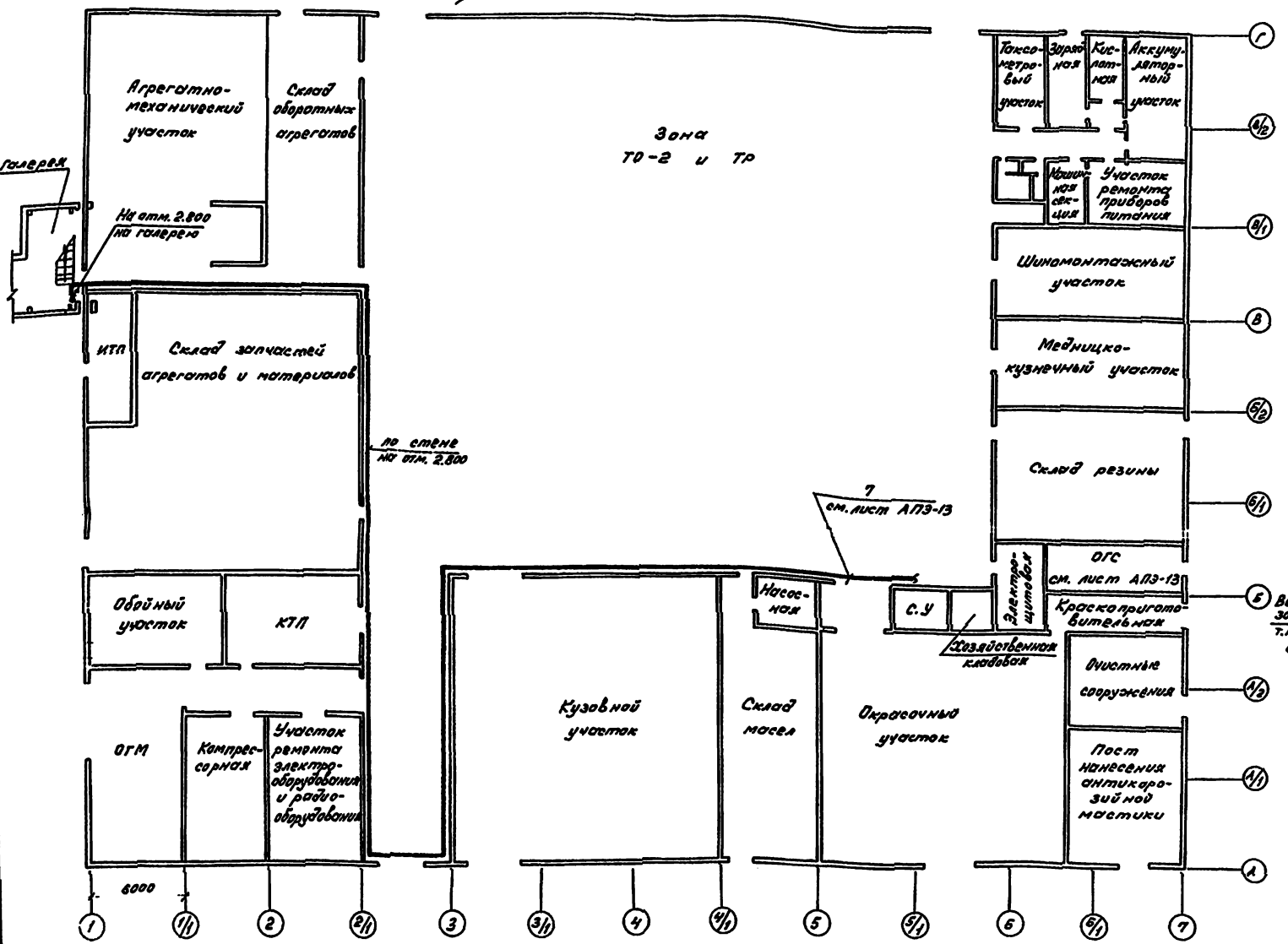

Ситуационная схема прокладки контрольного кабеля.

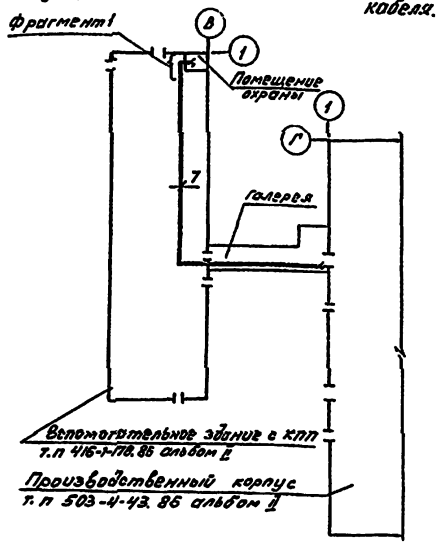

Фрагмент 1

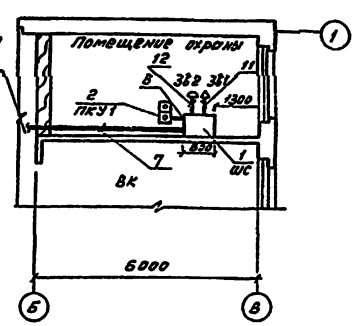

Спецификация оборудования

Маркировочная поз.	Обозначение	Наименование	Кол	Масса ед. кг.	Примечание
1	ТУ 16-536.941-83	ШС- щит сигнализации			
		ШОИ 9701-000УА	1		
2	ТУ 16-526.933-80	ПКУ1 - кнопочный			
		пост управления			
		ПКУ 15-19.121-НОУЗ	1		

1. Щит сигнализации ШС установить на стене на отм. 0.800 от уровня пола.
2. Кнопочный пост ПКУ1 установить на стене на отм. 1.500 от уровня пола.
3. Кабельную трассу выполнить по стене с креплением скобами на отм. 2.800 от уровня пола.
4. Оборудование и кабели учтены в спецификации оборудования производственного корпуса
5. Заземление (зануление) выполнить в соответствии с ПУЭ.

Привязан

ГИП	Цыбин	
Н.контр.	Починка	
Рук.бр.	Цыбин	
Рук.гр.	Белова	

ТП 503-4-43.86 АПЗ

Автотранспортное предприятие на 650 легковых автомобилей-такси с закрытой стоянкой

Стадия	Лист	Листов
РП	14	

Производственный корпус

План на отм. 0.000
План трасс

Гипроавтотранс

Инв.№ подл. | Подпись и дата | Взам.инв.№

К.402.0С6

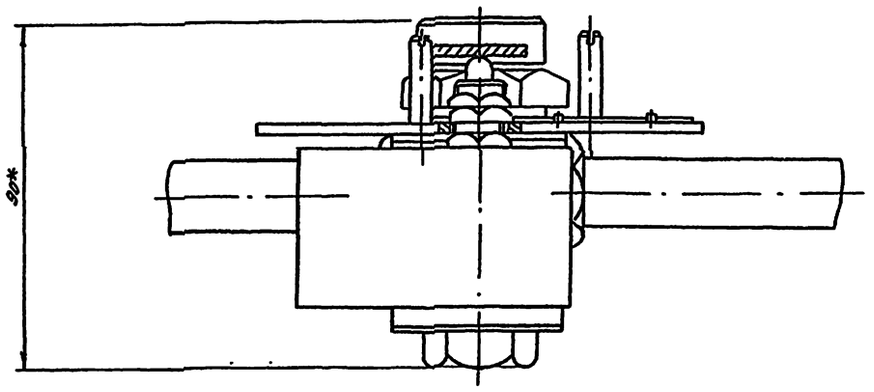

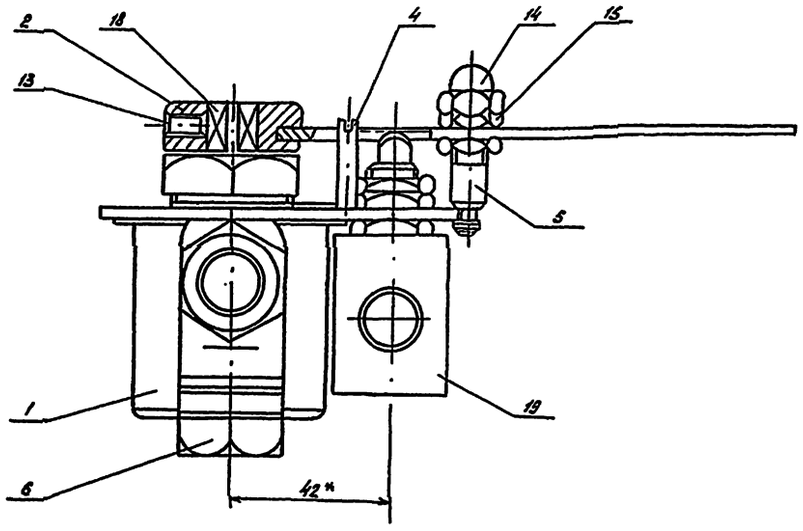

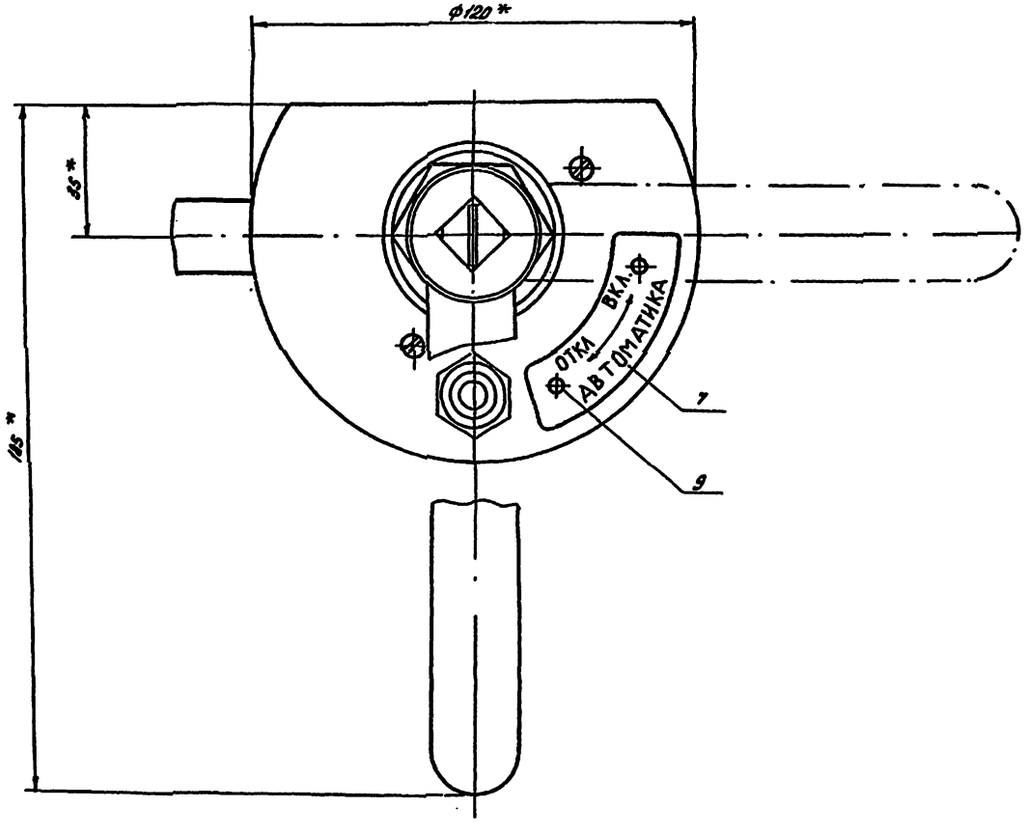

1* Размеры для справок

2. При повороте сборки поз.2 в положение откл. ход штока микропереключателя поз.19 обеспечить равным 3.5 ± 0.5 мм. При этом нормально открытые контакты микропереключателя должны замыкаться.

Альбом II

Типовой проект 503-4-43.86

Инв. № подл. | Подпись и дата | Взам. инв. №

				ТП503-4-43.86 АПЗ К.402.0С6	
				Узел включения автоматики для систем пожаротушения с пневмопуском. Сборочный чертеж	Стадия: РП; Масса: 1.7; Масштаб: 1:1
Н.контр.	Лошкина				Лист; Листов 1
Рук.гр.	Цыбин				Минавтотранс РСФСР ГИПРОАВТОТРАНС
Рук.гр.	Белова				
Ст.инж.	Власова				

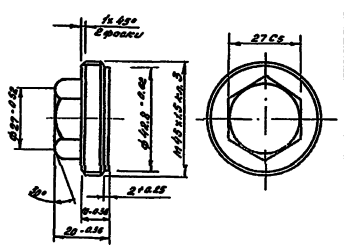

Покрытие Ц 9Хр

ТП503-4-43.86 АПЗ.К.402.0-3

Упор	Стадия	Масса	Масштаб
	РП	0,1	1:1
	Лист	Листов 1	
Сталь 20 ГОСТ 1050-74	Гипроавтотранс Горьковский филиал		

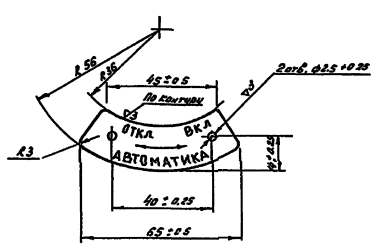

1. Надписи и стрелку выполнить выпуклым фото-химическим способом.
   Глубина травления не менее 0,2мм
2. Расположение надписей и стрелки согласно масштабу чертежа
3. Шрифт надписи „Математико"-ма-5, остальное по ГОСТ 2930-62
4. Лицевую сторону покрыть защитным лаком.

ТП503-4-43.86 АПЗ.К.402.0-4

Табличка	Стадия	Масса	Масштаб
	РП	0,002	1:1
	Лист	Листов 1	
Лист АД 1.14-1 ГОСТ 21631-76	Гипроавтотранс Горьковский филиал		

Настоящие чертежи выполнены на узел отключения автоматики для систем пожаротушения с пневмоупуском К. 402.0, устанавливаемый на побудительном трубопроводе

I. Основные параметры и размеры.

Угол поворота рукоятки - 90°

1.1 Рабочий ход штока микровыключателя - 3.5мм

1.2 Габаритные размеры в мм - длина - 185
- ширина - 120
- высота - 90

1.3 Вес - не более 1.7кг.

II. Технические требования

2.1. Узел должен нормально работать при температуре окружающего воздуха от -5 до +50°С и относительной влажности до 80% при температуре 20°С.

2.2. Регулируемый ограничитель, установленный на рукоятке узла при повороте её на 90° должен своей проточной свободно скользить по наружной части фланца.

III. Метод испытания.

Испытание на функционирование производить следующим образом.

- сделать 10 включений и 10 включений с промежутками от 10 до 2сек при напряжении 24В и частоте 50 гц в цепи переменного тока.

К4020

Лист 1

Типовой проект 88-13-4-503.4-86 Альбом VIII

Формат	Зона	Поз.	Обозначение	Наименование	Кол.	Примечание
				Документация		
22			К. 402.0 СБ	Сборочный чертеж		
11						
				Сборочные единицы		
11		1	К. 402.0-10	Корпус	1	
11		2	К. 402.0-20	Рукоятка	1	
				Детали		
11		4	К. 402.0-1	Шпилька	2	
11		5	К. 402.0-2	Ограничитель	1	
11		6	К. 402.0-3	Упор	1	
11		7	К. 4020-4	Табличка	1	
				Стандартные изделия		
		9		Винт М2×5 46.01		
				ГОСТ 17473-80	2	

ТП 503-4-43.86 АПЗ.К.402.0

Узел включения автоматики для систем пожаротушения с пневмопуском

Лит. | Лист 1 | Листов 2

Минмонтажспецстроя РСФСР ГИПРОАВТОТРАНС Горьковский филиал

Типовой проект 88-13-4-503.4-86 Альбом VIII

Формат	Зона	Поз.	Обозначение	Наименование	Кол.	Примечание
		13		Винт М6×12 66.01 ГОСТ 1491-84	1	
		14		Гайка М8 6.35.01 ГОСТ 11860-73	1	
		15		Гайка М3 6.35.01 ГОСТ 5916-70	2	
				Прочие изделия		
		18		Кран сальниковой муфтовый 115 ббк Ду 15 мм ГОСТ 2407-77	1	Каталог ЦКБА 1986
		19		Микропереключатель типа МП 2304 исп. 3 ТУ 16-526.322-78	1	

ТП 503-4-43.86 АПЗ.К.402.0

Лист 2

Копировал

Формат А4

К.402.0-21

▽4 (▽)

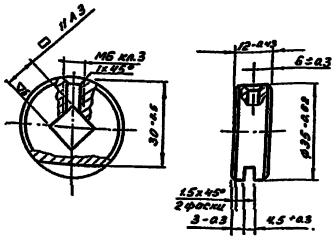

Н. контр.	Починка		
Рук. бр.	Цыбин		
Рук. гр.	Белова		
Ст. инж.	Власова		

ТП 503-4-43.86 АПЗ.К.402.0-21

Втулка

Лит	Масса	Масштаб
РП	0.06	1:1

Лист | Листов 1

Сталь 20
ГОСТ 1050-74

Минавтотранс РСФСР
ГИПРОАВТОТРАНС
Горьковский филиал

К.402.0-22

▽3 (▽)

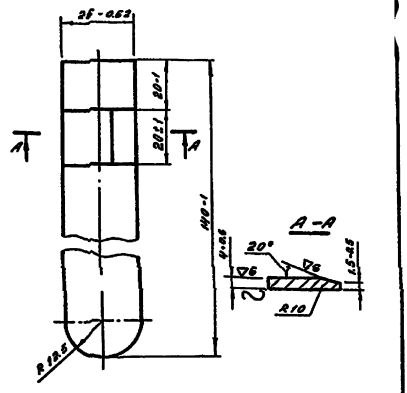

Острые кромки притупить R=1мм

Лист 4 ГОСТ 19903-74
ГОСТ 14637-79

Типовой проект 503-4-43.86 Альбом II

Н. контр.	Починка		
Рук. бр.	Цыбин		
Рук. гр.	Белова		
Ст. инж.	Власова		

ТП 503-4-43.86-АПЗ.К.402.0-22

Ручка

Лит	Масса	Масштаб
РП	0.25	1:1

Лист | Листов 1

Сталь 6 Ст.3 кп
ГОСТ 380-71

Минавтотранс РСФСР
ГИПРОАВТОТРАНС
Горьковский филиал

К.402.0-1

▽3 (▽)

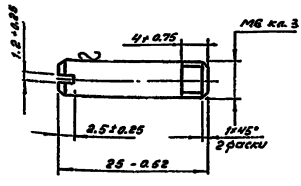

Покрытие Ц.9.Хр

Круг 6 обычн. точн. ГОСТ 2590-71

Н. контр.	Починка		
Рук. бр.	Цыбин		
Рук. гр.	Белова		
Ст. инж.	Власова		

ТП 503-4-43.86 АПЗ.К.402.0-1

Шпилька

Стадия	Масса	Масштаб
РП	0.015	2:1

Лист | Листов 1

Сталь 20
ГОСТ 1050-74

Минавтотранс РСФСР
ГИПРОАВТОТРАНС
Горьковский филиал

К.402.0-2

▽4 (▽)

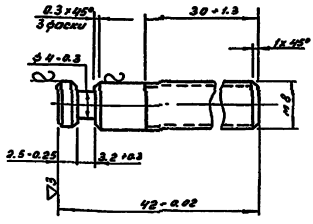

Покрытие Ц.9.Хр

Круг 8 обычн. точн. ГОСТ 2590-71

Типовой проект 503-4-43.86 Альбом II

Н. контр.	Починка		
Рук. бр.	Цыбин		
Рук. гр.	Белова		
Ст. инж.	Власова		

ТП.503-4-43.86 АПЗ.К.402.0-2

Ограничитель

Стадия	Масса	Масштаб
РП	0.05	1:1

Лист | Листов 1

Сталь 20
ГОСТ 1050-74

Минавтотранс РСФСР
ГИПРОАВТОТРАНС
Горьковский филиал

Типовой проект 503-4-43.86 Альбом II

Формат	Зона	Поз.	Обозначение	Наименование	Кол-во	Примечание
				Документация		
12			К. 402.0 - 10СБ	Сборочный чертёж		
				Детали		
11		1	К. 402.0-11	Стакан	1	
11		2	К. 402.0-12	Фланец	1	

Подпись и дата | Инв. № подл. | Подпись и дата | Взам. инв. № | Инв. № дубл. | Подпись и дата

				ТП 503-4-43.86 АПЭ.К. 402.010
Н. контр.	Починка			Корпус
Рук. бр.	Цыбин			
Рук. гр.	Белова			
Инж.	Власова			

Лит. | Лист | Листов 1

Минавтотранс РФР
ГИПРОАВТОТРАНС
Горьковский филиал

К. 402.0-10СБ

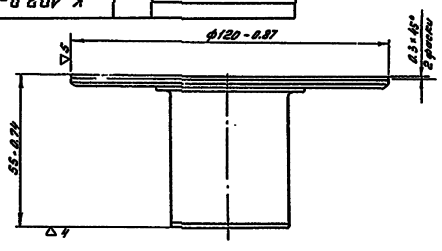

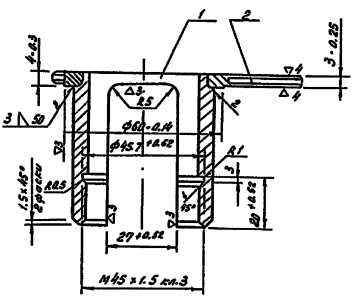

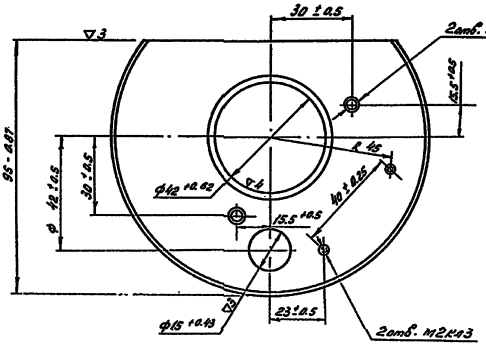

1. Сварку производить электродом Э42 ГОСТ 9467-75
2. Покрытие Ц. 9.Хр.

				ТП 503-4-43.86 АПЭ.К.402.0-10СБ
Н. контр.	Починка			Корпус Сборочный чертеж
Рук. бр.	Цыбин			
Рук. гр.	Белова			
Инж.	Власова			

Стадия | Масса | Масштаб
РП | 0,4 | 1:1
Лист | Листов 1

Минавтотранс РФР
ГИПРОАВТОТРАНС
Горьковский филиал

К.402.0-11

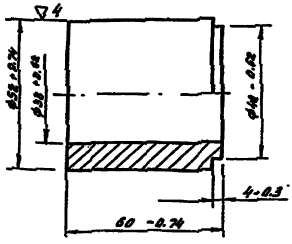

ТП 503-4-43.86 АПЭ.К. 402.0-11

Стакан

Стадия	Масса	Масшт.
РП	0,3	1:1

Лист | Листов 1

Сталь 20 ГОСТ 1050-74

Минавтотранс РСФСР ГИПРОАВТОТРАНС Горьковский филиал

Альбом II

Типовой проект 503-4-43.86

К 402 0-12

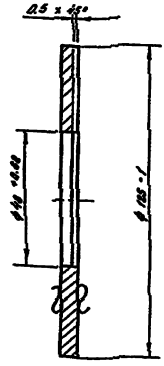

Лист 6 ГОСТ 19903-74 / ГОСТ 14637-79

ТП503-4-43.86 АПЭ.К.402.0.12

Фланец

Стадия	Масса	Масшт.
РП	0,36	1:1

Лист | Листов

Сталь 6 Ст 3 кп ГОСТ 380-71

Минавтотранс РСФСР ГИПРОАВТОТРАНС Горьковский филиал

Формат	Зона	Поз.	Обозначение	Наименование	Кол.	Примечание
				Документация		
11			К. 402.0-20СБ	Сборочный чертеж		
				Детали		
11		1	К.402.0-21	Втулка	1	
11		2	К.402.0-22	Ручка	1	

ТП503-4-43.86 АПЭ.К.402.0-20

Рукоятка

Лит	Лист	Листов
		1

Минавтотранс РСФСР ГИПРОАВТОТРАНС Горьковский филиал

Альбом II

Типовой проект 503-4-43.86

К.402-0-20СБ

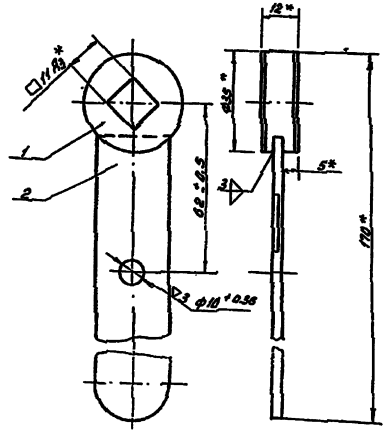

1.* Размеры для справок
2. Сварку производить электродом Э42 ГОСТ 9467-75
3. Покрытие Ц.15.Хр.

ТП503-4-43.86 АПЭ.К.402.0-20СБ

Рукоятка Сборочный чертеж

Стадия	Масса	Масшт.
РП	0,31	1:1

Лист | Листов 1

Минавтотранс РСФСР ГИПРОАВТОТРАНС Горьковский филиал

Типовой проект 503-4-43.86 альбом II

Ведомость рабочих чертежей основного комплекта

Лист	Наименование	Примечание
1	Общие данные.	
2	План на отм. 0.000	
	Сеть пожарной сигнализации	
3	Пожарная сигнализация	
	Схема электрическая принципиальная (начало)	
4	Пожарная сигнализация.	
	Схема электрическая принципиальная (окончание)	
5	Схема электрическая соединений пс1. пс2	
6	Пожарная сигнализация. Кабельный журнал.	
	Охранная сигнализация. Кабельный журнал	
7	План на отм. 0.000	
	Сеть охранной сигнализации	
8	Охранная сигнализация.	
	Схема электрическая принципиальная	
	Блокировка окон и дверей.	

Ведомость ссылочных и прилагаемых документов

Обозначение	Наименование	Примечание
1	2	3
	Ссылочные документы	
ВМСН 14-73	Ведомственные технические	
	условия на монтаж	
	испытания и сдачу	
	в эксплуатацию установок	
	пожарной сигнализации	
ОСТ 25.329-81	Установки пожаро-	
	тушения авто-	
	матические и	
	установки пожарной,	

Продолжение

1	2	3
	охранной и охранно-	
	пожарной сигнализации	
	Прилагаемые документы	
ТП 503-4-43.86-ОПС.СО	Спецификация оборудования	альбом VI
ТП 503-4-43.86-ОПС.ВМ	Ведомость потребности в	альбом VII
	материалах	

Общие указания

Пожарная сигнализация

1. В качестве приемной станции использовать два пульта пожарной сигнализации на 10 лучей типа ППС-1.
2. Пульты пожарной сигнализации установить на столе в помещении охраны вспомогательного корпуса.
3. Сеть пожарной сигнализации выполнить проводом ТРП 2×0.5 и ППВ 3×1.0
4. Пожарные извещатели ИП 105-2/1 и ДПС-038 установить на потолках защищаемых помещений. Исполнительный орган ПИО-017 установить на стене на уровне 2.5 м от пола.
5. Согласно требованиям ПУЭ проектом предусмотреть заземление электрооборудования с помощью нулевой жилы питающих кабелей на вводе в электроаппараты, которая соединяется с глухозаземленной нейтралью трансформатора.

Охранная сигнализация.

1. Сеть охранной сигнализации включает в себя приемное устройство типа „Сигнал-43", с включенными в него шлейфами охранной сигнализации.
2. Абонентскую проводку выполнить проводом ТРП 2×0.5 открыто по стене, на высоте 2.5 м, линейную кабелем ТПП 10×2×0.5 открыто на той же высоте.
3. Коробки КРТП-10 установить на стене на уровне 2.5 м от пола.
4. Ответвительные коробки УК-2П установить над блокируемыми окнами и дверями
5. Датчики охранной сигнализации установить в соответствии с техническим описанием завода-изготовителя.
6. Весь монтаж охранной сигнализации выполнить в соответствии с „Ведомостью технических условий на монтаж, испытания и сдачу в эксплуатацию установок охранной и пожарной сигнализации" ВМСН 14-73.

Согласовано
Начальник АСО Ромашко
Начальник СТО Спинко
Начальник ЭО Исаченко

Инв. № подл. | Подпись и дата | Взам. инв. №

Типовой проект разработан в соответствии с действующими нормами и правилами и предусматривает мероприятия, обеспечивающие взрывную, взрывопожарную и пожарную безопасность при эксплуатации здания.

Главный инженер проекта: Цыбин

Инв. №			Привязан	
ГИП	Цыбин		ТП 503-4-43.86-ОПС	
Н.контр.	Починка		Автотранспортное предприятие на 650 легковых автомобилей-такси с закрытой стоянкой	
Рук.бр.	Цыбин		Производственный корпус	Стадия: РП; Лист: 1; Листов: 8
Рук.гр.	Шаршунова		Общие данные	Минавтотранс РСФСР ГИПРОАВТОТРАНС
Инж.	Анерианов			

Типовой проект 503-4-43.86 альбом II

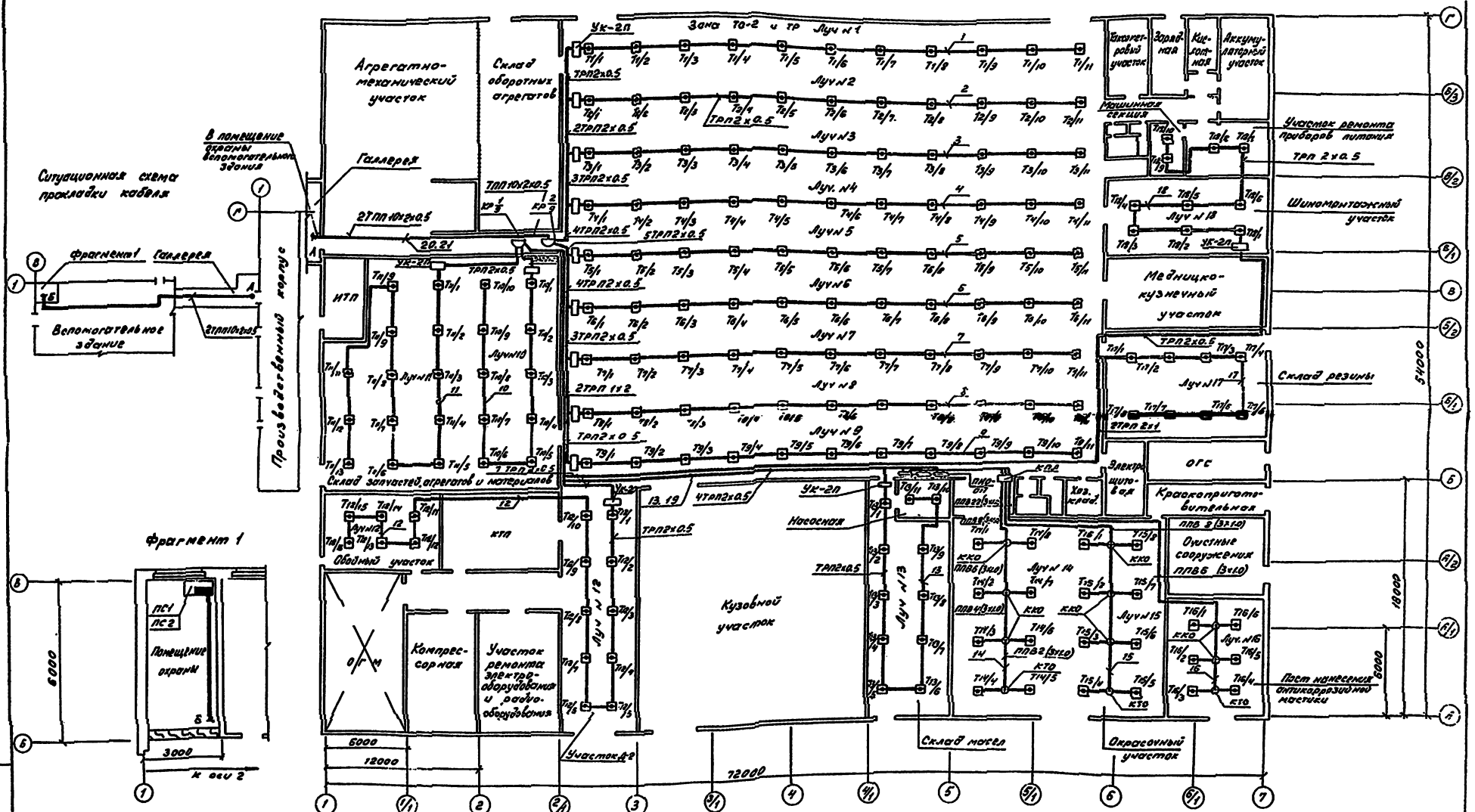
Ситуационная схема прокладки кабеля
Вспомогательное здание
Галерея
Производственный корпус
Агрегатно-механический участок
Склад оборотных агрегатов
Склад запчастей, агрегатов и материалов
КТП
Обвалка участок
Компрессорная
Участок ремонта электрооборудования и радиооборудования
Кузовной участок
Склад масел
Окрасочный участок
Насосная
Электрощитовая
ОГС
Красконагнетательная
Очистные сооружения ПЛВ6 (3х10)
Медницко-кузнечный участок
Шиномонтажный участок
Участок ремонта приборов питания
Склад резины
Пост нанесения антикоррозионной мастики
Помещение охраны
Фрагмент 1
Зона ТО-2 и ТР
Луч №1
Луч №2
Луч №3
Луч №4
Луч №5
Луч №6
Луч №7
Луч №8
Луч №9
Луч №10
Луч №11
Луч №12
Луч №13
Луч №14
Луч №15
Луч №16
Луч №17
Луч №18
УК-2П
ТРП2х0.5
2ТРП2х0.5
3ТРП2х0.5
4ТРП2х0.5
5ТРП2х0.5
6ТРП2х0.5
7ТРП2х0.5
ТПП10х2х0.5
2ТПП10х2х0.5
ПС1
ПС2
КТО
ККО
ПЛВ6 (3х10)
ПЛВ2 (3х10)
ПЛВ4 (3х10)
ПЛВ8 (3х10)
ПЛВ9 (3х10)
ПЛВ10 (3х10)
ПЛВ11 (3х10)
ПЛВ12 (3х10)
ПЛВ13 (3х10)
ПЛВ14 (3х10)
ПЛВ15 (3х10)
ПЛВ16 (3х10)
ПЛВ17 (3х10)
ПЛВ18 (3х10)
ПЛВ19 (3х10)
ПЛВ20 (3х10)
ПЛВ21 (3х10)
ПЛВ22 (3х10)
ПЛВ23 (3х10)
ПЛВ24 (3х10)
ПЛВ25 (3х10)
ПЛВ26 (3х10)
ПЛВ27 (3х10)

Типовой проект 503-4-43.86 альбом II

Схема электрическая принципиальная

Приемная станция ПС1			
П1		П2	
Конт.	Цепь	Цепь	Конт.
1	АСПТ 1	Сигн. лин. 1	1
2	АСПТ 1	Сигн. лин. 1	2
3	АСПТ 2	Сигн. лин. 2	3
4	АСПТ 2	Сигн. лин. 2	4
5	АСПТ 3	Сигн. лин. 3	5
6	АСПТ 3	Сигн. лин. 3	6
7	АСПТ 4	Сигн. лин. 4	7
8	АСПТ 4	Сигн. лин. 4	8
9	АСПТ 5	Сигн. лин. 5	9
10	АСПТ 5	Сигн. лин. 5	10
11	АСПТ 6	Сигн. лин. 6	11
12	АСПТ 6	Сигн. лин. 6	12
13	АСПТ 7	Сигн. лин. 7	13
14	АСПТ 7	Сигн. лин. 7	14
15	АСПТ 8	Сигн. лин. 8	15
16	АСПТ 8	Сигн. лин. 8	16
17	АСПТ 9	Сигн. лин. 9	17
18	АСПТ 9	Сигн. лин. 9	18
19	АСПТ 10	Сигн. лин. 10	19
20	АСПТ 10	Сигн. лин. 10	20
21	Земля		21
22	−24в		22
23	+24в	Тревога	23
24			24
25		Внимание	25
26			26
27	~220в; 50гц		27
28	~220в; 50гц		28

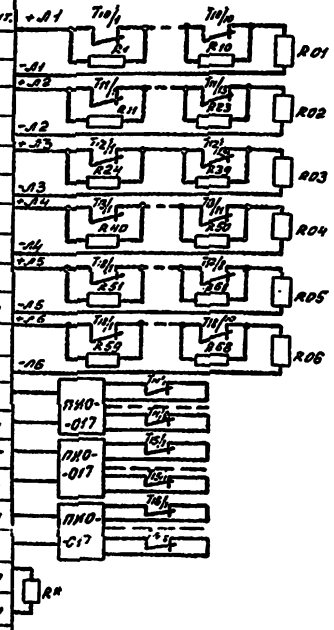

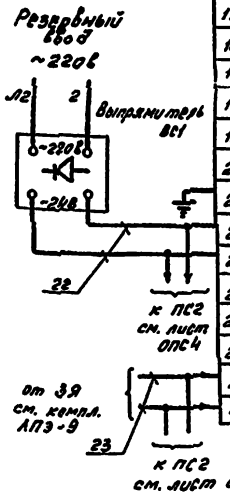

Общие указания см. лист ОПС1

Маркировка кабеля соответствует кабельному журналу лист ОПС6

В соответствии с инструкцией по эксплуатации ППС-1 резистор R* включить в незадействованную сигнальную линию 10.

Спецификация для схемы сигнализации электрической принципиальной

	Помещения
Пожарная сигнализация	Склад запчастей; агрегатов и запчастей
	Обойный участок; Участок Д-2
	Склад масел; Насосная
	Склад резины
	Шиномонтажный участок Участок ремонта приборов питания; машинная секция
	Окрасочный участок
	Пост нанесения антикоррозийной мастики

Поз. обозначение	Наименование	Кол.	Примечание
ПС1	Пульт пожарной сигнализации		
	ППС-1 ТУ 2509.031-76	1	
ВС1	Выпрямитель стабилизированный		
	КВ-24М, ~220/-24в, ТУ 25-05-1674-74	1	
Т10/1-Т18/10	Извещатель пожарный тепловой магнитный	68	
	ИП 105-2/1, 12 МО.08 20 331У		
R1-R6В R*	Резистор МЛТ-1-2К±5%, 1ВТ, 2ком.	69	
	ГОСТ 7113-77Е		
R01-R06	Резистор МЛТ-1-1,5к±5%, 1ВТ, 1.5 ком.		
	ГОСТ 7113-77Е	6	Включены в комплект ППС-1
ПИО-017	Промежуточный исполнительный орган	3	
	ТУ 25-04-2061-76		
Т10/1-Т13/6	Извещатель тепловой дифференциального действия ДПС-038 ТУ 25-04-2060-76	22	
КМ	Магнитный пускатель ПМЛ 122.022	1	~220В; Ом-5А
	ТУ 16-526.637-78		
~~ПКЛ-40~~	~~Приставка магнитная~~ ТУ 60523.554-78	1	4.2
ПКЛ-04	То же. ТУ 60.523.554-78	2	4Р

Контакты на отключение вентиляции

Приставка ПКЛ-40 Приставка ПКЛ-0.4 Приставка ПКЛ-0.4

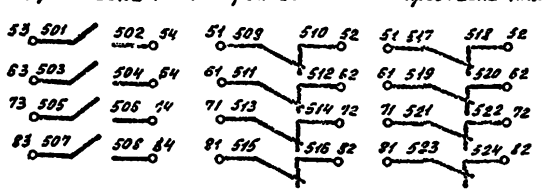

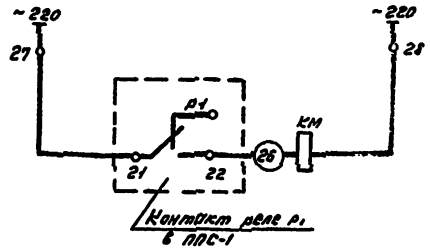

27-28; 21-22 Контакты пульта ППС-1

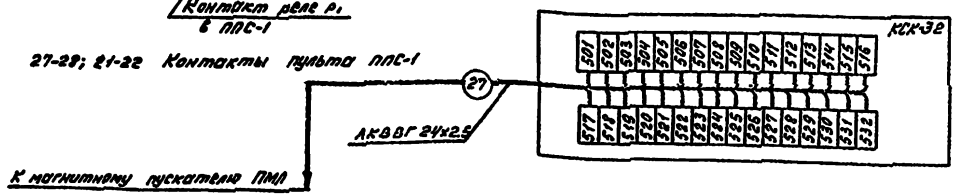

Привязан	ГИП	Цыбин		ТП 503-4-43.86 ОПС
	Н.контр.	Починко		Автотранспортное предприятие на 650 легковых автомобилей-такси с закрытой стоянкой
	Рук.бр.	Цыбин		Производственный корпус
	Рук.гр.	Шаршунова		Пожарная сигнализация. Схема электрическая принципиальная (начало)
Инв. №	Инж.			Стадия РП; Лист 3; Листов
				Гипроавтотранс РСФСР

Инв. № подл. | Подпись и дата | Взам. инв. №

Типовой проект 503-4.43.86 Альбом II

Схема электрическая принципиальная

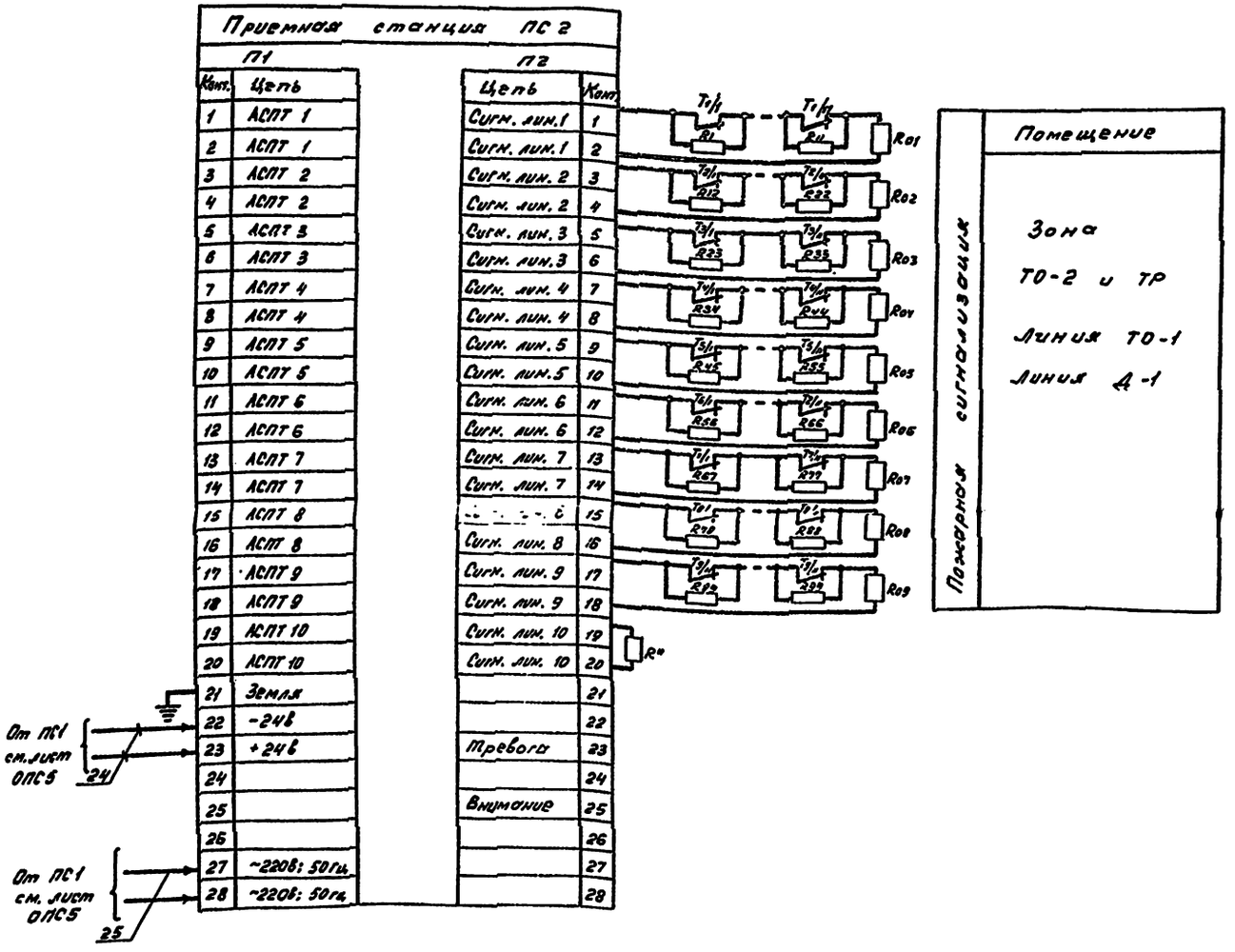

Спецификация для схемы сигнализации электрической принципиальной

Поз. обозн.	Наименование	Кол.	Примечание
ПС2	Пульт пожарной сигнализации	1	
	ППС-1, ТУ 2509.031-76		
$T_1/_1$-$T_9/_{11}$	Извещатель пожарный, тепловой,	99	
	магнитный, ИП 105-2/1, 12 МО.08 2033 ТУ		
R_1-R_{99}	Резистор МЛТ-1-2к±5%; 1ВТ; 2 ком.	100	
R*	ГОСТ 7113-77Е		
R_{01}-R_{09}	Резистор МЛТ-1-1.5к±5%; 1ВТ; 1.5 ком	9	Включены в комплект ППС-1
	ГОСТ 7113-77Е		

Общие указания см. лист ОПС 1

Маркировка кабеля соответствует кабельному журналу, лист ОПС 6

В соответствии с инструкцией по эксплуатации ППС-1 резистор R* включить в незадействованную сигнальную линию 10.

ГИП	Цыбин		
Н. контр	Починка		
Рук. бр.	Цыбин		
Рук. гр.	Шаркунова		
Инж.	Андреанов		

Привязан:

Инв. №

ТП 503-4-43.86-ОПС

Автотранспортное предприятие на 650 легковых автомобилей-такси с закрытой стоянкой

Производственный корпус

Стадия	Лист	Листов
РП	4	

Пожарная сигнализация
Схема электрическая принципиальная

Минавтотранс РСФСР
ГИПРОАВТОТРАНС

Инв. № подл. | Подпись и дата | Взам. инв. №

Типовой проект 503-4-43.86 Альбом II

Схема электрическая соединений

Приемная станция ПС1

П1 Конт.	П1 Цепь	П2 Цепь	П2 Конт.	
1	АСПТ1	Сигн. лин. 1	1	+Л1
2	АСПТ1	Сигн. лин. 1	2	-Л1
3	АСПТ2	Сигн. лин. 2	3	+Л2
4	АСПТ2	Сигн. лин. 2	4	-Л2
5	АСПТ3	Сигн. лин. 3	5	+Л3
6	АСПТ3	Сигн. лин. 3	6	-Л3
7	АСПТ4	Сигн. лин. 4	7	+Л4
8	АСПТ4	Сигн. лин. 4	8	-Л4
9	АСПТ5	Сигн. лин. 5	9	+Л5
10	АСПТ5	Сигн. лин. 5	10	-Л5
11	АСПТ6	Сигн. лин. 6	11	+Л6
12	АСПТ6	Сигн. лин. 6	12	-Л6
13	АСПТ7	Сигн. лин. 7	13	+Л7
14	АСПТ7	Сигн. лин. 7	14	-Л7
15	АСПТ8	Сигн. лин. 8	15	+Л8
16	АСПТ8	Сигн. лин. 8	16	-Л8
17	АСПТ9	Сигн. лин. 9	17	+Л9
18	АСПТ9	Сигн. лин. 9	18	-Л9
19	АСПТ10	Сигн. лин. 10	19	R*
20	АСПТ10	Сигн. лин. 10	20	
21			21	
22	-24В		22	
23	+24В	Тревога	23	
24			24	
25		Внимание	25	
26			26	
27	~220В; 50Гц		27	
28	~220В; 50Гц		28	

Резервный ввод ~220В

Выпрямитель ВС1

~220В

24В

22

к ПС2

от 3Я компл. см. АПЭ-9

23

к ПС2

Приемная станция ПС2

П1 Конт.	П1 Цепь	П2 Цепь	П2 Конт.	
1	АСПТ1	Сигн. лин. 1	1	+Л1
2	АСПТ1	Сигн. лин. 1	2	-Л1
3	АСПТ2	Сигн. лин. 2	3	+Л2
4	АСПТ2	Сигн. лин. 2	4	-Л2
5	АСПТ3	Сигн. лин. 3	5	+Л3
6	АСПТ3	Сигн. лин. 3	6	-Л3
7	АСПТ4	Сигн. лин. 4	7	+Л4
8	АСПТ4	Сигн. лин. 4	8	-Л4
9	АСПТ5	Сигн. лин. 5	9	+Л5
10	АСПТ5	Сигн. лин. 5	10	-Л5
11	АСПТ6	Сигн. лин. 6	11	+Л6
12	АСПТ6	Сигн. лин. 6	12	-Л6
13	АСПТ7	Сигн. лин. 7	13	+Л7
14	АСПТ7	Сигн. лин. 7	14	-Л7
15	АСПТ8	Сигн. лин. 8	15	+Л8
16	АСПТ8	Сигн. лин. 8	16	-Л8
17	АСПТ9	Сигн. лин. 9	17	+Л9
18	АСПТ9	Сигн. лин. 9	18	-Л9
19	АСПТ10	Сигн. лин. 10	19	R*
20	АСПТ10	Сигн. лин. 10	20	
21			21	
22	-24В		22	
23	+24В	Тревога	23	
24			24	
25		Внимание	25	
26			26	
27	~220В, 50Гц		27	
28	~220В, 50Гц		28	

24

от ПС1

к ПП1

25

от ПС1

к ПП1

20

к коробке КР1

21

к коробке КР2

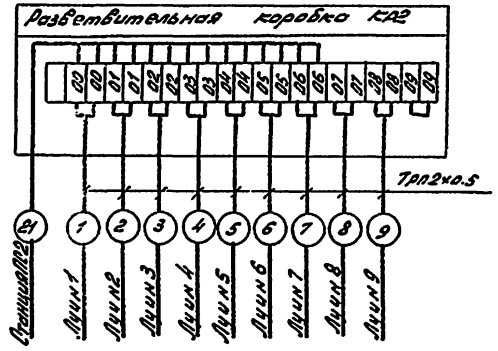

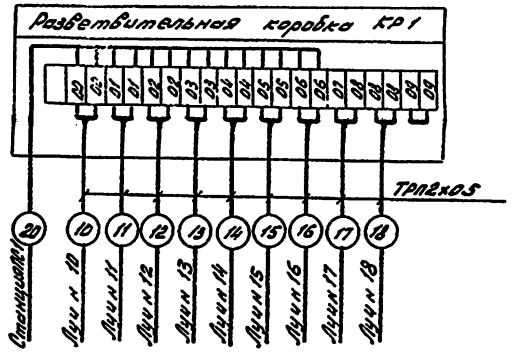

ТП 503-4-48.86 ОПС			
Автотранспортное предприятие на 650 легковых автомобилей - такси с закрытой стоянкой			
Производственный корпус	Стадия	Лист	Листов
	РП	5	
Схема электрическая соединений ПС1 ПС2	Минавтотранс РСФСР ГИПРОАВТОТРАНС		

Привязан

ГИП	Цыбин	
Н.контр.	Пручинко	
Рук. бр.	Цыбин	
Рук. гр.	Шарышинова	

Типовой проект 503-4-43.86

Пожарная сигнализация
Кабельный журнал

Маркировка кабеля	Трасса: Начало	Трасса: Конец	Кабель: По проекту: Марка	Кабель: По проекту: Количество кабелей и сечение жил напряжение	Кабель: По проекту: Длина (16%) м
1	Датчики луча N1	Распределительная коробка КР2	ТРП	2×0.5	80
2	Датчики луча N2	То же	ТРП	2×0.5	56
3	Датчики луча N3	То же	ТРП	2×0.5	52
4	Датчики луча N4	То же	ТРП	2×0.5	46
5	Датчики луча N5	То же	ТРП	2×0.5	44
6	Датчики луча N6	То же	ТРП	2×0.5	38
7	Датчики луча N7	То же	ТРП	2×0.5	52
8	Датчики луча N8	То же	ТРП	2×0.5	56
9	Датчики луча N9	То же	ТРП	2×0.5	62
10	Датчики луча N10	Распределительная коробка КР1	ТРП	2×0.5	66
11	Датчики луча N11	То же	ТРП	2×0.5	82
12	Датчики луча N12	То же	ТРП	2×0.5	90
13	Датчики луча N13	То же	ТРП	2×0.5	88
14	Датчики луча N14	ПИО 017 N1	ППВ	3×1.0	130
15	Датчики луча N15	ПИО 017 N2	ППВ	3×1.0	157
16	Датчики луча N16	ПИО 017 N3	ППВ	3×1.0	131
17	Датчики луча N17	Распределительная коробка КР1	ТРП	2×0.5	110
18	Датчики луча N18	То же	ТРП	2×0.5	142
19	ПИО 017 NN 1÷3	Распределительная коробка КР1	ТРП	3(2×0.5)	162
20	Распределительная коробка КР1	Приемная станция ПС1	ТПП	10×2×0.5	98
21	Распределительная коробка КР2	Приемная станция ПС2	ТПП	10×2×0.5	100
22	Приемная станция ПС1	Выпрямитель ВП1	АВВГ	2×2.5	3
23	То же	Ящик ЗЗ	АВВГ	3×2.5	3
24	То же	Приемная станция ПС2	АВВГ	2×2.5	3
25	То же	Приемная станция ПС2	АВВГ	3×2.5	3
26	То же	Магнитный пускатель КМ	АВВГ	3×1.0	3
27	Магнитный пускатель КМ	Соединительная коробка СК (КСК-32)	АКВВГ	24×2.5	3

Охранная сигнализация
Кабельный журнал

Маркировка кабеля	Трасса: Начало	Трасса: Конец	Кабель: По проекту: Марка	Кабель: По проекту: Количество кабелей и сечение жил напряжение	Кабель: По проекту: Длина (16%) м
1	Шлейф сигнализации 1	Сигнал 43	ТРП	2×0.5	85
2	Шлейф сигнализации 2	Сигнал 43	ТРП	2×0.5	50
3	Пульт приемный ПП1	Пульт приемный ПП2	АВВГ	3×2.5	
4	Пульт приемный ПП2	Аккумуляторная батарея АБ	АПВ	2(1×0.5)	
5	Пульт приемный ПП2	Приемная станция ПС1	см. кабельный журнал поз. ОПС		

Связка кабелей и проводов

Число жил, сечение напряжение	Марка: ТРП	ППВ	ТПП	АВВГ	АКВВГ
2×0,5 ~220В	1300м				
3×1,0 ~380В		422м			
10×2×0,5 ~220В			198м		
3×2,5 ~660В				9м	
24×2,5 ~660В					3м
2×2,5 ~660В				6м	

Инв.№ подл. | Подпись и дата | Взам.инв.№

Привязан

Инв.№

ГИП	Цыбин		
Н.контр.	Починков		
Рук.гр.	Цыбин		
Рук.гр.	Шершнев		
Инж.	Ольшанский		

ТП 503-4-43.86 ОПС

Автотранспортное предприятие на 650 легковых автомобилей-такси с закрытой стоянкой

Производственный корпус

Стадия	Лист	Листов
РП	6	

Пожарная сигнализация. Кабельный журнал. Охранная сигнализация. Кабельный журнал

Гипроавтотранс (Горьковский филиал)

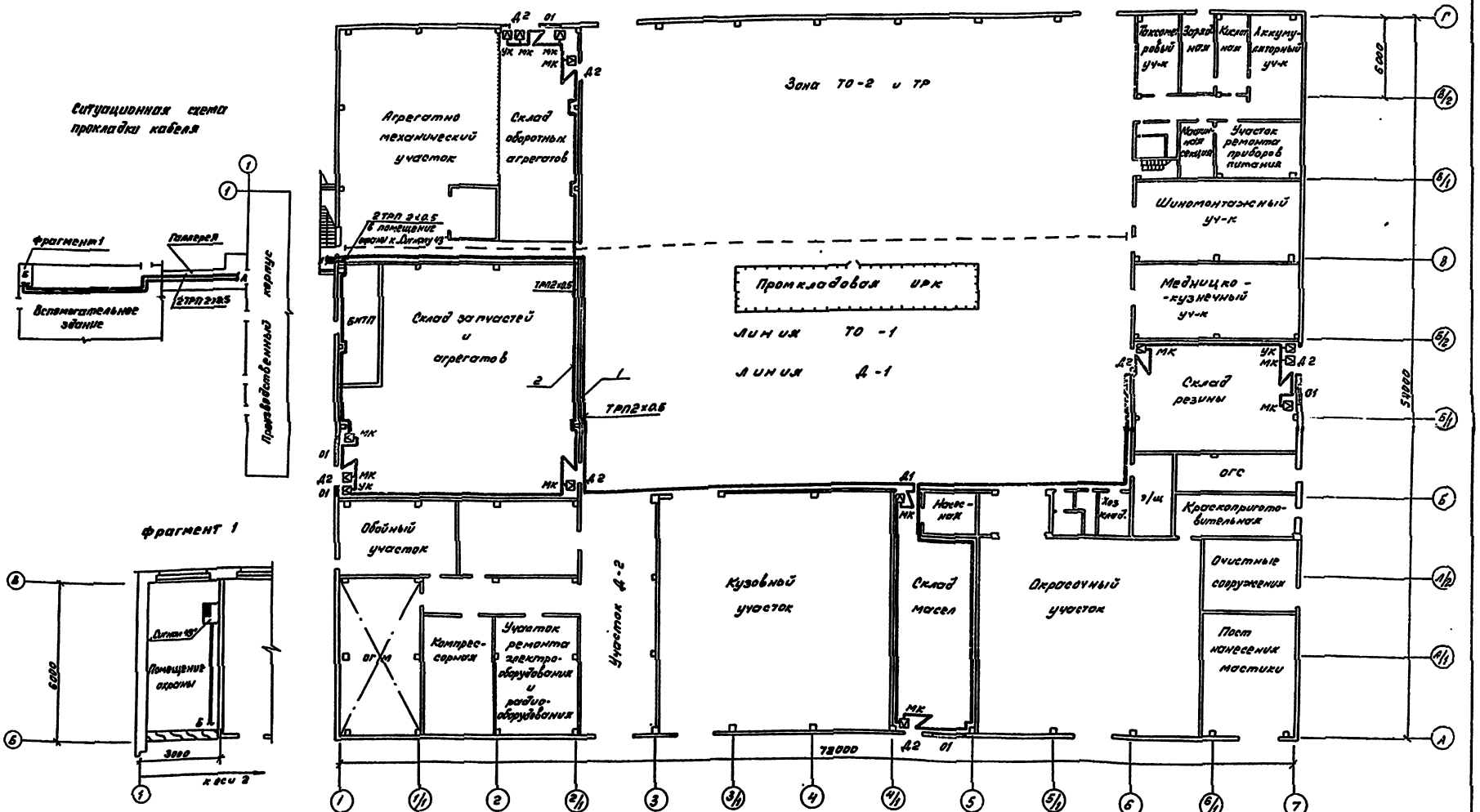

Общие указания см. лист ОПС1
Маркировка кабельной сети охранной сигнализации соответствует кабельному журналу лист 6 ОПС
Блокировку окон и дверей см. лист ОПС8

Привязан

Инв. №

ГИП	Цыбин		
Н.контр	Починка		
Рук.бр.	Цыбин		
Рук.гр.	Шершунова		
Испол.	Антоненко		

ТП 503-4-43.86-ОПС

Автотранспортное предприятие на 650 легковых автомобилей-такси с закрытой стоянкой

Производственный корпус

Стадия	Лист	Листов
РП	7	

План на отм. 0,000 Сеть охранной сигнализации

Министерство РСФСР ГИПРОАВТОТРАНС Горьковский филиал

Типовой проект 503-4-43.86 Альбом II

Д2 (7 шт.)

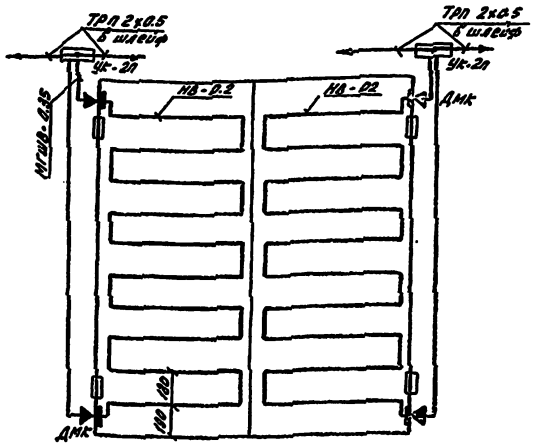

Д1 (1 шт.)

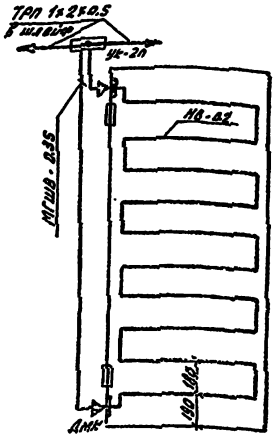

Схема электрическая принципиальная

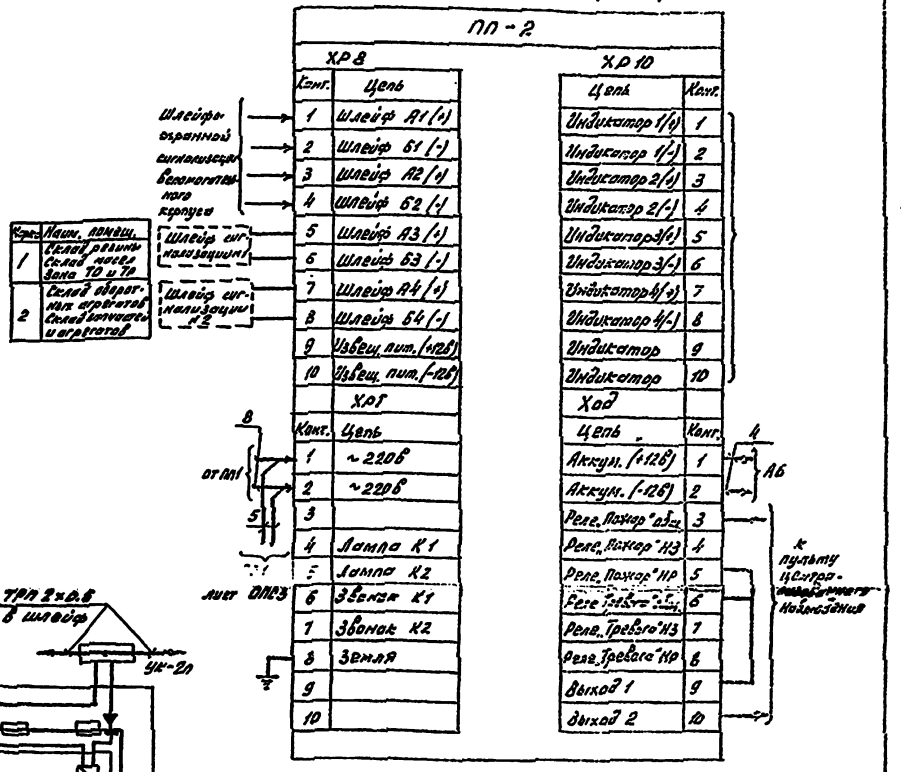

О2 (1 шт.)

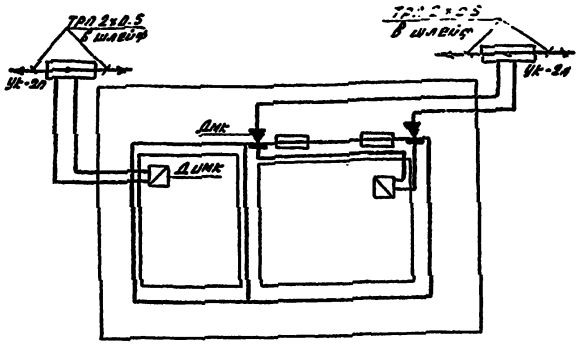

О1 (4 шт.)

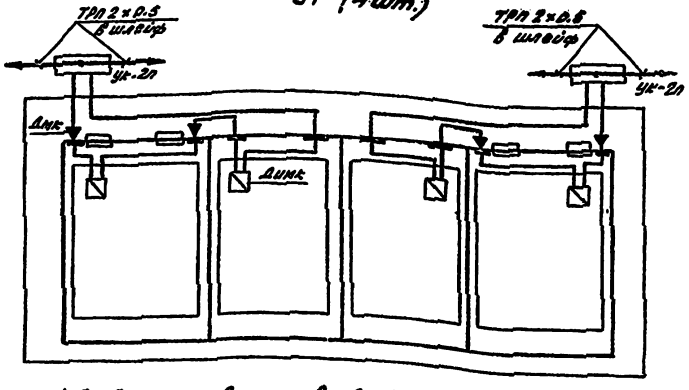

Спецификация оборудования

Поз. обознач.	Наименование	Кол.	Примечание
ПП-2	Прибор ППКОП0Б1-4-1 Сигнал 43	1	
АБ	Аккумуляторная батарея	1	
	БСТ 105-ЭМС		

1. Виды на двери и окно даны со стороны охраняемых помещений.
2. Коробки УК-2П установить над блокируемыми окнами и дверями.
3. Провод НВ-02 мм² прокладывается на внутренней стороне двери в бороздах (глубина борозды должна быть не менее 2х диаметров провода) с последующей шпаклевкой и закрашиванием.
4. Соединение датчиков ДМК и ДИМК с монтажным проводом МГШВ-0.35 произвести 6х/в трубках.
5. Провод МГШВ прокладывать скрытно.
6. Установку и монтаж датчиков охранной сигнализации произвести в соответствии с техническим паспортом завода-изготовителя.

Привязан

ГИП	Цыбин	
Н.контр.	Панина	
Рук. гр.	Цыбин	
Рук. гр.	Шарипова	
Инж.	Рябчикова	

ТП 503-4-43.86 ОПС

Автотранспортное предприятие на 650 легковых автомобилей-такси с зоной стоянки

Производственный корпус

Стадия: РП | Лист: 8 | Листов:

Охранная сигнализация. Схема электрическая принципиальная

Минавтотранс РСФСР ГИПРОАВТОТРАНС

gost.e-ecolog.ru