ТИПОВОЙ ПРОЕКТ

503-4-43.86

ПРОИЗВОДСТВЕННЫЙ КОРПУС АВТОТРАНСПОРТНОГО ПРЕДПРИЯТИЯ НА 650 ЛЕГКОВЫХ АВТОМОБИЛЕЙ — ТАКСИ С ЗАКРЫТОЙ СТОЯНКОЙ

АЛЬБОМ I

ТЕХНОЛОГИЯ ПРОИЗВОДСТВА. АРХИТЕКТУРНЫЕ РЕШЕНИЯ. КОНСТРУКЦИИ ЖЕЛЕЗОБЕТОННЫЕ. КОНСТРУКЦИИ МЕТАЛЛИЧЕСКИЕ

Инф 1529/01

Цена 6-46

gost.e-ecolog.ru

ТИПОВОЙ ПРОЕКТ
503-4-43.86

ПРОИЗВОДСТВЕННЫЙ КОРПУС АВТОТРАНСПОРТНОГО ПРЕДПРИЯТИЯ НА 650 ЛЕГКОВЫХ АВТОМОБИЛЕЙ – ТАКСИ С ЗАКРЫТОЙ СТОЯНКОЙ

АЛЬБОМ I

СОСТАВ ПРОЕКТА

АЛЬБОМ I	Технология производства. Архитектурные решения. Конструкции железобетонные. Конструкции металлические
АЛЬБОМ II	Отопление, вентиляция. Внутренние водопровод, и канализация. Автоматическое пожаротушение. Охранно-пожарная сигнализация
АЛЬБОМ III	Силовое электрооборудование. Электрическое освещение. Автоматизация. Связь и сигнализация
АЛЬБОМ IV	Индустриальные строительные конструкции
АЛЬБОМ V	Задание заводу изготовителю на автоматику и электрооборудование
АЛЬБОМ VI	Спецификации оборудования
АЛЬБОМ VII	Ведомости потребности в материалах
АЛЬБОМ VIII	Сметы. (Книга 1, 2, 3)

Примененные типовые проекты:

ТИПОВОЙ ПРОЕКТ 405-4-84	Кислородно-ацетиленовая распределительная установка мощностью 10 м³/ч кислорода и 2,5 м³/ч ацетилена
ТИПОВОЙ ПРОЕКТ 704-1-113	Склад горюче-смазочных материалов на 5 т
ТИПОВОЙ ПРОЕКТ 704-1-159.83	Резервуар стальной горизонтальный цилиндрический для хранения нефтепродуктов емкостью 5 м³

РАЗРАБОТАН
РОСТОВСКИМ ФИЛИАЛОМ
"ГИПРОАВТОТРАНС"

ГЛАВНЫЙ ИНЖЕНЕР ИНСТИТУТА Левин Э.Я.
ГЛАВНЫЙ ИНЖЕНЕР ПРОЕКТА Финкер Э.З.

Рабочий проект утвержден Минавтотрансом РСФСР протокол № 22 от 30.09.1986 и введен в действие 01.03.1987

Привязан

Инв. №

ТИПОВОЙ ПРОЕКТ 503-4-43.86 АЛЬБОМ I.

Содержание альбома

Лист	Наименование	стр.
	Содержание альбома	2
	Чертежи марки ТХ	
1	Общие данные	3
2	План расстановки технологического оборудования между осями 1-3/1 и А-Б/1	4
3	План расстановки технологического оборудования между осями 3/1-7 и Б/2-Г	5
4	План расстановки технологического оборудования между осями 3/1-7 и А-Б/1	6
5	План расстановки технологического оборудования между осями 3/1-7 и Б/2-Г	7
6	План и схема разводки системы трубопроводов сжатого воздуха.	8
7	Потребители сжатого воздуха	9
8	План и схемы разводки систем маслопроводов	10
	Чертежи марки АР	
1	Общие данные (начало)	11
2	Общие данные (продолжение)	12
3	Общие данные (окончание)	13
4	План на отм. 0.000	14
5	Фрагменты 1;2. Планы антресолей 1;2;3 на отм. 3.000	15
6	Разрезы 1-1÷6-6. Узел 1	16
7	Фасады. Схемы заполнения оконных проемов.	17
8	План кровли. Схема молниезащиты.	18
9	Маркировочная схема к плану на отм. 0.000 Узел 2. Сечение а-а	19
10	Маркировочные схемы к планам антресолей	20
11	Фрагменты 3÷6	21
12	Сечения к фрагментам 3÷6. Узел 3.	22
13	Узлы 4÷15	23
14	Планы полов. Фрагмент пола 1. Узлы 16÷18	24
15	Экспликация полов.	25
16	Схемы сетчатых перегородок ПГ1; ПГ2	26
17	Схема перегородки ПГ-3 из стеклопрофилита.	27
18	Стеллаж зарядной	28
19	Перекрытия ПП-1; ПП-2. Узлы 19÷23	29
20	Приямки П-1÷П-3 Фрагмент пола 2. Схемы 1;2. кронштейнов ИТП. Узел 24.	30
21	Узлы 25÷32	31
22	Ворота	32
23	Ворота	33

Продолжение

Лист	Наименование	стр.
	Чертежи марки КШ	
1	Общие данные (начало)	34
2	Общие данные (окончание)	35
3	Схема расположения фундаментов.	36
4	Узлы 1÷6. Сечения 1-1÷13-13 к листу 3	37
5	Фундаменты ФН1÷ФН4	38
6	Фундаменты ФН5÷ФН8	39
7	Фундаменты ФН9; ФН10	40
8	Фундаменты ФН11; ФН19	41
9	Фундаменты ФН12÷ФН15	42
10	Фундаменты ФН16÷ФН18, ФН22	43
11	Фундаменты ФН20, ФН21	44
12	Схемы расположения колонн, ригелей, стропильных, подстропильных ферм.	45
13	Узлы 1÷8.	46
14	Спецификация элементов к схемам расположения конструкции на листе 12	47
15	Схемы расположения плит перекрытия антресолей на отм. 3 000	48
16	Схема расположения плит покрытия	49
17	Спецификация к схеме расположения плит покрытия Фундаменты ФО1÷ФО4.	50
18	Схемы расположения панелей стен по осям А, Г; стоек, насадок горцового фахверка по осям 1,7.	51
19	Схемы расположения панелей стен по осям 1,7	52
20	Спецификация элементов к схемам расположения панелей стен.	53
21	Схемы расположения панелей перегородок	54
22	Схемы расположения панелей перегородок	55
23	Узлы А÷Ц к листам 21,22	56
24	Спецификация элементов к схемам расположения панелей перегородок на листах 21;22	57
25	Схема расположения подземного хозяйства. Приямки ПР1, ПР2.	58
26	Фундамент под оборудование Фом1. Сечения 1-1; 2-2	59
27	Фундамент под оборудование Фом1. Сечения 3-3÷9-9	60
28	Фундамент под оборудование Фом2	61
29	Фундамент под оборудование ФОм3	62
30	Фундамент под оборудование ФОм3. Сечения 1-1÷4-4	63
31	Фундамент под оборудование ФОм3 Сечения.	64
	Фундаменты под оборудование ФОм4÷ФОм6	
32	Фундамент под оборудование ФОм7	65

Продолжение

Лист	Наименование	стр.
33	Фундамент под оборудование ФОм7. Сечения.	66
	Фундаменты под оборудование Фом8÷Фом10.	
34	Фундамент под оборудование ФОм11	67
35	Фундамент ФОм11. Сечения 2-2÷7-7	68
36	Фундамент ФОм11. Сечения 8-8÷11-11	69
37	Фундаменты под оборудование Фом12÷ФОм16	70
38	Фундаменты под оборудование ФОм17÷ФОм19	71
39	Каналы КА1÷КА7	72
40	Канал КА8. Приямок ПР3	73
41	Схема расположения приямков КТП	74
42	Камера с фильтром 1 и 2	75
	Чертежи марки КМ	
1	Общие данные.	76
2	Техническая спецификация металла	77
3	Схемы расположения путей подвесного крана и монорельса.	78
4	Схема расположения зенитных фонарей	79
5	Схемы расположения лестниц ЛМ1÷ЛМ3	80
6	Схемы расположения окон.	81
7	Спецификации к листу 6	82
8	Лестница ЛМ-4. Узлы А,Б,В	83

Инв. № подл. | Подпись и дата | Взам. инв. №

Привязан

Инв. №

ТП 503-4-43.86

ГИП	Финкер	
Н. контр.	Сахновская	
Нач. отд.	Пашинцев	
Гл. спец.	Таран	
Рук. гр.	Зеркаленко	
Ст. арх.	Цапиро	

Содержание альбома.

Стадия	Лист	Листов
РП		

Минавтотранс РСФСР ГИПРОАВТОТРАНС Ростовский филиал

Типовой проект 503-4-43.86 Альбом I.

Ведомость рабочих чертежей основного комплекта

Лист	Наименование	Примечание
1	Общие данные	
2	План расстановки технологического оборудования между осями 1-3/1 и А-Б/1	
3	План расстановки технологического оборудования между осями 3/1-7 и Б/2-Г	
4	План расстановки технологического оборудования между осями 3/1-7 и А-Б/1	
5	План расстановки технологического оборудования между осями 3/1-7 и Б/2-Г	
6	План и схема разводки системы трубопроводов сжатого воздуха	
7	Потребители сжатого воздуха	
8	План и схемы разводки систем маслопроводов	

Ведомость основных комплектов рабочих чертежей

Обозначение	Наименование	Примечание
- ТХ	Технология производства	
- АР	Архитектурные решения	
- КЖ	Конструкции железобетонные	
- КМ	Конструкции металлические	
- ОВ	Отопление и вентиляция	
- ВК	Внутренний водопровод и канализация	
- ЭО	Электрическое освещение	
- ЭМ	Силовое электрооборудование	
- СС	Связь и сигнализация	
- АСТ	Автоматизация сантехнических и технологических установок	
- ОП	Охранно-пожарная сигнализация	

Типовой проект разработан в соответствии с действующими нормами и правилами, и предусматривает мероприятия, обеспечивающие взрывную, взрывопожарную и пожарную безопасность при эксплуатации здания.

Главный инженер проекта Э.З. Финкер

Ведомость ссылочных и прилагаемых документов

продолжение

Обозначение	Наименование	Примечание
	Ссылочные документы	
4.904-69	Детали крепления санитарно-технических устройств, приборов и трубопроводов	
503-202	Автозаправочная станция на 1000 заправок в сутки	Альбом III
	Прилагаемые документы	
503-4-43.86	Спецификации оборудования	Альбом VI
503-4-43.86	Ведомости потребности в материалах	Альбом VII

Условные обозначения и изображения

продолжение

Наименование	Обозначение или изображение
Подвод холодной воды	
Подвод холодной воды и отвод в канализацию	
Подвод горячей воды	
Подвод сжатого воздуха	
Подвод ацетилена	
Подвод кислорода	
Местный вентиляционный отсос	
Отсос выхлопных газов	
Потребитель электроэнергии	10,0 кВт
Розетка переменного тока	
Водосборник	
Вентиляционный наконечник	
Сливное устройство	
Трубопровод сжатого воздуха	
Трубопровод, проложенный на отм. -0,200 м	
Трубопровод дыхательный	Д
Трубопровод свежего моторного масла	М
Трубопровод свежего трансмиссионного масла	ТР
Трубопровод консистентных смазок	КС
Трубопровод отработанного моторного масла	ОМ
Трубопровод отработанного трансмиссионного масла	ОТ
Категория производства по взрывной, взрывопожарной и пожарной опасности (в числителе) и класс взрывоопасных и пожароопасных зон по правилам устройства электроустановок (в знаменателе)	Б-Ia

Общие указания

1. Монтаж технологического оборудования и трубопроводов вести в полном соответствии с указаниями на чертежах марки ТХ.
2. Рабочие чертежи нестандартизированного оборудования заказывать в организациях разработчиках, почтовые адреса которых прилагаются к спецификации оборудования 503-4-43.86 Альбом VI

Согласовано

Инв. № подл. | Подп. и дата | Взам. инв. №

Привязан

Инв. №

ТП 503-4-43.86		ТХ	
ГИП	Финкер		
Исполн.	Сокольская		
Нач. отд.	Азизов		
Гл. спец.	Шепелин		
Сан. гр.	Тарасенко		
Сан. гр.	Тарасенко		
Гр. ОВ	Прохорова		

Автотранспортное предприятие на 650 легковых автомобилей-такси с закрытой стоянкой

Производственный корпус

Стадия	Лист	Листов
Р.Г.	1	8

Общие данные

Минавтотранс РСФСР ГИПРОАВТОТРАНС Ростовский филиал

ТИПОВОЙ ПРОЕКТ 503-4-43.86 АЛЬБОМ I.

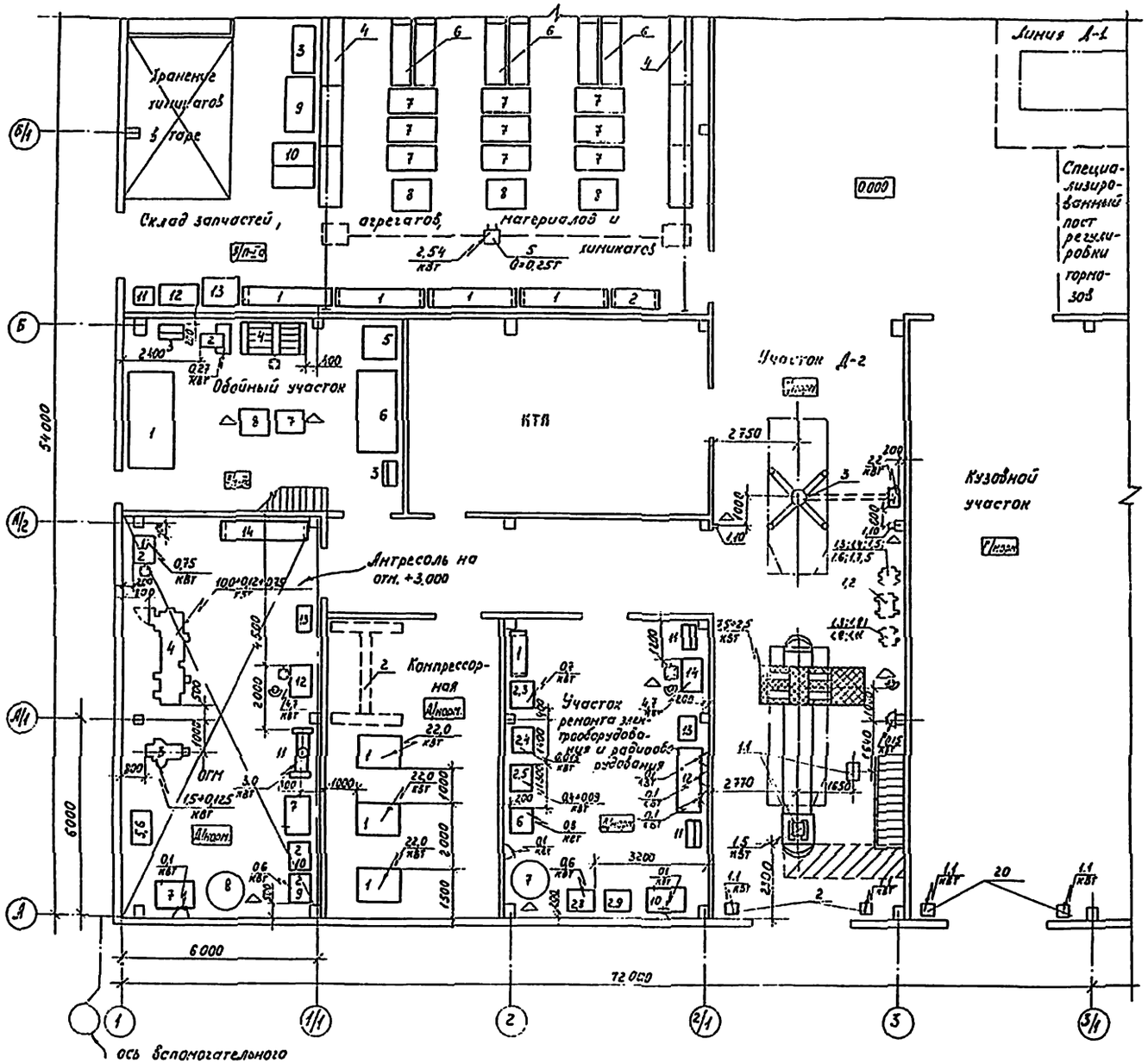

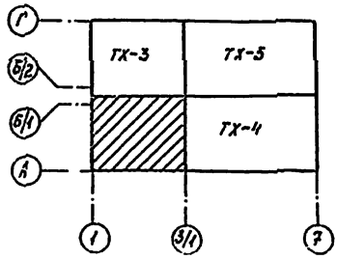

ГИП	Финкер		
Н.контр.	Салновская		
Нач.отд.	Неналов		
Гл.спец.	Штепин		
Рук.гр.	Шабельник		
Зед.инж.	Усвакова		
Инж.	Бошелекко		

Привязан

Инв.№

тп 503-4-43.86 ТХ

Автотранспортное предприятие на 650 легковых автомобилей-такси с закрытой стоянкой

Производственный корпус

Стадия	Лист	Листов
РП	2	

План расстановки технологического оборудования между осями 1-3/1 и Д-Б/1

Нижавтотранспроект ГИПРОАВТОТРАНС Ростовский филиал

Инв.№ подл. | Подпись и дата | Взам.инв.№

ТИПОВОЙ ПРОЕКТ 503-4-43.86 АЛЬБОМ I.

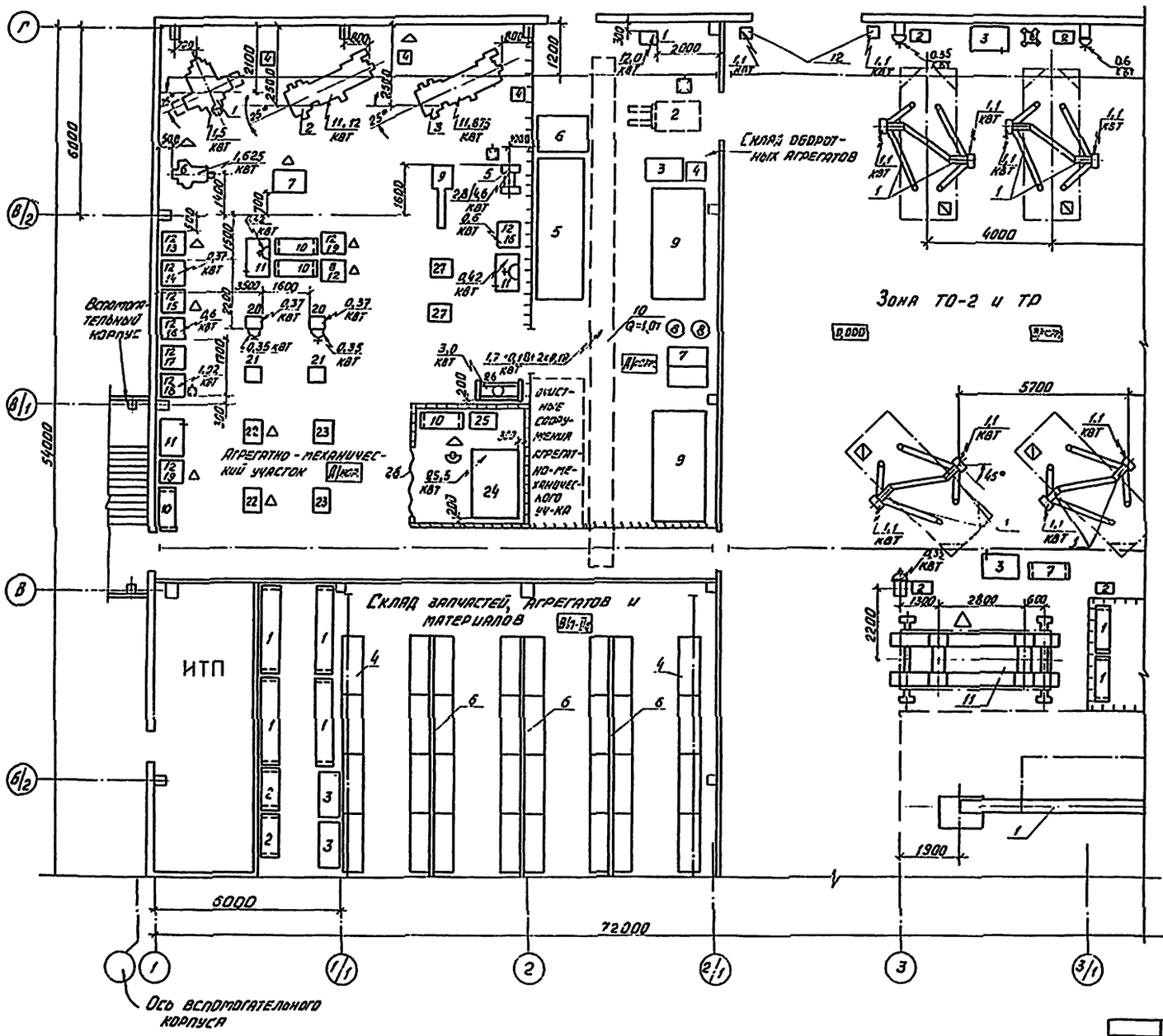

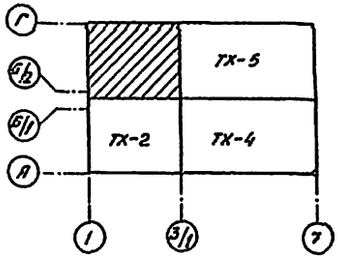

ГИП	Функер		ТП-503-4-43.86 ТХ		
Н.контр.	Сатновская		Автотранспортное предприятие на 650 легковых автомобилей-такси с закрытой стоянкой		
Нач.отд.	Ненахов		Производственный корпус	Стадия	Лист	Листов
Гл.спец.	Шепелин			РП	3	
Рук.гр.	Шабельницкий		План расстановки технологического оборудования между осями 1-3/1 и Б/2-Г	Минавтотранс РСФСР ГИПРОАВТОТРАНС Ростовский филиал		
Вед.инж.	Табакова					
Ст.инж.	Молодцова					

Привязан

Инв. №

Инв. № подл. | Подпись и дата | Взам. инв. №

ТИПОВОЙ ПРОЕКТ 503-4-43.86 АЛЬБОМ I.

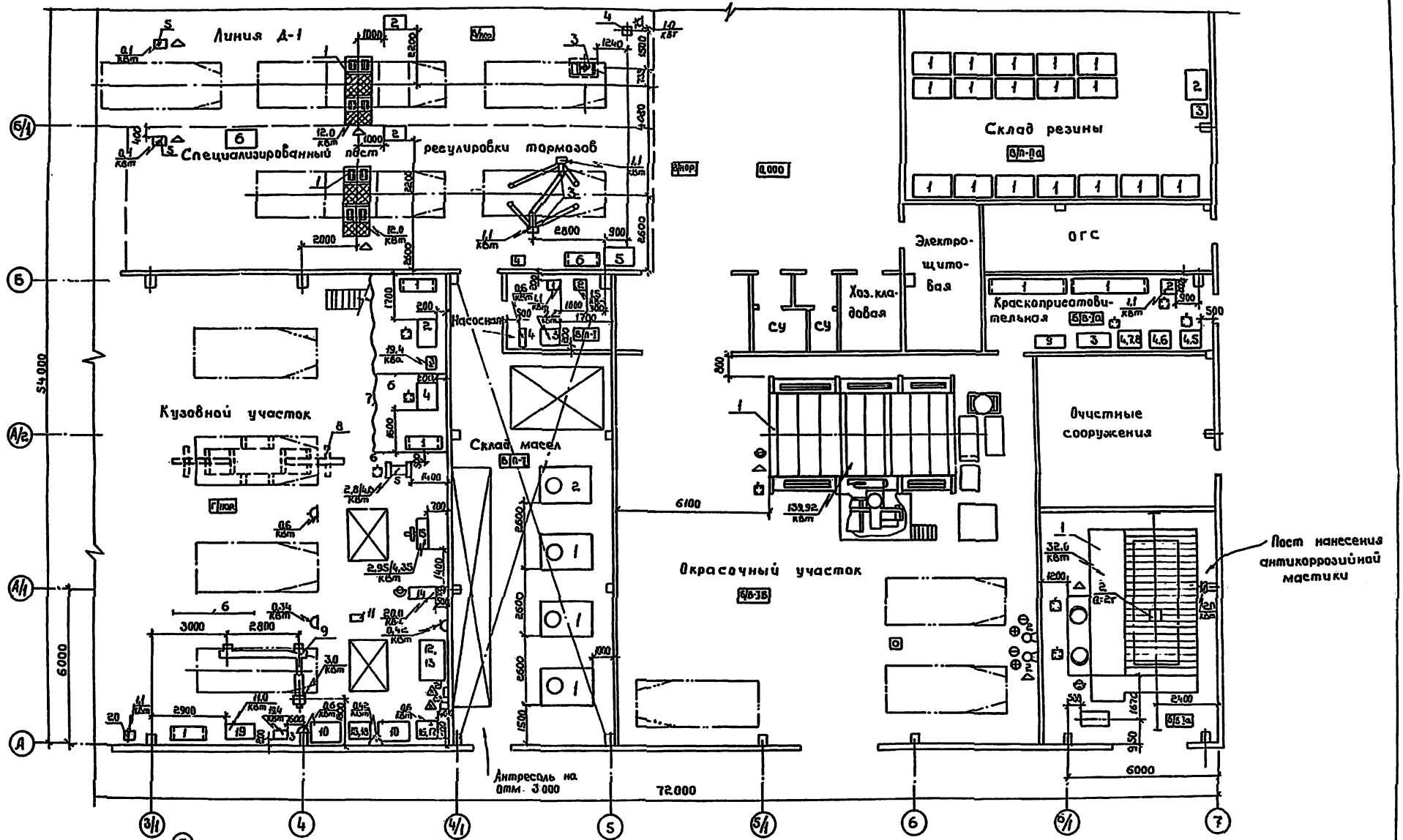

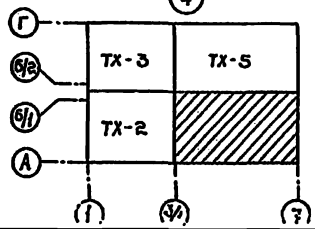

Гнп	Финкер		
Н. контр	Сахновская		
Нач. отд.	Ненахов		
Гл. спец	Штепин		
Рук. гр.	Школьник		
Вед. инж	Табакова		
Инж.	Кострубин		

Привязан

Инв №

ТП 503-4-43.86 ТХ

Автотранспортное предприятие на 650 легковых автомобилей-такси с закрытой стоянкой

Производственный ко

Стадия	Лист	Листов
РП	4	

План расстановки технического оборудования м осями 3/1-7 и А-5/

Минавтотранс РСФСР
ГИПРОАВТОТРАНС
Ростовский филиал

Инв. № подл. | Подпись и дата | Взам. инв. №

Типовой проект 503-4-43.86 Альбом I

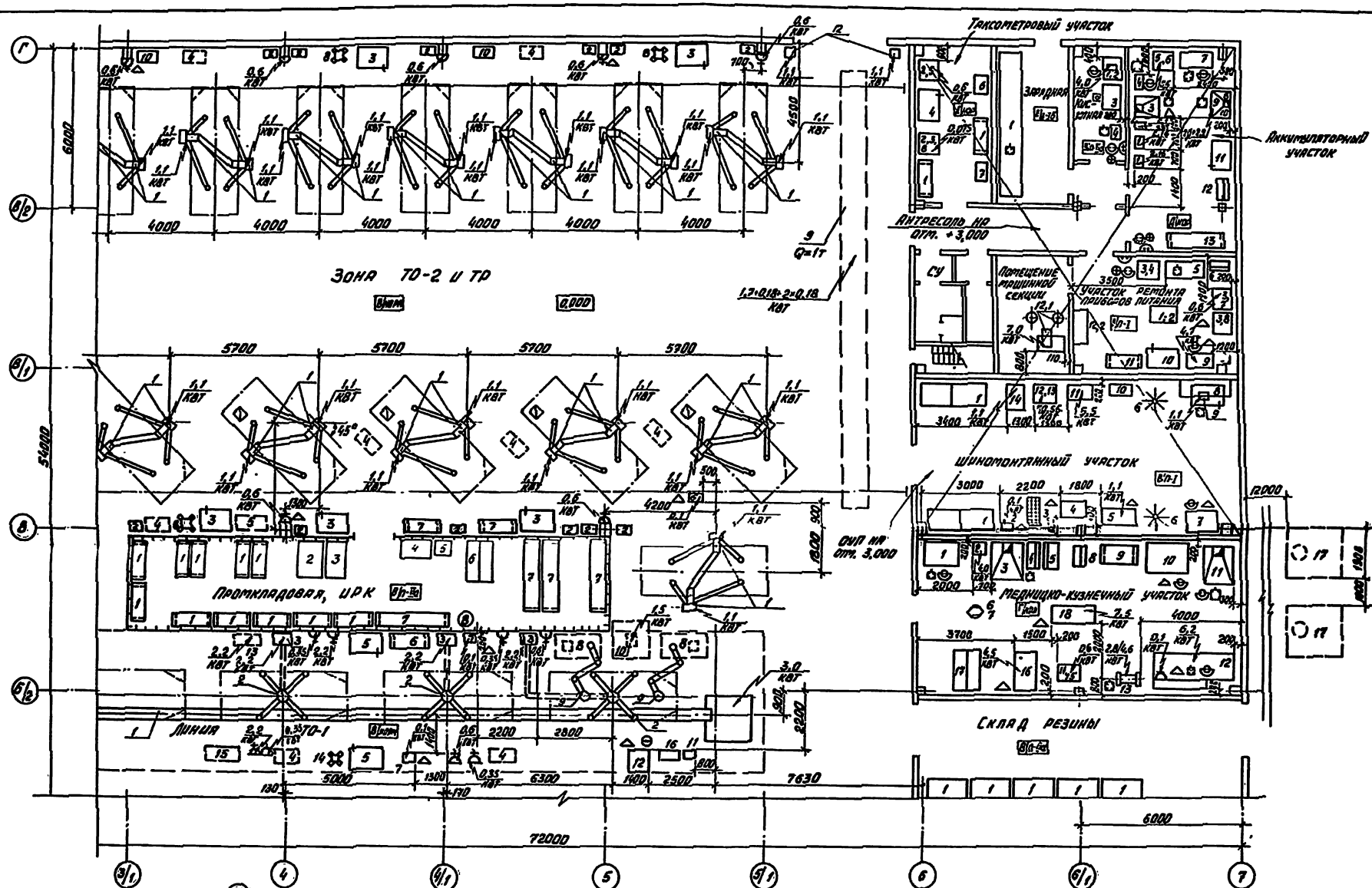

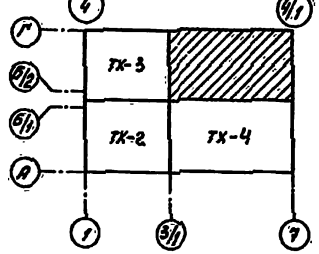

ГИП	Финкер		
Н.контр.	Сахновская		
Нач.отд.	Некрасов		
Гл.спец.	Штепин		
Рук.гр.	Бабаевский		
Вед.инж.	Тавакова		
Инж.	Богословская		

Привязан

Инв. №

ТП 503-4-43.86 ТХ

Автотранспортное предприятие на 650 легковых автомобилей-такси с закрытой стоянкой

Производственный корпус

Стадия	Лист	Листов
РП	5	

План расстановки технологического оборудования между осями 3/1-7 и 6/2-Г

Минавтотранс РСФСР
ГИПРОАВТОТРАНС
Ростовский филиал

План разводки системы трубопроводов сжатого воздуха

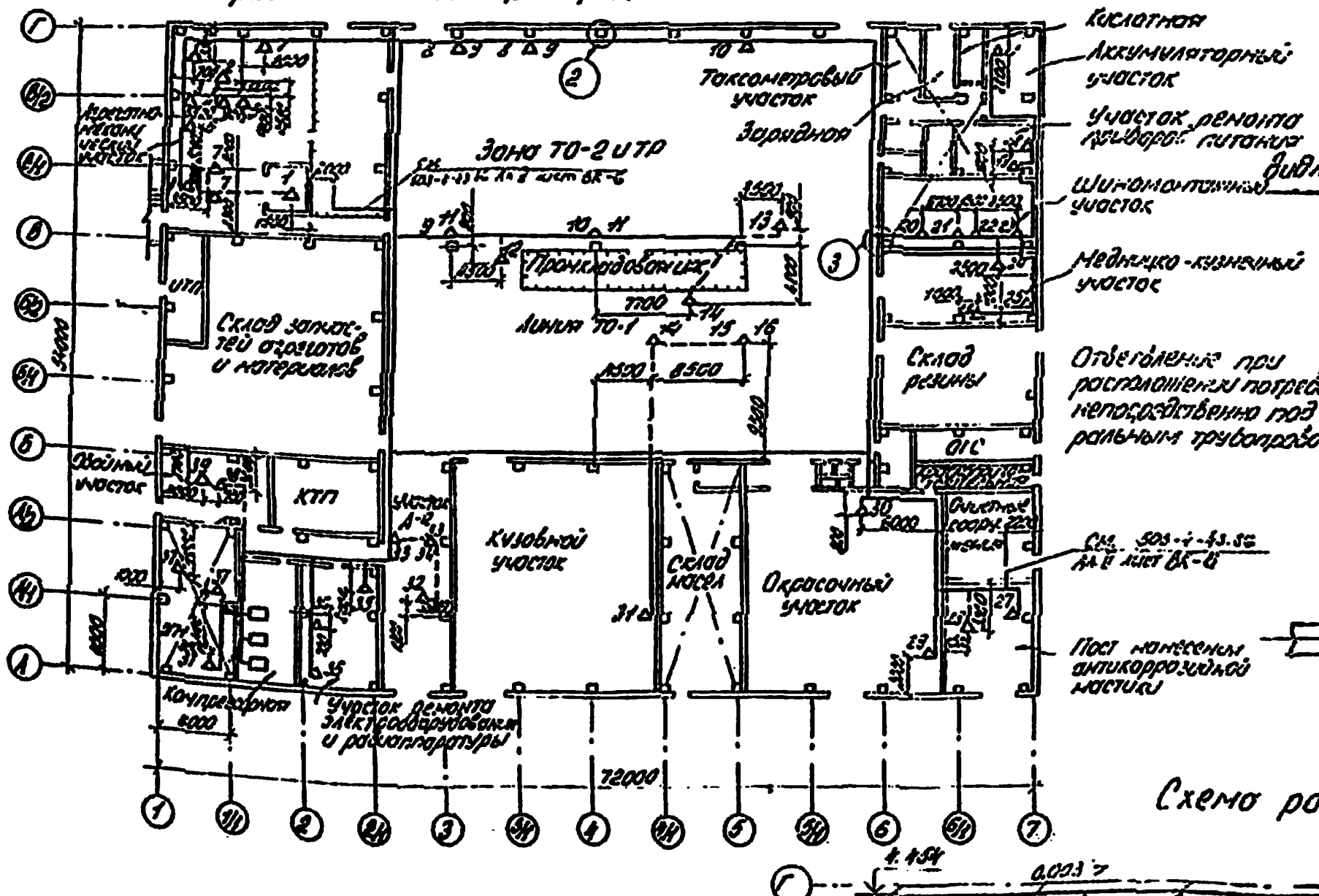

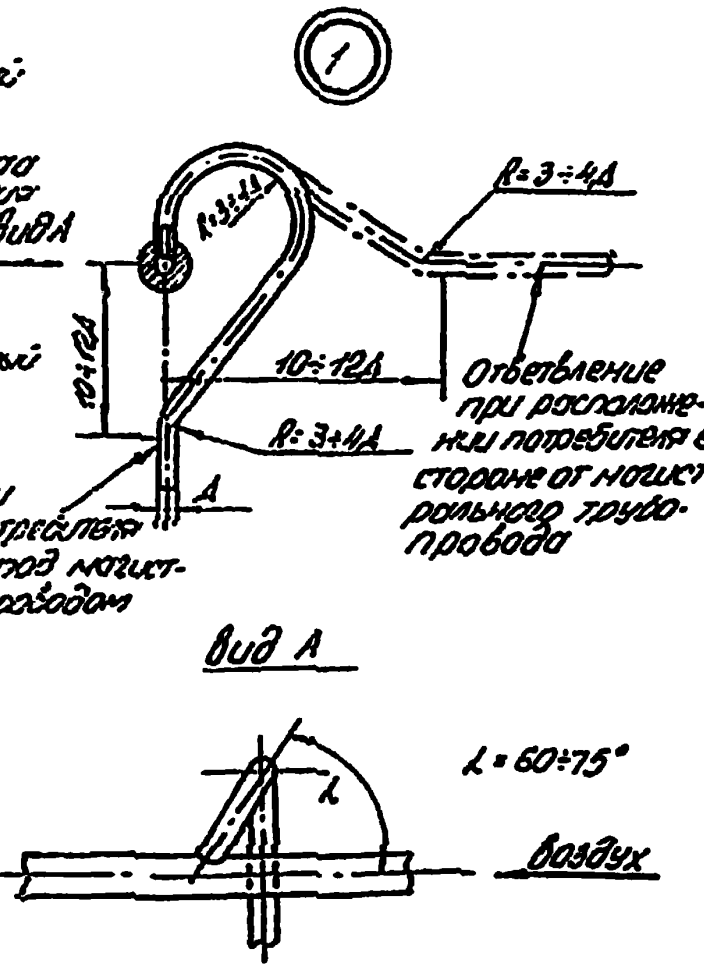

1. Монтаж, испытание, промывку трубопроводов производить в соответствии со СНиП 3.05.05.84.
2. Крепление трубопроводов выполнить в соответствии с серией 4.904-69 „Детали крепления санитарно-технических устройств, приборов и трубопроводов."
3. Участки трубопроводов, проходящие в стенах, заключить в предохранительные трубы.
4. Подземные трубопроводы покрыть битумно-резиновой мастикой за 1 раз, наземные - грунтовкой и окрасить синей пентафталевой эмалью за 2 раза.
5. Монтаж воздухопроводов вести в увязке с другими коммуникациями.
6. Данный лист смотри совместно с листом ТХ-7.

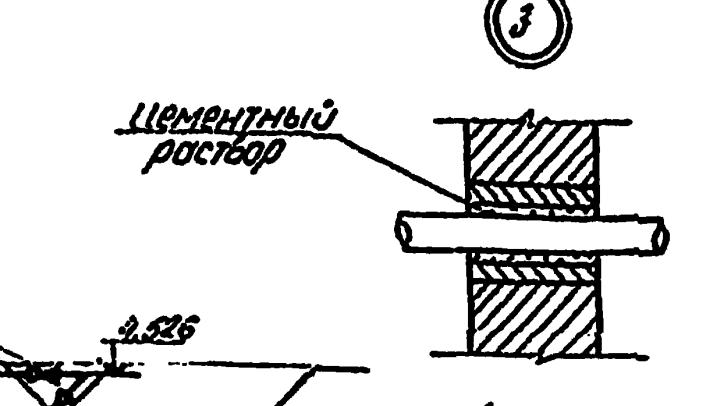

Схема разводки системы трубопроводов сжатого воздуха

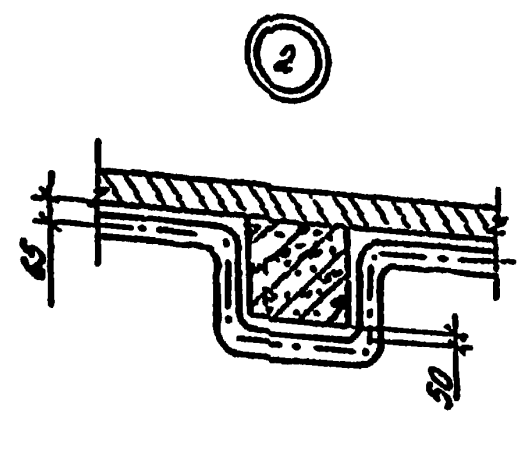

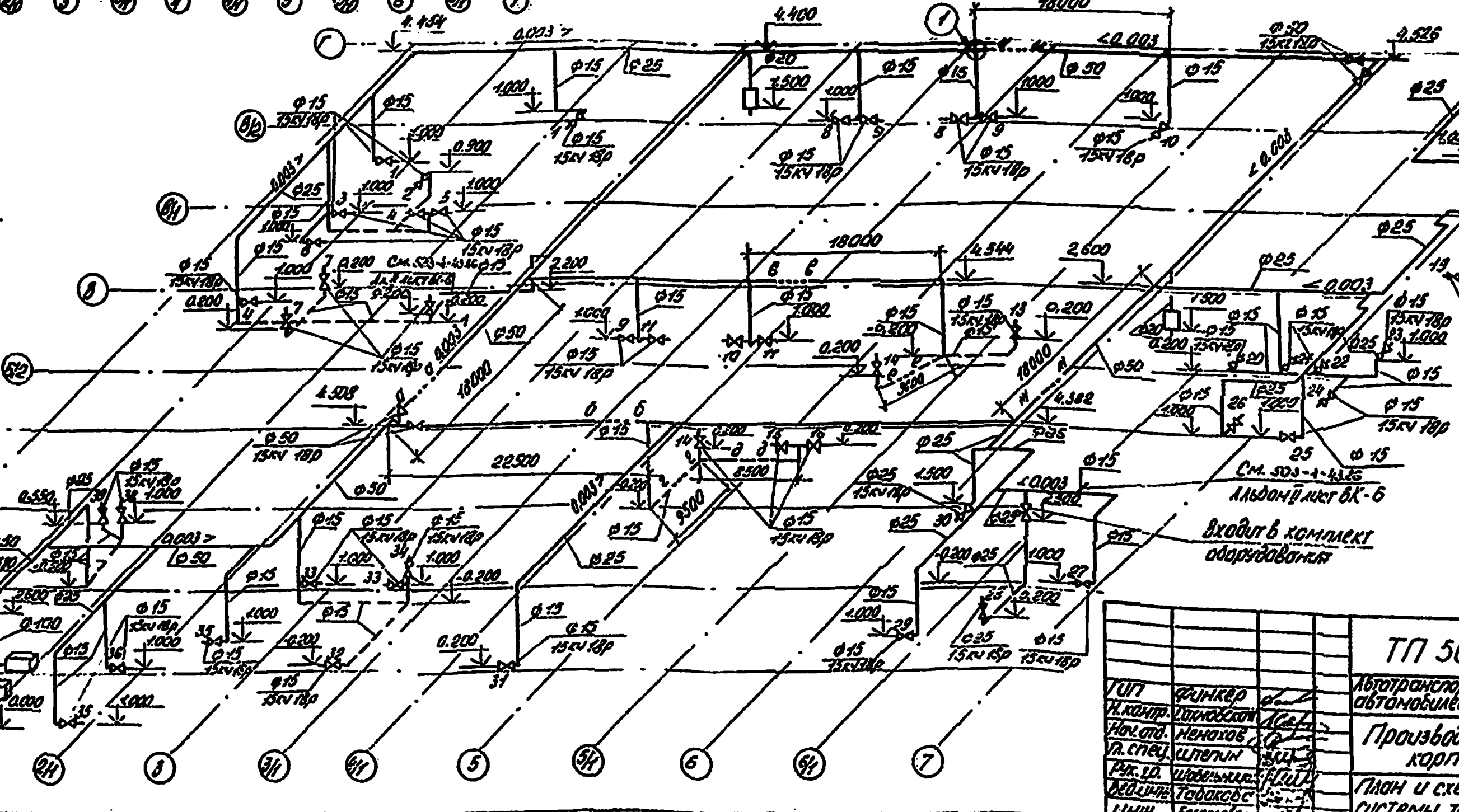

Привязан				
Инв. №				

Инв. № подл.	Подпись и дата	Взам. инв. №

ГИП	Финкер	
Н.контр.	Тихоновская	
Нач.отд.	Ненахов	
Гл.спец.	Шпелин	
Рук.гр.	Шабельник	
Вед.инж.	Табаков	
Инж.	Белоусова	

ТП 503-4-43.86 ТХ

Автотранспортное предприятие на 650 легковых автомобилей-такси с закрытой стоянкой

Производственный корпус	Стадия	Лист	Листов
	Р	6	
План и схема разводки системы трубопроводов сжатого воздуха	Минавтотранс РСФСР ГИПРОАВТОТРАНС Ростовский филиал		

Типовой проект 503-4-43.86 Альбом I.

Потребители сжатого воздуха

№№ точек	Обозначение	Наименование	Кол.	Примечание
		Агрегатно-механический участок		
1		Обдув	3	
2	Р-721	Стенд для разборки и сборки головок блока цилиндров	1	
3	2213	Дрель пневматическая для притирки клапанов	1	
4	Р335	Пресс пневматический для клёпки фрикционных накладок тормозных колодок и дисков	2	
5	Р-207	Стенд для разборки, сборки и регулировки сцепления	1	
6	К-69 М	Прибор для определения состояния цилиндро-поршневой группы карбюраторных двигателей	1	
7	Р723	Стенд для сборки и разборки передних мостов	2	
		Зона ТО-2 и ТР		
8	К-69 М	Прибор для определения состояния цилиндро-поршневой группы карбюраторных двигателей	1	
9	ИП-3112А	Гайковерт пневматический	3	
10	С-905	Установка для заправки жидкостью и прокачки тормозов	2	
11	458-М1	Наконечник для воздухораздаточного шланга	2	
12	К-610	Пост контроля и регулировки углов установки колес	1	
13	С-411	Колонка воздухораздаточная	1	
		Линия ТО-1		
14	С-411	Колонка воздухораздаточная	2	
15	С101-3	Установка [illegible]	1	
16	326	Бак для заправки тормозной [illegible]	1	

Продолжение

№№ точек	Обозначение	Наименование	Кол.	Примечание
		Аккумуляторный участок		
17		Обдув	1	
		Участок ремонта приборов питания		
18	5776	Прибор для проверки топливных насосов и карбюраторов	1	
19		Обдув	1	
		Шиномонтажный участок		
20	С-411	Колонка воздухораздаточная	1	
21	6184	Спредер	1	
22	Ш-514	Стенд для демонтажа и монтажа шин	1	
23	5054	Ванна для проверки камер автомобильных шин	1	
		Медницко-кузнечный участок		
24	5055	Ванна для испытания топливных баков	1	
25	Р-209	Стенд для комплексных работ по ремонту радиаторов	1	
26		Обдув	1	
		Пост нанесения антикоррозийной мастики		
27		Пневматический инструмент	1	
28	Радуга 0,63 П	Установка для безвоздушного распыливания	1	
		Окрасочный участок		
29		Пневматический инструмент	1	
30	„Жалык"	Камера окрасочно-сушильная	1	

Продолжение

№№ точек	Обозначение	Наименование	Кол.	Примечание
		Кузовной участок		
31	МТР 1501 УХЛ4	Машина для точечной сварки	1	
		Участок Д-2		
32	К-409	Стенд для определения тягово-экономических показателей	1	
33	458-М1	Наконечник для воздухораздаточного шланга	2	
34	Э-203	Комплект изделий для очистки и проверки свечей зажигания	1	
		Участок ремонта электрооборудования и радиооборудования		
35		Обдув	2	
36	Э-203	Комплект изделий для очистки и проверки свечей зажигания	1	
		ОГМ		
37		Обдув	3	
		Обойный участок		
38	Р573А	Стенд для обивки подушек	1	
39	3078	Стенд для обивки подушек	1	

Привязан

Инв. №

ГИП	Финкер	
Н.контр.	Сахновская	
Нач.отд.	Немаков	
Гл.спец.	Штепин	
Рук.гр.	[illegible]	
Вед.уч.	Табакова	

ТП 503-4-43.86 ТХ

Автотранспортное предприятие на 650 легковых автомобилей - такси с закрытой стоянкой

Производственный корпус

Стадия РП | Лист 7 | Листов

Потребители сжатого воздуха

Гипроавтотранс РСФСР
Ростовский филиал

ТИПОВОЙ ПРОЕКТ 503-4-43.86 АЛЬБОМ I.

План разводки систем маслопроводов

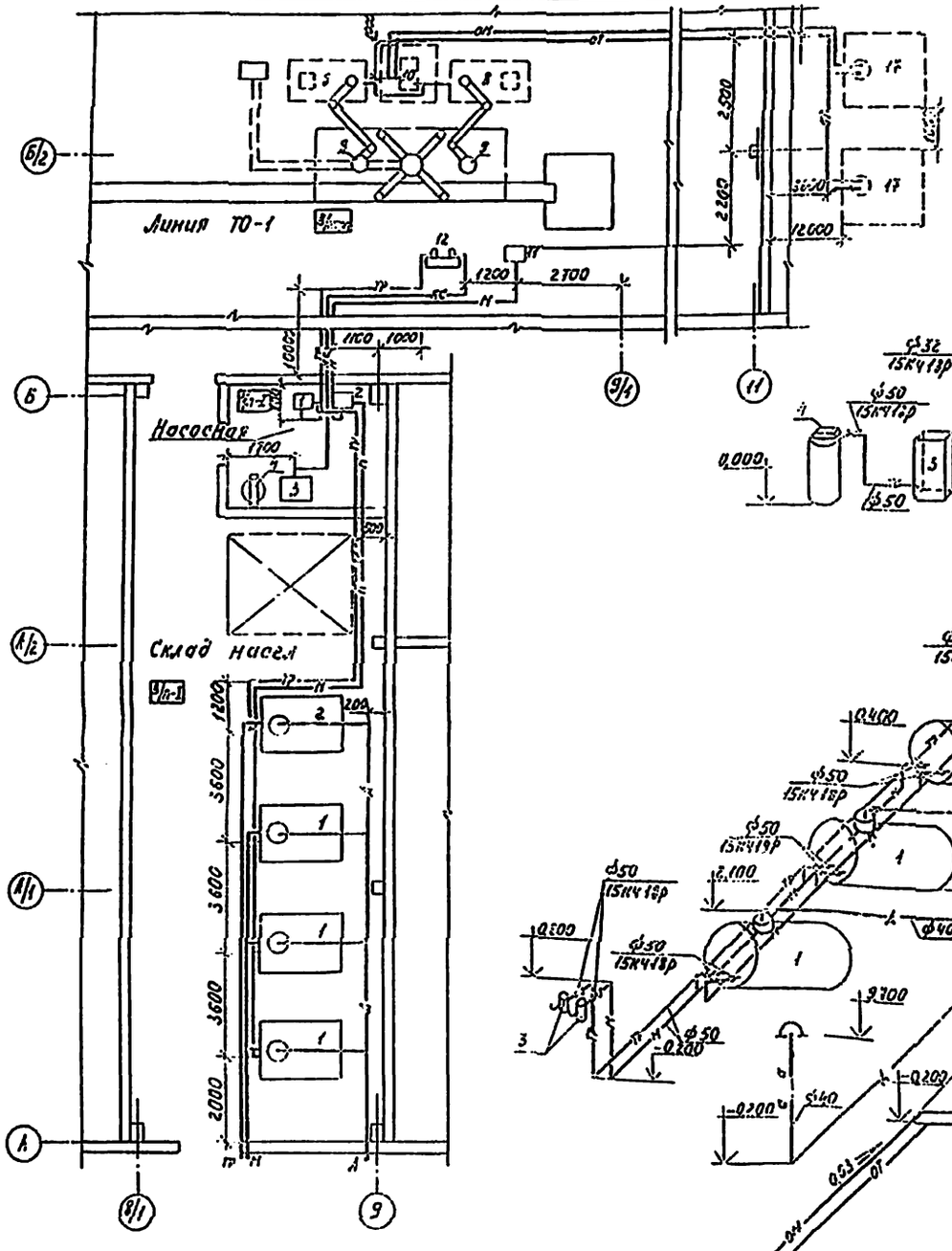

Схемы разводки систем маслопроводов

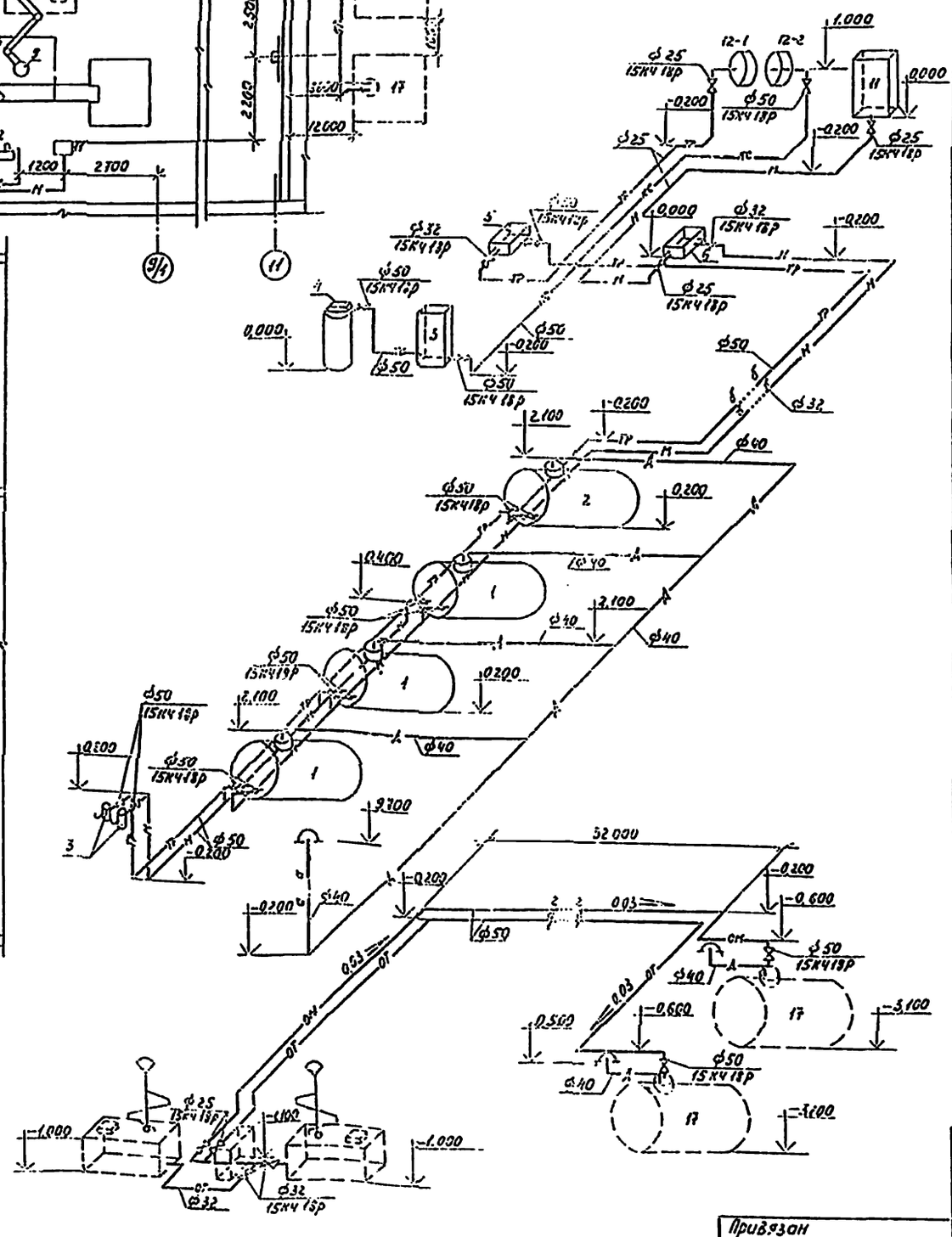
12-1
12-2
1.000
0.000
-0200
-0200
-0200
0.000
-0200
2.100
-0200
0.200
0.400
2.100
0.200
2.100
3.100
3.100
3.100
3.100
3.100
32.000
-0.300
-0.600
-0.600
0.500
0.600
0.600
0.600

ТИПОВОЙ ПРОЕКТ 503-4-43.86 АЛЬБОМ I.

Ведомость рабочих чертежей основного комплекта

Лист	Наименование	Примечание
1	Общие данные (начало)	
2	Общие данные (продолжение)	
3	Общие данные (окончание)	
4	План на отм. 0.000	
5	Фрагменты 1,2. Планы антресолей 1,2,3	
	на отм. 3,000	
6	Разрезы 1-1÷6-6. Узел 1	
7	Фасады. Схемы заполнения оконных проемов	
8	План кровли Схема молниезащиты.	
9	Маркировочная схема к плану на отм.0.000	
	Узел 2, сечение а-а	
10	Маркировочные схемы к планам антресолей	
11	Фрагменты 3÷6	
12	Сечения к фрагментам 3÷6 Узел 3	
13	Узлы 4÷15	
14	Планы полов. Фрагмент пола 1	
	Узлы 16-18	
15	Экспликация полов	
16	Схемы сетчатых перегородок ПГ1, ПГ2	
17	Схема перегородки ПГ-3 из стеклотофлак- та	
18	Стеллаж загадной	
19	Перекрытия ПП-1, ПП-2. Узлы 19-23	
20	Пригрузки П-1÷П-3 Фрагмент пола 2	
	Схемы 1,2 кронштейнов НТП. Узел 24	
21	Узлы 25÷32	
22	Ворота	
23	Ворота	

Общие указания

1. За условную отметку 0,000 принят уровень чистого пола здания, соответствующий абсолютной отметке ____ по генплану.
2. Степень огнестойкости здания - Е
3. Стены - из сборных железобетонных панелей γ = 900 кг/м³ с вставками из обыкновенного глиняного кирпича (ГОСТ 530-80) марки 100 на растворе марки 25
4. Перегородки - сборные из легкого бетона γ = 1600 кг/м³ с вставками из обыкновенного глиняного кирпича (ГОСТ 530-80) марки 75 на растворе марки 50
5. Кладку перегородок помещений с категориями Б, Е вести с тщательным заполнением швов для исключения газопроницаемости.
6. При кладке заложить:
   а) деревянные антисептированные брусья размером 65 × 150 × 250 мм не менее трех штук с каждой стороны дверного проема
   б) рамы противопожарных дверей по узлам серии 2.435-6 вып. 1,2
   в) закладные для крепления металлических окон по листам КМ
7. Пристрелку дюбелями вести монтажным пистолетом ПЦ 52-1 в соответствии с требованиями инструкции по его эксплуатации ТУ-14-4-794-77
8. Горизонтальную гидроизоляцию под кирпичные стены и перегородки выполнить из цементно-песчаного раствора состава 1:2, толщиной 30мм
9. Деревянные конструкции, соприкасающиеся с кирпичом или бетоном, антисептировать и обернуть толем
10. Вокруг здания выполнить отмостку на щебеночном основании шириной 1000мм по узлу 27 на листе 21
11. Откосы дверных и оконных проемов оштукатурить цементным раствором
12. Двери эвакуационных выходов выполнить без замков и других запоров снаружи
13. Двери уборных выполнить с приборами для самозакрывания
14. Металлические частицы антресолей окрасить огнезащитной вспучивающей краской ВМП-2 (ГОСТ 25131-82) по грунту ГФ-0163 (ОСТ 6-10-409-77)
15. Наружные и внутренние поверхности оконных и дверных блоков окрасить масляной краской, кроме оговоренных на чертежах.
16. Металлические конструкции, в том числе с последующим огнезащитным оштукатуриванием, окрасить масляной краской
17. Фасады окрасить полимерцементной краской (ГОСТ 19279-73) с предварительным оштукатуриванием кирпичных вставок; для штукатурного раствора применить цементы, предназначенные для строительных растворов
17. В помещении компрессорной выполнить звукоизоляцию потолка и стен с отм. 2,400 до узлу 31 на листе 21. В помещении венткамеры со стороны ОУП выполнить звукоизоляцию стен до узлу 15 на листе 13.
18. Подсыпку под полы производить местным грунтом оптимальной влажности слоями по 20см с последующим трамбованием до плотности $\rho_{сух}$ = 1,65 т/м³
19. До начала работ по устройству кровли разработать мероприятия по противопожарной защите и по контролю за выполнением правил пожарной безопасности при производстве строительно-монтажных работ.
20. Работы в зимних условиях должны выполняться по специальному проекту производства работ и обосновываться технико-экономическим расчетом. Подлежащий разработке грунт должен быть предварительно подготовлен рыхлением. Прочность бетона монолитных бетонных фундаментов на время монтажа колонн должна быть не менее 70% от проектной. Для приготовления бетонных смесей применять быстротвердеющие портландцементы
21. Зимнюю кладку производить в соответствии со СНиП III-17-78
22. Внутренние малярные работы производить в утепленных и отапливаемых помещениях температура воздуха в помещениях, а также температура поверхностей не должна быть ниже 8°С

Таблица толщин ограждающих конструкций, мм

Расчетная зимняя температура	Наружные стеновые панели	Кирпичные вставки	Утеплитель-плитный керамзитобетон γ=400 кг/м³
	а	в	
t = -20°С	200	380	120
t = -30°С	250	510	190
t = -40°С	300	510	230

Типовой проект разработан в соответствии с действующими нормами и правилами и предусматривает мероприятия, обеспечивающие взрывную, взрывопожарную и пожарную безопасность при эксплуатации здания

Главный инженер проекта Фомичев З.З.

ГИП	Фомичев		Привязан:	
Н.контр.	Соловьева		Инв.№	
Нач.отд.	Пашинцев		ТП 503-4-43.86 АР	
Гл.спец.	Таран		Автотранспортное предприятие на 600 грузовых автомобилей-такси с закрытой стоянкой	
Рук.гр.			Производственный корпус	Стадия: РП; Лист: 1; Листов: 23
Ст.техн.			Общие данные (начало)	Минавтотранспорт РСФСР ГИПРОАВТОТРАНС Ростовский филиал

Инв.№ подл. | Подпись и дата | Взам.инв.№ | Инв.№ дубл. | Подпись и дата

ТИПОВОЙ ПРОЕКТ 503-4-43.86 АЛЬБОМ I

Ведомость спецификаций

Лист	Наименование	Примечание
5	Спецификация заполнения проемов ворот и дверей	
7	Спецификация заполнения оконных проемов	
10	Спецификация перемычек	
13	Спецификация изделий к фрагментам 3÷6	
16	Спецификация перегородок ПГ1, ПГ2	
17	Спецификация перегородки ПГ-3	
18	Спецификация стеллажа	
19	Спецификация изделий к листу 19	
20	Спецификация к листу 20	
21	Спецификация к листу 21	
22	Спецификация ворот	
23	Спецификация ворот	

Основные строительные показатели

Наименование	Ед. изм	Количество		
		t=-20°C	t=-30°C	t=-40°C
Площадь застройки	м²	3943,6	3956,4	3969,1
Общая площадь	м²	4300,0	4300,0	4300,0
Строительный объем	м³	30234,0	30558,0	30775,0

Условные обозначения и изображения

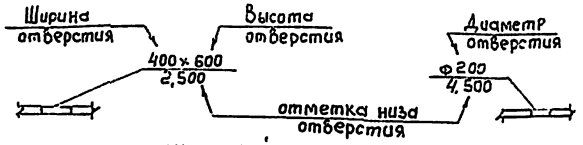

Ведомость ссылочных и прилагаемых документов

Обозначение	Наименование	Примечание
	Ссылочные документы	
ГОСТ 14624-84	Двери деревянные для зданий промышленных предприятий	
1.038.1-1 вып.1	Перемычки сборные железобетонные для жилых и общественных зданий	
1.136-10	Двери деревянные внутренние для жилых и общественных зданий	
1.136.5-19	Двери деревянные наружные для жилых и общественных зданий	
1.236-6 вып.1 часть 1,2	Окна и балконные двери общественных зданий	
1.431-6	Кирпичные перегородки для одноэтажных и многоэтажных производственных зданий	
1.431-10 вып.2,3	Перегородки консольные сетчатые	
1.431-13 вып.1	Перегородки из стеклопрофилита	
1.465.1-10/82 вып.1	Комплексные железобетонные плиты покрытия	
1.435.9-17 вып.3,4	Ворота распашные	
1.450.3-3 вып.1	Стальные лестницы, площадки, стремянки и ограждения	
1.464.2-17 вып.1	Фонари зенитные с размерами светового проема 2,7×2,7м со стальными переплетами	
1.464.2-21 вып.1	Фонари зенитные с размерами светового проема 1,5×1,7 со стальными переплетами	
2.236-2 вып.1	Детали примыкания оконных и дверных блоков в общественных зданиях	
2.435-6 вып.1,2,3	Противопожарные двери и ворота промышленных зданий	
2.460-4 вып.1	Архитектурно-строительные детали легкосбрасываемых покрытий одноэтажных промышленных зданий со взрывоопасными производствами	

Продолжение

Обозначение	Наименование	Примечание
2.460-18 вып.1,3	Узлы покрытий одноэтажных производственных зданий с рулонными кровлями и железобетонными плитами	
3.400-6/76	Унифицированные закладные детали сборных железобетонных конструкций и инженерных сооружений промышленных предприятий	
ИИ-03-0,3 альбом 71-64	Рабочие чертежи металлических изделий	
	Прилагаемые документы	
ТП 503-4-43.86 альбом IV	Индустриальные строительные конструкции	
ТП 503-4-43.86 альбом V	Спецификации оборудования	
ТП 503-4-43.86 альбом VII	Ведомость потребности в материалах	

Привязан

Инв.№

Инв.№ подл. | Подпись и дата | Взам. инв.№

ГИП	Финкер		ТП 503-4-43-86-АР
Н.контр	Сахновская		Автотранспортное предприятие на 650 легковых автомобилей-такси с закрытой стоянкой
Нач.отд	Рашников		Производственный корпус — Стадия: РП; Лист: 2; Листов:
Гл.спец	Таран		Общие данные (продолжение)
Рук.гр	Зеленская		Минавтотранс РСФСР ГИПРОАВТОТРАНС Ростовский филиал
Авт.	Хвостенко		

ТИПОВОЙ ПРОЕКТ 503-4-43.86 АЛЬБОМ I

Ведомость отделки помещений

Площадь в м²

Наименование или номер помещения	Потолок		Стены или перегородки		Низ стен или перегородок (панель)			Колонны		Примечание
	Площадь	Вид отделки	Площадь	Вид отделки	Площадь	Вид отделки	Высота, мм	Площадь	Вид отделки	
Аккумуляторно-механический участок, склад сборочных агрегатов, склад запчастей агрегатов и материалов, обойный участок, ОГМ, хозкладовая, склад резины, ОГС, насосная, вентиляторы, шиномонтажный участок, медницко-кузнечный, кузовной участок, электрощитовая	2850,0	Затирка швов, известковая окраска	3350,0	Затирка швов панелей, кладка в подрезку швов, известковая окраска	—	—	—	245,0	известковая окраска	Цоколь перегородки ВГ3 (лист 17) отделать керамической плиткой ГОСТ 6141-82
Участок ремонта электрооборудования и радиооборудования, приборов питания, таксометровый участок, машинная секция, склад масел	366,0	Затирка швов известковая окраска	225,0	Затирка швов панелей, кладка в подрезку швов известковая окраска	216,0	керамическая плитка ГОСТ 6141-82	1800	18,0	известковая окраска	
								12,0	керамическая плитка ГОСТ 6141-82	
Зарядная, кислотная, аккумуляторный участок	125,0	Затирка швов известковая окраска	36,0	Затирка швов панелей, штукатурка кладки, известковая окраска	94,0	керамическая кислотоупорная плитка на кислотоупорном растворе ГОСТ 961-79	2050	3,5	известковая окраска	
								5,0	керамическая кислотоупорная плитка	
Компрессорная	36,0	Звукопоглощающая облицовка по узлу 31 на листе 21, водоэмульсионная окраска	134,2	Звукопоглощающая облицовка от отметки 2,4 м по узлу 31 на листе 21, водоэмульсионная окраска	51,4	керамическая плитка ГОСТ 6141-82	1800	—	—	При окраске звукопоглощающей облицовки не допускать попадания краски в отверстия перфорации
Санузлы	20,4	Затирка швов водоэмульсионная окраска	19,5	штукатурка кладки, водоэмульсионная окраска	23,2	стеклянная плитка	1500	—	—	
ОУП	67,0	Затирка швов, клеевая окраска	12,0	Затирка швов панелей, сухая штукатурка кладки, клеевая окраска	—	—	—	4,0	клеевая окраска	

Площадь в м²

Наименование или номер помещения	Потолок		Стены или перегородки		Низ стен или перегородок			Колонны		Примечание
	Площадь	Вид отделки	Площадь	Вид отделки	Площадь	Вид отделки	Высота, мм	Площадь	Вид отделки	
Окрасочный участок, краскоприготовительная, тамбур-шлюзы, пост нанесения антикоррозионной мастики	671,0	Затирка швов, масляная окраска	568,0	Затирка швов панелей, штукатурка кладки, масляная окраска	226,0	керамическая плитка ГОСТ 6141-82	1800	10,0	водоэмульсионная окраска	
								16,0	керамическая плитка	
Зона ТО-2 и ТР линия ТО-1	2045,0	Затирка швов, известковая окраска	383,0	Затирка швов панелей, кладка в подрезку швов, известковая окраска	155,0	масляная окраска	1800	3,5	известковая окраска	
								6,0	масляная окраска	
линии Д-1, участок Д-2 коридор Д-2	1011,0	Затирка швов, известковая окраска	610,0	Затирка швов панелей, кладка в подрезку швов известковая окраска	175,0	керамическая плитка ГОСТ 6141-82	1800	3,0	известковая окраска	
								4,0	керамическая плитка	
Очистные сооружения	78,5	Затирка швов известковая окраска	254,0	Затирка швов панелей, штукатурка кирпичных перегородок, клеевая окраска	92,0	масляная окраска	1500	4,5	водоэмульсионная окраска	
ИТП	29,2	клеевая окраска								
КТП	99,5	Затирка швов известковая окраска	194,0	кладка в подрезку швов, штукатурка панелей по сетке известковая окраска	—	—	—	14,0	известковая окраска	

Привязан

Инв. № подл. | Подпись и дата | Взам. инв. №

ГИП	Финкер		ТП-503-4-43.86-АР
Инженер	Сахновская		Автотранспортное предприятие на 650 легковых автомобилей-такси с закрытыми стоянкой
Нач. отд.	Лапшинцев		Производственный корпус
Гл. спец.	Гаврон		Стадия: РП; Лист: 3; Листов:
Рук. гр.	Ворсина		Общие данные (окончание)
Конс.	Кононова		Минавтотранс РСФСР ГИПРОАВТОТРАНС Ростовский филиал

ТИПОВОЙ ПРОЕКТ 503-4-43.86 АЛЬБОМ I

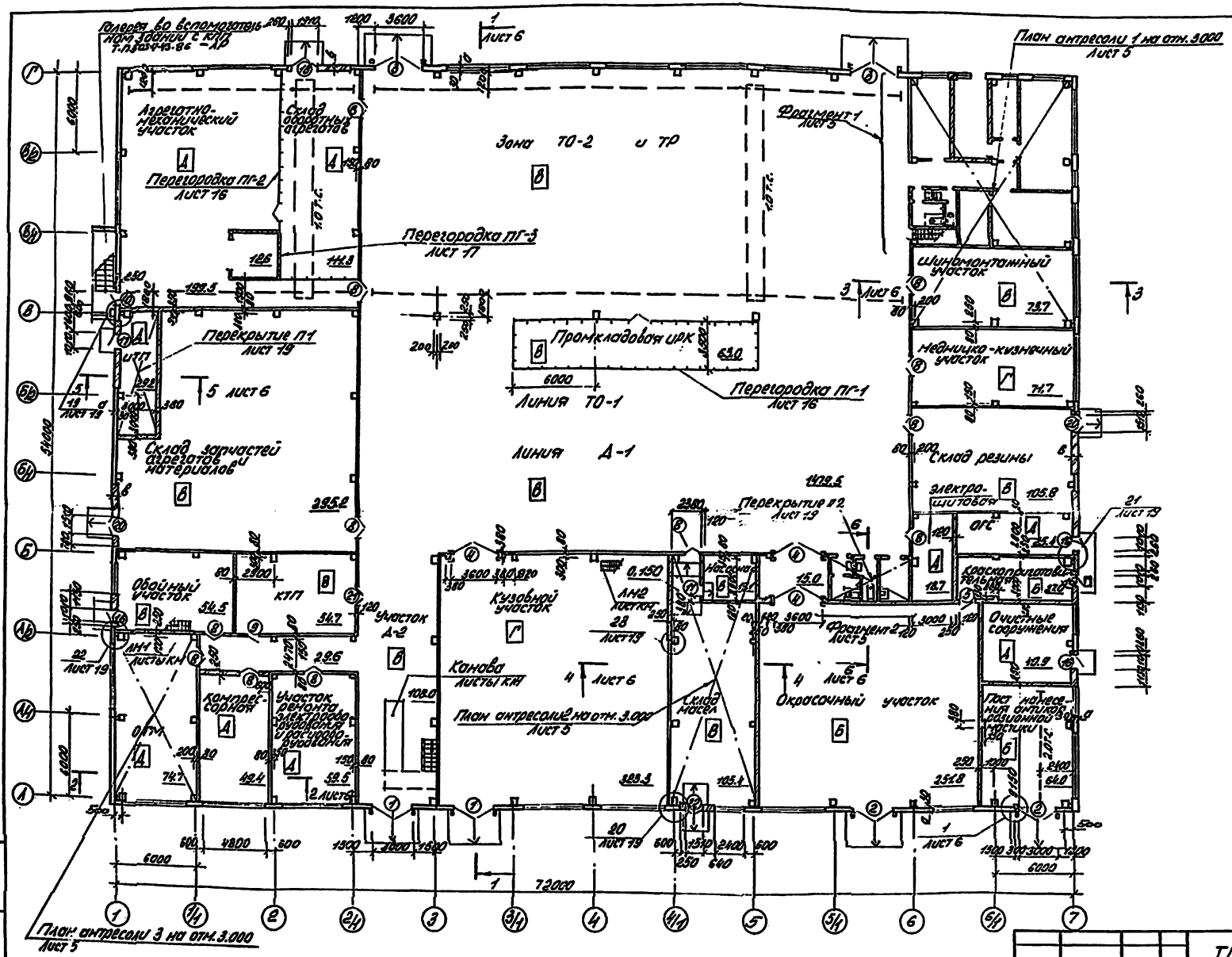

Ведомость проемов ворот и дверей

Марка поз.	Размер проема (мм)
1	3000 × 2400
2	3000 × 2400
3	3600 × 3600
4	3600 × 3000
5	1160 × 2415
6	1180 × 2415
7	1160 × 2415
8	1490 × 2415
9,10	960 × 2415
11	1160 × 2415
15	1010 × 2070
16	1010 × 2070
17	1010 × 2370
18	1910 × 2370
20	1510 × 2070
21	2290 × 2800
22	1510 × 2070

1. Маркировочные схемы перемычек, отверстий в стенах и перегородках, приямков, трапов и штраб в полах даны на листе 9.
2. Схемы сборных железобетонных перегородок даны на листах марки КЖ.
3. Привязка кирпичных вставок стен к разбивочным осям дана на узлах на листе 19

Привязан	ГИП	Финкер	
	Н.контр.	Сахновский	
	Нач.отд.	Пашинцев	
	Гл.спец.	Таран	
	Рук.гр.	Верхошанский	
Инв. №	Ст.арх.	Инюшкина	

ТП 503-4-43.86 АР

Автотранспортное предприятие на 650 легковых автомобилей-такси с закрытой стоянкой

Производственный корпус

План на отм. 0.000

Стадия	Лист	Листов
РП	4	

Минавтотранс РСФСР
ГИПРОАВТОТРАНС
Ростовский филиал

ТИПОВОЙ ПРОЕКТ 503-4-43.86 АЛЬБОМ I

Фрагмент 1

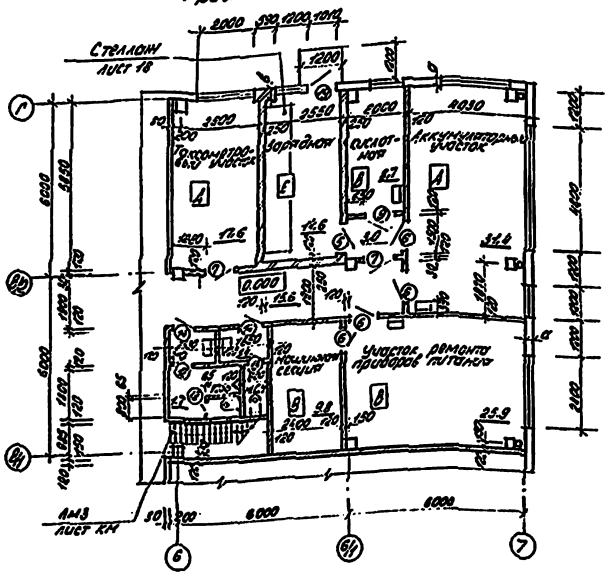

Фрагмент 2

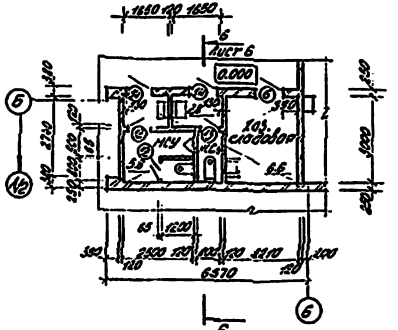

План антресоли 2 на отм. 3.000

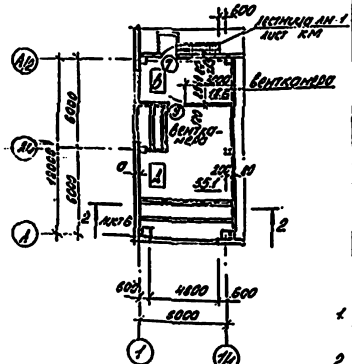

План антресоли 1 на отм. 3.000

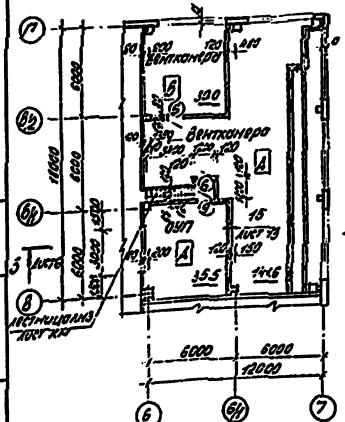

План антресоли 2 на отм. 3.000

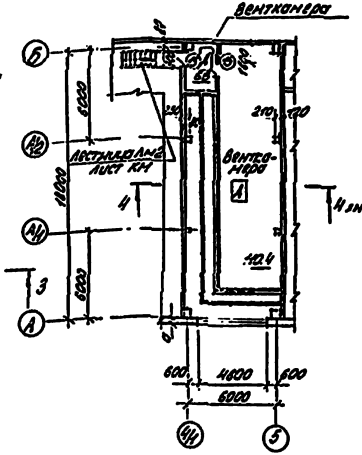

Ведомость ворот и дверей проемов

Марка поз.	Размер проема (мм)
5, 6, 7	1160 х 2415
9	960 х 2415
12, 13	710 х 2070
14	810 х 2070
15	1010 х 2070
19	1010 х 2370

Спецификации заполнения проемов ворот и дверей

Марка поз.	Обозначение	Наименование	Кол. шт.	Масса ед. кг.	Примеч.
1	Лист 22	Ворота ВО30х24К ПВ	2	—	
2	Лист 22	Ворота ВР 30х24К	2	—	
3	Лист 23	Ворота ВР 36х36А	2	—	
4	2.435-6 вып.3	Ворота ПВУ 2.6х3.0	3	—	
5	2.435-6 вып.2	Дверной блок ПДУ-2П	2	—	
6	2.435-6 вып.1	Дверной блок ПД-2А	10	—	
7	2.435-6 вып.1	Дверной блок ПД-2П	3	—	
8	2.435-6 вып. 1	Дверной блок ПД-3	12	—	
9	2.435-6 вып.1	Дверной блок ПД-1А	9	—	
10	2.435-6 вып.1	Дверной блок ПД-1П	1	—	
11	2.435-6 вып.1	Дверной блок ПД-2ПЛ	1	—	Т.Т. п.3
12	1.136-10	Дверной блок ДГ21-7В	4	—	
13	1.136-10	Дверной блок ДГ21-7ЛВ	2	—	
14	1.136-10	Дверной блок ДГ21-8В	4	—	
15	1.136-10	Дверной блок ДГ21-10	2	—	
16	ГОСТ 14624-84	Дверной блок ДНГ21-7Пв	6	—	
17	ГОСТ 14624-84	Дверной блок ДНГ24-10Л	1	—	
18	1.136.5-19	Дверной блок ДН24-13ВП	1	—	
19	1.136.5-19	Дверной блок ДН24-[illegible]	1	—	
20	1.136.5-19	Дверной блок ДН21-15ВП	2	—	
21	Т.Т. п.2	Дверной блок ПД-5	1	—	
22	1.136.5-19	Дверной блок ДН21-15ВП	1	—	Т.Т. п. 3

1. Кирпичные перегородки армировать по узлу Е на листе 9.
2. Двери поз. 21 выполнить по серии 2.435-6 вып.1 с увеличением высоты до 2800 мм.
3. Двери поз. 22, 11 выполнить с порогом высотой 150 мм.

Привязан

Инв.№

ГИП	Флинер		
Нач.отд.	Флинер		
Нач.сект.	Лоцман		
Гл.спец.	Горон		
Рук.гр.	Борисенко		
Ст.инж.	Иванова		

ТП 503-4-43.86 АО

Автотранспортное предприятие на 600 легковых автомобилей-такси с закрытой стоянкой

Производственный корпус

Стадия	Лист	Листов
СП	5	

Фрагменты 1,2 планы антресолей 1,2 на отм. 3.000

ГИПРОАВТОТРАНС

ТИПОВОЙ ПРОЕКТ 503-4-43.86 АЛЬБОМ I

Разрез 1-1

1 слой рубероида РКК-350Б ГОСТ 10923-82 на битумной мастике
1 слой рубероида РПП-300Б ГОСТ 10923-82 на битумной мастике
комплексная плита покрытия

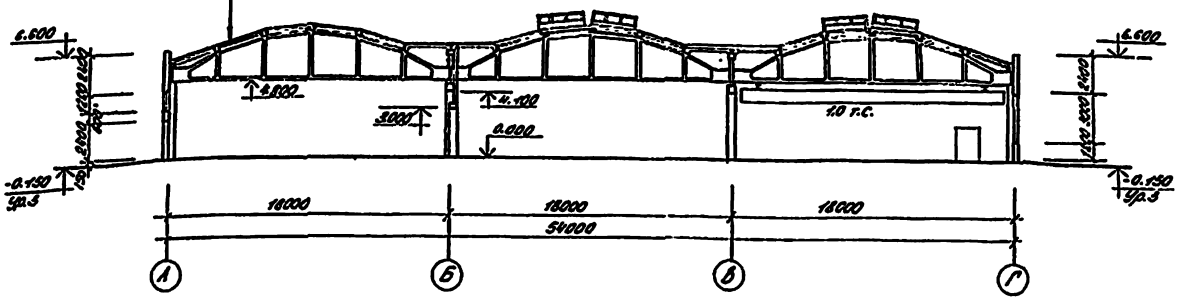

Разрез 6-6

Засыпка волн-керамзит $\gamma = 500$ кг/м³
Листы асбестоцементные волнистые усиленного профиля (ГОСТ 8423-75) марки ВУ-К
Металлические прогоны (лист 19)

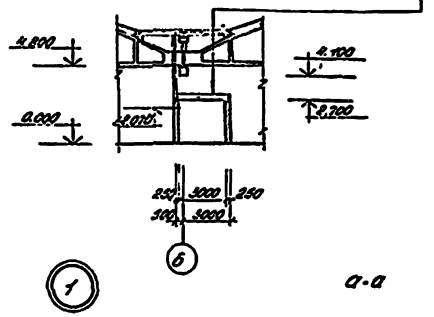

Разрез 2-2

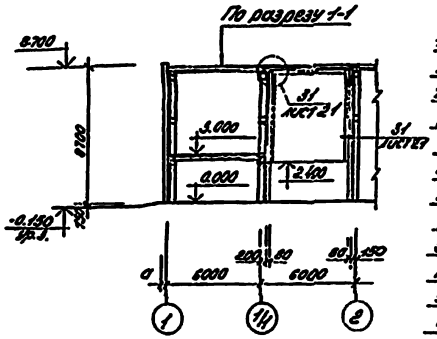

Разрез 4-4

1 слой рубероида РКК-350Б ГОСТ 10923-82 на битумной мастике
2 слоя рубероида РПП-300Б ГОСТ 10923-82 на битумной мастике
Стяжка-цементно-песчаный раствор М50 - 15 мм
Утеплитель-плитный керамзитобетон $\gamma = 400$ кг/м³ (толщина по таблице на листе 1)
Засыпка волн-керамзит $\gamma = 500$ кг/м³
Листы асбестоцементные волнистые усиленного профиля (ГОСТ 8423-75) марки ВУ-К
Арматурная сетка 200/200/5/5 (ГОСТ 8478-81)
Сборные железобетонные плиты

Разрез 5-5

Стяжка-цементно-песчаный раствор М50 - 30 мм
Засыпка волн-керамзит $\gamma = 500$ кг/м³
Листы асбестоцементные волнистые усиленного профиля (ГОСТ 8423-75) марки ВУ-К
Металлические прогоны, оштукатуренные по сетке (ТТ п. 4 на листе 19)

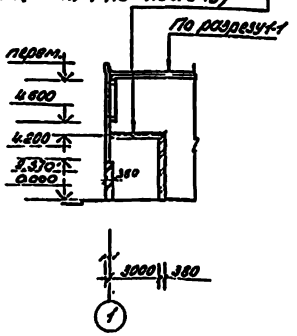

Разрез 3-3

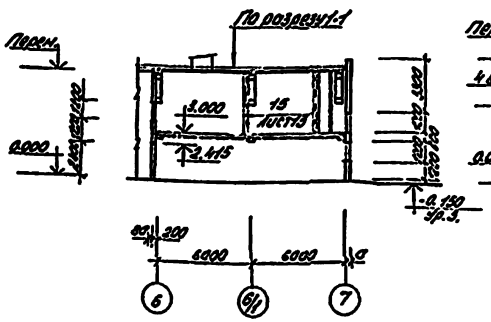

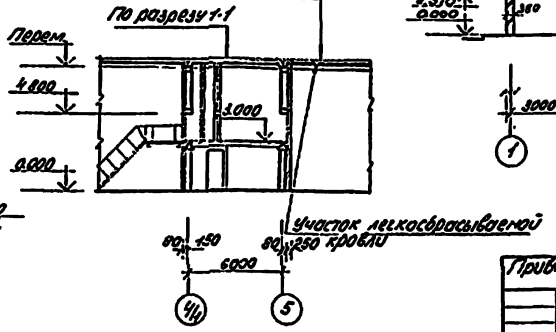

а-а

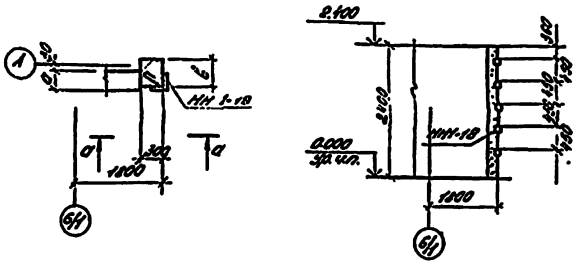

1. При кладке стен компрессорной и вентканеры со стороны ОУП, заложить анкера А5 с шагом 400 мм. в шахматном порядке для крепления звукоизоляции по узлу 31 на листе 21
2. Перегородки, не имеющие фундаментов по листам марки КЖ, установить по узлу 25 на листе 21.
3. Закладной элемент МН 1-18, замаркированный на узле 1, учтен в спецификации на листе 19.

				ТП 503-4-43.86 АР		
				Автотранспортное предприятие на 650 легковых автомобилей-такси с закрытой стоянкой		
Привязан	ГИП	Финкер		Производственный корпус	Стадия	Лист	Листов
	Н.контр.	Сахновская			РП	6	
	Нач.отд.	Пашинцев					
	Гл.спец.	Таран					
	Рук.гр.	Ефимова		Разрезы 1-1÷6-6 Узел 1	Минавтотранс РСФСР ГИПРОАВТОТРАНС Ростовский филиал		
Инв. №	Ст.арх.	Инюшкина					

ТИПОВОЙ ПРОЕКТ 503-4-43.86 АЛЬБОМ I.

Фасад 1-7

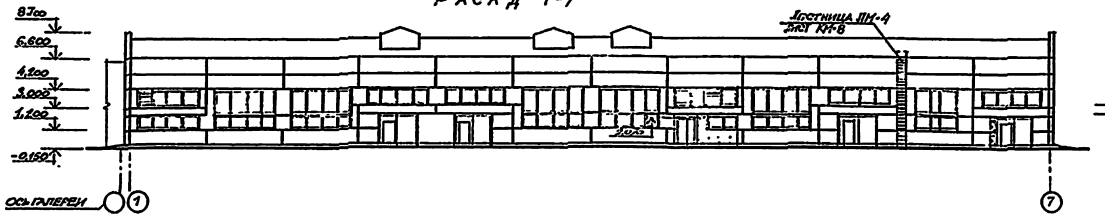

Схема заполнение оконных проемов

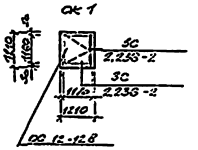

Фасад 7-1

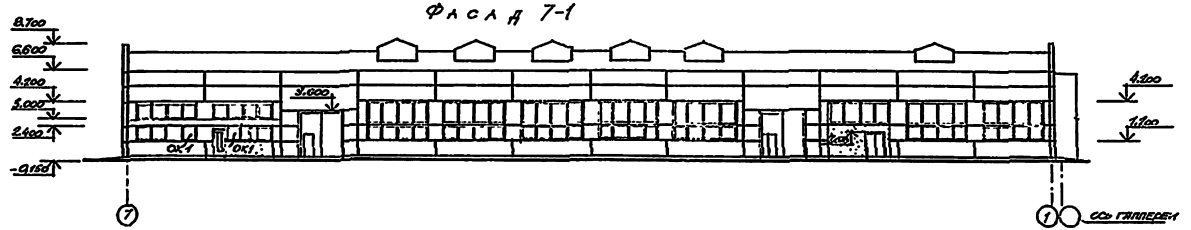

Фасад Г-А

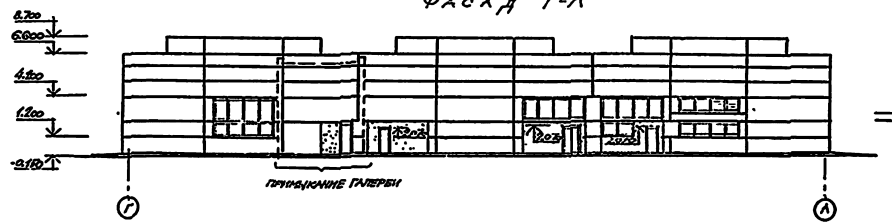

Спецификация заполнения оконных проемов

Марка, поз.	Обозначение	Наименование	Кол.	Масса ед. кг	Примеч.
ОК1	1.236-6 Вып. 1	Окно ОС 12-12 В	3		

1. Незамаркированные оконные проемы даны на схемах в листах КМ

Фасад А-Г

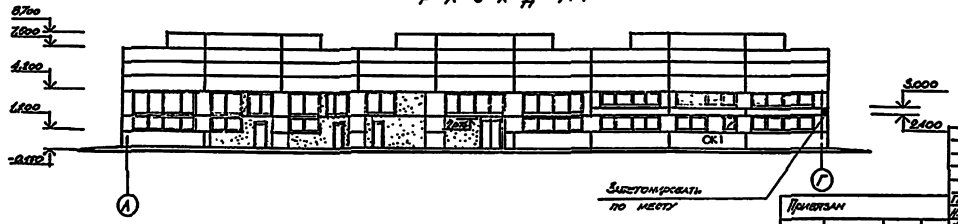

Привязан	ГИП	Фанкер	
	Н.контр	Сухоносов	
	Зам.отд	Дальнюк	
	Гл.спец	Таран	
	Рук.гр	Велюжанская	
	Ст.арх.	Мосалкина	
Инв №			

ТП 503-4-43.86 - АР

Автотранспортное предприятие на 650 легковых автомобилей-такси с закрытой стоянкой

Производственный корпус

Задан	Лист	Листов
РП	7	

Своды. Схемы заполнения оконных проемов

Инв. № подл. | Подпись и дата | Взам. инв. №

ТИПОВОЙ ПРОЕКТ 503-4-43.86 АЛЬБОМ I.

План кровли (t -20°С, -30°С)

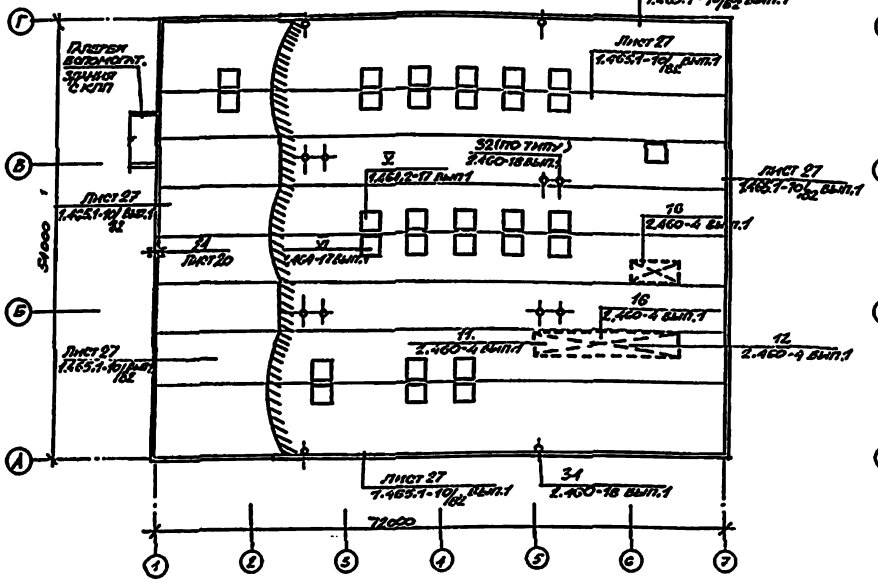

План кровли (t -40°С)

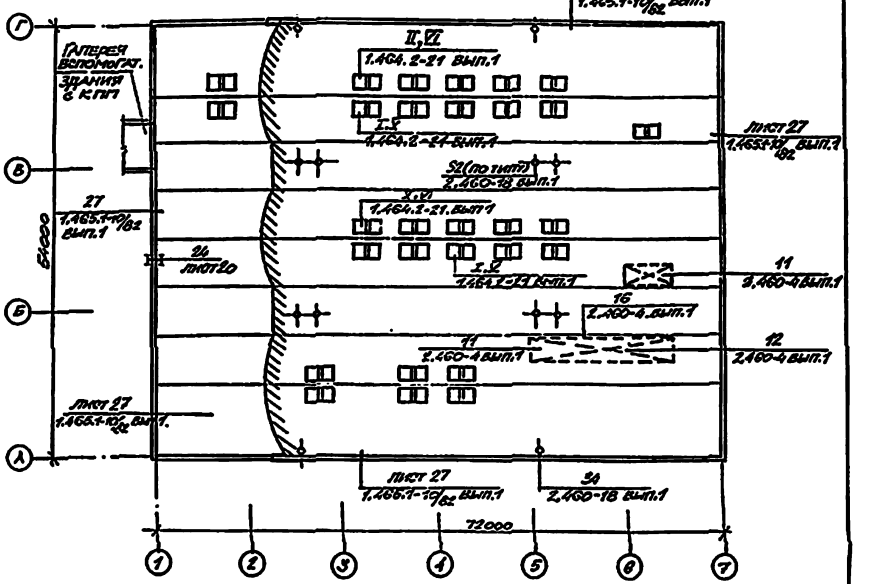

Схема молниезащиты

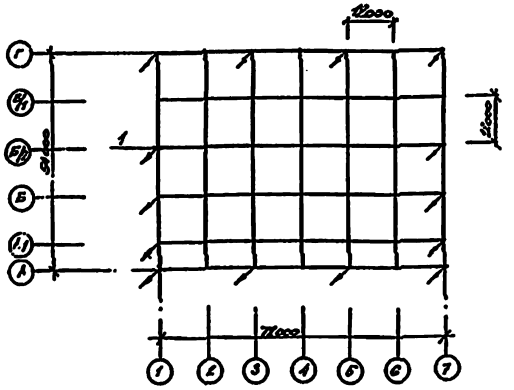

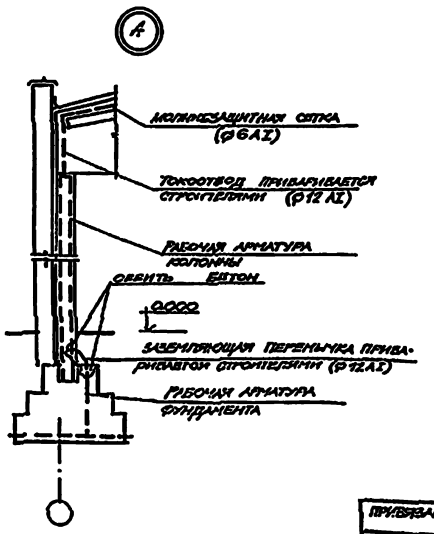

1. Молниезащитную сетку выполнить со сторонами ячеек 12×12 м и уложить под основной слой гидроизоляции в местах, указанных чертежах. Расход ф6 А I на молниезащитную сетку - 1,78 т.
2. Все выступающие над кровлей металлические элементы присоединить молниезащитной сетке.
3. Узлы сетки и все соединения молниезащитных устройств выполнить сваркой электродами Э42 ГОСТ 9467-75
4. В качестве токоотводов на указанных на чертеже колоннах применена рабочая арматура колонн, которая должна иметь непрерывную электрическую цепь от молниезащитной сетки до арматуры фундаментов. Для заземлителей использовать рабочую арматуру фундаментов, соединенную с рабочей арматурой колонн заземляющей перемычкой.

						ТП 503-4-43.86-АР	
						Автотранспортное предприятие на 650 легковых автомобилей-такси с закрытой стоянкой	
ГИП	Финкер					Стадия	Лист	Листов
Н.контр.	Сахнова				Производственный корпус	РП	8	
Нач.отд.	Рыжиков							
Исполн.	Тарин				План кровли. Схема молниезащиты	Минавтотранс РСФСР ТИПРОЛВТОТРАНС Ростовский филиал		
Гл.инж.	Коробчанский							
Гл.арх.	Инженер							

Привязан

Инв. № подл. | Подпись и дата | Взам. инв. №

Инв. №

ТИПОВОЙ ПРОЕКТ 503-4-43.86 АЛЬБОМ I

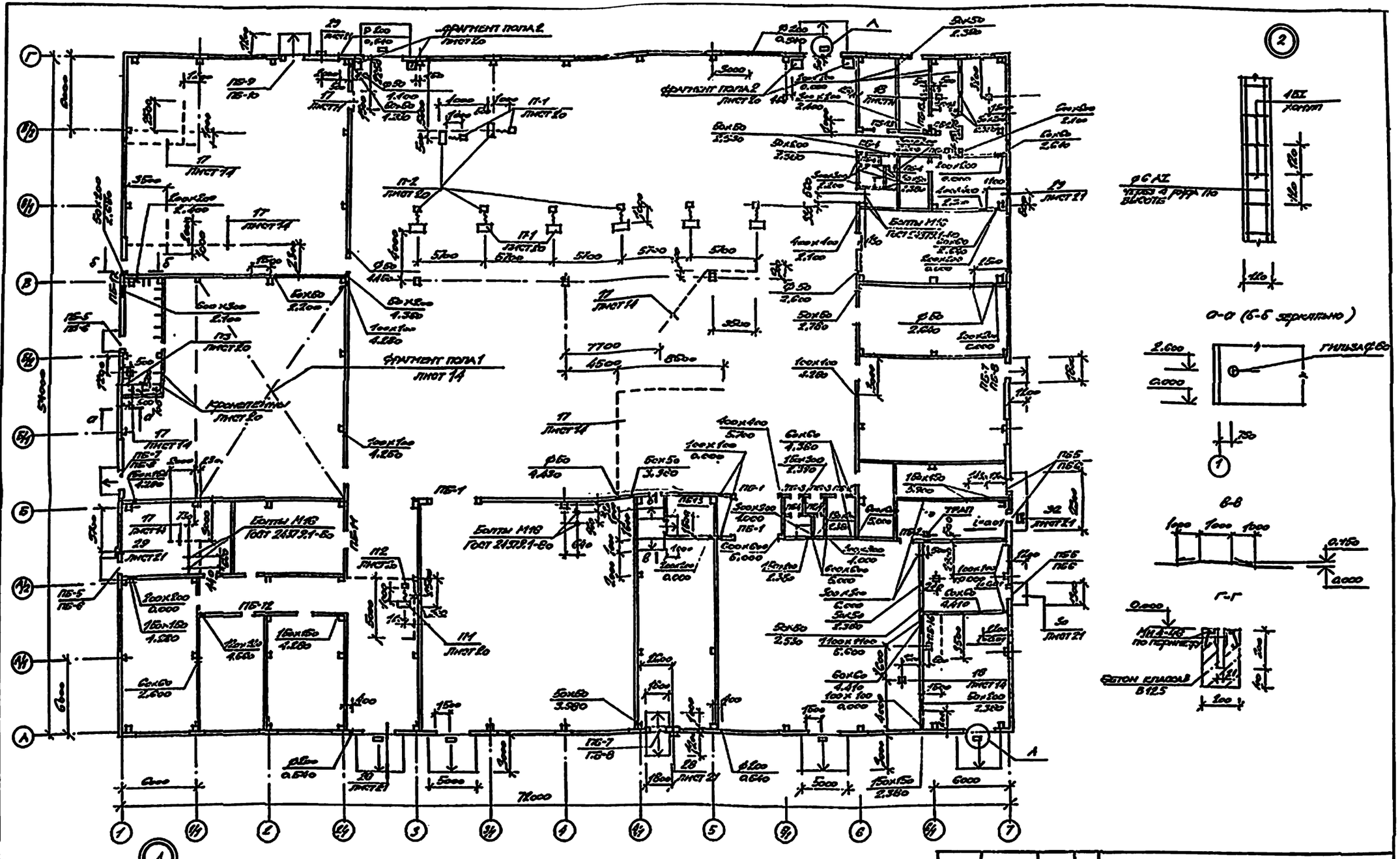

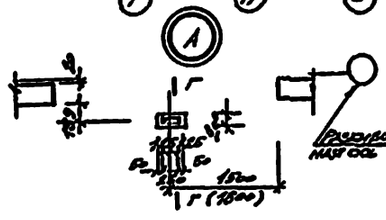

1. Устройство рядовых перемычек выполнять по узлу 3 на листе 12
2. Закладной элемент Мн 4-48 замаркированный на узле А учтен в спецификации на листе 21

Гип	Синкер		
Н.контр.	Сахновская		
Н.отд.	Пашинская		
Гл.спец.	Таран		
Рис.гр.	Черкасская		
Ст.арх.	Никошкина		
Ст.арх.	Прошина		

Привязан

Инв №

Т.П 503-4-43.86-АР

Автотранспортное предприятие на 650 легковых автомобилей-такси с закрытой стоянкой

Производственный корпус

Стадия	Лист	Листов
РП	9	

Маркировочная схема к плану на отм 0.000 Узел 2. Сечение а-а

Минавтотранс РСФСР Гипроавтранс Ростовский филиал

ТИПОВОЙ ПРОЕКТ 503-4-43.86 АЛЬБОМ I

Маркировочные схемы к планам антресолей

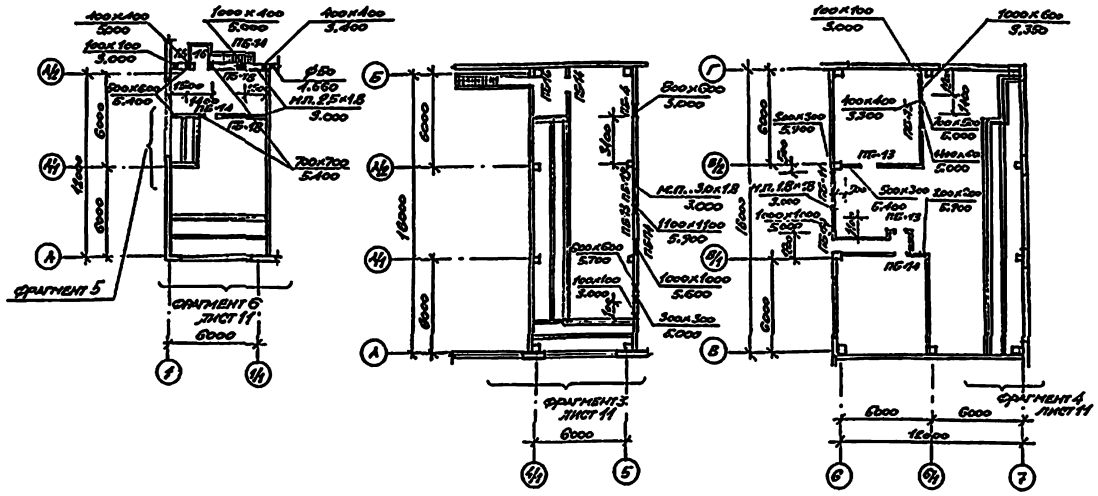

Спецификация перемычек для t°=-20°C

Марка поз.	Обозначение	Наименование	Кол. шт.	Масса ед. кг	Примечание
1	1.038.1-1 вып.1	4ПБ 44-8п	9	384	
2	1.038.1-1 вып.1	2ПБ 16-2 п	15	65	
3	1.038.1-1 вып.1	3ПБ 13-37п	4	85	
4	1.038.1-1 вып.1	1 ПБ 10-1	8	20	
5	1.038.1-1 вып.1	1ПБ 13-1	18	25	
6	1.038.1-1 вып.1	2 ПБ 19-3-п	12	81	
7	1.038.1-1 вып.1	2 ПБ 22-3-п	8	92	
8	1.038.1-1 вып.1	3ПБ 30-8-п	3	197	
9	1.038.1-1 вып.1	3ПБ 34-4-п	1	222	

Спецификация перемычек для t=-30°C, t=-40°C

Марка поз.	Обозначение	Наименование	Кол. шт.	Масса ед. кг	Примечание
1	1.038.1-1 вып.1	4 ПБ 44-8п	9	384	
2	1.038.1-1 вып.1	2 ПБ 16-2-п	15	65	
3	1.038.1-1 вып.1	3 ПБ 13-37-п	4	85	
4	1.038.1-1 вып.1	1.ПБ 10-1	8	20	
5	1.038.1-1 вып.1	1 ПБ 13-1	23	25	
6	1.038.1-1 вып.1	2ПБ 19-3-п	16	81	
7	1.038.1-1 вып.1	2ПБ 22-3-п	7	92	
8	1.038.1-1 вып.1	3ПБ 30-8-п	3	197	
9	1.038.1-1 вып.1	3ПБ 34-4-п	1	222	

1. После прокладки коммуникаций щели в стенах и перегородках заделать бетоном класса В 7.5
2. После установки оборудования монтажные проемы заложить кирпичом на растворе марки 10.

Ведомость перемычек для t=-20°C

Марка поз.	Схема сечения
ПБ-1	1
ПБ-2, ПБ-12	2 (ПБ-2), 6 (ПБ-12)
ПБ-3	3 (ПБ-3), 8 (ПБ-18)
ПБ-4, ПБ-14	4 (ПБ-4), 5 (ПБ-14)

Марка поз.	Схема сечения
ПБ-5, ПБ-17	5 (ПБ-5), 4 (ПБ-17)
ПБ-7, ПБ-9	6 (ПБ-7), 7 (ПБ-9)
ПБ-11, ПБ-13, ПБ-15	7 (ПБ-11), 2 (ПБ-13), 6 (ПБ-15)
ПБ-19, ПБ-16	9 (ПБ-19), 8 (ПБ-16)

Ведомость перемычек для t=-30°C, t=-40°C

Марка поз.	Схема сечения
ПБ-1	1
ПБ-2, ПБ-12	2 (ПБ-2), 6 (ПБ-12)
ПБ-3, ПБ-18	3 (ПБ-3), 8 (ПБ-18)
ПБ-4, ПБ-14	4 (ПБ-4), 5 (ПБ-14)

Марка поз.	Схема сечения
ПБ-6, ПБ-17	5 (ПБ-5), 4 (ПБ-17)
ПБ-8, ПБ-10	6 (ПБ-8), 7 (ПБ-10)
ПБ-11, ПБ-13, ПБ-16, ПБ-19	7 (ПБ-11), 2 (ПБ-13), 9 (ПБ-19), 8 (ПБ-16), 6 (ПБ-15)

ТП - 503-4-43.86 - АР			
Автотранспортное предприятие на 650 легковых автомобилей-такси с закрытой стоянкой			
Производственный корпус	Стадия	Лист	Листов
	РП	10	
Маркировочные схемы к планам антресолей	Министерство РСФСР Гипроавтотранс Московский филиал		

Привязан

Инв. №

ГИП Фишкер
Н.контр. Сахновский
Нач.отд. Пашинцев
Гл.спец. Таран
Рук.гр. Бородина
Ст.арх. Чиновник

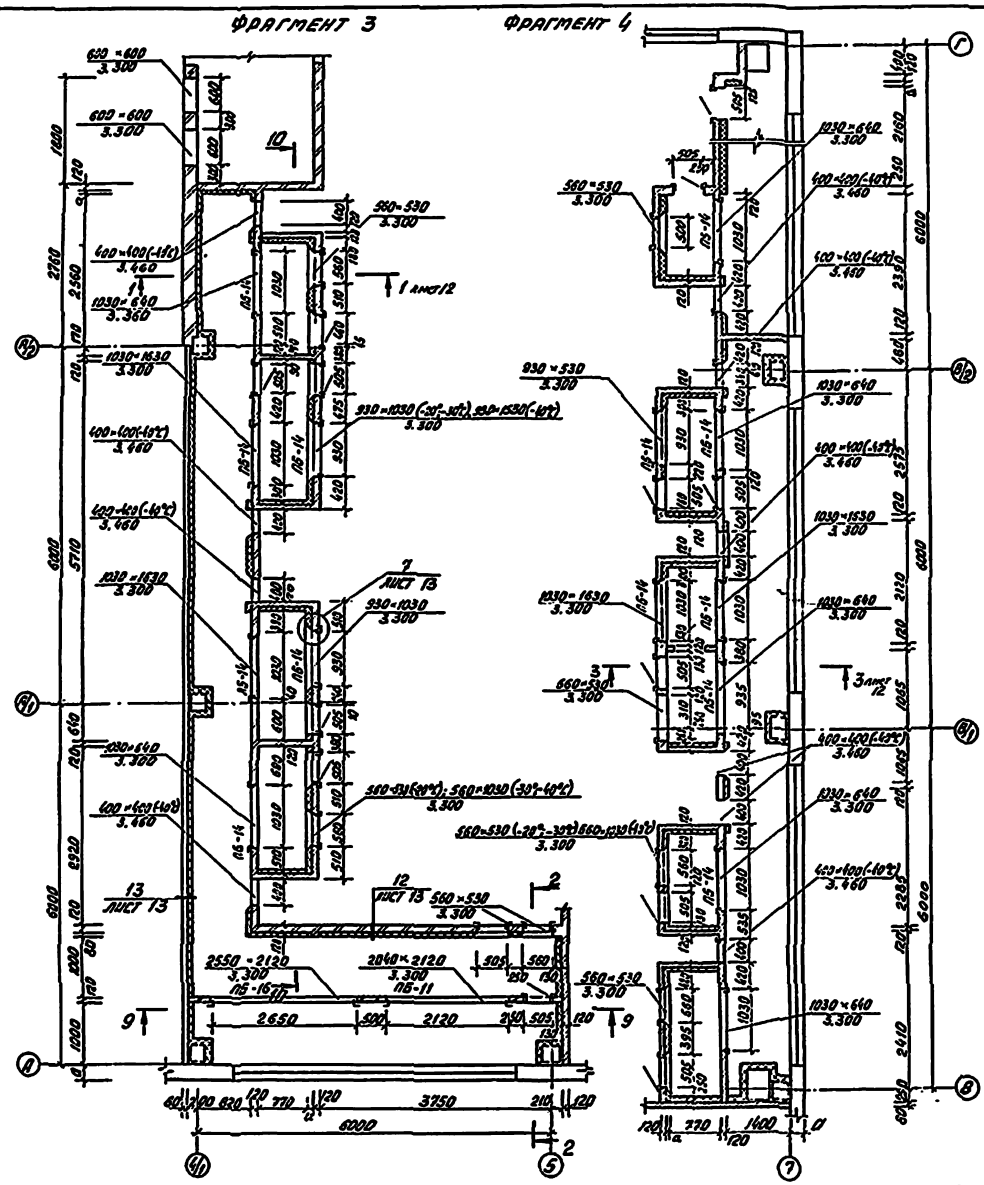

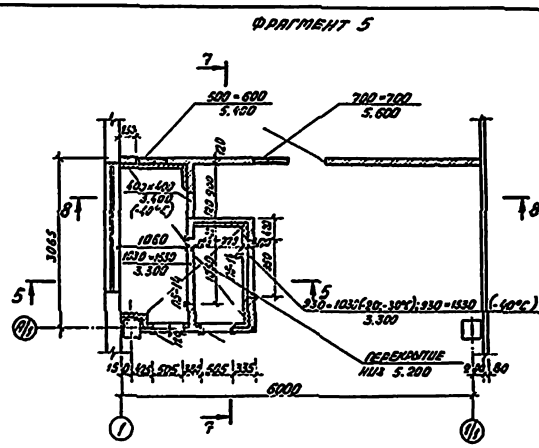

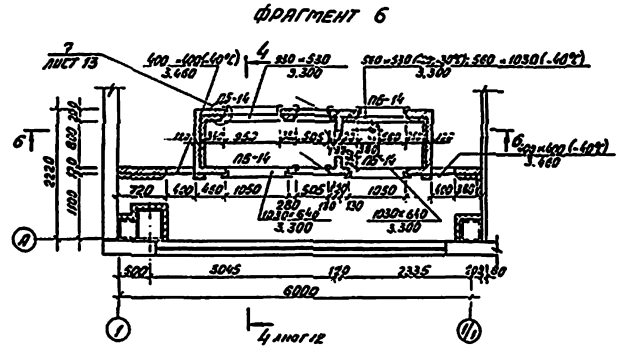

Привязан

Инв. № подл.

				ТП 503-4-43.86 АР	
				Автотранспортное предприятие на 650 легковых автомобилей-такси с эксплуатационной станцией	
ГИП	Синяев				Стадия / Лист / Листов
Н. контр.	Синяева			Производственный корпус	РП / 11 /
Нач. отд.	Синяев				
Гл. спец.	Тарон			Фрагменты 3÷6	Гипроавтотранс Госстроя СССР Гипроавтотранс (Одесский) филиал
Рук. гр.	Арсенюк				
Ст. техн.	Кучер				

Инв. № подл. | Подпись и дата | Взам. инв. №

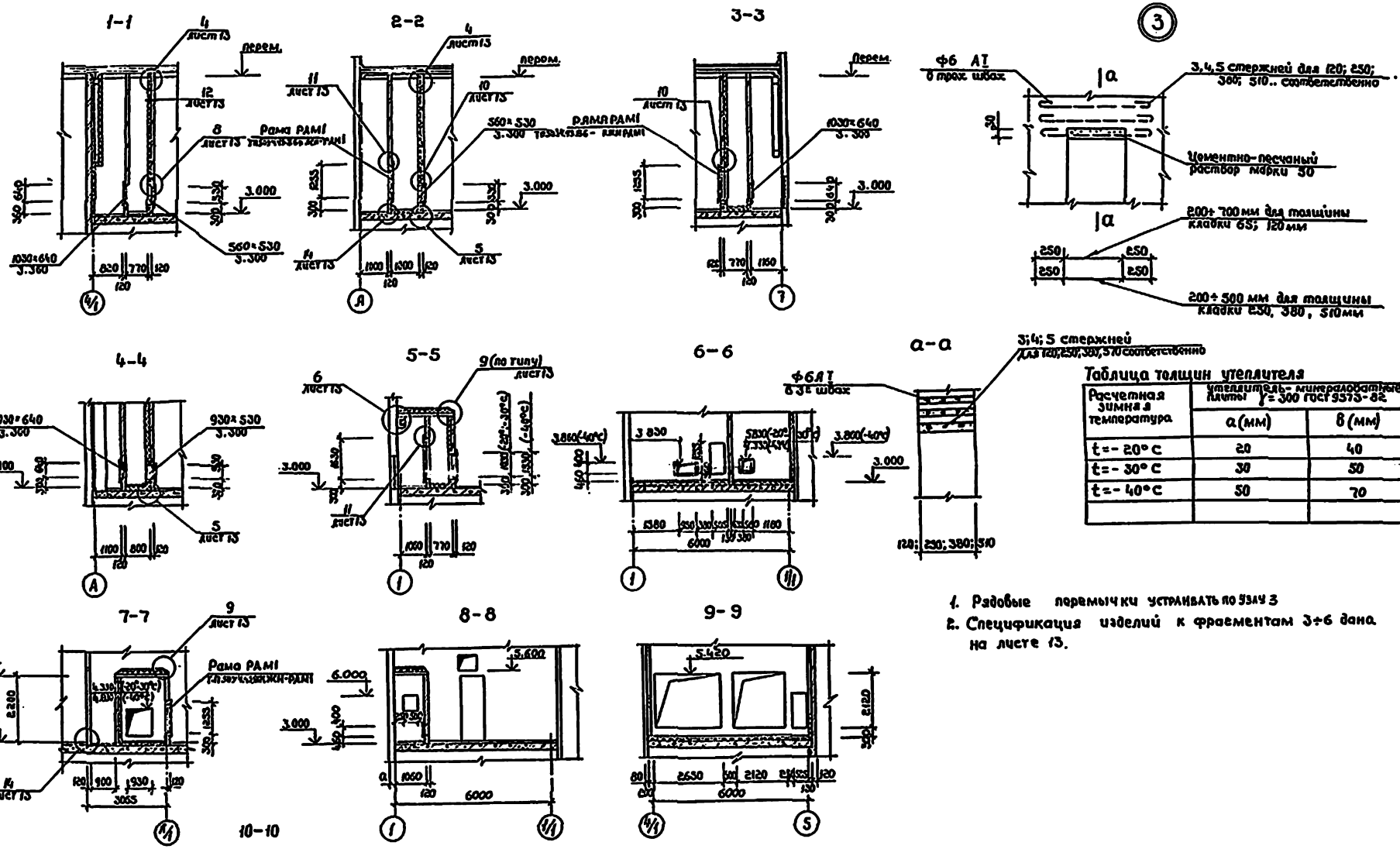

Таблица толщин утеплителя

Расчетная зимняя температура	Утеплитель - минераловатные плиты γ = 300 ГОСТ 9573-82	
	а (мм)	в (мм)
t = - 20° С	20	40
t = - 30° С	30	50
t = - 40° С	50	70

1. Рядовые перемычки устраивать по узлу 3
2. Спецификация изделий к фрагментам 3÷6 дана на листе 13.

Привязан	ГИП	Финкер	ТП 503-4-43.86 АР
	Н. контр.	Сапожникова	Автотранспортное предприятие на 630 легковых автомобилей-такси с закрытой стоянкой
	Нач. отд	Пащинцев	Производственный корпус
	Гл. спец	Таран	Стадия: РП; Лист: 12; Листов:
	Рук. гр.	Реутинский	Сечения к фрагментам 3÷6. Узел 3
Инв. №	Ст. арх.	Шапиро	Минавтотранс РСФСР ГИПРОАВТОТРАНС Ростовский филиал

Инв. № подл. | Подпись и дата | Взам. инв. №

ТИПОВОЙ ПРОЕКТ 503-4-43.86 АЛЬБОМ I

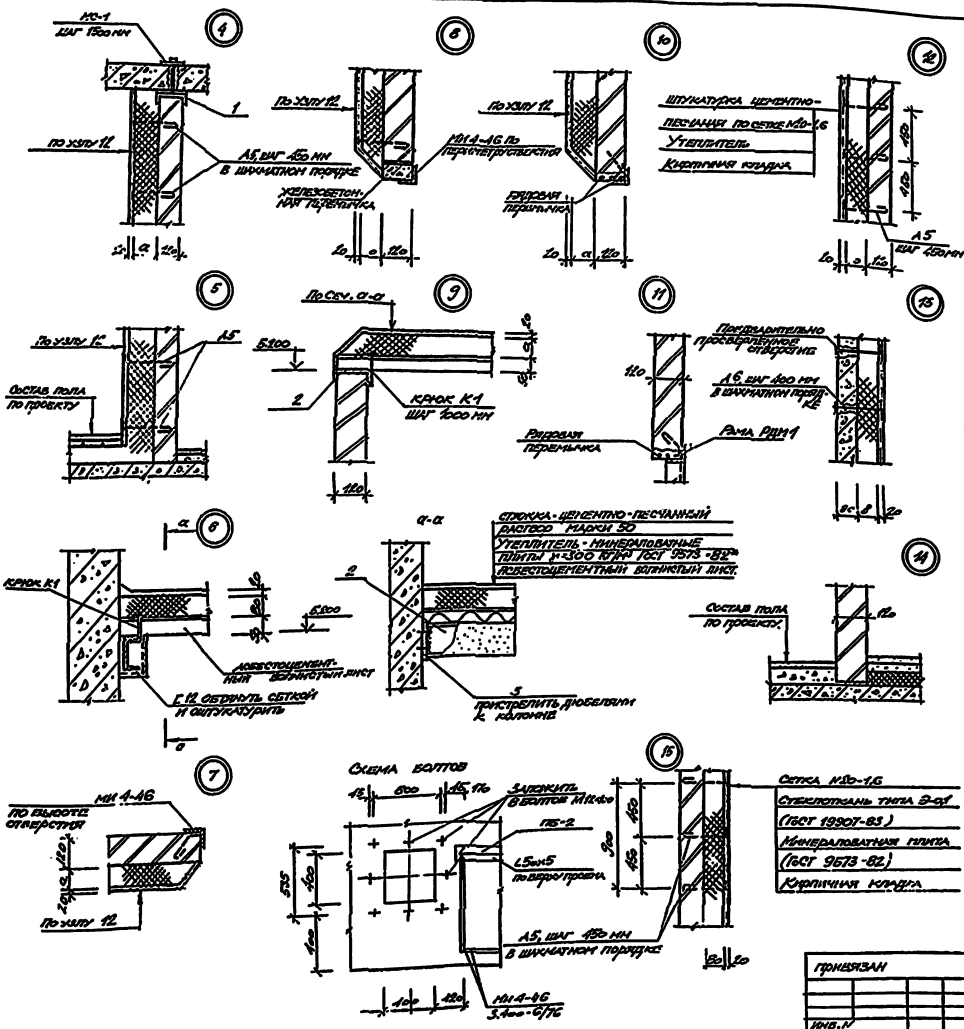

Спецификация изделий к фрагментам 3÷6

Марка поз.	Обозначение	Наименование	Кол.	Масса ед. кг	Примеч.
РДМ1	Т.П. 503-4-43.86-КЖ-РДМ1	Рама РДМ1	17	22.9	
А5	Т.П. 503-4-43.86-КЖ-А5	Анкер А5	1420	0.07	
А6	Т.П. 503-4-43.86-КЖ-А6	Анкер А6	400	0.08	
МС1	Т.П. 503-4-43.86-КЖ-МС1	Монтажная деталь МС1	49	1.28	
МИ4-46	3.400-6/76	Закладная деталь МИ4-46	1173	4.4	м
МИ4-46	3.400-6/76	Закладная деталь МИ4-46 (для -40°С)	612	4.4	м
	ГОСТ 8423-75	Асбестоцементный волнистый лист	66		м
1	ГОСТ 8240-72*	Швеллер 12; ℓ=150 ВСТ3 ПС2 ГОСТ 535-79	75	1.56	м
2	ГОСТ 8240-72*	Швеллер 12; ℓ=2800 ВСТ3 ПС2 ГОСТ 535-79	2	29.1	
3	ГОСТ 103-76*	Полоса 10×100; ℓ=200 ВСТ3 КП2 ГОСТ 535-79	1	1.57	
	ГОСТ 7798-70*	Болт М12×100	26		
	ГОСТ 5336-80	Сетка N20-1,6	237		м²
К1	2.460-1 вып.5	Крюк	5		

1. Для утепления холодных отсеков вентканер приняты минераловатные плиты γ=300 кг/м³ по ГОСТ 9573-82*
2. Кирпичные перегородки вентканер армировать по узлу 2 на листе 9
3. Узел 15 замаркирован на листе 4.
4. Схема болтов дана для отверстий размером 400×400 h (только для t_н=-40°С)

ТП 503-4-43.86-АР				
Автотранспортное предприятие на 680 легковых автомобилей-такси с закрытой стоянкой				
Производственный корпус			Стадия	Лист	Листов
			РП	13	
Узлы 4÷15			Минавтотранс РСФСР ПРОГРАММТРАНС Ростовский сумпаж		
Привязан	ГИП	Пинкер		
	Н.конт.	Ованесова		
	Нач.отд.	Пашинцев		
	Гл.спец.	Таран		
	Рук.гр.	Ветрова		
Инв. N	Ст.арх.	Балиро		

ТИПОВОЙ ПРОЕКТ 503-4-43.86 АЛЬБОМ I

План полов на отм. 0,000

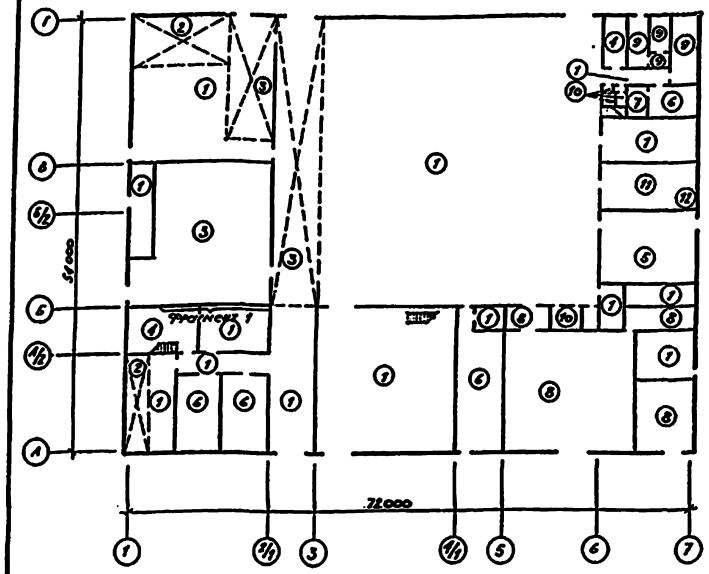

Планы полов антресолей

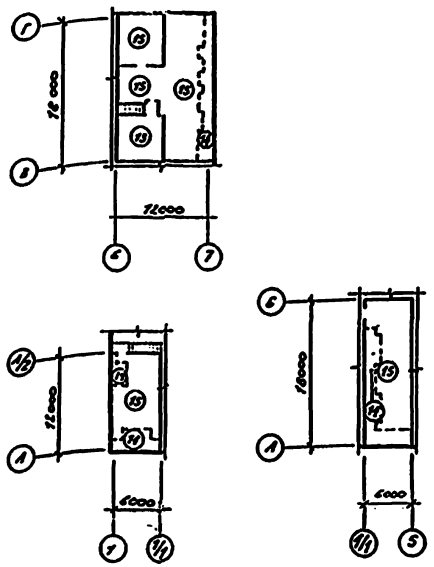

Фрагмент полы 1

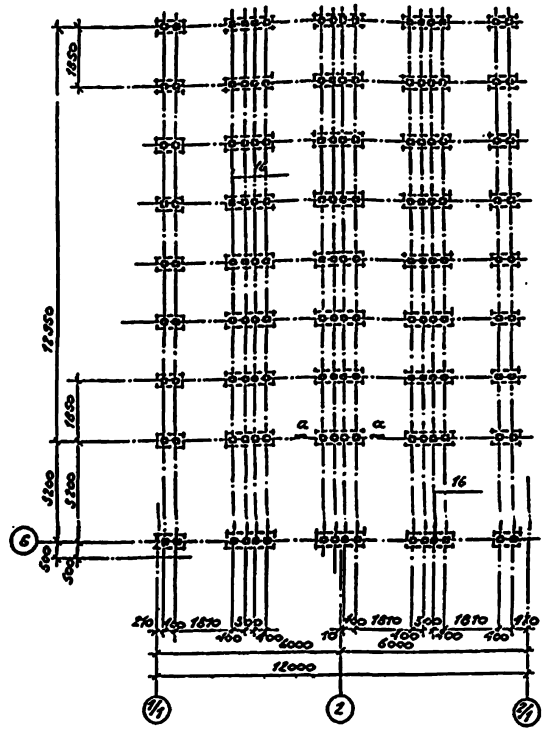

1. Узлы 16÷18 и фрагмент полы 1 заштрихованы на листе 9.
2. Экспликация полов дана на листе 15

Тип плинтуса „А"

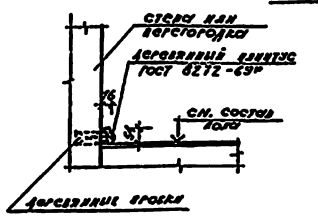

16

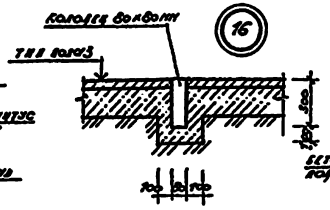

18

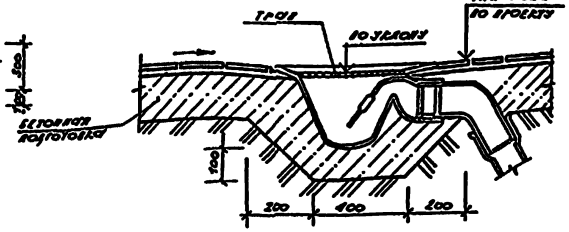

17

Тип плинтуса „Б"

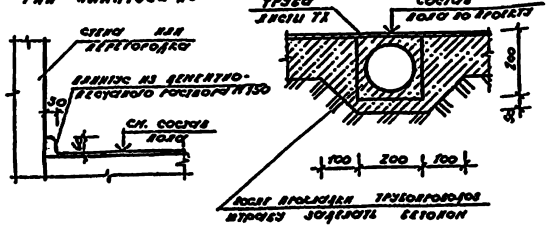

а - а

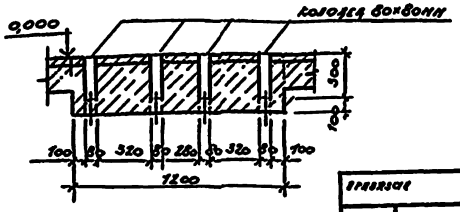

				ТП 503-4-43.86 – АР	
				Автотранспортное предприятие на 650 легковых автомобилей-такси с закрытой стоянкой	
				Производственный корпус	Стадия: РП; Лист: 14; Листов:
				Планы полов. Фрагмент полы 1. Узлы 16–18	Министерство РСФСР Гипрозтотранс Ростовский филиал

Инв. № подл. | Подпись и дата | Взам. инв. №

ТИПОВОЙ ПРОЕКТ 503-4-43.86 АЛЬБОМ I.

Экспликация полов

Наименование или номер помещения по генплану	Тип пола по листу	Схема пола или номер узла по серии	Элементы пола и их толщина	Площадь пола м²
ПТП, часть открытого механизированного участка ОУН, КТП, участок 4-2, зоны 4-1, То-1, зоны То-2, ТР, газовый участок, кислород, электролиз, ОТС, отстойник сорбента, вентиляционный участок	1		Покрытие - бетон шлифованный В 25 - 25 мм Подстилающий слой - бетон В 7,5 - 100 мм Основание - уплотненный со щебнем грунт	1200,0
Часть открытого механизированного участка ОУН	2		Покрытие - бетон шлифованный В - 25 - 25 мм Подстилающий слой - бетон В 7,5 - 150 мм Основание - уплотненный со щебнем грунт	121,5
Склад оборотных агрегатов, часть зоны То-2, 4-1, ТР, склад запчастей, агрегатов и материалов	3		Покрытие - бетон шлифованный В - 25 - 30 мм Подстилающий слой - бетон В 25 - 120 мм Основание - уплотненный со щебнем грунт	623,0
Обогрев участок	4		Покрытие - асфальтобетон - 40 мм Подстилающий слой - бетон В 7,5 - 100 мм Основание - уплотненный со щебнем грунт	54,5
Склад резины	5		Покрытие - асфальтобетон - 40 мм Подстилающий слой - бетон В 25 - 120 мм Основание - уплотненный со щебнем грунт	105,8
Компрессорная, склад масел, участок ремонта аппаратов питания, участок ремонта электрооборудования и приборов зарядки	6		Покрытие - керамические плитки М 300 - 25 мм Стяжка - цементно - песчаный раствор М 200 - 40 мм Подстилающий слой - бетон В 7,5 - 100 мм Основание - уплотненный со щебнем грунт	219,3

Продолжение

Наименование или номер помещения по генплану	Тип пола по листу	Схема пола или номер узла по серии	Элементы пола и их толщина	Площадь пола м²
Моечная секция	7		Покрытие - плиточные плитки П 300 - 25 мм Стяжка - цементно - песчаный раствор М 200 - 40 мм Подстилающий слой - бетон В 7,5 - 150 мм Основание - уплотненный со щебнем грунт	9,8
Открытый участок, предназначенный для хранения, кроме участка, расположенного у наружной стены, тамбуры-шлюзы	8		Покрытие - плиточные плитки марки 300 по известковым щебнем - 25 мм Стяжка - цементно - песчаный раствор М 200 - 40 мм Подстилающий слой - бетон В 7,5 - 100 мм Основание - уплотненный со щебнем грунт	357,9
Загрязненный, кислотный, окрашенный участок, тамбуры-шлюзы	9		Покрытие - керамические кислотоупорные плитки (ГОСТ 961-79) - 13 мм Прослойка и заполнение швов из кислотоупорного растворного на жидком стекле с уплотняющей добавкой - 12 мм Подстилающий слой - бетон В 7,5 - 100 мм Основание - уплотненный со щебнем грунт	57,7
Склады	10		Покрытие - керамические плитки (ГОСТ 6787-80) - 13 мм Прослойка и заполнение швов из цементно-песчаного раствора М 150 - 15 мм Подстилающий слой - бетон В 7,5 - 80 мм Основание - уплотненный со щебнем грунт	17,2
Медицинский изолятор	11 12		Покрытие - каменный ковер - 120 мм Прослойка и заполнение швов из цементно-песчаного раствора М 300 - 10 мм Подстилающий слой - бетон В 7,5 (под плиты - 100 мм (под плиты - 150 мм Основание - уплотненный со щебнем грунт	55,7 18,0

Продолжение

Наименование или номер помещения по генплану	Тип пола по листу	Схема пола или номер узла по серии	Элементы пола и их толщина	Площадь пола м²
ОУН	13		Покрытие - линолеум на теплозвукоизолирующей основе (ГОСТ 7251-77) - 2,5 мм Прослойка из быстротвердеющей пастики по водостойких вяжущих Стяжка - легкий бетон В 5 - 75 мм Плиты перекрытия	35,5
Вентиляционная (камера воздухозаборная)	14		Покрытие - бетон В 15 - 25 мм Стяжка - цементно - песчаный раствор М 150 - 35 мм Теплоизоляция - минераловатные плиты ρ 300 кг/м³ - 40 мм Плиты перекрытия	85,0
Вентокамеры	15		Покрытие - бетон В 15 - 25 мм Стяжка - легкий бетон В 5 - 75 мм Плиты перекрытия	279,0

1. В помещениях складов по грунту пол выполнять на 30 мм ниже соседних помещений.
2. В помещении ОУН выполнить плинтус тип А, в остальных помещениях - тип Б по листу 14
3. Во всех помещениях с трапами выполнить уклон пола 1%.

Привязан

Инв. №

ТП 503-4-43.86 - АР			
Автотранспортное предприятие на 450 грузовых автомобилей-такси с закрытой стоянкой			
ГИП Тинкер			
Н. контр. Осиповский			
Нач. отд. Пономарев			
Гл. спец. Тагоев	Производственный корпус	Стадия: РП	Лист: 15
Гл. инж. Алексеенко			Листов:
Ст. инж. Иванова	Экспликация полов	Минавтотранс РСФСР Гипроавтотранс Ростовский филиал	

Инв. № подл. | Подпись и дата | Взам. инв. №

Схема перегородки ПГ1

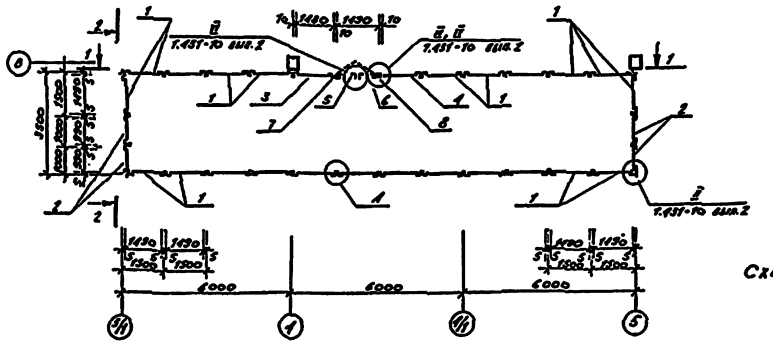

Схема перегородки ПГ2

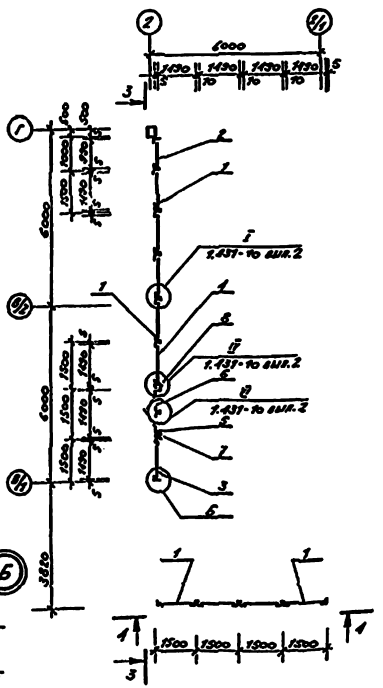

Спецификация перегородок ПГ-1, ПГ-2

Марка поз.	Обозначение	Наименование	Кол. шт.	Масса ед.кг	Примечание
1	1.431-10 вып. 3	щит 1,5×2,4 щит	31	16,24	
2	1.431-10 вып. 3	щит 1,0×2,4 щит	5	12,35	
3	1.431-10 вып. 3	щит правый 2,5×2,4 щит-Б	2	24,70	
4	1.431-10 вып. 3	щит левый 2,5×2,4 щит-А	2	24,71	
5	1.431-10 вып. 3	створка двери 0,7×2,1 дв-Б	2	12,40	
6	1.431-10 вып. 3	створка двери 0,7×2,1 дв-А	2	11,67	
7	1.431-10 вып. 3	стойка двери 2,1 дст-Б	2	11,67	
8	1.431-10 вып. 3	стойка двери 2,1 дст-А	2	11,07	
9	1.431-10 вып. 3	L 50×3 ℓ = 1350	4	1,63	
10	1.431-10 8302.01.01	уголок	88	1,19	
11	1.431-10 8302 18.00	болт самоконтрящийся	116	0,2	

1. Щиты перегородки установить на покрытие пола и крепить к нему самоконтрящимися болтами
2. После монтажа перегородки окрасить масляной краской
3. Узлы А и Б щита в части разбивки отверстий под болты

				ТП 503-4-43.86 – АР	
				Автотранспортная предприятия на 650 автомобилей-такси с участком сборки	
ГИП	Тарасов			Производственный корпус	Стадия: Р; Лист: 16; Листов:
Н. контр.	Осипович				
Конт. отд.	Волынец				
Гл. спец.	Уткин			Схемы сборных перегородок ПГ1, ПГ2	Минавтотранс РСФСР ГИПРОАВТОТРАНС Ростовский филиал
Гл. инж. пр.	Боровской				
Ст. инж.	Ильинична				
Архивный № 15					

Инв. № подл. | Подпись и дата | Взам. инв. №

ТИПОВОЙ ПРОЕКТ 503-4-43.86 АЛЬБОМ I.

Схема перегородки ПГ-3

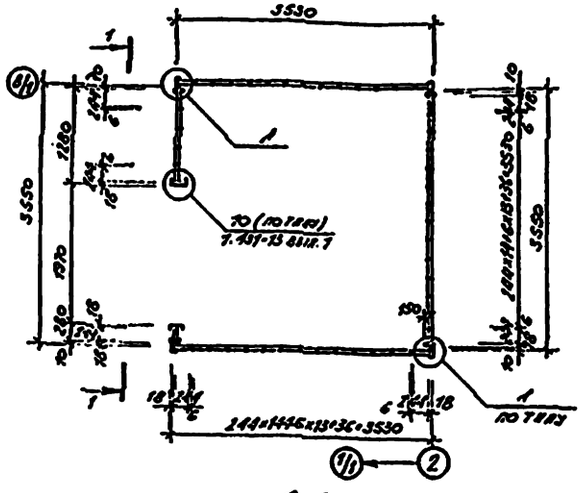

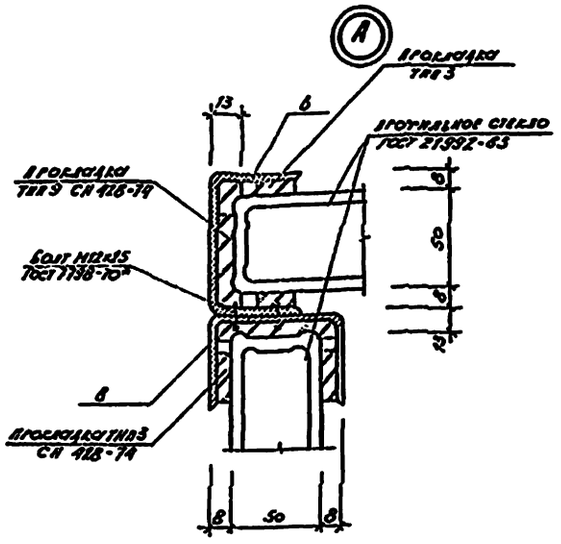

1-1

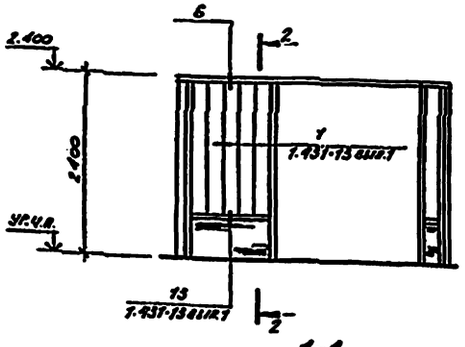

2-2

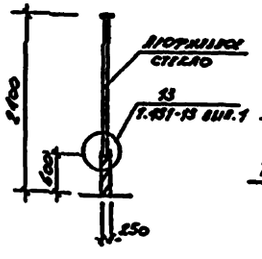

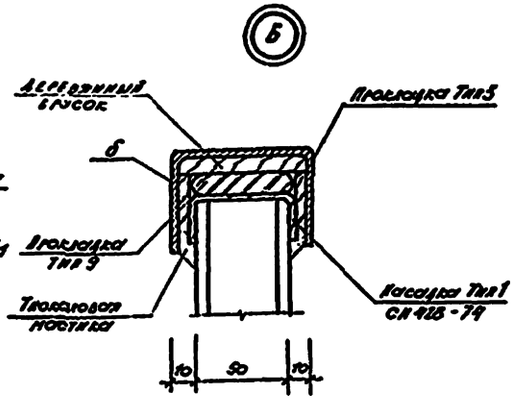

1-1 (каркас)

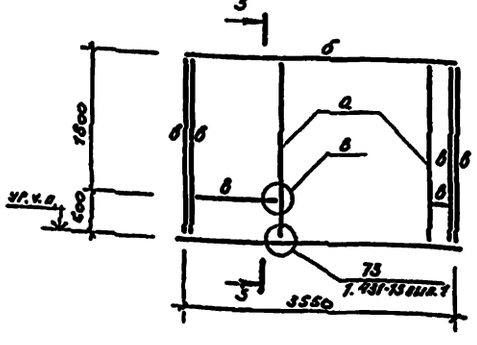

3-3

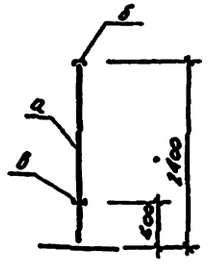

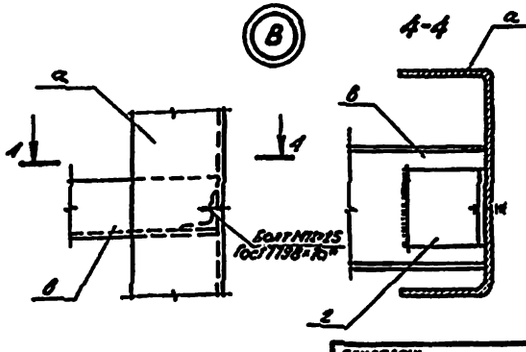

Ведомость элементов

Позиция	Сечение: Эскиз	Сечение: Поз.	Сечение: Состав	Сборные элементы: М, тс·м	Сборные элементы: N, тс	Сборные элементы: Q, тс		Марка металла	Примечание
а			Гн Г Кн Ф Ч	КОН	СТРУКТ	ТИВНО		Вст3кп2	
б			Гн Г Кн Ф Ч	КОНС	ТРУКТ	ИВНО		"	
в			Гн Г Кн Ф Ч	КОНС	ТРУКТ	ИВНО		"	
г			Г Кн Ф Ч	КОНС	ТРУКТ	ИВНО		"	

Спецификация перегородки ПГ-3

Марка	Обозначение	Наименование	Поз. спец.	Масса ед. кг	Примечание
а		Элемент КПГ.с-6.2с1 КР16-83 2С13.12.Е Ас-150 II / 2.250	2	7.7	
б; в		Элемент Б2.5ф4 Гр50 Б11К-83 2С13.12.Е ГОСТ 2590-71* с Об4	43,7	5.2	М
г		Уголок Б6.3 ф6, ГОСТ 8509-72* / Ст3 кп2 ГОСТ 380-71* 2 · 100	8	0.57	
	ГОСТ 21992-83	Прозрачное стекло; б 13 Б3	48	8.9	
		КП-250			
	СН 428-79	Прокладка тип 3	25		М
	СН 428-79	Прокладка тип 9	18		М
	СН 428-79	Накладка тип 1	48		
		Деревянный брусок 60×25	24		М
		Герметизирующая мастика	10		

1. Стальные элементы окрасить масляной краской
2. Сварку производить электродами тип Э42 (ГОСТ 9467-75)
   длина сварных швов не менее 50мм.
   Толщина сварных швов 4мм.

ГИП	Финкер			ТП 503-4-43.86 - АР			
Н. контр.	Сапожков			Автотранспортное предприятие на 650 легковых автомобилей-такси с зоной отдыха стоянкой			
Нач. отд.	Сапожков			Производственный корпус	Стадия	Лист	Листов
Гл. спец.	Торгун				РП	17	
Рук. гр.	Зубковский			Схема перегородки ПГ-3 из стеклопротравки	Гипроавтотранс Ростовский филиал		
Ст. арх.	Коваро						

Привязан

Инв. №

Инв. № подл. | Подпись и дата | Взам. инв. №

ТИПОВОЙ ПРОЕКТ 503-4-43.86 АЛЬБОМ I.

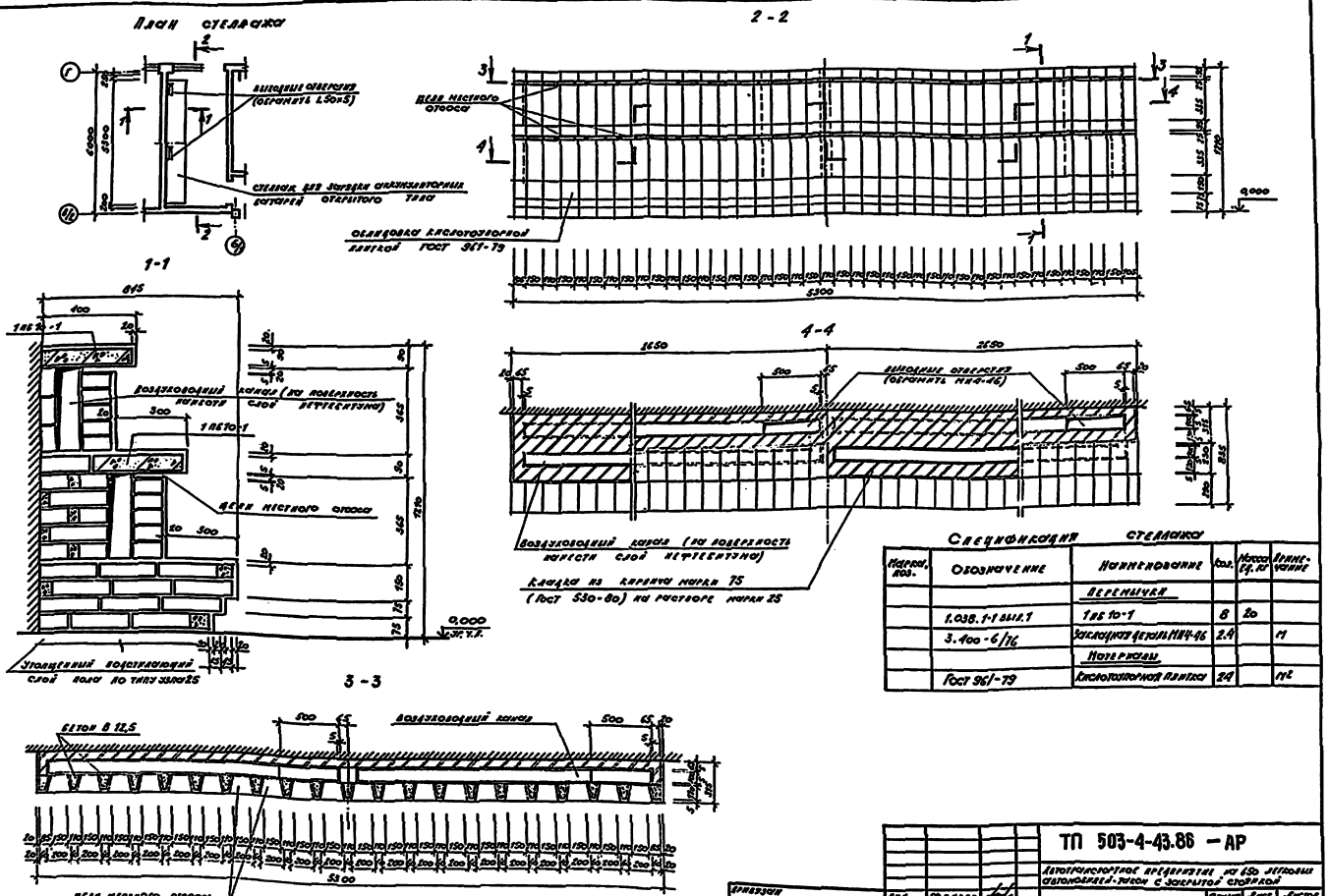

Спецификация стеллажа

Марка, поз.	Обозначение	Наименование	Кол.	Масса ед. кг	Примечание
		Перемычки			
	1.038.1-1 вып.1	1 ПБ 10-1	8	20	
	3.400-6/76	Закладная деталь МН4-46	2.4		М
		Материалы			
	ГОСТ 961-79	Кислотоупорная плитка	24		$м^2$

ТП 503-4-43.86 — АР

Автотранспортное предприятие на 650 легковых автомобилей-такси с закрытой стоянкой

Производственный корпус

Стеллаж зарядной

Стадия	Лист	Листов
РП	18	

Минавтотранс РСФСР
ГИПРОАВТОТРАНС
Ростовский филиал

Привязан

Инв. №

Инв. № подл. | Подпись и дата | Взам. инв. №

ТИПОВОЙ ПРОЕКТ 503-4-43.86 АЛЬБОМ I

Перекрытие П-1

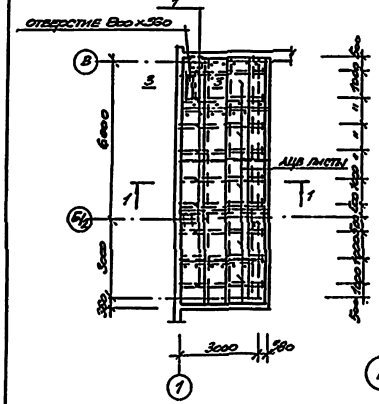

Спецификация изделий к листу 19

Марка поз.	Обозначение	Наименование	Кол. шт.	Масса ед. кг	Примечание
1	Лист 19	Уголок 63×6 ГОСТ 8509-72 / ВСт3пс6-1 ГОСТ 380-71	14	33.9	
2	Лист 19	Уголок 63×6 ГОСТ 8509-72 / ВСт3пс6-1 ГОСТ 380-71	1	51.5	
НС1	1.131-6	Соединительный элемент	150	0.24	
НС2	1.131-6	Соединительный элемент	150	0.90	
НС4	2.140-13	Элемент крепления	70		
АВ	ТП 503-4-43.86-КЖ1-1/8	Анкер АВ	10		
		МАТЕРИАЛЫ			
Ут-75-2000	ГОСТ 8423-75	А.Ц.В. листы	32		
3 ...		Уголок 63×6 ГОСТ 8509-72 / ВСт3кп2 ГОСТ 380-71			

1. Внутренняя отделка на чертежах условно не показана
2. Сварку вести электродами тип Э-42 (ГОСТ 9467-75)
3. Между колоннами и гранью кладки проложить слой толя
4. Металлические прогоны (поз.1) и фахверковые стойки в тепловом пункте оштукатурить по сетке РН№10-1,2 (ГОСТ 5336-80) огнезащитным раствором толщиной 60 мм
5. В помещениях с категорией производств А, Б, В металлические фахверковые стойки оштукатурить по сетке РН№10-1,2 огнезащитным раствором толщиной 25
6. Состав огнезащитного штукатурного раствора цемент марки 400 с соотношением 1:4,5 (СН 290-74)
7. Арматурные сетки в местах примыкания к стенам, к колоннам закрепить с помощью дюбелей марки ДП 4,6×60 по ТУ-14-734-77.

				ТП. 503-4-43.86-АР	
				Автотранспортное предприятие на 650 легковых автомобилей-такси с закрытой стоянкой	
				Производственный корпус	Стадия: РП; Листов: 13
				Перекрытия ПП-1, П1-2 Узлы 19÷23	Минавтотранс РСФСР Гипроавтотранс Госстроя СССР
Привязан					
Инв.№					

ГИП Сумбаев; Нконтр Сумбаева; Нарх Пашкина; Гл.спец Таран; Рук.гр Ряшенцев; Ст.арх Шагиро

ТИПОВОЙ ПРОЕКТ 503-4-43.86 АЛЬБОМ I.

Приямок П-1 (шт.3)

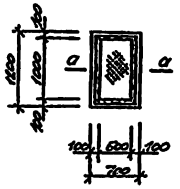

Приямок П-2 (шт.3)

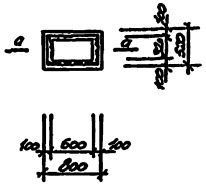

Фрагмент 2 (шт.4)

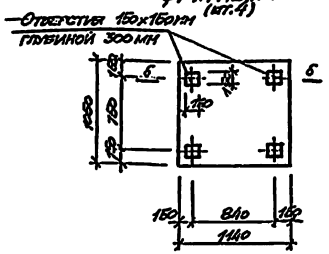

Б-Б

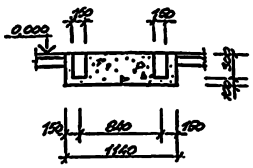

А-А

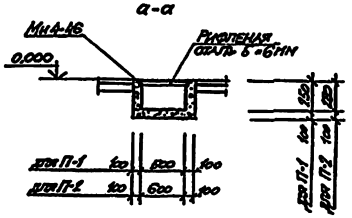

2-2

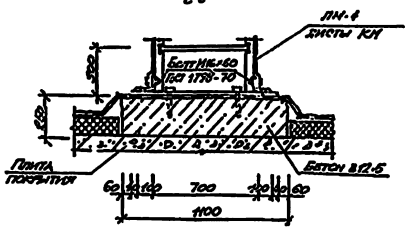

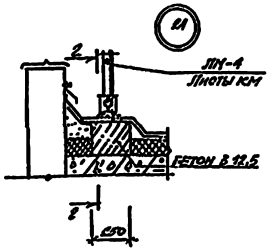

Спецификация к листу 20

Марка поз	Обозначения	Наименование	Кол	Масса ед. кг	Примеч.
		Приямки			
Ми 4-46	3.400-6/77а	Закладная деталь	456	0,9	Н
	ГОСТ 8568-77*	Рифленая сталь δ=6мм	65	90,1	Н2
		Бетон класса В 12,5	2,9		Н3
		Фрагмент 2:			
		Бетон класса В 12,5	0,9		Н3
		Кронштейны			
1	лист 20	Уголок 75×5 ГОСТ 8509-72* L=980 ВСт3 ГОСТ 380-71	21	5,7	
2	лист 20	Уголок 65×6 ГОСТ 8509-72* L=150 ВСт3 ГОСТ 380-71	42	0,86	
		Болт 1.1Н16-6g ГОСТ 7798-70 ВСт3 ГОСТ 1050-74	6		

1. Узел 24 замаркирован на листе 8
2. Приямки, фрагмент Ф1; схемы кронштейнов замаркированы на листе 9

Схема 1 кронштейнов КТП

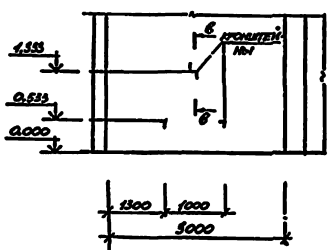

Схема 2 кронштейнов КТП

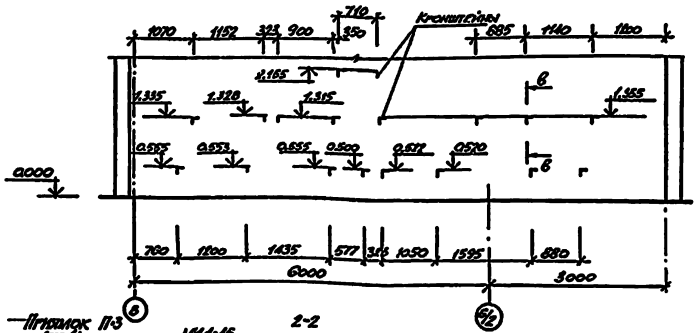

6-6

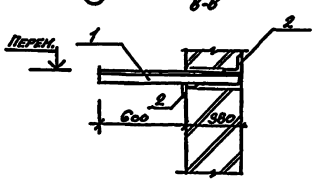

Приямок П-3 (шт.1)

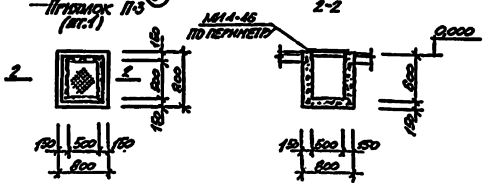

				ТП 503-4-43.86-АР	
				Автотранспортное предприятие на 650 легковых автомобилей такси с закрытой стоянкой	
				Производственный корпус	Стадия: РП; Лист: 20; Листов:
Привязан		ГИП	Фишер	Приямки П1-П3. Фрагмент Ф1; схемы 1-2 кронштейнов КТП. Узел 24	Климатограде РСФСР Грозавтотранс Ростовский с./клад
Инв. №		Н. контр.	Сажнова		
		Нач. отд.	Ваганян		
		Гл. спец.	Ваганян		
		Рук. гр.	Ветошкина		
		Гл. арх.	Шапиро		

Инв. № подл. | Подпись и дата | Взам. инв. №

ТИПОВОЙ ПРОЕКТ 503-4-43.86 АЛЬБОМ I.

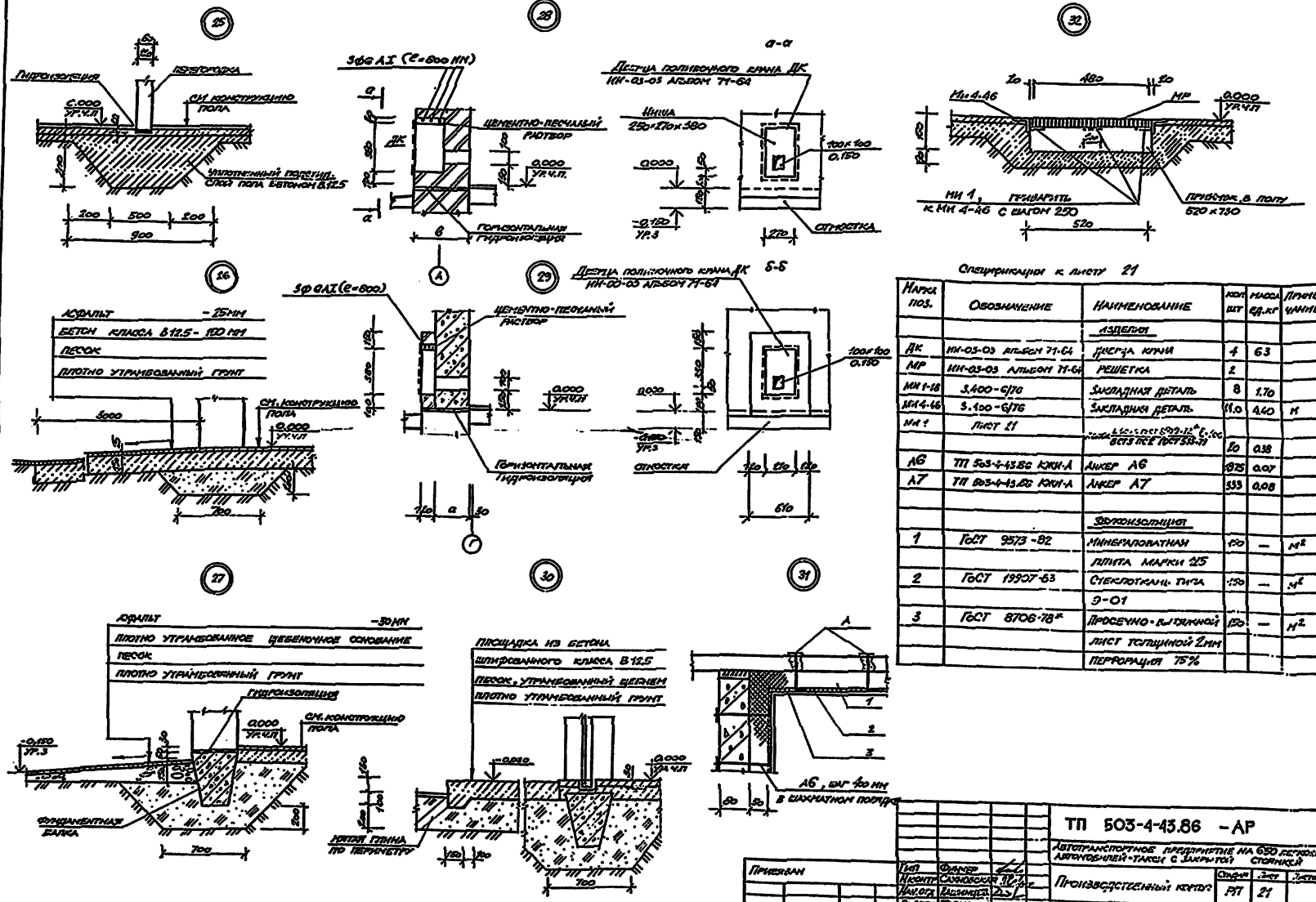

Спецификация к листу 21

Марка поз.	Обозначение	Наименование	Кол. шт	Масса ед.кг	Примечание
		Изделия			
ДК	ИИ-03-03 альбом 71-64	Дверца крана	4	63	
МР	ИИ-03-03 альбом 71-64	Решетка	2		
МИ 1-18	3.400-6/76	Закладная деталь	8	1.70	
МИ 4-46	3.400-6/76	Закладная деталь	11.0	0.40	м
МИ 1	Лист 21	[illegible] ВСТ3 ПС2 ГОСТ 535-79	20	0.38	
А6	ТП 503-4-43.86 КЖИ-А	Анкер А6	1875	0.07	
А7	ТП 503-4-43.86 КЖИ-А	Анкер А7	333	0.08	
		Звукоизоляция			
1	ГОСТ 9573-82	Минераловатная плита марки 125	150	—	м²
2	ГОСТ 19907-83	Стеклоткань типа Э-01	150	—	м²
3	ГОСТ 8706-78*	Просечно-вытяжной лист толщиной 2 мм	150	—	м²
		Перфорация 75%			

Тип	Фиммер		
Н.контр.	Сахновская		
Нач.отд.	Вашинцев		
Гл.спец.	Таран		
Рук.гр.	[illegible]		
Гл.арх.	[illegible]		

Привязан

Инв. №

ТП 503-4-43.86 -АР

Автотранспортное предприятие на 650 легковых автомобилей-такси с закрытой стоянкой

Производственный корпус

Узлы 25÷32

Стадия	Лист	Листов
РП	21	

Минавтотранс СССР ГИПРОАВТОТРАНС Ростовский филиал

ТИПОВОЙ ПРОЕКТ 503-4-43.86 АЛЬБОМ I

Ворота ВР-30-24К-ПВ (поз.1)
ВР30-24К (поз.2)

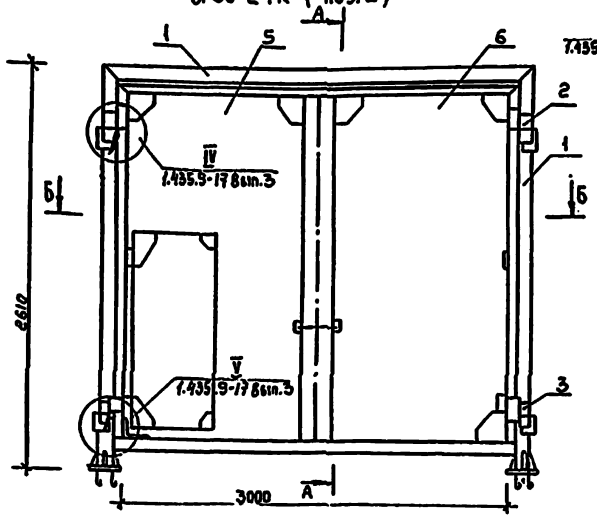

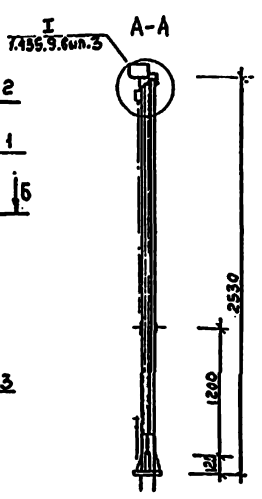

Рама ворот РМ-1

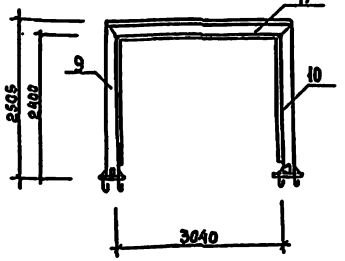

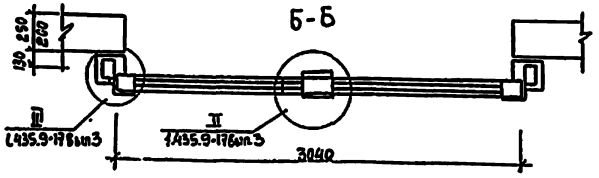

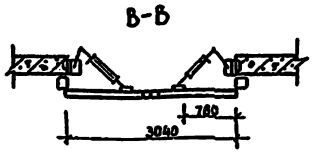

Спецификация ворот

Марка, поз.	Обозначение	Наименование	Кол	Масса ед.кг	Примеч.
	ВР30-24К-ПВ	Ворота поз. 1			
		Сборочные единицы			
1	лист 22	Рама РМ-1	1	193.6	
2	1.435.9-17.4-6000	Петля	2	5.4	
3	1.435.9-17.4-6000-01	Петля	2	5.4	
4	1.435.9-17.4-9000	Запор перекидной	1	1.67	
5	1.435.9-17.3-4100-01	Створка полотна	1	160	см.прим. п.1
6	1.435.9-17.3-4100-03	Створка полотна	1	126	см.прим. п.1
7	лист 22	Пластина 825×100 ГОСТ 103-76 / Вст3кп2 ГОСТ 535-79 δ=50	2	7.186	
9	3.400-6/96	Закладная МИ4-46 δ=250	2	1.1	
	ВР30-24К	Ворота поз. 2			
		Сборочные единицы			
1	лист 22	Рама РМ-1	1	193.6	
2	1.435.9-17.4-6000	Петля	2	5.4	
3	1.435.9-17.4-6000-01	Петля	2	5.4	
4	1.435.9-17.4-9000	Запор перекидной	1	1.67	
5	1.435.9-17.3-4100-01	Створка полотна	1	160	см.прим. п.1
6	1.435.9-17.3-4100-03	Створка полотна	1	126	см.прим. п.1
7	лист 22	Пластина 825×100 ГОСТ 103-76 / Вст3кп2 ГОСТ 535-79 δ=50	2	7.186	
8	3.400-6/96	Закладная МИ4-46 δ=200	5	0.88	
		Рама РМ-1			
9	1.435.9-17.4-5100-06	Стойка	1	66.5	
10	1.435.9-17.4-5100-07	Стойка	1	66.5	
11	1.435.9-17.4-5200-03	Перекладина	1	60.6	

Схема расположения пластин для крепления электропривода (только для ворот поз. 1)
(вид изнутри)

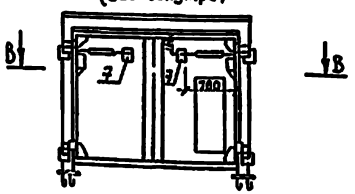

1. Ворота ВР30-24К-ПВ (поз.1) выполнять по типу ворот ВР30-30К (серия 1.435.9-17) с уменьшением высоты до 2400мм с установкой привода ворот по серии 1.435.2-23.
2. Ворота ВР30-24К (поз.2) выполнить по типу ворот ВР30-30К (серия 1.435.9-17) с уменьшением высоты до 2400мм без установки привода ворот.
3. Фундаменты под рамы ворот даны на листах КЖ.

Привязан

Инв.№

ГИП	Финкер	
Н.контр.	Гуменная	
Нач.отд.	Пасечник	
Т.спец.	Тарин	
Рук.гр.	Перекрестов	
Отдел	Кононенко	

ТП 503-4-43.86 АР

Автотранспортное предприятие на 650 легковых автомобилей-такси с закрытой стоянкой

Производственный корпус

Ворота

Стадия	Лист	Листов
ЭП	22	

Гипроавтотранс РСФСР
Гипроавтотранс
металлический комплект

Инв.№ подл. | Подпись и дата | Взам.инв.№

Типовой проект 503-4-43.86 Альбом I.

Ворота ВР 36×36Д (поз. 3)

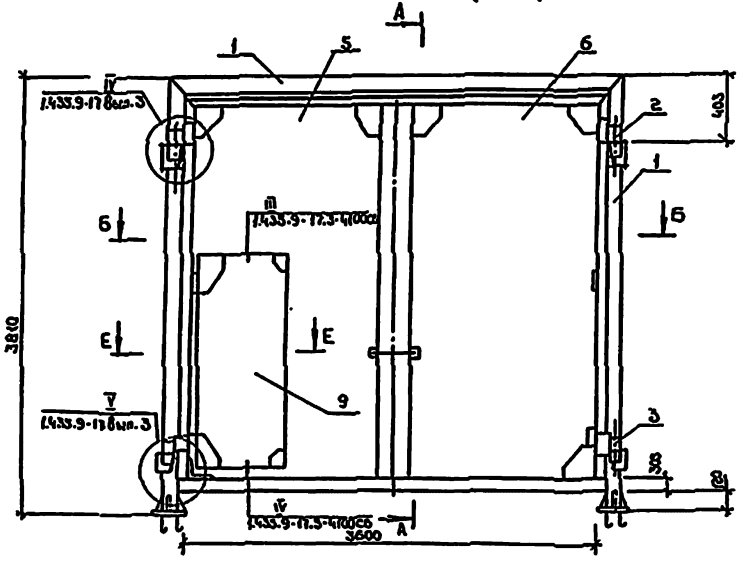

А-А

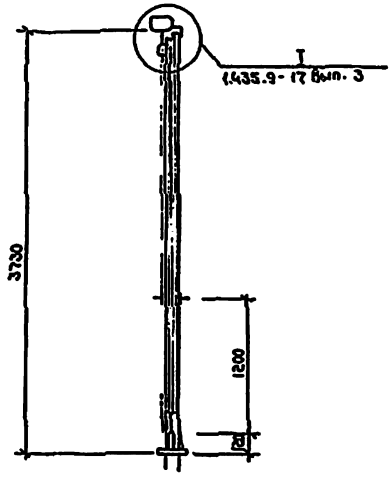

Б-Б

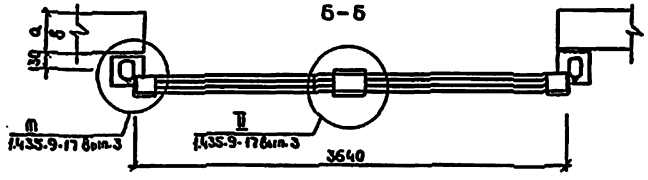

В-В

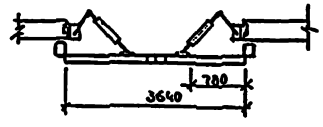

Е-Е

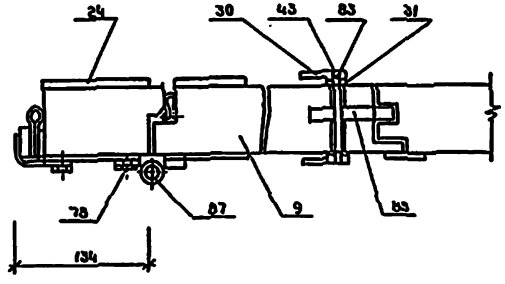

Схема расположения пластин для крепления электропривода (вид изнутри)

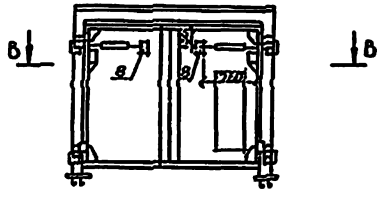

Спецификация ворот

Марка, поз.	Обозначение	Наименование	Кол.	Масса ед., кг	Примеч.
	ВР 36×36 Д	Ворота поз. 3			
		Сборочные единицы			
1	1.435.9-17.4-5000-02	Рама РМ-1	1	232,0	
2	1.435.9-17.4-6000	Петля	2	5,4	
3	1.435.9-17.4-6000-01	Петля	2	5,4	
4	1.435.9-17.4-9000	Запор перекидной	1	1,67	
5	1.435.9-17.3-3100	Створка полотна	1	244	См. прим. п.1
6	1.435.9-17.3-3100-03	Створка полотна	1	246	См. прим. п.1
7	3.400-6/76	Закладная МН4-46	2	1,1	
		ℓ= 250			
8	Лист 23	Полоса $\frac{\text{Б-2 5×100 ГОСТ 103-76}}{\text{ВСт3кп2 ГОСТ 535-79}}$			
		ℓ= 50	2	0,196	
9	1.435.9-17.3-4100СБ	Калитка	1		
24	1.435.9-17.3-4105	Накладка	1		
28	1.435.9-17.3-4109	Пластина	2		
30	1.435.9-17.3-4112	Ручка	2		
31	1.435.9-17.3-4113	Втулка	2		
43	1.435.9-17.3-4119	Ось	1		
78		Винт2М4×5.58.016 ГОСТ 17475-80	16		
83		Штифт 4Г×20 ГОСТ 3128-70*	2		
85		Замок 389 ГОСТ 5089-80	1		
87		Петля ПН4 Ш110 ГОСТ 5088-78	2		

1. Ворота ВР 36×36Д (поз. 3) выполнить по серии 1.435.9-17 с установкой привода ворот по серии 1.435.2-23 и врезкой калитки по аналогии с калиткой ворот ВР 30×30 к по серии 1.435.9-17
2. Фундаменты под рамы ворот даны на листах КЖ.

Привязан	ГИП	Финкер	ТП 503-4-43.86-АР	
	Н. контр.	Салновская	Автотранспортное предприятие на 650 легковых автомобилей-такси с закрытой стоянкой	
	Нач. отд.	Пашинцев	Производственный корпус	Стадия: РП; Лист: 23; Листов:
	Гл. спец.	Таран	Ворота	Минавтотранс РСФСР ГИПРОАВТОТРАНС Ростовский филиал
Инв. №	Рук. гр.			

ТИПОВОЙ ПРОЕКТ 503-4-43.86 АЛЬБОМ I.

Ведомость рабочих чертежей основного комплекта

Лист	Наименование	Примечание
1.	Общие данные (начало)	
2.	Общие данные (окончание)	
3.	Схема расположения фундаментов	
4.	Узлы 1÷6. Сечения 5-5, 7-7÷13-13 *к листу 3*	
5.	Фундаменты ФМ1÷ФМ4	
6	Фундаменты ФМ5÷ФМ8	
7	Фундаменты ФМ9, ФМ10	
8	Фундаменты ФМ11, ФМ19	
9	Фундаменты ФМ12÷ФМ15	
10	Фундаменты ФМ16÷ФМ18, ФМ22	
11	Фундаменты ФМ20, ФМ21	
12	Схемы расположения колонн, ригелей, стропильных, подстропильных ферм	
13	Узлы 1÷8	
14	Спецификация элементов к схемам расположения конструкций на листе 12	
15	Схемы расположения плит перекрытия антресолей на отм. 3.000	
16	Схема расположения плит покрытия	
17	Спецификация к схеме расположения плит покрытия. *Фундаменты ФП1÷ФП4*	
18	Схемы расположения панелей стен по осям А, Г; стоек, насадок торцового фахверка по осям 1.7	
19	Схемы расположения панелей стен по осям 1.7	
20	Спецификация элементов к схемам расположения панелей стен	
21	Стены расположения панелей перегородок	
22	Схемы расположения панелей перегородок	
23	Узлы А÷И к листам 21, 22	
24	Спецификация элементов к схемам расположения панелей перегородок на листах 21, 22	
25	Схема расположения подземного хозяйства. Приямки ПР1÷ПР3	
26	Фундамент под оборудование ФМ1. Сечения 1-1; 2-2.	
27	Фундамент под оборудование ФМ1. Сечения 3-3÷9-9.	
28	Фундамент под оборудование ФМ2	
29	Фундамент под оборудование ФМ3	
30	Фундамент под оборудование ФМ3. Сечения 1-1÷4-4	

Типовой проект разработан в соответствии с действующими нормами и правилами и предусматривают мероприятия, обеспечивающие взрывную, взрывопожарную и пожарную безопасность при эксплуатации здания.

Главный инженер проекта Финкер

Продолжение

Лист	Наименование	Примечание
31	Фундамент под оборудование ФМ3. Сечения. Фундаменты под оборудование ФМ4÷ФМ6	
32	Фундамент под оборудование ФМ7	
33	Фундамент под оборудование ФМ7. Сечения. Фундаменты под оборудование ФМ8÷ФМ10	
34	Фундамент под оборудование ФМ11	
35	Фундамент ФМ11. Сечения 2-2÷7-7.	
36	Фундамент ФМ11. Сечения 8-8÷11-11	
37	Фундаменты под оборудование ФМ12÷ФМ16	
38	Фундаменты под оборудование ФМ17÷ФМ19	
39	Каналы КЛ1÷КЛ7	
40	Канал КЛ8. Приямок ПР3	
41	Схема расположения приямков КТП	
42	Камера с фильтром 1 и 2.	

Ведомость спецификаций

Лист	Наименование	Примечание
4	Спецификация элементов к схеме расположения фундаментов	
14	Спецификация элементов к схемам расположения конструкций на листе 12	
15	Спецификация элементов к схемам расположения плит перекрытия антресолей на отм. 3.000.	
17	Спецификация элементов к схемам расположения плит покрытия	
19	Спецификация элементов к схемам расположения панелей стен	
20	Спецификация элементов к схемам расположения. панелей стен на листах 18, 19	
24	Спецификация элементов к схемам расположения панелей перегородок на листах 21, 22	
39	Спецификация элементов к схеме расположения подземного хозяйства.	
40	Спецификация элементов к схемам расположения каналов и приямков	
42	Спецификация элементов на камеры с фильтрами	

Ведомость объемов сборных бетонных и железобетонных конструкций по рабочим чертежам основного проекта марки КЖ

N N п/п	Наименование группы элементов конструкций	Код	Кол. м³	Примечание
1	Балки фундаментные	58 2421	21.49	
2	Колонны	58 2121	55.30	
3	Фермы	58 2611	155.00	
4	Ригели	58 2520	17.5	
5	Плиты перекрытий	58 4211	29,47	
6	Плиты покрытий	58 4111	246.05	
7	Панели стеновые	58 3122	317.46	
8	Перегородки	58 3321	104.02	
9	Элементы каналов	58 5821	9,82	
	Всего бетона и железобетона.		956.11	

Материалы на изготовление сборных бетонных и железобетонных конструкций учтены в ведомости потребности в материалах и отдельно не учитываются

1. За относительную отметку 0.000 принят уровень чистого пола 1 этажа, соответствующий абсолютной отметке ☐
2. Проект разработан для следующих условий строительства:
   а) t=-20°С; ветер- III район; снег- II район;
   б) t=-30°С, ветер- I район, снег - III район (основной)
   в) t=-40°С, ветер - II район, снег - IV район.
   Тип местности для определения скорости напора ветра - Б
3. Фундаменты рассчитаны для основного варианта.
4. Антикоррозийную защиту выполнять в соответствии со СНиП 2.03.11.85 „Защита строительных конструкций от коррозии" Монтажные и соединительные элементы должны быть защищены путем металлизации цинком.
5. По степени воздействия газовая среда помещений является неагрессивной.
6. В проекте принят коэффициент надежности по назначению $\gamma_n = 0{,}95$

Согласовано: Нач. СТО Синяк; Начальник Мастерской Мамонтов; Нач. отд. 20-03 Мамонтов

Инв. № подл. | Подпись и дата | Взам. инв. №

Привязан

Инв. №

ГИП	Финкер	
Н. контр.	Сапожков	
Нач. отд.	Пушкарев	
Главный	Рубан	
Гл. спец.	Волков	
Рук. гр.	Лавренко	
Инж.	Морозова	

ТП 503-4-43.86-КЖ

Автотранспортное предприятие на 650 легковых автомобилей-такси с закрытой стоянкой

Производственный корпус	Стадия	Лист	Листов
	Рп	1	42

Общие данные

Минавтотранс РСФСР ГИПРОАВТОТРАНС Ростовский филиал

ТИПОВОЙ ПРОЕКТ 503-4-43.86 АЛЬБОМ I.

Ведомость ссылочных и прилагаемых документов

Обозначение	Наименование	Примечание
	Ссылочные документы	
ГОСТ 22701.0-77÷ 22701.3-77*	Плиты железобетонные ребристые предварительно напряженные размерами 6×3м для покрытий производственных зданий.	
ГОСТ 22701.7-81	Плиты железобетонные ребристые предварительно напряженные размерами 6×3м для покрытий производственных зданий. Плиты типа ПФ с проемами 1,5×1,7 м	
1.423-3, вып.0-1; 1;2	Железобетонные колонны прямоугольного сечения для одноэтажных производственных зданий.	
1.427.1-3, вып. 0; 1; 2	Колонны железобетонные прямоугольного сечения для продольной и торцовой фахверка одноэтажных производственных зданий высотой 3,0 – 14,4м.	
1.463-3, вып. 1; 2	Железобетонные предварительно напряженные безраскосные фермы пролетом 18 и 24м	
1.412-1/77, вып. 1÷3	Монолитные железобетонные фундаменты под типовые колонны прямоугольного сечения одноэтажных промышленных зданий	
1.415-1, вып.1	Железобетонные фундаментные балки для стен производственных зданий.	
1.410-3, вып. 1	Сетки сварные для армирования железобетонных конструкций	
1.465.1-10/82, вып.1	Комплексные железобетонные плиты покрытий одноэтажных промышленных зданий.	
1.494-24, вып.1	Стаканы для крепления крышных вентиляторов, дефлекторов и зонтов	

Продолжение

Обозначение	Наименование	Примечание
1.030.1-1, вып. 0-0, 0-3; 0-4; 1-1; 1-2; 1-3; 3-3; 4-1; 4-2.	Стены наружные из однослойных панелей для каркасных общественных зданий, производственных и вспомогательных зданий промышленных предприятий.	
1.030.9-2, вып.0; 1; 3; 4; 5; 6; 7	Перегородки панельные зданий промышленных и сельскохозяйственных предприятий.	
ПК-01-110/81, вып. 1	Железобетонные предварительно напряженные подстропильные фермы для покрытий зданий со скатной кровлей.	
1.020-1/83, вып. 3-4	Ригели высотой 450мм пролетом 3,0 и 6,0м для опирания ребристых плит перекрытия	
1.020-1/83, вып. 2-1	Колонны сечением 300×300 мм	
1.020-1/83, вып. 2-2	Колонны сечением 300×300 мм Пространственные каркасы.	
1.020-1/83, вып.6-1	Монтажные узлы	
1.020-1/83, вып. 7-1	Изделия соединительные стальные	
1.042-1, вып. 1.2	Плиты железобетонные ребристые высотой 300мм для перекрытий производственных и общественных зданий.	
3.006.1-2/82, вып.0; 1-1; 1-2; 1-3; 1-4.	Сборные железобетонные каналы и тоннели из лотковых элементов	
2.420-1, вып. 0; 1	Монтажные детали сборных железобетонных колонн и подкрановых балок одноэтажных промышленных зданий.	
2.460-2, вып. 0; 1; 2	Монтажные детали сборных железобетонных конструкций покрытий одноэтажных промышленных зданий	
2.460-16, вып. 0	Типовые узлы покрытий промышленных зданий в местах установки крышных вентиляторов	

Продолжение

Обозначение	Наименование	Примечание
1.400-7	Стальные изделия для сопряжения сборных железобетонных конструкций одноэтажных промышленных зданий.	
1.400-6/76, вып.1	Унифицированные закладные детали сборных железобетонных конструкций зданий промышленных предприятий.	
	Прилагаемые документы	
ТП 503-1-43.86 Альбом IV	Индустриальные строительные конструкции	
ТП 503-1-43.86 Альбом VII	Ведомости потребности в материалах	

Привязан

Инв.№

ГИП	Финкер		ТП 503-4-43.86 – КЖ
Нконтр.	Сатарова		Автотранспортное предприятие на 630 легковых автомобилей-такси с закрытой стоянкой
Нач.отд	Пашинцев		Производственный корпус
Гл.констр	Рубан		Стадия: Р; Лист: 2; Листов:
Гл.спец	Двинов		Общие данные (окончание)
Рук.гр	Лыренко		Минавтотранс РСФСР ГИПРОАВТОТРАНС Ростовский филиал
Инж.	Морева		

Инв.№ подл. | Подпись и дата | Взам.инв.№

ТИПОВОЙ ПРОЕКТ 503-4-43.86 АЛЬБОМ I.

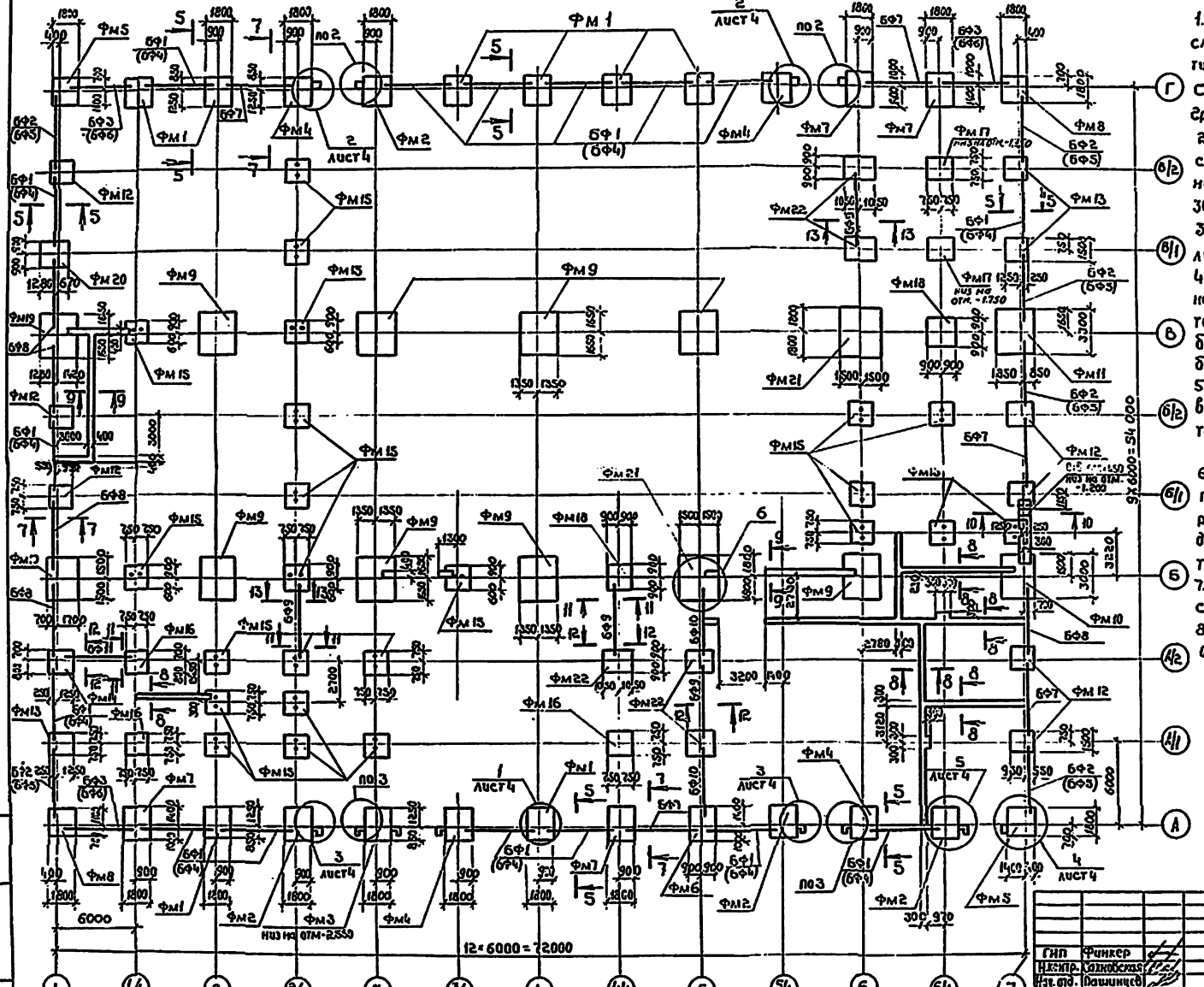

1. Основанием под фундаменты служат грунты со следующими нормативными характеристиками: $\varphi = 28°$; $C = 2$ кПа; $E = 14.7$ МПа; $\gamma = 1.8$ т/м³. Грунтовые воды отсутствуют.
2. Горизонтальную гидроизоляцию стен выполнять из слоя цементного раствора состава 1:2 толщиной 30 мм на отм. – 0,030.
3. Данный лист см. совместно с листом 4.
4. Фундаментные балки укладывать на слой цементного раствора, торцы между фундаментными балками и фундаментами забить бетоном класса В15.
5. Подготовку под фундаменты выполнять из бетона класса В3,5 толщиной 100 мм.
6. Обратную засыпку пазух производить местным грунтом равномерно со всех сторон фундаментов слоями 0,2÷0,3 м с трамбованием до $\gamma_{ск} = 1.55 \div 1.6$ т/м³.
7. Марки фундаментных балок в скобках даны для $t = -40°C$.
8. Подошвы всех фундаментов на отм. – 1.650, кроме особо оговоренных.

Привязан

Инв. №

ГИП	Финкер		
Н.контр.	Сахновская		
Нач. отд.	Пашинцев		
Гл.констр.	Рубан		
Гл.спец.	Воинов		
Рук.гр.	Лавренко		
Инж.	Кривчук		

ТП 503-4-43.86 – КЖ

Автотранспортное предприятие на 650 легковых автомобилей – такси с закрытой стоянкой

Производственный корпус

Стадия	Лист	Листов
РП	3	

Схема расположения фундаментов

МИНАВТОТРАНС РСФСР
ГИПРОАВТОТРАНС
Ростовский филиал

Инв. № подл. | Подпись и дата | Взам. инв. №

ТИПОВОЙ ПРОЕКТ 503-4-43.86 АЛЬБОМ I.

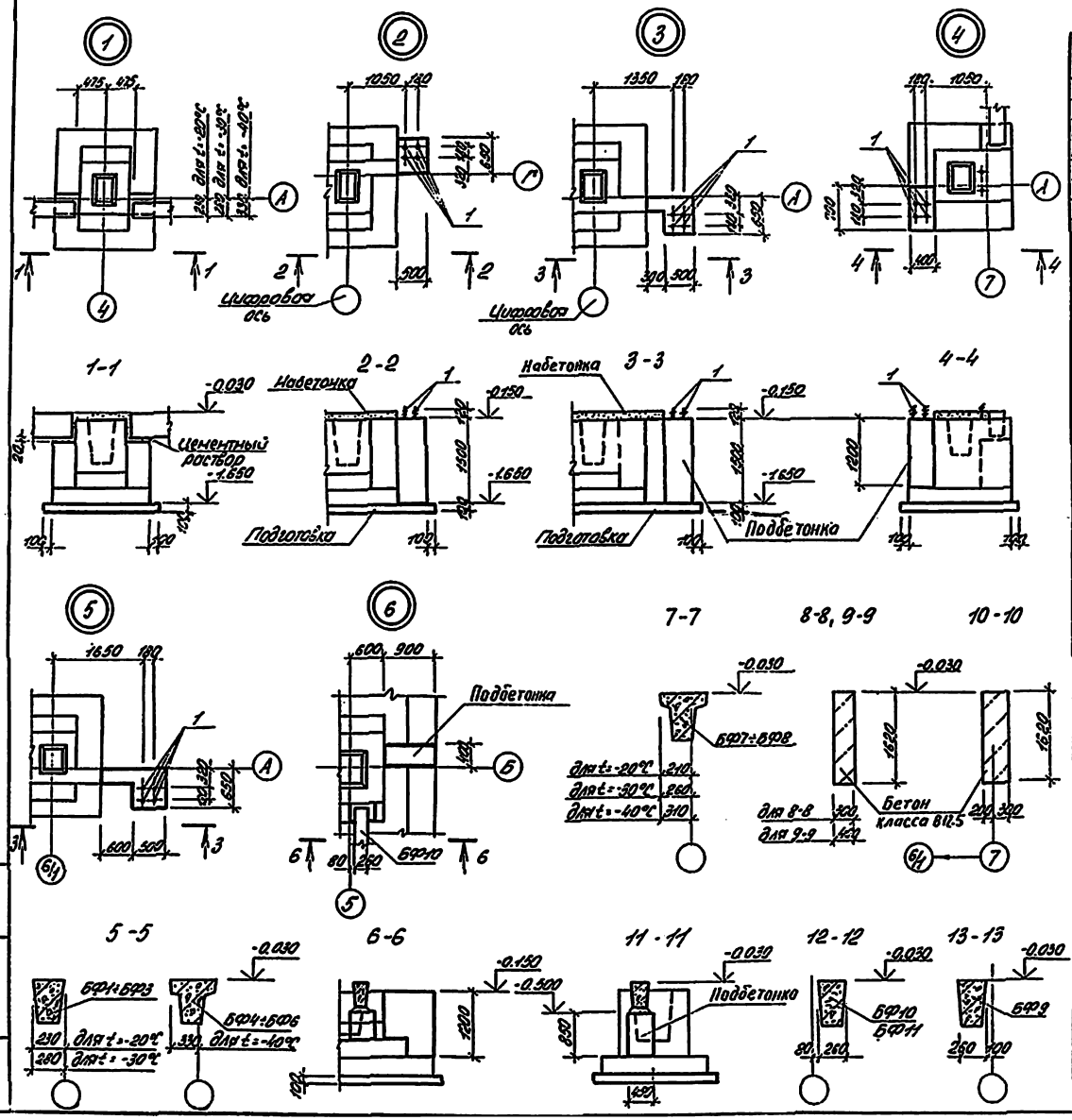

Спецификация элементов к схеме расположения фундаментов

Марка поз.	Обозначение	Наименование	Кол.	Масса ед. кг	Примечание
		Балки фундаментные			
		для t = -20°С, t = -30°С, t = -40°С			
БФ1(БФ4), БФ2(БФ5), БФ3(БФ6)	1.415-1, вып.1	ФБ6-2, (ФБ6-12)	16	3000	Бетон кл. В20 W6 F200 для t = -40°С
	1.415-1, вып.1	ФБ6-3, (ФБ6-13)	6	2700	
	1.415-1, вып.1	ФБ6-4, (ФБ6-14)	3	2400	
БФ7	1.415-1, вып.1	ФБ6-12	5	1500	
БФ8	1.415-1, вып.1	ФБ6-13	5	1400	
БФ9	1.415-1, вып.1	ФБ6-2	4	1300	
БФ10	1.415-1, вып.1	ФБ6-3	2	1200	
БФ11	1.415-1, вып.1	ФБ6-4	1	1200	
		Фундаменты			
ФМ1	лист 5	ФМ1	8		
ФМ2	лист 5	ФМ2	4		
ФМ3	лист 5	ФМ3	1		
ФМ4	лист 5	ФМ4	4		
ФМ5	лист 6	ФМ5	2		
ФМ6	лист 6	ФМ6	1		
ФМ7	лист 6	ФМ7	4		
ФМ8	лист 6	ФМ8	2		
ФМ9	лист 7	ФМ9	8		
ФМ10	лист 7	ФМ10	2		
ФМ11	лист 8	ФМ11	1		
ФМ12	лист 9	ФМ12	7		
ФМ13	лист 9	ФМ13	3		
ФМ14	лист 9	ФМ14	1		
ФМ15	лист 9	ФМ15	23		
ФМ16	лист 10	ФМ16	3		
ФМ17	лист 10	ФМ17	2		
ФМ18	лист 10	ФМ18	2		
ФМ19	лист 8	ФМ19	1		
ФМ20	лист 11	ФМ20	1		
ФМ21	лист 11	ФМ21	2		
ФМ22	лист 10	ФМ22	5		
1	ТП503-4-43.86 Альбом IV	Анкер А 2	48	1.1	

Подбетонки и набетонки выполнять из бетона класса В12.5.

Привязан

ГИП	Фыкер			ТП 503-4-43.86 – КЖ		
Н.контр.	Опанасенко			Автотранспортное предприятие на 60 автомобилей-такси с крытой стоянкой		
Н.отд.	Пошехонов			Производственный корпус	Стадия	Лист	Листов
Н.конс.	Рыдзон				РП	4	
Н.отд.	Волнов			Узлы 1÷6; сечения 5-5, 7-7÷10-10, 11-11 и лист 3	Минавтотранс РСФСР ГИПРОАВТОТРАНС г. Одесса	
Рук.гр.						
Инж.	Ольчук					

Инв. № подл. | Подпись и дата | Взам. инв. №

ФМ1

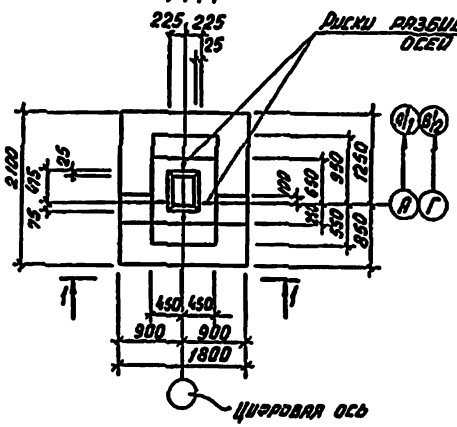

ФМ2

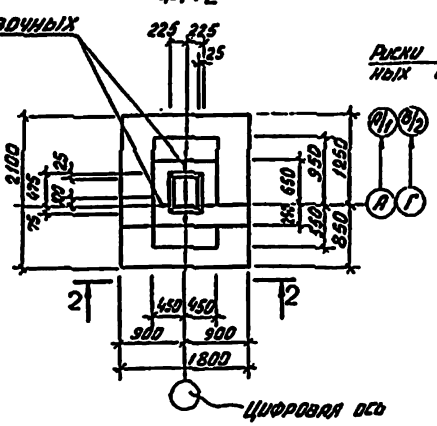

ФМ3

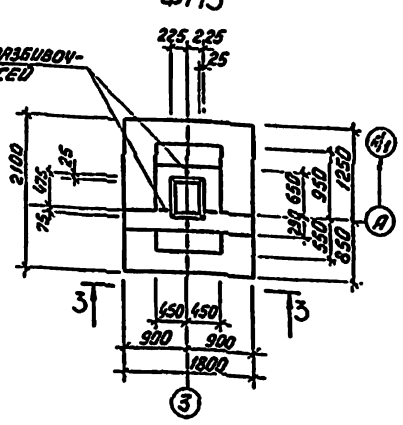

Спецификация ФМ1 ÷ ФМ4

Зона	Поз.	Обозначение	Наименование	Кол.	Примечание
			ФМ1, ФМ2, ФМ4		
			Сборочные единицы		
			Сетки арматурные		
А3	1	1.410-3, вып.1	2С $\frac{10А-I}{10АТ-IV}$-175×205	1	
Б4	2	1.412-1/77, вып.3	СН12А II-6×15	2	
Б4	3	1.412-1/77, вып.3	СА-8АI	5	
			Материалы		
			Бетон класса В12,5		2,5 м³
			ФМ3		
			Сборочные единицы		
			Сетки арматурные		
А3	1	1.410-3, вып.1	2С $\frac{10А-I}{10АТ-IV}$-175×205	1	
Б4	3	1.412-1/77, вып.3	СА-8АI	5	
Д3	4	ТП503-4-43.86 Альбом I	С5	2	
			Материалы		
			Бетон класса В12,5		3,0 м³

1-1

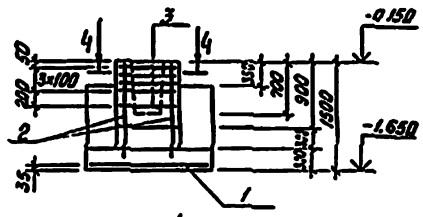

2-2

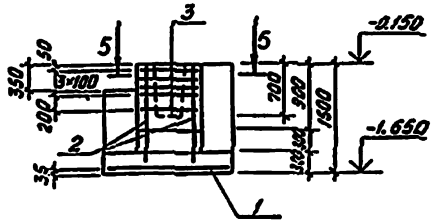

3-3

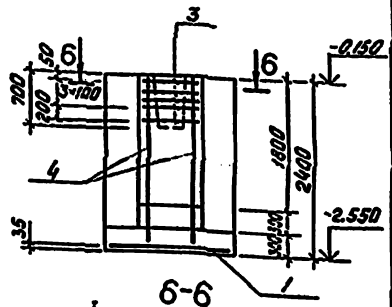

ФМ4

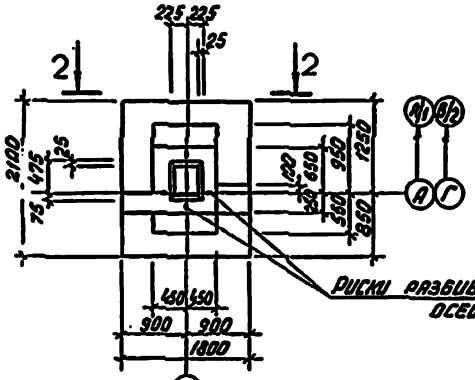

4-4

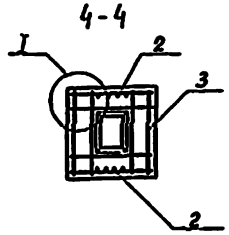

5-5

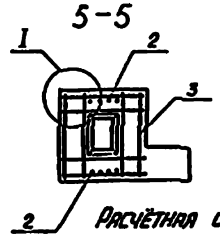

6-6

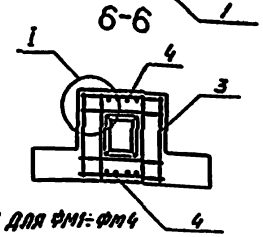

Расчётная схема для ФМ1÷ФМ4

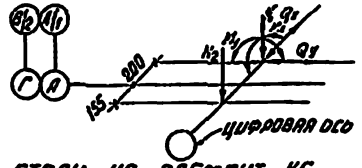

Нагрузки

$N_1^{расч}$=28,8т; $N_1^{нор}$=23,4т

N_2 = 11,6т

M_x = 7,4тм

M_y = 2,7тм

Q_x = 2,7т

Q_y = 1,62т

1. В расчётной схеме даны нормативные нагрузки по обрезу фундамента на отм. -0,150
2. В фундаментах ФМ1 по осям 1-5, ФМ3 один из стержней вертикальной арматуры подколонника приварить к сетке подошвы фундамента.

Ведомость расхода стали на элемент, кг

Марка элемента	Изделия арматурные												Всего	Общий расход
	Арматура класса													
	A-I ГОСТ 5781-82*			A-II ГОСТ 5781-82*			A-III ГОСТ 5781-82*							
	ф8		Итого	ф2		Итого	ф10				Итого			
ФМ1; ФМ2; ФМ4	15,1		15,1	10,4		10,4	23,3				23,3		48,8	48,8
ФМ3	16,6		16,6	16,8		16,8	23,3				23,3		56,7	56,7

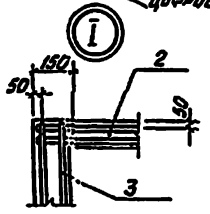

Привязан

Инв. №

ТП 503-4-43.86 – КЖ

ГИП	Финкер		
Нач. отд.	Пахомов		
Гл. констр.	Ибрам		
Гл. спец.	Фомов		
Рук. гр.	Сафронов		
Инж.	Крызнук		

Автотранспортное предприятие на 650 легковых автомобилей-такси с закрытой стоянкой

Производственный корпус

Стадия	Лист	Листов
РП	5	

Фундаменты ФМ1 ÷ ФМ4

Минавтотранс РСФСР ГИПРОАВТОТРАНС Ростовский филиал

Инв. № подл. | Подпись и дата | Взам. инв. №

ТИПОВОЙ ПРОЕКТ 503-4-43.86 - АЛЬБОМ I.

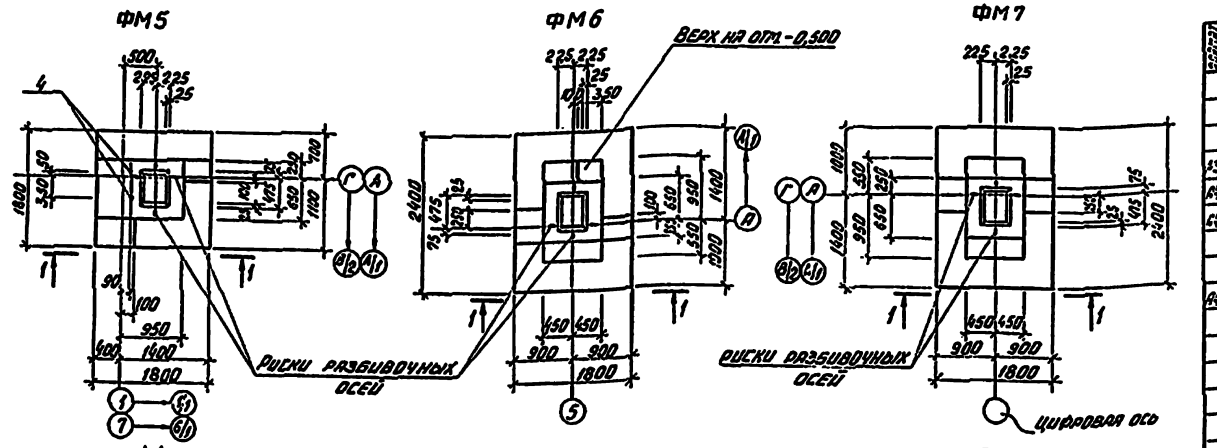

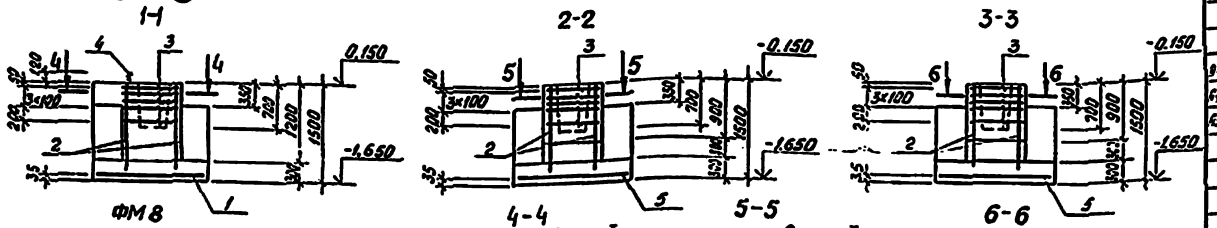

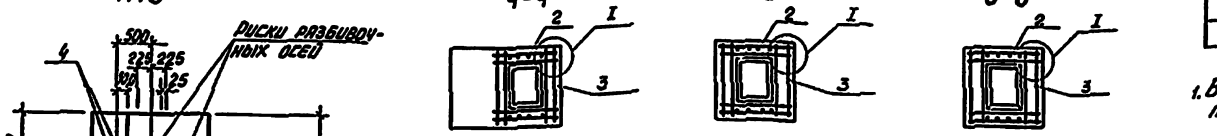

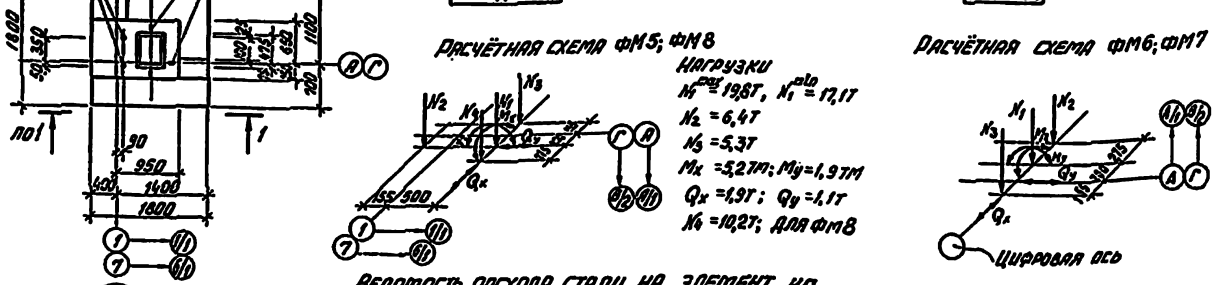

Спецификация ФМ5 ÷ ФМ8

Формат	Зона	Поз.	Обозначение	Наименование	Кол.	Примечание
				ФМ5; ФМ8		
				Сборочные единицы		
				Сетки арматурные		
А3		1	1.410 -3, вып. 1	2С $\frac{10А\,III}{10А\,III}$ 175×175	1	
А4		2	1.412 -1/77, вып. 3	СН12А II - 6×15	2	
А4		3	1.412 -1/77, вып. 3	СА -8А I	5	
				Анкер		
А4		4	ТП 503-4-43.86 Альбом IV	А1	2	
				Материалы		
				Бетон класса В12,5		2,58 м³
				ФМ6; ФМ7		
				Сборочные единицы		
				Сетки арматурные		
А4		2	1.412-1/77, вып. 3	СН12А II - 6×15	2	
А4		3	1.412-1/77, вып. 3	СА -8А I	5	
А3		5	1.410-3, вып. 1	2С $\frac{10А\,III}{10А\,III}$ 175×235	1	
				Материалы		
				Бетон класса В12,5		2,66 м³

1. В расчётных схемах даны нормативные нагрузки по обрезу фундамента на отм. -0,150
2. В фундаментах ФМ5, ФМ6, ФМ8 один из стержней вертикальной арматуры подколонника приварить к сетке подошвы.

Расчётная схема ФМ5; ФМ8

Нагрузки
N_1^{max} = 19,8т, N_1^{min} = 17,1т
N_2 = 6,4т
N_3 = 5,3т
M_x = 5,2тм; M_y = 1,9тм
Q_x = 1,9т; Q_y = 1,1т
N_4 = 10,2т; для ФМ8

Расчётная схема ФМ6; ФМ7

Нагрузки
N_1^{max} = 28,8т; N_1^{min} = 23,4т
N_2 = 10,2т
N_2 = 20,4т для оси 6/1, Г
N_3 = 11,6т
M_x = 7,4тм; M_y = 2,7тм
Q_x = 2,7т; Q_y = 1,62т

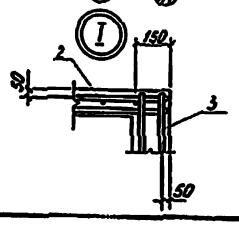

Ведомость расхода стали на элемент, кг

Общий расход	Изделия арматурные							Изделия закладные				Общий расход
	Арматура класса						Всего	Арматура класса			Всего	
	А-I		А-II		А-III			А-I				
	ГОСТ 5781-82*		ГОСТ 5781-82*		ГОСТ 5781-82*			ГОСТ 5781-82*				
	ф8	Итого	ф12	Итого	ф10	Итого		ф25		Итого		
ФМ5, ФМ8	15,1	15,1	10,4	10,4	19,4	19,4	44,9	7,0		7,0	7,0	51,9
ФМ6, ФМ7	15,1	15,1	10,4	10,4	25,1	26,1	51,6	–		–	–	51,6

Привязан

Инв. №

ГИП	Финкер		
Н.контр.	Скоковская		
Нач. отд.	Пашинцев		
Гл. кон-тр.	Рубан		
Гл. спец.	Воинов		
Рук. гр.	Лазаренко		
Инж.	Кривчук		

ТП 503-4-43.86 - КЖ

Автотранспортное предприятие на 650 легковых автомобилей-такси с закрытой стоянкой

Производственный корпус

Стадия	Лист	Листов
РП	6	

Фундаменты ФМ5 ÷ ФМ8

Минавтотранс РСФСР
ГИПРОАВТОТРАНС
Ростовский филиал

Спецификация фм 9, фм 10

Позиция	Зона	Поз.	Обозначение	Наименование	Кол.	Примечание
				фм 9		
				Сборочные единицы		
				Сетки арматурные		
С3		1	1.410-3. вып. 1	2С $\frac{12A3}{12A3}$ 265×325	1	
С1		2	1.412-1/77. вып. 3	СН 12 АII-10×15	2	
С2		3	1.412-1/77. вып. 3	С6-8 АI	5	
				Материалы		
				Бетон класса В12.5		5,3 м³
				фм 10		
				Сборочные единицы		
				Сетки арматурные		
С3		4	1.410-3. вып. 1	2С $\frac{12A3}{12A3}$ 235×295	1	
С4		2	1.412-1/77. вып. 3	СН 12 АII-10×15	2	
С4		3	1.412-1/77. вып. 3	С6-8 АI	6	
				Изделие закладное		
М4		5	ТП 503-4-43.86 Альбом III	Анкер А1	2	
				Материалы		
				Бетон класса В12.5		5,0 м³

фм 9

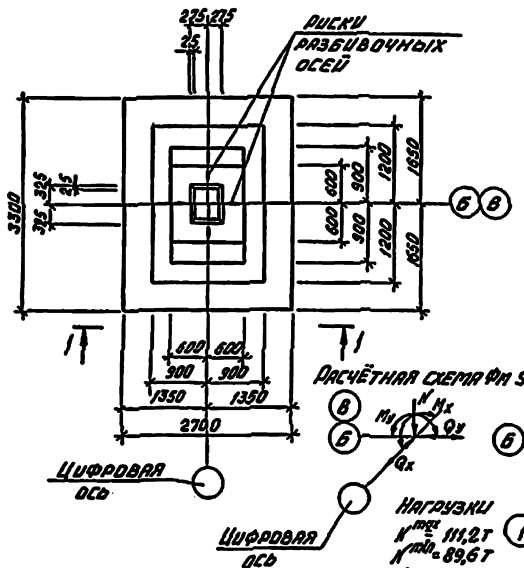

фм 10

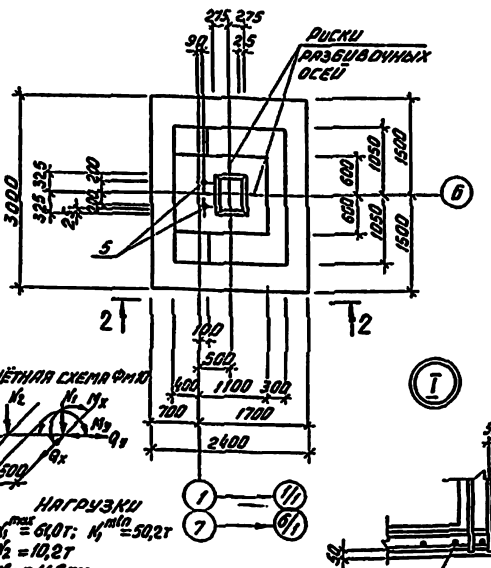

Расчётная схема фм 9

Нагрузки

$N^{max} = 111,2$ т
$N^{min} = 89,6$ т
$M_x = 16,5$ тм
$Q_x = 3,0$ т
$M_y = 5,8$ тм
$Q_y = 1,2$ т

Расчётная схема фм 10

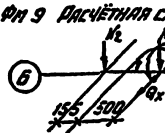

Нагрузки

$N_1^{max} = 61,0$ т; $N_1^{min} = 50,2$ т
$N_2 = 10,2$ т
$M_x = 11,6$ тм
$Q = 2,1$ т
$M_y = 4,1$ тм
$Q_y = 0,8$ т

1-1

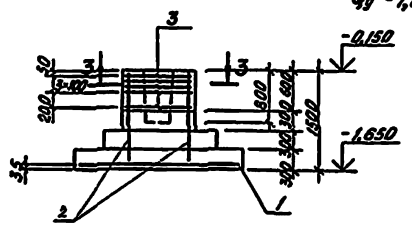

2-2

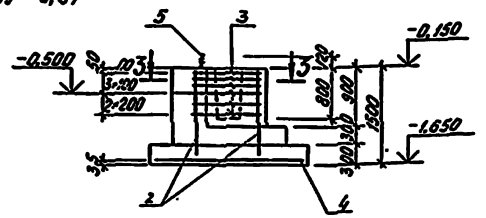

3-3

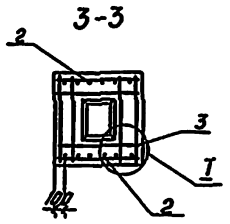

В расчётных схемах даны нормативные нагрузки по обрезу фундамента на отм. -0.150.

Ведомость расхода стали на элемент, кг

Марка элемента	Изделия арматурные									Изделия закладные				Общий расход
	Арматура класса								Всего	Сталь класса			Всего	
	A-I			A-II			A-III			A-I				
	ГОСТ 5781-82*			ГОСТ 5781-82*			ГОСТ 5781-82*			ГОСТ 5781-82*				
	ф8		Итого	ф12		Итого	ф12		Итого	ф25		Итого		
фм 9	20,4		20,4	15,4		15,4	80,4		80,4	116,2	–		–	116,2
фм 10	24,0		24,0	15,4		15,4	62,7		62,7	102,1	7,0		7,0	109,1

Привязан

Инв. №

				ТП 503-4-43.86 - КЖ		
				Автотранспортное предприятие на 650 легковых автомобилей-такси с закрытой стоянкой		
ГИП	Синяев			Производственный корпус	Стадия	Лист	Листов
Н. контр.	Орловская				РП	7	
Рук. отд.	Ковешников						
Гл. инж.	Шевцов						
Гл. спец.	Бочков			Фундаменты фм 9, фм 10	Минавтотранс РСФСР ГИПРОАВТОТРАНС Ростовский филиал	
Рук. гр.	Гаврилов					
Инж.	Кочубчук					

Инв. № подл. | Подп. и дата | Взам. инв. №

ТИПОВОЙ ПРОЕКТ 503-4-43.86 АЛЬБОМ I.

Инв.№ подл. | Подпись и дата | Взам.инв.№

Фм 11

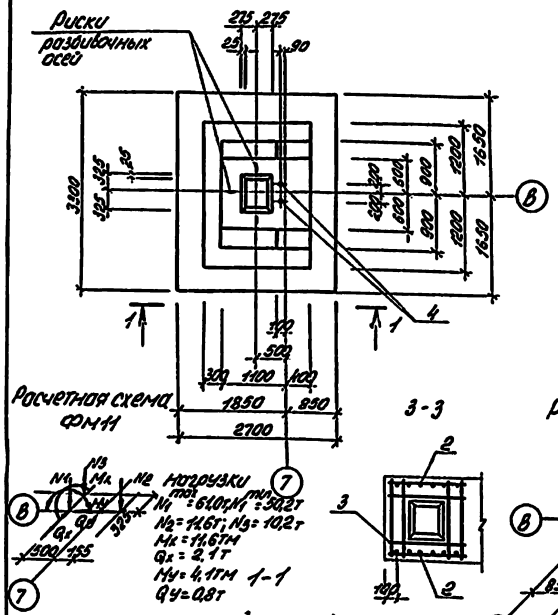

3-3

Фм 19

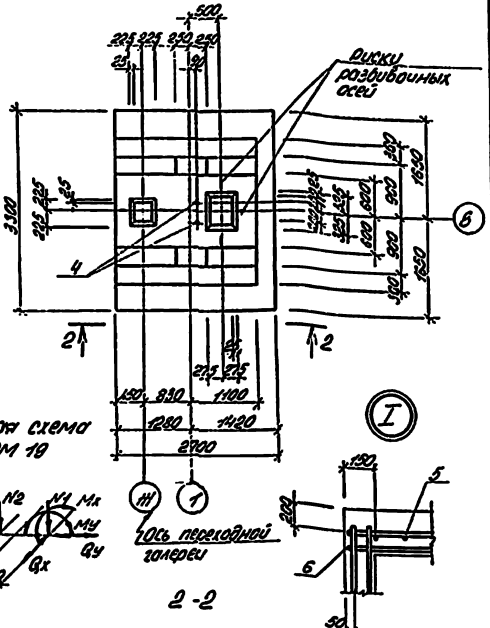

I

2-2

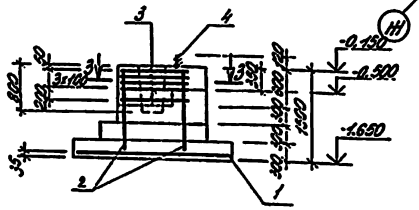

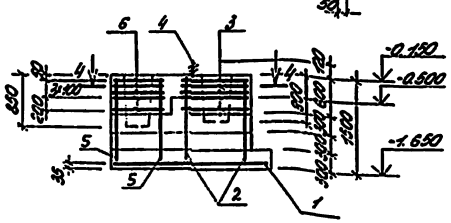

Нагрузки
M_1^{max} = 6.27т
M_1^{min} = 5.19т
N_2 = 10.7т
N_3 = 11.5т
M_x = 11.6тм
Q_x = 2.1т
M_y = 4.1тм
Q_y = 0.8т

4-4

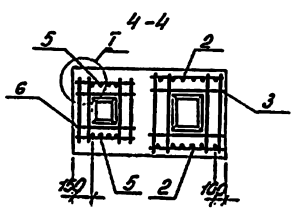

Спецификация Фм 11, Фм 19

Зона	Поз.	Обозначение	Наименование	Кол.	Примечание
			Фм 11		
			Сборочные единицы		
			Сетки арматурные		
А3	1	1.410-3, Вып.1	2С $\frac{12АII}{12АI}$ 265×325	1	
А4	2	1.412-1/77, Вып.3	СН 12АII-10×15	2	
А4	3	1.412-1/77. Вып.3	С6-8АI	5	
			Изделие закладное		
А4	4	ТП 503-4-43.86 альбом IV	Анкер А1	2	
			Материалы		
			Бетон класса В12,5		5,7 м³
			Фм 19		
			Сборочные единицы		
			Сетки арматурные		
А3	1	1.410-3, Вып.1	2С $\frac{12АII}{12АI}$ 265×325	1	
А4	2	1.412-1/77, Вып.3	СН 12АII-10×15	2	
А3	3	1.412-1/77, Вып.3	С6-8АI	5	
А3	5	1.412-1/77, Вып.3	СН 12АII-6×15	2	
А4	6	1.412-1/77, Вып.3	С4-8АI	5	
			Изделие закладное		
А4	4	ТП 503-4-43.86 альбом IV	Анкер А1	2	
			Материалы		
			Бетон класса В12,5		7,3 м³

В расчётной схеме даны нормативные нагрузки по обрезу фундамента на отм. -0,150.

Ведомость расхода стали на элемент, кг

Марка элемента	Изделия арматурные: Арматура класса A-I ГОСТ 5781-82* ф8		A-II ГОСТ 5781-82* ф12		A-III ГОСТ 5781-82* ф12		Итого	Изделия закладные: Сталь класса A-I ГОСТ 5781-82* ф25		Всего	Общий расход
		Итого		Итого		Итого			Итого		
Фм 11	20.4	20.4	15.4	15.4	80.4	80.4	116.2	7.0	7.0	7.0	123.2
Фм 19	35.5	35.5	25.8	25.8	80.4	80.4	141.7	7.0	7.0	7.0	148.7

Привязан

ГИП	Анкер		ТП 503-4-43.86 КЖ
Н.контр.	Гольская		Автотранспортные предприятия на 600 автомобилей-такси (с эксплуатационными станциями)
Нач.отд.	Гольская		Производственный корпус
Гл.конс.	Сыран		Стадия: ДП; Лист: 8; Листов:
Гл.спец.	Ершов		Фундаменты Фм11, Фм19
Рук.гр.	Любовь		ГИПРОАВТОТРАНС
Испол.	Кольчик		

Типовой проект 503-4-43.86 Альбом I

ФМ 12

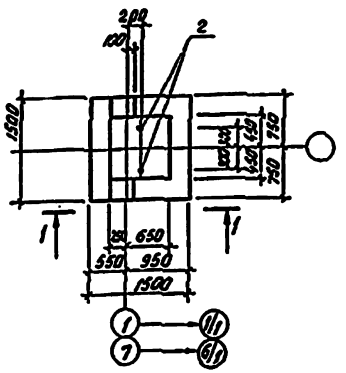

ФМ 13

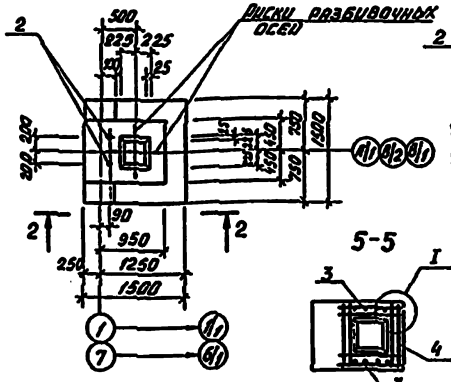

ФМ 14

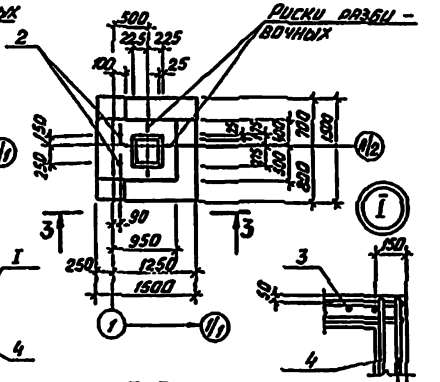

5-5

1-1

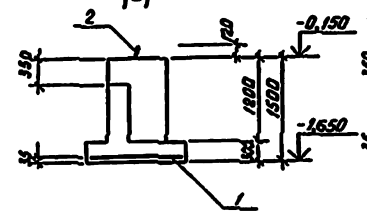

2-2

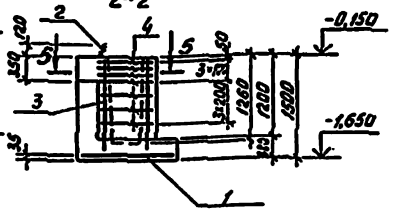

3-3

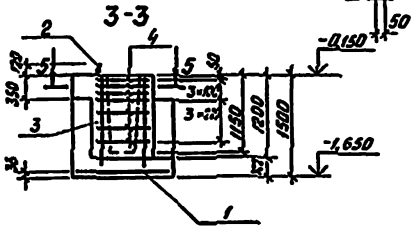

ФМ 15

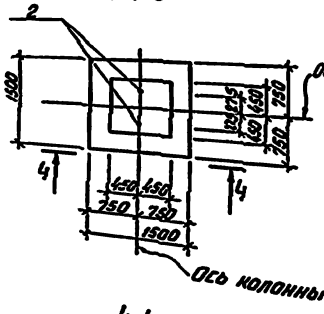

4-4

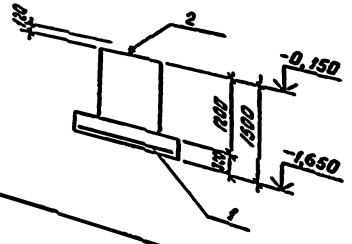

Расчётная схема ФМ12

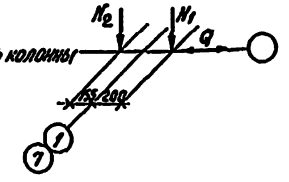

Нагрузки

$N_1 = 2,0т$

$N_2 = 10,7т$

$Q = 0,12т$

Расчётная схема ФМ13, ФМ14

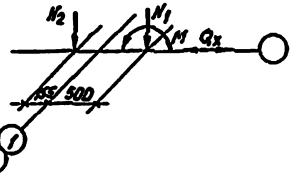

Нагрузки

$N_1 = 24,3т$

$N_2 = 10,7т$

$M = 2,47тм$

$Q = 1,0т$

Расчётная схема ФМ15

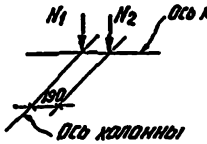

Нагрузки

$N_1 = 2,0т$

$N_2 = 5,1т$

В расчётных схемах даны нормативные нагрузки по обрезу фундамента на отм. -0,150.

Спецификация ФМ12 ÷ ФМ15

Формат	Зона	Поз.	Обозначение	Наименование	Кол.	Примечание
				ФМ12; ФМ15		
				Сборочные единицы		
				Сетки арматурные		
А3		1	1.410-3, вып. 1	2С $\frac{10AII}{10AI}$-145×145	1	
А4		2	ТП 503-4-43.86 Альбом IV	Анкер А1	2	
				Материалы		
				Бетон класса В12,5		
				ФМ12		1,84 м³
				ФМ15		1,65 м³
				ФМ13; ФМ14		
				Сборочные единицы		
				Сетки арматурные		
А3		1	1.410-3, вып. 1	2С $\frac{10AII}{10AI}$-145×145	1	
А4		3	1.412-1/77, вып. 3	СН 12АII-6×15	2	
А4		4	1.412-1/77, вып. 3	С4-8АI	7	
А1		2	ТП 503-4-43.86 Альбом IV	Анкер А1	2	
				Материалы		
				Бетон класса В12,5		
				ФМ13		1,93 м³
				ФМ14		2,11 м³

Ведомость расхода стали на элемент, кг

Марка элемента	Изделия арматурные								Изделия закладные			Общий расход
	Арматура класса							Всего	Арматура класса		Всего	
	A-I ГОСТ 5781-82*			A-II ГОСТ 5781-82*		A-III ГОСТ 5781-82*			A-I ГОСТ 5781-82*			
	ф 8		Итого	ф 12	Итого	ф 10	Итого		ф 25	Итого		
ФМ12; ФМ15	–		–	–	–	14,4	14,4	14,4	7,0	7,0	7,0	21,4
ФМ13; ФМ14	20,5		20,5	10,4	10,4	14,4	14,4	45,3	7,0	7,0	7,0	52,3

Привязан

Инв. №

			ТП 503-4-43.86 – КЖ	
			Автотранспортное предприятие на 650 легковых автомобилей-такси с закрытой стоянкой	
ГИП	Зинкер			
Нач.тр.	Скляренко		производственный корпус	Стадия: Р; Лист: 9; Листов:
Нач.отд.	Гранкина			
Н.контр.	Дзан			
Н.сект.	Бочкова		Фундаменты ФМ12 ÷ ФМ15	Минавтотранс РСФСР Гипроавтотранс Ростовский филиал
Вед.инж.	Гарбачук			
Инж.	Кузнецов			

Инв. № подл. | Подпись и дата | Взам. инв. №

ТИПОВОЙ ПРОЕКТ 503-4-43.86 АЛЬБОМ I

Фм16

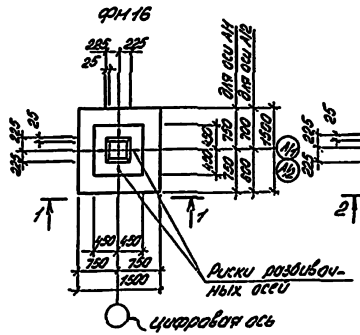

Фм17

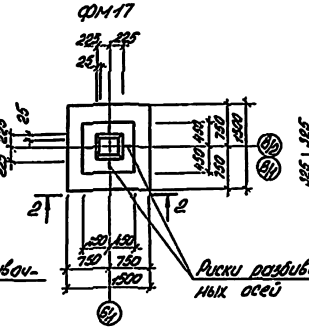

Фм18

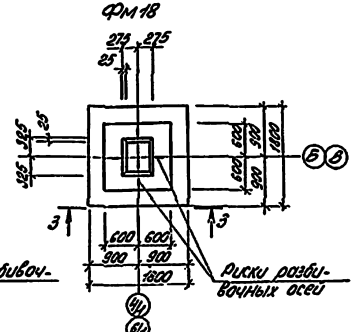

1-1

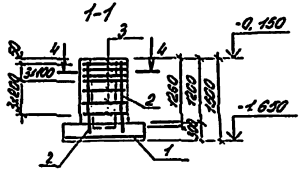

2-2

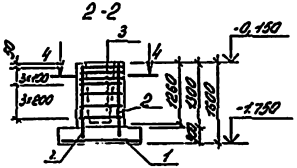

3-3

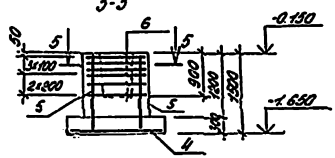

Фм22

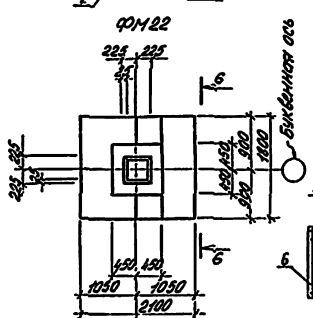

4-4

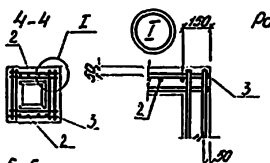

5-5

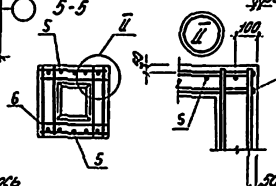

6-6

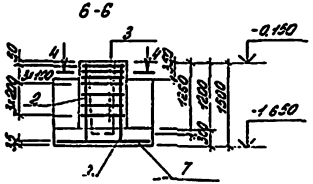

Расчётная схема Фм16; Фм22

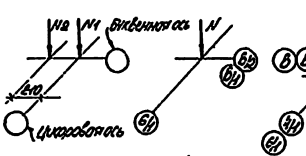

Нагрузки
N1= 21,3т
N2= 5,4т для Фм16
N2=23,4т для Фм22

Расчётная схема Фм17

Нагрузки
N= 39,9т

Расчётная схема Фм18

Нагрузки
N1= 21,3т
N2= 3,3т

Спецификация Фм16÷Фм18, Фм22

Позиция	Узел	Поз.	Обозначение	Наименование	Кол.	Примечание
				Фм16; Фм17		
				Сборочные единицы		
				Сетки арматурные		
А3		1	1.410-3, вып.1	С 20Ап2 1125×1145	1	
А4		2	1.412-1/77, вып.3	СН 12АII-6×15	2	
А4		3	1.412-1/77, вып.3	СД-8АI	7	
				Материалы		
				Бетон класса В12,5		
				Фм16		1,42м³
				Фм17		1,46м³
				Фм18		
				Сборочные единицы		
				Сетки арматурные		
А3		4	1.410-3, вып.1	С 20Ап2 1175×1175	1	
А4		5	1.412-1/77, вып.3	СН 12АII-10×15	2	
А4		6	1.412-1/77, вып.3	СБ-8АI	6	
				Материалы		
				Бетон класса В12,5		2,44м³
				Фм22		
				Сборочные единицы		
				Сетки арматурные		
А4		2	1.412-1/77, вып.3	СН 12АII-6×15	2	
А4		3	1.412-1/77, вып.3	СД-8АI	7	
А3		7	1.410-3, вып.1	С 20Ап2 1175×2105	1	
				Материалы		
				Бетон класса В12,5		2,23м³

В расчётных схемах даны нормативные нагрузки по обрезу фундамента на отм. -0,150.

Ведомость расхода стали на элемент, кг

Марка элемента	Изделия арматурные								Общий расход
	Арматура класса							Всего	
	A-I ГОСТ 5781-82*		A-II ГОСТ 5781-82*		A-III ГОСТ 5781-82*				
	ф8	итого	ф12	итого	ф10	ф14	итого		
Фм16, Фм17	20,5	20,5	10,4	10,4	14,4	14,4	45,3	45,3	
Фм18	24,0	24,0	15,4	15,4	19,4	19,4	58,8	58,8	
Фм22	20,5	20,5	11,4	10,4	23,3	23,3	54,2	54,2	

Привязан

Инв.№

ГИП	Фомичев		ТП 503-4-43.86 - КЖ
Нач.отд.	Гринберг		Автотранспортное предприятие на 650 легковых автомобилей-такси с эксплуатационной стоянкой
Гл.инж.	Ситин		Производственный корпус
Н.контр.	Ефимов		Стадия: РП; Лист: 10; Листов:
Рук.гр.	Лобейко		Фундаменты Фм16÷Фм18, Фм22
Инж.	Колесник		Госпроавтотранс Латвийский филиал

ТИПОВОЙ ПРОЕКТ 503-4-43.86 АЛЬБОМ I

ФМ 20

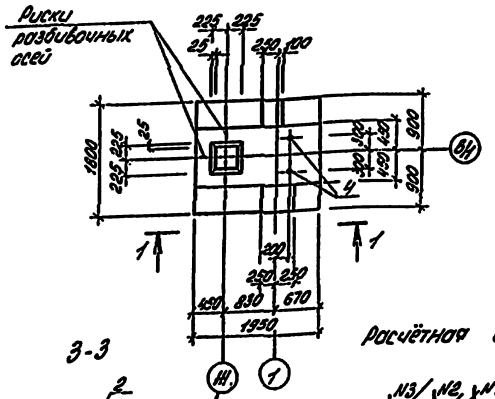

3-3

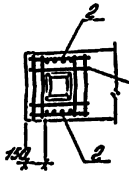

Расчётная схема ФМ 20

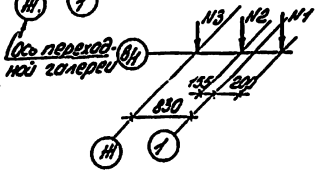

Нагрузки
N1 = 2,0т
N2 = 10,7т
N3 = 14,5т

ФМ 21

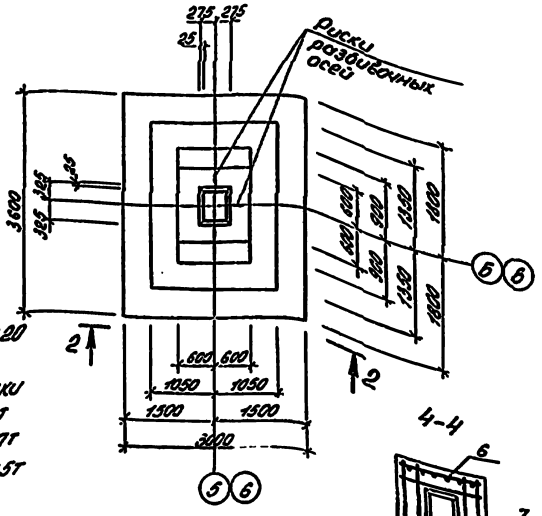
275 275
25
Риски разбивочных осей
3600
165 165
25
600 600
1050
1500
3000
1050
1500
1000
1000
1000

ТИПОВОЙ ПРОЕКТ 503-4-43.86 АЛЬБОМ I.

Схема расположения колонн и ригелей

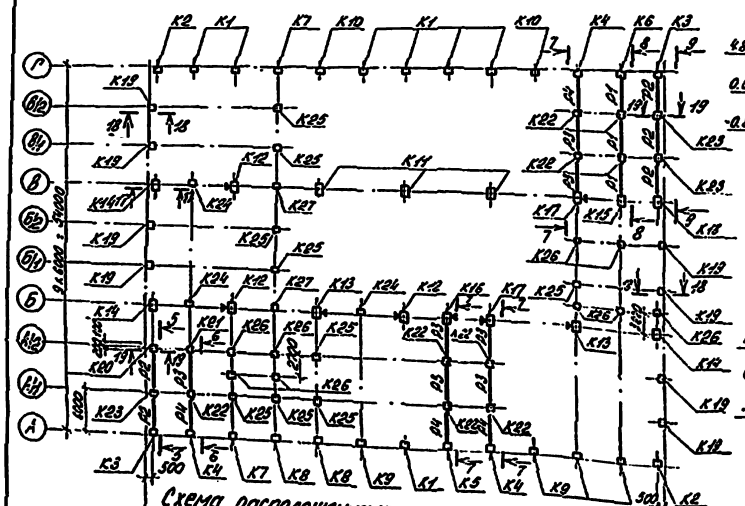

Схема расположения стропильных и подстропильных ферм



1-1

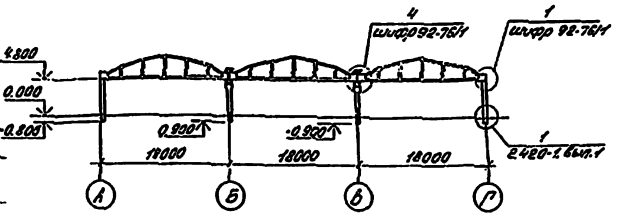

2-2

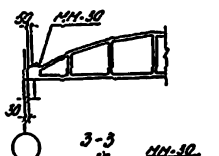

3-3

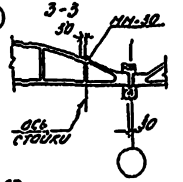

4-4

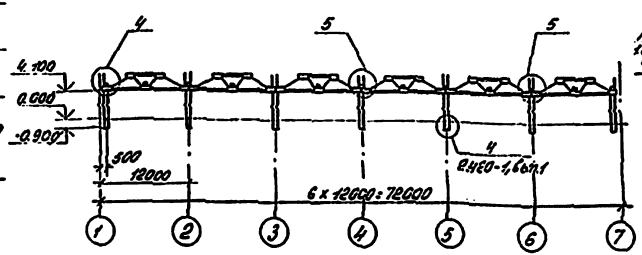

5-5

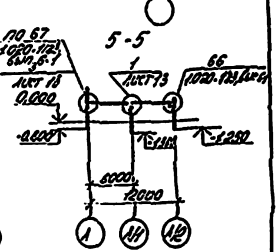

6-6

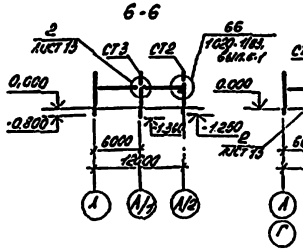

7-7

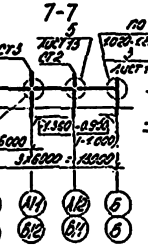

8-8

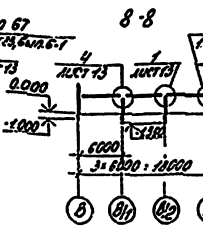

9-9

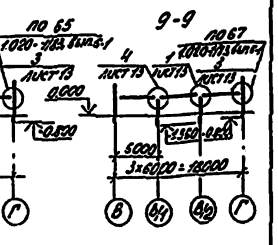

1. При монтаже сборных железобетонных конструкций руководствоваться указаниями серий 1.423-3 вып.0-1; 1.422.1-3, вып.0; 1.463-3, вып.1; ГК-01-11/88, вып.1 и СНиП III-16-80.
2. Накладной элемент Л-1 приварить к фермам по монтажной плит. Привязка элементов Л-1 дана по горизонтали.
3. Спецификацию элементов к схемам расположения см. на листе 14.
4. Все узлы, кроме особо оговоренных, замаркированы по серии 2.460-1, вып. 1.
5. Сечения 17-17 ÷ 19-19 см. лист 13.
6. Знак ▲ дан для ориентации колонн и ферм при монтаже.
7. Детали установки колонн первого яруса на фундаменты см. узел 1 серии 1.020-2, вып.6.
8. В сеч. 7-7 отметка в скобках дана для сеч. 4-4.

Привязок нет

ГИП	Обухов		ТП 503-4-43.86 - КЖ	
Н.контр.	Гончар		Автотранспортное предприятие на 65 легковых автомобилей-такси с закрытой стоянкой	
Н.отд.	Обухов		Производственный корпус	Стадия: Р/Т; Лист: 12; Листов:
Рук.гр.	Обухов		Схемы расположения колонн, ригелей, стропильных, подстропильных ферм	Минстрой России ГПИ Сипр Славтотранс Госстроя РФ филиал
Ст.инж.	Обухов			
Инж.	Обухов			
Ст.техн.	Обухов			

Инв.№ подл. | Подпись и дата | Взам.инв.№

ТИПОВОЙ ПРОЕКТ 503-4-43.86 АЛЬБОМ I

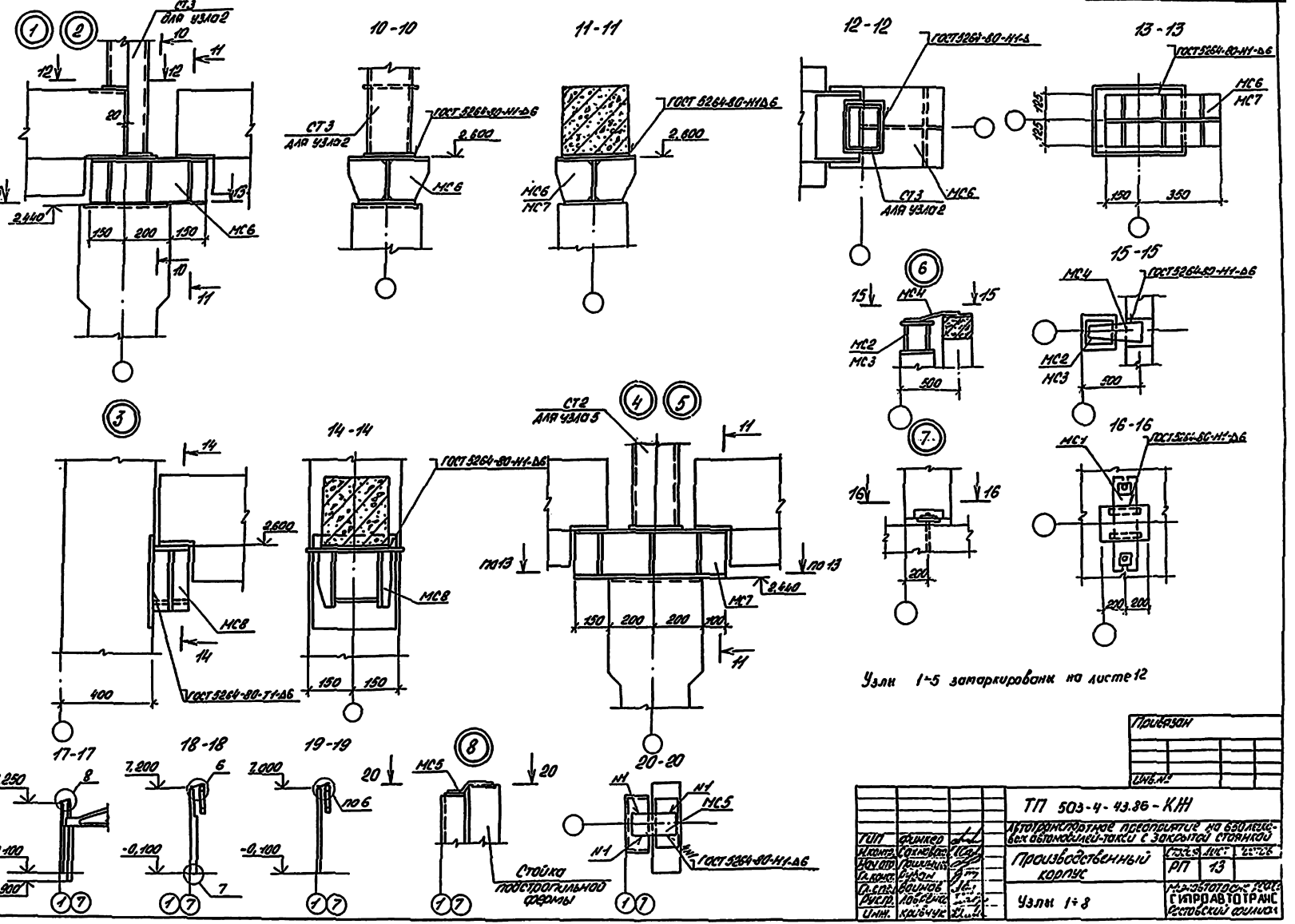

				ТП 503-4-43.86-КЖ	
ГИП	Фомичев			Автотранспортное предприятие на 650 автомобилей-такси с закрытой стоянкой	
Н.контр.	Фомичев			Производственный корпус	Стадия: РП; Лист: 13; Листов:
Нач.отд.	Дрикман				
Гл.конс.	Рыжов				
Гл.спец.	Фомичев			Узлы 1÷8	ГПИ Автотрансстройпроект Госстроя РСФСР
Рук.гр.	Лобырин				
Инж.	Крючук				

Привязан

Инв.№

Типовой проект 503-4-43.86 Альбом I.

Спецификация элементов к схемам расположения конструкций на листе 12

Марка, поз.	Обозначение	Наименование	Кол.	Масса ед., кг	Примечание
		Схема расположения колонн, ригелей I, II, III ветровой район			
		Колонны			
К1	ТП503-4-43.86 Альбом IV	К48-13-а	7	1700	
К2	ТП503-4-43.86 Альбом IV	К48-13-б	2	1700	
К3	ТП503-4-43.86 Альбом IV	К48-13-в	2	1700	
К4	ТП503-4-43.86 Альбом IV	К48-13-г	3	1700	
К5	ТП503-4-43.86 Альбом IV	К48-13-д	1	1700	
К6	ТП503-4-43.86 Альбом IV	К48-13-е	1	1700	
К7	ТП503-4-43.86 Альбом IV	К48-13-ж	2	1700	
К8	ТП503-4-43.86 Альбом IV	К48-13-и	2	1700	
К9	ТП503-4-43.86 Альбом IV	К48-13-к	4	1700	
К10	ТП503-4-43.86 Альбом IV	К48-13-л	2	1700	
К11	ТП503-4-43.86 Альбом IV	К48-40-а	3	2600	
К12	ТП503-4-43.86 Альбом IV	К48-40-б	3	2600	
К13	ТП503-4-43.86 Альбом IV	К48-40-в	2	2600	
К14	ТП503-4-43.86 Альбом IV	К48-40-г	3	2600	
К15	ТП503-4-43.86 Альбом IV	К48-40-д	1	2600	
К16	ТП503-4-43.86 Альбом IV	К48-40-е	1	2600	
К17	ТП503-4-43.86 Альбом IV	К48-40-ж	2	2600	
К18	ТП503-4-43.86 Альбом IV	К48-40-и	1	2600	
К19	ТП503-4-43.86 Альбом III	6КФ73-1-а	8	2000	
К20	ТП503-4-43.86 Альбом IV	1К03.33-а	1	950	
К21	ТП503-4-43.86 Альбом IV	1К03.33-б	1	950	
К22	ТП503-4-43.86 Альбом V	К30-10-а	9	1000	
К23	ТП503-4-43.86 Альбом V	К30-10-б	3	1000	
К24	ТП503-4-43.86 Альбом III	К63-2-а	3	950	
К25	ТП503-4-43.86 Альбом IV	К65-1-а	9	1080	
К26	ТП503-4-43.86 Альбом IV	К65-1-б	9	1080	
К27	ТП503-4-43.86 Альбом III	К63-2-б	2	950	

Продолжение

Марка, поз.	Обозначение	Наименование	Кол.	Масса ед., кг	Примечание
		Ригели			
Р1	1.020-1/83; Вып 3-4	РДР 4.56-70АтV	3	2400	
Р2	1.020-1/83, Вып3-4	РДР4.56-50АтV	5	2400	
Р3	1.020-1/83, Вып3-4	РДР4.56-40АтV	7	2240	
Р4	ТП503-4-43.86 Альбом II	РДР4.56-40АтV-а	4	2240	
		Стойки			
СТ2	ТП503-4-43.86 Альбом IV	СТ2	4	95,87	
СТ3	ТП503-4-43.86 Альбом IV	СТ3	4	90,38	
		Изделия соединительные			
МС1	ТП503-4-43.86 Альбом IV	МС1	8	25,12	
МС2	ТП503-4-43.86 Альбом IV	МС2	8	9,35	
МС3	ТП503-4-43.86 Альбом IV	МС3	4	13,55	
МС4	ТП503-4-43.86 Альбом IV	МС4	12	4,72	
МС5	ТП503-4-43.86 Альбом IV	МС5	4	1,96	
МС6	ТП503-4-43.86 Альбом IV	МС6	7	41,07	
МС7	ТП503-4-43.86 Альбом IV	МС7	5	49,80	
МС8	ТП503-4-43.86 Альбом IV	МС8	12	19,42	
МС38	1.030.9-2, Вып. 7, 4.2	МС38	23	22,00	
МС-44	1.020-1/83, Вып 7-1	МС-44	12	2,15	
		Схема расположения стропильных и подстропильных ферм II снеговой район			
		Фермы			
С1	ТП503-4-43.86 Альбом V	ФБ18 I-18-а	13	6500	

Продолжение

Марка, поз.	Обозначение	Наименование	Кол.	Масса ед., кг	Примечание
Ф2	ТП503-4-43.86 Альбом II	ФБ18 I-18-б	13	6500	
Ф3	ТП503-4-43.86 Альбом IV	ФБ18 I-28-а	11	6500	
Ф4	ТП503-4-43.86 Альбом II	ФБ18 I-28-б	2	6500	
		III снеговой район			
		Фермы			
Ф1	ТП503-4-43.86 Альбом II	ФБ18 I-18-а	13	6500	
Ф2	ТП503-4-43.86 Альбом IV	ФБ18 I-18-б	13	6500	
Ф3	ТП503-4-43.86 Альбом IV	ФБ18 I-38-а	11	6500	
Ф4	ТП503-4-43.86 Альбом IV	ФБ18 I-38-б	2	6500	
		IV снеговой район			
		Фермы			
Ф1	ТП503-4-43.86 Альбом V	ФБ18 I-28-а	13	6500	
Ф2	ТП503-4-43.86 Альбом V	ФБ18 I-28-б	13	6500	
Ф3	ТП503-4-43.86 Альбом V	ФБ18 II-48-а	11	7700	
Ф4	ТП503-4-43.86 Альбом IV	ФБ18 II-48-б	2	7700	
		I, II, III снеговой район			
		Подстропильные фермы			
ФП1	ПК-01-110/81, Вып. 1	1ФПС12-1К7	8	11300	
ФП2	ПК-01-110/81, Вып. 1	2ФПС12-1К7	4	11000	
		Изделия соединительные			
ММ-30	1.400-7	ММ-30	76	4,40	
ММ-40	1.400-7	ММ-40	20	2,50	
ММ-42	1.400-7	ММ-42	4	1,20	
ММ-43	1.400-7	ММ-43	2	2,00	
ММ-44	1.400-7	ММ-44	2	2,00	
ММ-45	1.400-7	ММ-45	10	3,00	
ММ-46	1.400-7	ММ-46	10	3,00	
А-1	1.463-3, Вып. 1	А-1	45	4,10	

Привязан

Инв. №

Инв. № подл. | Подпись и дата | Взам. инв. №

ТП 503-4-43.86 - КЖ

ГИП	Шинкер		Автотранспортное предприятие на 650 грузовых автомобилей-такси с закрытыми стоянками
Н. контр.	Сенчукова		
Нач. отд.	Чистяев		Производственный корпус
Гл. спец.	Рубан		
Ст. техн.	Волкова		
Рук. гр.	Гаврилец		Спецификация элементов к схемам расположения конструкций на листе 12
Инж.	Кривчик		

Стадия: Р | Лист: 7 | Листов: 14

ГПИ Продтоторг

ТИПОВОЙ ПРОЕКТ 503-4-43.86 АЛЬБОМ I

Схемы расположения плит перекрытия антресолей на отм. 3,000

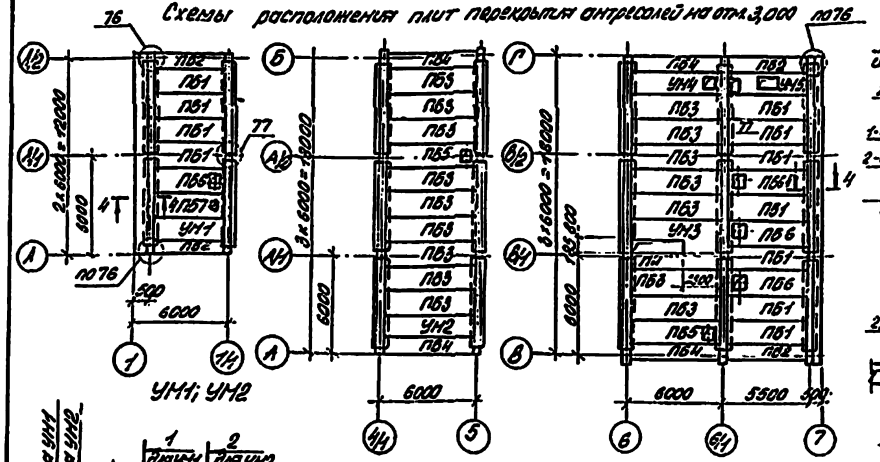

1-1; 2-2

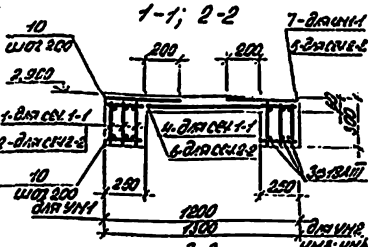

3-3

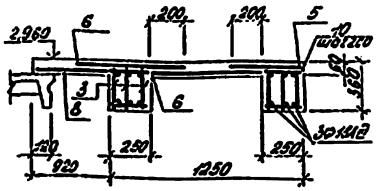

Спецификация элементов к схемам расположения плит перекрытия антресолей на отм. 3,000

Марка поз.	Обозначение	Наименование	Кол.	Масса ед.кг	Примечание
		Плиты			
ПВ1	1.042-1, вып.1	ПГ4-2АтVIIт	11	1730	
ПВ2	1.042-1, вып.1	ПБ6-2АтVIIт	4	1300	
ПВ3	1.042-1, вып.1	ПБ3-2АтVIIт	15	1880	
ПВ4	1.042-1, вып.1	ПБ5-2АтVIIт	5	1490	
ПВ5	ТП 503-4-13.86 альбом VII	ПГ3-2АтVIIт-а	2	1880	
ПВ6	ТП 503-4-43.86 альбом VII	ПГ4-2АтVIIт-а	4	1730	
ПВ7	ТП 503-4-43.86 альбом VII	ПГ4-2АтVIIт-б	1	1730	
		Участки монолитные			
УН1	лист 15	УН1	1		
УН2	лист 15	УН2	1		
УН3	лист 15	УН3	1		
УН4	лист 15	УН4	1		
УН5	лист 15	УН5	1		
		Изделие соединительное			
МС-45	1.020-1/83, вып. 7-1	МС-45	16	2,76	

УН1; УН2

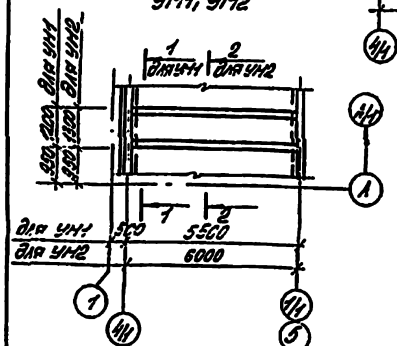

УН4

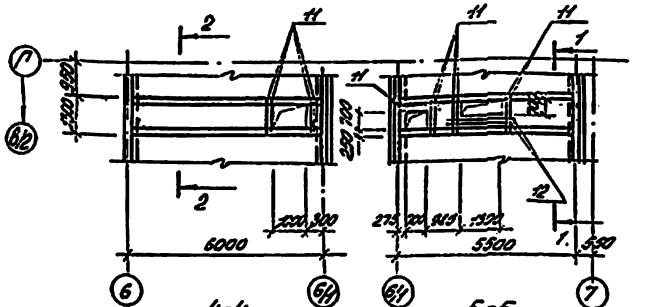

УН5

УН3

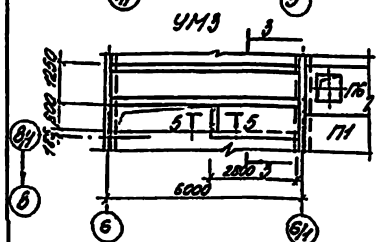

4-4

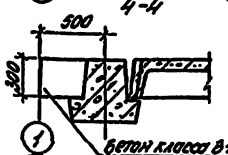

5-5

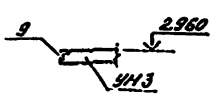

Спецификация УН1 ÷ УН5

Марка поз.	Поз.	Обозначение	Наименование	Кол. на испол. УН1	УН2	УН3	УН4	УН5	Отд. 4-0	Примечание
			Документация							
			Сборочный чертеж	X	X	X	X	X	X	
			Сборочные единицы							
			Коркосы плоские							
КР	1	ТП 503-4-43.86 альбом VII	КР1	6	—	—	—	6	—	
КР	2	ТП 503-4-43.86 альбом VII	КР2	—	6	—	6	—	—	
КР	3	ТП 503-4-43.86 альбом VII	КР3	—	—	6	—	—	—	
			Сетки арматурные							
	4	ГОСТ 8478-81	С-4	1	—	—	—	1	—	
	5	ГОСТ 8478-81	С-5	—	2	1	2	—	—	
	6	ГОСТ 8478-81	С-6	—	1	2	1	—	—	
	7	ГОСТ 8478-81	С-7	2	—	—	—	2	—	
	8	ГОСТ 8478-81	С-8	—	—	1	—	—	—	
МЗ	9	ТП 503-4-43.86 альбом VII	Изделие закладное МН1	—	—	0.8	—	—	—	Н
			Детали							
К2	10	лист 15	ФВАт ГОСТ 5781-82* ℓ=220	100	120	120	120	138	—	0,05кг
К2	11	лист 15	ФВАIII ГОСТ 5781-82* ℓ=1250	—	—	—	4	8	—	0,49кг
К2	12	лист 15	ФВАIII ГОСТ 5781-82* ℓ=1800	—	—	—	—	2	—	0,70кг
			Мотесиолы							
			Бетон класса В15	1,09	1,63	1,45	1,19	0,92	3,15	м³

Ведомость расхода стали на элемент, кг

Марка элемента	Изделия арматурные: Арматура класса AI ГОСТ 5781-82* ⌀6		AIII ГОСТ 5781-82* ⌀8	⌀10	⌀18		BpI ГОСТ 6727-80 ⌀4		Всего	Общий расход
УН1	13,12	13,12	17,54	19,26	62,16	98,96	5,61	5,61	117,69	119,69
УН2	16,44	16,44	19,97	24,12	68,16	102,25	6,16	6,16	131,45	131,45
УН3	16,18	16,18	21,17	24,12	68,16	103,45	6,65	6,65	147,28	147,28
УН4	16,44	16,44	21,33	24,12	68,16	113,61	6,16	6,16	133,41	133,41
УН5	15,12	15,12	22,86	19,26	62,16	103,25	5,61	5,61	120,58	129,56

1. При монтаже плит руководствоваться указаниями серии 1.042-1, вып.1 и СНиП III-16-80.
2. Узлы замоноличены по серии 1.020-1/83, вып. 6-1.
3. В местах устройства отверстий арматуру вырезать по месту и загнуть в тело плиты.
4. Нормативная равномерно-распределенная нагрузка на монолитные участки с учетом собственного веса принята: постоянная - 400кг/м², полная временная - 500кг/м².

Инв.№ подл. | Подп. и дата | Взам.инв.№

Привязан

Инв.№

ТП 503-4-43.86 - КН

Автотранспортное предприятие на 650 легковых автомобилей-такси с закрытой стоянкой

Производственный корпус

Стадия: Р | Лист: 15 | Листов: 17

Схемы расположения плит перекрытия антресолей на отм. 3,000

Госкомархитектура Госстроя СССР ГПИ и НИИ Гражданпроект Союзпроектавтотранс (СПРОАВТОТРАНС)

Гип Ильков | Нач.отд. Гринберг | Рук.гр. Дубов | Гл.спец. Волков | Рук.зад. Шостак | Инж. Кочетков

ТИПОВОЙ ПРОЕКТ 503-4-43.86 АЛЬБОМ I.

Схема расположения плит покрытия

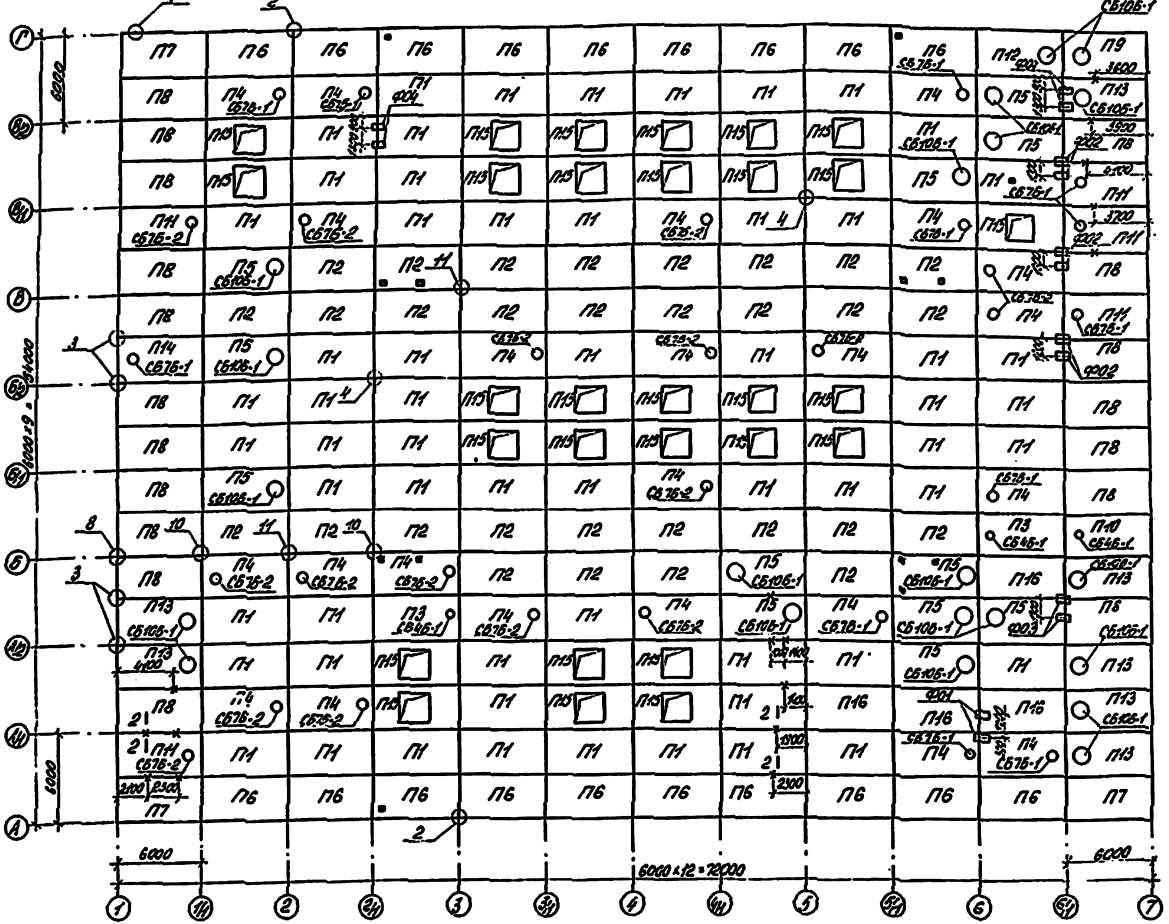

1-1

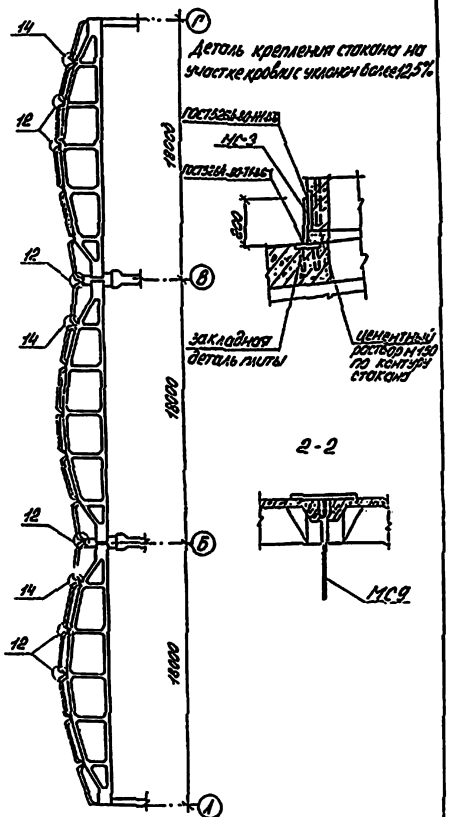

2-2

1. При монтаже сборных железобетонных конструкций руководствоваться указаниями ГОСТ 22701.0-77* ÷ ГОСТ 22701.2-77* и серии 1.465.-10 "52. Вып 1.
2. Отверстия 150х150 пробить по месту в увязке с сантехнической частью проекта (отверстия, обозначенные знаком ●).
3. Все узлы замаркированы по серии 2.460-2, вып 2.
4. Узлы крепления стаканов к плитам см. серии 2.460-14, вып 0 и 2.460-15, вып 0. Верх стакана должен быть строго горизонтальным.
5. Спецификацию элементов к схеме расположения плит покрытия см. лист 17.
6. Отверстия в плитах зенитных фонарей показаны условно.
7. До заливки швов заложить детали МС 9 (на плане отмечены знаком х).

Привязан

Инв. № подл. | Подпись и дата | Взам. инв. №

ГИП	Альчер		ТП 503-4-43.86-КЖ		
Н. контр.	Сапожков		Автопарковочное предприятие на 650 легковых автомобилей-такси с закрытой стоянкой		
Нач. отд.	Гольман		Производственный корпус	Стадия	Лист	Листов
Гл. инж.	Рыбак			РП	16	
Гл. спец.	Волков		Схема расположения плит покрытия	Минавтотранс РСФСР ГИПРАВТОТРАНС Ростовский филиал	
Рук. гр.	Лобачев				
Исп.	Сабуч				

Типовой проект 503-4-43.86 Альбом I.

Спецификация элементов к схеме расположения плит покрытия

Марка, поз.	Обозначение	Наименование	Кол.	Масса ед., кг	Примечание
		$t = -20°C$			
		снег – II район			
П1	ГОСТ 22701.1-77*; 1.465.1-12/82, вып.1	1ПГ-1АтVIT-1Х0ЛХ-4ООП	60	2650	
П2	ГОСТ 22701.1-77*; 1.465.1-12/82, вып.1	1ПГ-2АтVIT-1Х0ЛХ-4ООП	30	2650	
П3	ГОСТ 22701.2-77*; 1.465.1-12/82, вып.1	1ПВ4-2АтVIT-1Х0ЛХ-4ООП	2	3300	
П4	ГОСТ 22701.2-77*; 1.465.1-12/82, вып.1	1ПВ7-2АтVIT-1Х0ЛХ-4ООП	23	3200	
П5	ГОСТ 22701.2-77*; 1.465.1-12/82, вып.1	1ПВ10-2АтVIT-1Х0ЛХ-4ООП	12	3600	
П6	ТП 503-4-43.86 Альбом IV	1ПГ-2АтVIT-1Х0ЛХ-4ООП-а	19	2650	
П7	ТП 503-4-43.86 Альбом IV	1ПГ-2АтVIT-1Х0ЛХ-4ООП-б	3	2650	
П8	ТП 503-4-43.86 Альбом IV	1ПГ-2АтVIT-1Х0ЛХ-4ООП-в	18	2650	
П9	ТП 503-4-43.86 Альбом IV	1ПВ10-2АтVIT-1Х0ЛХ-4ООП-а	1	3600	
П10	ТП 503-4-43.86 Альбом IV	1ПВ4-2АтVIT-1Х0ЛХ-4ООП-а	1	3300	
П11	ТП 503-4-43.86 Альбом IV	1ПВ7-2АтVIT-1Х0ЛХ-4ООП-а	5	3200	
П12	ТП 503-4-43.86 Альбом IV	1ПВ10-2АтVIT-1Х0ЛХ-4ООП-б	1	3600	
П13	ТП 503-4-43.86 Альбом IV	1ПВ10-2АтVIT-1Х0ЛХ-4ООП-в	7	3600	
П14	ТП 503-4-43.86 Альбом IV	1ПВ7-2АтVIT-1Х0ЛХ-4ООП-б	1	3200	
П15	ГОСТ 22701.4-77*	1ПЭ-1АтVIT	29	2300	
П16	ГОСТ 22701.3-77*	1ПЛ-2АтVIT	4	1750	
		$t = -30°C$,			
		снег – III район			
П1	ГОСТ 22701.1-77*; 1.465.1-12/82, вып.1	1ПГ-2АтVIT-1Э0ЛХ-4ООП	60	2650	
П2	ГОСТ 22701.1-77*; 1.465.1-12/82, вып.1	1ПГ-2АтVIT-1Э0ЛХ-4ООП	30	2650	
П3	ГОСТ 22701.2-77*; 1.465.1-12/82, вып.1	1ПВ4-2АтVIT-1Э0ЛХ-4ООП	2	3300	
П4	ГОСТ 22701.2-77*; 1.465.1-12/82, вып.1	1ПВ7-2АтVIT-1Э0ЛХ-4ООП	23	3200	
П5	ГОСТ 22701.2-77*; 1.465.1-12/82, вып.1	1ПВ10-2АтVIT-1Э0ЛХ-4ООП	12	3600	
П6	ТП 503-4-43.86 Альбом IV	1ПГ-2АтVIT-1Э0ЛХ-4ООП-а	19	2650	
П7	ТП 503-4-43.86 Альбом IV	1ПГ-3АтVIT-1Э0ЛХ-4ООП-б	3	2650	
П8	ТП 503-4-43.86 Альбом IV	1ПГ-2АтVIT-1Э0ЛХ-4ООП-б	18	2650	
П9	ТП 503-4-43.86 Альбом IV	1ПВ10-3АтVIT-1Э0ЛХ-4ООП-а	1	3600	
П10	ТП 503-4-43.86 Альбом IV	1ПВ4-2АтVIT-1Э0ЛХ-4ООП-а	1	3300	
П11	ТП 503-4-43.86 Альбом IV	1ПВ7-2АтVIT-1Э0ЛХ-4ООП-а	5	3200	
П12	ТП 503-4-43.86 Альбом IV	1ПВ10-2АтVIT-1Э0ЛХ-4ООП-б	1	3600	
П13	ТП 503-4-43.86 Альбом IV	1ПВ10-2АтVIT-1Э0ЛХ-4ООП-в	7	3600	
П14	ТП 503-4-43.86 Альбом IV	1ПВ7-2АтVIT-1Э0ЛХ-4ООП-б	1	3200	
П15	ГОСТ 22701.4-77*	1ПЭ-2АтVIT	29	2300	
П16	ГОСТ 22701.3-77*	1ПЛ-2АтVIT	4	1750	
		$t = -40°C$			
		снег – IV район			
П1	ГОСТ 22701.1-77*; 1.465.1-12/82, вып.1	1ПГ-2АтVIT-2Э0ЛХ-4ООП	60	2650	

Продолжение

Марка, поз.	Обозначение	Наименование	Кол.	Масса ед., кг	Примечание
П2	ГОСТ 22701.1-77*; 1.465.1-12/82, вып.1	1ПГ-3АтVIT-2Э0ЛХ-4ООП	30	2650	
П3	ГОСТ 22701.2-77*; 1.465.1-12/82, вып.1	1ПВ4-3АтVIT-2Э0ЛХ-4ООП	2	3300	
П4	ГОСТ 22701.2-77*; 1.465.1-12/82, вып.1	1ПВ7-3АтVIT-2Э0ЛХ-4ООП	23	3200	
П5	ГОСТ 22701.2-77*; 1.465.1-12/82, вып.1	1ПВ10-3АтVIT-2Э0ЛХ-4ООП	12	3600	
П6	ТП 503-4-43.86 Альбом IV	1ПГ-3АтVIT-2Э0ЛХ-4ООП-а	19	2650	
П7	ТП 503-4-43.86 Альбом IV	1ПГ-3АтVIT-2Э0ЛХ-4ООП-б	3	2650	
П8	ТП 503-4-43.86 Альбом IV	1ПГ-3АтVIT-2Э0ЛХ-4ООП-в	18	2650	
П9	ТП 503-4-43.86 Альбом IV	1ПВ10-3АтVIT-2Э0ЛХ-4ООП-а	1	3600	
П10	ТП 503-4-43.86 Альбом IV	1ПВ4-3АтVIT-2Э0ЛХ-4ООП-а	1	3300	
П11	ТП 503-4-43.86 Альбом IV	1ПВ7-3АтVIT-2Э0ЛХ-4ООП-а	5	3200	
П12	ТП 503-4-43.86 Альбом IV	1ПВ10-3АтVIT-2Э0ЛХ-4ООП-б	1	3600	
П13	ТП 503-4-43.86 Альбом IV	1ПВ10-3АтVIT-2Э0ЛХ-4ООП-в	7	3600	
П14	ТП 503-4-43.86 Альбом IV	1ПВ7-3АтVIT-2Э0ЛХ-4ООП-б	1	3200	
П15	ГОСТ 22701.4-77*	1ПЭ3-2АтVII-2	29	2450	
П16	ГОСТ 22701.3-77*	1ПЛ-3АтVIT	4	1750	
		$t = -20°C$–$30°C$ – $40°C$			
		снег II, III, IV район			
		стаканы			
СБ46-1	1.494-24, вып.1	СБ46-1	3	160	
СБ75-1	1.494-24, вып.1	СБ75-1	12	320	
СБ75-2	1.494-24, вып.1	СБ75-2	17	320	
СБ105-1	1.494-24, вып.1	СБ105-1	21	280	
		Фундаменты под оборудование			
Ф01	лист 17	Ф01	2		
Ф02	лист 17	Ф02	6		
Ф03	лист 17	Ф03	2		
Ф04	лист 17	Ф04	4		
		Изделия соединительные			
ММ-34	1.400-7	ММ-34	12	2,0	
ММ-48	1.400-7	ММ-48	18	1,1	
ММ-51	1.400-7	ММ-51	12	1,4	
МС1	2.460-15, вып.0	МС1	84	0,4	
МС-3	лист 16	Сталь 5Б-8 ВСт3пс2 ГОСТ 380-94*	128	0,75	
Анкер	лист 17	Ф8АIII ГОСТ 5781-82* $\ell = 650$	42	0,25	
МС9	ТП 503-4-43.86 Альбом IV	МС9	16	6,72	
		$t = -40°C$			
		Изделия соединительные			
МС2	ГОСТ 22701.7-81	МС2	56	22,6	

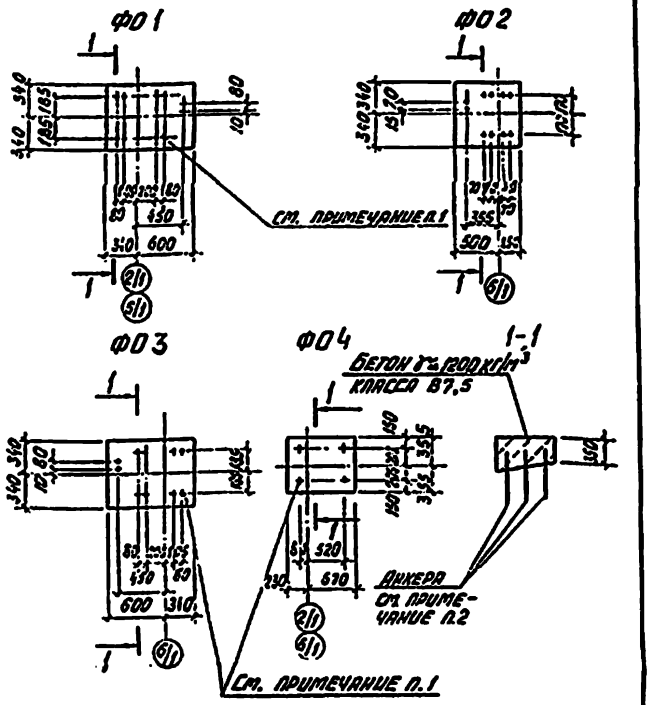

1. Колодцы для анкеров сверлить при монтаже оборудования.
2. При заливке швов установить анкера Ф8АIII для крепления фундаментов под оборудование. Длина анкера $\ell = 650$ мм.
3. В марке плит 3х4,5 „Д" означает утеплитель-керамзитобетон, „Н" – пароизоляция из рубероида.

Привязан

Инв. №

		ТП 503-4-43.86 – КЖ	
ГИП	Фунжер	Автотранспортное предприятие на 650 грузовых автомобилей-такси с закрытой стоянкой	
Н. контр.	Сливкер	Производственный корпус	Стадия: РП; Лист: 17; Листов:
Нач. отд.	Рубанов		
Гл. инж.	Гусев		
Гл. спец.	Волков	Спецификация к схеме расположения плит покрытия. Сундаменты 6.01-604	ГИПРОАВТОТРАНС
Рук. гр.	Яворенко		
Инв. № подл.			

ТИПОВОЙ ПРОЕКТ 503-4-43.86 АЛЬБОМ I.

Схема расположения панелей стен по оси А

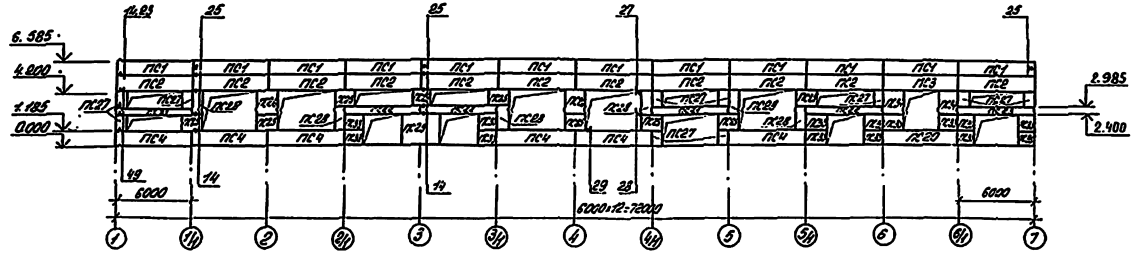

Схема расположения панелей стен по оси Г

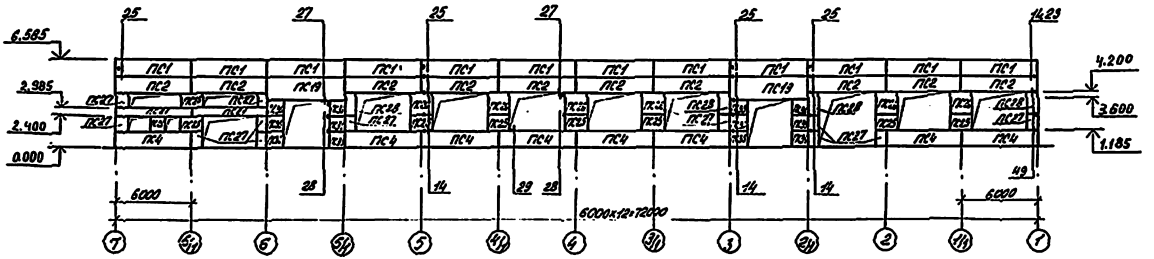

Схема расположения стоек, насадок торцового фахверка по осям 1;7

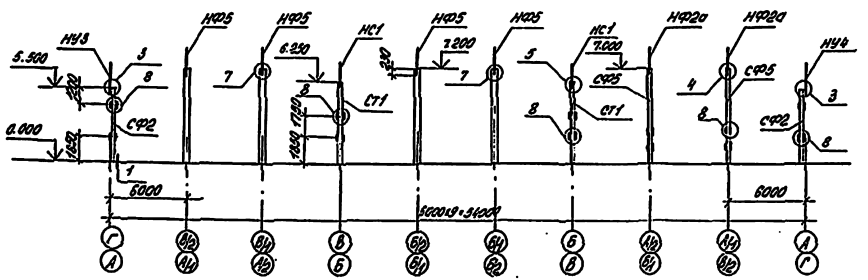

Прибязан			
Инв. №			
ГИП	Фомкер		ТП 503-4-43.86 – КЖ
Н.контр.	Ванковская		Автотранспортное предприятие на 650 легковых автомобилей-такси с закрытой стоянкой
Нач.отд.	Пашкевич		Производственный корпус
Гл.конс.	Рубан		Стадия: РП; Лист: 18; Листов:
Гл.спец.	Фоинов		Схемы расположения панелей стен по осям А,Г; стоек, насадок торцового фахверка по осям 1;7.
Рук.гр.	Лобенко		Г.ИПР АВТОТРАНС Ростовский филиал
Инж.	Морова		

Инв.№ подл. | Подпись и дата | Взам.инв.№

ТИПОВОЙ ПРОЕКТ 503-4-43.86 АЛЬБОМ I.

Схема расположения панелей стен по оси 1

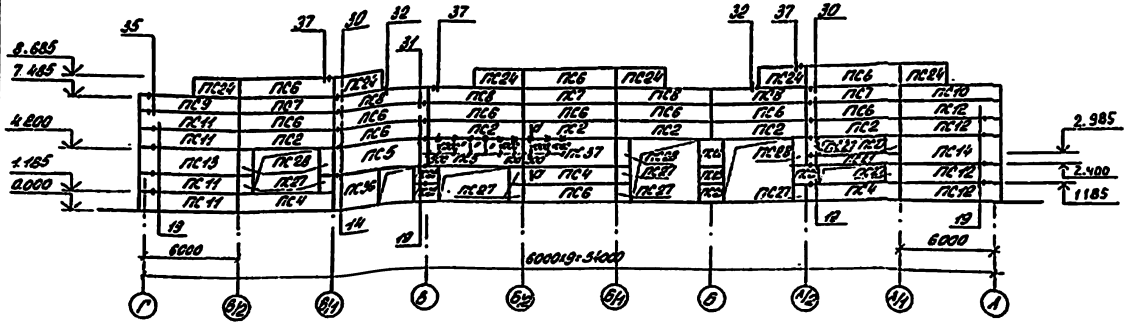

Схема расположения панелей стен по оси 7

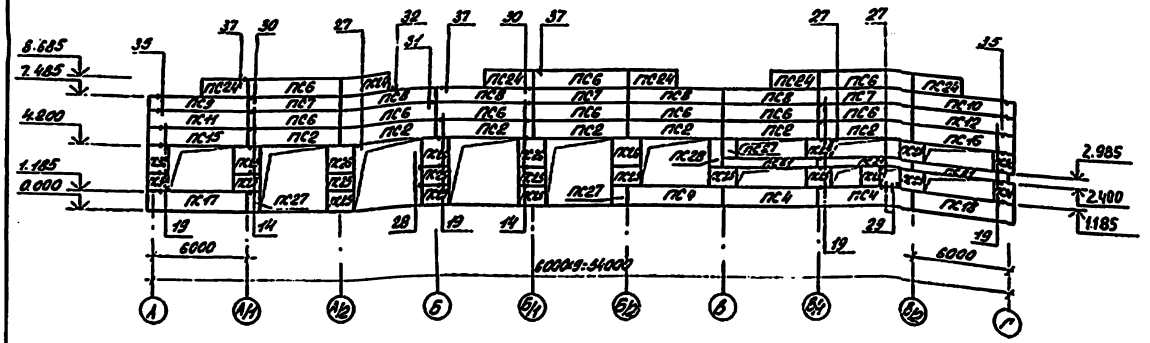

1. Панели приняты из легкого бетона $\gamma = 900$ кг/м^3.
2. Все узлы замаркированы по серии 1.030.1-1, вып. 3-3.
3. Вертикальные и горизонтальные швы выполнять по узлам 56, 57 серии 1.030.1-1, вып. 3-3.
4. Монтаж стеновых панелей вести в соответствии с указаниями серий 1.030.1-1 вып 0-0, вып. 0-3 и СНиП III-16-80.
5. При изготовлении панелей наружные поверхности выполнять с полимерцементным покрытием.
6. В местах, отмеченных знаком X, при монтаже панелей в шов заложить ∠125×10 ℓ=200, см. сечение а-а.

а-а

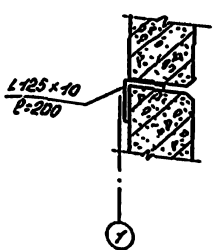

Спецификация элементов к схемам расположения панелей стен

Марка, поз	Обозначение	Наименование	Кол.	Масса ед.кг	Примечание
		1-20°С; I ветровой район			
		Панели стен			
ПС1	1.030.1-1, вып.1-1 ч.I	ПС60.12.20-2.л-34	24	1140	
ПС5	1.030.1-1, вып.1-1 ч.I	ПС60.18.20-1. л-37	2	2620	
ПС6	1.030.1-1, вып.1-1 ч.I	ПС60.12.20-2. л-31	22	1140	
ПС7	1.030.1-1, вып.1-1 ч.I	ПС60.9.20-2. л-31	6	1310	
ПС8	1.030.1-1, вып.1-1 ч.I	ПС60.9.20-2. л-36	8	1310	
ПС9	1.030.1-1, вып.1-1 ч.I	ПС62,5.9.20-2. л-136	2	1370	
ПС10	1.030.1-1, вып.1-1 ч.I	ПС62,5.9.20-2. л-2.36	2	1370	
ПС11	1.030.1-1, вып.1-1 ч.I	ПС62,5.12.20-2. л-1.31	5	1810	
ПС12	1.030.1-1, вып.1-1 ч.I	ПС62,5.12.20-2. л-2.31	5	1810	
ПС13	1.030.1-1, вып.1-1 ч.I	ПС62,5.18.20-1. л-1.31	1	2720	
ПС14	1.030.1-1, вып.1-1 ч.I	ПС62,5.12.20-1. л-2.31	1	2720	
ПС19	1.030.1-1, вып.1-1 ч.I	ПС60.18.20-3. л-42	2	2620	
ПС21	1.030.1-1, вып.1-1 ч.I	ПС60.6.25-6. л-38	8	1080	
ПС22	1.030.1-1, вып.1-1 ч.I	ПС60.6.25-6. л-48.36	3	1380	
ПС23	1.030.1-1, вып.1-1 ч.I	ПС60.6.25-6. л-1236	1	1080	
ПС26	1.030.1-1, вып.1-1 ч.I	ПС30.12.20-6. л-57	12	870	
ПС25	1.030.1-1, вып.1-1 ч.II	2ПС12.12.20- л-59	37	340	
ПС26	1.030.1-1, вып.1-1 ч.II	2ПС12.18.20- л-59	14	520	
ПС27	1.030.1-1, вып.1-1 ч.II	2ПС6.12.20- л-60	35	170	
ПС28	1.030.1-1, вып.1-1 ч.II	2ПС6.18.20- л-60	15	260	
ПС29	1.030.1-1, вып.1-1 ч.II	2ПС30.24.20- л-57	1	1720	
ПС30	1.030.1-1, вып.1-1 ч.II	2ПС8.12.20 - л-1.72	2	230	
ПС31	1.030.1-1, вып.1-1 ч.II	2ПС8.12.20 - л-2.72	1	250	
ПС32	1.030.1-1, вып.1-1 ч.II	2ПС8.18.20 - л-2.72	1	340	
ПС33	ТП 503-4-43.86 альбом IV	2ПС15.12.20 - л-а	10	450	
ПС34	ТП 503-4-43.86 альбом IV	2ПС15.18.20 - л-а	2	650	
ПС35	ТП 503-4-43.86 альбом IV	2ПС12.12.20 - л-а	16	340	
ПС36	ТП 503-4-43.86 альбом IV	2ПС30.24.20 - л-а	1	1720	
ПС37	1.030.1-1, вып.1-1 ч.I	ПС60.18.20-1. л-31	1	2620	

Привязан

Инв. №

			ТП 503-4-43.86 КЖ		
ГИП	Фомин		Экспериментальное предприятие по производству бетонных изделий для сборных железобетонных конструкций		
Н.контр.	Пономарев		Производственный корпус	Стадия: Р	Лист: 19	Листов:
Нач.отд.	Гольнев				
Гл.инж.	Альбом				
Гл.спец.	Зонов		Схемы расположения панелей стен по осям 1,7	Главтюменьстройпроект Госстроя СССР	
Рук.гр.	Иванов				
Инж.	Мокеев				

Инв. № подл. | Подпись и дата | Взам. инв. №

ТИПОВОЙ ПРОЕКТ 503-4-43.86 АЛЬБОМ I

Спецификация элементов к схемам расположения панелей стен на листах 18, 19

Продолжение

Марка, поз.	Обозначение	Наименование	Кол.	Масса ед., кг	Примечание
		t=-20°С; I, II ветровой район			
		Панели стен			
ПС2	1.030.1-1, вып.1-1 ч.I	ПС60.12.2.0-2.Л-37	34	1740	
ПС3	1.030.1-1, вып.1-1 ч.I	ПС60.12.2.0-2.Л-48	1	1740	
ПС4	1.030.1-1, вып.1-1 ч.I	ПС60.12.2.0-2.Л-36	20	1740	
ПС15	1.030.1-1, вып.1-1 ч.I	ПС62.5.12.2.0-2.Л-1.37	1	1810	
ПС16	1.030.1-1, вып.1-1 ч.I	ПС62.5.12.2.0-2.Л-2.37	1	1810	
ПС17	1.030.1-1, вып.1-1 ч.I	ПС62.5.12.2.0-2.Л-1.36	1	1810	
ПС18	1.030.1-1, вып.1-1 ч.I	ПС62.5.12.2.0-2.Л-2.36	1	1810	
ПС20	1.030.1-1, вып.1-1 ч.I	ПС60.12.2.0-2.Л-47	1	1740	
		t=-20°С; III ветровой район			
		Панели стен			
ПС2	1.030.1-1, вып.1-1 ч.I	ПС60.12.2.0-4.Л-37	34	1760	
ПС3	1.030.1-1, вып.1-1 ч.I	ПС60.12.2.0-4.Л-48	1	1760	
ПС4	1.030.1-1, вып.1-1 ч.I	ПС60.12.2.0-4.Л-36	20	1760	
ПС15	1.030.1-1, вып.1-1 ч.I	ПС62.5.12.2.0-4.Л-1.37	1	1840	
ПС16	1.030.1-1, вып.1-1 ч.I	ПС62.5.12.2.0-4.Л-2.37	1	1840	
ПС17	1.030.1-1, вып.1-1 ч.I	ПС62.5.12.2.0-4.Л-1.36	1	1840	
ПС18	1.030.1-1, вып.1-1 ч.I	ПС62.5.12.2.0-4.Л-2.36	1	1840	
ПС20	1.030.1-1, вып.1-1 ч.I	ПС60.12.2.0-4.Л-47	7	1760	
		t=-30°С; I, II, III ветровой район			
		Панели стен			
ПС1	1.030.1-1, вып.1-1 ч.I	ПС60.12.2.5-3.Л-34	24	2120	
ПС2	1.030.1-1, вып.1-1 ч.I	ПС60.12.2.5-3.Л-37	34	2120	
ПС3	1.030.1-1, вып.1-1 ч.I	ПС60.12.2.5-3.Л-48	1	2120	
ПС4	1.030.1-1, вып.1-1 ч.I	ПС60.12.2.5-3.Л-36	20	2120	
ПС5	1.030.1-1, вып.1-1 ч.I	ПС60.18.2.5-2.Л-37	2	3190	
ПС6	1.030.1-1, вып.1-1 ч.I	ПС60.12.2.5-3.Л-31	22	2120	
ПС7	1.030.1-1, вып.1-1 ч.I	ПС60.9.2.5-2.Л-31	6	1600	
ПС8	1.030.1-1, вып.1-1 ч.I	ПС60.9.2.5-2.Л-36	8	1600	
ПС9	1.030.1-1, вып.1-1 ч.I	ПС63.9.2.5-2.Л-1.36	2	1680	
ПС10	1.030.1-1, вып.1-1 ч.I	ПС63.9.2.5-2.Л-2.36	2	1680	
ПС11	1.030.1-1, вып.1-1 ч.I	ПС63.12.2.5-3.Л-1.31	5	2230	
ПС12	1.030.1-1, вып.1-1 ч.I	ПС63.12.2.5-3.Л-2.31	5	2230	
ПС13	1.030.1-1, вып.1-1 ч.I	ПС63.18.2.5-2.Л-1.31	1	3350	
ПС14	1.030.1-1, вып.1-1 ч.I	ПС63.18.2.5-2.Л-2.31	1	3350	
ПС15	1.030.1-1, вып.1-1 ч.I	ПС63.12.2.5-3.Л-1.37	1	2230	
ПС16	1.030.1-1, вып.1-1 ч.I	ПС63.12.2.5-3.Л-2.37	1	2230	
ПС17	1.030.1-1, вып.1-1 ч.I	ПС63.12.2.5-3.Л-1.36	1	2230	
ПС18	1.030.1-1, вып.1-1 ч.I	ПС63.12.2.5-3.Л-2.37	1	2230	
ПС19	1.030.1-1, вып.1-1 ч.I	ПС60.18.2.5-4.Л-42	2	3210	
ПС20	1.030.1-1, вып.1-1 ч.I	ПС60.12.2.5-3.Л-47	1	2120	
ПС21	1.030.1-1, вып.1-1 ч.I	ПС60.6.2.5-6.Л-38	8	1080	
ПС22	1.030.1-1, вып.1-1 ч.I	ПС60.6.2.5-6.Л-48.36	3	1080	
ПС23	1.030.1-1, вып.1-1 ч.I	ПС60.6.2.5-6.Л-42.36	1	1080	
ПС24	1.030.1-1, вып.1-1 ч.I	ПС30.12.2.5-6.Л-57	12	1060	
ПС25	1.030.1-1, вып.1-1 ч.II	2ПС12.12.2.5-Л-59	37	420	
ПС26	1.030.1-1, вып.1-1 ч.II	2ПС12.18.2.5-Л-59	14	630	
ПС27	1.030.1-1, вып.1-1 ч.II	2ПС6.12.2.5-Л-60	35	210	

Продолжение

Марка, поз.	Обозначение	Наименование	Кол.	Масса ед., кг	Примечание
ПС28	1.030.1-1, вып.1-1 ч.II	2ПС6.18.2.5-Л-60	15	320	
ПС29	1.030.1-1, вып.1-1 ч.II	2ПС30.24.2.5-Л-57	1	2100	
ПС30	1.030.1-1, вып.1-1 ч.II	2ПС9.12.2.5-Л-1.72	2	320	
ПС31	1.030.1-1, вып.1-1 ч.II	2ПС9.12.2.5-Л-2.72	1	320	
ПС32	1.030.1-1, вып.1-1 ч.II	2ПС9.18.2.5-Л-2.72	1	470	
ПС33	ТП503-4-43.86 Альбом IV	2ПС15.12.2.5-Л-а	10	530	
ПС34	ТП503-4-43.86 Альбом IV	2ПС15.18.2.5-Л-а	2	790	
ПС35	ТП503-4-43.86 Альбом IV	2ПС12.12.2.5-Л-а	16	420	
ПС36	ТП503-4-43.86 Альбом IV	2ПС30.24.2.5-Л-а	1	2100	
ПС37	1.030.1-1, вып.1-1 ч.I	ПС60.18.2.5-2.Л-31	1	3190	
		t=-40°С; I, II, III ветровой район			
		Панели стен			
ПС1	1.030.1-1, вып.1-1 ч.I	ПС60.12.3.0-3.Л-34	24	2510	
ПС2	1.030.1-1, вып.1-1 ч.I	ПС60.12.3.0-3.Л-37	34	2510	
ПС3	1.030.1-1, вып.1-1 ч.I	ПС60.12.3.0-3.Л-48	1	2510	
ПС4	1.030.1-1, вып.1-1 ч.I	ПС60.12.3.0-3.Л-36	20	2510	
ПС5	1.030.1-1, вып.1-1 ч.I	ПС60.18.3.0-2.Л-37	2	3760	
ПС6	1.030.1-1, вып.1-1 ч.I	ПС60.12.3.0-3.Л-31	22	2510	
ПС7	1.030.1-1, вып.1-1 ч.I	ПС60.9.3.0-6.Л-31	6	1910	
ПС8	1.030.1-1, вып.1-1 ч.I	ПС60.9.3.0-6.Л-36	8	1910	
ПС9	1.030.1-1, вып.1-1 ч.I	ПС63.5.9.3.0-6.Л-1.36	2	2000	
ПС10	1.030.1-1, вып.1-1 ч.I	ПС63.5.9.3.0-6.Л-2.36	2	2000	
ПС11	1.030.1-1, вып.1-1 ч.I	ПС63.5.12.3.0-3.Л-1.31	5	2660	
ПС12	1.030.1-1, вып.1-1 ч.I	ПС63.5.12.3.0-3.Л-2.31	5	2660	
ПС13	1.030.1-1, вып.1-1 ч.I	ПС63.5.18.3.0-2.Л-1.31	1	3990	
ПС14	1.030.1-1, вып.1-1 ч.I	ПС63.5.18.3.0-2.Л-2.31	1	3990	
ПС15	1.030.1-1, вып.1-1 ч.I	ПС63.5.12.3.0-3.Л-1.37	1	2660	
ПС16	1.030.1-1, вып.1-1 ч.I	ПС63.5.12.3.0-3.Л-2.37	1	2660	
ПС17	1.030.1-1, вып.1-1 ч.I	ПС63.5.12.3.0-3.Л-1.36	1	2660	
ПС18	1.030.1-1, вып.1-1 ч.I	ПС63.5.12.3.0-3.Л-2.36	1	2660	
ПС19	1.030.1-1, вып.1-1 ч.I	ПС60.18.3.0-4.Л-42	2	3780	
ПС20	1.030.1-1, вып.1-1 ч.I	ПС60.12.3.0-3.Л-47	1	2510	
ПС21	1.030.1-1, вып.1-1 ч.I	ПС60.6.3.0-6.Л-38	8	1270	
ПС22	1.030.1-1, вып.1-1 ч.I	ПС60.6.3.0-6.Л-48.36	3	1270	
ПС23	1.030.1-1, вып.1-1 ч.I	ПС60.6.3.0-6.Л-42.36	1	1270	
ПС24	1.030.1-1, вып.1-1 ч.I	ПС30.12.3.0-6.Л-57	12	1250	
ПС25	1.030.1-1, вып.1-1 ч.II	2ПС12.12.3.0-Л-59	37	500	
ПС26	1.030.1-1, вып.1-1 ч.II	2ПС12.18.3.0-Л-59	14	750	
ПС27	1.030.1-1, вып.1-1 ч.II	2ПС6.12.3.0-Л-60	35	250	
ПС28	1.030.1-1, вып.1-1 ч.II	2ПС6.18.3.0-Л-60	15	370	
ПС29	1.030.1-1, вып.1-1 ч.II	2ПС30.24.3.0-Л-57	1	2490	
ПС30	1.030.1-1, вып.1-1 ч.II	2ПС9.3.12.3.0-Л-1.72	2	390	
ПС31	1.030.1-1, вып.1-1 ч.II	2ПС9.3.12.3.0-Л-2.72	1	390	
ПС32	1.030.1-1, вып.1-1 ч.II	2ПС9.3.18.3.0-Л-2.72	1	580	
ПС33	ТП503-4-43.86 Альбом IV	2ПС15.12.3.0-Л-а	10	620	
ПС34	ТП503-4-43.86 Альбом IV	2ПС15.18.3.0-Л-а	2	930	
ПС35	ТП503-4-43.86 Альбом IV	2ПС12.12.3.0-Л-а	16	500	
ПС36	ТП503-4-43.86 Альбом IV	2ПС30.24.3.0-Л-а	1	2490	
ПС37	1.030.1-1, вып.1-1 ч.I	ПС60.18.3.0-2.Л-31	1	3760	

Продолжение

Марка, поз.	Обозначение	Наименование	Кол.	Масса ед., кг	Примечание
		t=-20°, -30°, -40°С			
		I, II, III ветровой район			
		Стальные элементы			
		Стойки фахверка			
СФ2	1.030.1-1, вып.4-2	СФ2	4	300.4	
СФ5	1.030.1-1, вып.4-2	СФ5	4	373.8	
СТ1	ТП503-4-43.86 Альбом IV	СТ1	4	275.5	
		Насадки фахверка			
НУ3	1.030.1-1, вып.4-1	НУ3	2	43.0	
НУ4	1.030.1-1, вып.4-1	НУ4	2	43.0	
НФ5	1.030.1-1, вып.4-1	НФ5	8	46.3	
НС1	ТП503-4-43.86 Альбом IV	НС1	4	52.6	
НФ2а	ТП503-4-43.86 Альбом IV	НФ2а	4	50.8	
		Изделия соединительные			
Т3	1.030.1-1, вып.4-1	Т3	364	0.4	
Т5	1.030.1-1, вып.4-1	Т5	15	0.4	
Т8	1.030.1-1, вып.4-1	Т8	72	0.5	
Т19	1.030.1-1, вып.4-1	Т19	48	0.5	
Т24	1.030.1-1, вып.4-1	Т24	48	1.1	
Т25	1.030.1-1, вып.4-1	Т25	8	1.0	
		Лист 8×80×140 ГОСТ 19903-74*	194	0.7	
		Лист 18×140×140 ГОСТ 19903-74*	[illegible]	1.2	
		[18 ГОСТ 8240-72* ℓ=100	4	1.6	
		Полоса 20×70 ГОСТ 103-76* ℓ=70	16	0.8	
	ГОСТ 5915-70*	Гайка М24	16		
	ГОСТ 7798-70*	Болт М12	32		
	ГОСТ 5915-70*	Гайка М12	32		
	ГОСТ 11371-78*	Шайба М12	32		
	Лист 19	L 125×10 ГОСТ 8509-72* ℓ=200	9	3.82	

Привязан

Инв. №

ГИП	Финкер	
Н.контр.	Сахновская	
Нач.отд.	Пашинцев	
Гл.констр.	Рубан	
Гл.спец.	Воинов	
Рук.гр.	Лабренко	
Инж.	Морова	

ТП 503-4-43.86 - КЖ

Автотранспортное предприятие на 650 легковых автомобилей-такси с закрытой стоянкой

Производственный корпус

Стадия	Лист	Листов
РП	20	

Спецификация элементов к схемам расположения панелей стен

Минавтотранс РСФСР
ГИПРОАВТОТРАНС
Ростовский филиал

Инв. № подл. | Подпись и дата | Взам. инв. №

Схемы расположения панелей перегородок

по оси 1/1

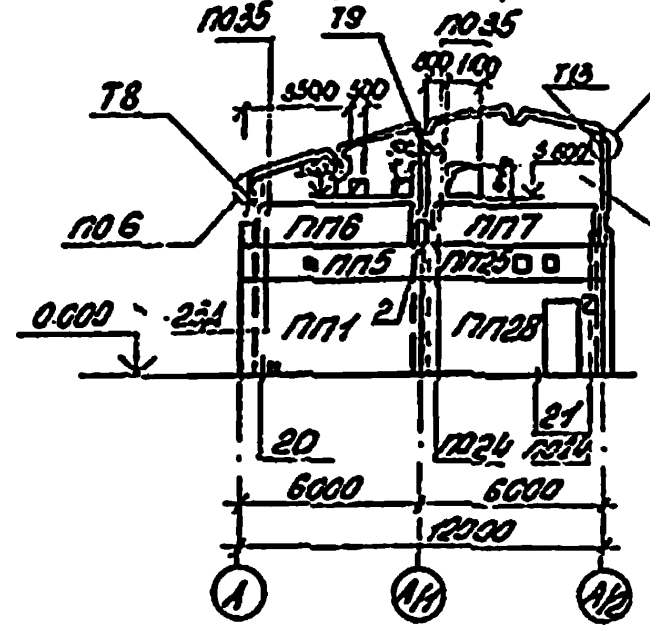

по оси 2

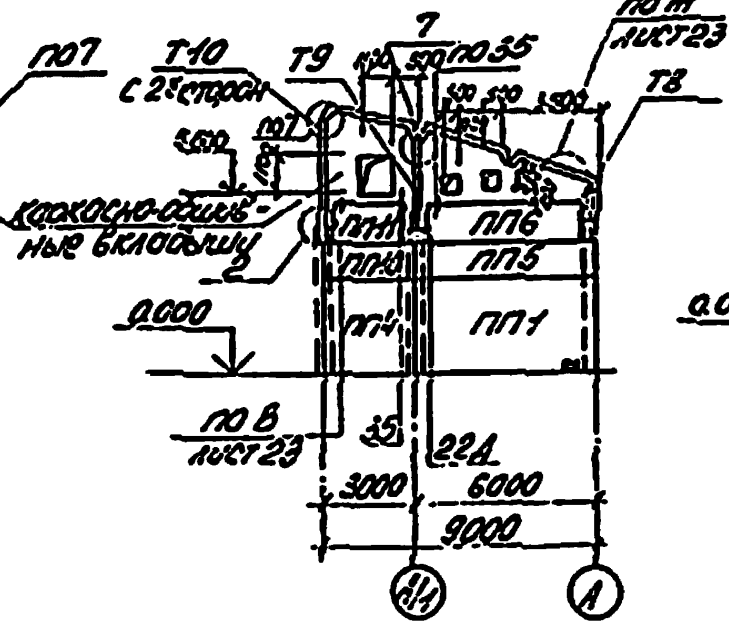

по оси 2/1

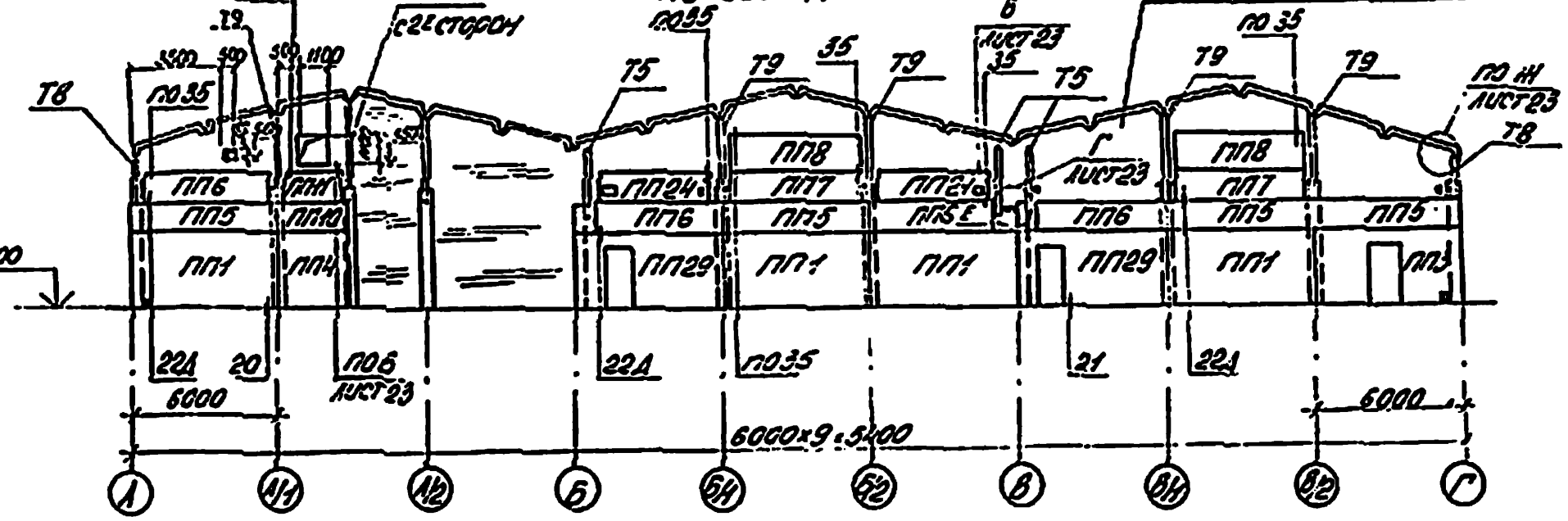

по оси 3

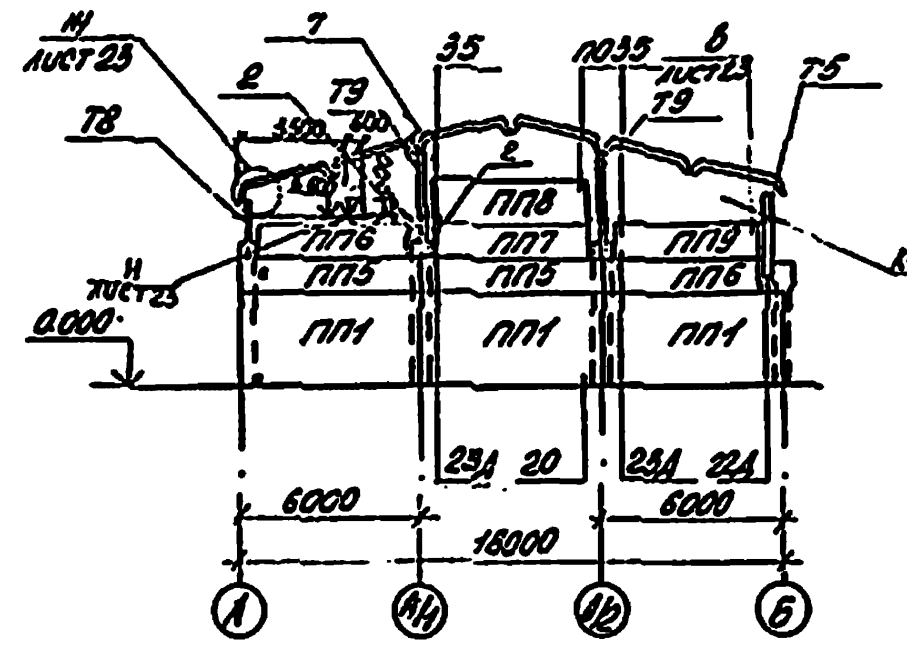

по оси 4/1

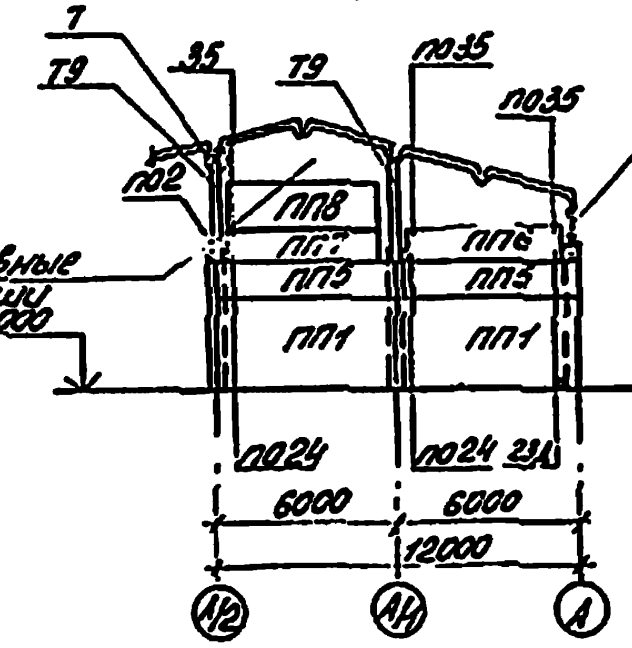

по оси 6

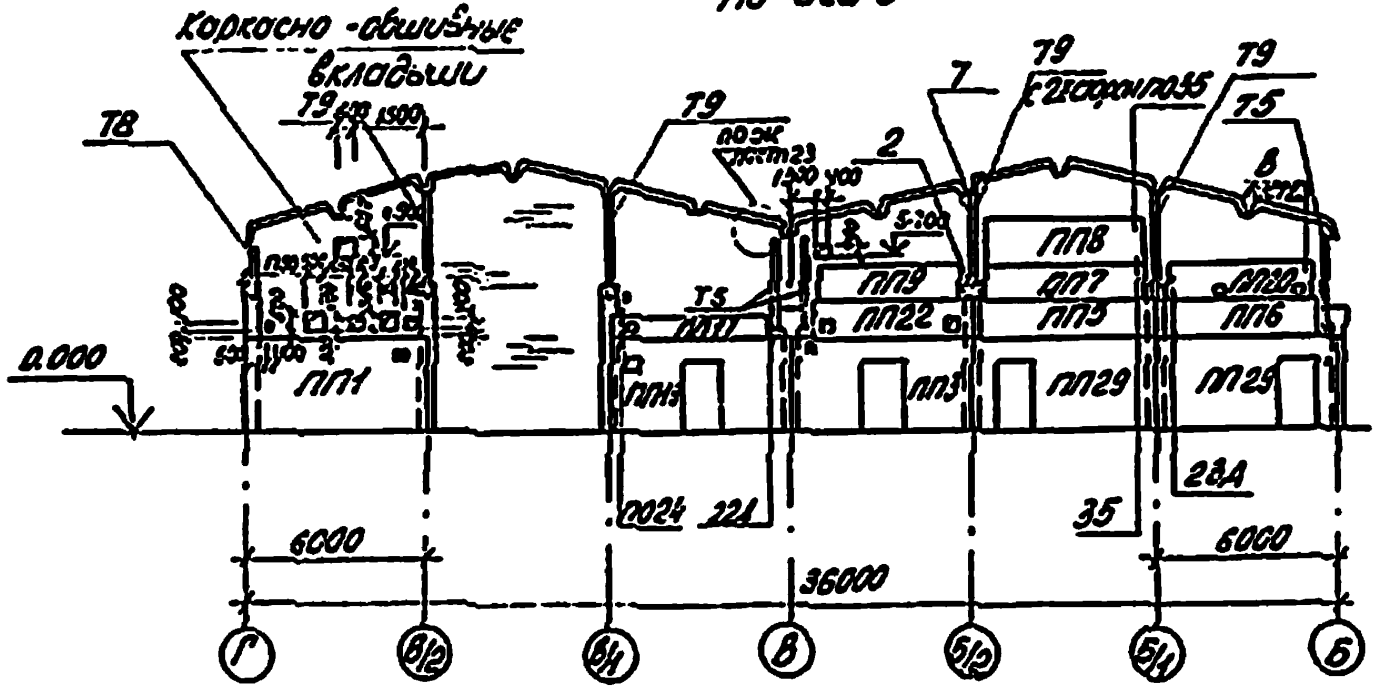

между осями 1/1-2

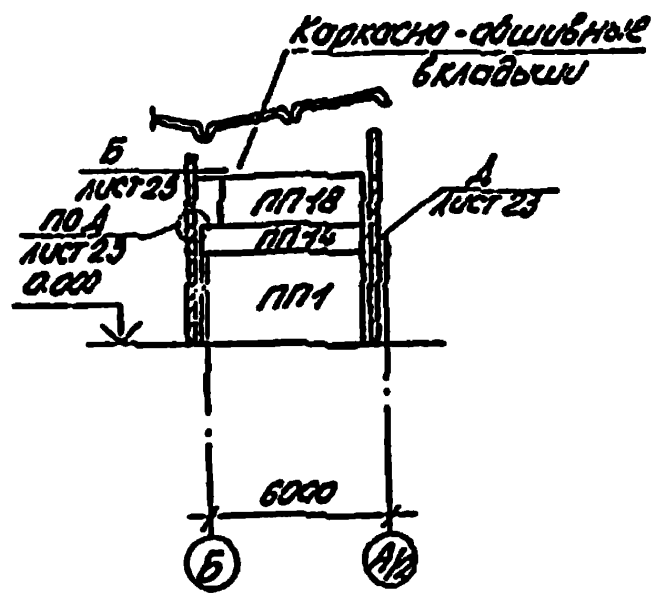

1. Панели перегородок приняты из легкого бетона $\gamma = 1600$ кг/м³
2. Все неоговоренные узлы замаркированы по серии 1.030.9-2 вып. 6.
3. Монтаж перегородок производить в соответствии с указаниями серии 1.030.9-2, вып. 0 и СНиП III-16-80.
4. Каркасно-обшивные вкладыши представляют собой трехслойную конструкцию с наружными слоями из асбестоцементных листов и средним слоем из минераловатных плит.
5. Отверстия 150×150 обозначенные знаком ■ пробить по месту в увязке с сантехнической частью проекта
6. Спецификацию элементов к схемам расположения перегородок см. лист 24
7. Отверстия в каркасно-обшивных вкладышах выполнять по узлу „И" на листе 23.

Привязан			
Инв. №			

ГИП	Фишкер		ТП 503-4-43.86 КЖ
Н. контр.	Говнова		Автотранспортное предприятие на 650 легковых автомобилей-такси с закрытой стоянкой
Нач. отд.	Пажеткин		Производственный корпус — Стадия РП, Лист 21, Листов
Гл. конст.	Рубан		
Гл. спец.	Воинов		Схемы расположения панелей перегородок — Гипроавтотранс РСФСР, Ростовский филиал
Рук. гр.	Погосян		
Инж.	Исаева		

Инв. № подл. | Подпись и дата | Взам. инв. №

Схемы расположения панелей перегородок

Между осями А/1 ÷ А/2

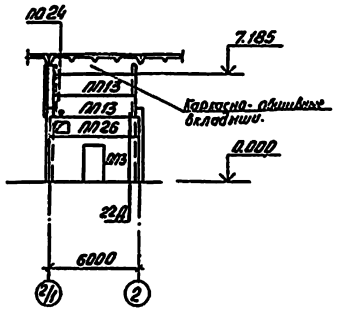

По оси А/2

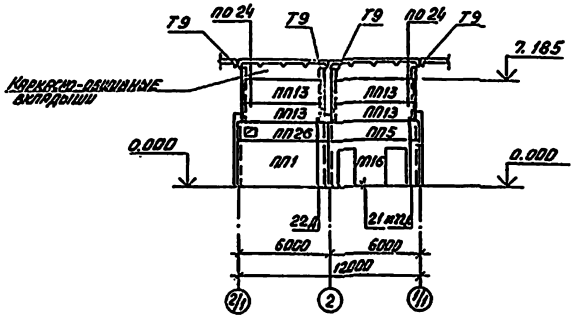

Между осями Б-Б/1

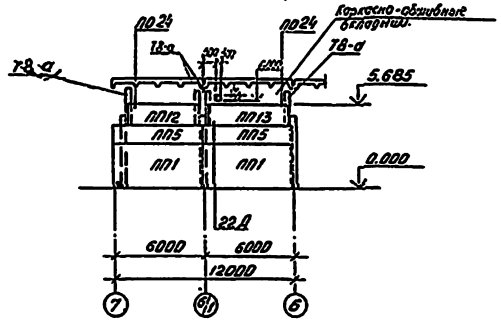

По оси Б

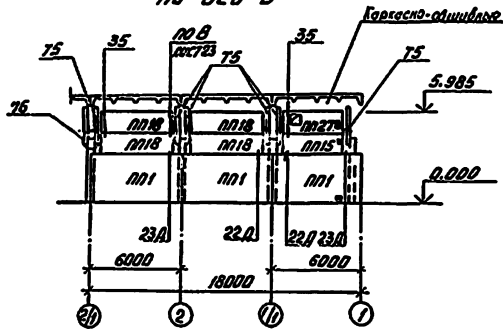

По оси Б

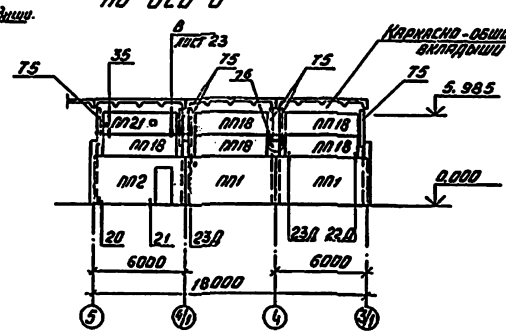

По оси Б/2

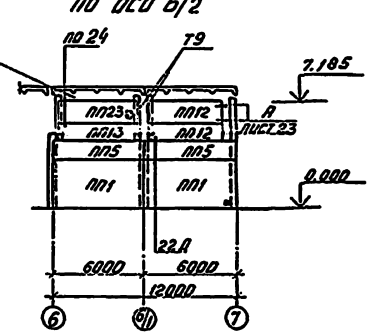

По оси В

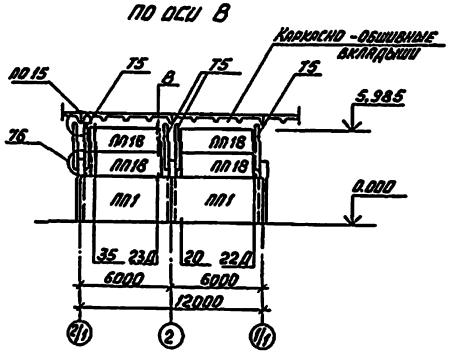

По оси В

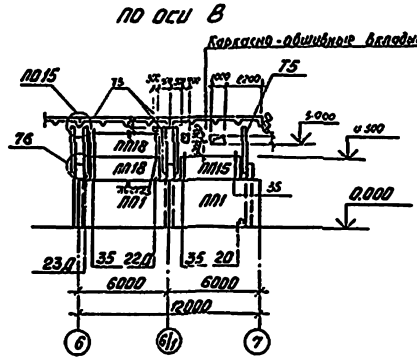

1. Общие примечания даны на листе 21

				Привязан	
				Инв. №	
				ТП 503-4-43.86 – КЖ	
ГИП	Сумкер			Автотранспортное предприятие на 650 легковых автомобилей-такси с закрытой стоянкой	
Н.контр.	Ростовская				
Нач.отд.	Смышляев			Производственный корпус	Стадия: РП; Лист: 22; Листов:
Н.констр.	Рыбак				
Н.спец.	Сумкер			Схемы расположения панелей перегородок	Госавтотранс РСФСР ГИПРОАВТОТРАНС Ростовский филиал
Рук.гр.	Ефремов				
Инж.	Чарова				

Инв. № подл. | Подпись и дата | Взам. инв. №

ТИПОВОЙ ПРОЕКТ 503-4-43.86 АЛЬБОМ I.

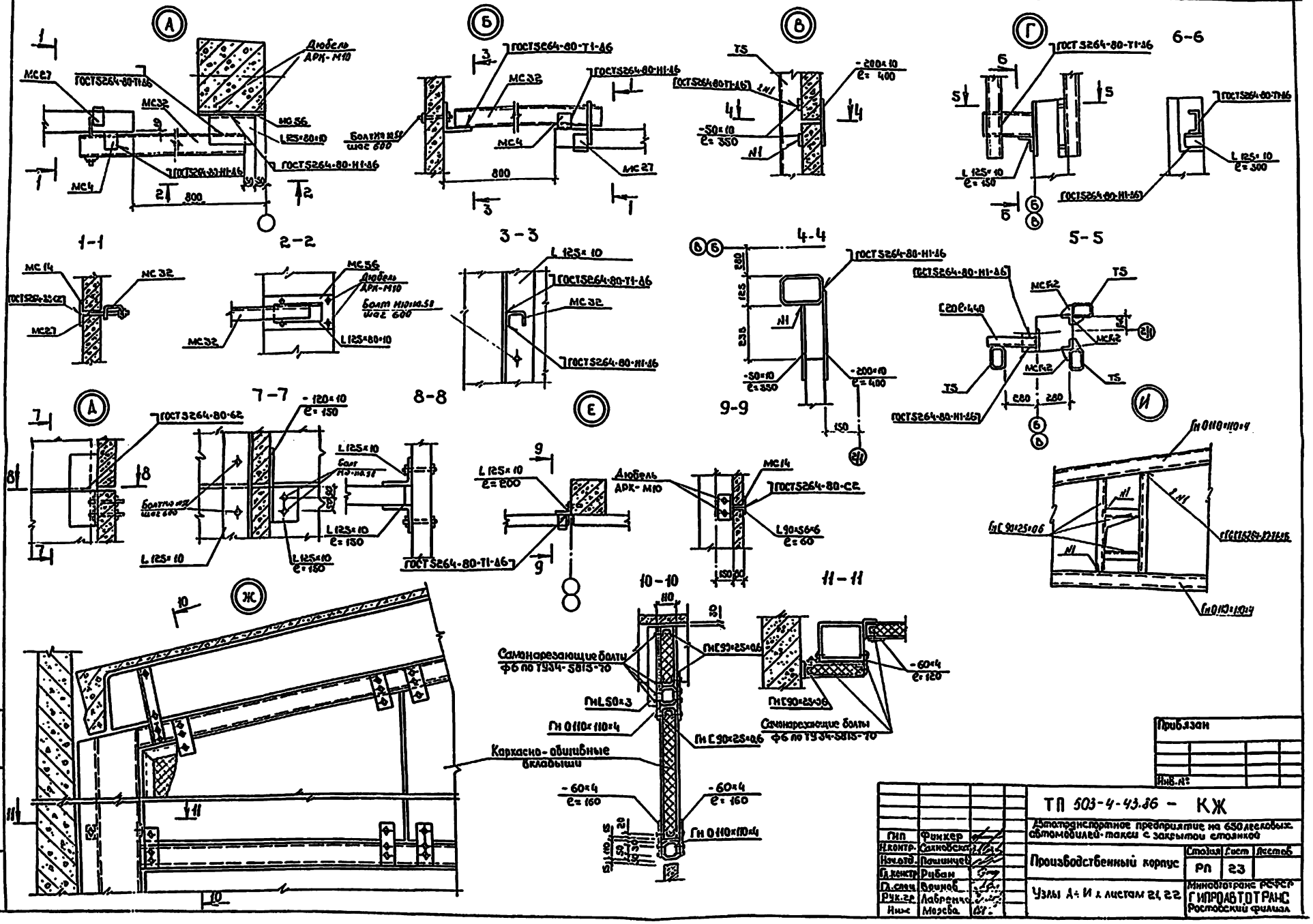

Привязан

Инв.№

ГИП	Финкер		
Н.контр.	Салнобская		
Нач.отд.	Пашинцев		
Гл.констр.	Рыбак		
Пр.сект.	Фомов		
Рук.гр.	Лаврентьев		
Инж.	Мезева		

ТП 503-4-43.86 – КЖ

Автотранспортное предприятие на 650 легковых автомобилей-такси с закрытой стоянкой

Производственный корпус

Стадия	Лист	Листов
РП	23	

Узлы А÷И к листам 21, 22

Минавтотранс РСФСР ГИПРОАВТОТРАНС Ростовский филиал

Инв.№ подл. | Подпись и дата | Взам.инв.№

ТИПОВОЙ ПРОЕКТ 503-4-43.86 АЛЬБОМ I.

Спецификация элементов к схемам расположения панелей перегородок на листах 21, 22

Марка поз.	Обозначение	Наименование	Кол.	Масса ед., кг	Примечание
		Ветеринарный район			
		Панели перегородок			
ПП1	1.030.9-2, Вып.1	ПГ 60.30-1-А	27	2290	
ПП2	1.030.9-2, Вып.1	ПГ 60.30-1-А-А1	1	1970	
ПП3	1.030.9-2, Вып.1	ПГ 60.30-1-А-А	3	1810	
ПП4	1.030.9-2, Вып.1	ПГ 30.30-2-А	2	1140	
ПП5	1.030.9-2, Вып.1	ПГ 60.12-1-А	16	910	
ПП6	1.030.9-2, Вып.1	ПГ 55.12-1-А	10	850	
ПП7	1.030.9-2, Вып.1	ПГ 58.12-1-А	6	880	
ПП8	1.030.9-2, Вып.1	ПГ 58.15-1-А	5	1090	
ПП9	1.030.9-2, Вып.1	ПГ 53.12-1-А	2	800	
ПП10	1.030.9-2, Вып.1	ПГ 30.12-2-А	2	450	
ПП11	1.030.9-2, Вып.1	ПГ 28.12-2-А	2	380	
ПП12	1.030.9-2, Вып.1	ПГ 52.15-1-А	3	980	
ПП13	1.030.9-2, Вып.1	ПГ 57.15-1-А	8	1090	
ПП14	1.030.9-2, Вып.1	ПГ 60.9-1-А	1	670	
ПП15	1.030.9-2, Вып.1	ПГ 49.15-1-А	2	930	
ПП16	ТП 503-4-43.86 Альбом III	ПГ 60.30-1-А-2А-а	1	1650	
ПП17	1.030.9-2, Вып.1	ПГ 55.6-1-А	1	420	
ПП18	1.030.9-2, Вып.1	ПГ 53.15-1-А	16	990	
ПП19	ТП 503-4-43.86 Альбом III	ПГ 60.30-1-А-А-а	1	1810	
ПП20	ТП 503-4-43.86 Альбом III	ПГ 53.12-1-А-б	1	800	
ПП21	ТП 503-4-43.86 Альбом III	ПГ 53.15-1-А-а	1	990	
ПП22	ТП 503-4-43.86 Альбом III	ПГ 55.12-1-А-а	1	850	
ПП23	ТП 503-4-43.86 Альбом III	ПГ 57.15-1-А-а	1	1090	
ПП24	ТП 503-4-43.86 Альбом III	ПГ 53.12-1-А-а	2	800	
ПП25	ТП 503-4-43.86 Альбом III	ПГ 60.12-1-А-а	1	910	
ПП26	ТП 503-4-43.86 Альбом III	ПГ 60.12-1-А-б	2	910	
ПП27	ТП 503-4-43.86 Альбом III	ПГ 49.15-1-А-а	1	930	
ПП28	ТП 503-4-43.86 Альбом III	ПГ 60.30-1-А-А1-а	1	1810	
ПС29	ТП 503-4-43.86 Альбом III	ПГ 60.30-1-А-А1-б	4	1810	

продолжение

Марка поз.	Обозначение	Наименование	Кол.	Масса ед., кг	Примечание
		Стальные элементы			
Т5	1.030.9-2, Вып.4	Т5	25	63	
Т8	1.030.9-2, Вып.4	Т8	7	32	
Т9	1.030.9-2, Вып.4	Т9	18	91	
Т10	1.030.9-2, Вып.4	Т10	4	118	
Т8-а	ТП 503-4-43.86 Альбом III	Т8-а	4	48,6	
Т13	1.030.9-2, Вып.4	Т13	1	128,0	
		Изделия соединительные			
МС6	1.030.9-2, Вып.7 ч.2	МС6	56	0,2	
МС9	1.030.9-2, Вып.7 ч.2	МС9	41	0,5	
МС9а	1.030.9-2, Вып.7 ч.2	МС9а	41	0,5	
МС14	1.030.9-2, Вып.7 ч.2	МС14	84	0,3	
МС14	1.030.9-2, Вып.7 ч.2	МС14	162	0,2	
МС30(01)	1.030.9-2, Вып.7 ч.2	МС 30 (01)	77	0,9	
МС31	1.030.9-2, Вып.7 ч.2	МС 31	39	0,4	
МС31а	1.030.9-2, Вып.7 ч.2	МС 31а	39	0,4	
МС27	1.030.9-2, Вып.7 ч.2	МС 27	3	0,5	
МС32	1.030.9-2, Вып.7 ч.2	МС 32	3	8,0	
МС36	1.030.9-2, Вып.7 ч.2	МС 36	68	1,1	
МС37	1.030.9-2, Вып.7 ч.2	МС 37	91	0,5	
МС48	1.030.9-2, Вып.7 ч.2	МС 48	56	3,4	
МС53	1.030.9-2, Вып.7 ч.2	МС 53	34	0,6	
МС54	1.030.9-2, Вып.7 ч.2	МС 54	28	6,2	
МС55	1.030.9-2, Вып.7 ч.2	МС 55	28	6,2	
МС56	1.030.9-2, Вып.7 ч.2	МС 56	2	2,0	
МС68	1.030.9-2, Вып.7 ч.2	МС 68	81	0,5	
МС94	1.030.9-2, Вып.7 ч.2	МС 94	11	18,3	
МС98	1.030.9-2, Вып.7 ч.2	МС 98	28	7,2	
МС99	1.030.9-2, Вып.7 ч.2	МС 99	7	7,0	
МС102	1.030.9-2, Вып.7 ч.2	МС 102	22	3,8	
МС108	1.030.9-2, Вып.7 ч.2	МС 108	56	12,1	
МС142	1.030.9-2, Вып.7 ч.2	МС 142	112	0,5	

продолжение

Марка поз.	Обозначение	Наименование	Кол.	Масса ед., кг	Примечание
	ГОСТ 8510-72*	L 125×80×10 ℓ 200	5	3,1	
	ГОСТ 8509-72*	L 125×10 ℓ05=27000	-	516,0	
	ГОСТ 82-70*	– 10×200 ℓ=400	24	6,28	
	ГОСТ 103-76*	– 10×50 ℓ=350	48	1,4	
	ГОСТ 103-76*	– 10×120 ℓ=150	6	1,4	
	ГОСТ 8510-72*	L 90×56×6 ℓ=60	2	0,4	
	ГОСТ 8240-72*	С 20 ℓ=440	3	8,1	
	ТУ 14-2-361-79	Гн О 110×110×4	-	9200	
	ТУ 67-522-83	Гн С90×65×0,6	-	1500	
	ГОСТ 103-76*	– 4×60	-	1100	
	ГОСТ 19771-74*	Гн L 50×4	-	550	
	11761.00.00.000	Дюбель ДРК-М10	240	0,04	
	ГОСТ 7798-70*	Болт М10×0.58	240	0,02	
	ГОСТ 11371-78*	Шайба 10.01	240	0,01	
	ГОСТ 18124-75*	Асбестоцементные			
		листы	–	–	500 м²

Привязан

Инв.№

ГИП	Финкер		ТП 503-4-43.86 – КЖ
Н.контр.	Сахновский		Автотранспортное предприятие на 650 легковых автомобилей-такси с закрытой стоянкой
Нач.отд.	Пащинин		Производственный корпус
Гл.конст.	Рубан		Стадия: РП; Лист: 24; Листов:
Н.спец.	Осинов		Спецификация элементов к схемам расположения панелей перегородок на листах 21, 22
Рук.гр.	Габренко		Минавтотранс РСФСР ГИПРОАВТОТРАНС Ростовский филиал
Инж.	Морова		

Инв.№ подл. | Подпись и дата | Взам.инв.№

ТИПОВОЙ ПРОЕКТ 503-4-43.86 АЛЬБОМ I.

Схема расположения подземного хозяйства

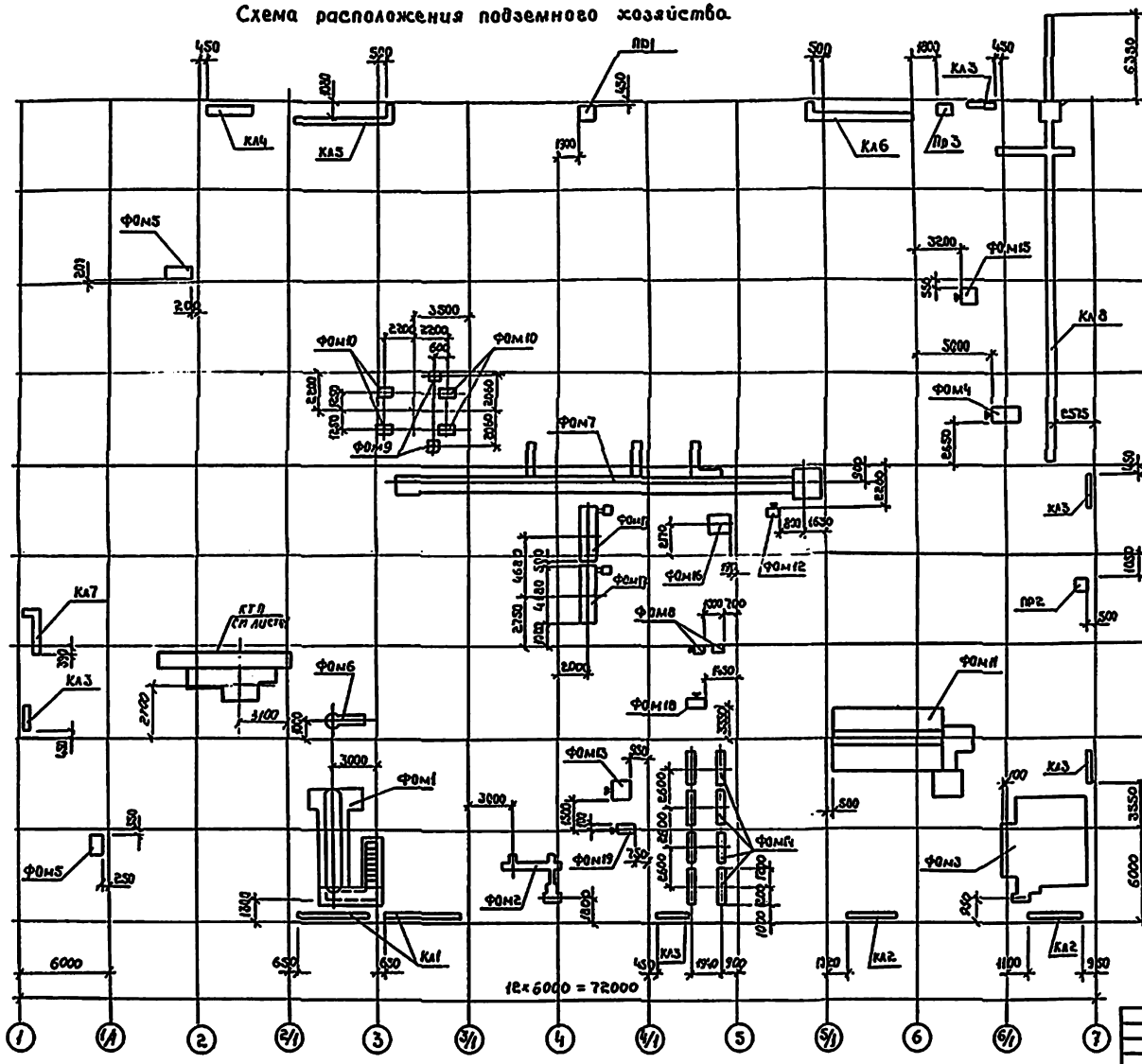

Приямок ПР1 1-1; 2-2

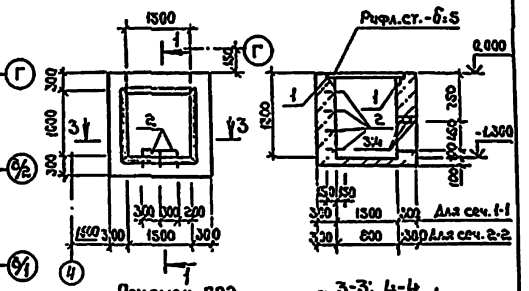

Приямок ПР2 3-3; 4-4

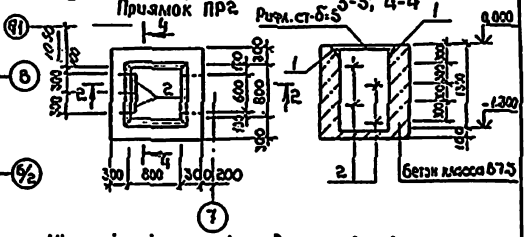

1. Насыпной слой, служащий основанием под фундаменты, приямки и каналы, уплотнить послойно при оптимальной влажности до $\gamma_{ск} \geq 1{,}65\ т/м^3$
2. Под всеми фундаментами и приямками выполнить подготовку из щебня, втрамбованного в грунт, толщиной 100мм.
3. Под всеми каналами выполнить песчаную подготовку толщиной 100мм
4. Наружные поверхности каналов обмазать горячим битумом за 2 раза.
5. Все фундаменты под оборудование выполнить после получения оборудования и сверки с установочными чертежами. Анкерные болты устанавливать в просверленные скважины с закреплением с помощью эпоксидного клея. Диаметр скважины должен быть на 10мм больше диаметра анкерного болта, принимаемого по поставляемому оборудованию $H_{скв} \geq 10$ д.сав. Работы по установке анкеров на эпоксидном клее выполнять в соответствии с рекомендациями Руководства по креплению технологического оборудования фундаментными болтами" (– М.: Стройиздат, 1979г)
6. Спецификацию элементов к схеме расположения подземного хозяйства см. лист 39, приямков – см. лист 40.

Привязан

Инв. №

ГИП	Финкер	
Н.контр	Сахновская	
Нач.отд	Вашинцев	
Гл.констр	Рубан	
Гл.спец.	Воинов	
Рук.гр.	Лавренко	
Инж.	Кривчук	

ТП 503-4-43.86 – КЖ

Автотранспортное предприятие на 650 легковых автомобилей-такси с закрытой стоянкой

Производственный корпус

Стадия	Лист	Листов
РП	25	

Схема расположения подземного хозяйства. Приямки ПР1, ПР2

Минавтотранс РСФСР
ГИПРОВТОТРАНС
Ростовский филиал

Инв.№ подл. | Подпись и дата | Взам.инв.№

Фом 1

под диагностический комплекс К-955

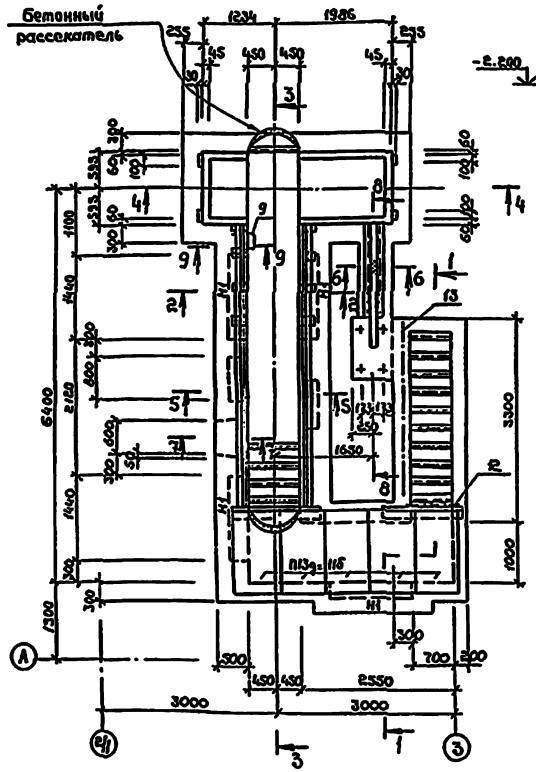

1-1

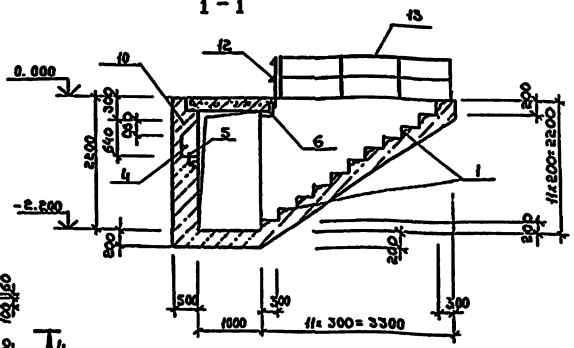

2-2

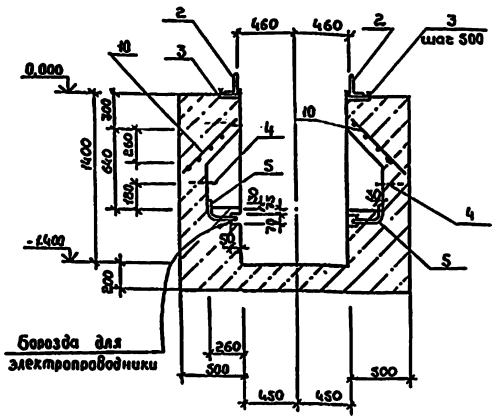

Спецификация элементов на Фом 1

Разм.	Зона	Поз.	Обозначение	Наименование	Кол.	Примечание
				Фом 1		
				Сборочные единицы		
				Сетки арматурные		
А4		10	ТП 503-4-43.86 Альбом V	С3	4	
А4		11	ТП 503-4-43.86 Альбом V	С4	3	
				Изделия закладные		
А4		1	ТП 503-4-43.86 Альбом V	Мн1	125	м
А4		2	ТП 503-4-43.86 Альбом V	Мн2	9,6	м
А4		3	ТП 503-4-43.86 Альбом V	Мн3	20	
А4		4	ТП 503-4-43.86 Альбом V	Мн4	4	
А4		5	ТП 503-4-43.86 Альбом V	Мн5	4	
А4		6	ТП 503-4-43.86 Альбом V	Мн6	2	
А4		7	ТП 503-4-43.86 Альбом V	Мн7	1	
А4		8	ТП 503-4-43.86 Альбом V	Мн8	2	
А4		9	ТП 503-4-43.86 Альбом V	Мн10	4	
				Плиты перекрытия		
			3.006.1-2/82, вып.1-2	ПП13-9-11б	5	
				Перекрытия		
		12	1.450.3-3, вып.1 часть 2	ОГПМХЭ 6-10.9	1	10,5кг
		13	1.450.3-3, вып.1 часть 2	ОГПМХЭ 6-10.30	1	29,0кг
				Материалы		
				Бетон класса В 12,5		23,6м³
				Рифл.-Б-4		0,3м²

1. Внутренние поверхности стен канавы облицевать белой керамической плиткой по ГОСТ 6141-82 на цементном растворе, полы выполнять из керамической плитки по ГОСТ 6787-80. Ниши для освещения и инструментов оштукатурить.
2. Данный лист см. совместно с листом 27.

Ведомость расхода стали на элемент, кг

Марка элемента	Изделия арматурные						Изделия закладные														Общий расход
	Арматура класса						Прокат марки									Арматура класса					
	А-I			А-III			Вст3кп2									А-I			А-III		
	ГОСТ 5781-82*			ГОСТ 5781-82*			ГОСТ 8509-72*	ГОСТ 8510-72*		ГОСТ 103-76*			ГОСТ 82б2-75*			ГОСТ 5781-82*			ГОСТ 5781-82*			
	-	-	Итого	12	-	Итого	150×5	120×8	Итого	-	Итого	18×12	-	Итого	Ø16	-	Итого	10	8	Итого	Всего	
Фом1			-	88,5		88,5	88,5	59,6	39,2	98,8	190,1		190,1	23,6		23,6	3,1		3,1	12,3		12,3	11,7	10,2	21,9	349,8	438,3

Привязан

Инв.№

ГИП	Финкер		ТП 503-4-43.86 – КЖ
Н.контр.	Сапожков		
Нач.отд.	Пащенко		Автотранспортное предприятие на 650 легковых автомобилей-такси с закрытой стоянкой
Гл.констр.	Рубан		Производственный корпус. Фундамент под оборудование Фом 1. Сечения 1-1; 2-2
Гл.спец.	Вилков		Стадия: РП; Лист: 26; Листов:
Рук.гр.	Лаврено		Минавтотранспорт РСФСР ГИПРОАВТОТРАНС Ростовский филиал
Н.контр.	Коротких		

Инв.№ подл. | Подпись и дата | Взам.инв.№

Типовой проект 503-4-43.86 Альбом I.

3 - 3

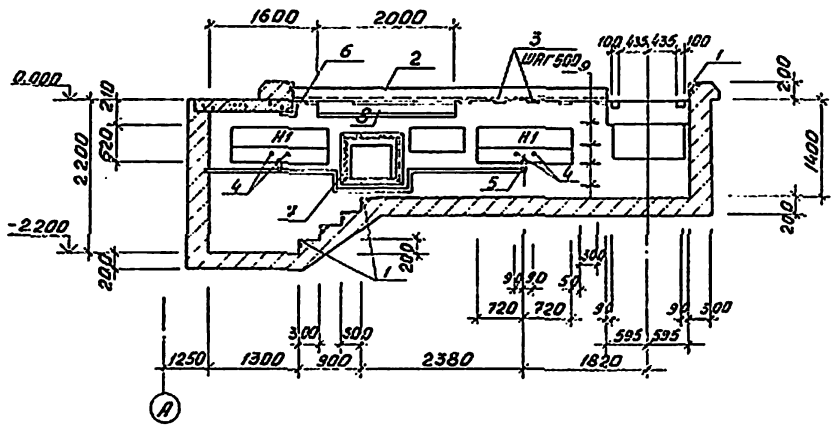

4 - 4

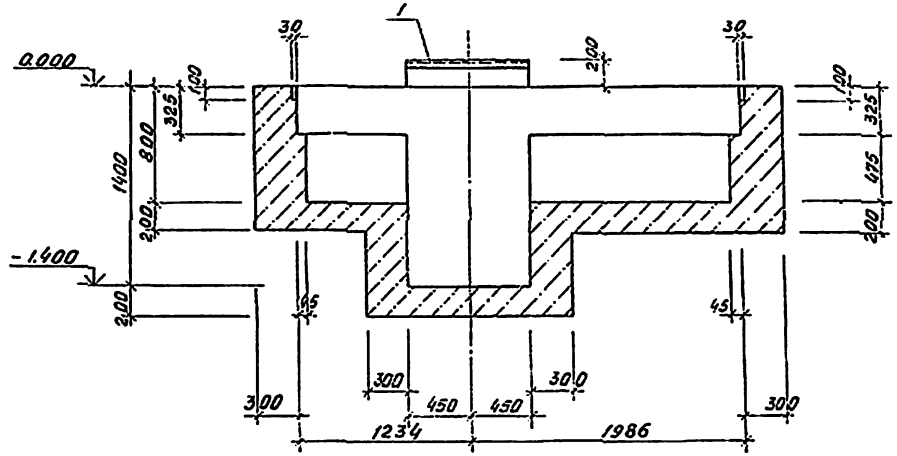

5 - 5

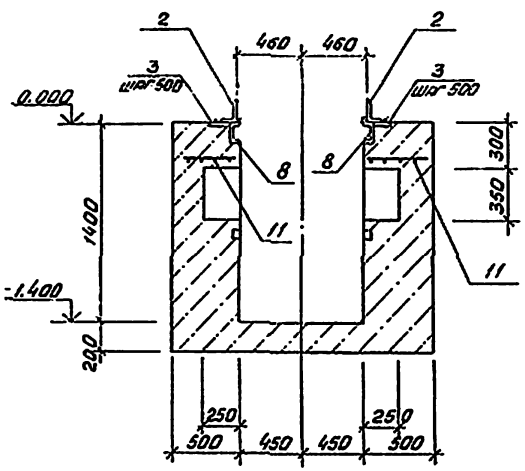

7 - 7

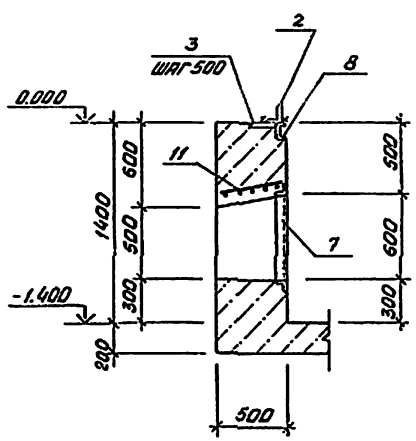

8 - 8

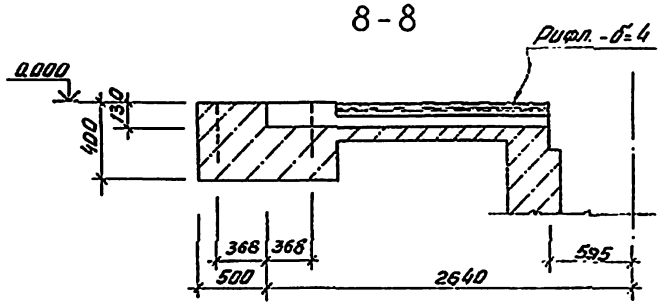

9 - 9

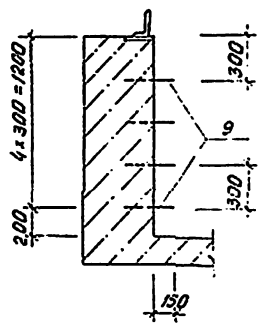

6 - 6

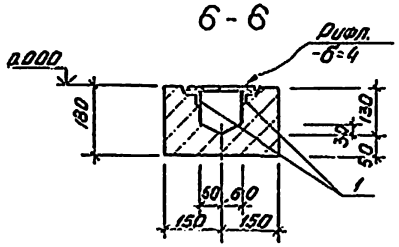

Бетонный рассекатель

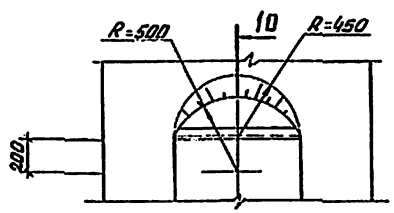

10 - 10

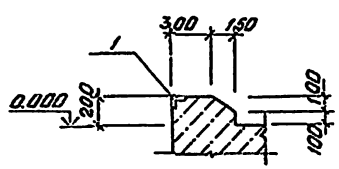

Привязан

Инв. №

			ТП 503-4-43.86 – КЖ		
			Автотранспортное предприятие на 650 грузовых автомобилей-такси с закрытой стоянкой		
ГИП	Фишкер		Производственный корпус	Стадия: РД	Лист: 27	Листов:
Н. контр.	Гинзбург					
Нач. отд.	Рыжиков		Фундамент под оборудование ФО.м 1 Сечения 3-5 ÷ 9-9	Минавтотранс РСФСР ГИПРОАВТОТРАНС Ростовский филиал		
Гл. инж.	Ойвин					
Гл. спец.	Бочков					
Рук. гр.	Пересенко					
Исполн.	Коротких					

Инв. № подл. | Подпись и дата | Взам. инв. №

Типовой проект 503-4-43.86 Альбом I.

ФОм2 под опрокидыватель легковых автомобилей

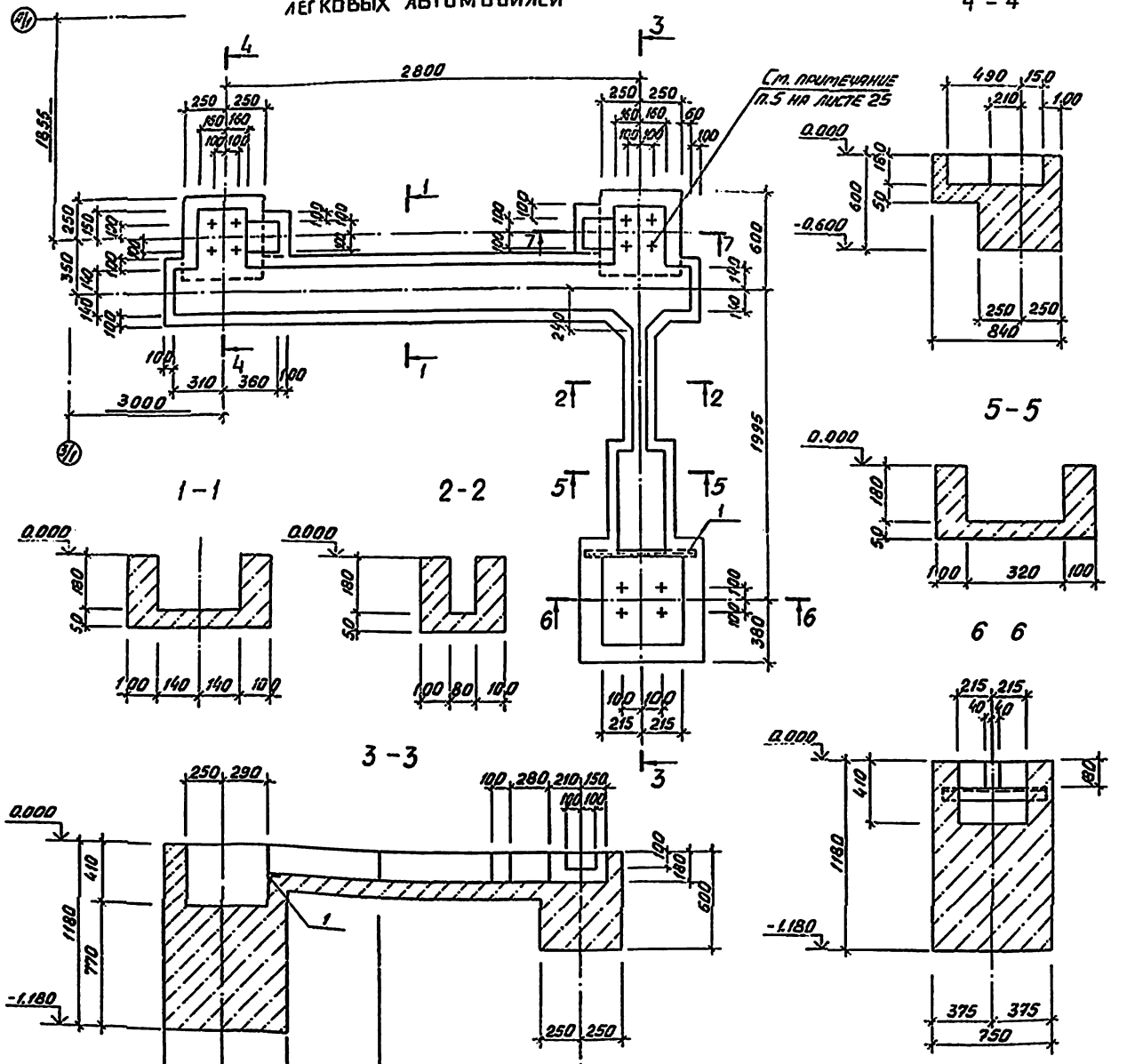

Спецификация элементов на ФОм 2

Формат	Зона	Поз.	Обозначение	Наименование	Кол.	Примечание
				ФОм 2		
				Сборочные единицы		
				Изделие закладное		
Ж		1	3.400-6/76	МИ 4-29	0,7	м
				Материалы		
				Бетон класса В12,5		1,1 м³

Фундамент ФОм 2 замаркирован на листе 25.

Привязан

Инв. №

			ТП 503-4-43.86 КЖ	
			Автотранспортное предприятие на 650 легковых автомобилей-такси с закрытой стоянкой	
ГИП	Финкер		Производственный корпус	Стадия: РП; Лист: 28; Листов:
Н.контр.	Сахновский			
Нач.отд.	Пашинцев			
Гл.конст.	Рубан			
Гл.спец.	Воинов		Фундамент под оборудование ФОм 2	Минавтотранс РСФСР Г.ИПРОАВТОТРАНС Ростовский филиал
Рук.гр.	Лавренко			
Инженер	Коротких			

Инв. № подл. | Подпись и дата | Взам. инв. №

Типовой проект 503-4-43.86 Альбом I.

ФОм3 под решетку с одним гидрофильтром

ПЛ 211.01200

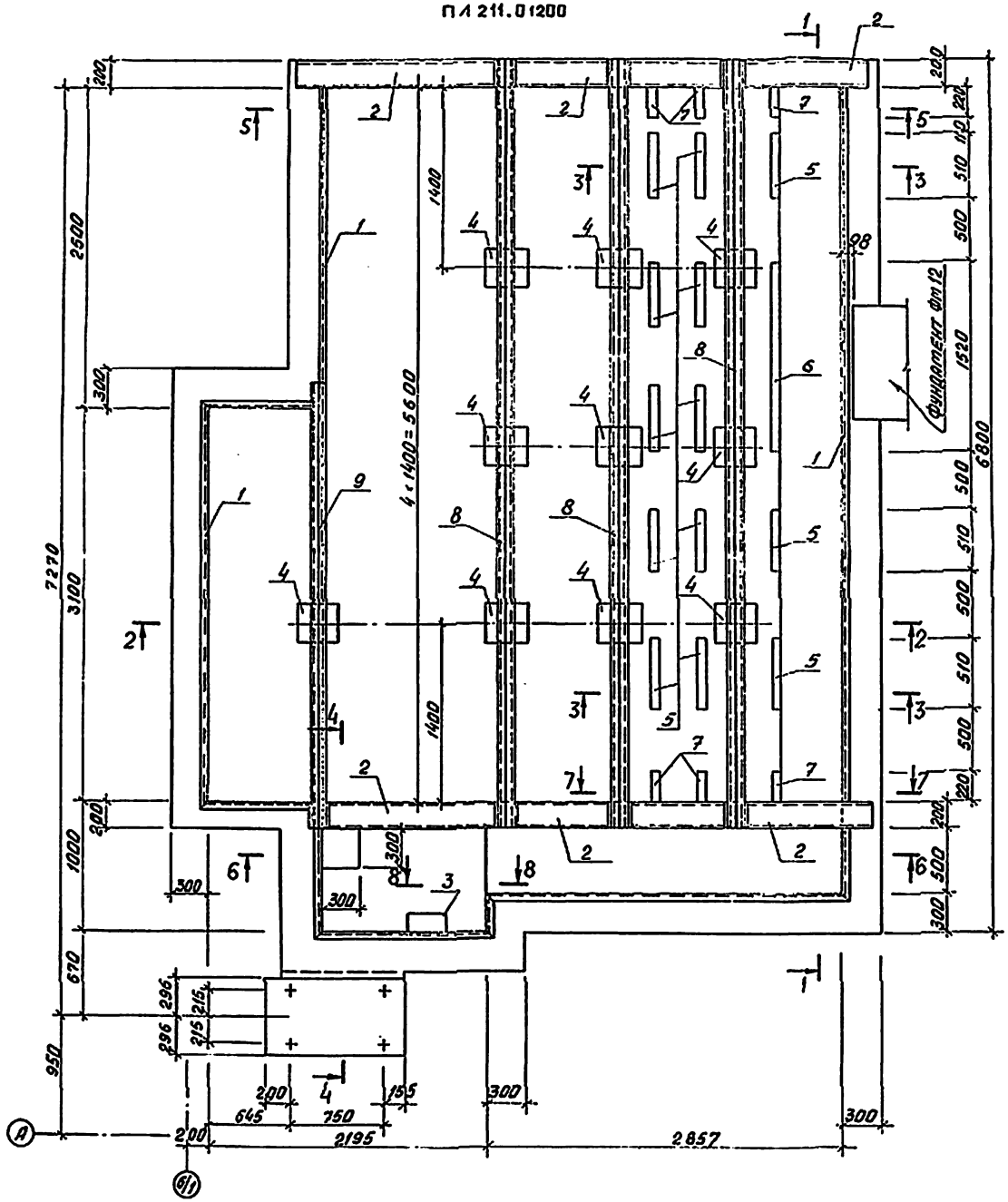

Спецификация элементов на ФОм3

Формат	Зона	Поз.	Обозначение	Наименование	Кол.	Примечание
				ФОм3		
				Сборочные единицы		
				Изделия закладные		
А4		1	ТП 503-4-43.86 Альбом IV	Мн 1	19,4	м
А4		2	ТП 503-4-43.86 Альбом IV	Мн 9	8,3	м
А4		3	ТП 503-4-43.86 Альбом IV	Мн 10	5	
А4		4	ТП 503-4-43.86 Альбом IV	Мн 11	10	
А4		5	ТП 503-4-43.86 Альбом IV	Мн 12	13	
А4		6	ТП 503-4-43.86 Альбом IV	Мн 13	1	
А4		7	ТП 503-4-43.86 Альбом IV	Мн 14	6	
А4		8	ТП 503-4-43.86 Альбом IV	Мн 15	3	
А4		9	ТП 503-4-43.86 Альбом IV	Мн 16	1	
А4		10	ТП 503-4-43.86 Альбом IV	Мн 17	7	
А4		11	ТП 503-4-43.86 Альбом IV	Мн 18	4	
А4		12	ТП 503-4-43.86 Альбом IV	Мн 19	6	
А4		13	ТП 503-4-43.86 Альбом IV	Мн 20	1	
				Сетки арматурные		
		14	ГОСТ 8478-81	С 5Вр1-100 / 5Вр1-100 1540	31.5	м
		15	ГОСТ 8478-81	С 5Вр1-100 / 5Вр1-100 2350	12.0	м
				Детали		
				Ф5 Вр1 ГОСТ 6727-80		
Б4		16	Лист 29	ℓ = 170	156	0,03 кг
				Материалы		
				Бетон класса В12,5	14.1	$м^3$
				ФОм4/ФОм5		
				Материалы		
				Бетон класса В12,5	104/05	$м^3$
				ФОм6		
				Материалы		
				Бетон класса В12,5	0.9	$м^3$

Данный лист см. совместно с листами 30, 31

Привязан

Инв. №

ГИП	Финкер		ТП 503-4-43.86 - КЖ
Н.контр.	Сатановская		Автотранспортное предприятие на 650 легковых автомобилей-такси с закрытой стоянкой
Рук.отд.	Пашинцев		Производственный корпус — Стадия: РП; Лист: 29; Листов:
Гл.констр.	Дубан		
Гл.спец.	Воинов		Фундамент под оборудование ФОм3 — Минавтотранс РСФСР ГИПРОАВТОТРАНС Ростовский филиал
Рук.гр.	[illegible]		
Инженер	[illegible]		

Инв. № подл. | Подпись и дата | Взам. инв. №

Типовой проект 503-4-43.86 Альбом I.

1 – 1

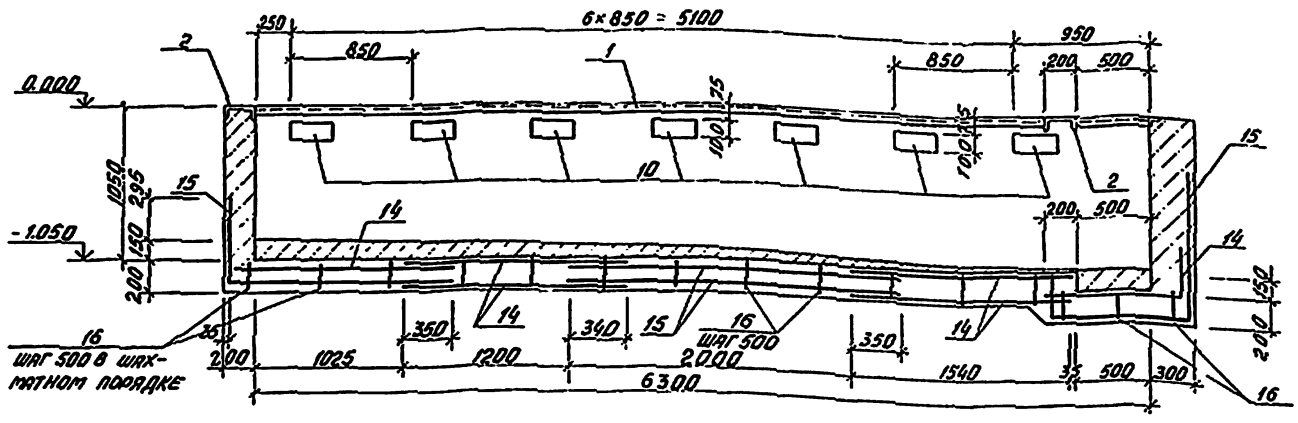

3 – 3

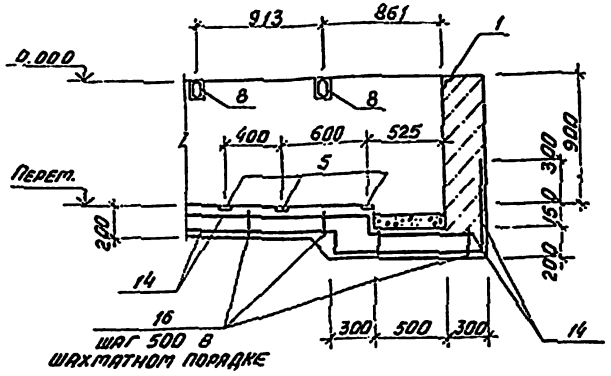

2 – 2

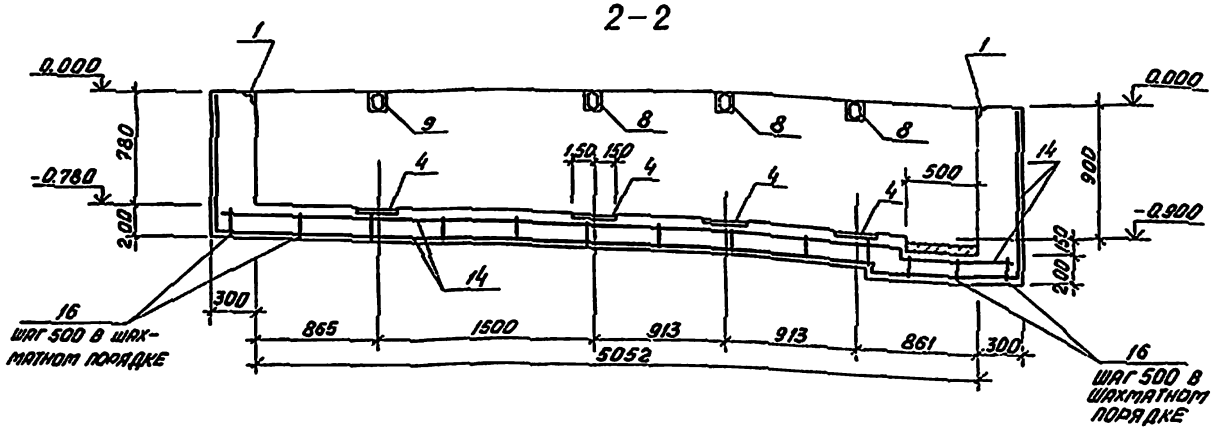

4 – 4

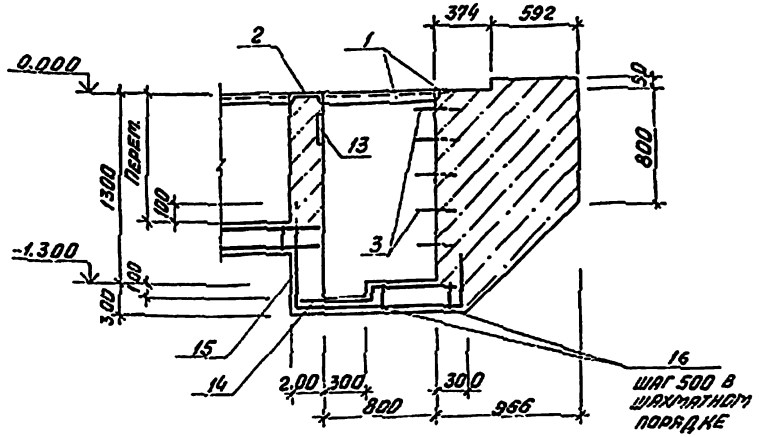

Сечения 1-1 ÷ 4-4 замаркированы на листе 29.

Ведомость расхода стали на элемент, кг

Марка элемента	Изделия арматурные				Изделия закладные																	Всего	Общий расход
	Арматура класса				Прокат марки										Арматура класса								
	Вр1				Вст 3 кп2										А-I				А-III				
	ГОСТ 6727-80			Всего	ГОСТ 8509-72*			ГОСТ 8240-72*			ГОСТ 103-76*					ГОСТ 5781-82*				ГОСТ 5781-82*				
	5	–	Итого		L50×5	–	Итого	С20	–	Итого	100×8	70×10	200×14	50×16	–	Итого	16	–	–	Итого	8	10	Итого		
ФОМ3	311.7		311.7	311.7	73.1		73.1	152.7		152.7	19.8	70.7	3.2	51.5		145.2	11.5			11.5	19.9	15.5	35.4	417.9	729.6

| | | | | | | | | | | | | | | | | |

ТИПОВОЙ ПРОЕКТ 503-4-43.86 АЛЬБОМ I.

5-5

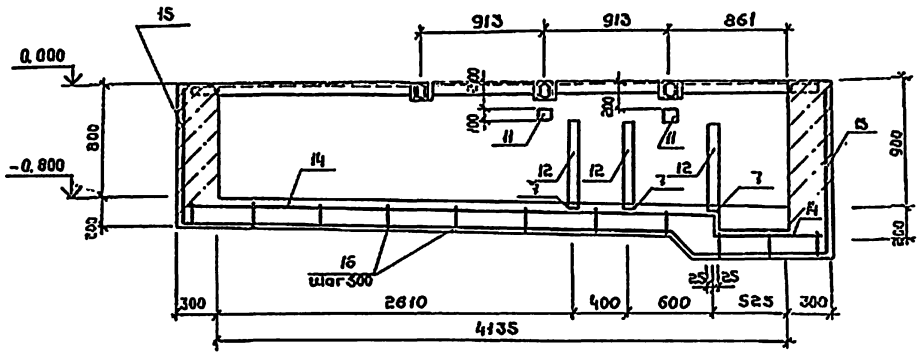

Фом 4

под молот МА 4129 А

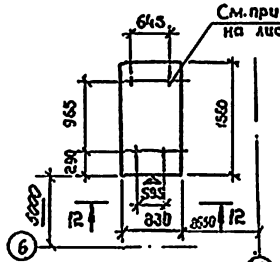

Фом 5

под пресс монтажно-запресовочный Р-337

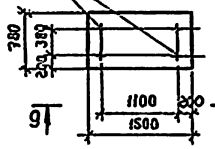

9-9, 12-12

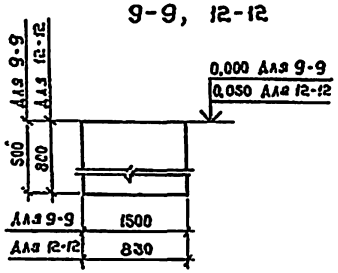

6-6

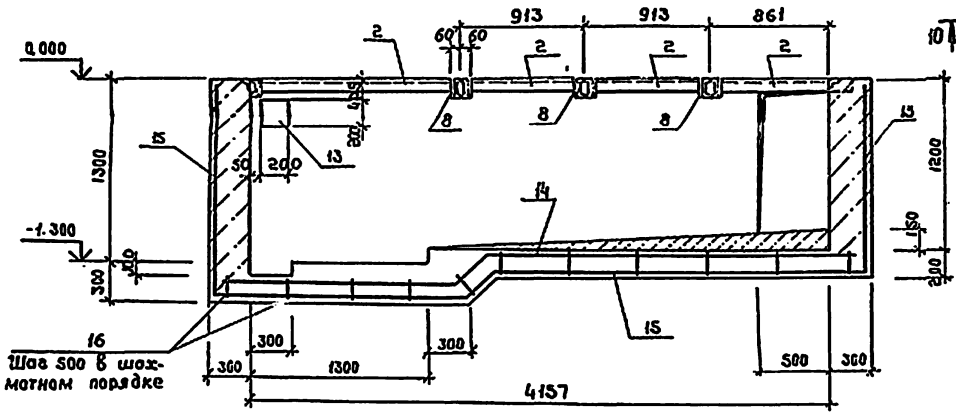

Фом 6

под подъемник П-104

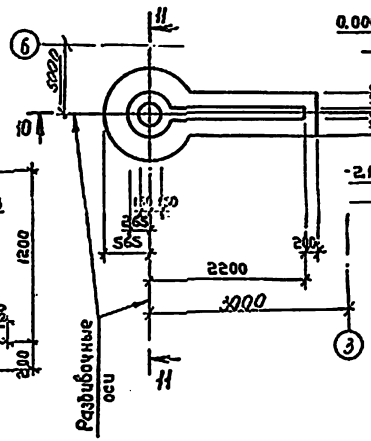

10-10

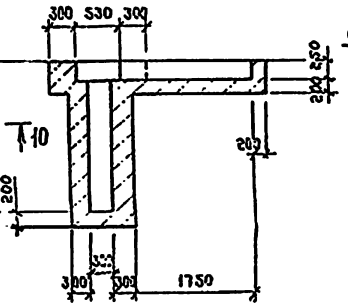

11-11

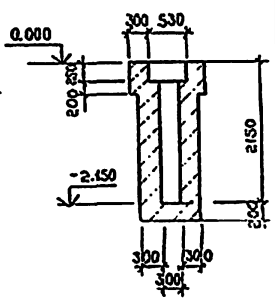

Фундаменты замаркированы на листе 25

7-7

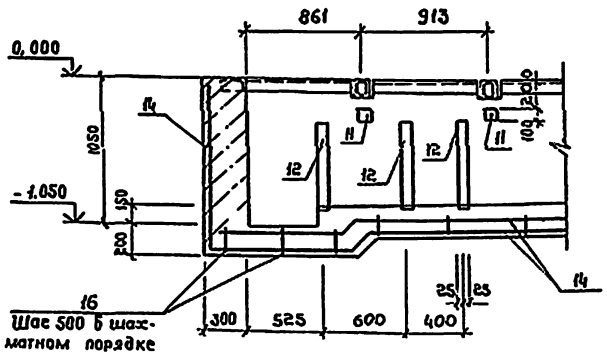

8-8

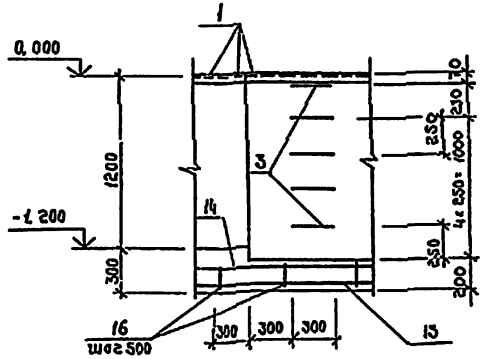

Привязан

Инв. №

ГИП	Финкер		
Н.контр.	Сапожкая		
Нач.отд.	Пошинцев		
Гл.констр.	Рубан		
Гл.спец.	Баинов		
Рук.гр.	Лазренко		
Инж.	Коротких		

ТП 503-4-43.86 - КЖ

Автотранспортное предприятие на 650 легковых автомобилей-такси с закрытой стоянкой

Производственный корпус

Стадия	Лист	Листов
РП	31	

Фундамент под оборудование Фом 3. Сечения. Фундаменты под оборудование Фом 4 - Фом 6

Минавтотранс РСФСР ГИПРОАВТОТРАНС Ростовский филиал

Инв. № подл. | Подпись и дата | Взам. инв. №

ТИПОВОЙ ПРОЕКТ 503-4-43.86 АЛЬБОМ I

ФОм7
на линии ТО1

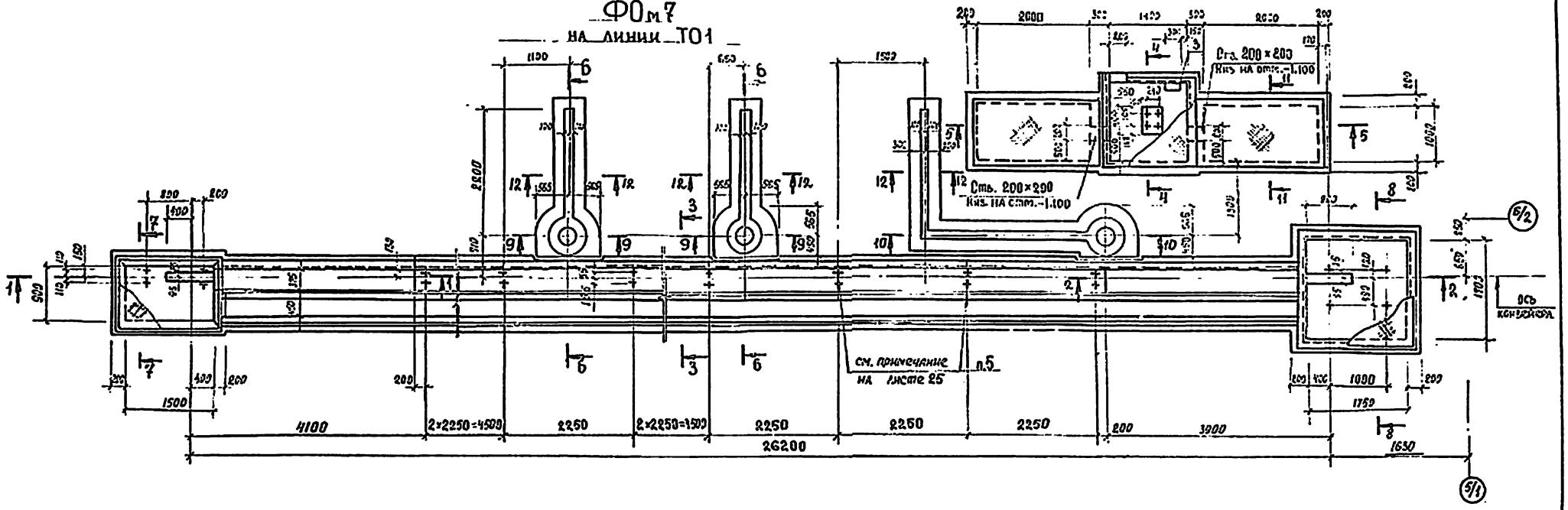

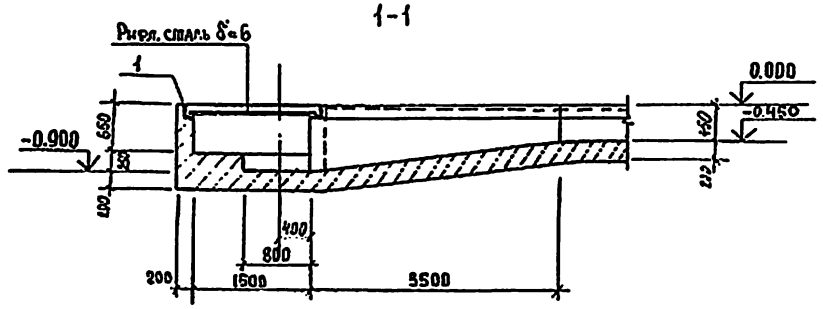

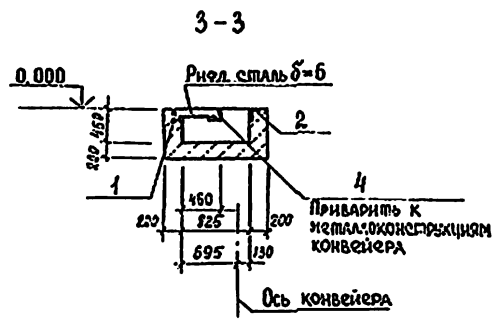

1. Данный лист смотреть с листом 33
2. Фундамент замаркирован на листе 25.

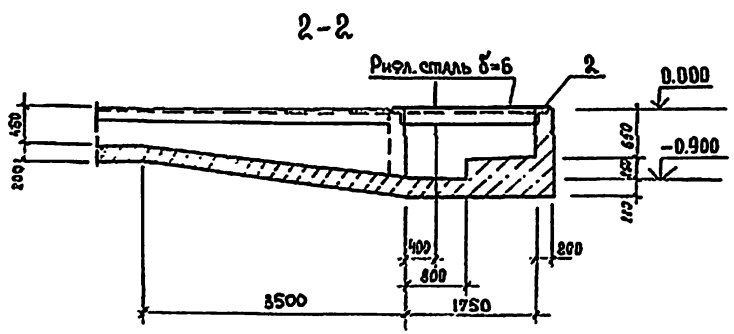

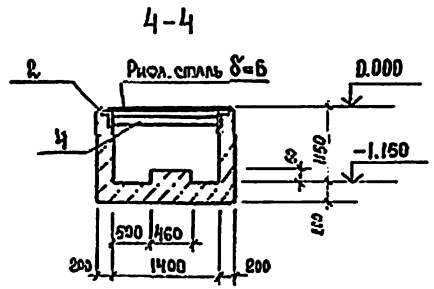

ГИП	Финкер		
Н.конср.	Сахневская		
Нач.отд.	Пашинцев		
Гл.конср.	Рубан		
Гл.спец.	Войнов		
Рук.гр.	Лавренко		
Инжен.	Кривчук		

ТП 503-4-43.86 - КЖ

Автотранспортное предприятие на 650 легковых автомобилей-такси с закрытой стоянкой

Производственный корпус

Стадия	Лист	Листов
РП	32	

Фундамент под оборудование ФОм7

Минавтотранс РСФСР ГИПРОАВТОТРАНС Ростовский филиал

Привязан

Инв. №

Инв. № подл. | Подпись и дата | Взам. инв. №

ТИПОВОЙ ПРОЕКТ 503-4-43.86 АЛЬБОМ I.

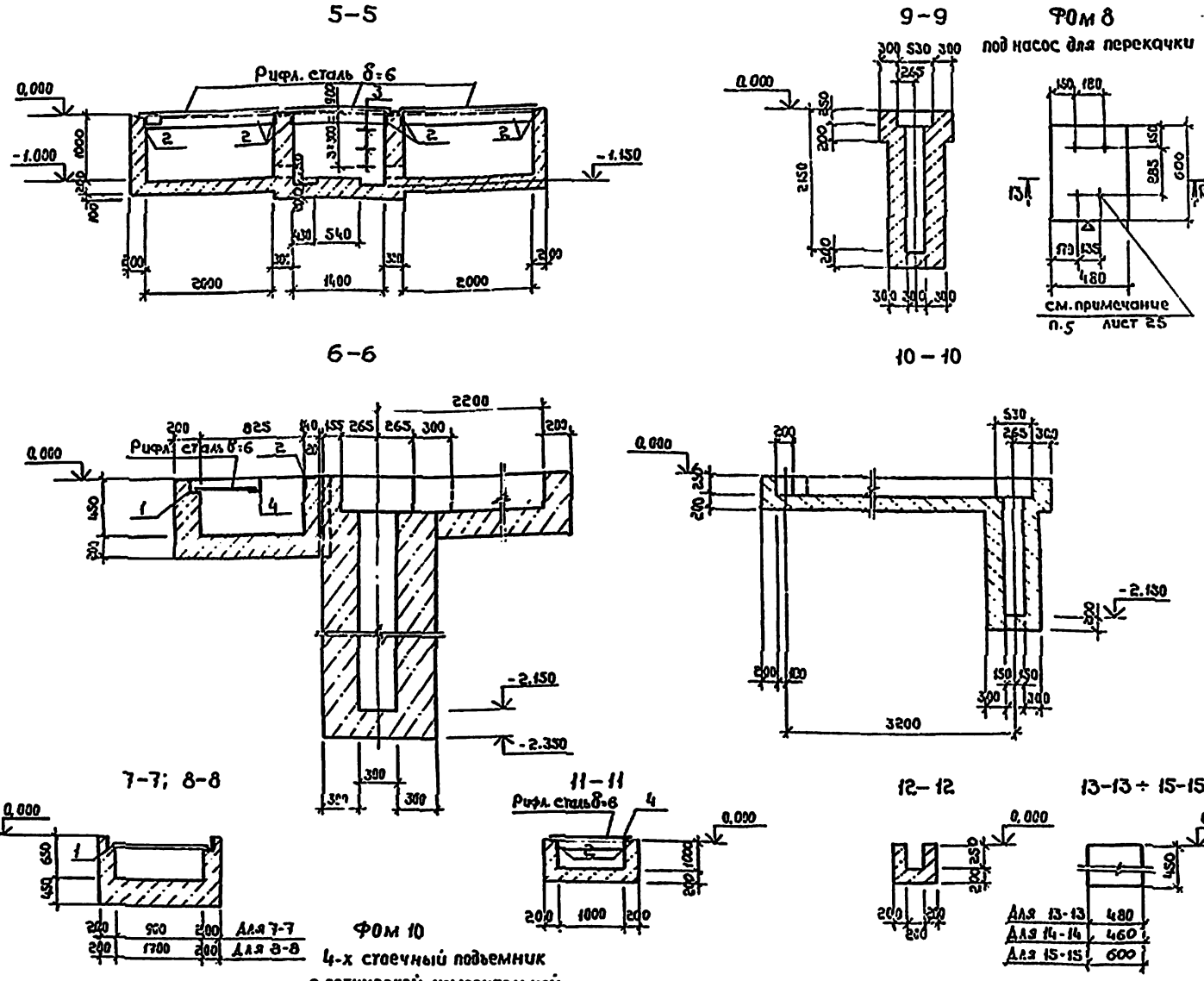

Спецификация ФОМ7 ÷ ФОМ10

Формат	Зона	Поз.	Обозначение	Наименование	Кол.	Примечание
А2			Лист 32	ФОМ 7		
				Сборочные единицы		
				Изделия закладные		
А4		1	ТП 503-4-43.86 Альбом IV	МН 21	30,2	м
А4		2	ТП 503-4-43.86 Альбом IV	МН 1	44,1	м
А4		3	ТП 503-4-43.86 Альбом IV	МН 10	3	
А2		4	Лист 32	Уголок $\frac{\text{Б50×5 ГОСТ 8509-72*}}{\text{Б Ст3 кп2 ГОСТ 380-71*}}$	22,2	п.м
				Материалы		
				Бетон класса В12.5		16,5 м³
			ГОСТ 8568-77*	Рифл. сталь δ=6		627,0 кг
А2			Лист 33	ФОМ 8		
				Материалы		
				Бетон класса В12.5		0,13 м³
А2			Лист 33	ФОМ 9		
				Материалы		
				Бетон класса В12.5		0,1 м³
А2			Лист 33	ФОМ 10		
				Материалы		
				Бетон класса В12.5		0,14 м³

1. Сечения 5-5 ÷ 12-12 замаркированы на листе 32.
2. Фундаменты ФОМ 8 ÷ ФОМ 10 замаркированы на листе 25.

Ведомость расхода стали на один элемент, кг

Марка элемента	Изделия закладные								Всего	Общий расход
	Арматура класса				Прокат марки					
	А III		А I		В ст3 кп2					
	ГОСТ 5781-82*				ГОСТ 8509-72*					
	Ф10	Итого	16	Итого	150×5			Итого		
ФОМ 7	55,2	55,2	6,9	6,9	393,0			393,0	445,1	445,1

Привязан

Инв. №

ГИП	Финкер		
Н.контр.	Сахновская		
Нач.отд.	Пашинцев		
Гл.констр.	Рубан		
Гл.спец.	Всинов		
Рук.гр.	Лавренко		
Инж.	Кривчук		

ТП 503-4-43.86 - КЖ

Автотранспортное предприятие на 650 легковых автомобилей-такси с открытой стоянкой

Производственный корпус

Стадия	Лист	Листов
РП	33	

Фундамент под оборудование ФОМ 7. Сечения. Фундаменты под оборудование ФОМ 8 ÷ ФОМ 10

Минавтотранс РСФСР ГИПРОАВТОТРАНС Ростовский филиал

Инв. № подл. | Подпись и дата | Взам. инв. №

ТИПОВОЙ ПРОЕКТ 503-4-43.86 АЛЬБОМ I.

ФОм 11
под камеру окрасочно-сушильную

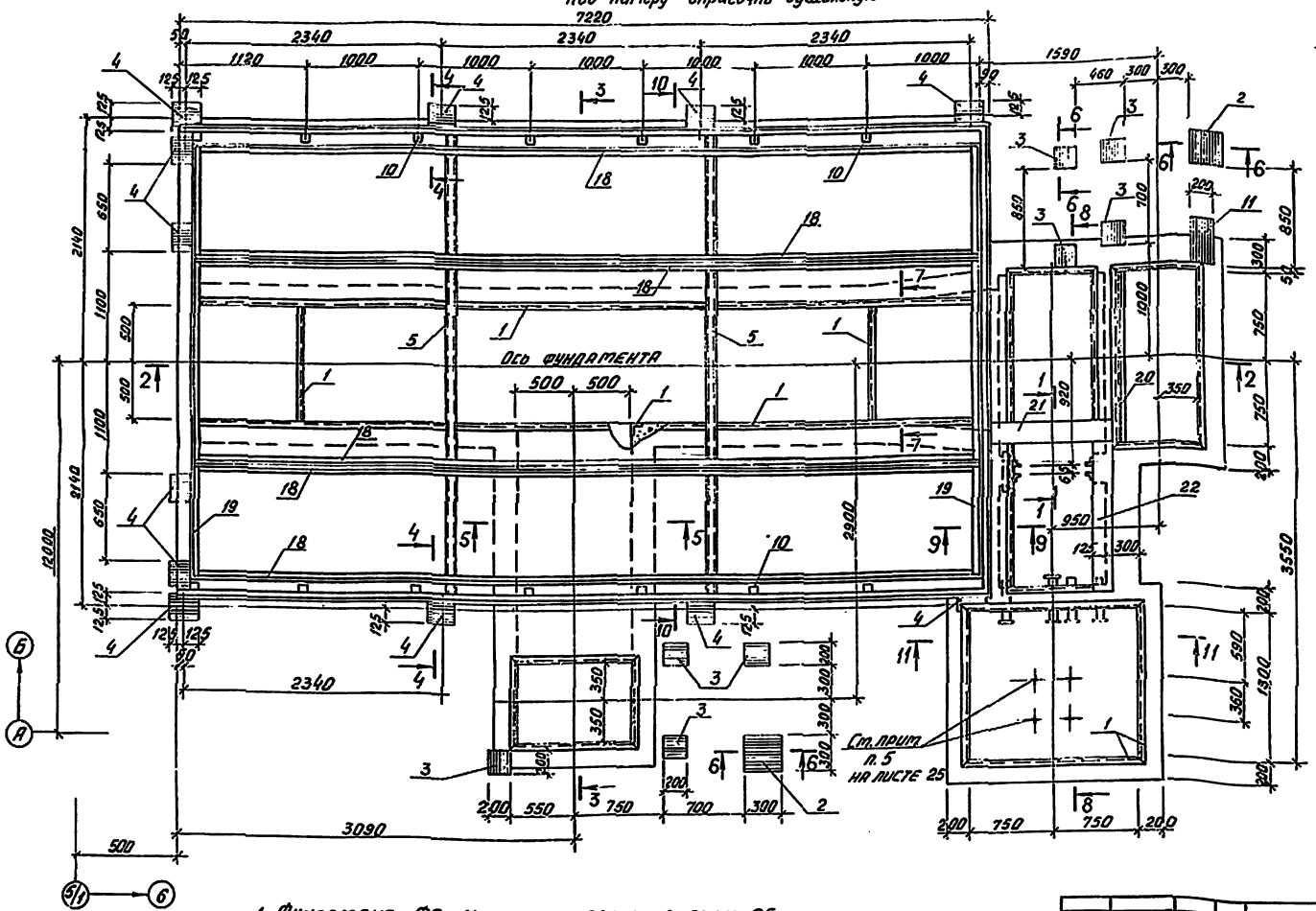

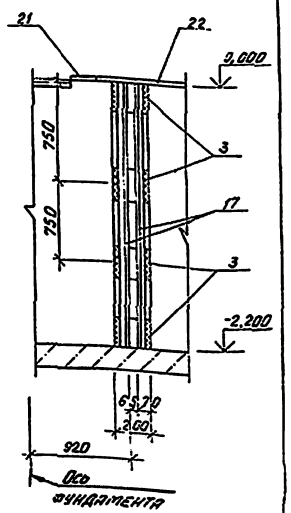

1. Фундамент ФОм11 замаркирован на листе 25.
2. Данный лист см. совместно с листами 35, 36.
3. Фундамент ФОм11 выполнить из бетона по водонепроницаемости марки W4.

ГИП	Финкер		
Н.контр.	Сахновская		
Нач.отд.	Пашинцев		
Гл.конст.	Рубан		
Гл.спец.	Воинов		
Рук.гр.	Лазаренко		
Инж.	Кравчук		

ТП 503-4-43.86 – КЖ

Автотранспортное предприятие на 650 легковых автомобилей-такси с закрытой стоянкой

Производственный корпус

Стадия	Лист	Листов
РП	34	

Фундамент под оборудование ФОм 11

Гипроавтотранс Ребер
Гипроавтотранс
Ростовский филиал

Привязан

Инв. №

Инв. № подл. | Подпись и дата | Взам. инв. №

Типовой проект 503-4-43.86 Альбом I.

2-2

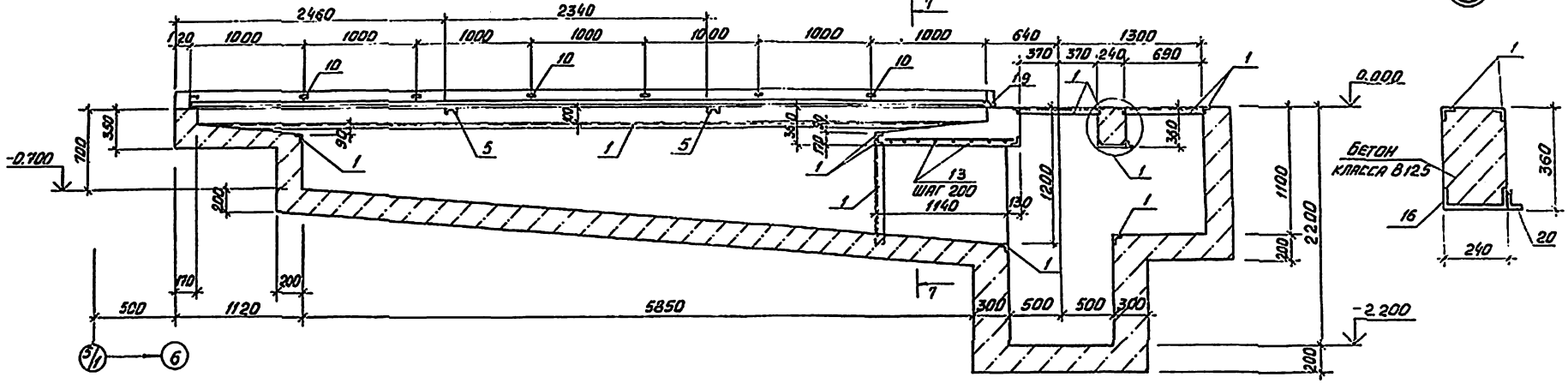

3-3

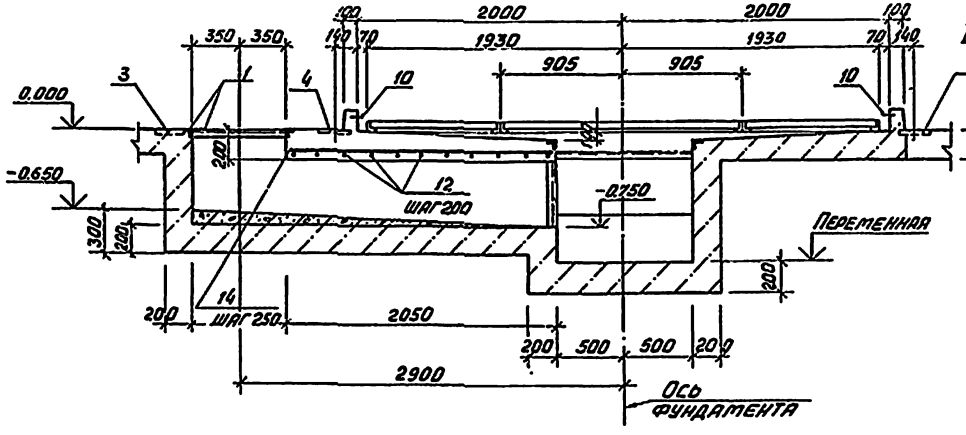

4-4

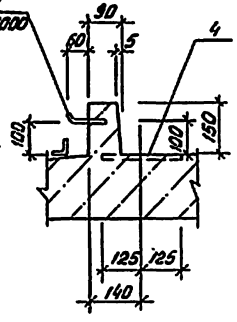

Данный лист см. совместно с листами 34, 36.

5-5

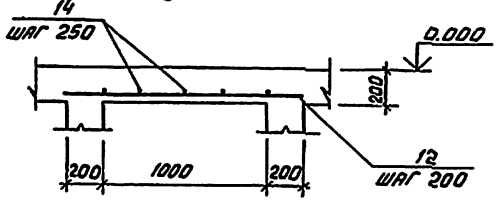

6-6

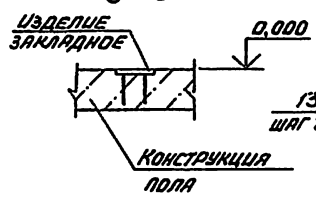

7-7

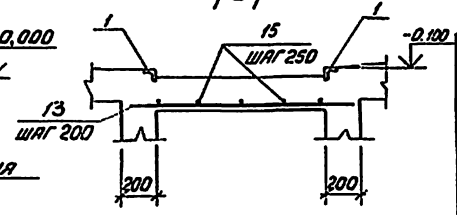

Привязан

Инв. №

ГИП	Финкер		ТП 503-4-43.86 – КЖ
Н. контр.	Гринзеск		Автотранспортное предприятие на 650 легковых автомобилей-такси с закрытой стоянкой
Нач. отд.	Ершичев		Производственный корпус
Гл. констр.	Рубан		Стадия: РП; Лист: 35
Рук. сект.	Воинов		
Рук. гр.	Лаврейко		Фундамент ФОм 11. Сечения 2-2 ÷ 7-7
Инж.	Кривчук		Минавтотранспроект Гипроавтотранс Ростовский филиал

Инв. № подл. | Подпись и дата | Взам. инв. №

ТИПОВОЙ ПРОЕКТ 503-4-43.86 АЛЬБОМ I.

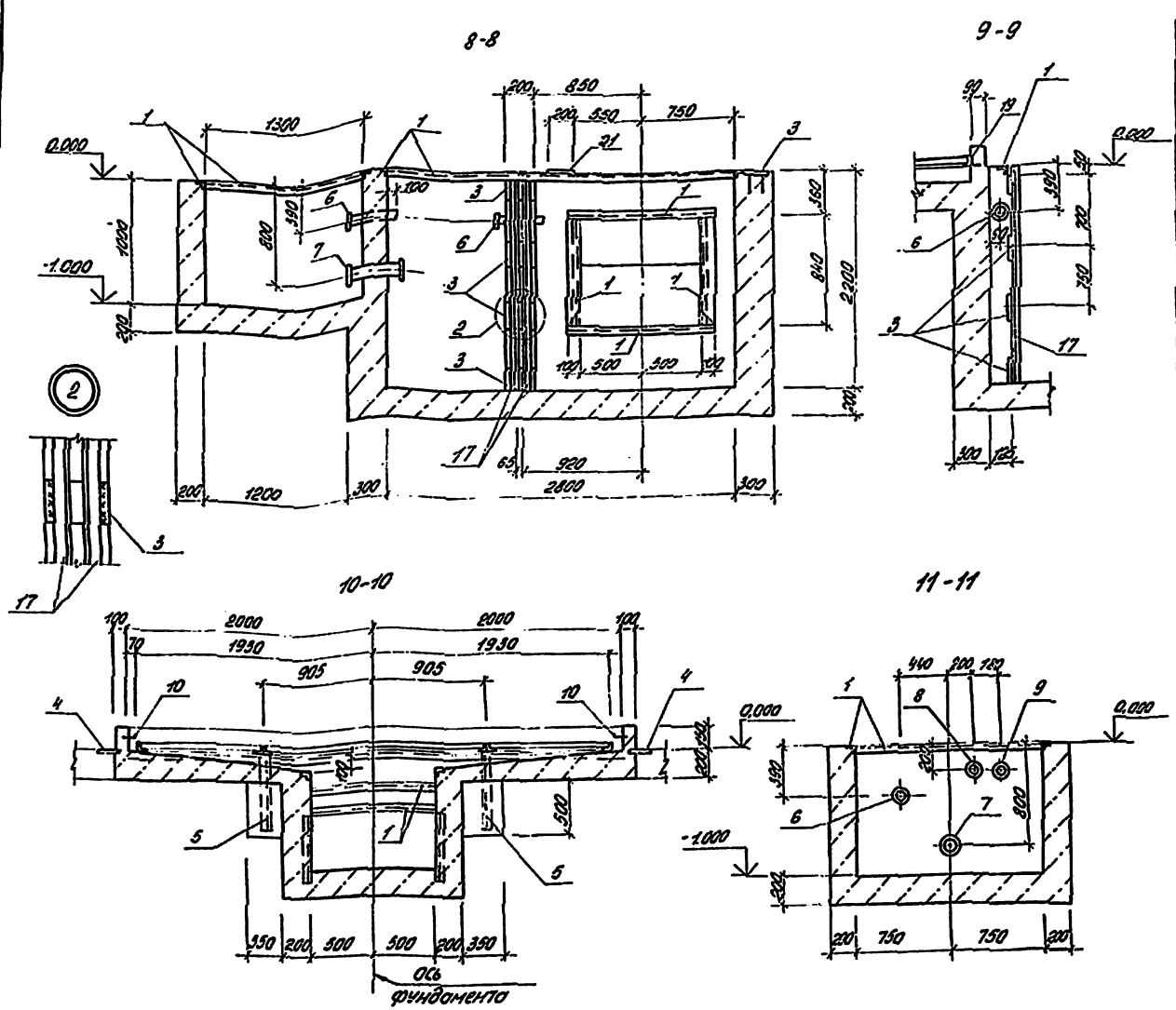

Спецификация ФОМ 11

Позиция	Эскиз	Поз.	Обозначение	Наименование	Кол.	Примечание
				ФОМ 11		
				Сборные единицы		
				Изделия закладные		
МН		1	ТП 503-4-43.86 альбом II	МН 1	425	М
МН		2	ТП 503-4-43.86 альбом II	МН 11	2	
МН		3	ТП 503-4-43.86 альбом II	МН 20	16	
МН		4	ТП 503-4-43.86 альбом II	МН 26	12	
МН		5	ТП 503-4-43.86 альбом II	МН 27	2	
МН		6	ТП 503-4-43.86 альбом II	МН 28	2	
МН		7	ТП 503-4-43.86 альбом II	МН 29	1	
МН		8	ТП 503-4-43.86 альбом II	МН 30	1	
МН		9	ТП 503-4-43.86 альбом II	МН 31	1	
МН		10	ТП 503-4-43.86 альбом II	МН 32	14	
МН		11	ТП 503-4-43.86 альбом II	МН 33	1	
				Детали		
Б1		12	Лист 36	ф10А-II ГОСТ 5781-82* ℓ=1300	11	0,93 кг
Б1		13	Лист 36	ф10А-II ГОСТ 5781-82* ℓ=1700	7	1,05 кг
Б1		14	Лист 36	ф6А-I ГОСТ 5781-82* ℓ=2020	5	0,44 кг
Б1		15	Лист 36	ф6АI ГОСТ 5781-82* ℓ=1200	5	0,26 кг
				Материалы		
				Бетон класса В12,5		12,5 м³
Б1		16	Лист 36	Швеллер 24П ГОСТ 8240-72* ℓ=200 Ст3кп2 ГОСТ 535-79*	1	48,0 кг
Б1		17	Лист 36	Уголок ∟50×5 ГОСТ 8509-72* ℓ=220 Ст3кп2 ГОСТ 380-71*	4	8,29 кг
Б1		18	Лист 36	Уголок ∟50×5 ГОСТ 8509-72* ℓ=220 Ст3кп2 ГОСТ 380-71*	6	25,39 кг
Б1		19	Лист 36	Уголок ∟50×5 ГОСТ 8509-72* ℓ=1400 Ст3кп2 ГОСТ 380-71*	3	14,59 кг
Б1		20	Лист 36	Уголок ∟50×5 ГОСТ 8509-72* ℓ=1400 Ст3кп2 ГОСТ 380-71*	1	5,66 кг
Б1		21	Лист 36	Полоса 6-130×250 ГОСТ 103-76* ℓ=1200 Ст3кп2 ГОСТ 380-71*	1	17,27 кг
Б1		22	Лист 36	Полоса 6-130×230 ГОСТ 103-76* ℓ=1350 Ст3кп2 ГОСТ 380-71*	1	31,79 кг

Ведомость расхода стали на элемент, кг

Марка элемента	Изделия арматурные: Арматура класса А-I ГОСТ 5781-82* ф6	ф10	Итого	А-III ГОСТ 5781-82* ф10	Итого	Всего	Изделия закладные: Арматура класса А-III ГОСТ 5781-82* ф8	ф10	Итого	Прокат марки Вст3пп2 ГОСТ 82-70* δ=6	δ=10	Итого	ГОСТ 8509-72* ∟50×5	Итого	ГОСТ 8240-72* С12	Итого	ГОСТ 535-79* 24П	Итого	ГОСТ 3262-75* ∟50×5	∟63×5	∟75×5	Итого	ГОСТ 12820-80* ℓ=220	ℓ=1400	ℓ=1700	Итого	Всего	Общий расход
ФОМ 11	3,5		3,5	17,6		17,6	21,1	9,9	34,0	43,9	9,4	132,5	141,9	160,2	160,2	142,6	142,6	1,7	4,6	2,0	9,3	0,5	2,4	3,1	6,0	165,9	508,0

ГИП	Данилов		
Н.контр.	Данилов		
Гл.спец.	Данилов		
Вед.гр.	Иванова		
Инж.	Кобелева		

ТП 503-4-43.86 – КМ

Котлотурбинное производство на 650 паровых автомобилей-тягачей с эксплуатацией стороной

Производственный корпус

Стадия: ОП; Лист: 36; Листов:

ФОМ 11. Сечение 8-8÷11-11

Гипродортранс

ТИПОВОЙ ПРОЕКТ 503-4-43.86 АЛЬБОМ I.

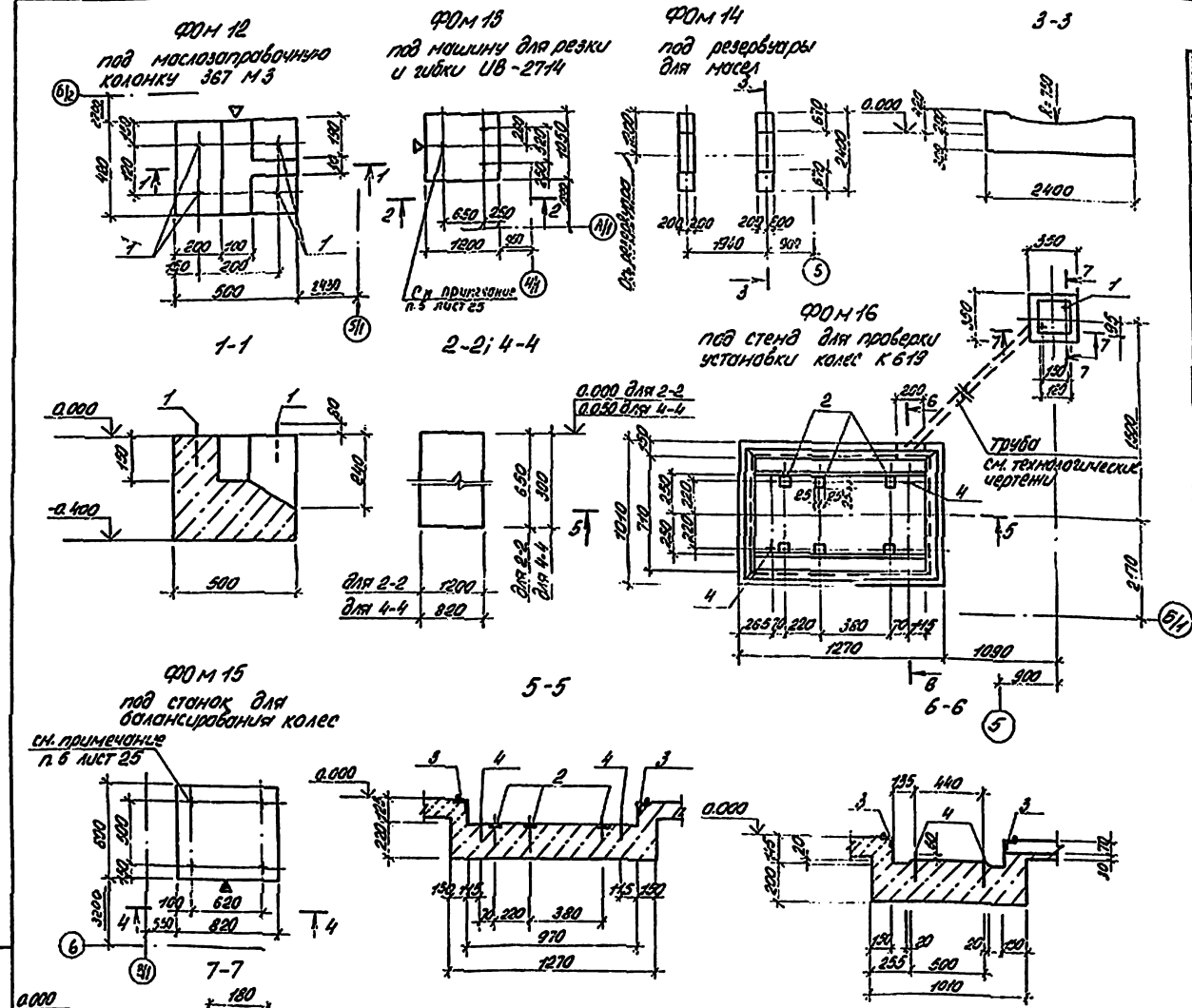

Спецификация ФОМ 12÷ФОМ 16

Формат	Зона	Поз.	Обозначение	Наименование	Кол.	Примечание
А2			Лист 37	ФОМ 12		
				Сборочные единицы		
				Изделие закладное		
А1		1	ТП 503-4-43.86 Альбом IV	А4	4	0.18кг
				Материалы		
				Бетон класса В12,5		0.35м³
А2			Лист 37	ФОМ 13		
				Материалы		
				Бетон класса В12,5		0.9м³
А2			Лист 37	ФОМ 14		
				Материалы		
				Бетон класса В12,5		0.8м³
А2			Лист 37	ФОМ 15		
				Материалы		
				Бетон класса В12,5		0.2м³
А2			Лист 37	ФОМ 16		
				Сборочные единицы		
				Изделия закладные		
А4		2	ТП 503-4-43.86 Альбом IV	МН23	6	0.2кг
А4		3	ТП 503-4-43.86 Альбом IV	МН22	3,8	п.м.
А4		4	ТП 503-4-43.86 Альбом IV	А3	4	0.32кг
А4		1	ТП 503-4-43.86 Альбом IV	А4	2	0.18кг
				Материалы		
				Бетон класса В12,5		0,4м³

Фундаменты ФОМ12÷ФОМ16 замаркированы на листе 25.

Ведомость расхода стали на один элемент, кг

Марка элемента	Изделия закладные														Всего	Общий расход
	Арматура класса А III					Прокат марки В ст 3 кп2										
	ГОСТ 5781-82*					ГОСТ 8509-72*			ГОСТ 103-76*			ГОСТ 2591-71*				
	ф10	ф12	ф16		Итого	150×5		Итого	-10×5		Итого	ф25×25	Итого			
ФОМ 12	–	0.72	–		0.72	–		–	–		–	–	–		0.72	0.72
ФОМ 16	4.4	–	–		4.4	14.3		14.3	1.2		1.2	18.7	18.7		38.6	38.6

Привязан

Инв. №

ГИП	Финкер		ТП 503-4-43.86 – КЖ
Н. контр.	Сахновский		Автотранспортное предприятие на 650 легковых автомобилей-такси с закрытой стоянкой
Нач. отд.	Пошкинов		Производственный корпус
Гл. конс.	Рубан		Стадия: РП; Лист: 37; Листов:
Гл. спец.	Воинов		Фундаменты под обсуждование ФОМ12÷ФОМ16
Рук. гр.	Лабенко		Минавтотранс РСФСР ГИПРОАВТОТРАНС Ростовский филиал
Инж.	Колечук		

Инв. № подл. | Подпись и дата | Взам. инв. №

ТИПОВОЙ ПРОЕКТ 503-4-43.86 АЛЬБОМ I.

ФОМ 17
под стенд тормозной К 208М

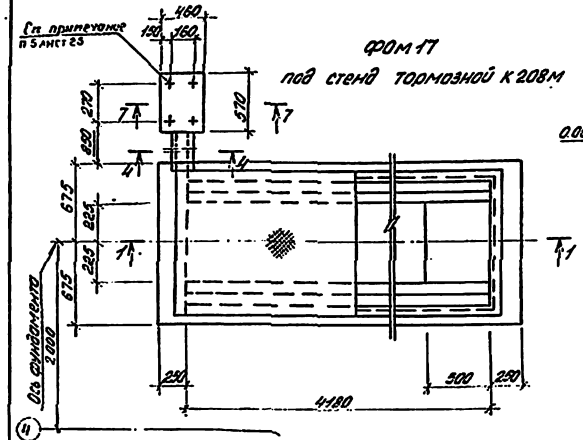

ФОМ 18
под самодвалонакопитель

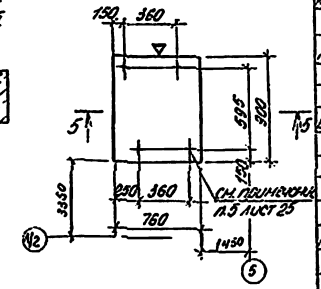

ФОМ 19
под машину для точечной сварки МТР-150 I УХЛ4

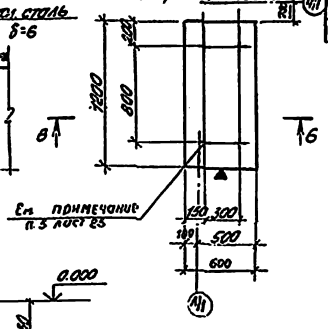

Спецификация ФОМ 17÷ФОМ 19

Формат	Зона	Поз.	Обозначение	Наименование	Кол.	Примечание
				ФОМ 17		
А2			Лист 38	Детали		
		1	ТП 503-4-43.86 альбом I	МН1	10,1	п.м.
				уголок 650×50×5 ГОСТ 8509-72* Ст3кп2 ГОСТ 380-71*		
Б1		2	Лист 38	ℓ = 850	1	3,2 кг
				Материалы		
				Бетон класса В12,5		3,6 м³
				ФОМ 18		
А2			Лист 38	Материалы		
				Бетон класса В12,5		0,3 м³
				ФОМ 19		
А2			Лист 38	Материалы		
				Бетон класса В12,2		0,35 м³

Привязан

Инв. №

Ведомость расхода стали на один элемент, кг

Марка элемента	Изделия закладные: Арматура класса A III, ГОСТ 5781-82* Ø10	Ø10	Прокат марки Ст3 кп2 ГОСТ 8509-72* Ø20	Ø20	Всего	Общий расход
ФОМ 17	9,7	9,7	41,3		41,3	51,0	51,0

ГИП	Дубинер		ТП 503-4-43.86 – КЖ
Н. контр.	Самойлов		Автотранспортное предприятие на 650 легковых автомобилей такси с закрытой стоянкой
Нач. отд.	Гашинец		Производственный корпус. Фундаменты под оборудование ФОМ 17÷ФОМ 19
Гл. конс.	Рубин		Стадия: РД; Лист: 38; Листов:
Гл. спец.	Дубинов		Наименование: ГИПРОАВТОТРАНС
Рук. гр.	Лозовский		
Конс.	Лозовская		

Инв. № подл. | Подпись и дата | Взам. инв. №

ТИПОВОЙ ПРОЕКТ 503-4-43.86 АЛЬБОМ I.

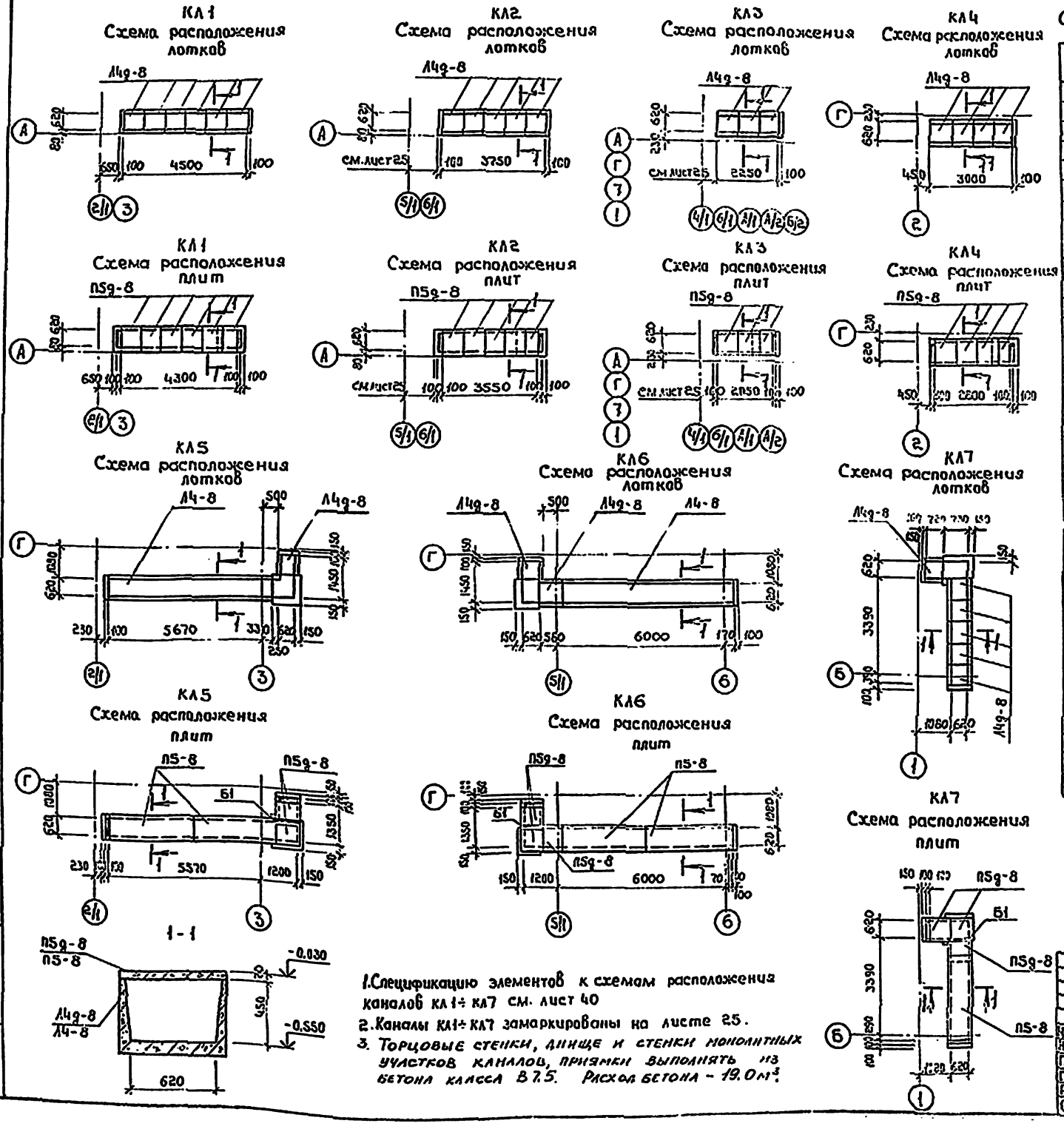

1. Спецификацию элементов к схемам расположения каналов КЛ1÷КЛ7 см. лист 40
2. Каналы КЛ1÷КЛ7 замаркированы на листе 25.
3. Торцовые стенки, днище и стенки монолитных участков каналов, приямки выполнять из бетона класса В7.5. Расход бетона – 19.0 м³.

Спецификация элементов к схеме расположения подземного хозяйства.

Марка, поз.	Обозначение	Наименование	Кол.	Масса ед., кг.	Примечание
		Фундаменты под оборудование			
ФОМ1	лист 26	ФОМ1	1		
ФОМ2	лист 28	ФОМ2	1		
ФОМ3	лист 29	ФОМ3	1		
ФОМ4	лист 31	ФОМ4	1		
ФОМ5	лист 31	ФОМ5	2		
ФОМ6	лист 31	ФОМ6	1		
ФОМ7	лист 32	ФОМ7	1		
ФОМ8	лист 33	ФОМ8	2.		
ФОМ9	лист 33	ФОМ9	2		
ФОМ10	лист 33	ФОМ10	4		
ФОМ11	лист 34	ФОМ11	1		
ФОМ12	лист 37	ФОМ12	1		
ФОМ13	лист 37	ФОМ13	1		
ФОМ14	лист 37	ФОМ14	4		
ФОМ15	лист 37	ФОМ15	1		
ФОМ16	лист 37	ФОМ16	1		
ФОМ17	лист 38	ФОМ17	2		
ФОМ18	лист 38	ФОМ18	1		
ФОМ19	лист 38	ФОМ19	1		
		Каналы			
[illegible]	[illegible]	[illegible]	2		
КЛ2	лист 39	КЛ2	2		
КЛ3	лист 39	КЛ3	3		
КЛ4	лист 39	КЛ4	1		
КЛ5	лист 39	КЛ5	1		
КЛ6	лист 39	КЛ6	1		
КЛ7	лист 39	КЛ7	1		
КЛ8	лист 40	КЛ8	1		
		Приямки			
ПР1	лист 25	ПР1	1		
ПР2	лист 25	ПР2	1		
ПР3	лист 40	ПР3	1		

Привязан

Инв. №

ГИП	Финкер	
Н. контр.	Сахновская	
Нач. отд.	Пашинцев	
Гл. констр.	Рубан	
Гл. спец.	Воинов	
Рук. гр.	Лавренко	
Ст. инж.	Кутняков	

ТП 503-4-43.86 - КЖ

Автотранспортное предприятие на 650 легковых автомобилей-такси с закрытой стоянкой

Производственный корпус

Стадия	Лист	Листов
РП	39	

Каналы КЛ1÷КЛ7

Минавтотранс РСФСР
ГИПРОАВТОТРАНС
Ростовский филиал

Инв. № подл. | Подпись и дата | Взамен инв. №

ТИПОВОЙ ПРОЕКТ 503-4-43.86 АЛЬБОМ I.

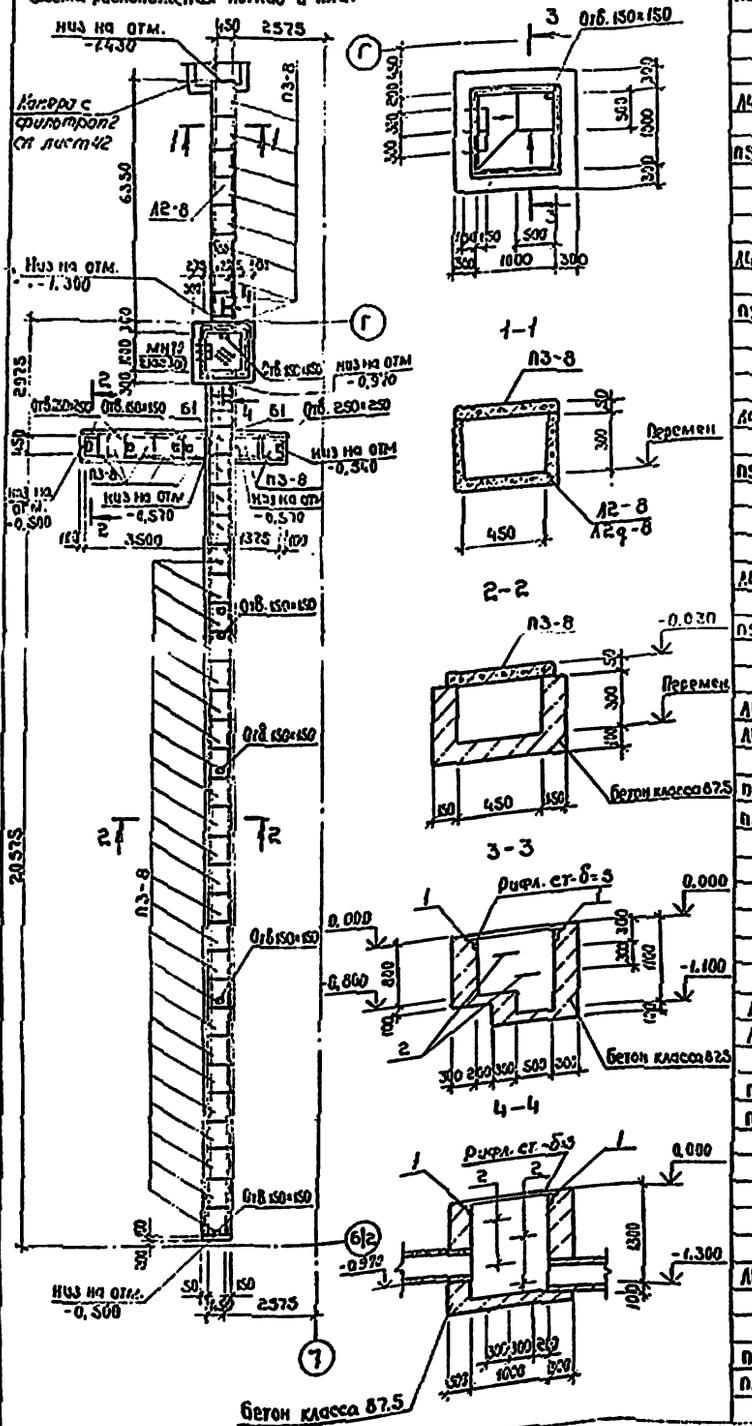

Спецификация элементов к схемам расположения каналов и приямков

Марка, поз.	Обозначение	Наименование	Кол.	Масса ед., кг	Примечание
		Канал КЛ1			
		Лотки			
Л4g-8	3.006.1-2/82, вып 1-1	Л4g-8	6	230	
		Плиты покрытия			
П5g-8	3.006.1-2/82, вып.1-2	П5g-8	6	100	
		Канал КЛ2			
		Лотки			
Л4g-8	3.006.1-2/82, вып 1-1	Л4g-8	5	230	
		Плиты покрытия			
П5g-8	3.006.1-2/82, вып 1-2	П5g-8	5	100	
		Канал КЛ3			
		Лотки			
Л4g-8	3.006.1-2/82, вып.1-1	Л4g-8	3	230	
		Плиты покрытия			
П5g-8	3.006.1-2/82, вып.1-2	П5g-8	3	100	
		Канал КЛ4			
		Лотки			
Л4g-8	3.006.1-2/82, вып 1-1	Л4g-8	4	230	
		Плиты покрытия			
П5g-8	3.006.1-2/82, вып 1-2	П5g-8	4	100	
		Канал КЛ5			
		Лотки			
Л4-8	3.006.1-2/82, вып.1-1	Л4-8	1	1800	
Л4g-8	3.006.1-2/82, вып.1-1	Л4g-8	1	230	
		Плиты покрытия			
П5-8	3.006.1-2/82, вып.1-2	П5-8	2	410	
П5g-8	3.006.1-2/82, вып.1-2	П5g-8	2	100	
		Балки			
Б1	3.006.1-2/82, вып. 2-2	Б1	1	130	
		Канал КЛ6			
		Лотки			
Л4-8	3.006.1-2/82, вып.1-1	Л4-8	1	1800	
Л4g-8	3.006.1-2/82, вып 1-1	Л4g-8	2	230	
		Плиты покрытия			
П5-8	3.006.1-2/82, вып.1-2	П5-8	2	410	
П5g-8	3.006.1-2/82, вып.1-2	П5g-8	3	100	
		Балки			
Б1	3.006.1-2/82, вып. 2-2	Б1	1	130	
		Канал КЛ7			
		Лотки			
Л4g-8	3.006.1-2/82, вып.1-1	Л4g-8	6	230	
		Плиты покрытия			
П5-8	3.006.1-2/82, вып.1-2	П5-8	1	410	
П5g-8	3.006.1-2/82, вып.1-2	П5g-8	3	100	
Б1	3.006.1-2/82, вып.2-2	Балка Б1	1	130	

Продолжение

Марка, поз.	Обозначение	Наименование	Кол	Масса ед., кг	Примечание
		Канал КЛ8			
Л2-8	3.006.1-2/82, вып. 1-1	Лотки Л2-8	1	900	
Л2g-8	3.006.1-2/82, вып. 1-1	Л2g-8	1	110	
		Плиты покрытия			
П3-8	3.006.1-2/82, вып. 1-2	П3-8	46	50	
		Балки			
Б1	3.006.1-2/82, вып 2-2	Б1	2	130	
		Изделия закладные			
1	3.400-6/76	МН4-46	4.2		м
2	ТП 503-4-43.86 Альбом IV	МН 10	4		
	Лист 40	Рифл. сталь-δ=5	1,1м²	46,53	
		Приямок ПР1			
		Изделия закладные			
1	3.400-6/76	МН4-46	4.2		м
2	ТП 503-4-43.86 Альбом IV	МН 10	4		
	Лист 25	Рифл сталь-δ=5	1,1м²	46,53	
		Перемычки			
3	1.038.1-1, вып.1	1ПБ 19-3	3	81	
		Приямок ПР2			
		Изделия закладные			
1	3.400-6/76	МН4-46	3,4		м
2	ТП 503-4-43.86 Альбом IV	МН 10	4		
	Лист 25	Рифл сталь-δ=5	0,72м²	30,46	
		Перемычки			
4	1.038.1-1, вып.1	1ПБ 10-1	3	20	
		Приямок ПР3			
		Изделия закладные			
1	3.400-6/76	МН4-46	4.2		м
2	ТП 503-4-43.86 Альбом	МН 10	2		
	Лист 40	Рифл. ст.-δ=5	1,1м²	46,53	

1. Отверстия в плитах 150×150; 250×250 пробить по месту в увязке с сантехнической частью проекта.
2. Дно и стенки канала КЛ8 облицевать кислотоупорными плитками по ГОСТ 961-84 на химически стойкой замазке.
3. Канал КЛ8 замаркирован на листе 25.

Привязан

Инв. №

ГИП	Финкер	
Н.контр.	Салновская	
Нач.отд.	Пашинцев	
Зд.конст.	Рубан	
Зд.спец.	Воинов	
Рук.гр.	Лавренко	
Ст.инж.	Кутняков	

ТП 503-4-43.86-КЖ

Мотранспортное предприятие на 650 легковых автомобилей-такси с закрытой стоянкой

Производственный корпус

Стадия	Лист	Листов
РП	40	

Канал КЛ8
Приямок ПР3

Инженер-конструктор ГИПРОСТРОТРАНС Российский филиал

Инв. № подл. | Подпись и дата | Взам. инв. №

Типовой проект 503-4-43.86 Альбом I.

Схема расположения приямков КТП

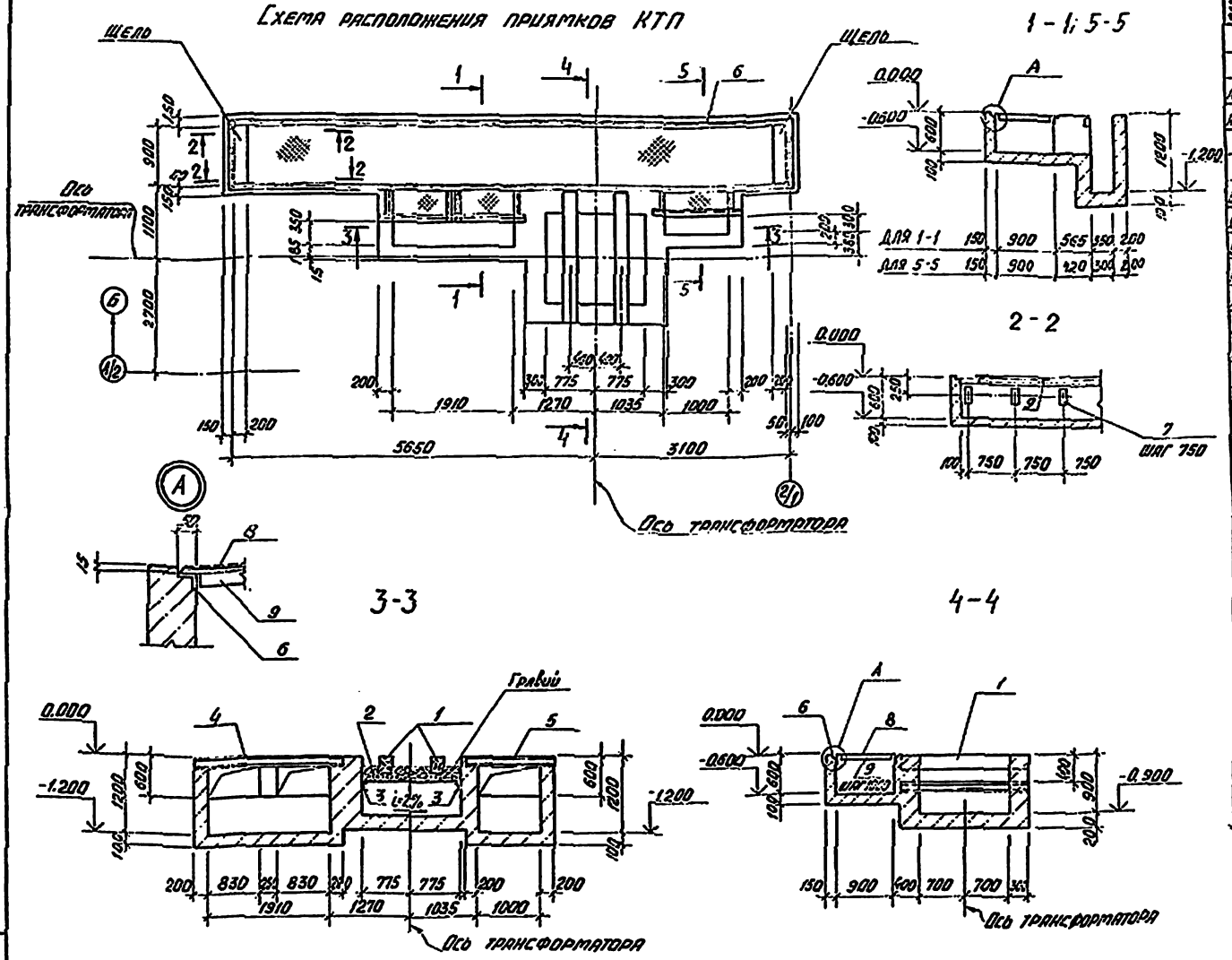

Спецификация к схеме расположения приямков КТП

Формат	Зона	Поз.	Обозначение	Наименование	Кол.	Примечание
				Схема расположения приямков КТП		
А2		1	Лист 41	Балка БМ1	2	
А4		2	ТП 503-4-43.86 Альбом IV	Решетка Р1	1	
				Швеллер 12 ГОСТ 8240-72* / ВСт3кп2 ГОСТ 380-71*		
Б4		3	Лист 41	l = 2000	2	20.8 кг
Б4		4	Лист 41	l = 2300	1	23.92 кг
Б4		5	Лист 41	l = 1400	1	14.56 кг
А4		6	3.400-6/76	Изделие закладное МИ4-46	21.4	п.м
А4		7	3.400-6/76	Изделие закладное МИ1-12	22	
Б4		8	Лист 41	Рифл. сталь-δ=5	9.67	м²
Б4		9	Лист 41	Уголок 6.50×50×5 ГОСТ 8509-72* / ВСт3кп2 ГОСТ 380-71*	9	3.77 кг
				Материалы		
				Бетон класса В12.5		7.6 м³
				БМ1		
А4		10	ТП 503-4-43.86 Альбом IV	Каркас КР4	2	
Б4		11	Лист 41	ф6 АI ГОСТ 5781-82* l = 170	10	0.04 кг
А4		12	3.400-6/76	Изделие закладное МИ1-7	2.0	п.м
				Материалы		
				Бетон класса В15		0.1 м³

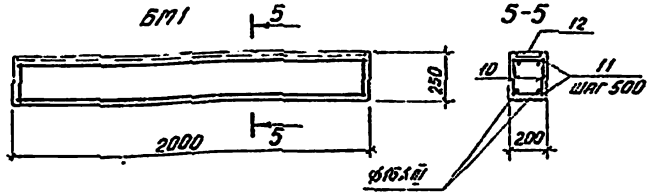

Приямки КТП замаркированы на листе 25.

Ведомость расхода стали на элемент, кг

Марка элемента	Изделия арматурные							Изделия закладные															Общий расход
	Арматура класса						Всего	Арматура класса				Прокат марки										Всего	
	АI			АIII				АI		АIII		ВСт3кп2											
	ГОСТ 5781-82*			ГОСТ 5781-82*				ГОСТ 5781-82*		ГОСТ 5781-82*		ГОСТ 8240-72*		ГОСТ 8509-72*		ГОСТ 103-76*			ГОСТ 8568-77*				
	ф6		Итого	ф10	ф16	Итого		ф8	Итого	ф8	Итого	С12	Итого	1.50×5	Итого	-8×100	-8×50	Итого	Рифл. 0.5×5	Итого			
Приямки КТП	1,91		1,91	2,48	6,32	8,8	10,71	27.03	27.03	[illegible]	25.64	60.1	60.1	142.2	142.2	25.2	13.2	38.4	[illegible]	[illegible]	724.81	735.52	

Привязан

Инв. №

ГИП	Финкер		
Н.контр.	Сахновская		
Нач.отд.	Пашинцев		
Гл.констр.	Рубан		
Гл.спец.	Воинов		
Рук.гр.	[illegible]		
Инж.	[illegible]		

ТП 503-4-43.86 – КЖ

Автотранспортное предприятие на 650 легковых автомобилей-такси с закрытой стоянкой

Производственный корпус

Стадия	Лист	Листов
РП	41	

Схема расположения приямков КТП

Минавтотранс РСФСР ГИПРОАВТОТРАНС Ростовский филиал

Инв. № подл. | Подпись и дата | Взам. инв. №

Типовой проект 503-4-43.86 Альбом I

Камера с фильтром 1

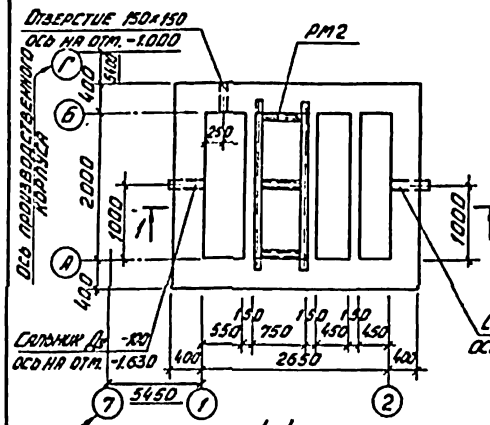

Схема расположения плит покрытия

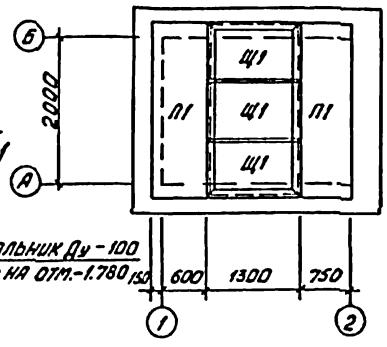

Камера с фильтром 2

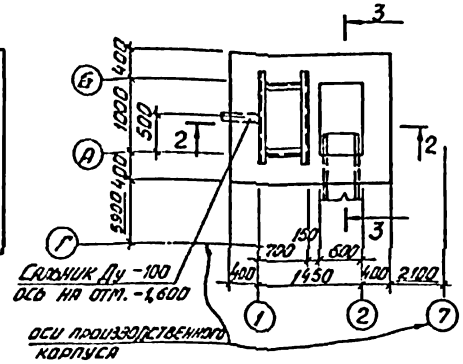

Схема расположения плит покрытия

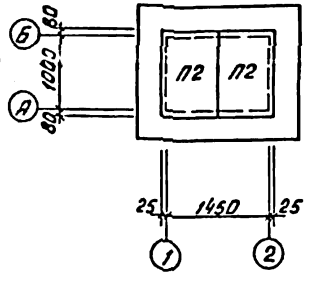

1-1

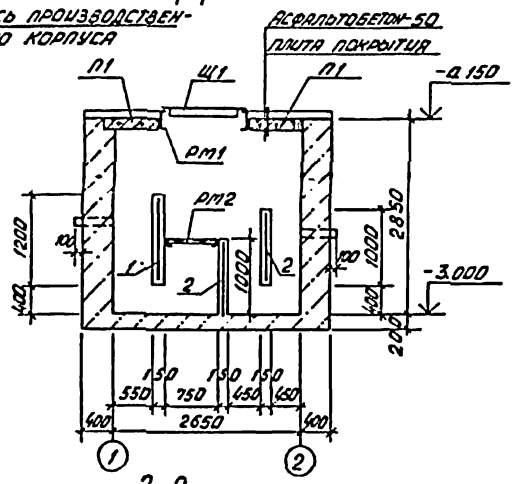

Расчётная схема

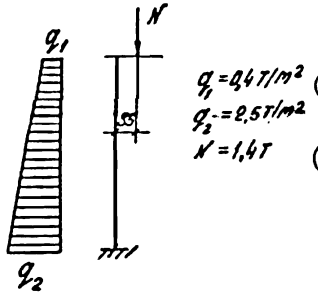

$q_1 = 0{,}4\ т/м^2$

$q_2 = 2{,}5\ т/м^2$

$N = 1{,}4\ т$

2-2

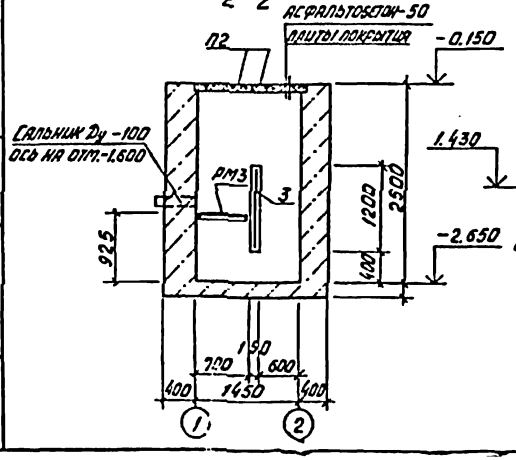

3-3

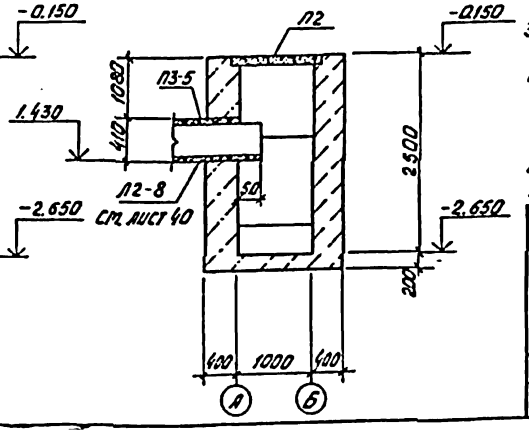

Спецификация элементов на камеры с фильтрами

Марка поз.	Обозначение	Наименование	Кол.	Масса ед, кг	Примечание
		Камера с фильтром 1			
		Плиты			
П1	3.006.1-2/82, вып. 1-2	П20д-3	2	640	
		Рамки			
РМ1	ТП503-4-43.86 Альбом IV	РМ1	1	145,5	
РМ2	ТП503-4-43.86 Альбом IV	РМ2	1	61,9	
Щ1	ТП503-4-43.86 Альбом IV	Щит Щ1	3	69,0	
		Сальники			
Ду100	5.900-2	Ду 100 $\alpha = 500$	2	16,0	
		Сетки арматурные			
1	ГОСТ 8478-81	$C\frac{ВАЯ-100}{ВАЯ-200}$ 1150×2500 $\frac{50}{25}$	1	17,5	
2	ГОСТ 8478-81	$C\frac{ВАЯ-100}{ВАЯ-200}$ 950×2500 $\frac{50}{25}$	2	14,6	
		Материалы			
		Бетон класса В12.5			15,97 м³
		Камера с фильтром 2			
		Плиты			
П2	3.006.1-2/82, вып. 1-2	П7д-3	2	150	
		Рамки			
РМ3	ТП503-4-43.86 Альбом IV	РМ3	1	31,02	
		Сальники			
Ду100	5.900-2	Ду 100, $\alpha = 500$	1	16,0	
		Сетки арматурные			
3	ГОСТ 8478-81	$C\frac{ВАЯ-100}{ВАЯ-200}$ 1150×1500 $\frac{50}{25}$	1	10,3	
		Материалы			
		Бетон класса В12,5			7,9 м³

1. За условную отметку 0,000 принят уровень чистого пола первого этажа производственного корпуса, соответствующий абсолютной отметке ▭
2. Под днище выполнить подготовку из уплотненного грунта.
3. Все металлические элементы окрасить масляной краской за 2 раза по огрунтовке.
4. Внутренние поверхности стен камеры с фильтром 1 оштукатурить торкретштукатуркой толщиной 20мм в 2 слоя от отм. -3,00 до -1,000
5. Внутренние поверхности камеры с фильтром 2 от отм. -2,650 до отм. -1.300 облицевать кислотоупорной плиткой по ГОСТ 951-84 на химически стойкой замазке.
6. Камеры с фильтрами выполнять из бетона по водонепроницаемости марки W6, по морозостойкости марки F100 для t=-20°C и F150 для t=-30°, -40°C.

Ведомость расхода стали на элемент, кг

Марка элемента	Изделия арматурные. Арматура класса А-III ГОСТ 5781-82* ф8			Итого	Общий расход
Камера с фильтром 1	46,7			46,7	46.7
Камера с фильтром 2	10,3			10,3	10.3

Привязан

Инв. №

ГИП	Финкер	
Н.контр.	Сахновская	
Нач.отд.	Пашинцев	
Гл.констр.	Рубан	
Гл.спец.	Воинов	
Рук.гр.	Лаврентьев	
Ст.инж.	Морова	

ТП 503-4-43.86 - КЖ

Автотранспортное предприятие на 650 легковых автомобилей-такси с закрытой стоянкой

Производственный корпус

Стадия	Лист	Листов
РП	42	

Камера с фильтром 1 и 2

Минавтотранс РСФСР ГИПРОАВТОТРАНС Ростовский филиал

Инв. № подл. | Подпись и дата | Взам. инв.

ТИПОВОЙ ПРОЕКТ 503-4-43.86 АЛЬБОМ I

Ведомость рабочих чертежей основного комплекта

Лист	Наименование	Примечание
1	Общие данные	
2	Техническая спецификация металла.	
3	Схемы расположения путей подвесного крана и монорельса.	
4	Схема расположения зенитных фонарей.	
5	Схемы расположения лестниц ЛМ1÷ЛМ3.	
6	Схемы расположения окон.	
7	Спецификации к листу КМ6.	
8	Лестница ЛМ-4.	

Ведомость ссылочных и прилагаемых документов

Обозначение	Наименование	Примечание
	Ссылочные документы	
1.450.3-3, вып. 0,1	Стальные лестницы, площадки, стремянки и ограждения.	
1.426.2-3, вып. 2	Стальные подкрановые балки	
1.464.2-21, вып. 1	Фонари зенитные с размерами светового проема 1.5×1.7 м со стальными переплетами.	
1.464.2-17, вып. 1	Фонари зенитные с размерами светового проема 2.7×2.7 м со стальными переплетами.	
1.436.2-15, вып. 1,3	Окна с переплетами из спаренных прямоугольных стальных труб и механизмы открывания.	

Ведомость спецификаций

Лист	Наименование	Примечание
4	Спецификация к схеме расположения зенитных фонарей.	
5	Спецификация элементов к схемам расположения лестниц ЛМ1÷ЛМ3.	
7	Спецификация заполнения оконных проемов	
7	Спецификация крепежных фасонных элемент. и материалов	

Ведомость металлоконструкций по видам профилей

Наименование конструкций по номенклатуре прейскуранта N 01-09	Позиции по прейскуранту N 01-09	N п/п	Код конструкций	Масса конструкций, т: Всего стали, включенной и высокой прочности	по видам профилей стали: Балки и швеллеры	Крупносортная сталь	Среднесортная сталь	Мелкосортная сталь	Полосовая сталь	Универсальная сталь	Пиломатериальная сталь	Гнутые и гнутосварные	Трубы	Прочие	Всего	Количество шт.	Серия типовых конструкций
1	2	3	4	5	6	7	8	9	10	11	12	13	14	15	16	17	18
Подвесные пути		1	526235		6,94	0,17	—	—	0,80	—	—	0,68	—	—	8,59		
Лестницы и ограждения		2	526241		0,02	0,28	—	—	0,1	—	—	—	—	0,67	1,07		
Фонари		3	526143		—	—	—	—	—	—	—	—	—	—	13,75 (9,86)		1.464.2-17, вып.1 (1.464.2-21, вып.1)
Переплеты		4	526221		—	—	—	—	—	—	—	—	—	—	6,96		1.436.2-15
Итого					6,96	0,45			0,90			0,68		0,67	30,37 (26,48)		
Контрольная сумма					6,96	0,45			0,90			0,68		0,67	30,37 (26,48)		

1. В ведомости металлоконструкций по видам профилей в скобках дан вес для t = -40°С.
2. Проектирование стальных конструкций выполнено в соответствии с требованиями СНиП II-23-81.
3. Конструкции сборные. Сварку производить электродами типа Э42 по ГОСТ 9467-75.
   Монтаж конструкций производить на черных болтах и сварке. Болты плотно затянуть и нарезку расчеканить.
4. В узлах и деталях даны решения соединений конструкций. Количество и диаметры болтов, длина и толщина сварных швов определяются при разработке деталировочных чертежей на основании расчетных усилий, указанных в ведомости элементов.
5. Конструкции, для которых не приведены усилия в ведомости элементов, следует крепить на двух болтах и сварке.
6. Все стальные конструкции прогрунтовать на заводе-изготовителе с последующей окраской масляной краской за 2 раза.
7. Минимальное усилие для крепления элементов принято 3,0 т.

Согласовано

Нач. тех. отд. | Ненахов

Инв. № подл. | Подпись и дата | Взам. инв. №

Типовой проект разработан в соответствии с действующими нормами и правилами и предусматривает мероприятия, обеспечивающие взрывную, взрывопожарную и пожарную безопасность при эксплуатации здания.

Главный инженер проекта Э.З. Финкер

Инв. №			
ГИП	Финкер		
Н. контр.	Сатановская		
Нач. отд.	Пашинцев		
Гл. контр.	Рубан		
Гл. спец.	Боинов		
Рук. гр.	Лавренко		
Инженер	Коротких		

Привязан:

ТП 503-4-43.86-КМ

Автотранспортное предприятие на 650 легковых автомобилей — такси с закрытой стоянкой

Производственный корпус	Стадия	Лист	Листов
	РП	1	8

Общие данные

Минавтотранс РСФСР
ГИПРОАВТОТРАНС
Ростовский филиал

ТИПОВОЙ ПРОЕКТ 503-4-43.86 АЛЬБОМ I.

Техническая спецификация металла

Вид профиля и ГОСТ	Марка металла и ГОСТ	Обозначение и размер профиля	N п.п.	Код: Марка металла	Код: Вид профиля	Код: Размер профиля	Количество, шт.	Длина, мм	Масса металла по элементам конструкций: Крановый путь	Элементы крепления	Лестницы	Фонари	Переплеты		Общая масса, т	Масса потребности в металле по кварталам				Заполняется в. ц.
									Код элемента конструкции											
1	2	3	4	5	6	7	8	9												
Балки двутавровые и швеллеры стальные специальные ГОСТ 19425-74*	ВСт3Гпс5 ГОСТ 380-71*	I 24 М	1	—	—				6,33	—	—	—	—		6,33					
	Итого		2	12360	—				6,33	—	—	—	—		6,33					
Всего профиля			3	—	53805				6,33	—	—	—	—		6,33					
Двутавры с параллельными гранями полок ТУ 14-2-24-72	ВСт3Гпс5-1 ТУ-14-1-3023-80	I 2662	4	—	—				—	0,54	—	—	—		0,54					
	Итого		5	—	—				—	0,54	—	—	—		0,54					
Всего профиля			6	—	—				—	0,54	—	—	—		0,54					
Швеллеры стальные гнутые равнополочные ГОСТ 8278-83	ВСт3Гпс5-1 ТУ-14-1-3023-80	Гн С 60×50×3	7	—	—				—	0,65	—	—	—		0,65					
		Гн С 60×32×3	8	—	—				—	0,03	—	—	—		0,03					
	Итого		9	—	—				—	0,68	—	—	—		0,68					
Всего профиля			10	—	73007				—	0,68	—	—	—		0,68					
Сталь горячекатанная. Швеллеры ГОСТ 8240-72*	ВСт3кп2 ГОСТ 380-71*	С 12	11	—	—				0,04	0,03	0,02	—	—		0,09					
	Итого		12	11240	—				0,04	0,03	0,02	—	—		0,09					
Всего профиля			13	—	26182				0,04	0,03	0,02	—	—		0,09					
Сталь прокатная угловая равнополочная ГОСТ 8509-72*	ВСт3кп2 ГОСТ 380-71*	L 100×7	14	—	—				—	0,02	—	—	—		0,02					
		L 90×6	15	—	—				—	—	0,01	—	—		0,01					
		L 75×6	16	—	—				—	—	0,23	—	—		0,23					
		L 63×5	17	—	—				—	0,15	0,04	—	—		0,19					
	Итого		18	11240	—				—	0,17	0,28	—	—		0,45					
Всего профиля			19	—	21113				—	0,17	0,28	—	—		0,45					
Сталь прокатная широкополосная универсальная ГОСТ 82-70*	ВСт3Гпс5-1 ТУ-14-1-3023-80	−δ=14	20	—	—				—	0,33	—	—	—		0,33					
		−δ=8	21	—	—				—	0,38	0,01	—	—		0,39					
		−δ=6	22	—	—				—	0,04	0,09	—	—		0,13					
		−δ=4	23	—	—				—	0,05	—	—	—		0,05					
	Итого		24	—	—				—	0,80	0,10	—	—		0,90					
Всего профиля			25	—	13110				—	0,80	0,10	—	—		0,90					
Лестницы, площадки по серии 1.450.3-3, вып. 1, ч. 1, 2	ВСт3кп2 ГОСТ 380-71*		26	11240	—				—	—	0,67	—	—		0,67					
				—	—				—	—	—	—	—		—					
Окна по серии 1.436.2-15	ВСт3кп2 ГОСТ 380-71*		27	11240	—				—	—	—	—	6,96		6,96					
				—	—				—	—	—	—	—		—					
Фонари по серии 1.464.2-17, вып. 1 (для t=−20°С, t=−30°С)	ВСт3кп2 ГОСТ 380-71*		28	11240	—				—	—	—	13,75	—		13,75					
				—	—				—	—	—	—	—		—					
Фонари по серии 1.464.2-21, вып. 1 (для t=−40°)	ВСт3кп2 ГОСТ 380-71*			11240	—				—	—	—	9,85	—		9,85					
				—	—				—	—	—	—	—		—					
Всего масса металла по маркам	ВСт3пс5			—	—				6,33	—	—	—	—		6,33					
	ВСт3Гпс5-1			—	—				—	2,02	0,10	—	—		2,12					
	ВСт3кп2 (для t=−20°, −30°)			—	—				0,04	0,20	0,97	13,75	6,96		21,92					
	ВСт3кп2 (для t=−40°С)			—	—				0,04	0,20	0,97	9,86	6,96		18,03					
Масса поставки элементов по кварталам (заполняется заказчиком)																				

Инв. № подл. | Подпись и дата | Взам. инв. №

Привязан:

Инв. №

ГИП	Финкер	
Н. контр.	Сахновская	
Нач. отд.	Пашинцев	
Гл. констр.	Рубан	
Гл. спец.	Воинов	
Рук. гр.	Лавренко	
Инженер	Коротких	

ТП 503-4-43.86-КМ

Автотранспортное предприятие на 650 легковых автомобилей-такси с закрытой стоянкой

Производственный корпус

Стадия	Лист	Листов
РП	2	-

Техническая спецификация металла

Минавтотранс РСФСР ГИПРОАВТОТРАНС Ростовский филиал

Схема расположения путей подвесного крана

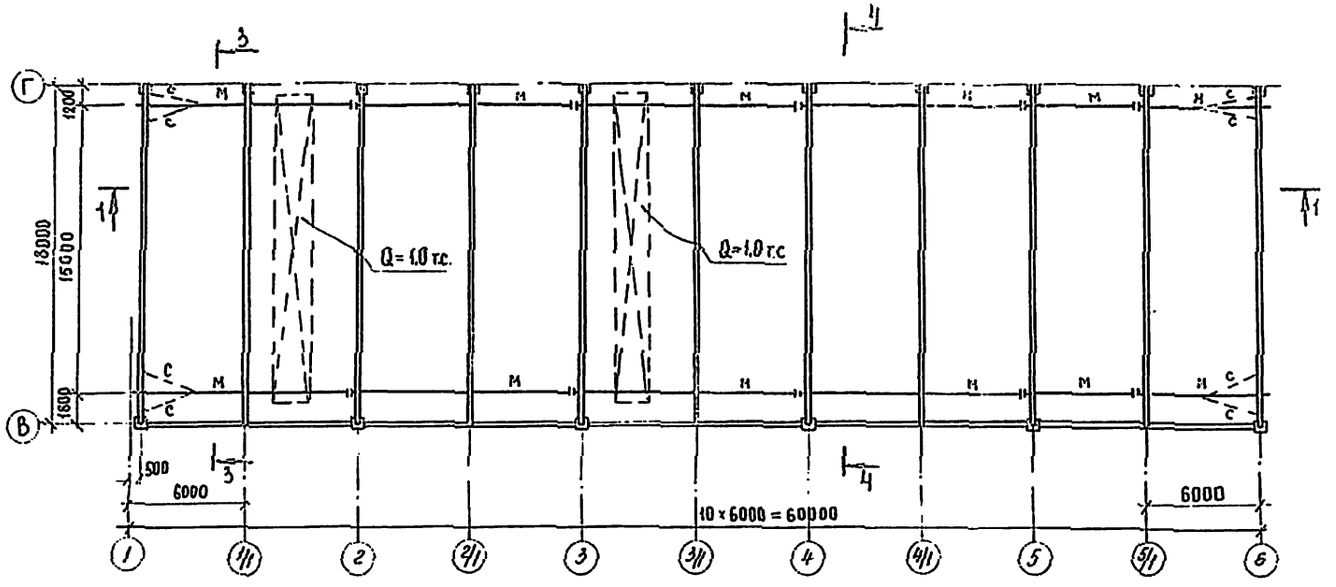

1-1

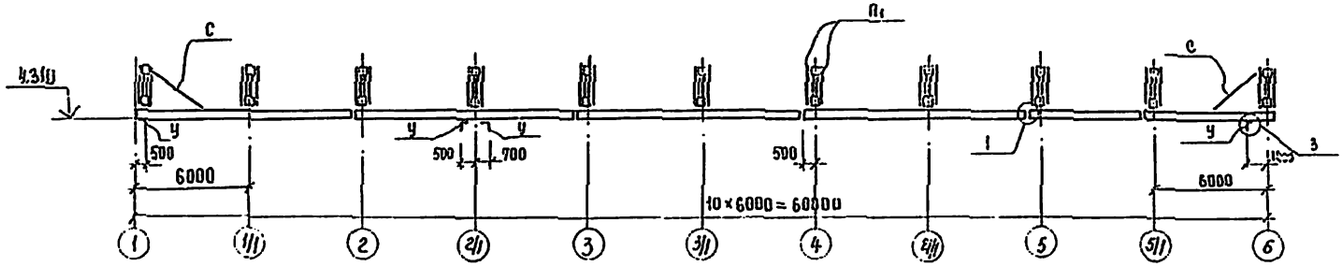

3-3

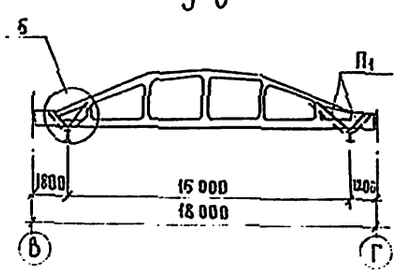

4-4

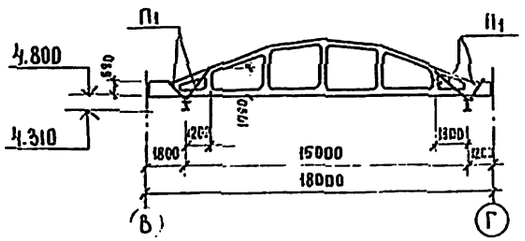

5-5

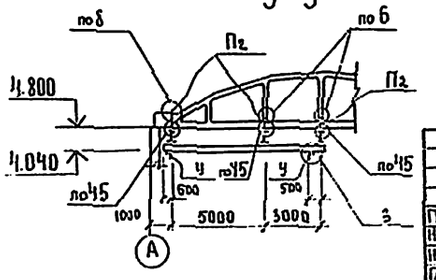

Ведомость элементов

Марка	Сечения			Опорные усилия			Группа констр.	Марка металла	Примечание
	Эскиз	Поз.	Состав	М. тс.м	N тс	Q тс			
М	I		I 24м		3,90		1	ВСт3Гпс5	
В	I		I 26Б2	см серию 1.426.2-3, вып 2				ВСт3Гпс5-1	
П1	⊐-⊏		2гн[60×60×3	0.10	4.10			ВСт3пс5-1	
П2	⊥ 256		2гн[60×32×3		3.20			ВСт3пс5-1	
С	L		L63×5					ВСт3кп2	по гибкости λ=400
У	L		L100×7					ВСт3кп2	констр.
а	[		[12					ВСт3кп2	
б	][		2[12					ВСт3кп2	

Схемы расположения путей монорельса

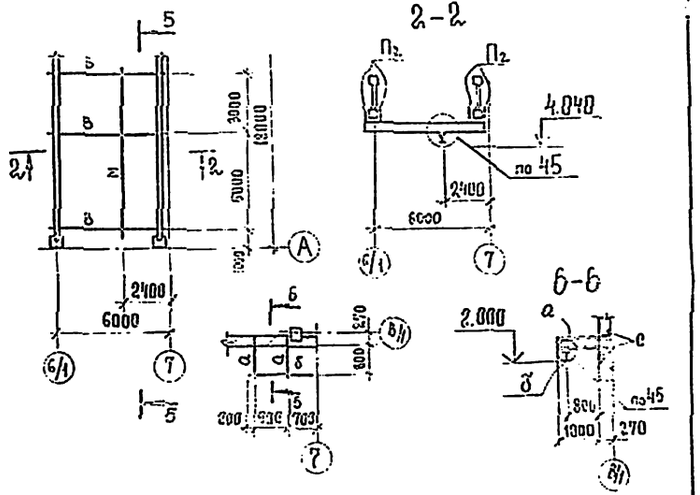

1. Изготовление, монтаж и приемку путей подвесного транспорта выполнять в соответствии с требованиями серии 1.426.2-3, вып 2.
2. Все узлы замаркированы по серии 1.426.2-3, вып 2.
3. Для коепления подкрановых путей к подвескам и монорельсам к перекидным балкам принимать пластину толщиной (8пл.) 14мм.
4. Техническую спецификацию металла и общие указания к монтажу стальных конструкций см. на листе 2.

Прибязан

Инв. №

ГИП	Финкер		
Н.контр.	Сахновская		
Нач.отд.	Пашинцев		
Гл.констр.	Рубан		
Гл.спец.	Войнов		
Рук.ср.	Лавренко		
Инженер	Коротких		

ТП 503-4-43.86 – КМ

Автотранспортное предприятие на 650 легковых автомобилей-такси с закрытой стоянкой

Производственный корпус

Стадия	Лист	Листов
РП	3	

Схемы расположения путей подвесного крана монорельса

Минавтотранс РСФСР ГИПРОАВТОТРАНС Ростовский филиал

Инв. № подл. | Подпись и дата | Взам. инв. №

ТИПОВОЙ ПРОЕКТ 503-4-43.86 АЛЬБОМ I.

Схема расположения зенитных фонарей

Для $t = -20°$; $t = -30°C$

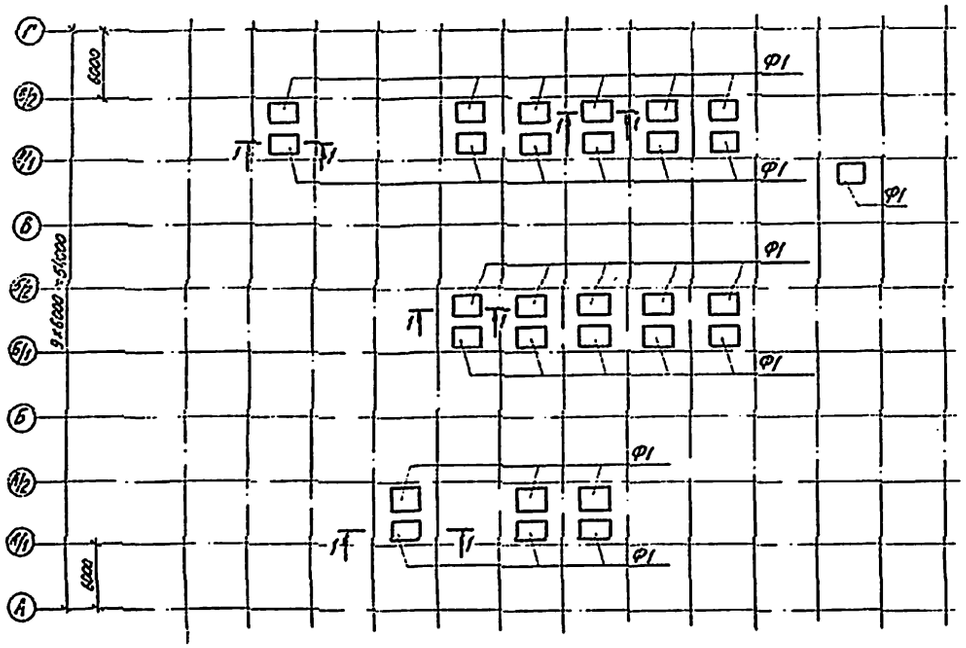

Для $t = -40°C$

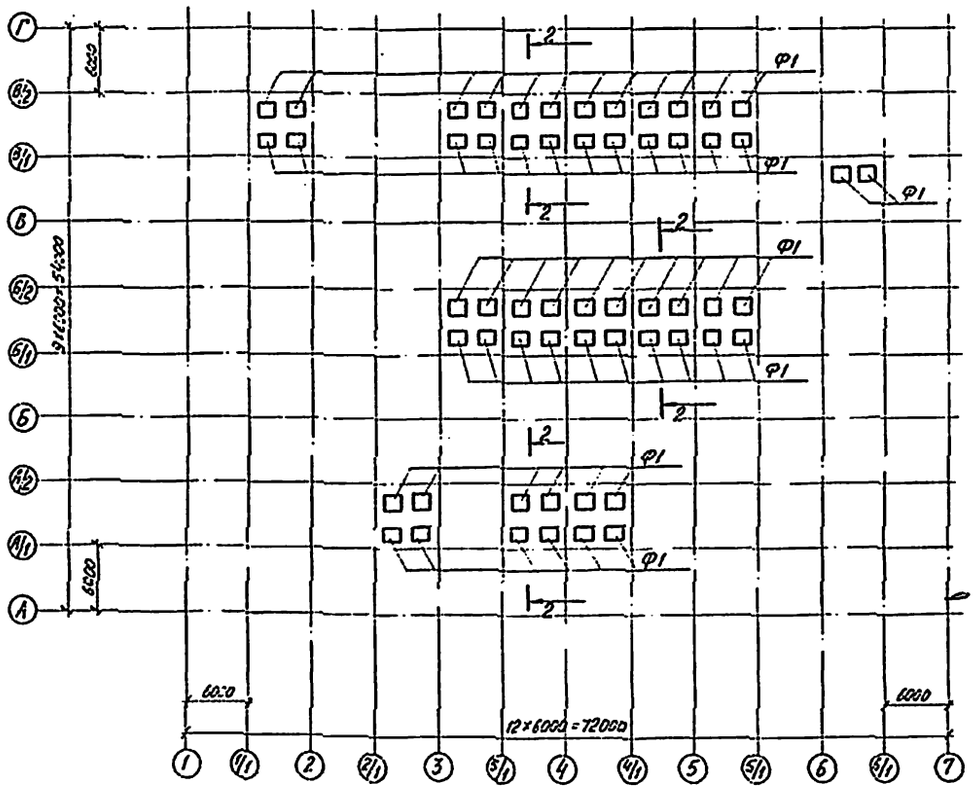

1-1

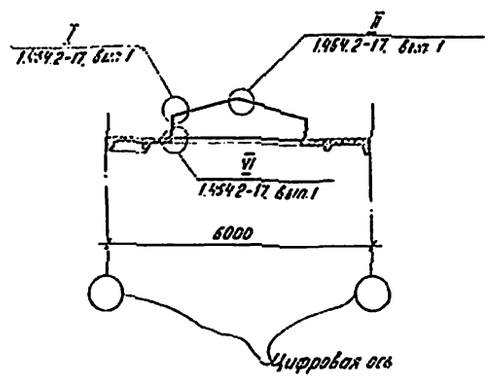

2-2

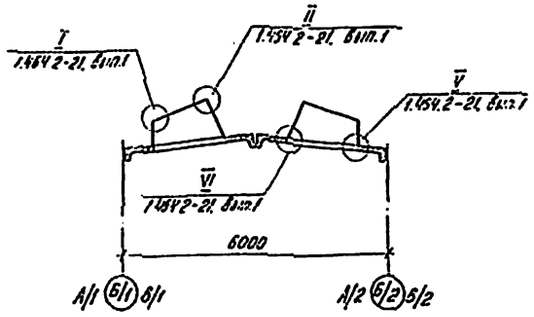

Спецификация к схеме расположения зенитных фонарей

Марка, поз.	Обозначение	Наименование	Кол.	Масса ед., кг	Примечание
		Для $t = -20°$, $t = -30°C$			
Ф1	1.464.2-17, вып.1	Фонарь зенитный	29	750	
		Для $t = -40°C$			
Ф1	1.464.2-21, вып.1	Фонарь зенитный	58	568	

1. При монтаже фонарей руководствоваться указаниями серий 1.464.2-17, вып.1, 1.464.2-21, вып.1.
2. Корпус стакана зенитного фонаря для $t = -40°C$ выполнять из стали толщиной 3 мм по ГОСТ 19903-74*.

Инв. № подл. | Подпись и дата | Взам. инв. №

Привязан.

Инв. №

ГИП	Финкер		
Н.контр.	Сахновская		
Нач.отд.	Пашинцев		
Гл.конструк.	Рубан		
Гл.спец.	Воинов		
Рук.гр.	Лавренко		
Инженер	Короткик		

ТП 503-4-43.86-КМ

Автотранспортное предприятие на 650 легковых автомобилей - такси с закрытой стоянкой

Производственный корпус

Схема расположения зенитных фонарей.

Стадия	Лист	Листов
РП	4	

Минавтотранс РСФСР
ГИПРОАВТОТРАНС
Ростовский филиал

Схема расположения лестницы ЛМ1. Схема расположения лестницы ЛМ2. Схема расположения лестницы ЛМ3

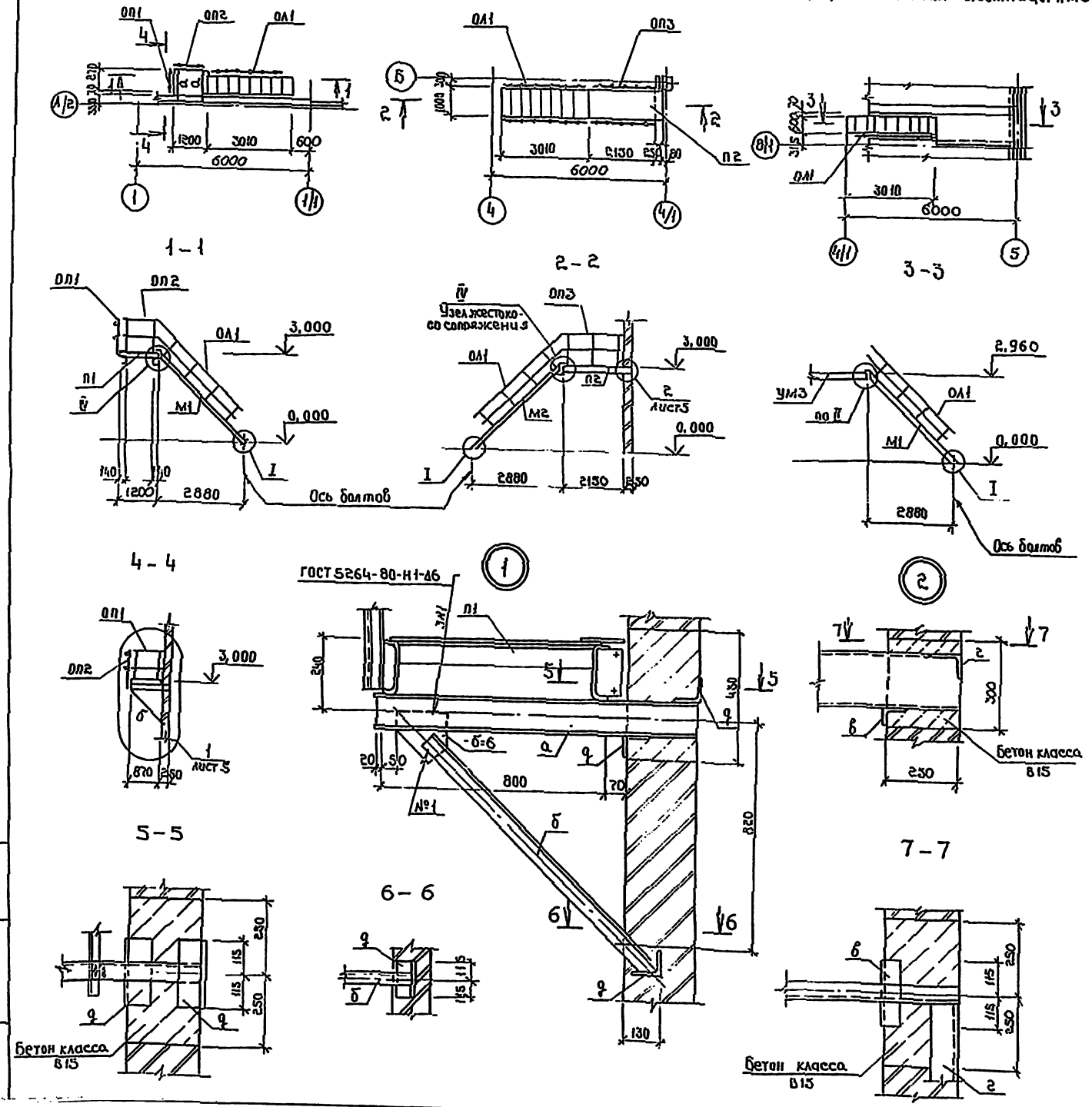

Спецификация элементов к схемам расположения лестниц ЛМ1÷ЛМ3

Марка, поз.	Обозначение	Наименование	Кол.	Масса ед., кг	Примечание
		Марши лестничные			
М1	1.450.3-3, вып. 1, 4.1	МЛХШ45-30.6	2	114.1	
М2	1.450.3-3, вып. 1, 4.1	МЛХШ45-30.10	1	138,6	
		Площадки			
П1	1.450.3-3, вып. 1, 4.2	ПМХШ-12.8	1	46,6	
П2	1.450.3-3, вып. 1, 4.2	ПМХШ-24.10	1	98.4	
		Ограждения			
ОЛ1	1.450.3-3, вып. 1, 4.2	ОГПМЛХ45-10.30	4	21.2	
ОП1	1.450.3-3, вып. 1, 4.2	ОГП МХЭБ-10.9	1	10.5	
ОП2	1.450.3-3, вып. 1, 4.2	ОГПМХЭБ-10.12	1	12.5	
ОП3	1.450.3-3, вып. 1, 4.2	ОГПМХЭБ-10.24	2	22.8	
		Элемент			
ДХ4	1.450.3-3, вып. 0	ДХ4	1	1.18	
ДХ5	1.450.3-3, вып. 0	ДХ5	1	1.18	
а	лист 5	L12 ГОСТ8240-72* ℓ=1140	2	11.86	
б	лист 5	L63×5 ГОСТ8509-72* ℓ=1250	2	6,01	
в	лист 5	L75×6 ГОСТ8509-72* ℓ=230	2	1.59	
с	лист 5	L75×6 ГОСТ8509-72* ℓ=900	1	6.20	
д	лист 5	L90×6 ГОСТ8509-72* ℓ=230	6	1.92	

1. Общие указания см на листе 1.
2. Техническую спецификацию металла см. на листе 2.
3. Все узлы замаркированы по серии 1.450.3-3, вып.0, кроме оговоренных.

Привязан

Инв. №

ГИП	Финкер	
Н.контр.	Сахновская	
Нач.отд.	Пащунцев	
Гл.конст.	Рубан	
Гл.спец.	Воинов	
Рук.гр.	Лавренко	
Инженер	Кгортких	

ТП 503-4-43.86 - КМ

Автотранспортное предприятие на 650 легковых автомобилей-такси с закрытой стоянкой

Производственный корпус

Стадия	Лист	Листов
РП	5	

Схемы расположения лестниц ЛМ1÷ЛМ3

Минавтотранс РСФСР ГИПРАВТОТРАНС Ростовский филиал

Инв. № подл. | Подпись и дата | Взам. инв. №

ТИПОВОЙ ПРОЕКТ 503-4-43.86 АЛЬБОМ I

Схема расположения окон по оси А

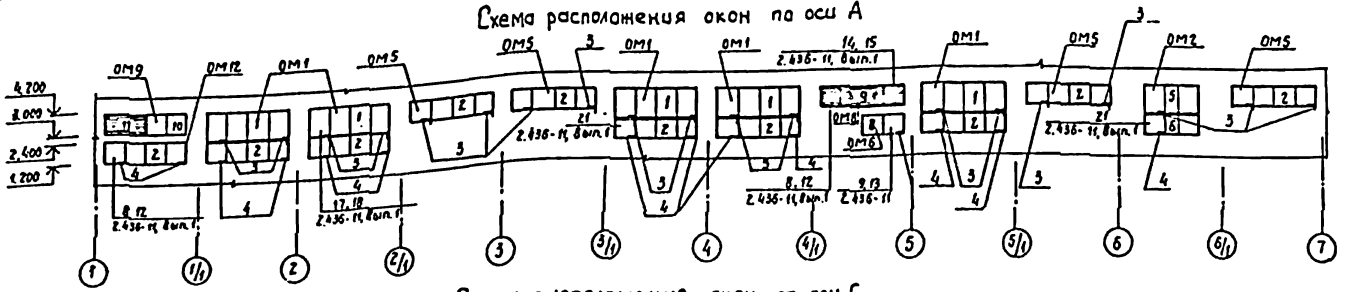

Схема расположения окна по оси Б

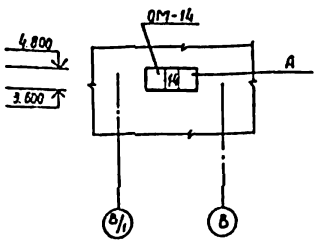

Схема расположения окон по оси Г

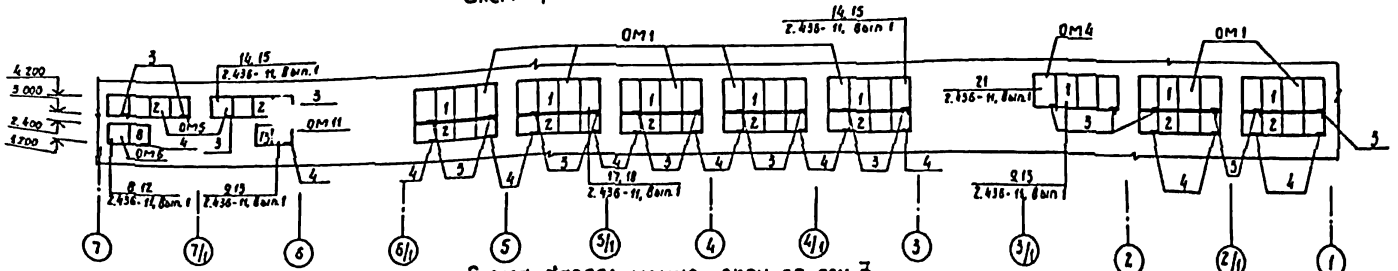

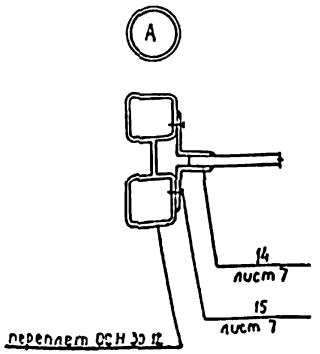

Схема расположения окон по оси 7

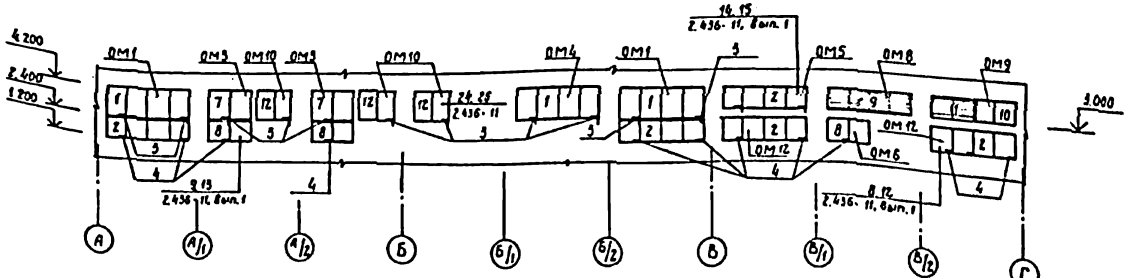

Схема расположения окон по оси 1

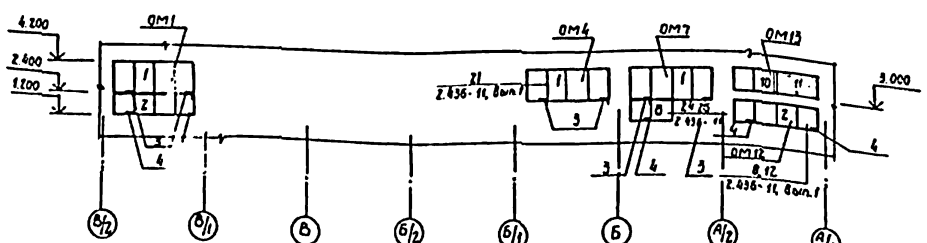

1. Для заполнения переплета ОСН-30.12 использовать армированное стекло (ГОСТ 7481-78) с креплением по узлу А.

Привязан	ГИП	Финкер		ТП-503-4-43.86 - КМ	
	Н.контр	Сахновская		Автотранспортное предприятие на 650 легковых автомобилей-такси с закрытой стоянкой	
	Нач.отд	Пашинцев		Производственный корпус	Стадия: РП; Лист: 6; Листов:
	О.спец	Таран		Схемы расположения окон	Минавтотранс РСФСР ГИПРОАВТОТРАНС Ростовский с.ц.
Инв.№	Рук.гр	Верхошанская			
	Ст.арх	Прошина			

ТИПОВОЙ ПРОЕКТ 503-4-43.86 АЛЬБОМ I

Спецификация заполнения оконных проемов

Марка поз.	Обозначение	Наименование	Кол. шт.	Масса ед.кг	Примечание
		ОМ1 (мест.15)			
1	1.436.2-15, вып.1	ОДР 48.18	1	185.87	
2	1.436.2-15, вып.1	ОДР 48.12	1	191.08	
С14		Ветровой ригель СМ 2×12	1	36.43	
4	1.436.2-15, вып.3	Прибор стержень ПС5	2	2.4	
3	1.436.2-15, вып.3	Механизм рычажный МР-5	2	0.6	
		ОМ2 (мест1)			
5	1.436.2-15, вып.1	ОДР 30.18	1	175.77	
6	1.436.2-15, вып.1	ОДР 30.12	1	126.38	
СМ	ГОСТ 8240-72	Ветровой ригель С14 2×2000	1	22.77	
4	1.436.2-15, вып.3	Прибор стержень ПС5	2	2.4	
3	1.436.2-15, вып.3	Механизм рычажный МР5	2	0.6	
		ОМ3 (мест2)			
7	1.436.2-15, вып.1	ОДР 24-18	1	143.12	
8	1.436.2-15, вып.1	ОДР 24-12	1	103.52	
С14	ГОСТ 8240-72	Ветровой ригель СМ 2×2.400	1	18.22	
3	1.436.2-15, вып.3	Механизм рычажный МР5	1	0.6	
4	1.436.2-15, вып.3	Прибор стержень ПС5	1	2.4	
		ОМ4 (мест3)			
1	1.436.2-15, вып.1	ОДР 48.18	1	185.87	
3	1.436.2-15, вып.3	Механизм рычажный МР-5	2	0.6	
		ОМ5 (мест7)			
2	1.436.2-15, вып.1	ОДР 48.12	1	191.08	
3	1.436.2-15, вып.3	Механизм рычажный МР5	2	0.6	
		ОМ6 (мест3)			
8	1.436.2-15, вып.1	ОДР 24.12	1	103.52	
4	1.436.2-15, вып.3	Прибор стержень ПС5	1	2.4	
		ОМ7 (мест1)			
1	1.436.2-15, вып.1	ОДР 48.18	1	185.87	
8	1.436.2-15, вып.1	ОДР 24.12	1	103.52	
С14	ГОСТ 8240-72	Ветровой ригель С14 2×2.400	1	18.22	
4	1.436.2-15, вып.3	Прибор стержень ПС5	1	2.4	
3	1.436.2-15, вып.3	Механизм рычажный МР5	2	0.6	
		ОМ8 (мест2)			
9	1.436.2-15 вып.1	ОНН 48.12	1	191.08	
		ОМ9 (мест2)			
10	1.436.2-15, вып.1	ОДН 24-12	1	82.33	
11	1.436.2-15, вып.1	ОНН 24-12	1	96.17	

Продолжение

Марка поз.	Обозначение	Наименование	Кол. шт.	Масса ед.кг	Примечание
		ОМ10 (мест3)			
12	1.436.2-15, вып.1	ОДГ 20.18	1	121.52	
3	1.436.2-15, вып.3	механизм рычажный МР5	1	0,6	
		ОМ11 (мест1)			
	1.436.2-15, вып.3	Прибор стержень ПС5	1	2,4	
3	1.436.2-15, вып.1	ОДР 20.12	1	86	
		ОМ12 (мест4)			
2	1.436.2-15, вып.1	ОДР 48.12	1	191,08	
4	1.436.2-15, вып.3	Прибор стержень ПС6	2	2,4	
		ОМ13 (мест1)			
10	1.436.2-15, вып.1	ОДН 24.12	1	103,52	
11	1.436.2-15, вып.1	ОНН 24.12	1	96,17	
		ОМ14 (мест1)			
14	1.436.2-15, вып.1	ОСН 30.12	1	126.38	

Спецификация крепежных, фасонных элементов и материалов (начало)

Марка поз	Обозначение	Наименование	Кол. шт.	Масса ед.кг	Примечание
А4	1.436.2-15, вып.2	Скоба А4	352	0.12	
М1	1.436.2-15, вып.2	Шарнир М1	285	0,06	
Планка	1.436.2-15, вып.2	Планка, лист 125-80.2.2232	286	0,05	
А3.18	1.436.2-15, вып.2	Нащельник А3.18	333	1.54	
А3.12	1.436.2-15, вып.2	Нащельник А3.12	194	1.03	
А3.20	1.436.2-15, вып.2	Нащельник А3.20	8	1.71	
А1.12	1.436.2-15, вып.2	Нащельник А1.12	93	1.2	
А1.18	1.436.2-15, вып.2	Нащельник А1.18	136	1.8	
М2	1.436.2-15, вып.2	Сухарь М2	169	0.12	
А2.12	1.436.2-15, вып.2	Слив А2.12	51	2.42	
А2.18	1.436.2-15, вып.2	Слив А2.18	73	3.62	
ЭК-5	2.436-11, вып.1	Элемент закладной ЭК5	76	101	

Продолжение

Марка поз.	Обозначение	Наименование	Кол. шт.	Масса ед.кг	Примечание
А1.20	1.436.2-15, вып.2	Нащельник А1.20	4	2.0	
А2.20	1.436.2-15, вып.2	Нащельник А2.20	4	4.02	
А3.005	1.436.2-15, вып.2	Нащельник А3.005	137	0.64	
М3	1.436.2-15. вып.2	Сухарь М3	274	0.027	
Балка	1.436.2-15, вып.2	Балка л.125-80.2.2211-00	15	14.32	
Балка	1.436.2-15, вып.2	Балка лист 125-80.2.2211-05	1	8.55	
Балка	1.436.2-15, вып.2	Балка лист 125-80.2.2211-01	1	7.21	
L125×80×8	ГОСТ 8509-72	Уголок L 125×80×8 L=1000	38	1.25	
С14	ГОСТ 8240-72	Ветровой ригель СМ	81.3	12.3	М
14	ГОСТ 19772-74*	Гнутый уголок ГН 32×25×15	7.2	0,64	ГГ.П.1 лист6
15	ОСТ 3413-016-77	Болт самонарезающий с шагом 600	18		ГГ.П.1 лист6

Привязан

Инв.№

ТП 503-4-43.86 КМ			
Автотранспортное предприятие на 600 легковых автомобилей-такси с закрытой стоянкой.			
Производственный корпус	Стадия	Лист	Листов
	РП	7	
Спецификации к листу 6			

ГИП Кужеев
Нач.отд Сахновский
Нач.сект Гольцев
Гл.спец Горин
Рук.гр Шарапова
Гл.эом Гольцев

ТИПОВОЙ ПРОЕКТ 503-4-4386 АЛЬБОМ I.

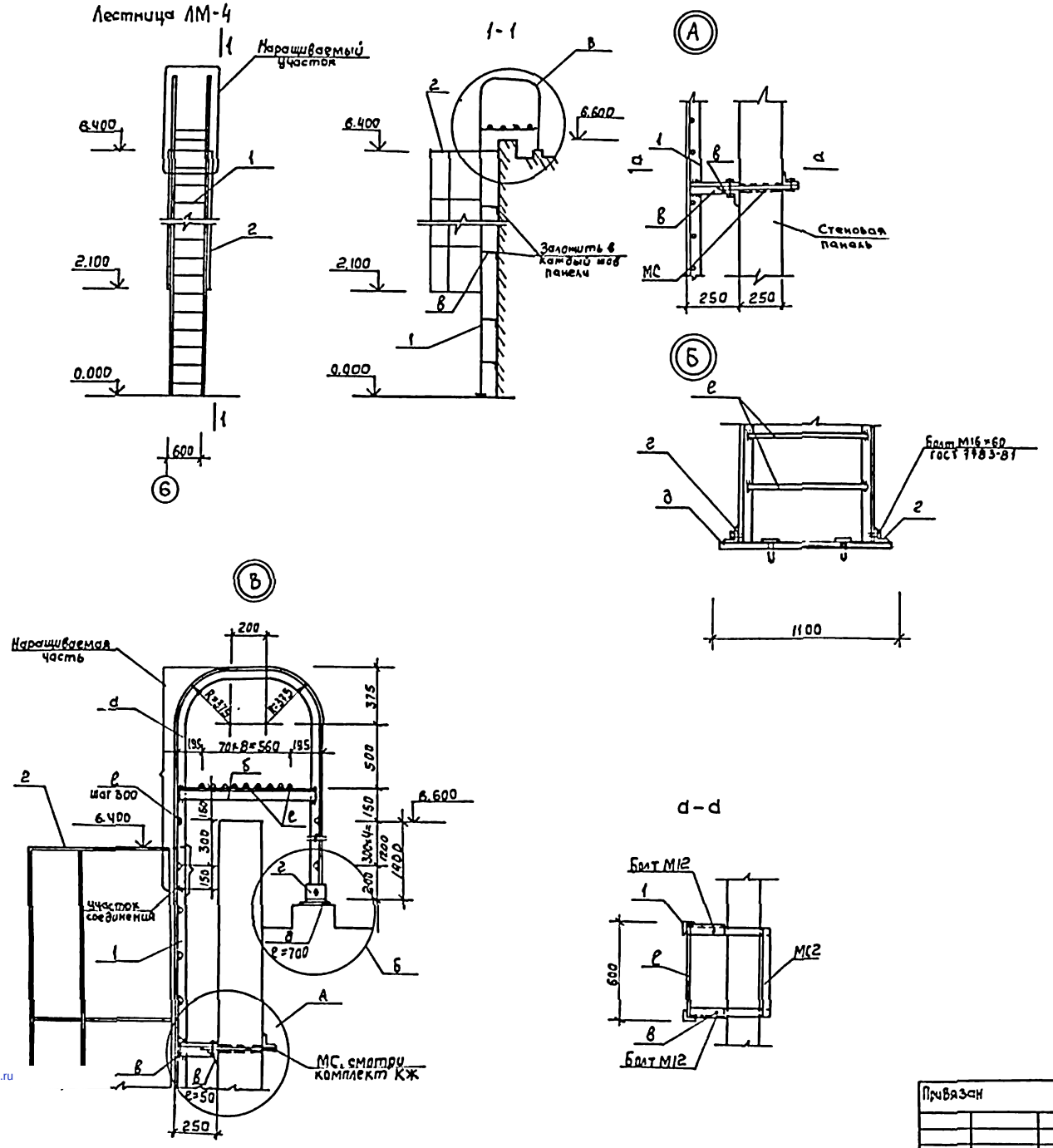

Ведомость элементов

Марка	Сечение			Опорные усилия			Группа констр.	Марка металла	Примечание
	Эскиз	Поз	Состав	$M_{тс}$ м	$N_{тс}$	$Q_{тс}$			
а	L		L63×5	—	—	—	IV	ВСт3кп2	констр.
б	L		L63×5	—	—	—	IV	Вст3кп2	констр.
в	L		L63×5	—	—	—	IV	ВСт3кп2	констр.
г	L		L160×100×10	—	—	—	IV	Вст3кп2	констр
д	—		-6×100	—	—	—	IV	Вст3кп2	констр
е	•		Ф20АII	—	—	—			

Спецификация изделий к листу КМ8

Марка поз	Обозначение	Наименование	Кол шт	Масса ед.кг	Примечание
1	1.450.3-3 вып.1	стремянка			
		СХ-64 (СХ-64С)	1(1)	107,6	
2	1.450.3-3 вып.1	ограждение			
		ОГС-42,4	1	42,9	
МС2	ТП 503.4-43.86 альбом III	соединительная			
		деталь	4	4.3	
а	лист 8	Уголок 63×5 ГОСТ 8509-72* / ВСт3кп2 ГОСТ 380-71* ℓ=1100	2	79,72	
б	лист 8	Уголок 63×5 ГОСТ 8509-72* / ВСт3кп2 ГОСТ 380-71* ℓ=850	2	4.09	
в	лист 8	Уголок 63×5 ГОСТ 8509-72* / ВСт3кп2 ГОСТ 380-71* ℓ=0,5 ц.	8	2.2	м
г	лист 8	Уголок 160×100×10 ГОСТ 8509-72* / ВСт3кп2 ГОСТ 380-71* ℓ=50	2	1.58	
д	лист 8	Полоса 6×100 ГОСТ 103-76* / ВСт3кп2 ГОСТ 380-71* ℓ=700	1	4,71	
е	лист 8	Ф20АII; ГОСТ 2590-71*	19	1.61	
		ℓ=540			

1. Типовую стремянку СХ-64 по серии 1.450.3-3 вып.1 нарастить путем сварки элементов стремянки и элементов наращиваемого участка.

ТП 503.4-43.86 - КМ			
Автотранспортное предприятие на 650 легковых автомобилей-такси с закрытой стоянкой			
Производственный корпус	Стадия	Лист	Листов
	РП	8	
Лестница ЛМ-4 Узлы А, Б, В	Минавтотранс РСФСР ГИПРОАВТОТРАНС Ростовский филиал		

Привязан

Инв. №

ГИП	Финкер	
Н. контр	Сахновская	
Нач. отд	Пашинцев	
Гл. спец	Таран	
Рук. гр	Верхоцкий	
Ст. арх	Инюшкина	

Инв. № подл. | Подпись и дата | Взам. инв. №

gost.e-ecolog.ru