ТИПОВОЙ ПРОЕКТ
901-3-167.83

ГЛАВНЫЙ КОРПУС
ДЛЯ СТАНЦИИ ОЧИСТКИ ВОДЫ ПОВЕРХНОСТНЫХ ИСТОЧНИКОВ

С СОДЕРЖАНИЕМ ВЗВЕШЕННЫХ ВЕЩЕСТВ ДО 50 МГ/Л

ПРОИЗВОДИТЕЛЬНОСТЬЮ 12,5 ТЫС. $м^3$/СУТ.

СОСТАВ ПРОЕКТА:

АЛЬБОМ V

gost.e-ecolog.ru

ТИПОВОЙ ПРОЕКТ
901-3-167.83

ГЛАВНЫЙ КОРПУС ДЛЯ СТАНЦИИ ОЧИСТКИ ВОДЫ ПОВЕРХНОСТНЫХ ИСТОЧНИКОВ

С СОДЕРЖАНИЕМ ВЗВЕШЕННЫХ ВЕЩЕСТВ ДО 50 МГ/Л

ПРОИЗВОДИТЕЛЬНОСТЬЮ 12.5 ТЫС. М³/СУТ.

СОСТАВ ПРОЕКТА:

Альбом I — Архитектурно-строительная
Альбом II — Технологическая, санитарно-техническая части и нестандартизированное оборудование.
Альбом III — Электротехническая часть. Связь и сигнализация
Альбом IV — Задание заводу-изготовителю на низковольтные комплектные устройства.
Альбом V — Задание заводу-изготовителю на щиты автоматизации.
Альбом VI — Строительные изделия.
Альбом VII — Ведомости потребности в материалах.
Альбом VIII — Спецификация оборудования.
Альбом IX — Сборник спецификаций оборудования.
Альбом X — Сметы.

АЛЬБОМ V

Утвержден Госгражданстроем
Приказ №313 от 23 ноября 1982г.
Введен в действие
ЦНИИЭП инженерного оборудования
Приказ № 55 от 23 июня 1983г.

Разработан
ЦНИИЭП инженерного оборудования городов, жилых и общественных зданий
Главный инженер института — А. Кетаов
Главный инженер проекта — М. Кротков

Привязан:

Инв.№

Альбом V

Типовой проект

Задание заводу-изготовителю. Содержание альбома

Обозначение	Наименование	N листа
	Заказная спецификация щитов и электроаппаратуры, поставляемой комплектно со щитами	А001
	Щит диспетчера. Общий вид	А002
	Щит диспетчера. Секции 1,2. Общий вид	А003
	Щит диспетчера. Секции 1,2. Соединение проводок	А004
	Щит диспетчера. Секции 1,2. Подключение проводок	А005
	Щит диспетчера. Секции 3,4. Общий вид	А006
	Щит диспетчера. Секции 3,4. Соединение проводок	А007
	Щит диспетчера. Секции 3,4. Подключение проводок	А008
	Щит автоматизации. Общий вид.	А009
	Щит автоматизации. Соединение проводок	А010
	Щит автоматизации. Подключение проводок.	А011

Заказная спецификация щитов и электроаппаратуры, поставляемой комплектно со щитами

Позиция	Наименование и техническая характеристика оборудования и материалов. Завод-изготовитель (для импортного оборудования страна, фирма)	Тип, марка оборудования. Обозначение документа и № опросного листа	Единица измерения: Наименование	Единица измерения: Код	Код завода-изготовителя	Код оборудования, материала	Цена единицы тыс. руб.	Количество	Масса единицы оборудования, кг.
1	2	3	4	5	6	7	8	9	10
	Раздел I. щиты								
1	Щит ЩПК-2-3П-I (1000+600) У4-IP00 ОСТ 36.13-76		шт.	183				1	
2	Щит ЩПК-2-3П-I (600+600) У4-IP00 ОСТ 36.13-76		шт.	183				1	
3	Щит шкафной малогабаритный ЩШМ 1000 х 600								
	II У4 IP30 ОСТ 36.16-76		шт.	183				1	

Н. контр.	Шерстякова	
Провер.	Гусева	
Ст инж	Котова	
Рук. гр.	Гусева	
Гип	Шерстякова	
Гл сп отд	Данилов	
Нач. отд.	Саркисьянц	

ТП 901-3-187.83 А001

Главный корпус для станции очистки воды производительностью 12,5 тыс. м³/сутки

Стадия	Лист	Листов
Р	1	2

ЦНИИЭП инженерного оборудования г. Москва

19249-05

Инв. № подл. | Подпись и дата | Взам. инв. №

Корректор: Алешикова

Формат 12

Позиция	Наименование и техническая характеристика оборудования и материалов. Завод-изготовитель (для импортного оборудования страна, фирма)	Тип, марка оборудования, обозначение документа и № опросного листа	Единица измерения: Наименование	Единица измерения: Код	Код завода-изготовителя	Код оборудования, материала	Цена единицы тыс. руб.	Количество	Масса единицы оборудования, кг
1	2	3	4	5	6	7	8	9	10
	Раздел 2. Электроаппаратура, поставляемая комплектами щитами								
1	Автоматический выключатель	АЕ63-МУ3	шт.	183				1	
	АЕ63-МУ3 Iр = 10А ТУ16-522.110-74								
2	Переключатель ТУ 16.526.047-74	ПКУ3-12А-30/6	шт.	183				6	
3	Кнопка ТУ 16.526-407-76	КЕ-ОКУ3 исп.6	шт.	183				2	
4	Кнопка ТУ 16.528.407.76	КЕ-ОКУ3 исп.2	шт.	183				3	
5	Табло световое ТУ 16.535.424-70	ТСБ-2	шт.	183				20	
6	Реле импульсной сигнализации ТУ 16.523.311-70	РИС-Э3М	шт.	183				1	
7	Реле ТУ 16.523.331-78	РПУ-2							
		362201 УЗ	шт.	183				2	
8	Щиток электропитания ТУ 36.1270-73	ЭЩПК-5	шт.	183				3	
9	Резистор ГОСТ 6513-75 2,7 кОм ± 10%	ПЭВР-100	шт.	183				1	
10	Резистор R = 3,3 кОм	ПЭВ-7,5	шт.	183				1	
11	Автоматический выключатель Iр = 2 А	АЕ-2016-10У3	шт.	183				1	
12	Реле времени циклическое ~220В, 50 Гц, ТУ 16.523.535-71	ВЛ-34У4	шт.	183				1	
13	Реле времени ~220В	РВП-72-							
		-3221-00У4	шт.	183				1	
14	Переключатель автоматический	УП-5311-С23	шт.	183				1	
15	Реле ТУ 16.523.331-78	РПУ-2							
		364400 1 УЗ						4	
	Электроаппаратура, устанавливаемая вне щита								
	Звонок МРТУ 16-539.401-71; МРТУ 16.10-539.224-71	ЗВП-220	шт.	183				1	

Альбом V

Типовой проект

Привязан

Инв. №

ТП 901-3-187.83 А001

Лист 2

19244-05

Альбом I

Типовой проект

Поз.	Обозначение	Наименование	Кол.	Примеч.
		Сборочные единицы		
1		Щит диспетчера		
		Секции 1,2	1	
2		Щит диспетчера		
		Секции 3,4	1	
		Стандартные изделия		
		Панели ПН ОСТ 36-13-76		
3		ПНВ-1000-У4	1	
4		ПНВ-600-У4	3	
5		ПНТД-ЩПК-У4	2	

ТП 901-3-187.83 А002

Н. КОНТР.	ШЕРСТЯКОВА		
ПРОВЕР.	ГУСЕВА		
СТ. ИНЖ.	КОТОВА		
РУК. ГР.	ГУСЕВА		
ГИП	ШЕРСТЯКОВА		
ГЛ. СП. ОТД.	ДАНИЛОВ		
НАЧ. ОТД.	САРКИСЬЯНЦ		

ГЛАВНЫЙ КОРПУС ДЛЯ СТАНЦИИ ОЧИСТКИ ВОДЫ ПРОИЗВОДИТЕЛЬНОСТЬЮ 12,5 ТЫС. М³/СУТ.

СТАДИЯ	ЛИСТ	ЛИСТОВ
Р	1	2

ЩИТ ДИСПЕТЧЕРА ОБЩИЙ ВИД.

ЦНИИЭП ИНЖЕНЕРНОГО ОБОРУДОВАНИЯ г. МОСКВА

ИНВ. № ПОДЛ.

Формат: 11

ТП 901-3-187.83

19244-05

Копировал: Алешикова

Формат: 11

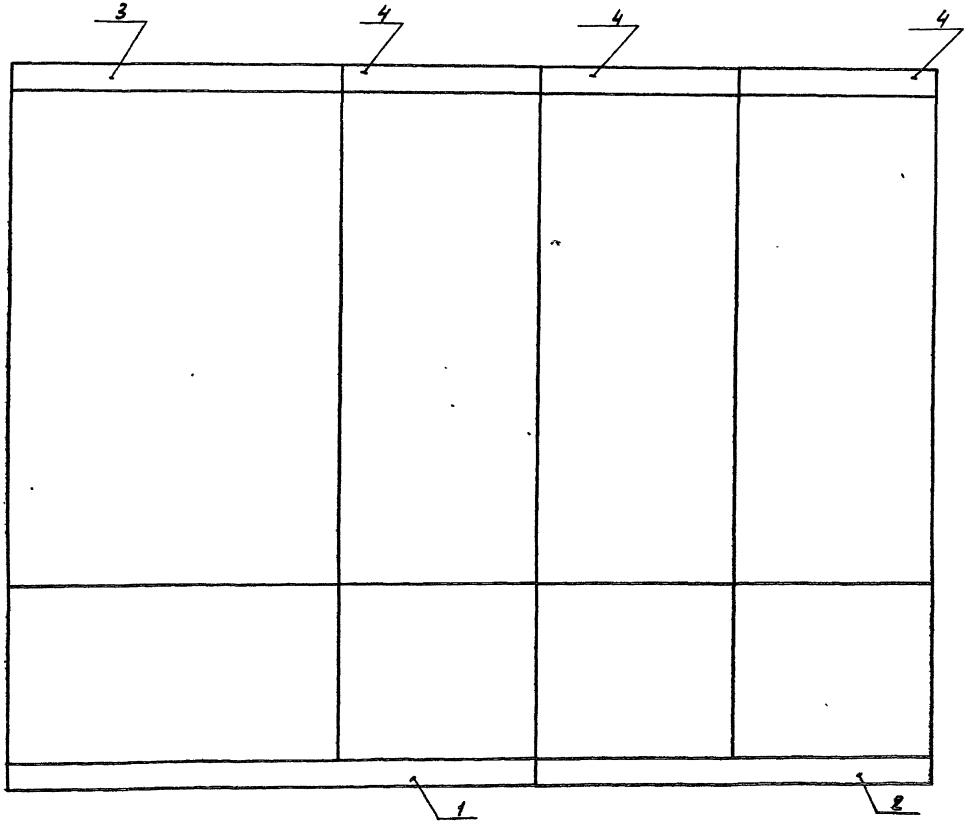

Инв. № подл. | Подпись и дата | Взам. инв. №

| | | |

Альбом V

Типовой проект

Позиция	Обозначение	Наименование	Кол.	Примеч.
		Детали		
1	ДТ. 6. 203	Рейка	12	
2	ДТ. 6. 203	Рейка	1	
3	ДТ. 6. 203	Рейка	11	
		Стандартные изделия		
4		Панель с каркасом щита ЩПК-2-3Л (1000+600)-УЧ-IP00 ОСТ36.13-76	1	
5		Резистор ПЭВР-100-2,7кОм ±10% ГОСТ 6513-75	1	
6		Резистор ПЭВ-7,5 R=3,3кОм	1	
		Прочие изделия		
7		Вторичный прибор Миллиамперметр КСУ2-003	1	
8		Прибор показывающий М325 ТУ 25.04-1187-69	2	ТКЧ-1073-74

Н. контр.	Шерстякова	
Провер.	Гусева	
Ст. инж.	Котова	
Рук. гр.	Гусева	
Тип.	Шерстякова	
Гл. сп. отд.	Данилов	
Нач. отд.	Саркисьянц	

ТП 901-3-187.83 А003

Главный корпус для станции очистки воды производительностью 12,5 тыс. м³/сут

Стадия	Лист	Листов
Р	1	

Щит. Диспетчера
Секции 1, 2
Общий вид

ЦНИИЭП
Инженерного оборудования
г. Москва

Инв. № подл. | Подпись и дата | Взам. инв. №

Альбом V

Типовой проект

Позиция	Обозначение	Наименование	Кол.	Примеч.
9		Кнопка КЕ-011У3 исп. 19 ТУ. 16.526-407-76	2	
10		Световое табло ТСБ-2 ТУ 16.535.424-70	2	
11		Амперметр Э-377 Шкала 40÷200А; 200÷1000А	6	
12		Переключатель ПКУ3-12А-3016 ТУ 16.526.047-74	6	
13		Автоматический выключатель А63-МУ3 Iр=10А ТУ16-522.110-74	1	
14		Щиток электропитания ЭЩПК-5 ТУ36.1270-73	1	
15		Плавкая вставка I=10А ТУ 36.1101-71	1	
16		Плавкая вставка I=2А ТУ36.1101-71	1	

ТП 901-3-187.83 А003

Лист 2

1.9744.05

Позиция	Обозначение	Наименование	Кол.	Примеч.
17		Плавкая вставка I=0,5А		
		ТУ 36.1101-71	3	
18		Реле		
		РПУ-2 3522Д1У3		
		ТУ 16.523.331-78	2	
19		Реле импульсной		
		сигнализации РИС-33М		
		ТУ 16.523.311-70	1	
19а		Реле РПЛ 4004 с при-		
		ставкой ПКЛ 4004	1	
20		Блок зажимов 6310		
		ТУ 36.1750-74	12	
21		Упор ТУ 36.1751-74	4	
22		Перемычка ТУ 36.1752-74		
23		Рамка 66х28 ТУ 36.1130-74	25	

Альбом V

Типовой проект

Инв. № подл. | Подпись и дата | Взам. инв. №

ТП 901-3-187.83 АОО3 Лист 3

Позиция	Обозначение	Наименование	Кол.	Примеч.
		Материалы		
24		Провод ~380В ГОСТ 6323-71		
		ПВ 1х1 кв мм	500	м

Альбом V

Типовой проект

Инв. № подл. | Подпись и дата | Взам. инв. №

ТП 901-3-187.83 АОО3 Лист 4

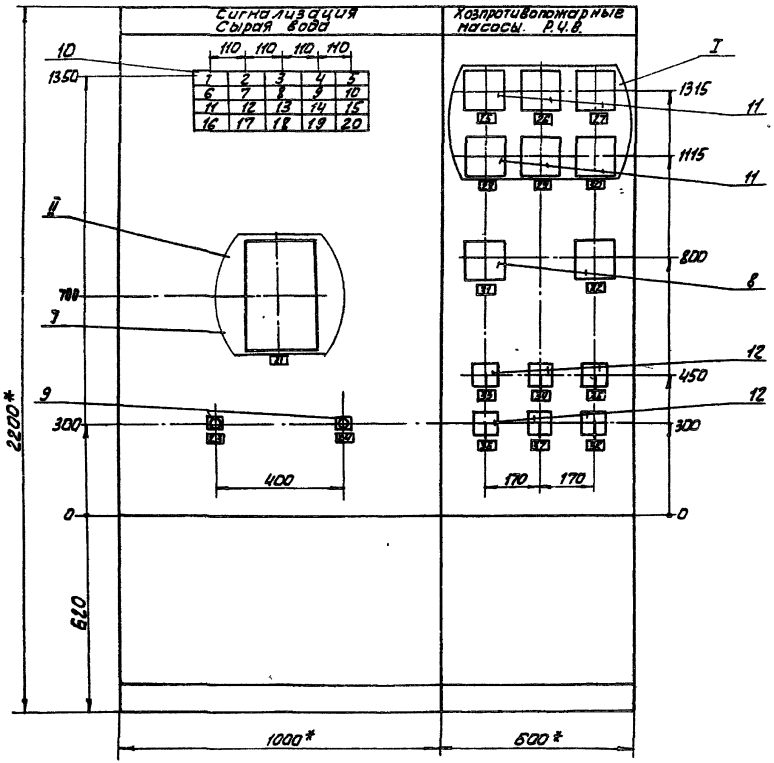

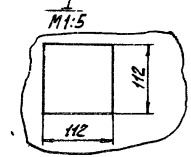

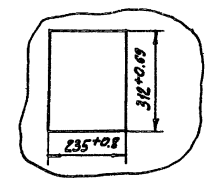

* Размеры для справок
1. Покрытие- вариант 2 ОСТ38.13-76
2. Таблицы соединений и подключений выполнена на основании листов АТХ5÷АТХ10, альбом III ТП 901-3-
3. Шрифт выполнить по ГОСТ 2930-62 эмалью ГФ-230 черной ГОСТ 64-64

Вид на внутренние плоскости (развернуто)

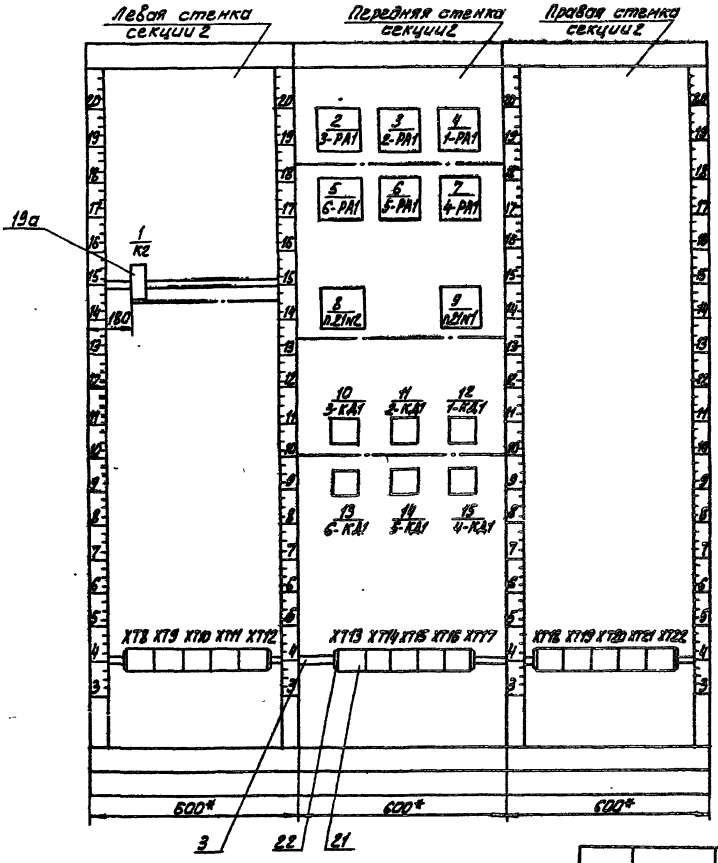

Инв. № подл. | Подпись и дата | Взам. инв. №

| | | |

Типовой проект Альбом V

Инв.№ подл. | Подпись и дата | Взам. инв.№

Вид на внутренние плоскости (развернуто)

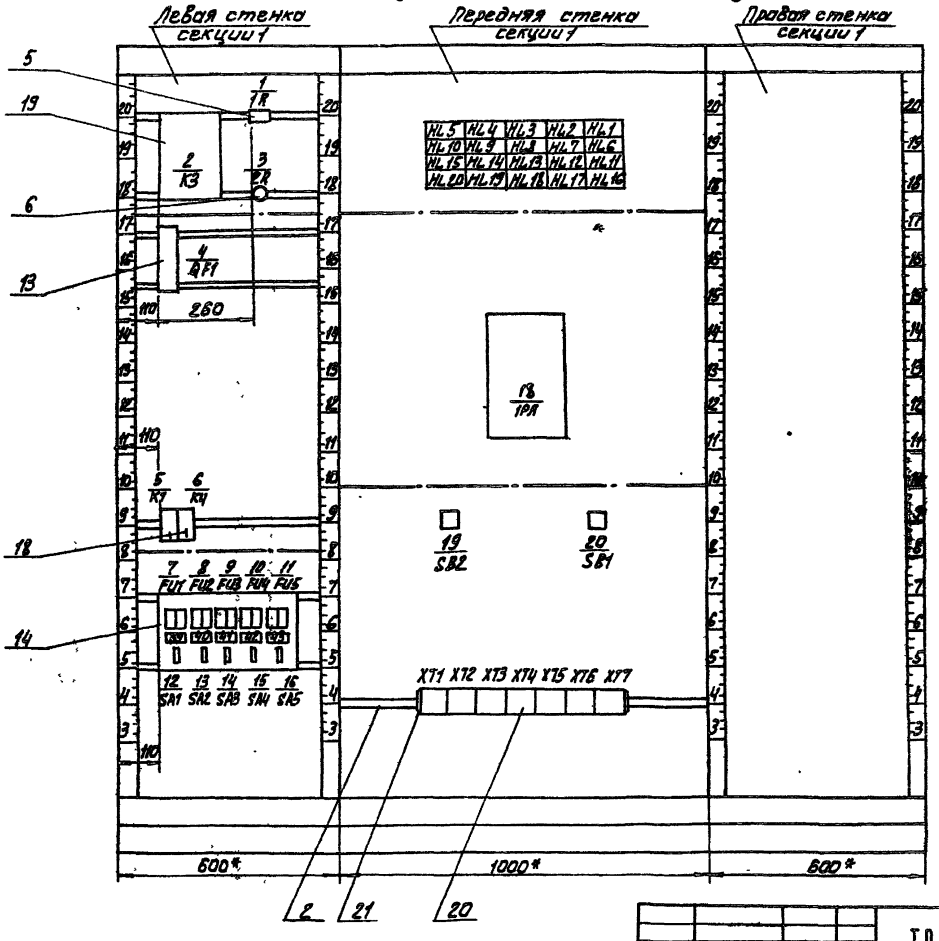

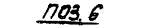

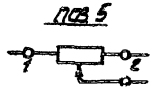

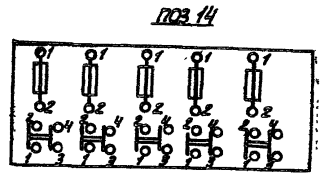

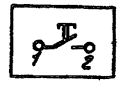

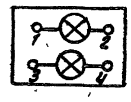

			ТП 901-3-187.83	А003

Копировал: Алешникова

Формат: 12

Альбом V

Типовой проект

Таблица 1

Надписи на табло и в рамках

N надписи	Надпись	Кол.
	Табло ТСБ	
1	РЧВ N1	
	Максимальный уровень	1
2	РЧВ N1	
	Предпожарный уровень	1
3	РЧВ N1	
	Пожарный уровень	1
4	РЧВ N2	
	Максимальный уровень	1
5	РЧВ N2	
	Предпожарный уровень	1
6	РЧВ N2	
	Пожарный уровень	1
7	Переполнение	
	дренажного приямка	1
8	Микрофильтры N1, N2	
	Аварийный уровень	1
9	Расходный бак коагулянта N1	
	Минимальный уровень	1
10	Расходный бак	
	коагулянта N2	
	Минимальный уровень	1
	Микрофильтры N3, N4	
	Аварийный уровень	1

Продолжение таблицы 1

N надписи	Надпись	Кол.
12	Промывная башня	
	Аварийный уровень	1
13	Хлора в воде	
	больше нормы	1
14	Включение резервного	
	хозпротивопожарного	
	насоса	1
15	Опробование сигна-	
	лизации	1
16-20	Резерв	5
	Рамка 66х26	
21	Водовод. Расход	
	сырой воды	1
23	Сигнализация	
	Опробование сигнала	1
24	Сигнализация	
	Съём сигнала	1
25	Насос М1	1
26	Насос М2	1
27	Насос М3	1

Инв. № подл. | Подпись и дата | Взам. инв. №

Альбом V

Типовой проект

Продолжение таблицы 1

N надписи	Надпись	Кол.
28	Насос М4	1
29	Насос М5	1
30	Насос М6	1
31	РЧВ N1. Уровень	1
32	РЧВ N2 Уровень	1
33	М1. Выбор режима	1
34	М2 выбор режима	1
35	М3 Выбор режима	1
36	М4 Выбор режима	1
37	М5 выбор режима	1
38	М6 выбор режима	1
39	Ввод ~ 220В Iт.вст.= 10А	1
40	Схема	
	сигнализации Iп.в=2А	1
41	Общие цепи насосов	
	~220В Iп.в=0,5А	1
42	Прибор поз. 10 N1	
	~220В Iп.в.=0,5А	1
43	Прибор поз. 10 N2	
	~220В Iп.в=0,5А	1

Продолжение таблицы 1

N надписи	Надпись	Кол.

Инв. № подл. | Подпись и дата | Взам. инв. №

19744-05

Таблица 2.

Соединение проводок

Проводник	Откуда идет	Куда поступает	Данные провода	Примечание
	Секция 2			
1-11	XT9/4	1/K2/13		
1-8	1/K2/14	XT9/3		
2-8	XT10/3	1/K2/24		
2-11	1/K2/23	XT10/4		
3-8	XT11/3	1/K2/34		
3-11	1/K2/33	XT11/4		
4-8	XT19/3	1/K2/44		
4-11	1/K2/43	XT19/4		
5-8	XT20/3	1/K2/54		
5-11	1/K2/53	XT20/4	ПВ 1×1	
6-8	XT21/3	1/K2/64		
6-11	1/K2/63	XT21/4		
806	XT12/1	1/K2/73		
417	1/K2/74	XT12/2		
3-61	XT13/5	2/3-PA1/1		
3-63	2/3-PA1/2	XT13/2		
2-61	XT13/3	3/2-PA1/1		
2-63	3/2-PA1/2	XT13/4		
1-61	XT13/1	4/1-PA1/1		

Альбом V

Типовой проект

Инв. № подл. | Подпись и дата | Взам. инв. №

ТП 901-3-187.83 А004

Н. контр.	Шерстякова	
Провер.	Гусева	
Ст. инж.	Котова	
Рук. гр.	Гусева	
Гип.	Шерстякова	
Гасп. отд.	Данилов	
Нач. отд.	Саркисьянц	

Главный корпус для станции очистки воды производительностью 12,5 тыс. м³/сут.

Щит диспетчера Секции 1.2. Соединение проводок.

Стадия	Лист	Листов
Р	1	

ЦНИИЭП инженерного оборудования г. Москва

Продолжение табл. 2

Проводник	Откуда идет	Куда поступает	Данные провода	Примечание
1-63	4/1-PA1/2	XT13/2		
6-61	XT14/3	5/6-PA1/1		
6-63	5/6-PA1/2	XT14/4		
5-61	XT14/1	6/5-PA1/1		
5-63	6/5-PA1/2	XT14/2		
4-61	XT13/7	7/4-PA1/1		
4-63	7/4-PA1/2	XT13/8		
2-309	XT15/1	8/n21N2/+		
2-310	8/n21N2/-	XT15/2		
1-309	XT15/3	9/n21N1/+	ПВ1×1	
2-310	9/n21N1/-	XT15/4		
3-6	XT11/1	10/3-KД1/1		
3-7	10/3-KД1/2	10/3-KД1/11		П
3-7		XT11/2		
3-8	XT11/3	10/3-KД1/12		
3-16	10/3-KД1/5	XT11/6		
3-18	XT11/7	10/3-KД1/8		
3-17	10/3-KД1/6	10/3-KД1/7		П
2-6	XT10/1	11/2-KД1/1		
2-7	11/2-KД1/2	11/2-KД1/11		П
2-7		XT10/2		
2-8	XT10/3	11/2-KД1/12		
2-16	11/2-KД1/5	XT10/6		
2-18	XT10/7	11/2-KД1/8		
2-17	11/2-KД1/6	11/2-KД1/7		П

Альбом V

Типовой проект

Инв. № подл. | Подпись и дата | Взам. инв. №

ТП 901-3-187.83 А004 Лист 2

19244-05

Копировал: Алешникова

Формат: 11

Альбом V

Типовой проект

Продолжение табл. 2

Проводник	Откуда идет	Куда поступает	Данные провода	Примечание
1-6	XT9/1	12/1-КД1/1		
1-7	12/1-КД1/2	12/1-КД1/11		П
1-7		XT9/2		
1-8	XT9/3	12/1-КД1/12		
1-16	12/1-КД1/5	XT9/6		
1-18	XT9/7	12/1-КД1/8		
1-17	12/1-КД1/6	12/1-КД1/7		П
6-6	XT21/1	13/6-КД1/1		
6-7	13/6-КД1/2	13/6-КД1/11		П
6-7		XT21/2		
6-8	XT21/3	13/6-КД1/12		
6-16	13/6-КД1/5	XT21/6	ПВ1×1	
6-18	XT21/7	13/6-КД1/8		
6-17	13/6-КД1/6	13/6-КД1/7		П
5-6	XT20/1	14/5-КД1/1		
5-7	14/5-КД1/2	14/5-КД1/11		П
5-7		XT20/2		
5-8	XT20/3	14/5-КД1/12		
5-16	14/5-КД1/3	XT20/6		
5-18	XT20/7	14/5-КД1/8		
5-17	14/5-КД1/6	14/5-КД1/7		П

Инв. № подл. | Подпись и дата | Взам. инв. №

Формат А4

Альбом V

Типовой проект

Продолжение табл. 2

Проводник	Откуда идет	Куда поступает	Данные провода	Примечание
4-6	XT19/1	15/4-КД1/1		
4-7	15/4-КД1/2	15/4-КД1/11		П
4-7		XT19/2		
4-8	XT19/3	15/4-КД1/12		
4-16	15/4-КД1/5	XT19/6		
4-18	XT19/7	15/4-КД1/8		
4-17	15/4-КД1/6	15/4-КД1/7		П
809	XT8/7	XT8/8		П
809		XT8/9		П
809		XT8/10		П
809		1/K2/8		
			ПВ1×1	
19	1/K2/A	XT9/8		
19		XT10/8		
19		XT11/8		
19		XT19/8		
19		XT20/8		
19		XT21/8		
808	XT8/1	XT8/2		П
808		XT8/3		П
808		XT8/4		П
808		XT8/5		П

Инв. № подл. | Подпись и дата | Взам. инв. №

19244-05

Формат А4

Продолжение табл. 2

Проводник	Откуда идет	Куда поступает	Данные провода	Примечание
	Секция 1			
А	XT1/1	4/QF1/1		
800	4/QF1/2	12/SA1/1		
800	12/SA1/1	XT1/5		
N	XT1/2	XT1/3		п
N		XT1/4		
802	XT1/7	XT1/8		
802		7/FU1/2		
802		13/SA2/1		
802		14/SA3/1		п
802		15/SA4/1		п
802		16/SA5/1		п
803	16/SA5/3	15/SA4/3		п
803		14/SA3/3		п
803		13/SA2/3	ПВ 1х1	п
803		12/SA1/4		
803		XT1/9		
803		XT1/10		п
801	12/SA1/2	7/FU1/1		п
804	13/SA2/2	8/FU2/1		п
807	14/SA3/2	9/FU3/1		п
810	15/SA4/2	10/FU4/1		п
813	16/SA5/2	11/FU5/1		п
806	8/FU2/2	5/K1/5		
806		1/1R/1		

Продолжение табл. 2

Пров. ник	Откуда идет	Куда поступает	Данные провода	Примечание
806	1/1R/1	2/K3/15		
806		2/K3/12		п
806		6/K4/1		
806		2D/SB1/1		
806		XT2/1		
806		XT2/2		п
806		XT2/3		п
806		XT2/4		п
806		XT2/5		п
806		XT2/6		п
401	5/K1/6	5/K1/11		п
401		3/2R/2		
402	3/2R/1	1/1R/2	ПВ 1х1	
402		1/1R/3		п
403	XT2/8	HL1/1		
403		HL1/3		п
404	HL1/2	HL1/4		п
404		HL2/2		
404		HL2/4		п
404		HL3/2		
404	-	HL3/4		п
404		HL4/2		
404		HL4/4		п
404		HL5/2		
404		HL5/4		п

Альбом V

Типовой проект

Продолжение табл. 2

Проводник	Откуда идет	Куда поступает	Данные провода	Примечание
404	HL5/4	HL10/2		
404		HL10/4		п
404		HL9/2		
404		HL9/4		п
404		HL8/2		
404		HL8/4		п
404		HL7/2		
404		HL7/4		п
404		HL6/2		
404		HL6/4		п
404		HL11/2		
404		HL11/4		п
404		HL12/2		
404		HL12/4	ПВ 1х1	п
404		HL13/2		
404		HL13/4		п
404		HL14/2		
404		HL14/4		п
404		HL15/2		
404		HL15/4		п
404		HL20/2		
404		HL20/4		п
404		HL19/2		
404		HL19/4		п
404		HL18/2		
404		HL18/4		п

Инв. № подл. | Подпись и дата | Взам. инв. №

ТП 901-3-187.83 А004 Лист 7

Формат: А4

Альбом V

Типовой проект

Продолжение табл. 2

Проводник	Откуда идет	Куда поступает	Данные провода	Примечание
404	HL18/4	HL17/2		
404		HL17/4		п
404		HL16/4		
404		HL16/2		п
426	HL16/1	HL15/3		п
426		XT5/6		
427	XT5/7	HL17/3		
427		HL17/1		п
428	HL18/1	HL18/3		п
428		XT5/8		
429	XT5/9	HL19/3		
429		HL19/1		п
430	HL20/1	HL20/3	ПВ1х1	п
430		XT5/10		
809	XT5/3	14/SA3/4		
808	9/FU3/2	XT5/1		
331	XT4/8	18/1PA/3Б		
301	18/1PA/3А	XT4/17		
422	XT4/5	6/K4/2		
805	6/K4/18	5/K1/18		
805		2/K3/16		
805		2/K3/18		п

Инв. № подл. | Подпись и дата | Взам. инв. №

ТП 901-3-187.83 А004 Лист 8

19244-05

Копировал: Алешикова

Формат: А4

Продолжение табл. 2

Проводник	Откуда идет	Куда поступает	Данные провода	Примечание
405	2/К3/18	2/К3/20		
404	2/К3/19	2/К3/17		
404		HL 16/2		
418	HL 15/3	HL 15/1		п
418		20/SB1/2		
417	XT4/2	HL 14/3		
417		HL 14/1		п
416	HL 13/3	HL 13/1		п
416		XT4/1		
415	XT3/9	HL 12/1		
415		HL 12/3		п
414	HL 11/1	HL 11/3	ПВ1×1	п
414		XT3/8		
413	XT3/7	HL 10/1		
413		HL 10/3		п
412	HL 9/1	HL 9/3		п
412		XT3/6		
411	XT3/5	HL 8/3		
411		HL 8/1		п
410	HL 7/1	HL 7/3		п
410		XT3/4		

ТП 901-3-182.83 А004 Лист 9

Альбом V

Типовой проект

Инв. № подл. | Подпись и дата | Взам. инв. №

Продолжение табл. 2

Проводник	Откуда идет	Куда поступает	Данные провода	Примечание
409	XT3/3	HL 6/3		
409		HL 6/1		п
408	HL5/1	HL5/3		п
408		XT3/2		
407	XT3/1	HL 4/3		
407		HL 4/1		п
406	HL3/1	HL 3/3		п
406		XT2/10		
405	XT2/9	HL 2/3		
405		HL 2/1		п
403	HL 1/1	HL 1/3	ПВ1×1	п
403		XT2/8		
421	6/К4/17	2/К3/11		
423	2/К3/7	5/К1/1		
424	5/К1/2	2/К3/6		
419	2/К3/14	19/SB2/2		
420	19/SB2/1	2/К3/13		

ТП 901-3-182.83 А004 Лист 10

19244-05

Альбом V

Типовой проект

Продолжение табл. 2

Проводник	Откуда идет	Куда поступает	Данные провода	Примечание
811	101 FU4/2	18/1 PA/1	ПВ1×1	
812	18/1 PA/N	15/SA4/4		
Земля	18/1 PA/⏚	Рейка/⏚	ПВ1×1	

Инв. № подл. | Подпись и дата | Взам. инв. №

ТП 901-3-187.83 АОО4 Лист 11

Формат: А4

Альбом V

Типовой проект

Продолжение табл. 2

Проводник	Откуда идет	Куда поступает	Данные провода	Примечание
	Перемычки	между секциями		
N	XT2/1	XT15/7	ПВ1×1	
417	XT4/2	XT12/2		
806	XT2/1	XT12/1		
808	XT5/1	XT8/1		
809	XT5/3	XT8/7		

Инв. № подл. | Подпись и дата | Взам. инв. №

ТП 901-3-187.83 АОО4 Лист 12

93W-45

Копировал: Алешикова

Формат: А4

Таблица 3

Подключения проводок

Проводник	Вывод	Вид контакта	Вывод	Проводник
	Секция 2			
	1/К2			
19	А	К	В	809 *
1-11	13	З	14	1-8
2-11	23	З	24	2-8
3-11	33	З	34	3-8
4-11	43	З	44	4-8
5-11	53	З	54	5-8
6-11	63	З	64	6-8
806	73	З	74	417
		ХТ8		
* 808	1П		1П	808
* 808	2П		2П	808
* 808	3П		3П	808
808	4П		4П	808
* 809	6П		6П	809
* 809	7П		7П	809
* 809	8П		8П	809
809	9П		9П	809

Продолжение табл. 3

Проводник	Вывод	Вид контакта	Вывод	Проводник
		ХТ9		
1-6	1		1	1-6
1-7	2		2	1-7
1-8	3		3	1-8
1-11	4		4	1-11
1-15	5		5	1-15
1-16	6		6	1-16
1-18	7		7	1-18
* 19	8		8	19
		ХТ10		
2-6	1		1	2-6
2-7	2		2	2-7
2-8	3		3	2-8
2-11	4		4	2-11
2-15	5		5	2-15
2-16	6		6	2-16
2-18	7		7	2-18
* 19	8		8	19 *

Альбом V

Типовой проект

Н. контр	Шерстякова	
Провер	Гусева	
Ст. инж	Котова	
Рук. гр	Гусева	
Гип	Шерстякова	
Гл. сп. отд	Данилов	
Нач. отд	Саркисьянц	

ТП 901-3-187.83 А005

Главный корпус для станции очистки воды производительностью 12,5 тыс. м³/сут

Стадия	Лист	Листов
Р	1	10

Щит диспетчера
Секции 1,2.
Подключение проводок.

ЦНИИЭП
Инженерного оборудования
г. Москва

Продолжение табл. 3

Проводник	Вывод	Вид контакта	Вывод	Проводник
		ХТ11		
3-6	1		1	3-6
3-7	2		2	3-7
3-8	3		3	3-8
3-11	4		4	3-11
3-15	5		5	3-15
3-16	6		6	3-16
3-18	7		7	3-18
* 19	8		8	19 *
		ХТ12		
806	1		1	806
417	2		2	417
	2/3-РА1			
3-61	1			
3-63	2			
	3/2-РА1			
2-61	1			
2-63	2			
	4/1-РА1			
1-61	1			
1-63	2			

Продолжение табл. 3

Проводник	Вывод	Вид контакта	Вывод	Проводник
	5/6-РА1			
6-61	1			
6-63	2			
	6/5-РА1			
5-61	1			
5-63	2			
	7/4-РА1			
4-61	1			
4-63	2			
	8/поз.21 N2			
2-309	1			
2-310	2			
	9/поз.21 N1			
1-309	1			
1-310	2			
	10/3-КД1			
3-6	1		2П	3-7 *
3-16	5		6П	3-17 *
3-17	7П		8	3-18
* 3-7	11П		12	3-8

Альбом V

Типовой проект

ТП 901-3-187.83 А005

Лист 2

Продолжение табл. 3

Проводник	Вывод	Вид контакта	Вывод	Проводник
	11/2-		КД1	
2-6	1		2П	2-7*
2-16	5		6П	2-17*
* 2-17	7П		8	2-18
* 2-7	11П		12	2-8
	12/1-		КД1	
1-6	1		2П	1-7*
1-16	5		6П	1-17*
* 1-17	7П		8	1-18
* 1-7	11П		12	1-8
	13/6-		КД1	
6-6	1		2П	6-7*
6-16	5		6П	6-17*
* 6-17	7П		8	6-18
* 6-7	11П		12	6-8
	14/5-		КД1	
5-6	1		2П	5-7*
5-16	5		6П	5-17*
* 5-17	7П		8	5-18
* 5-7	11П		12	5-8

Продолжение табл. 3

Проводник	Вывод	Вид контакта	Вывод	Проводник
	15/4-		КД1	
4-6	1		2П	4-7*
4-16	5		6П	4-17*
* 4-17	7П		8	4-18
* 4-7	11П		12	4-8
		XT13		
1-61	1		1	1-61
1-63	2		2	1-63
2-61	3		3	2-61
2-63	4		4	2-63
3-61	5		5	3-61
3-63	6		6	3-63
4-61	7		7	4-61
4-63	8		8	4-63
		XT14		
5-61	1		1	5-61
5-63	2		2	5-63
6-61	3		3	6-61
6-63	4		4	6-63

Альбом V

Типовой проект

Инв. № подл. | Подпись и дата | Взам. инв. №

Продолжение табл. 3

Проводник	Вывод	Вид контакта	Вывод	Проводник
		XT15		
1-309	1		1	1-309
1-310	2		2	1-310
2-309	3		3	2-309
2-310	4		4	2-310
* N	6П		6П	N
* N	7П		7П	N
* N	8П		8П	N
		XT16		
* 808	2П		2П	808
* 808	3П		3П	808
* 808	4П		4П	808
* 808	5П		5П	808
* 809	7П		7П	809
* 809	8П		8П	809
* 809	9П		9П	809
* 809	10П		10П	809

Продолжение табл. 3

Проводник	Вывод	Вид контакта	Вывод	Проводник
		XT19		
4-6	1		1	4-6
4-7	2		2	4-7
4-8	3		3	4-8
4-11	4		4	4-11
4-15	5		5	4-15
4-16	6		6	4-16
4-18	7		7	4-18
* 19	8		8	19
		XT20		
5-6	1		1	5-6
5-7	2		2	5-7
5-8	3		3	5-8
5-11	4		4	5-11
5-15	5		5	5-15
5-16	6		6	5-16
5-18	7		7	5-18
* 19	8		8	19

19244-05

Альбом

Типовой проект

Продолжение табл. 3

Проводник	Вывод	Вид контакта	Вывод	Проводник
		XT21		
6-6	1		1	6-6
6-7	2		2	6-7
6-8	3		3	6-8
6-11	4		4	6-11
6-15	5		5	6-15
6-16	6		6	6-16
6-18	7		7	6-18
* 19	8		8	19

Продолжение табл. 3

Проводник	Вывод	Вид контакта	Вывод	Проводник

Инв. № подл. | Подпись и дата | Взам. инв. №

ТП 901-3-187.83 А005 Лист 5

Альбом

Типовой проект

Продолжение табл. 3

Проводник	Вывод	Вид контакта	Вывод	Проводник
	Секция 1			
	1/1R			
806	1		2П	402
			3П	402 *
	2/K3			
424	6		7	423
421	11		12П	806 *
420	13		14	419
* 806	15П		16П	807 *
* 404	17П		18П	807 *
* 404	19П		20П	807 *
	3/2R			
402	1		2	401 *
	4/QF1			
A1	1		2	800
	5/K1			
* 401	17П	K	18	807
* 806	5	P	6П	401
423	1	3	2	424

Продолжение табл. 3

Проводник	Вывод	Вид контакта	Вывод	Проводник
	6/K4			
421	17	K	18	404
* 806	1	3	2	422
	7/FU1			
801	1П		2П	802 *
	8/FU2			
804	1П		2	805
	9/FU3			
807	1П		2	808
	10/FU4			
810	1П		2	811
	11/FU5			
813	1П		2	814
	12/SA1			
800	1		2П	801
* N	3		4П	803 *
	13/SA2			
* 802	1П		2	804
* 803	3П		4	806

Инв. № подл. | Подпись и дата | Взам. инв. №

ТП 901-3-187-83 А005 Лист 6

19244-05

Формат А4 Корректор Алешкова Формат А4

Продолжение табл. 3

Проводник	Вывод	Вид контакта	Вывод	Проводник
		14/S A3		
* 802	1П		2П	807
* 803	3П		4	809
		15/S A4		
* 802	1П		2П	810
* 803	3П		4	812
		16/S A5		
* 802	1П		2П	813
* 803	3П		4	815
		HL5		
* 408	1П		2П	404 *
408	3П		4П	404 *
		HL4		
* 407	1П		2П	404 *
407	3П		4П	404 *
		HL3		
* 406	1П		2П	404 *
406	3П		4П	404 *

Продолжение табл. 3

Проводник	Вывод	Вид контакта	Вывод	Проводник
		HL2		
* 405	1П		2П	404 *
405	3П		4П	404 *
		HL1		
* 403	1П		2П	404 *
403	3П		4П	404 *
		HL10		
* 413	1П		2П	404 *
413	3П		4П	404 *
		HL9		
* 412	1П		2П	404 *
412	3П		4П	404 *
		HL8		
* 411	1П		2П	404 *
411	3П		4П	404 *
		HL7		
* 410	1П		2П	404 *
410	3П		4П	404 *

Продолжение табл. 3

Проводник	Вывод	Вид контакта	Вывод	Проводник
		HL6		
* 409	1П		2П	404 *
409	3П		4П	404 *
		HL15		
* 418	1П		2П	404 *
418	3П		4П	404 *
		HL14		
* 417	1П		2П	404 *
417	3П		4П	404 *
		HL13		
* 416	1П		2П	404 *
416	3П		4П	404 *
		HL12		
* 415	1П		2П	404 *
415	3П		4П	404 *
		HL11		
* 414	1П		2П	404 *
414	3П		4П	404 *

Продолжение табл. 3

Проводник	Вывод	Вид контакта	Вывод	Проводник
		HL20		
* 430	1П		2П	404 *
430	3П		4П	404 *
		HL19		
* 429	1П		2П	404 *
429	3П		4П	404 *
		HL18		
* 428	1П		2П	404 *
428	3П		4П	404 *
		HL17		
* 427	1П		2П	404 *
427	3П		4П	404 *
		HL16		
* 426	1П		2П	404 *
426	3П		4П	404 *

Продолжение табл.3

Проводник	Вывод	Вид контакта	Вывод	Проводник
	16/VIFA			
814	1		N	815
301	3А(+)		3Б(-)	331
	19/SB	2		
420	1		2	419
	20/SB	1		
* 806	1		2	418
	XT1			
A	1		1	A
* N	2П		2П	N
* N	3П		3П	N
* N	4П		4П	N
800	5		5	800
* 802	7П		7	802
* 802	8П		8	802
* 803	9		9	803
* 803	10		10	803

Продолжение табл.3

Проводник	Вывод	Вид контакта	Вывод	Проводник
	XT2			
* 806	1П		1	806
* 806	2П		2	806
* 806	3П		3	806
* 806	4П		4	806
* 806	5П		5	806
* 806	6П		6	806
403	8		8	403
405	9		9	405
406	10		10	406
	XT3			
407	1		1	407
408	2		2	408
409	3		3	409
410	4		4	410
411	5		5	411
412	6		6	412
413	7		7	413
414	8		8	414
415	9		9	415

Типовой проект Альбом

Инв.№ подл. | Подпись и дата | Взам.инв.№

ТП 901-3-187 83 АОО5 Лист 9

Продолжение табл.3

Проводник	Вывод	Вид контакта	Вывод	Проводник
	XT4			
416	1		1	416
417	2		2	417
805	4		4	805
422	5		5	422
301	7		7	301
331	8		8	331
	XT5			
808	1		1	808
809	3		3	809
426	6		6	
427	7		7	
428	8		8	
429	9		9	
430	10		10	

Продолжение табл.3

Проводник	Вывод	Вид контакта	Вывод	Проводник

Типовой проект Альбом

Инв.№ подл. | Подпись и дата | Взам.инв.№

ТП 901-3-187 83 АОО5 Лист 10

13244-05

Альбом V

Типовой проект 901-3-

Позиция	Обозначение	Наименование	Кол.	Примеч.
		Детали		
1	АТ.6.203	Рейка		
2	АТ.6.203	Рейка		
3	АТ.6.203	Рейка		
		Стандартные изделия		
4		Панель с каркасом щита ЩПК-2-3П(600+600)-УЧ-IP00 ОСТ36.13-76	1	
		Прочие изделия		
5		Вторичный прибор миллиамперметр КСУ-003	3	
6		Анализатор остаточного хлора АХС-203	1	
7		Щиток электропитания ЭЩПК-5 ТУ36.1270-73	2	
8		Пловковая вставка I=0,5 А ТУ36.1101-71	10	
9		Блок зажимов БЗ10 ТУ36.1750-74	10	
10		Угол ТУ36.1751-74	4	
11		Перемычка ТУ36.1752-74		
12		Рамка 65х26 ТУ36.1130-74	14	
		Материалы		
13		Провод ~380В ГОСТ 6323-71 ПВ 1х1 кв. мм	300 м	

Типовой проект 901-3-

Альбом V

Инв. № подл. | Подпись и дата | Взам. инв. №

Н.контр.	Шерстякова	
Провер.	Гусева	
Гл.инж.	Котова	
Рук.гр.	Гусева	
Гип	Шерстякова	
Разраб.	Данилов	
Нач.отд.	Саркисьянц	

ТП 901-3-187.83 АОО6

Главный корпус для станции очистки воды производительностью 12,5 тыс м³/сут

Щит диспетчера секции 3Ч. Общий вид

Стадия	Лист	Листов
Р	1	

ЦНИИЭП инженерного оборудования г. Москва

ТП 901-3-187.83 АОО6 Лист 2

13244-05

Копировал: Алешикова

Формат: 11

Формат: 11

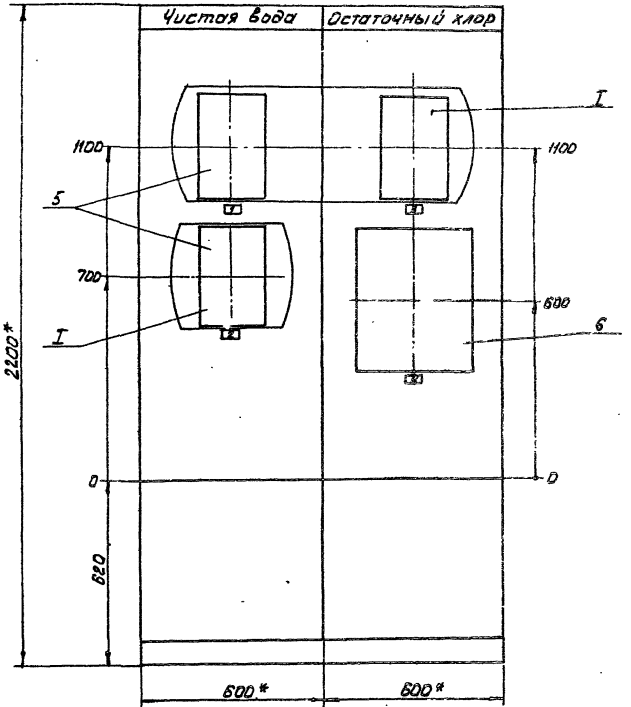

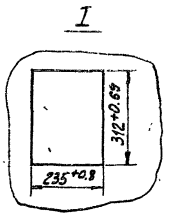

* Размеры для справок
1. Покрытие - вариант 2 ОСТ36.13-76
2. Таблицы соединений и подключений выполнены на основании листов АТХ 5, 6.
3. Шрифт выполнить по ГОСТ 2930-62 эмалью ГФ-230 черной ГОСТ 64-64

Инв.№ подл. | Подпись и дата | Взам. инв.№

Вид на внутренние плоскости (развернуто)

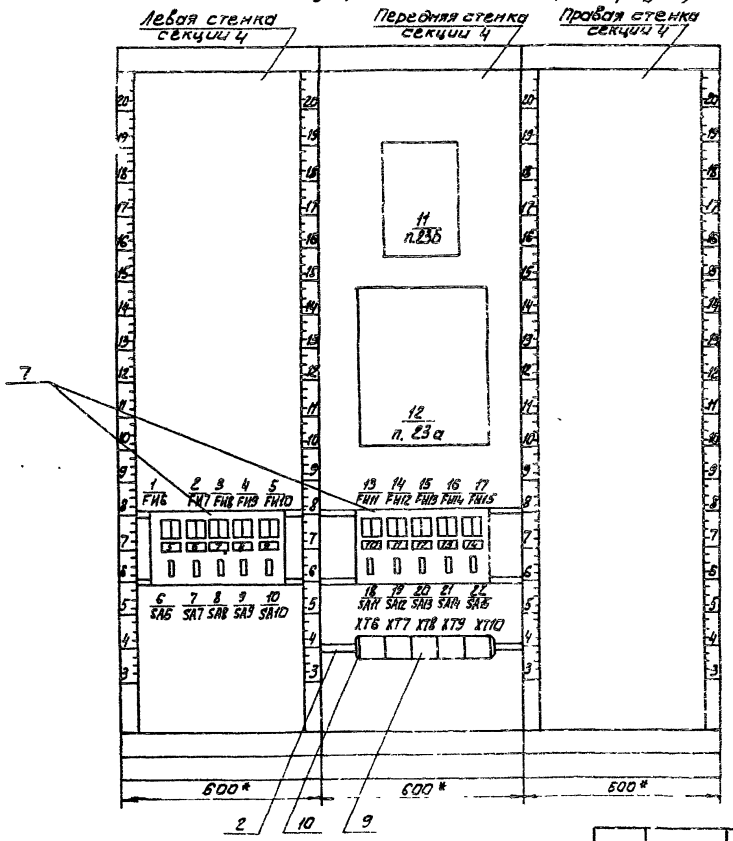

поз 7

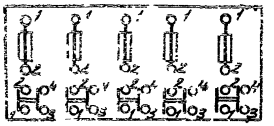

Типовой проект Альбом V

Инв.№ подл. | Подпись и дата | Взам. инв.№

| | | |

Вид на внутренние плоскости (развернуто)

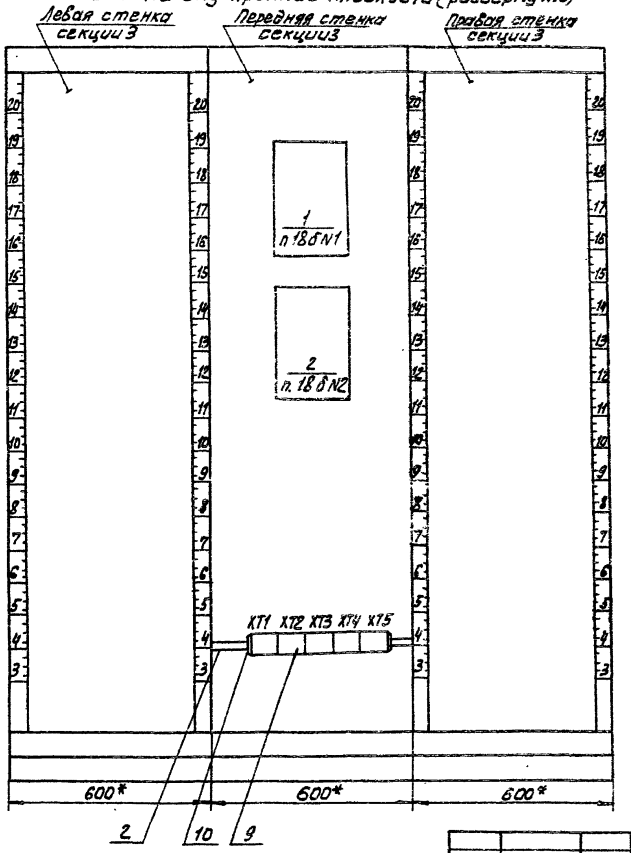

Альбом V

Типовой проект

Инв. № подл. | Подпись и дата | Взам. инв. №

Таблица 1
Надписи в рамках

Продолжение таблицы N1

N надписи	Надпись	Кол.	N надписи	Надпись	Кол.
	Рамка 66х26				
1	Водовод N1 Расход				
	чистой воды	1			
2	Водовод N2 Расход				
	чистой воды				
3	Хлор	1			
4	Датчик				
	остаточного хлора	1			
5	Прибор поз. 11 N1				
	~220В Iп.в=0,5А	1			
6	Прибор поз. 11 N2				
	~220В Iп.в.=0,5А	1			
7	Прибор поз. 23				
	~220В Iп.в=0.5А	1			
8	Резерв	1			
9	Резерв	1			
10	Прибор поз. 21в N1				
	~220В Iп.в=0,5А	1			
11	Прибор поз. 21в N2				
	~220В Iп.в.=0,5А	1			
12÷14	Резерв	3			

Альбом V

Типовой проект

ВЗАМ.ИНВ.№ | ПОДПИСЬ И ДАТА | ИНВ.№ ПОДЛ.

ТП 901-3-182.83 А00Б | ЛИСТ 6

Формат: 11

Таблица 2
Соединение проводок

Проводник	Откуда идет	Куда поступает	Данные провода	Примечание
	Секция 4			
802	XT8/1	22/SA 15/2		
802		21/SA 14/2		
802		20/SA 13/2		
802		19/SA 12/2		
802		18/SA 11/2		
802		10/SA 10/2		
802		9/SA 9/2		
802		8/SA 8/2		
802		7/SA 7/2	ПВ 1х1	
802		6/SA 6/2		
803	6/SA 6/4	7/SA 7/4		
803		8/SA 8/4		
803		9/SA 9/4		
803		10/SA 10/4		
803		18/SA 11/4		
803		19/SA 12/4		
803		20/SA 13/4		
803		21/SA 14/4		
803		22/SA 15/4		
803		XT8/3		

Альбом V

Типовой проект

ВЗАМ.ИНВ.№ | ПОДПИСЬ И ДАТА | ИНВ.№ ПОДЛ.

ТП 901-3-182.83 А007

Н.КОНТР.	ШЕРСТЯКОВА	
ПРОВЕР	ГУСЕВА	
СТ.ИНЖ	КОТОВА	
РУК ГР	ГУСЕВА	
ГИП	ШЕРСТЯКОВА	
ГЛ.СП.ОТД	ДАНИЛОВ	
НАЧ.ОТД.	САРКИСЬЯНЦ	

ГЛАВНЫЙ КОРПУС ДЛЯ СТАНЦИИ ОЧИСТКИ ВОДЫ ПРОИЗВОДИТЕЛЬНОСТЬЮ 12,5 тыс. м³/сут

ЩИТ ДИСПЕТЧЕРА. СЕКЦИИ 3,4. СОЕДИНЕНИЕ ПРОВОДОК.

СТАДИЯ	ЛИСТ	ЛИСТОВ
Р	1	5

ЦНИИЭП ИНЖЕНЕРНОГО ОБОРУДОВАНИЯ г. МОСКВА

19244-05

Копировал: Алешикова

Формат: 11

Альбом V

Типовой проект

Продолжение табл. 2

Провод-ник	Откуда идет	Куда поступает	Данные провода	Приме-чание
845	XT7/10	22/SA15/3		
843	22/SA15/1	17/FU15/1		П
844	17/FU15/2	XT7/9		
842	XT7/8	21/SA14/3		
840	21/SA14/1	16/FU14/1		П
841	16/FU14/2	XT7/7		
839	XT7/6	20/SA13/3		
837	20/SA13/1	15/FU13/1		П
838	15/FU13/2	XT7/5		
836	XT7/4	19/SA12/3		
834	19/SA12/1	14/FU12/1		П
835	14/FU12/2	XT7/3		
833	XT7/2	18/SA11/3		
831	18/SA11/1	13/FU11/1	ПВ 1×1	П
832	13/FU11/2	XT7/1		
830	XT6/10	10/SA10/4		
828	10/SA10/2	5/FU10/1		П
829	5/FU10/2	XT6/9		
827	XT6/8	9/SA9/4		
825	9/SA9/2	4/FU9/1		П
826	4/FU9/2	XT6/7		
821	XT6/5	7/SA7/4		
819	7/SA7/2	2/FU7/1		П
820	2/FU7/2	XT6/4		
818	XT6/2	6/SA6/4		
816	6/SA6/2	1/FU6/1		П
817	1/FU6/2	XT6/1		

Инв. № подл. | Подпись и дата | Взам. инв. №

ТП 901-3-182.83 АОО7 Лист 2

Альбом V

Типовой проект

Продолжение табл. 2

Провод-ник	Откуда идет	Куда поступает	Данные провода	Приме-чание
822	8/SA8/2	3/FU8/1		
823	3/FU8/2	12/п. 23а/1		
823		11/п. 23б/1	ПВ 1×1	
824	11/п 23б/N	12/п. 23а/N		
824		8/SA8/4		
1	11/п. 23б/7	12/п. 23а/3+		
2	12/п. 23а/3-	11/п. 23б/14		
			ПВ1×1	
Земля	11/п. 23б/⏚	Рейка/⏚		
Земля	Рейка/⏚	12/п. 23а/⏚		

Инв. № подл. | Подпись и дата | Взам. инв. №

ТП 901-3-182.83 АОО7 Лист 3

Продолжение табл. 2

Провод-ник	Откуда идет	Куда поступает	Данные провода	Приме-чание
	Секция 3			
821	XT2/6	1/n.186N2/N		
820	1/n.186N2/1	XT2/5		
818	XT2/3	1/n186N1/N		
817	1/n.186N1/1	XT2/2		
1-333	XT1/10	2/n.186N2/2-3-		
1-303	2/n.186N2/2-3+	XT1/9		
N	XT1/8	XT1/7	ПВ1х1	п
N		XT1/6		п
N		XT1/5		п
1-331	XT1/3	1/n186N1/2-3+		
1-301	1/n.186N1/2-3-	XT1/2		
Земля	Рейка 1 ⏚	XT1/7		

Формат: 11

Продолжение табл. 2

Провод-ник	Откуда идет	Куда поступает	Данные провода	Приме-чание
	Перемычки между секциями			
817	XT2/2	XT6/1		
818	XT6/2	XT2/3		
			ПВ1х1	
820	XT2/5	XT6/4		
821	XT6/5	XT2/6		

19244-05

Копировал: Алешикова

Формат: 11

Альбом V

Типовой проект

Таблица 3

Подключение проводок

Проводник	Вывод	Вид контакта	Вывод	Проводник
	Секция 4			
	1/FU6			
816	1		2	817
	2/FU7			
819	1		2	820
	3/FU8			
822	1		2	823
	4/FU9			
825	1		2	826
	5/FU10			
828	1		2	829
	6/SA6			
* 802	1П		2	816
* 803	3П		4	818

Продолжение табл. 3

Проводник	Вывод	Вид контакта	Вывод	Проводник
		7/SA7		
* 802	1П		2	
* 803	3П		4	
		8/SA8		
* 802	1П		2	
* 803	3П		4	
		9/SA9		
* 802	1П		2	
* 803	3П		4	
		10/SA10		
* 802	1П		2	
* 803	3П		4	
		11/п.23б.		
1	7		14	2
* 823	1		8	824 *

Н.контр	Шерстякова	[signature]
Провер	Гусева	[signature]
Ст. инж	Котова	[signature]
Рук гр.	Гусева	[signature]
Гл п	Шерстякова	[signature]
Гл сп отд	Данилов	[signature]
Нач отд	Саркисьянц	[signature]

ТП 901-3-182.83 А008

ГЛАВНЫЙ КОРПУС ДЛЯ СТАНЦИИ ОЧИСТКИ ВОДЫ ПРОИЗВОДИТЕЛЬНОСТЬЮ 12,5 тыс. м³/сут

СТАДИЯ	ЛИСТ	ЛИСТОВ
Р	1	4

ЩИТ ДИСПЕТЧЕРА СЕКЦИИ 3,4 ПОДКЛЮЧЕНИЕ ПРОВОДОК

ЦНИИЭП ИНЖЕНЕРНОГО ОБОРУДОВАНИЯ г. МОСКВА

ИНВ. № ПОДЛ. | ПОДПИСЬ И ДАТА | ВЗАМ. ИНВ. №

Альбом V

Типовой проект

Продолжение табл. 3

Проводник	Вывод	Вид контакта	Вывод	Проводник
		12/п.23а		
1	3+		3-	2
* 823	1		N	824
		13/FU11		
831	1		2	832
		14/FU12		
834	1		2	835
		15/FU13		
837	1		2	838
		16/FU14		
840	1		2	841
		17/FU17		
843	1		2	844
		18/SA11		
* 802	1П		2	831
* 803	3П		4	833

Продолжение табл. 3

Проводник	Вывод	Вид контакта	Вывод	Проводник
		19/SA12		
* 802	1П		2	834
* 803	3П		4	836
		20/SA13		
* 802	1П		2	837
* 803	3П		4	839
		21/SA14		
* 802	1П		2	840
* 803	3П		4	842
		22/SA15		
* 802	1П		2	843
* 803	3П		4	845

ИНВ. № ПОДЛ. | ПОДПИСЬ И ДАТА | ВЗАМ. ИНВ. №

ТП 901-3-182.83 А008

ЛИСТ 2

19244-..

Формат Копировал Алешинова

Альбом V

Типовой проект

Продолжение табл.3

Проводник	Вывод	Вид контакта	Вывод	Проводник
		ХТ6		
817	1		1	817
818	2		2	818
	3		3	
820	4		4	820
821	5		5	821
	6		6	
826	7		7	826
827	8		8	827
829	9		9	829
830	10		10	830
		ХТ7		
832	1		1	832
833	2		2	833
835	3		3	835
836	4		4	836
838	5		5	838
839	6		6	839
841	7		7	841
842	8		8	842
844	9		9	844
845	10		10	845

Продолжение табл.3

Проводник	Вывод	Вид контакта	Вывод	Проводник
		ХТ8		
802	1		1	802
803	3		3	803

Инв. № подл. | Подпись и дата | Взам. инв. №

ТП 901-3-187.83 А008 Лист 3

Формат: 11

Альбом V

Типовой проект

Продолжение табл.3

Проводник	Вывод	Вид контакта	Вывод	Проводник
	Секция 3			
	1/п.18		5 N1	
1-301	2-3+		2-3-	1-331
817	1		N	818
	2/п.18		6 N2	
1-303	2-3+		2-3-	1-333
820	1		N	821
		ХТ1		
1-301	2		2	1-301
1-331	3		3	1-331
	4		4	
* N	5п		5	N
* N	6п		6	N
* N	7п		7	N
* N	8п		8	N
1-303	9		9	1-303
1-333	10		10	1-333

Продолжение табл.3

Проводник	Вывод	Вид контакта	Вывод	Проводник
		ХТ2		
817	2		2	817
818	3		3	818
820	5		5	820
821	6		6	821

Инв. № подл. | Подпись и дата | Взам. инв. №

ТП 901-3-187.83 А008 Лист 4

19244-05

Копировал: Алешикова

Формат: 11

Альбом V

Типовой проект

Поз	Обозначение	Наименование	Кол	Примеч.
		Детали		
1	АТ.6.203	Рейка	5	
2	АТ.6.203	Рейка	3	
		Стандартные изделия		
3		Шкаф щита		
		ЩШМ-1000×600 IP Уч. IP30		
		ОСТ 36.13-76	1	
4		Регулятор температуры полупроводниковый трехпозиционный ПТР-3-14		
		ТУ25.03.345-70	1	
5		Кнопка управления КЕ-011 УЗ исп. 2		
		ТУ16.525.407-76	3	

Инв. № подл. | Подпись и дата | Взам. инв. №

			ТП 901-3-187.83		АОО9
Н. контр.	Шерстякова		Главный корпус доп. станции очистки воды производительностью 12,5 тыс. м³/сут	Стадия	Лист	Листов
Пров.	Рузева			РП	1	5
Гл. инж.	Катова					
Ст. инж.	Набиулина		Щит автоматизации Общий вид	ЦНИИЭП инженерного оборудования г. Москва		
ГИП	Шерстякова					
Рук. спец.	Данилов					
Нач. отд.	Сафиуллин					

Альбом V

Типовой проект

Поз	Обозначение	Наименование	Кол	Примеч
6		Переключатель универсальный УП-5311С23	1	
7		Выключатель автоматический АЕ-2016 10УЗ		
		Iн 10А Iр = 2А ~ 220В	1	
8		Реле времени циклическое ВЛ-24 УЧ ~ 220В	1	
9		Реле времени РВП-72 3221-00 УЧ ~ 220В	1	
10		Реле промежуточное РПУ-2-364001 УЗ ~ 220В; ТУ 16-523.331-78	4	
11		Блок зажимов БЗ-10 ТУ36.1750-74	5	
12		Перемычка ТУ36.1752-74	10	
13		Упор ТУ36.1751-74	2	
14		Рамка 66×26 ТУ36.1130-74	5	
		Материалы		
		Провод ~380В ГОСТ 6323-79 ПВ 1×1.0 м	50	
		Провод ~380В ГОСТ 6323-79 ПРВ 1×1.0 м	100	

Инв. № подл. | Подпись и дата | Взам. инв. №

			ТП 901-3-187.83		АОО9	Лист 2

Альбом V

Типовой проект

Таблица 1
Надписи на табло и в рамках

№ надписи	Надпись	Кол
	Рамка 66×26	
1	Температура п-1	1
2	Избиратель управления	
	м. о. А	1
3	Приточный вентилятор	1
4	Заслонка наружного	
	воздуха	1
5	Ввод питания Ун2А	1

Продолжение таблицы 1

№ надписи	Надпись	Кол

Инв. № подл. | Подпись и дата | Взам. инв. №

ТП 901-3-187.83 А 009 Лист 3

Альбом V

Типовой проект

Таблица 1
Надписи на табло и в рамках

№ надписи		Кол

Продолжение таблицы 1

№ надписи	Надпись	Кол

Инв. № подл. | Подпись и дата | Взам. инв. №

ТП 901-3-187.83

19244-05

Копировала Родлевская Формат

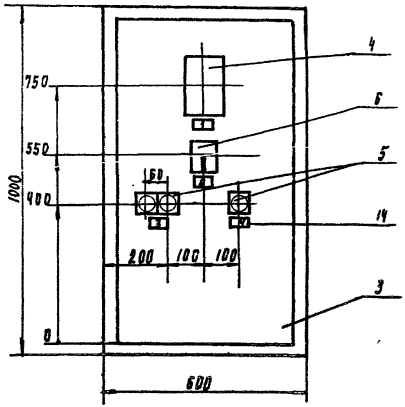

1. Покрытие - вариант I лст 36.13-76
2. Таблицы соединений и подключений выполнены на основании листов АТА3÷АТУ0 Т.П. 901-3 Альбом III

Альбом V

Типовой проект

Вид на внутренние плоскости (развернуто)

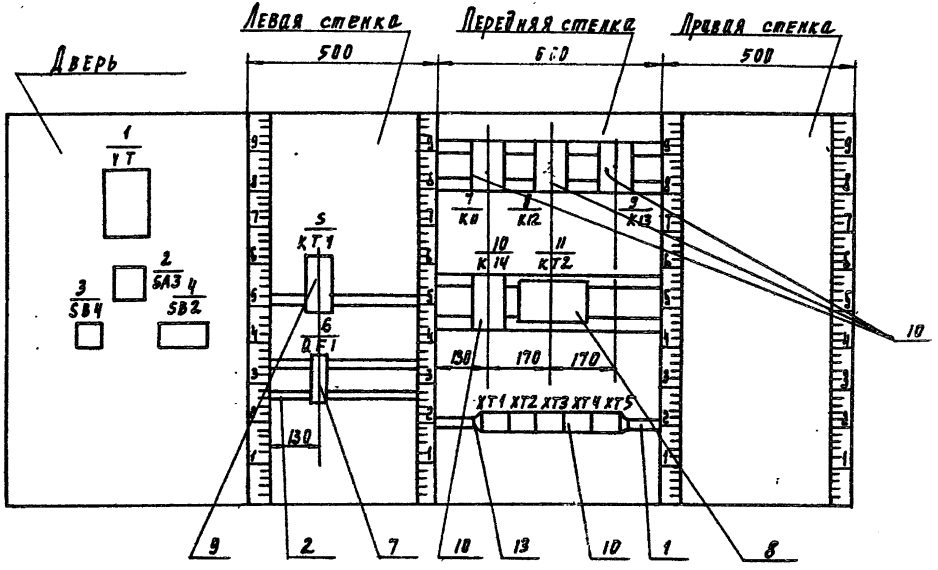

					ТП 901-3-182.83 Л009	Лист 5

19244-05

Копировала Родлевская Формат

Альбом V

Типовой проект

Соединения проводок Таблица №2

Проводник	Откуда идет	Куда поступает	Данные провода	Примечание
N	XT3/1	10/K14/2		
N		11/KT2/3		
N		9/K13/2		
N		8/K12/2		
N		8/K12/6		П
N		8/K12/11	ПВ1×1.0	П
N		7/K11/2		
N		5/KT1/10		
N		1/VT/2	ПГВ1×1.0	
11	XT2/1	7/K11/18	ПВ1×1.0	
11		4/SB2/3	ПГВ1×1.0	
19	7/K11/16	8/K12/8		
19		8/K12/17		П
19		5/KT1/3		
23	8/K12/1	8/K12/15	ПВ1×1.0	П
23		5/KT1/4		
15	XT2/3	10/K14/4		
15		7/K11/15		
15		4/SB2/2	ПГВ1×1.0	
3	XT2/6	XT2/5		П
3		8/K12/18	ПВ1×1.0	
3		8/K12/3		П

Взам. инв. | Подпись и дата | Инв. № подл.

ТП 901-3-187.83 АО10

Н. контр.	Шерстякова	[signature]
Проверил	Гутева	[signature]
Ст. инж.	Котова	[signature]
Ст. инж.	Набиулина	[signature]
Г.И.П.	Шерстякова	[signature]
Гл. спец.	Данилов	[signature]
Нач. отд.	Саркисьянц	[signature]

Главный корпус для станции очистки воды производительностью 12,5 тыс. м³/сут

Стадия	Лист	Листов
РП	1	3

Щит автоматизации соединение проводок

ЦНИИЭП инженерного оборудования г. Москва

Альбом V

Типовой проект 901

Соединения проводок Таблица №2

Проводник	Откуда идет	Куда поступает	Данные провода	Примечание
35	8/K12/14	8/K12/7		П
35		9/K13/3	ПВ1×1.0	
35		5/KT1/5		
35		2/SA3/2	ПГВ1×1.0	
43	XT1/4	9/K13/14		
43		5/KT1/8	ПВ1×1.0	
43		1/VT/5	ПГВ1×1.0	
47	XT1/6	9/K13/5	ПВ1×1.0	
47		5/KT1/6	ПВ1×1.0	
47		1/VT/11	ПГВ1×1.0	
47		XT1/5		
33	XT4/2	XT4/3	ПВ1×1.0	П
33		6/QF1/2		
33		2/SA3/1	ПГВ1×1.0	
33		2/SA3/3	ПГВ1×1.0	П
17	7/K11/1	XT2/4		
31	XT2/7	8/K12/4		
29	8/K12/13	XT2/8	ПВ1×1.0	
27	XT2/9	8/K12/5		
25	8/K12/5	XT2/10		
39	XT1/3	2/SA3/4		
13	4/SB2/1	4/SB2/4		П
13		7/K11/17	ПГВ1×1.0	
71	XT3/3	3/SB4/1		
73	3/SB4/2	XT3/4		
73		10/K14/15	ПВ1×1.0	
69	10/K14/16	XT3/5	ПВ1×1.0	

Взам. инв. | Подпись и дата | Инв. № подл.

ТП 901-3-187.83 АО10 | 2 Лист

19244-...

Альбом V

Соединения проводок — Таблица №2

Проводник	Откуда идет	Куда поступает	Данные провода	Примечание
55	ХТ 4/5	9/К 13/1		
59	10/К 14/1	9/К 13/10		
57	9/К 13/8	ХТ 4/7		
53	ХТ 1/7	9/К 13/12		
51	8/К 12/9	5/КТ 1/7	ПВ1×1.0	
21	5/КТ 1/9	8/К 12/10		
49	11/КТ2/5	1/VT/4	ПГВ1×1.0	
9	10/К14/6	ХТ3/6	ПВ1×1.0	
105	1/VT/6	ХТ5/2		Измерительные цепи
107	ХТ5/3	1/VT/7		
109	1/VT/14	ХТ5/4		
37	8/К12/12	11/КТ2/1	ПГВ1×1.0	
37		11/КТ2/4		П
37		1/VT/1		
А	6/QF1/1	ХТ3/7		
Земля	1/VT/⏚	Рейка 1⏚		
Земля	Рейки/⏚	Стойка/⏚	ПВ1×1.0	

Типовой проект

ТП 901-3-187.83 Л010 — 3 Лист

Соединения проводок — Таблица №2

Проводник	Откуда идет	Куда поступает	Данные провода	Примечание

Инв. № подл. | Подпись и дата | Взам. инв. №

ТП 901-3-187.83

19244-05

Копировал Подлевская Формат

Альбом V

Типовой проект

Продолжение табл.3

Проводник	Вывод	Вид контакта	Вывод	Проводник
	Дверь			
	1/V	Т		
37	1		1	37
N	2		2	N
	3		3	
49	4		4	49
43	5		5	43
105	6		6	105
107	7		7	107
47	11		11	47
109	14		14	109
	2/S	А3		
33*	1п		2	35
33	3п		4	39
	3/SB	4		
71*	1	3	2	73*

Продолжение табл.3

Проводник	Вывод	Вид контакта	Вывод	Проводник
	4/S	Б2		
13	1п	3	2	15
13*	4п	Р	3	11
Левая стенка				
	5/КТ	1		
19	3	3	4	23*
35	5	3	6	47
21	9	К	10	N
51	7	Р	8	43
	6/П	Г1		
А	1		2	33*

Взам. инв. | Подпись и дата | Инв. № подл.

ТП 901-3-187.83 АОН

Н. контр.	Шерстякова	[signature]
Провер.	Гусева	[signature]
Ст. инж.	Котова	[signature]
Ст. инж.	Набиулина	[signature]
РИП	Шерстякова	[signature]
Гл. спец.	Данилов	[signature]
Нач. отд.	Саркисьянц	[signature]

Главный корпус для станции очистки воды производительностью 12,5 тыс. м³/сут

Щит автоматизации подключение проводок

Стадия	Лист	Листов
РП	1	3

ЦНИИЭП инженерного оборудования г. Москва

Альбом V

Типовой проект

Продолжение табл.3

Проводник	Вывод	Вид контакта	Вывод	Проводник
Передняя стенка				
	7/К	11		
13	17	3	15	15
11	18	3	16	19
17	1	К	2	N
	8/К	12		
19*	8п	Р	10	21
19	17п	3	15п	23
23	1п	К	2	N
3	18п	3	16	25
3	3п	Р	5	27
35*	14п	3	12	37*
35	7п	Р	9	51
29	13	3	11п	N
31	4	Р	6п	N
	9/К	В		
35	3	Р	5	47
43	14	3	12	53
55	1	К	2	N
57	8	Р	10	59

Продолжение табл.3

Проводник	Вывод	Вид контакта	Вывод	Проводник
	10/К	14		
59	1	К	2	N
15	5	Р	6	9
73	15	Р	16	69
	11/КТ2			
37*	1п		2	N
37	8п		5	49
	ХТ1			
	1		1	
	2		2	
39	3		3	39
43	4		4	43
47	5		5п	47
47	6		6п	47
53	7		7	53
N	8		8п	N
N	9		9п	N
N	10		10п	N

Взам. инв. | Подпись и дата | Инв. № подл.

ТП 901-3-187.83 АОН

Лист 2

19244-0

Альбом V

Типовой проект

Таблица 3 подключения проводок

Проводник	Вывод	Вид контакта	Вывод	Проводник
	ХТ 2			
11	1		1	11
	2		2	
15	3		3	15
17	4		4	17
3	5		5П	3
3	6		6П	3
31	7		7	31
29	8		8	29
27	9		9	27
25	10		10	25
	ХТ3			
N	1		1П	N
N	2		2П	N
71	3		3	71
73	4		4	73
69	5		5	69
9	6		6	9
A	7		7	A

Продолжение табл 3

Проводник	Вывод	Вид контакта	Вывод	Проводник
	ХТ4			
	1			
33	2		2П	33
33	3		3П	33
	4		4	
55	5		5П	55
55	6		6П	55
57	7		7	57
	ХТ5			
	1		1	
105	2		2	105
107	3		3	107
109	4		4	109
	5		5	

Инв. N подл. | Подпись и дата | Взам. инв. N

Изм. | Лист | N докум. | Подпись | Дата

ТП 901-3-187.83 АОВ

Лист 3

gost.e-ecolog.ru

Альбом V

Типовой проект

Продолжение табл 3

Проводник	Вывод	Вид контакта	Вывод	Проводник

Продолжение табл 3

Проводник	Вывод	Вид контакта	Вывод	Проводник

Инв. N подл. | Подпись и дата | Взам. инв. N

ТП 901-3-187.83

Лист

Копировал Подлевская Формат