ТИПОВОЙ ПРОЕКТ

901-3-187.83

ГЛАВНЫЙ КОРПУС
ДЛЯ СТАНЦИИ ОЧИСТКИ ВОДЫ ПОВЕРХНОСТНЫХ ИСТОЧНИКОВ

СОДЕРЖАНИЕМ ВЗВЕШЕННЫХ ВЕЩЕСТВ ДО 50 МГ/Л

ПРОИЗВОДИТЕЛЬНОСТЬЮ 12,5 ТЫС.$м^3$/СУТ

АЛЬБОМ II

gost.e-ecolog.ru

ТИПОВОЙ ПРОЕКТ

901-3-187.83

ГЛАВНЫЙ КОРПУС
ДЛЯ СТАНЦИИ ОЧИСТКИ ВОДЫ ПОВЕРХНОСТНЫХ ИСТОЧНИКОВ

С СОДЕРЖАНИЕМ ВЗВЕШЕННЫХ ВЕЩЕСТВ ДО 50 МГ/Л

ПРОИЗВОДИТЕЛЬНОСТЬЮ 12,5 ТЫС.$М^3$/СУТ

СОСТАВ ПРОЕКТА

Альбом I – Архитектурно-строительная часть.

Альбом II – Технологическая, инженерно-техническая части и нестандартизированное оборудование.

Альбом III – Электротехническая часть. Связь и сигнализация.

Альбом IV – Задание заводу-изготовителю на низковольтные комплектные устройства.

Альбом V – Задание заводу-изготовителю на щиты автоматизации.

Альбом VI – Строительные изделия.

Альбом VII – Ведомости потребности в материалах.

Альбом VIII – Спецификации оборудования

Альбом IX – Сборник спецификаций оборудования.

Альбом X – Сметы.

АЛЬБОМ II

РАЗРАБОТАН
ЦНИИЭП инженерного оборудования
городов, жилых и общественных зданий
Главный инженер института
Главный инженер проекта — А. Кетаов, М. Кротков.

УТВЕРЖДЕН Госгражданстроем
приказ №313 от 23 ноября 1982г.

ВВЕДЕН В ДЕЙСТВИЕ
ЦНИИЭП инженерного оборудования
приказ №55 от 23 июня 1983г.

ПРИВЯЗАН

Инв. №

Содержание альбома

Обозначение	Наименование	Стр.
ТХ-1	Общие данные	3
ТХ-2	Общеувязочный чертеж. План на отм.-1.800, 0.000 Разрез 1-1.	4
ТХ-3	Общеувязочный чертеж. План на отм.3.600, 4.200 Разрезы 2-2, 3-3	5
ТХ-4	Зал фильтров. План на отм.-0.900, 0.000	6
ТХ-5	Зал фильтров. План на отм. 4.200. Детали дренажа фильтра.	7
ТХ-6	Зал фильтров. Разрезы 4-4, 5-5. Сечение а-а.	8
ТХ-7	Зал фильтров. Аксонометрические схемы технологических трубопроводов.	9
ТХ-8	Зал фильтров. Аксонометрические схемы трубопроводов и реагентопроводов.	10
ТХ-9	Зал фильтров. Спецификация материалов и оборудования.	11
ТХ-10	Реагентное хозяйство. План на отм.-1.800 Разрез 6-6	12
ТХ-11	Реагентное хозяйство. План на отм.0,000, 1.100	13
ТХ-12	Реагентное хозяйство. Разрезы 7-7, 8-8	14
ТХ-13	Реагентное хозяйство. Разрезы 9-9, 10-10	15
ТХ-14	Реагентное хозяйство. Аксонометрические схемы трубопроводов раствора коагулянта, чистой воды и промканализации.	16
ТХ-15	Реагентное хозяйство. Аксонометрические схемы трубопроводов сжатого воздуха, сырой воды, полиакриламида.	17
ТХ-16	Реагентное хозяйство. Спецификация материалов и оборудования.	18
ТХ-17	Насосная станция II^го подъема План на отм.-1.800, 0.000	19
ТХ-18	Насосная станция II^го подъема. Разрезы 11-11, 12-12, 13-13	20
ТХ-19	Насосная станция II^го подъема. Аксонометрические схемы технологических трубопроводов	21
ТХ-20	Насосная стация II^го подъема. Аксонометрические схемы воздухопроводов. Спецификация. оборудования.	22
ТХ-21	План лабораторий, механическая мастерская Спецификация	23
	Внутренний водопровод. канализация.	
ВК-1	Общие данные.	24
ВК-2	Внутренний водопровод, канализация, водостоки План на отм. 3,600. Лаборатории.	25
ВК-3.	Внутренний водопровод, канализация, водостоки план на отм.3.600,4.200. Аксонометрические схемы, спецификации	26
ВК-4	Внутренний водопровод, водостоки. План на отм. -0,900. Отбор проб. Спецификация.	27

	Нестандартизированное оборудование	
ТХН-1	Регулятор уровня. Общий вид	28
ТХН-2	Регулятор уровня. Виды и разрезы	29
ТХН-3	Заслонка поворотная регулирующая D=200	30
ТХН-4	Поплавок. Воздухозаборное устройство. Ду=150	31
ТХН-5	Коллектор дренажный	32
ТХН-6	Коллектор воздухораспределительный в растворно-хранилищном баке коагулянта. Коллектор гидросмыва.	33
ТХН-7	Коллектор воздухораспределительный в расходном баке коагулянта	34
ТХН-7	Коллектор воздухораспределительный в расходном баке полиакриламида	34
	Отопление и вентиляция	
ОВ-1	Общие данные /Начало/	35
ОВ-2	Общие данные /Продолжение/.	36
ОВ-3	Общие данные /Продолжение/	37
ОВ-4	Общие данные /Продолжение/.	38
ОВ-5	Общие данные /Окончание/.	39
ОВ-6	Планы на отм.-1.800, 0.000, +1.100, 3.600, 4.200, Вентиляция	40
ОВ-7	Планы на отм. 0.000, -1.800, 1.100, 3.600, 4.200. Отопление.	41
ОВ-8	Схема системы отопления. План. Разрез 1-1. Схема регистра помещения сушки одежды	42
ОВ-9	Схемы систем вентиляции В-1÷В-6, ВЕ 1 и ВЕ 2	43
ОВ-10	Схемы систем вентиляции П1; В7÷В-10.	44
ОВ-11	Установка систем П1.	45
ОВ-12	Установка систем В1, В2, В5, В6, В7, В8, В9, В 10	46
ОВ-13	Схема системы теплоснабжения установки П1	47
ОВН-1 ОВН-2	Рама для крепления фильтра переходы.	48
ОВН-3 ОВН-4	Воздуховод из асбестоцементных листов Узлы соединений	49

Альбом III

Типовой проект 901-

Ведомость рабочих чертежей основного комплекта

N/N п/п	Наименование	NN страниц
	Содержание альбома	2
ТХ-1	Общие данные	3
ТХ-2	Общеувязочный чертеж. План на отм. -1.800, 0.000. Разрез 1-1	4
ТХ-3	Общеувязочный чертеж. План на отм. 3.600, 4.200. Разрезы 2-2, 3-3	5
ТХ-4	Зал фильтров. План на отм. -0.900, 0.000	6
ТХ-5	Зал фильтров План на отм. 4.200 Детали дренажа фильтра	7
ТХ-6	Зал фильтров Разрезы 4-4, 5-5 Сечение а-а.	8
ТХ-7	Зал фильтров Аксонометрические схемы технологических трубопроводов	9
ТХ-8	Зал фильтров. Аксонометрические схемы трубопроводов и реагентопроводов	10
ТХ-9	Зал фильтров Спецификация материалов и оборудования	11
ТХ-10	Реагентное хозяйство. План на отм. -1.800. Разрез 6-6	12
ТХ-11	Реагентное хозяйство. План на отм. 0.000, 1.100	13
ТХ-12	Реагентное хозяйство. Разрезы 7-7, 8-8	14
ТХ-13	Реагентное хозяйство. Разрезы 9-9, 10-10	15
ТХ-14	Реагентное хозяйство. Аксонометрические схемы трубопроводов раствора коагулянта, чистой воды и промканализации	16
ТХ-15	Реагентное хозяйство. Аксонометрические схемы трубопроводов сжатого воздуха сырой воды, полиакриламида	17
ТХ-16	Реагентное хозяйство. Спецификация материалов и оборудования	18
ТХ-17	Насосная станция II го подъема План на отм. -1.800, 0.000	19
ТХ-18	Насосная станция II го подъема Разрезы 11-11, 12-12, 13-13	20
ТХ-19	Насосная станция II го подъема Аксонометрические схемы Технологических трубопроводов	21
ТХ-20	Насосная станция II го подъема Аксонометрические схемы воздухопроводов. Спецификация оборудования	22
ТХ-21	План лабораторий, механическая мастерская Спецификация.	23

Ведомость спецификаций

N/N	Наименование	NN страниц
ТХ-9	Спецификация материалов и оборудования по залу фильтров	11
ТХ-16	Спецификация материалов и оборудования по реагентному хозяйству.	18
ТХ-20	Спецификация материалов и оборудования по насосной станции II го подъёма	22
ТХ-21	Спецификация изделий по лабораториям	23

Основные технико-экономические показатели.

N/N п/п	Наименование показателей	Едим. измер.	Кол-во
1	Сметная стоимость строительства	Тыс. руб.	276.65
2	Стоимость строительно-монтажных работ	Тыс. руб.	211.61

Ведомость ссылочных и прилагаемых документов

Обозначения	Наименование	Примечание
	Ссылочные документы	
Серия 4-901-15 Выпуск II	Сепаратор для промывки и транспортировки песка и керамзита	
Серия 4-901-15 Выпуск IV	Бункер загрузочный с электротолкателем для транспортировки песка и керамзита	
Серия 4-901-10 Выпуск I II	Деталь ввода раствора реагента в трубопроводы ВРк Ф32, ВРк Ф25, ВРщ Ф 26	
Серия 4-901-6 Вып. III	Циркуляционный бак	
	Прилагаемые документы	
ТХМ-1.2	Регулятор уровня Общий вид. Разрезы	См. лист
ТХМ-3	Заслонка поворотная регулирующая	Нест. об.
ТХМ-4	Поплавок, воздуховыпорное устройство	-"-
ТХМ-5	Коллектор дренажный	-"-
ТХМ-6	Коллектор воздухораспределительный в растворно-хранилищном баке коагулянта. Коллектор гидросмыва	-"-
ТХМ-7	Коллектор воздухораспределительный в расходном баке коагулянта	
ТХМ-7	Коллектор воздухораспределительный в расходном баке полиакриламида.	-"-
ТХ-СО	Спецификация оборудования	Альбом VIII
ТХ-ССО	Сборник спецификаций оборудования	Альбом IX
ТХ-ВМ	Ведомости потребности в материалах	Альбом VII

Типовой проект разработан в соответствии с действующими нормами и правилами и предусматривает мероприятия, обеспечивающие взрывобезопасность и пожаробезопасность при эксплуатации зданий.

Гл. инженер проекта технологической и санитарно-технической частей /Кротков/

Согласовано

Инв. № подл. | Подпись и дата | Взам. инв. №

Привязан

Инв. №

ТП 901-3-187.83

ГИП	Кротков	
Нач. отд.	Брацлавский	
Гл. конструктор	Кротков	
Проверил	Чулакова	
Ст. инж.	Кочергина	
Рук. гр.	Гриль	
Гл. инж.	Кротков	

Главный корпус для станции очистки воды производительностью 12,5 тыс. м³/сутки

Стадия: РП | Лист | Листов

Общие данные

ЦНИИЭП инженерного оборудования г. Москва

План на отм. -1.800, 0.000

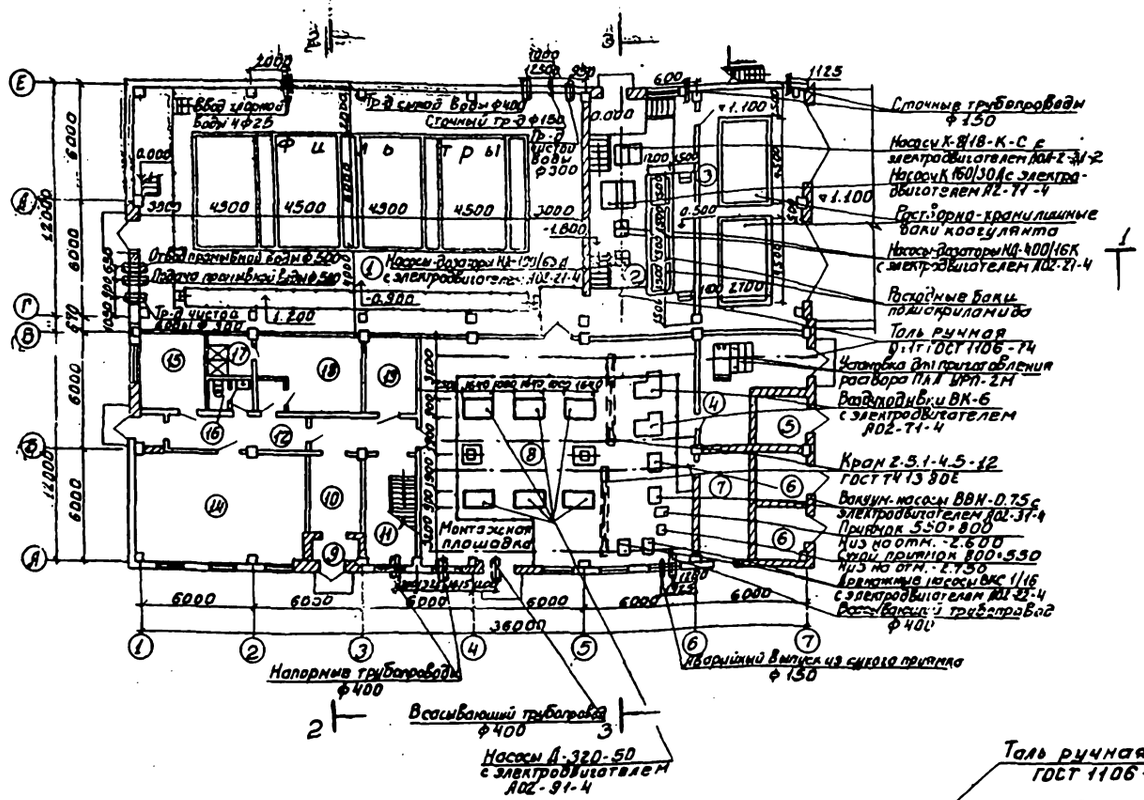

1-1

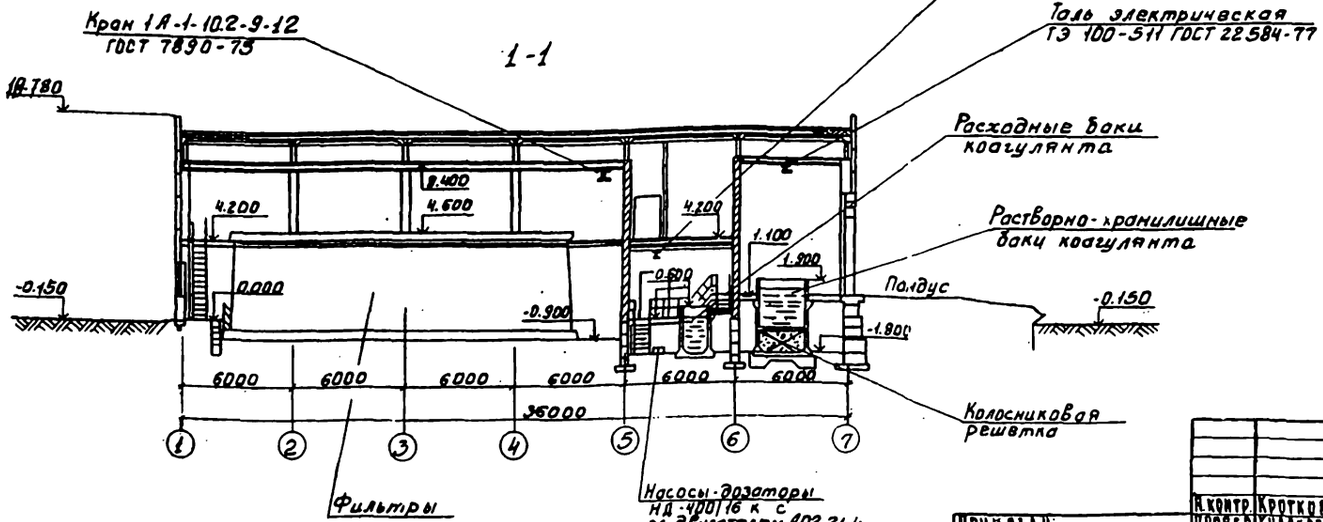

Экспликация помещений

NN	Наименование
1	Галерея трубопроводов
2	Дозаторная
3	Помещение растворно-хранилищных баков коагулянта
4	Склад полиакриламида
5	РУ
6	Камеры трансформаторов
7	Щитовая
8	Насосная станция I подъем
9	Тамбур
10	Вестибюль
11	Лестничная клетка
12	Коридор
13	Тамбур-шлюз
14	Приточная венткамера
15	Мастерская
16	Уборная
17	Душевая
18	Мужской гардероб уличной домашней и спец одежды
19	Помещение сушки одежды

ТП 901-3-187.83 ТХ

Н. контр.	Кротков		
Провер.	Кулаков		
Гл. инж.	Кочергина		
Рук. гр.	Гриль		
ГИП	Кротков		
Зам. нач.	Заластовин		
Нач. отд.	Болсавский		

Главный корпус для станции очистки воды производительностью 12,5 тыс. м³/сутки

Стадия	Лист	Листов
РП	2	

Общие увязочный чертеж. План на отм. -1,800; 0,000. Разрез 1-1

ЦНИИЭГП инженерного оборудования г. Москва

Привязан.

Инв. №

Альбом III

Типовой проект 901-3-

Альбом V

Типовой проект 901-

План на отм. 3.600, 4.200

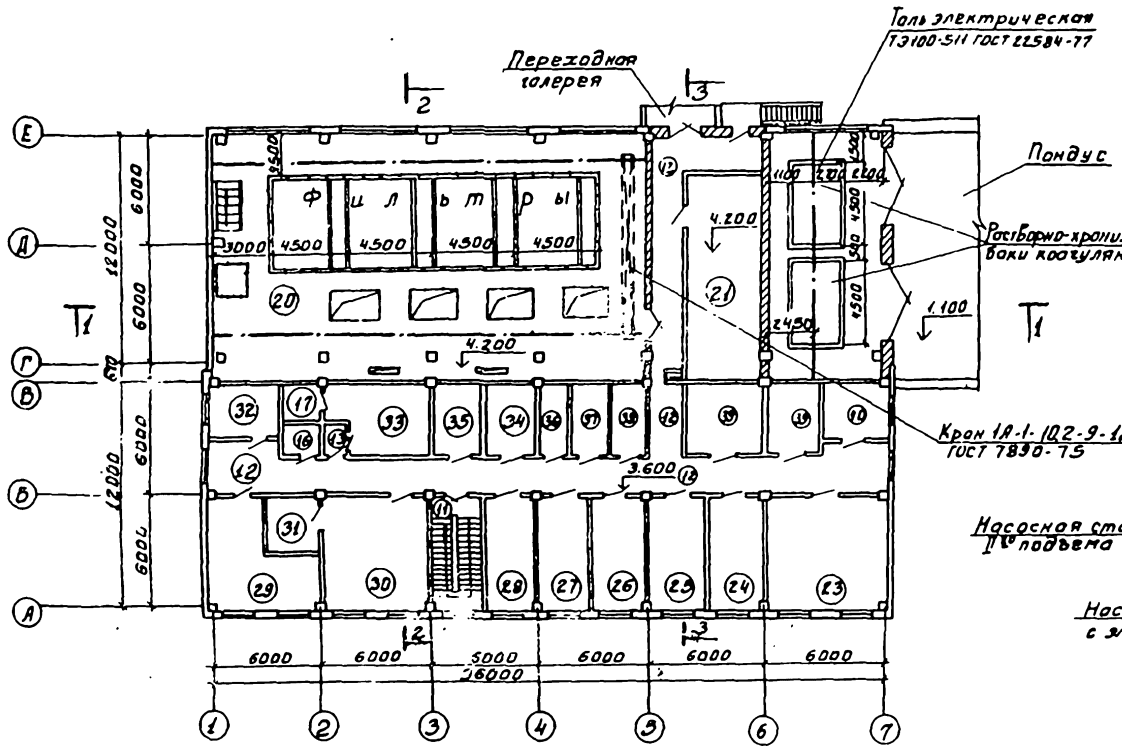

3-3

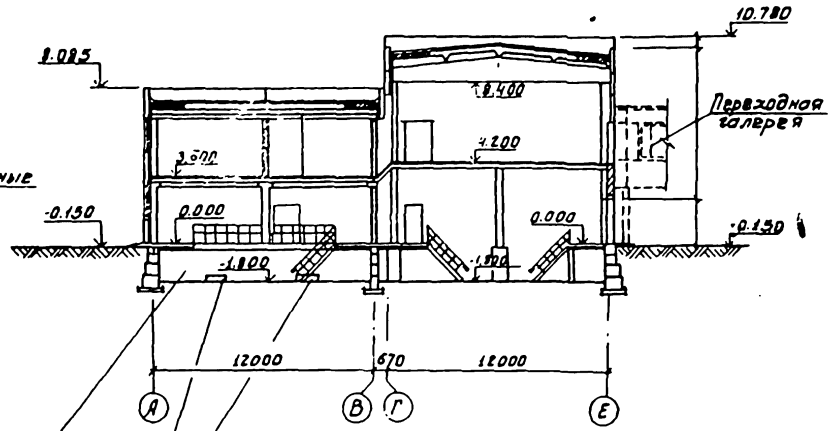

2-2

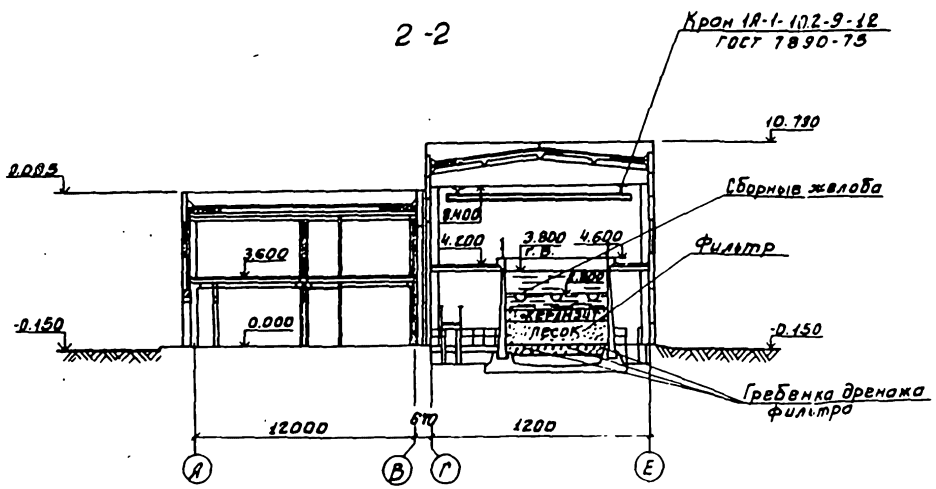

Экспликация помещений

№	Наименование
20	Зал скорых фильтров
21	Вытяжная Венткамера
22	Переходная галерея
23	МДП
24	Комната зав. лабораторией
25	Комната дежурного персонала
26	Комната начальника станции
27	Гидробиологическая лаборатория
28	Контрольная лаборатория
29	Бактериологическая лаборатория
30	Химическая лаборатория
31	Весовая
32	Средоварочная и моечная
33	Женский гардероб уличной домашней и спец. одежды
34	Комната приема пищи
35	Автоклавная
36	Хозяйственная кладовая
37	Кладовая чистой спецодежды
38	Кладовая грязной спецодежды
39	Подсобное помещение
40	КИП

Согласовано:

Инв. № подл. | Подпись и дата | Взам. инв. №

				ТП 901-3-187.83	ТХ
Привязан:					
	Н. контр.	Кротков		Главный корпус для станции очистки воды производительностью 12,5 тыс. м³/сутки	Стадия: РП; Лист: 3; Листов:
	Провер.	Кудакова			
	Ст. инж.	Кочергина			
	Рук. гр.	Гриль			
	ГИП	Кротков		Общеобзорочный чертеж. План на отм. 3.600, 4.200. Разрезы 1-1, 2-2	ЦНИИЭП инженерного оборудования г. Москва
	Зам. нач.	Залетова			

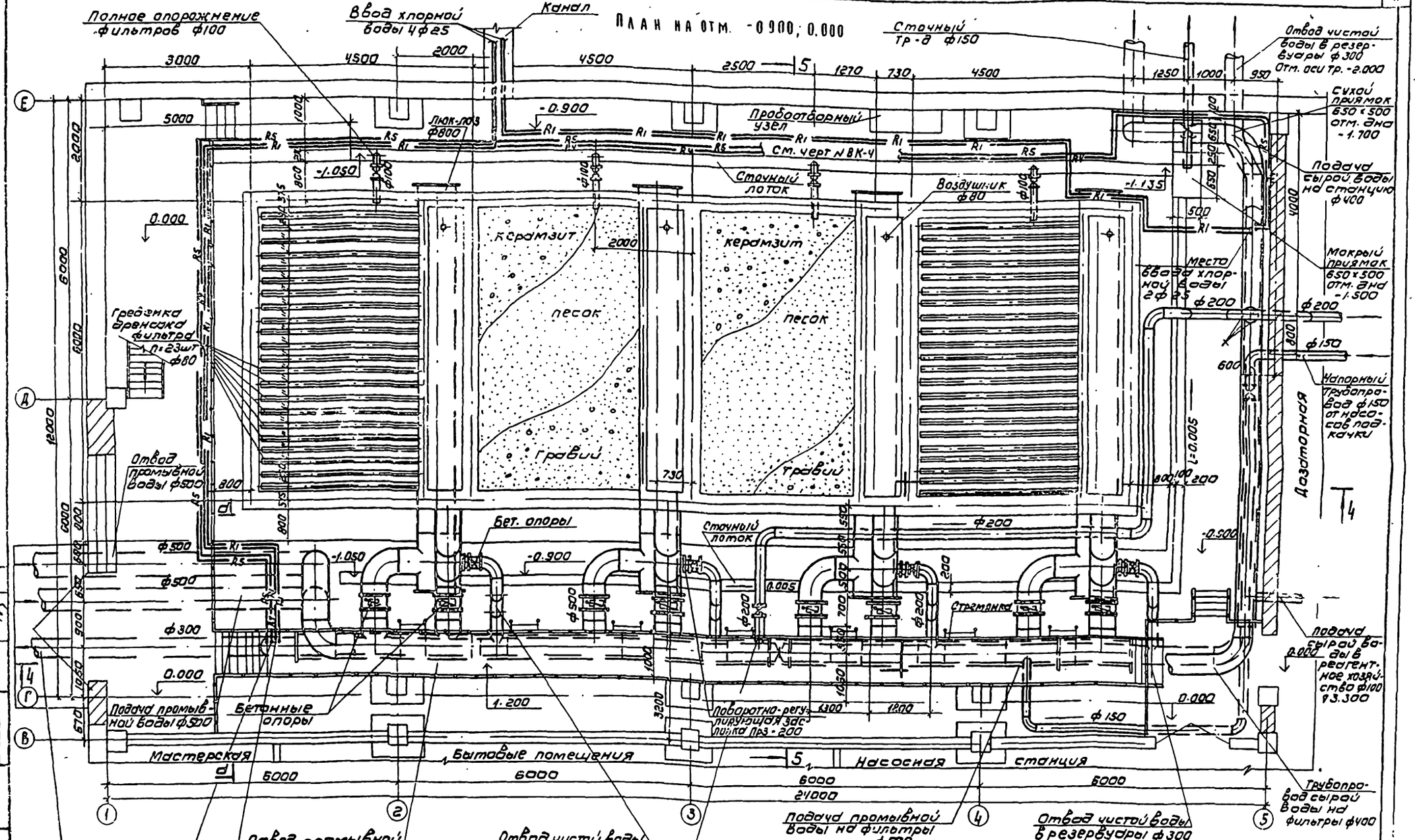

1. Совместно с данным чертежом см. листы N ТХ-2,3; ТХ-5÷ТХ-9
2. Расходомер на трубопроводе сырой воды ф400 устанавливается в колодце.

Н. контр.	Кротков		
Пробер.	Кулакова		
Ст. инж.	Кочергина		
Рук. гр.	Гриль		
Гип.	Кротков		
Зам. нач.	Заплетохин		
Нач. отд.	Браславский		

Привязан

Инв. №

ТП 901-3-187.83 ГХ

Главный корпус для станции очистки воды производительностью 12,5 тыс. м³/сутки

Зал фильтров
План на отм. -0.900; 0.000

Стадия	Лист	Листов
ВА	4	

ЦНИИЭП инженерного оборудования г. Москва

1524V.02

Альбом II

Типовой проект 901-

Согласовано
Отд. АСП
Глебов
Кузнецов

Альбом II

Типовой проект 901-

План на отм. 4.200

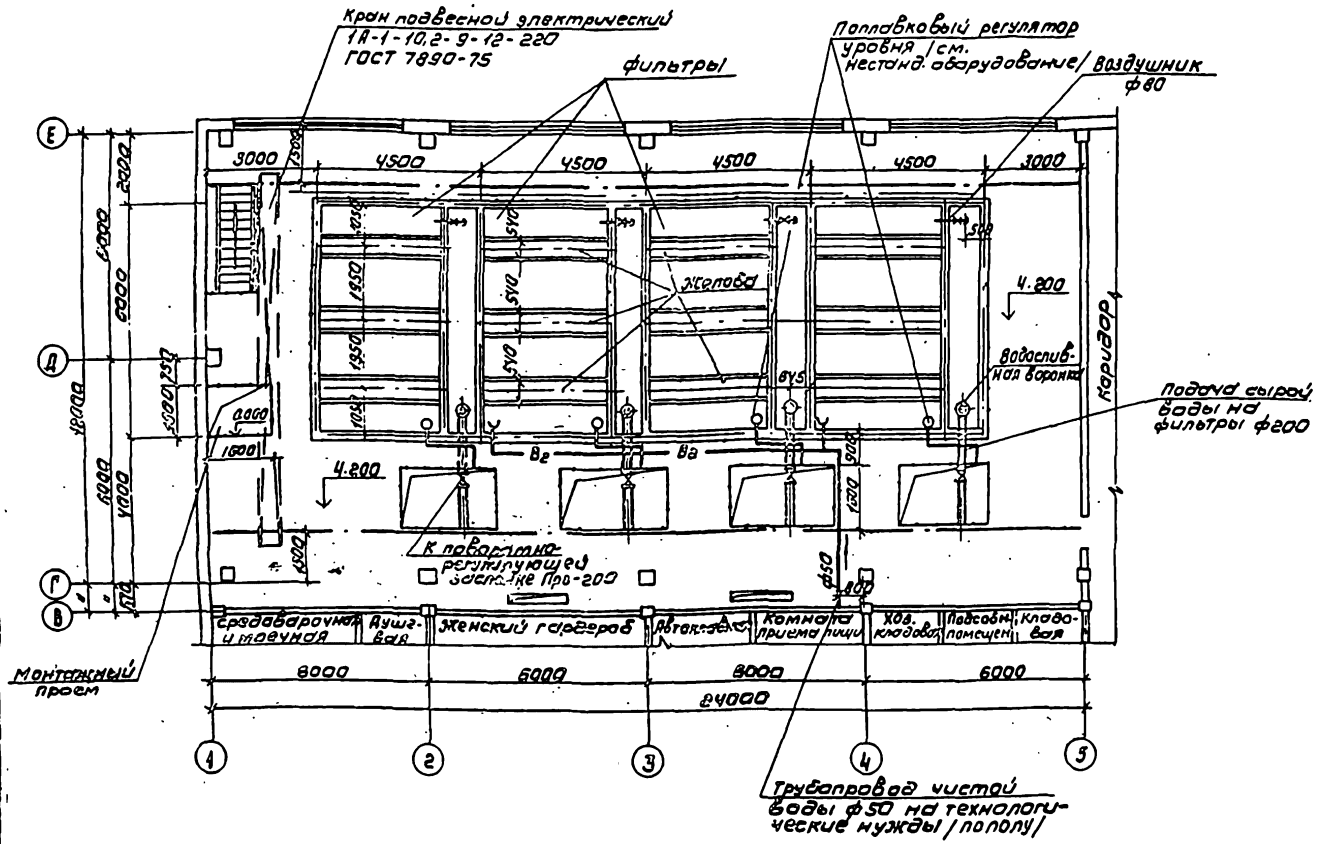

Дренажная система фильтра из полимербетонных плит /вариант/

План

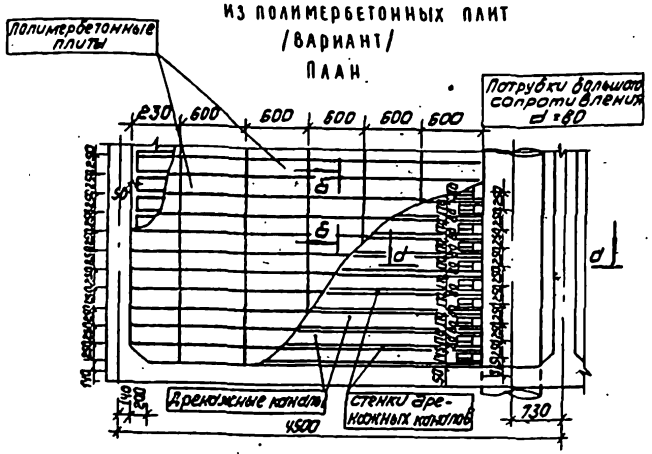

Деталь дренажа вид по а-а /вариант/

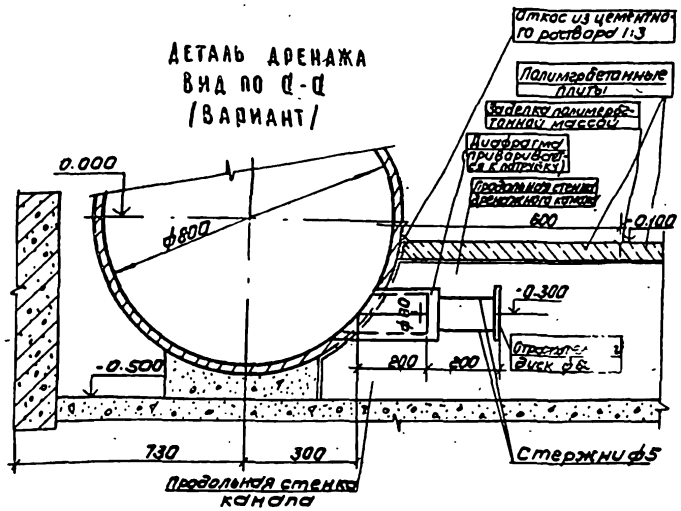

Деталь загрузки фильтра с дренажной системой из стальных труб

Наименование загрузки	Предел крупности загрузки мм	Высота слоя мм
Керамзит	d=1.5-2.0	600
Песок	d=0.8-2.0	1200
Гравий	d=20-5.0	50
ф80 =0.800	d=5.0-10.0	100
	d=10.0-20.0	100
	d=20.0-40.0	250

Деталь дренажа вид по б-б

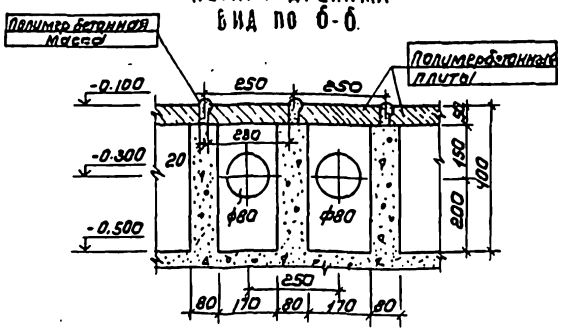

Совместно с данным чертежом см. черт. NТХ2-ТХ-4.

Н.контр.	Кротков		ТП 901-3-187.83	ТХ
Провер.	Кулакова			
Ст.инж.	Кочергина		Главный корпус для станции очистки воды производительностью 12.5 тыс. м³/сутки	Стадия: РП; Лист: 5; Листов:
Рук.гр.	Гриль			
Гип	Кротков		Зал фильтров	ЦНИИЭП
Зам.нач.	Заплетохин		План на отм. 4.200. Детали дренажа фильтра	Инженерного оборудования г. Москва
Нач.отд.	Браславский			

Привязан

Инв №

Согласовано: Отдел ДСП, Гаевой, Кузнецов

Инв № подл. | Подпись и дата | Взам. инв. №

Типовой проект 501-

Альбом II

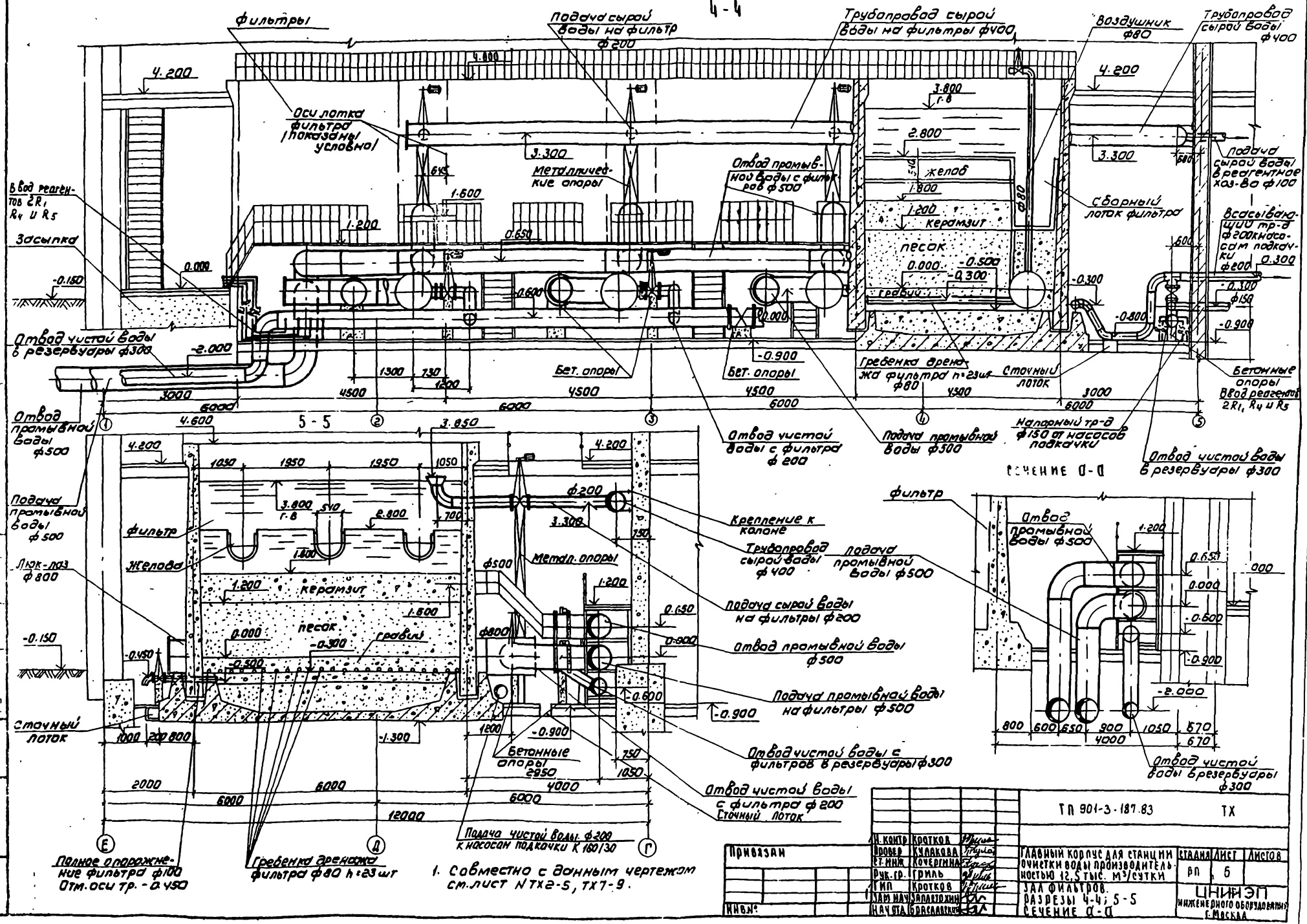

1. Совместно с данным чертежом см. лист N ТХ2-5, ТХ7-9.

Н. контр.	Кротков		ТП 901-3-187.83	ТХ
Провер.	Кулакова			
Ст. инж.	Кочергина			
Рук. гр.	Гриль			
ГИП	Кротков			
Зам. нач.	Заплетохин			
Нач. отд.	Браславский			

Привязан

Инв. №

Главный корпус для станции очистки воды производительностью 12,5 тыс. м³/сутки

Зал фильтров. Разрезы 4-4; 5-5. Сечение а-а

Стадия	Лист	Листов
РП	6	

ЦНИИЭП инженерного оборудования г. Москва

192.14.

Аксонометрическая схема подачи сырой воды на станцию, отвода чистой воды в резервуары, подачи и отвода промывной воды и сточных трубопроводов

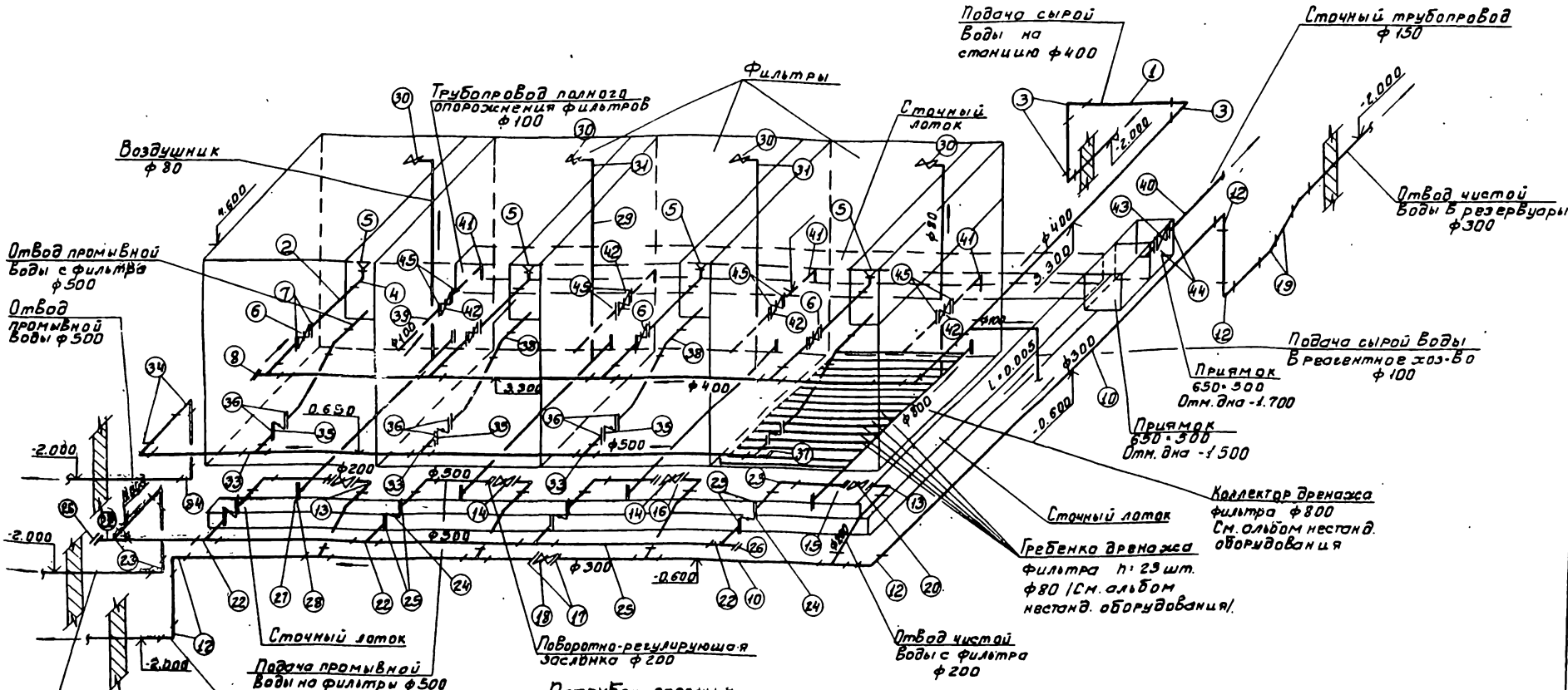

Патрубок опорожнения фильтра

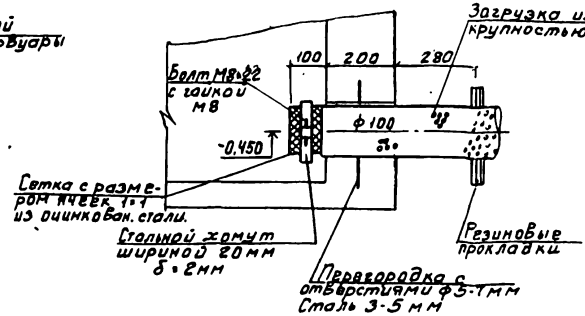

1. Совместно с данным чертежом см. лист N ТХ-2-6, ТХ-8,9.

Типовой проект 901-3 Альбом III

Инв. № подл. | Подпись и дата | Взам. инв. №

Инв. №

Привязан

Н. контр.	Гриль		
Провер.	Кулакова		
Гл. инж.	Кочергина		
Рук. гр.	Гриль		
ГИП	Кротков		
Зам. нач.	Заплетохин		
Нач. отд.	Краславский		

ТП 901-3-187.83 ТХ

Главный корпус для станции очистки воды производительностью 12,5 тыс. м³/сутки

Стадия	Лист	Листов
РП	7	

Зал фильтров. Аксонометрические схемы технологических трубопроводов

ЦНИИЭП инженерного оборудования г. Москва

Альбом II

Типовой проект 901-

Аксонометрическая схема трубопроводов подкачки промывной воды. от насосов к 160/30.

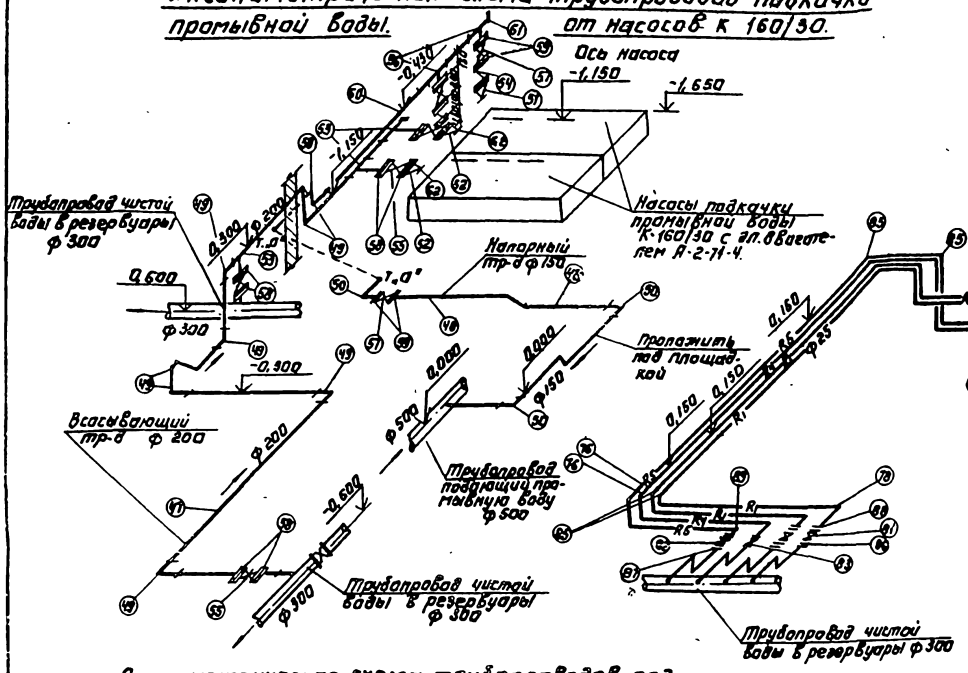

Аксонометрическая схема реагентопроводов.

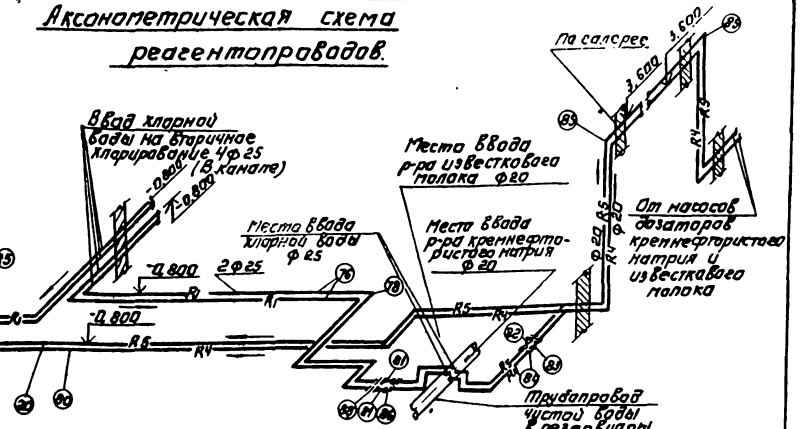

Аксонометрическая схема трубопроводов подачи чистой воды на собственные нужды.

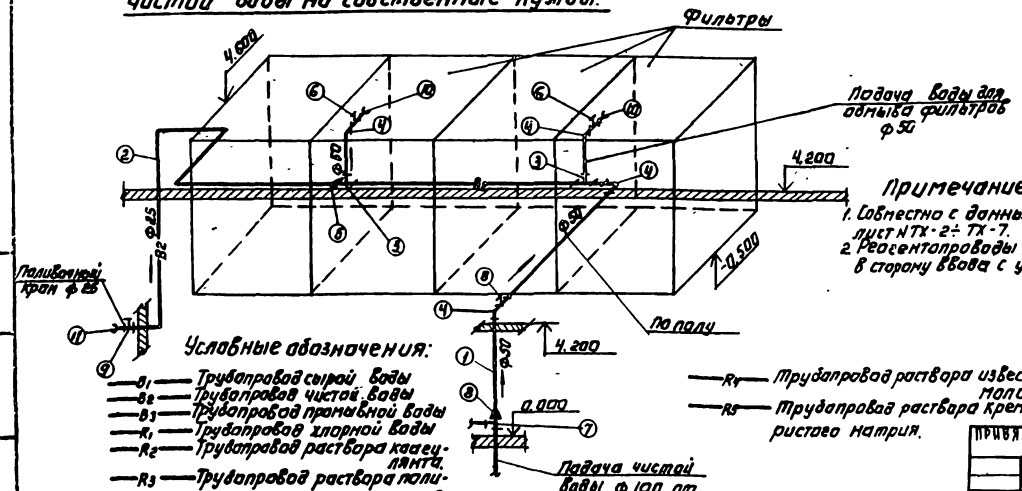

Примечание

1. Совместно с данным чертежом лист N ТХ-2÷ ТХ-7.
2. Реагентопроводы укладываются в сторону ввода с уклоном i 0,002

Условные обозначения:

- B_1 — Трубопровод сырой воды
- B_2 — Трубопровод чистой воды
- B_3 — Трубопровод промывной воды
- R_1 — Трубопровод хлорной воды
- R_2 — Трубопровод раствора коагулянта.
- R_3 — Трубопровод раствора полиакриламида.
- R_4 — Трубопровод раствора известкового молока.
- R_5 — Трубопровод раствора кремнефтористого натрия.

Спецификация материалов.

NN поз.	Обозначение	Наименование	Кол.	Масса ед. кг	Примечание
	Технологический водопровод.				
1	ГОСТ 3262-75	Труба 50	25	4,[illegible]	
2	ГОСТ 3262-75	Труба 25	15	2,[illegible]	
3	ГОСТ 17376-77	Тройник 50 с 60	2	0,5	
4	ГОСТ 17375-77	Отвод 90° 50 с 60	4	0,5	
5	ГОСТ 17378-77	Переход к 50×25 с 80	1	0,2	
6	15 ч 8 бр	Вентиль ф 50	3	5,8	
7	ГОСТ 17378-77	Тройник 100×80 с 40	1	2,9	
8	ГОСТ 17378-77	Переход к 100×50 с 40	1	0,8	
9	15 ч 8 бр	Вентиль ф 25	1	1,75	
10	ГОСТ 2217-76	Головка соединительная цапковая ф 50	2	-	
11	ГОСТ 2217-76	Головка соединительная цапковая ф 25	1	-	
12	ГОСТ 18698-73	Резино-тканевые рукава тип В ф 50.	2	-	

Н. контр.	Кротков		
Провер.	Кулакова		
Ст. инж.	Кочергина		
Рук. гр.	Гриль		
Гип	Кротков		
Зам. нач.	Заплетохин		
Нач. отд.	Браславский		

ПРИВЯЗАН

ИНВ №

ТП 901-3-187 63 ТХ

Главный корпус для станции очистки воды производительностью 12,5 тыс. м³/сутки

Зал фильтров

Аксонометрические схемы трубопроводов, реагентопровода

Стадия	Лист	Листов
РП	8	

ЦНИИЭП инженерного оборудования г. Москва

Инв. № подл. | Подпись и дата | Взам. инв. №

Альбом II

Типовой проект

Спецификация материалов

NN поз.	Обозначение	Наименование	Кол.	Масса ед.кг.	Примечание
1	2	3	4	5	6
		Трубопровод сырой воды			
1	ТУ-102-39-78	Труба 426х4,5 м	40,0	46,76	
2	ГОСТ 10704-76	Труба 219х4БСт3СП м	20,0	21,21	
3	ГОСТ 17375-77	Отвод 90° 400 с 25 шт.	4	96,6	
4	ГОСТ 17375-77	Отвод 90° 200 с 32 шт	4	14,9	
5	ГОСТ 17378-77	Переход 219х325 с 32	4	12,4	воронка
6	30 ч 906 бр	Задвижка ф 200 шт.	4	183,0	
7	ГОСТ 1255-67	Фланец 200-10 шт.	8	8,05	
8	ГОСТ 17379-77	Заглушка 400 с 20 шт.	1	15,4	
9	ГОСТ 1255-67	Фланец 400-10 шт.	2	21,56	монтаж. отсутств.
		Фитинги, метизы, крепежные детали		250,0	
		Трубопровод чистой воды			
10	ГОСТ 10704-76	Труба 325 х6,0	50,0	47,20	
11	ГОСТ 10704-76	Труба 219х4БСт3СП	15,0	21,21	
12	ГОСТ 17375-77	Отвод 90° 300 с 25	5	44,2	
13	ГОСТ 17375-77	Отвод 90° 200 с 32	4	14,9	
14	30 ч 908 бр	Задвижка ф 200	4	183,0	
15	Нестанд оборуд.	Поворотно-регулир. заслонка ПРЗ-200	4	—	
16	ГОСТ 1255-67	Фланец 200-10	8	8,05	
17	ГОСТ 1255-67	Фланец 300-10	2	12,90	
18	30 ч 6 бр	Задвижка 30с ч	1	253,0	
19	ГОСТ 17378-77	Отвод 45° 300 с 25	2	22,1	
20	ГОСТ 17375-77	Отвод 60° 200 с 32	4	9,9	
		Фитинги, метизы, крепежные детали		100,0	
		Трубопровод подачи промывной воды			
21	ГОСТ 8696-74	Труба 500х6-Г м	40,0	78,69	
22	ГОСТ 38-24-77	Тройник 530-16 шт.	5	65,0	
23	ГОСТ 17375-77	Отвод 90° 500 с 20	6	110,5	
24	К 3 99001	Затвор ф 500 шт.	4	445	
25	ГОСТ 1255-67	Фланец 500-10 шт.	8	27,70	
26	ГОСТ 17379-77	Заглушка 500 с 20	2	26,5	
27	ГОСТ 12838-67	Заглушка 800-2,5	8	158,74	
28	ГОСТ 1255-67	Фланец 800-2,5	8	36,63	
29	ГОСТ 3262-75	Труба 80 м	40,0	8,34	
30	15 ч 8р	Вентиль 80 шт.	4	16,50	водомер. узел
31	ГОСТ 17375-77	Отвод 90° 80 с 40 шт	4	1,4	
		Фитинги, метизы, крепежные детали		50,0	
		Трубопровод отвода промывной воды			
32	ГОСТ 8696-74	Труба 500х6-Г	40,0	78,69	
33	ОСТ 36-24-77	Тройник 530-16	4	65,0	
34	ГОСТ 17375-77	Отвод 90° 500 с 20	3	110,5	
35	К 3 99001	Затвор ф 500	4	445	
36	ГОСТ 1255-67	Фланец 500-10	8	27,70	
37	ГОСТ 17379-77	Заглушка 500 с 20	1	26,5	
38	ГОСТ 17375-77	Отвод 60° 500 с 20	4	73,8	
		Фитинги, метизы, крепежные детали		50,0	
		Трубопроводы опорожнения фильтров			
39	ГОСТ 10704-76	Труба 108х4 Б Ст3 СП	10,0	10,26	
40	ГОСТ 10704-76	Труба 159х4 Ст3 СП	5,0	15,29	
41	ГОСТ 17375-77	Отвод 90° 100 с 40	4	2,40	
42	30 ч 6 бр	Задвижка 100	4	39,5	
43	30 ч 6 бр	Задвижка 150	1	73,5	
44	ГОСТ 1255-67	Фланец 150-10	2	6,62	
45	ГОСТ 1255-67	Фланец 100-10	8	3,96	
46		Фитинги, метизы, крепежные детали		20,0	
		Трубопрод подкачки промывной воды			
47	ГОСТ 10704-76	Труба 219х4Б Ст3СП	30,0	21,21	
48	ГОСТ 10704-76	Труба 159х4 Ст3СП	18,0	15,29	
49	ГОСТ 17375-77	Отвод 90° 200 с 32	8	14,9	
50	ГОСТ 17375-77	Отвод 90° 150 с 32	5	8,1	
51	ГОСТ 17348-77	Переход К 150х100	2	2,1	
52	ГОСТ 17378-77	Переход Э 200х150	2	4,7	
53	ГОСТ 17376-77	Тройник 200 с 32	3	10,6	
54	КА 44075-03	Обратный клапан ф150	2	11,6	
55	30 ч 6 бр	Задвижка ф 200	4	116,0	
56	ГОСТ 17376-77	Тройник 150 с 32	2	5,0	
57	30 ч 6 бр	Задвижка ф 150	3	73,5	
58	ГОСТ 1255-67	Фланец 200-10	8	8,05	
59	ГОСТ 1255-67	Фланец 150-10	8	6,62	
60	ГОСТ 17379-77	Заглушка 200 с 40	1	4,6	
61	ГОСТ 17379-77	Заглушка 150 с 32	1	1,3	
62	ГОСТ 1255-67	Фланец 100-10	2	3,96	
63		Фитинги, метизы, крепежные детали		50,0	
		Трубопровод подающий чистую воду на технологические нужды			
64	ГОСТ 3262-75	Труба 50	40	4,88	
65	ГОСТ 3262-75	Труба 25	5	2,39	
66	ГОСТ 17375-77	Отвод 90° 50 с 60	6	0,50	
67	ГОСТ 17376-77	Тройник 50 с 60	2	0,30	
68	ГОСТ 17378-77	Переход К 50х25 с 80	2	0,20	
69	15 ч 8р	Вентиль ф 50	3	5,80	
70	15 ч 8р	Вентиль ф 25	3	1,75	
71	ГОСТ 5398-76	Резино-тканевый рукав тип В ф50	2	15,20	ℓ=8,0
72	ГОСТ 2217-76	Головка соед. цапков ф50	2	—	
73	ГОСТ 2217-76	Головка соед. цапков ф25	3	—	
74		Фитинги, метизы, крепежные детали		50,0	
		Реагентопроводы			
75	ГОСТ 1889-78	Труба асб.цем. ф100	6,0	7,2	кожух
76	ГОСТ 18599-73	Труба ПНП 32 сл м	110,0	0,223	—R1—
77	ГОСТ 18599-73	Труба ПНП 25 с м	70,0	0,190	—R2— —R5—
78	ОСТ 6-05-367-74	Угольник 80° ПНП 32с шт	22	0,04	
79	ГОСТ 3262-75	Труба 15 м	30,0	1,28	—R3—
80	ГОСТ 3262-75	Труба 20 м	70	1,66	—R4—
81	РХ 26368	Вентиль ф 25 шт	4	4,80	—R1—
82	РХ 26368	Вентиль ф 20 шт.	3	3,50	—R2— —R5—
83	15 ч 8р	Вентиль ф 20 шт.	2	1,10	
84	15 ч 8р	Вентиль ф 15 шт.	1	0,75	
85	ОСТ 6-05-367-74	Угольник 90° ПНП 25с шт.	15	0,022	
86	ГОСТ 1255-67	Фланец 25-10 шт.	8	0,89	
87	ГОСТ 1255-67	Фланец 20-16 шт.	6	0,86	
88	ОСТ 6-05-367-74	Втулка ПНП 32с шт.	8	0,02	
89	ОСТ 6-05-367-74	Втулка ПНП 25с шт.	6	0,013	
90	ОСТ 6-05-367-74	Тройник ПНП 25 с шт.	1	0,088	
91		Фитинги, метизы, крепежные детали		50,0	

Загрузка фильтров

NN поз.	Наименование загрузки	Крупность мм	Ед. изм	Количество на 1ф	Количество на 4ф	Примечание
1	Керамзит Нз=0,6м	1,5-2,0мм	м3	10,94	43,76	-
2	Песок кварцевый Нз=1,2м	0,8-2,0мм	м3	21,89	87,56	
3	Гравий Нз=0,05м	2,0-5,0мм	м3	0,91	3,64	
4	Гравий Нз=0,1м	5,0-10мм	м3	1,82	7,28	
5	Гравий Нз=0,1м	10-20мм	м3	1,82	7,28	
6	Гравий Нз=0,25м	20-40мм	м3	4,56	18,24	

Спецификация оборудования

NN поз.	Обозначение	Наименование	Кол-во	Масса ед.кг	Примечание
I	ГОСТ 7890-73	Кран подвесной электрический 1А-1-10,2-9-12-220	1	590-1830	Краснояр. кран-з-д
II	ПРЗ-200	Поворотно-регулирующая заслонка ПРЗ-200	4	—	Альбом нестанд. оборуд.
III	——	Поплавковый регулятор уровня	4	—	—"—
IV	Серия 4-901-15 Выпуск 2	Сепаратор для промывки и транспортировки песка и керамзита	1	387	
V	Серия 4-901-15 Выпуск 4	Бункер загрузочный с эжектором для транспортировки песка и керамзита	1	29	
VI	К 160/30	Насос подкачки промывной воды Q=160м3/час, H=27м с эл.двиг. А2-71-4, N=22квт	2	500	Насосы стоят в помещ. реаг. хоз.
VII	Серия 4-901-10 Выпуск I	Деталь ввода раствора реагента в трубопроводы ВРКФ-32	4		
VIII	Серия 4-901-10 Выпуск II	Деталь ввода раствора реагента в трубопроводы ВРщ-25	2		
IX	Серия 4-901-10 Выпуск I	Деталь ввода раствора реагента в трубопроводы ВРк-25	3		
X	——	Дренажный коллектор ф800	4		Альбом нест. оборуд

Примечания:

1. Совместно с данным листом см. черт NТХ-2÷ТХ-8.
2. Условные обозначения реагентопроводов даны на листе NТХ-8.

Инв.№ подл. | Подпись и дата | Взам.инв.№

Привязан

Инв.№

Н.контр.	Кроткая	
Проверил	Кулакова	
Ст. инж.	Кочергина	
Рук. гр.	Гриль	
ГИП	Кротков	
Зам.нач	Заллетохин	
Нач отд	Браславский	

ТП 901-3-187.83 ТХ.

Главный корпус для станции очистки воды производительностью 12,5 тыс м3/сутки

Стадия: РП | Лист: 9 | Листов:

Спецификация оборудования

ЦНИИЭП инженерного оборудования г. Москва

План на отм. -1.800

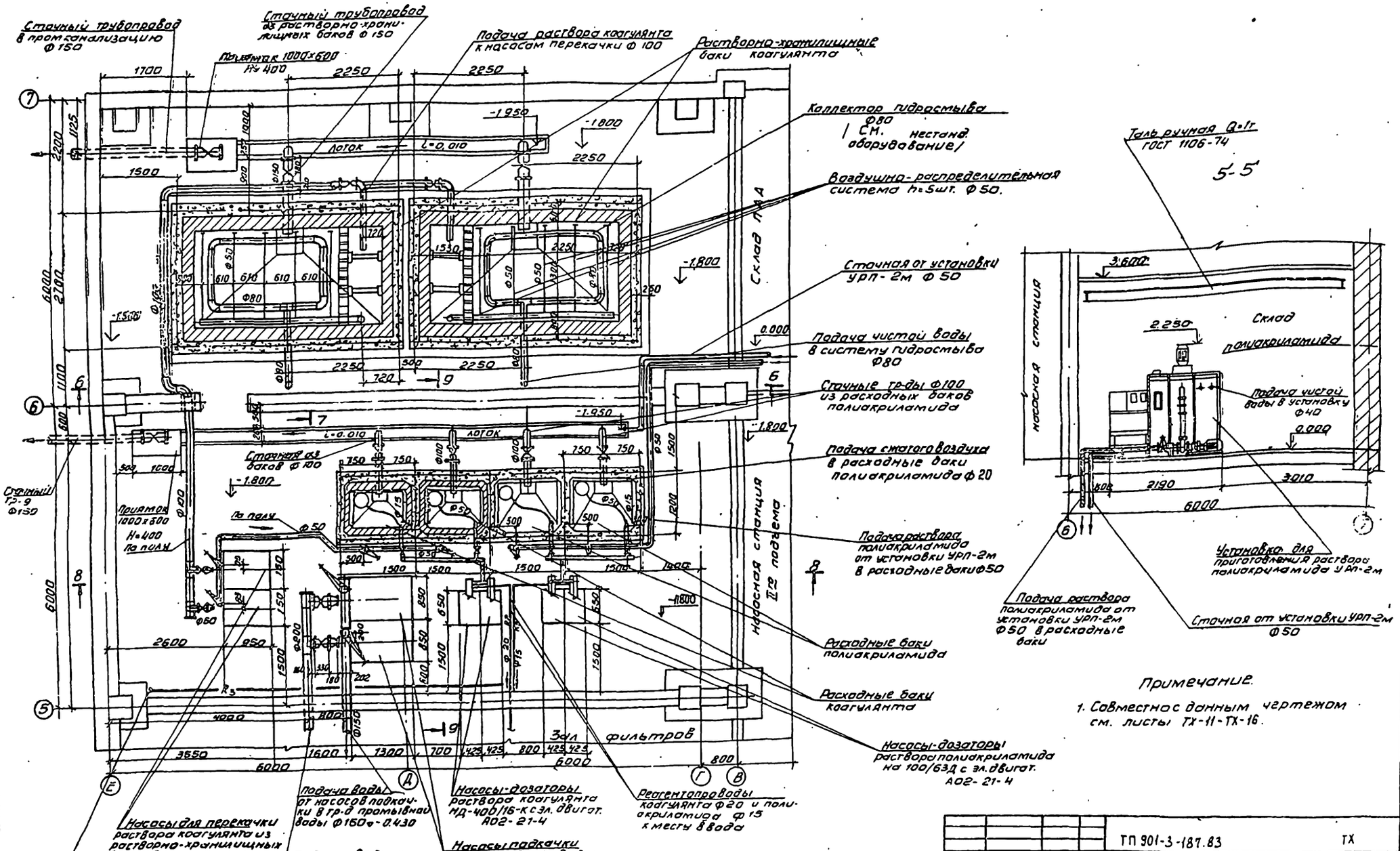

Альбом II

Типовой проект 901-3-187.83

ГИП	Гриль		
Нач. отд.	Гаевой		
Нач. отд.	Дрекалов		
Инв. № подл.	Подпись и дата	Взам. инв. №	

Привязан

Инв. №

Н. контр.	Гриль		
Пропер.	Кулакова		
Гл. инж.	Кочергина		
Рук. гр.	Гриль		
ГИП	Кротков		
Зам. нач.	Заплетохин		
Нач. отд.	Браславский		

ТП 901-3-187.83 ТХ

Главный корпус для станции очистки воды производительностью 12,5 тыс м³/сут

Стадия	Лист	Листов
РП	10	

Реагентное хозяйство. План на отм. -1.800 Разрез 5-5

ЦНИИЭП инженерного оборудования г. Москва

Копировал

Типовой проект 901-3 Альбом III

ПЛАН НА ОТМ. 0.000, 1.100

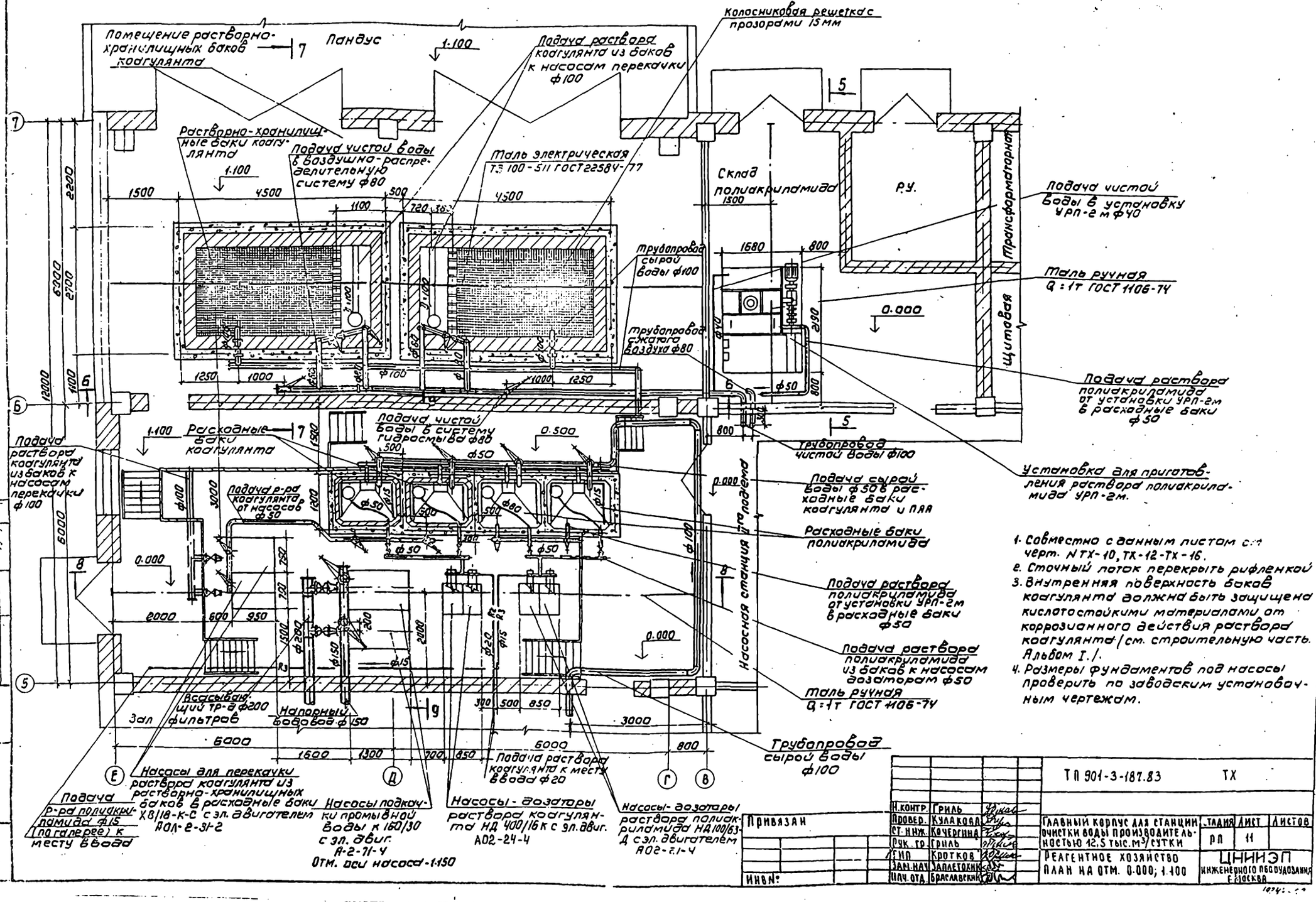

1. Совместно с данным листом см. черт. NТХ-10, ТХ-12-ТХ-16.
2. Сточный лоток перекрыть рифленкой
3. Внутренняя поверхность баков коагулянта должна быть защищена кислотостойкими материалами от коррозионного действия раствора коагулянта /см. строительную часть. Альбом I./.
4. Размеры фундаментов под насосы проверить по заводским установочным чертежам.

Согласовано: Отд. ВКВ Гоголева, Арутюнова

Привязан

Инв.№

Н.контр.	Гриль		
Провер.	Кулакова		
Ст.инж.	Кочергина		
Рук.гр.	Гриль		
ГИП	Кротков		
Зам.нач.	Залетохин		
Нач.отд.	Брославский		

ТП 901-3-187.83 ТХ

Главный корпус для станции очистки воды производительностью 12,5 тыс.м³/сутки

Стадия	Лист	Листов
РП	11	

Реагентное хозяйство План на отм. 0.000; 1.100

ЦНИИЭП инженерного оборудования г. Москва

Альбом II

Типовой проект 901-

6-6

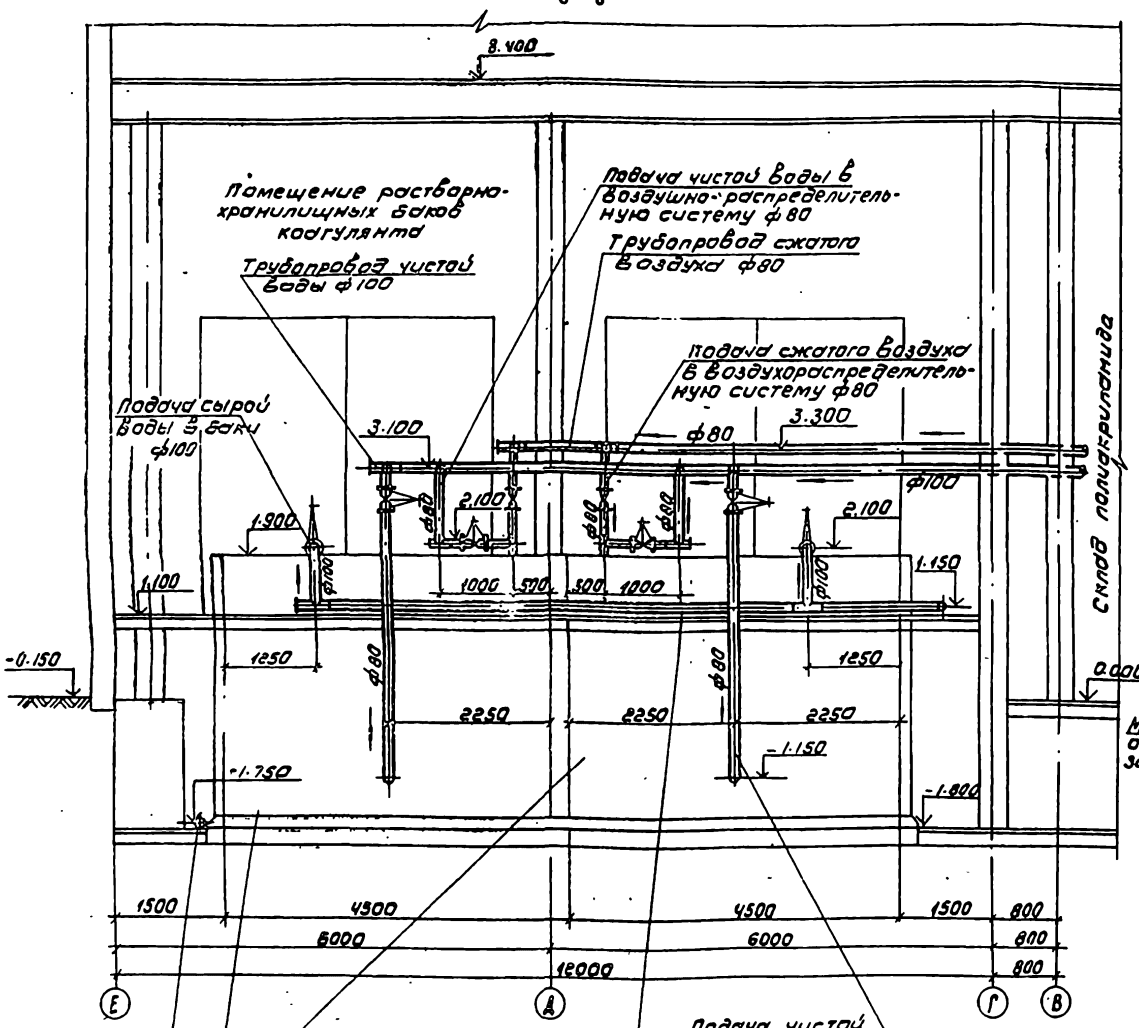

7-7

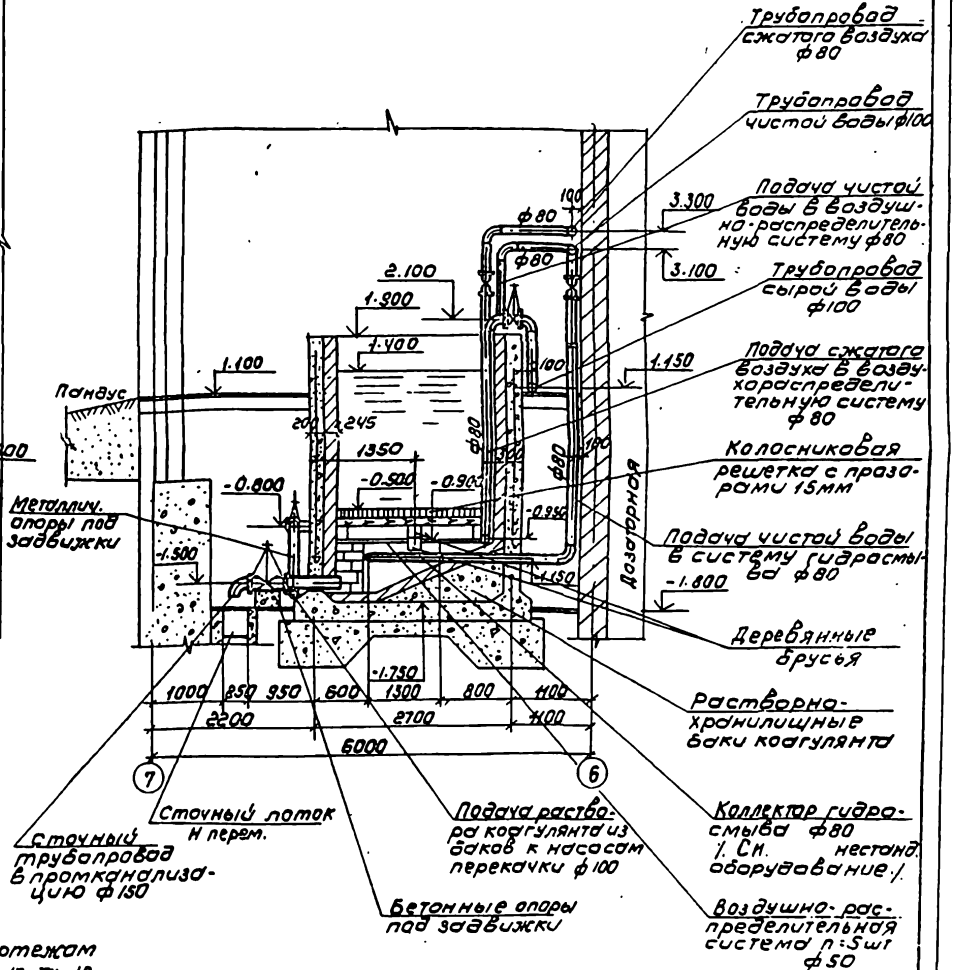

1. Совместно с данным чертежом см. листы N ТХ-9-ТХ-11, ТХ-13-ТХ-16
2. Сточный лоток перекрыть рифленкой

Н.контр.	Гриль		
Провер.	Кулакова		
Ст.инж.	Кочергина		
Рук.гр.	Гриль		
ГИП	Кротков		
Зам.нач.	Заплетохин		
Нач.отд.	Браславский		

ТП 901-3-187.83 ТХ

Главный корпус для станции очистки воды производительностью 12,5 тыс м³/сутки

Стадия	Лист	Листов
РП	12	

Реагентное хозяйство
Разрезы 6-6, 7-7

ЦНИИЭП инженерного оборудования

Привязан

Инв.№

Согласовано: Отд. АСП, Глебов, Архипова

Инв.№ подл. | Подпись и дата | Взам. инв.№

Альбом II

Типовой проект 901-

8-8

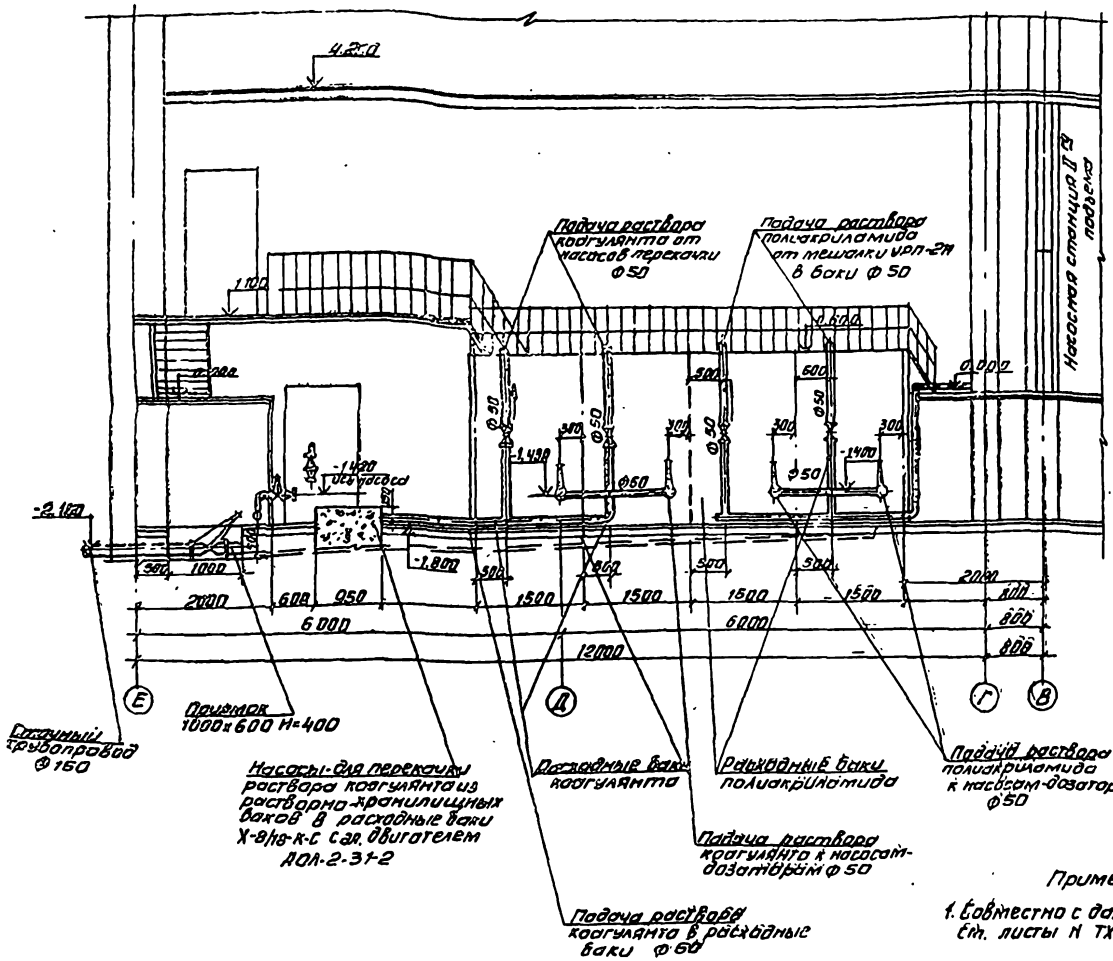

9-9

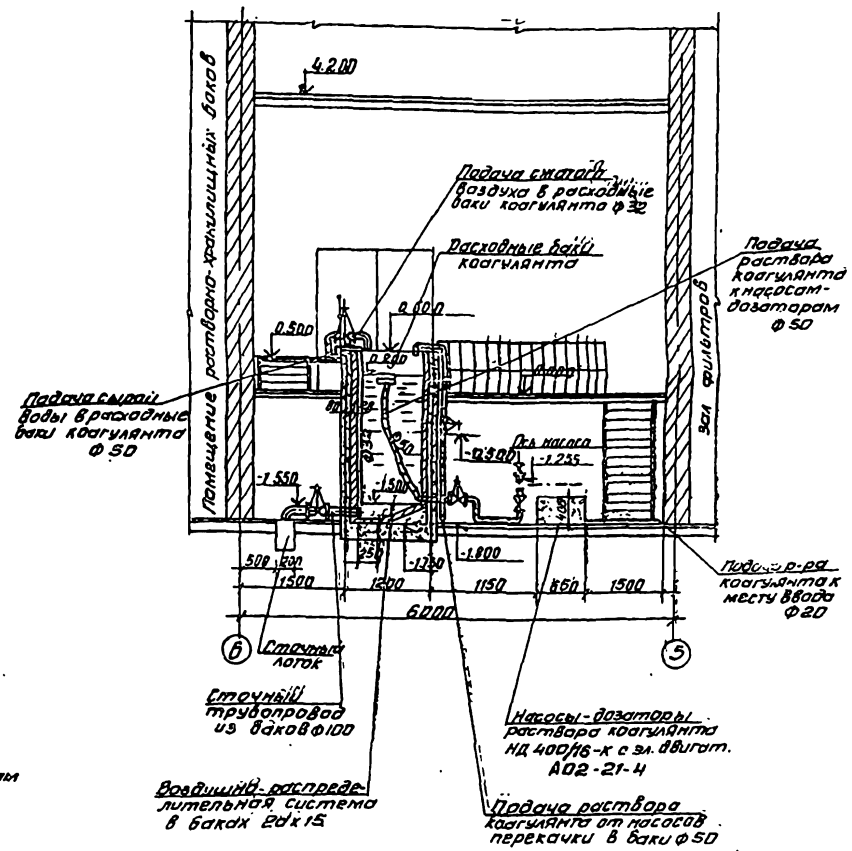

Примечание.

1. Совместно с данным чертежом см. листы Н ТХ-10-ТХ-12, ТХ 14, ТХ-16

				ТП 901-3-187.83	ТХ
Н. контр.	Гриль				
Просер	Куллкова			Главный корпус для станции очистки воды производительностью 12,5 тыс. м³/сутки	Стадия: РП; Лист: 13; Листов:
Ст. инж.	Хочергина				
Рук. гр.	Гриль				
Гип	Кротков			Реагентное хозяйство. Разрезы 8-8, 9-9	ЦНИИЭП инженерного оборудования г. Москва
Зам. нач	Запаетохин				
Нач. отд	Браславский				

Привязан

Инв. №

Типовой проект 901-

Альбом II

Аксонометрическая схема трубопроводов раствора коагулянта

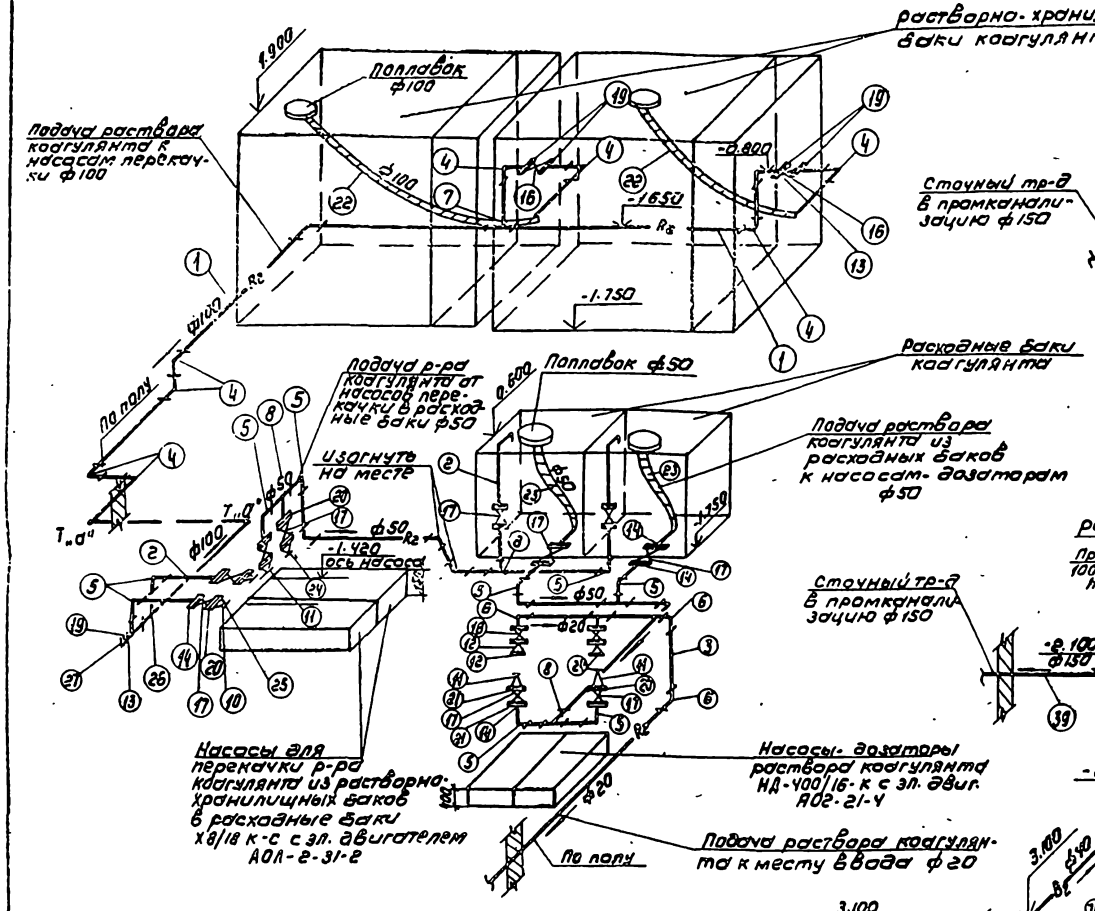

Аксонометрическая схема трубопроводов чистой воды и промканализации

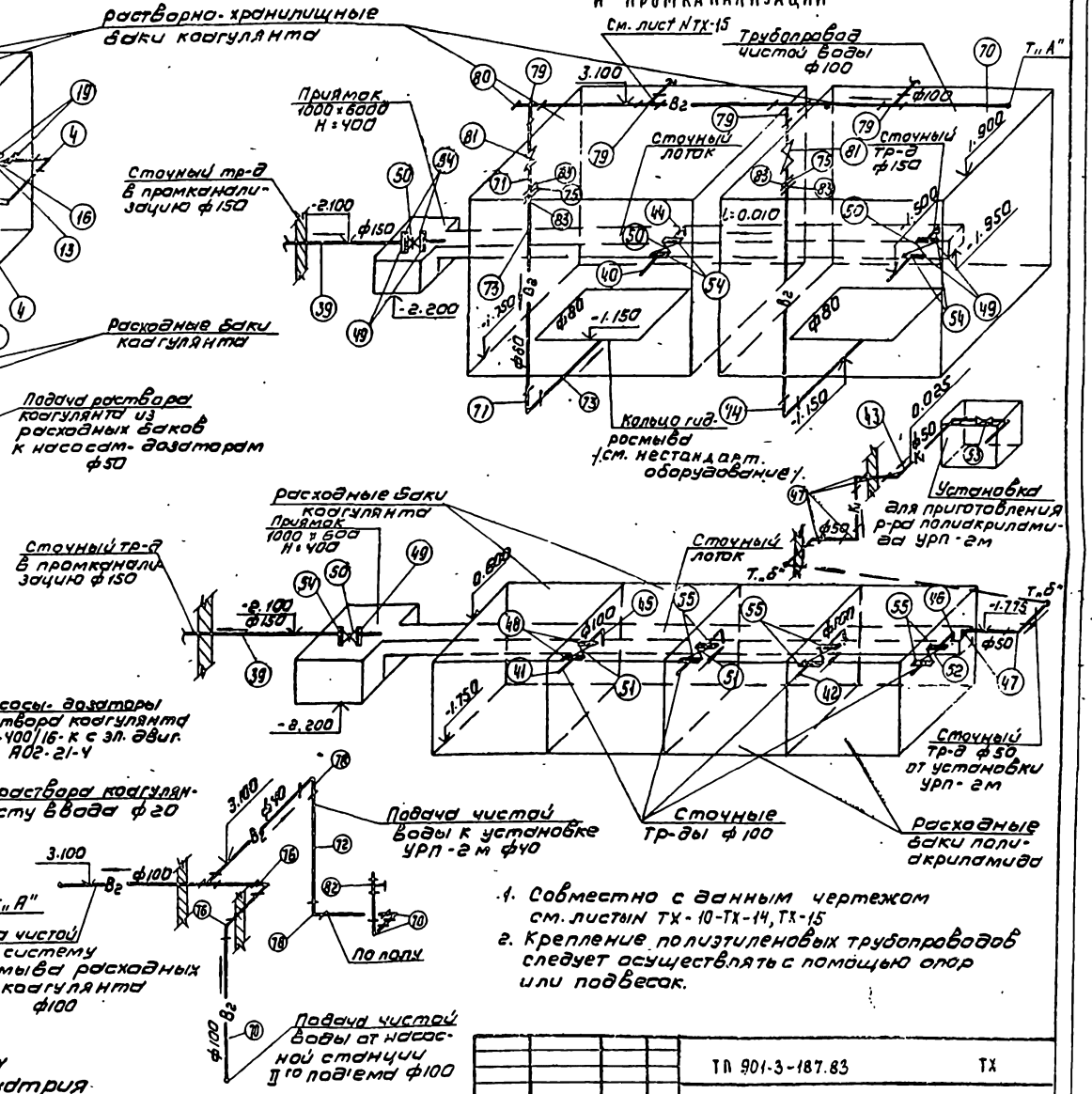

Условные обозначения

- B_1 — Трубопровод сырой воды
- B_2 — Трубопровод чистой воды
- B_3 — Трубопровод промывной воды
- R_1 — Трубопровод хлорной воды
- R_2 — Трубопровод р-ра коагулянта
- R_3 — Трубопровод р-ра полиакриламида
- R_4 — Трубопровод р-ра известкового молока
- R_5 — Трубопровод р-ра кремнефтористого натрия
- K_1 — Трубопровод производственной канализации
- A_0 — Трубопровод сжатого воздуха

1. Совместно с данным чертежом см. листы N ТХ-10-ТХ-14, ТХ-15
2. Крепление полиэтиленовых трубопроводов следует осуществлять с помощью опор или подвесок.

			ТП 901-3-187.83		ТХ
Н.контр.	Гриль				
Провер.	Кулакова		Главный корпус для станции очистки воды производительностью 12,5 тыс м³/сутки	Стадия	Лист	Листов
Ст. инж.	Кочергина			РП	14	
Рук. гр.	Гриль					
Бип	Клотков		Реагентное хозяйство Аксонометрические схемы тр-дов раствора коагулянта чистой воды и промканализации	ЦНИИЭП инженерного оборудования г. Москва		
Зам. нач.	Заплетохин					
Нач. отд.	Браславский					

Привязан

Инв. №

Аксонометрическая схема трубопроводов сжатого воздуха и сырой воды

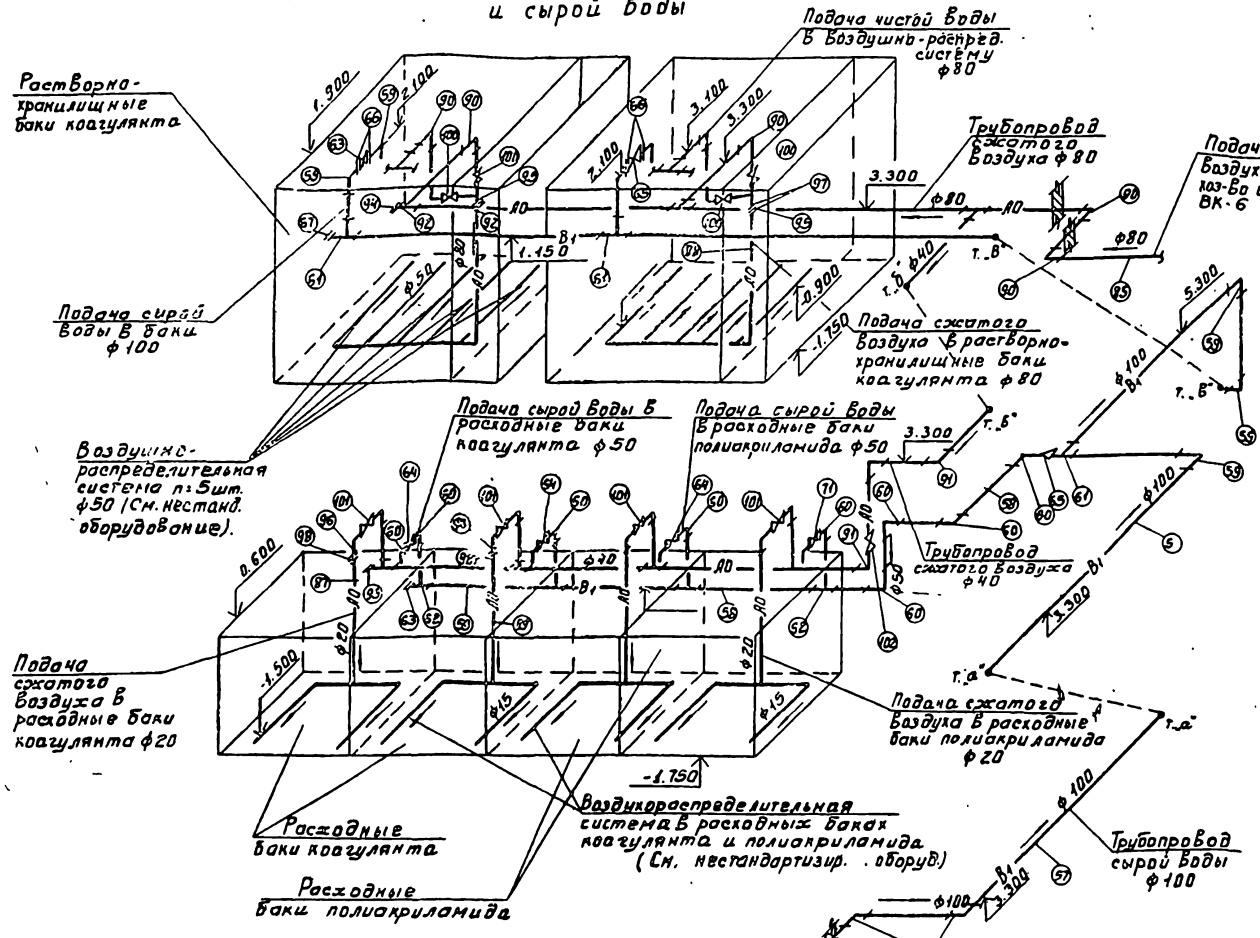

Аксонометрическая схема трубопроводов раствора полиакриламида.

1. Совместно с данным листом см. чертежи № ТХ-10-ТХ-14.
2. Металлические фасонные детали и трубопроводная арматура, находящиеся на полиэтиленовом трубопроводе, должны иметь самостоятельное крепление, предотвращающее передачу веса детали на трубопровод. При этом нагрузки от массы арматуры и усилия, создаваемые при перекрытии ее в процессе эксплуатации, не должны передаваться на трубопровод.
3. Условные обозначения см. черт. № ТХ-14.

Привязан		ТП 901-3-187.83	ТХ
Инв. №	Н. контр. Гриль		
	Продер. Кулакова		
	Ст. инж. Кочергина	Главный корпус для станции очистки воды производительностью 12,5 тыс. м³/сутки	Стадия: РП; Лист: 15; Листов:
	Рук. гр. Гриль		
	ГИП Кротков	Реагентное хозяйство. Аксонометрические схемы тр-дов сжатого воздуха, сырой воды, полиакриламида.	ЦНИИЭП инженерного оборудования г. Москва
	Зам. нач. Заплетохин		
	Нач. отд. Краснодарский		

Инв. № подл. | Подпись и дата | Взам. инв. №

Спецификация материалов

NN поз.	Обозначение	Наименование	Кол-во	Масса ед., кг	Примечание
1	2	3	4	5	6
	Трубопровод раствора коагулянта				
1	ГОСТ 18599-73	Труба ПНП 110 сл м	18.0	2.57	
2	ГОСТ 18599-73	Труба ПНП 63 сл м	20.0	0.853	
3	ГОСТ 18599-73	Труба ПНП 25 сл м	10.0	0.146	
4	ОСТ 6-05-367-74	Угольник ПНП 110 сл шт.	10	0.800	
5	—"—	Угольник ПНП 63 с шт.	16	0.240	
6	—"—	Угольник ПНП 25 с шт.	3	0.022	
7	—"—	Тройник ПНП 110 сл шт.	1	0.940	
8	—"—	Тройник ПНП 63 с шт.	4	0.029	
9	—"—	Тройник ПНП 25 с шт.	1	0.028	
10	—"—	Переход ПНП 50×40 с шт.	2	0.041	
11	—"—	Переход ПНП 50×32 с	4	0.036	
12	—"—	Переход ПНП 32×25 с	2	0.014	
13	—"—	Втулка ПНП 110 сл шт.	5	0.200	
14	—"—	Втулка ПНП 63 с шт.	20	0.052	
15	—"—	Втулка ПНП 25 с шт.	4	0.013	
16	15ч 73 ГМ	Вентиль 100 шт.	2	25.1	
17	РХ 26368	Вентиль 50 шт.	10	10.6	
18	РХ 26368	Вентиль 20 шт.	2	3.5	
19	ГОСТ 1255-67	Фланец 100-6 шт.	5	2.85	
20	—"—	Фланец 50-10 шт.	20	2.06	
21	—"—	Фланец 20-16 шт.	[illegible]	0.86	
22	ГОСТ 5398-76	Рукава резино-тканевые ер. КИ 100 шт.	2	22.0	Ерук.=4м
23	—"—	То же ер. ВП-10-50 шт.	2	7.60	—"—
24	ГОСТ 1255-67	Фланец 32-6 шт.	6	1.01	
25	ГОСТ 1255-67	Фланец 40-6 шт.	2	1.21	
26	ОСТ 6-05-367-74	Тройник 110×63 шт.	2	0.793	
27	ГОСТ 17379-77	Заглушка 100 с 40 шт.	1	0.7	
		Фитинги, метизы, крепежные детали		50.0	
	Трубопровод раствора полиакриламида				
28	ГОСТ 3262-75	Труба 50 м	40.0	4.88	
29	ГОСТ 3262-75	Труба 15 м	10.0	1.28	
30	ГОСТ 17375-77	Отвод 90° 50 с 60 шт.	15	0.50	
31	ГОСТ 17376-77	Тройник 50 с 60 шт.	4	0.50	
32	ГОСТ 17378-77	Переход к 50×32 с 80	2	0.20	
33	15ч 8р	Вентиль 50 шт.	7	5.80	
34	15ч 8р	Вентиль 15 шт.	2	0.75	
35	ГОСТ 1255-67	Фланец 32-6 шт.	4	1.01	
36	ГОСТ 5398-76	Рукава резино-тканевые ер. ВП-10-50	2	1.90	Ерук.=3м
37	ГОСТ 17379-74	Заглушка 50 с 60	1	0.2	
38		Фитинги, метизы, крепежные детали		30.0	
	Сточные трубопроводы				
39	ГОСТ 9583-75	Труба 4 НР 150×6000 б шт.	2	193.0	
40	ГОСТ 18599-73	Труба ПНП 160 сл м	3.0	5.41	
41	ГОСТ 18599-73	Труба ПНП 110 сл м	6.0	2.57	
42	ГОСТ 10704-76	Труба 108×4 м	3.0	10.26	
43	ГОСТ 3262-75	Труба 50 м	10.0	4.88	
44	ТУ-34-48-ЭПП-12-78	Отвод 90° ПНП 160 сл шт.	2	3.77	
45	ОСТ 6-05-367-74	Угольник ПНП 110 сл шт.	2	0.800	
46	ГОСТ 17375-77	Отвод 90° 100 с 40 шт.	2	2.40	
47	ГОСТ 17375-77	Отвод 90° 50 с 60 шт.	8	0.50	
48	ТУ-34-48-ЭПП-12-78	Втулка ПНП 110 сл. шт.	4	1.14	
49	ТУ-34-48-ЭПП-12-78	Втулка ПНП 160 сл. шт.	8	1.75	
50	15ч 63 ГМ	Вентиль 150 шт.	4	72.0	
51	15ч 73 ГМ	Вентиль 100 шт.	2	25.1	
52	30ч 6бр	Задвижка 100 шт.	2	39.5	
53	15ч 8р	Вентиль 50 шт.	1	5.80	
54	ГОСТ 1255-67	Фланец 150-6 шт.	8	4.39	
55	ГОСТ 1255-67	Фланец 100-10 шт.	8	3.96	
56		Фитинги, метизы, крепежные детали		20.0	
	Трубопровод сырой воды				
57	ГОСТ 10704-76	Труба 108×4 м	35.0	10.26	
58	ГОСТ 3262-75	Труба 50 м	15.0	4.88	
59	ГОСТ 17375-77	Отвод 90° 100 с 40 шт.	9	2.40	
60	ГОСТ 17375-77	Отвод 90° 50 с 60 шт.	12	0.50	
61	ГОСТ 17376-77	Тройник 100 с 40 шт.	3	2.7	
62	ГОСТ 17376-77	Тройник 50 с 60 шт.	4	0.5	
63	30ч 6бр.	Задвижка Ф100 шт.	2	39.5	
64	15ч 8р.	Вентиль 50 шт.	4	5.80	
65	ГОСТ 17378-77	Переход 100×50 с 40 шт.	1	0.80	
66	ГОСТ 1255-67	Фланец 100-10 шт.	4	3.96	
67	ГОСТ 17379-77	Заглушка 100 с 40 шт.	1	0.7	
68	ГОСТ 17379-77	Заглушка 50 с 60 шт.	1	0.2	
69		Фитинги, метизы, крепежные детали		50.0	
	Трубопровод чистой воды				
70	ГОСТ 10704-76	Труба 108×4 м	20.0	10.26	
71	ГОСТ 3262-75	Труба 80 м	30.0	8.34	
72	ГОСТ 3262-75	Труба 40 м	10.0	3.84	
73	ГОСТ 18599-73	Труба ПНП 90 сл м	5.0	1.73	
74	ОСТ 6-05-367-74	Угольник ПНП 90 сл. шт.	4	0.460	
75	ОСТ 6-05-367-74	Втулка ПНП 90 сл. шт.	2	0.140	
76	ГОСТ 17375-77	Отвод 90° 100 с 40 шт.	2	2.40	
78	ГОСТ 17375-77	Отвод 90° 40 с 60 шт.	4	0.30	
79	ГОСТ 17376-77	Тройник 100×80 с 40 шт.	4	2.9	
80	ГОСТ 17379-77	Заглушка 100 с 40 шт.	1	0.7	
81	15ч 8р	Вентиль 80 шт.	2	16.50	
82	15ч 8р	Вентиль 40 шт.	1	4.15	
83	ГОСТ 1255-67	Фланец 80-10 шт.	4	3.19	
84		Фитинги, метизы, крепежные детали		50.0	
	Трубопровод сжатого воздуха				
85	ГОСТ 3262-75	Труба 80 м	25	8.34	
86	ГОСТ 3262-75	Труба 40 м	15	3.84	
87	ГОСТ 3262-75	Труба 20 м	10.0	1.66	
88	ГОСТ 18599-73	Труба ПНП 90 сл м	12	1.73	
89	ГОСТ 18599-73	Труба ПНП 25 с м	5.0	0.150	
90	ГОСТ 17375-77	Отвод 90° 80 с 40 шт.	8	1.40	
91	ГОСТ 17375-77	Отвод 90° 40 с 60 шт.	3	0.30	
92	ГОСТ 17376-77	Тройник 80 с 40 шт.	4	1.30	
93	ГОСТ 17379-77	Заглушка 40 с 60 шт.	1	0.10	
94	ГОСТ 17379-77	Заглушка 80 с 40 шт.	1	0.40	
95	6-05-367-74	Втулка ПНП 90 сл. шт.	2	0.140	
96	6-05-367-74	Втулка ПНП 25 с шт.	2	0.013	
XI	Нестандартное оборудование	Поплавок для агрессивной среды Ф100 мм	2	—	См. нестанд. оборуд.
XII	"	Поплавок для агрессивной среды Ф50 мм	2	—	—"—
XIII	"	Поплавок для неагрессивной среды Ф50 мм	2	—	—"—
97	ГОСТ 1255-67	Фланец 80-10 шт.	4	3.19	
98	ГОСТ 1255-67	Фланец 20-10 шт.	4	0.74	
99	15ч 8р	Вентиль Ф80 шт.	4	16.50	
100	15ч 8р	Вентиль Ф20 шт.	4	1.10	
101	15ч 8р	Вентиль Ф40 шт.	1	4.15	
102		Фитинги, метизы, крепежные детали		60.0	

1. Совместно с данным чертежом см. черт. N ТХ-10÷ТХ-15

Спецификация оборудования

NN поз.	Обозначение	Наименование	Кол-во	Масса ед., кг	Примечание
1	2	3	4	5	6
I	ГОСТ 22584-77	Таль электрическая ТЭ-100-511	1	195	Гороховский з-д ПТО
II	ГОСТ 1106-74	Таль ручная червячная передвижная. Грузоподъемность 1т	2	39	Красногвард. кр. з-д
III	УРП-2м	Установка для приготовления р-ра полиакриламида с насосом 2К-20/30 с эл. двиг. АО2-31-2, N=3кВт, n=2900 об./мин. эл. двиг. мешалки АО2-42-6 N=4кВт n=960 об./мин.	1	730	з-д «Коммунальник» г. Москва
IV	Х8/18-К-С	Центробежный консольный кислотостойкий насос Q=5,4-12м³/сутки. H=20-14,5м, n=2900 об/мин с эл. двиг. АО1-2-31-2 N=3кВт, U=220/380	2	≈118	Свердловск. насос з-д.
V	НД-400/16-К	Насос-дозатор р-ра коагулянта Q=0,4м³/час H=160м, n=1500 об/мин. с эл. двиг. АО2-21-4 N=1,1кВт.	2	[illegible]	Рижский з-д «Ригахиммаш»
VI	НД-100/63Д	Насос-дозатор р-ра полиакриламида Q=0,1м³/час, H=630 м n=1500 об/мин. с эл. двиг. АО2-21-4 N=1,1кВт.	2	95	—"—
VII	Нестандартное оборудование	Коллектор гидросмыва в растворно-хранилищ. баке коагулянта	2	—	См. нест. обор.
VIII	—"—	Коллектор воздухораспределительный в раст. баке коагулянта	2	—	—"—
IX	—"—	То же в расходном баке коагулянта	2	—	—"—
X	—"—	То же в расходном баке полиакрилам.	2	—	—"—

ТП 901-3-187.83 ТХ

Н. контр.	Гриль	
Провер.	Кулакова	
Ст. инж.	Кочергина	
Рук. гр.	Гриль	
ГИП	Кротков	
Зам. нач.	Злалетович	
Нач. отд.	Драславский	

Главный корпус для станции очистки воды производительностью 12,5 тыс. м³/сутки.

Стадия	Лист	Листов
РП	16	

Реагентное хозяйство. Спецификация материалов. Спецификация оборудования

ЦНИИЭП инженерного оборудования г. Москва

Привязан.

Инв. №

Типовой проект

Альбом II

Альбом II

Типовой проект 901-

ПЛАН на отм -1.800; 0,000

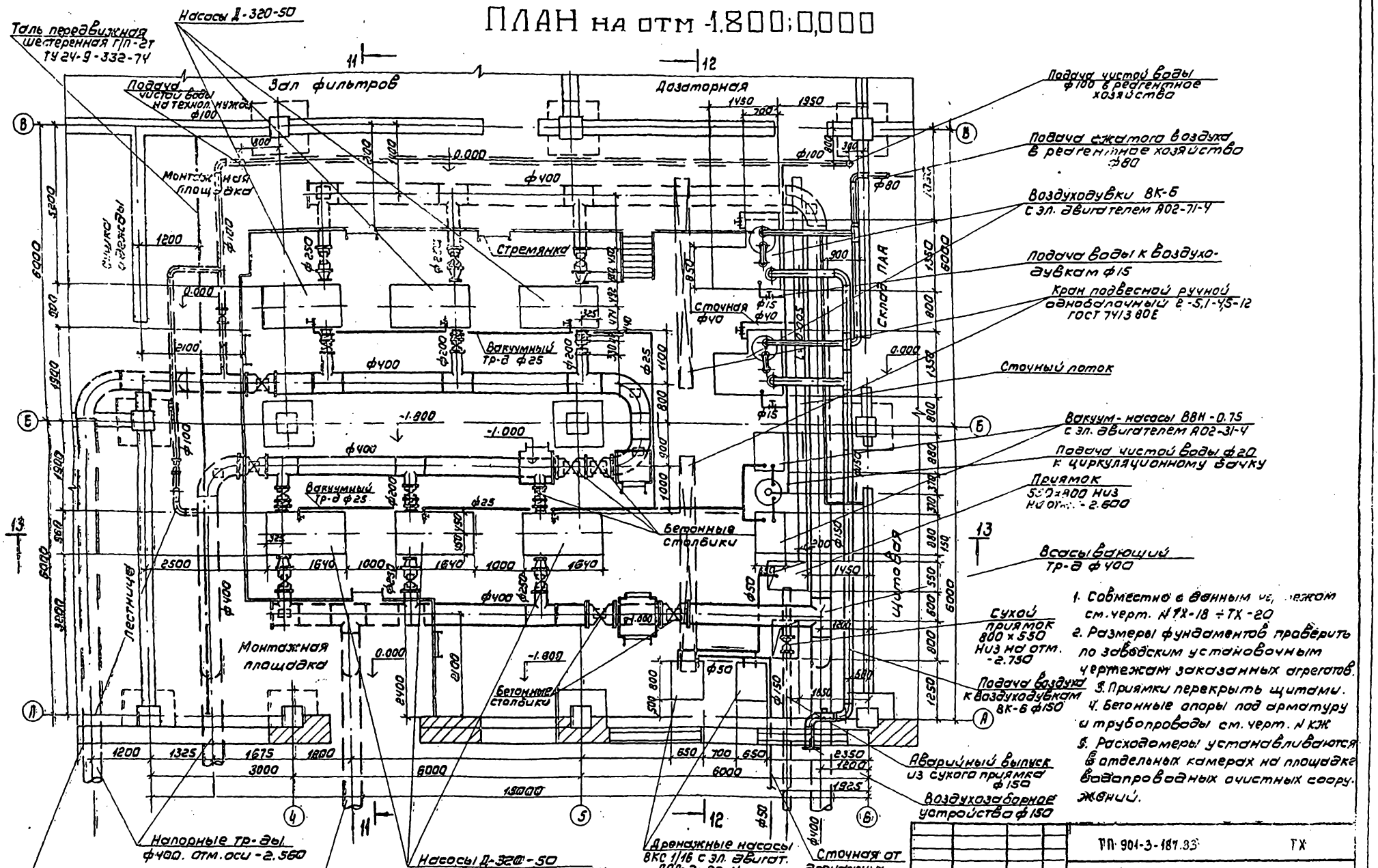

1. Совместно с данным чертежом см. черт. №ТХ-18 ÷ ТХ-20
2. Размеры фундаментов проверить по заводским установочным чертежам заказанных агрегатов.
3. Приямки перекрыть щитами.
4. Бетонные опоры под арматуру и трубопроводы см. черт. №КЖ
5. Расходомеры устанавливаются в отдельных камерах на площадке водопроводных очистных сооружений.

				ТП 901-3-187.83	ТХ
Н. контр.	Коротков				
Провер.	Кулакова			Главный корпус для станции очистки воды производительностью 12,5 тыс. м³/сутки	Стадия: РП; Лист: 17; Листов:
Ст. инж.	Кочергина				
Рук. гр.	Гриль				
ГИП	Коротков			Насосная станция II го подъема. План на отм. -1,800; 0,000	ЦНИИЭП инженерного оборудования г. Москва
Зам. нач.	Заплетохин				
Нач. отд.	Брасланова				

Привязан

Инв. №:

Согласовано: ГПИ Агд Гавела; Госстрой СССР Сантехпроект

19244-02

Типовой проект 901-

Альбом II

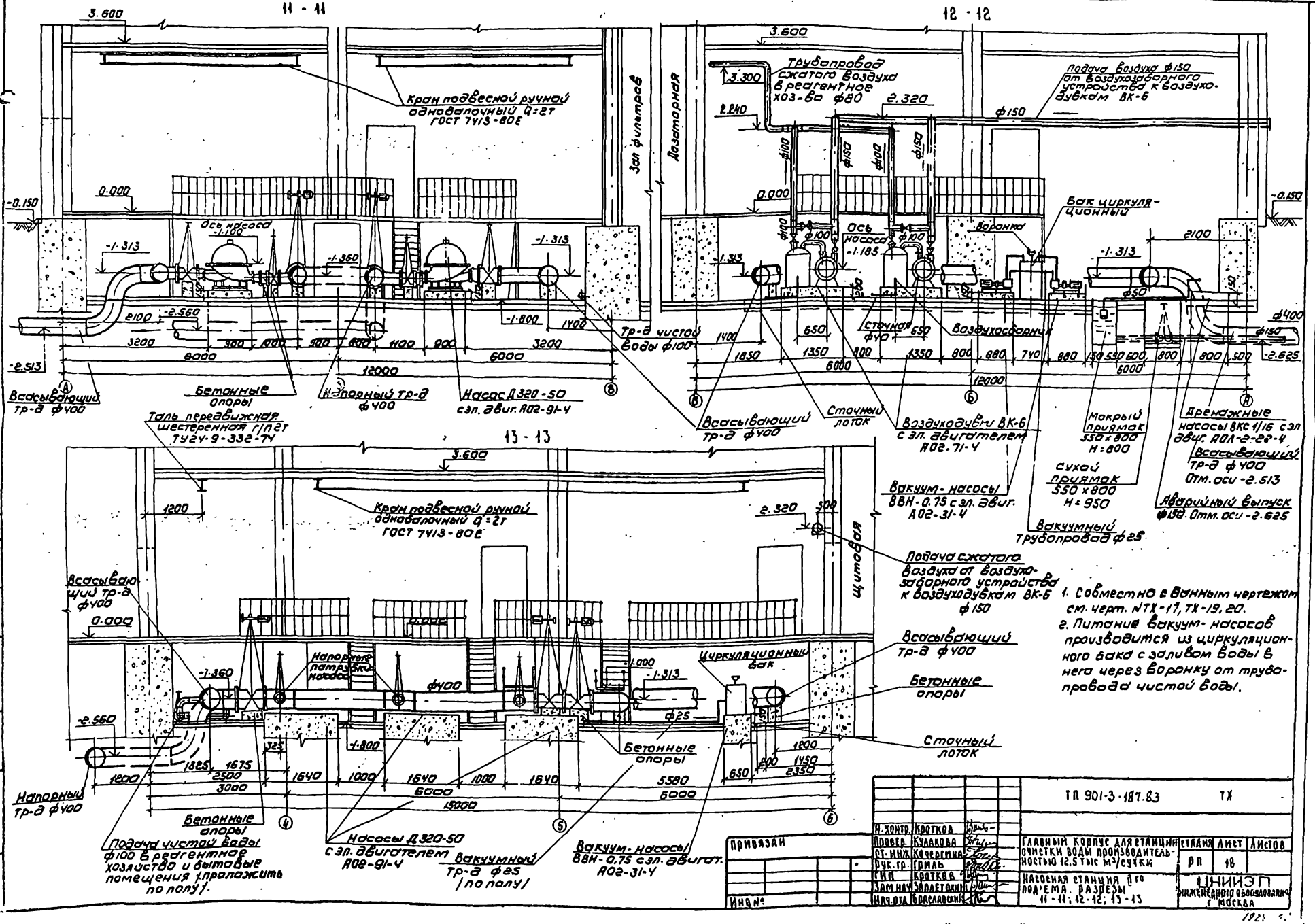

1. Совместно с данным чертежом см. черт. NТХ-17, ТХ-19, 20.
2. Питание вакуум-насосов производится из циркуляционного бака с заливом воды в него через воронку от трубопровода чистой воды.

Н. контр.	Кротков		
Провер.	Кулакова		
Ст. инж.	Кочергина		
Рук. гр.	Гриль		
ГИП	Кротков		
Зам. нач.	Заплетохин		
Нач. отд.	Браславский		

ТП 901-3-187.83 ТХ

Главный корпус для станции очистки воды производительностью 12,5 тыс м³/сутки

Насосная станция II-го под'ема. Разрезы 11-11; 12-12; 13-13

Стадия	Лист	Листов
РП	18	

ЦНИИЭП инженерного оборудования г. Москва

Привязан

Инв. №

Согласовано: Гл. АСП Гл. Кузнецов

Инв. № подл. | Подпись и дата | Взам. инв. №

Альбом II

Типовой проект

Аксонометрическая схема трубопроводов насосной станции IIго подъема

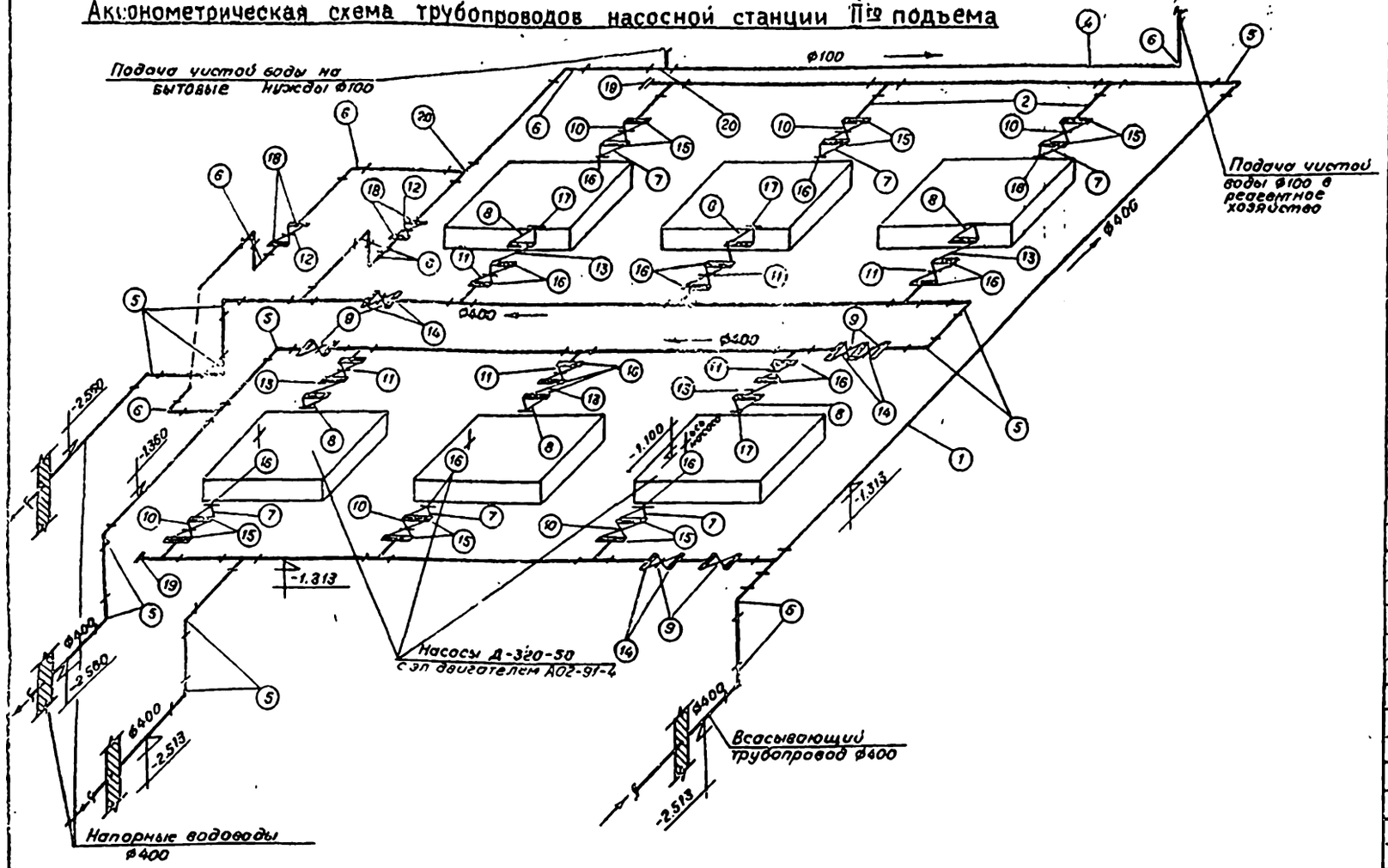

Аксонометрическая схема трубопроводов дренажных насосов

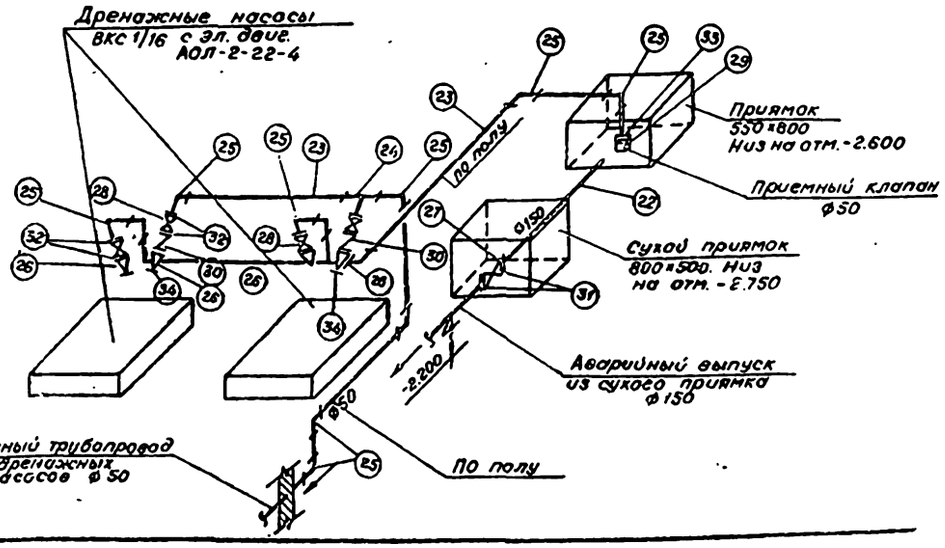

Спецификация материалов

№ поз.	Обозначение	Наименование	Кол.	Масса ед., кг	Примечание
		Хозяйственно - противопожарный водопровод			
1	ТУ-102-39-78	Труба 426×4,5	80,0	46,76	
2	ГОСТ 10704-76	Труба 273×46 Ст3 сп	10,0	26,53	
3	ГОСТ 10704-76	Труба 219×46 Ст3 сп	10,0	21,21	
4	ГОСТ 10704-78	Труба 108×46 Ст3 сп	40,0	10,28	
5	ГОСТ 17375-77	Отвод 90° 400 с 25	13	96,6	
6	ГОСТ 17375-77	Отвод 90° 100 с 40	8	2,4	
7	ГОСТ 17375-77	Переход Э-250×200 с 25	6	7,6	
8	ГОСТ 17375-77	Переход К 200×150 с 32	6	4,7	
9	30ч 906 бр	Задвижка Ф400	6	510,0	
10	30ч 6 бр	Задвижка Ф250	6	167,8	
11	30ч 6 бр	Задвижка Ф200	6	116,0	
12	30ч 6бр	Задвижка Ф100	2	39,6	
13	А 44075-08	Клапан обратный Ф200	6	25,0	
14	ГОСТ 1255-67	Фланец 400-10	10	21,56	
15	ГОСТ 1255-67	Фланец 250-10	12	10,65	
16	ГОСТ 1255-67	Фланец 200-10	18	8,05	
17	ГОСТ 1255-67	Фланец 150-10	6	6,62	
18	ГОСТ 1255-67	Фланец 100-10	4	3,96	
19	ГОСТ 17379-77	Заглушка 400 с 20	2	15,4	
20	ГОСТ 17376-77	Тройник 100 с 40	2	2,7	
21		Фитинги, метизы, крепежные детали		100,0	
		Трубопроводы дренажных насосов ВКС-1/16.			
22	ГОСТ 10704-76	Труба 159×4 Ст3 сп	5,0	15,29	
23	ГОСТ 3262-75	Труба 50×6 Г-П	20,0	4,39	
24	ГОСТ 17376-77	Тройник 50 с 80	2	1,5	
25	ГОСТ 17375-77	Отвод 90° 50 с 80	11	1,5	
26	ГОСТ 17378-77	Переход К 50×25 с 80	4	1,2	
27	30ч 6бр	Задвижка Ф150	1	73,5	
28	30ч 47бр	Задвижка Ф150	4	20,0	
29	16ч 42р	Приемный клапан Ф50	1	3,8	
30	КА 440750	Обратный клапан Ф50	2	2,4	
31	ГОСТ 1255-67	Фланец 150-10	2	6,62	
32	ГОСТ 1255-67	Фланец 50-10	8	2,06	
33	ГОСТ 1235-67	Фланец 50-2,5	1	1,04	
34	ГОСТ 1255-67	Фланец 25-2,5	4	0,55	
35		Фитинги, метизы, крепежные детали кг		20,0	

Примечания:

1. Совместно с данным чертежом см. лист № ТХ-17, 18, 20.

Инв. № подл. | Подпись и дата | Взам. инв. №

Привязан

Инв. №

Н. контр.	Гриль		
Проверил	Кулакова		
Ст. инж.	Кочергина		
Рук. гр.	Гриль		
ГИП	Кротков		
Зам. нач.	Заплетохин		
Нач. отд.	Браславская		

ТП 901-3-187.83 ТХ

Главный корпус для станции очистки воды производительностью 12,5 тыс. м³/сутки

Насосная станция IIго подъема. Аксонометрические схемы технологических трубопроводов

Стадия	Лист	Листов
РП	19	

ЦНИИЭП инженерного оборудования г. Москва

18244-02

Аксонометрическая схема трубопроводов воздуходувок ВК-6

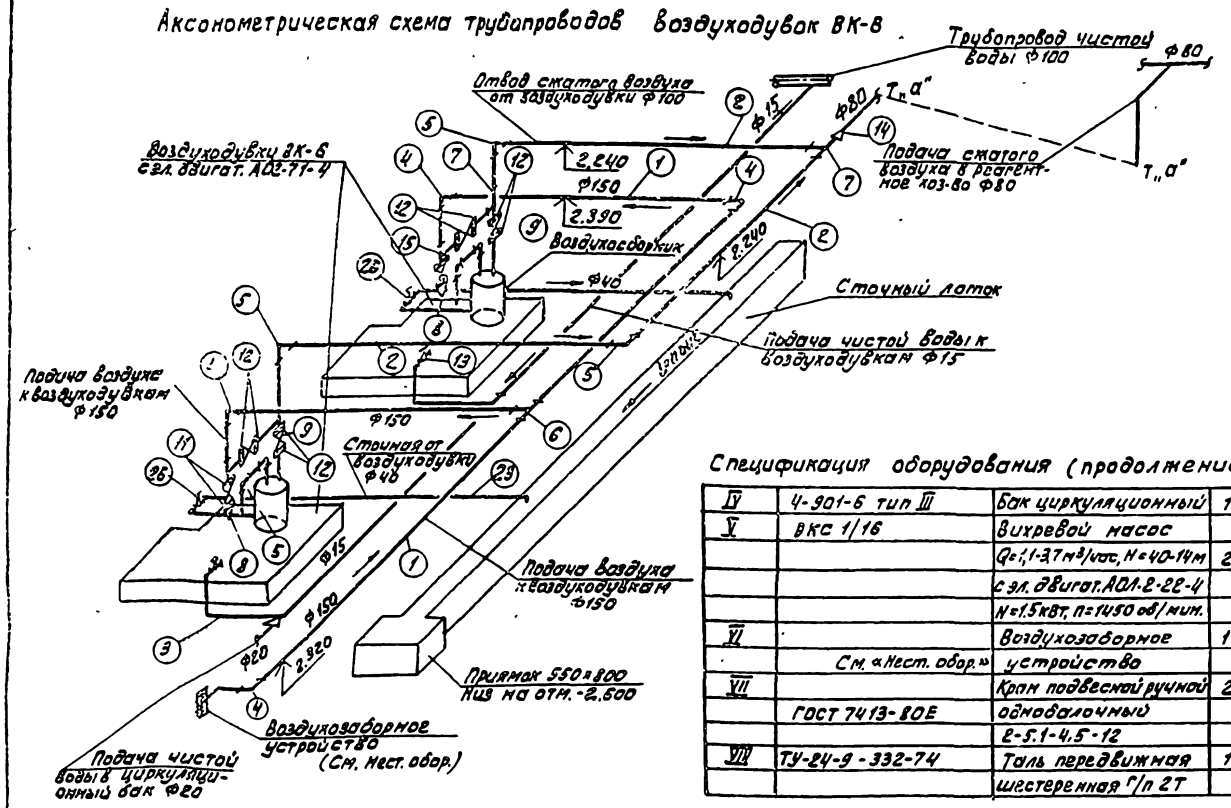

Спецификация оборудования (продолжение)

IV	4-901-6 тип III	Бак циркуляционный	1	198	
V	ВКС 1/16	Вихревой насос			
		Q=1,1-3,7 м³/час, H=40-14 м	2	102	
		с эл. двигат. АОЛ-2-22-4			
		N=1,5 кВт, n=1450 об/мин.			
VI		Воздухозаборное	1		
	См. «Нест. обор.»	устройство			
VII		Кран подвесной ручной	2		
	ГОСТ 7413-80Е	однобалочный			
		2-5.1-4.5-12			
VIII	ТУ-24-9-332-74	Таль передвижная	1		
		шестеренная Г/п 2Т			

Схема подключения насосов Д-320-50 к вакуум-установке ВВН-0.75

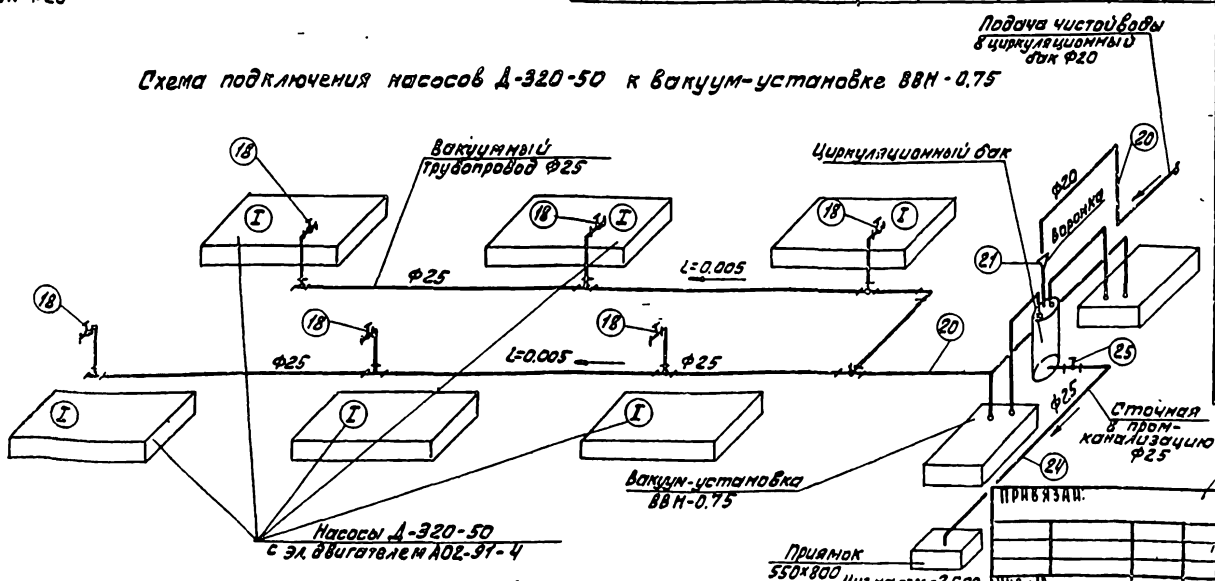

Спецификация материалов

N N поз.	Обозначение	Наименование	Кол.	Масса ед., кг	Примечание
		Воздуховоды			
1	ГОСТ 10704-76	Труба 159×4 Ст3сп	25.0	15.29	
2	ГОСТ 10704-76	Труба 108×4Б Ст3сп	15.0	10.26	
3	ГОСТ 3262-75	Труба 15	10.0	1.28	
4	ГОСТ 17375-77	Отвод 90° 150 с 32	5	6.1	
5	ГОСТ 17375-77	Отвод 90° 100 с 40	7	2.4	
6	ГОСТ 17376-77	Тройник 150 с 32	1	5.0	
7	ГОСТ 17376-77	Тройник 100 с 40	3	2.7	
8	ГОСТ 17378-77	Переход К150×100 с 32	2	2.1	
9	30ч 6бр	Задвижка Ф100	4	39.5	
10	30ч 47бр	Задвижка Ф150	2	74.6	
11	ГОСТ 1255-67	Фланец 150-10	4	6.62	
12	ГОСТ 1255-67	Фланец 100-10	8	3.96	
13	15ч 8бр	Вентиль Ф15	2	0.75	
14	ГОСТ 17378-77	Переход К100×80 с 40	1	0.9	
15	ГОСТ 17376-77	Тройник 150×100 с 32	2	4.6	
		Фитинги, метизы, крепежные детали		40.0	
		Вакуум-установка			
16	11б 16к	Кран натяжной муфтовый Ф20	3	0.36	
17	11б 16к	Кран натяжной муфтовый Ф25	4	0.63	
18	15ч 8бр	Вентиль Ф25	6	1.75	
19	ГОСТ 3262-75	Труба 20	5.0	1.66	
20	ГОСТ 3262-75	Труба 25	30.0	2.39	
21	ГОСТ 17378-77	Переход К40×25 с 60	1	0.1	Воронка
22	ГОСТ 8625-77	Вакуумметр Ф100	1	-	
		Фитинги, метизы крепежные детали		45.[illegible]	
		Сточные трубопроводы			
23	ГОСТ 3262-75	Труба 40	5.0	[illegible]	
24	ГОСТ 3262-75	Труба 25	5.0	[illegible]	
25	15ч 8бр	Вентиль Ф25	1	1.75	
26	15ч 8бр	Вентиль 40	2	4.15	
		Фитинги, метизы крепежные детали		10.0	
		Спецификация оборудования			
I	Д-320-50	Насос центробежный Q=250-320 м³/час			
		H=50 м. N=55 кВт,	6	12.33	
		n=1450 об/мин; с эл.			
		двиг. АО2-91-4			
II	ВК-6	Воздуходувка с		695.0	Бессоновский
		эл. двиг. АО2-71-4	2		компресс завод
III	ВВН-0.75	Вакуум-насос Q=45 м³/час	-		
		с эл. двиг. АО2-31-4, N=2,2 кВт	2	90	
		n=1450 об/мин, U=220-380 В			

ТП 901-3-187 83 ТХ

Н. контр	Гриль	
Провер	Кулакова	
Сканж	Кочергина	
Рук гр	Гриль	
Гип	Кротков	
Зам. нач	Запалетохин	
Нач отд	Браславский	

Главный корпус для станции очистки воды производительностью 12,5 тыс. м³/сутки

Насосная станция II-го подъема аксонометрические схемы воздухопроводов. Спецификация оборудования

Стадия	Лист	Листов
РП	20	

ЦНИИЭП инженерного оборудования г. Москва

Привязан.

Инв №

Типовой проект

Альбом II

Альбом II

Типовой проект

План на отм. 4.200

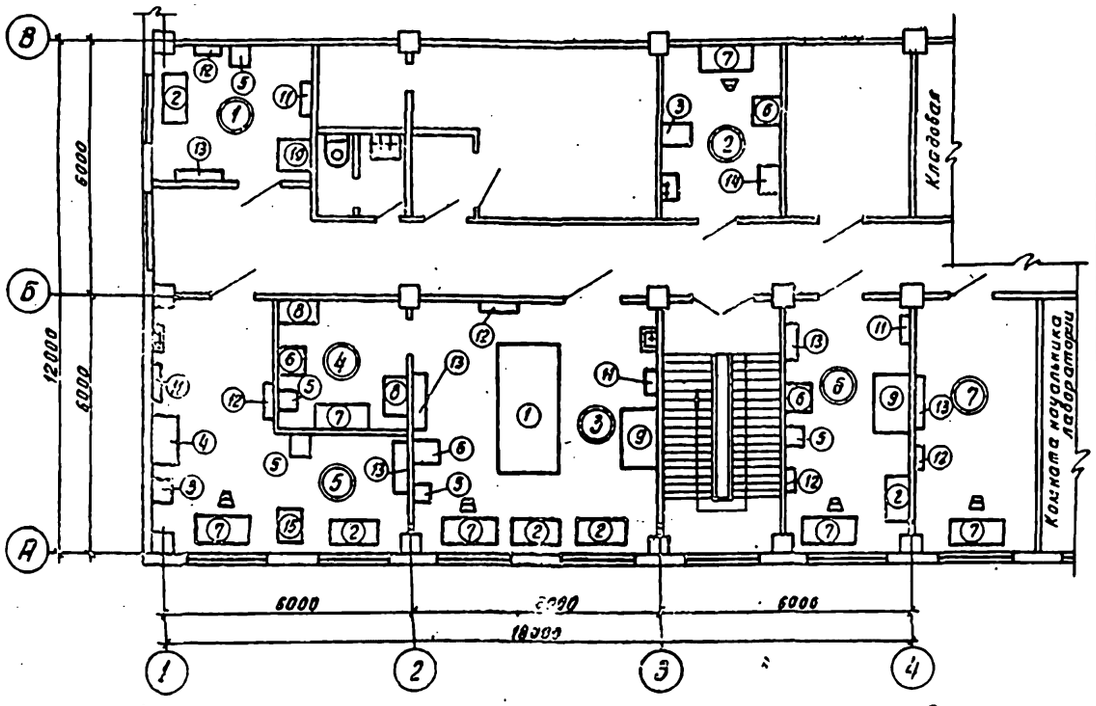

План механической мастерской на отм. 0.000.

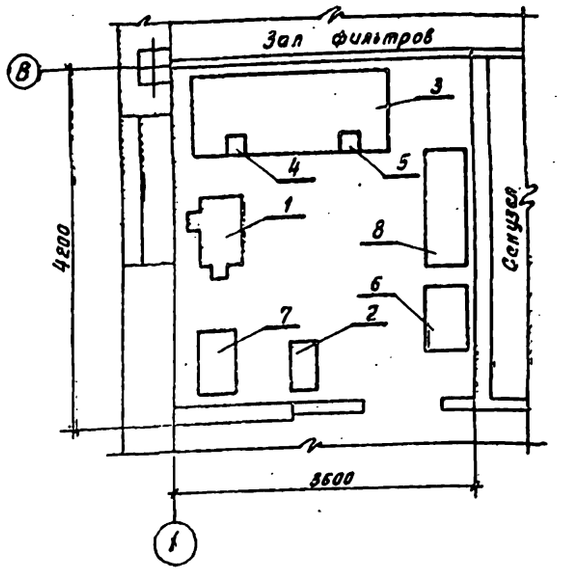

Экспликация помещений

№№ п.п.	Наименование помещений
1	Средоварочная и моечная
2	Автоклавная
3	Химическая лаборатория
4	Весовая
5	Бактериологическая лаборатория
6	Контрольная лаборатория
7	Гидробиологическая лаборатория

Экспликация оборудования

№№ п/п	Наименование	Тип или модель	Технологическая характеристика	Масса (кг)
1	Вертикально-сверлильный станок	2м 112	Наибольший диаметр сверла Ф 12 мм, мощность двигателя - 1.5 квт.	450
2	Точильно-шлифовальный станок	ЗБ 631	Наиб. размеры шлиф. кругов 150 × 25 × 32; 150 × 32 × 32 N = 0.45 / 0.6 квт.	142
3	Верстак слесарный Р-2400	——	Стальной сварной H = 800 мм	180
4	Тиски слесарные малые	——	Ход губки 45 мм	
5	Тиски слесарные большие	——	Ход губки 120 мм	
6	Шкаф для инструмента	——	Деревянный h = 2000	
7	Стол	——	Деревянный	
8	Стеллаж полочный	——	Стальной сварной h = 2000	150

Спецификация мебели и лабораторного оборудования

№ п.п.	Наименование	Тип марка	Кол. ед	Габаритные мм длина, ширина, высота	Площадь м²	Масса ед кг	Завод-изготовитель	Индекс или № по прейскуранту
1	2	3	4	5	6	7	8	9
	мебель							
1	Стол лабораторный химический островной	СТХ-4	1	3000×1500×1800	8	750	Производственное объединение "Ленмедпромбытмебель"	ОН-11-918/4 инв.№ 134899/1-5
2	Стол лабораторный химический	СЛ-2	5	1200×600×900	—	50	То же	ОН-11-918/14 инв.№ 134709/1-19
3	Стол лабораторный физический пристенный	СТФ-1	2	600×800×1800	8	125	"	ОН-11-918/5 инв.№ 134100/1-4
4	Стол лабораторный гидрологический пристенный	СТБ-2	1	1200×800×1800	4	270	"	ОН-11-918/9 инв.№ 134704/1-4
5	Тумба выкатная	3-1	5	430×510×805	—	45	"	ОН-11-918/32 инв.№ 134727/1-28
6	Тумба выкатная	ТВ-3	4	600×510×805	—	66	"	ОН-11-918/34 инв.№ 134729/1-20
7	Стол письменный однотумбовый	—	6	1300×650×900	—	55	Торговая сеть	
8	Стол для аналитических весов	СВ-2	2	900×600×900	—	72	Производственное деловое об-ед. "Лесоград"	ОН-11-918/12 инв.№ 134707/1-41
9	Шкаф вытяжной	ШВ-2.3	2	1800×800×2850	3	450	Свердловская обл. Красноуфимское ПО "Зенит"	инв.№ 133917/1-190
10	Мойка лабораторная под вытяжкой	МВ-1.3	1	900×800×2850	4	370	Производственное объединение "Ленмедпромбытмебель"	инв.№ 137898/1-270
11	Мойка лабораторная	МЛ-1	4	900×200×1800	—	190	То же	ОН-11-918/11 инв.№ 134706/1-119
12	Полка настенная	П-1	5	600×200×300	—	10,5	"	ОН-11-918/40 инв.№ 134735/1-16
13	Полка настенная	П-2	5	1200×200×300	—	12	"	ОН-11-918/41 инв.№ 134736/1-12
	оборудование							
14	Автоклав вертикальный электрический	АВ-2	1	725×600×1100	6	224	Ленинградское об. специальное проект. бюро	
15	Холодильник "ЗИЛ"	КШ-240	1	640×732×1375	0.15	105	Завод им. Лихачева	
16	Фотоэлектрический колориметр-нефелометр	КФО	1	350×305×470	0.01	30	Загорский оптико-механический завод	
17	РН-метр	РН-340	2	—	—	—	Завод измерительных приборов г. Гомель	
18	Шкаф сушильный	Н°3	2	470×395×600	0.6	29	Ленинградское об. "Электромедоборудование"	
19	Электроплитка 500 лабораторная	344321	1	525×705×480	3	80	Уфимский з-д лабораторного оборудования	
20	Электроплитки	ПЭ-600-2	6	Ф200×102	0.6	1.2	Пермский з-д "Электроприбор"	
21	Башня водяная комбинированная	БКЛ	3	250×275×195	0.6	3	Ленинградское об. "Электромедоборудование"	
22	Термостат суховоздушный электрический	ТС-60м	1	580×560×1380	0.2	75	Одесский завод лабораторной мед. техники	
23	Дистиллятор	А-4 Мозырь 737	1	360×860×660	3.6	13.5	ПО "Красногвардеец" г. Ленинград	
24	Осветитель	ОН-19	1	220×180×330	0.08	17.2	Оптико-механическое об. "Единство" г. Ленинград	
25	Весы лабораторные равноплечие 3 класса	ВЛР-1г	1	500×390×540	—	20	Ленинградский завод "Прогресс"	
26	Весы технические торсионные	ВТ-20Г	1	260×190×420	—	3.8	Московский опытный з-д Госприборостроения	
27	Насос вакуумный с масляным уплотнением	ВН-461	1	530×300×415	0.5	45	ПО "Ливгидропривод"	
28	Лупа	БЛ-2	1	—	—	—	Оптико-механический з-д г. Загорск	
29	Микроскоп биологический упрощенный	МБУ-4	1	205×130×372	—	5.6	Новосибирский приборостроительный завод	

Примечания:

1. Лабораторное оборудование взято из каталога-справочника, разработанного ГИПРОНИИ АН СССР.
2. Совместно с данным чертежом см. черт. NТХ-2, ТХ-3.

Согласовано: ГИП КСП Глебов; ОТА

Инв. № подл. | Подпись и дата | Взам. инв. №

Привязан

Инв. №

Н. контр.	Гриль		
Провер.	Кулахова		
Т. инж.	Кочергина		
Рук. гр.	Гриль		
ГИП	Кроуков		
Зам. нач.	Заплетрин		
Нач. ОТА	Брагласевский		

ТП 901-3-187.83 ТХ

Главный корпус для станции очистки воды производительностью 12.5 тыс. м³/сутки

План лаборатории. Механическая мастерская. Спецификации.

Стадия	Лист	Листов
РП	21	

ЦНИИЭП инженерного оборудования г. Москва

Копировал Хмел- Формат А2

Альбом III

Типовой проект 901

Ведомость рабочих чертежей основного комплекта

NN листа	Наименование	NN страниц
1	2	3
ВК-1	Общие данные	24
ВК-2	Внутренний водопровод, канализация,	25
	водостоки. План на отм.3,600	
	Лаборатории	
ВК-3	Внутренний водопровод. Канализация	26
	водостоки. План на отм.3,600, 4,200.	
	Аксонометрические схемы. Спецификация	
ВК-4	Внутренний водопровод, водостоки.	27
	План на отм.-0,900 Отбор проб	
	Спецификация.	

Ведомость ссылочных документов

Обозначение	Наименование	Примечание
1	2	3
ГОСТ 17375-77 ÷ 17379-77	Ссылочные документы Детали трубопроводов ф100 ÷ ф40 сварные из углеродистой стали	
ВСН-120-74 ММСС СССР	Номенклатура деталей из углеродистой стали	
ТУ 36 УССР 696-75	Воронки водосточные	
ВК-ВМ	Прилагаемые документы Ведомость потребности в материалах	

Условные обозначения

- $В_2$ — Хозяйственно-противопожарный водопровод.
- $Т_З$ — Трубопровод горячей воды
- $К_1$ — Дождевая канализация
- $К_2$ — Бытовая канализация
- Задвижка
- Вентиль
- Смеситель с душевой сеткой
- Душевой поддон
- ПМ — Поддон мелкий
- ПК — Пожарный кран
- У — Умывальник
- М — Мойка
- К — Унитаз
- Д — Душ

Ведомость спецификаций

NN листа	Наименование	NN страниц.
1	2	3
ВК-3	Спецификация материалов на	26
	внутренний водопровод и	
	канализацию	
ВК-4	Спецификация материалов на	27
	отбор проб и водостоки	

Основные показатели по чертежам водопровода и канализации.

Наименование системы	Потребный напор на вводе м.вод.ст	Расчетный расход				Установл. мощность эл. дв. кВт	Примечание
		м³/сут	м³/час	л/сек	при пожаре		
1	2	3	4	5	6	7	8
Холодное водоснабжение	16	14	0,58	0,16	5		
Горячее водоснабжение		6	0,25	0,07			
Бытовая канализация		10,5	0,44	0,12			

Общие указания

1. Проект водоснабжения и канализации разработан на основании архитектурно-строительных и технологических чертежей выполненных ЦНИИЭП инженерного оборудования действующих строительных норм и правил.
2. Устройство полов осуществляется после монтажа сантехнических трубопроводов.
3. Окраска трубопроводов осуществляется масляной краской за 2 раза.

Типовой проект разработан в соответствии с действующими нормами и правилами и предусматривает мероприятия, обеспечивающие взрывобезопасность и пожаробезопасность здания.

Главный инженер проекта — Кротков М.И.

Инв. № подл. | Подпись и дата | Взам. инв. №

Привязан		
ТП 901-3-187.83		В.К
Инв. №		
Н.контр.	Кротков	
Пров.	Колакова	
Ст.инж.	Кочергина	
Рук.гр.	Гриль	
ГИП	Кротков	
Зам.нач.	Задетохин	
Нач.отд.	Ярославский	

Главный корпус для станции очистки воды производительностью 12,5 тыс.м³/сутки

Стадия	Лист	Листов
РП	1	

Общие данные.

ЦНИИЭП инженерного оборудования г. Москва

Альбом II

Типовой проект 901-3

План на отм. 3.600

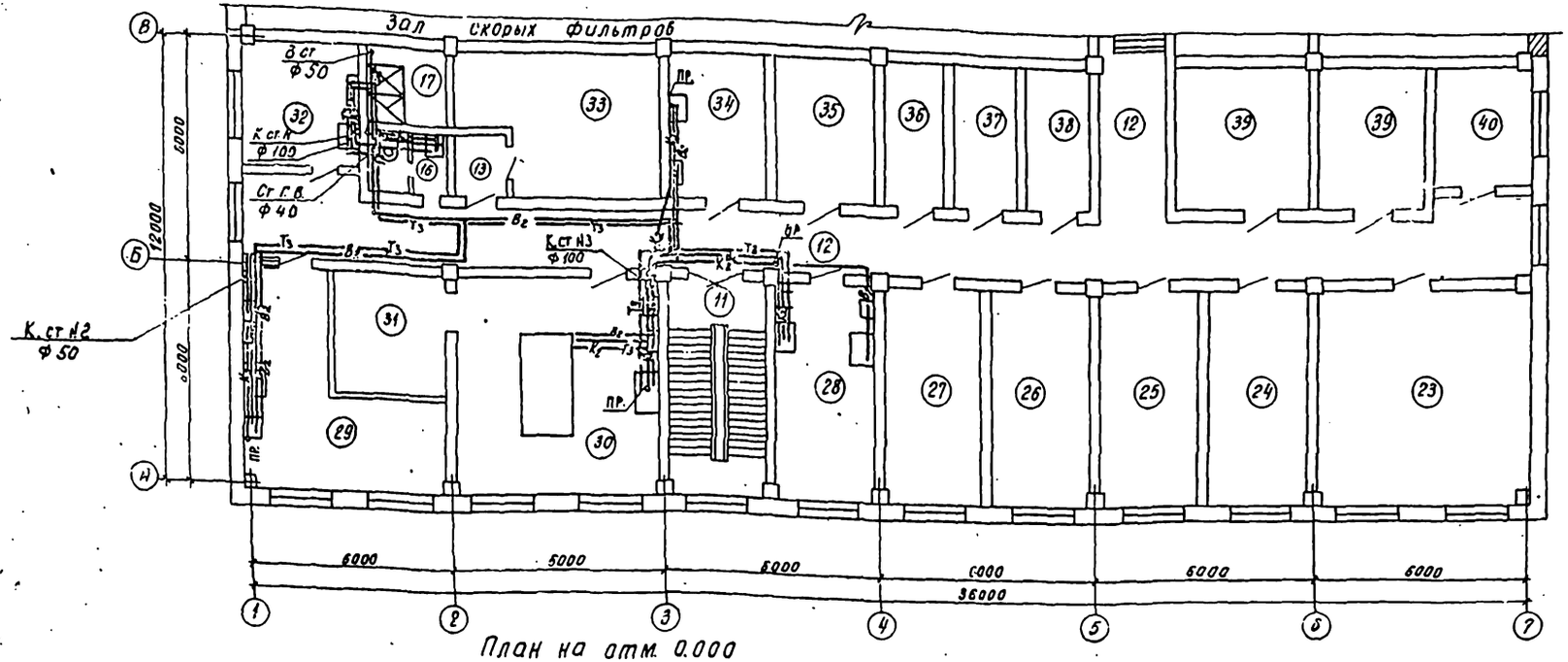

План на отм. 0.000

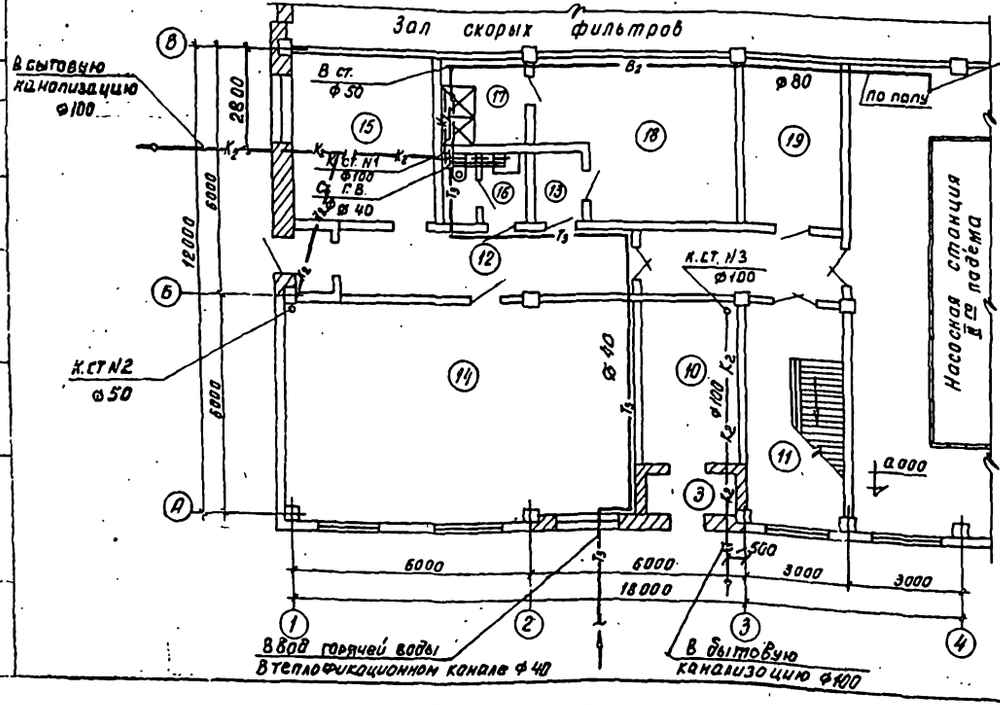

Трубопровод чистой воды на технологические нужды ф100

Примечания

1. Питание холодной водой осуществляется от напорных линий насосной станции II-го под'ема
2. Расчетный расход воды на горячее водоснабжение - 1,7 л/сек.
3. Питание горячей водой осуществляется от внутриплощадочной сети одним вводом ф 40., проложенном в теплофикационном канале.
4. Максимальный часовой расход на горячее водоснабжение равен - 4,25 м³/ч.
5. Канализация предусматривается самотеком во внутриплощадочную сеть двумя выпусками Д-100
6. Расход тепла на горячее водоснабжение - - 206.500 ккал/час.
7. Схему трубопроводов холодной и горячей воды см. лист N ВК-3

Экспликация помещений

	Наименование
1	Галерея трубопроводов
2	Дозаторная
3	Помещение растворно-хранилищных баков коагулянта
4	Склад ПАА
5	РУ
6	Камеры трансформаторов
7	Щитовая
8	Насосная
9	Тамбур
10	Вестибюль
11	Лестничная клетка
12	Коридор
13	Шлюз
14	Приточная камера
15	Мастерская
16	Уборная
17	Душевая
18	Мужской гардероб уличной домашней и специальной одежды
19	Сушка одежды
20	Зал скорых фильтров
21	Вытяжная венткамера
22	Переходная галерея
23	МДП
24	Служебное помещение
25	Комната дежурного персонала
26	Комната начальника станции
27	Гидробиологическая лаборатория
28	Контрольная лаборатория
29	Бактериологическая лаборатория
30	Химическая лаборатория
31	Весовая
32	Мойка
33	Женский гардероб уличной домашней и специальной одежды
34	Автоклавная
35	Комната приема пищи
36	Хозяйственная кладовая
37	Кладовая чистой одежды
38	Кладовая грязной одежды
39	Подсобное помещение
40	КИП

Условные обозначения

—— B_2 —— Трубопровод чистой воды

—— T_3 —— Трубопровод горячей воды

—— K_2 —— Бытовая канализация

У - умывальник
Р - раковина
К - унитаз
М - мойка
ПМ - поддон мелкий
Т - трап

					ТП 901-3-187.83		ВК
Привязан		Н. контр.	Гриль		Главный корпус для станции очистки воды производительностью 12,5 тыс. м³/сутки.	Стадия	Лист	Листов
		Проверил	Кулакова			РП	2	
		Ст. инж.	Кочергина					
		Рук. гр.	Гриль					
		ГИП	Кротков		Внутренний водопровод, канализация, водостоки. План на отм. 3.000. Лаборатории	ЦНИИЭП инженерного оборудования г. Москва		
Инв. №		Зам. нач.	Залетохин					
		Нач. отд.	Браславский					

Согласовано: ОТА, АСП, Глебов

Инв. № подл. | Подпись и дата | Взам. инв. №

Копировал Хисп. Формат 22

Альбом III

Типовой проект 901-

План на отм. 3.600; ч.200

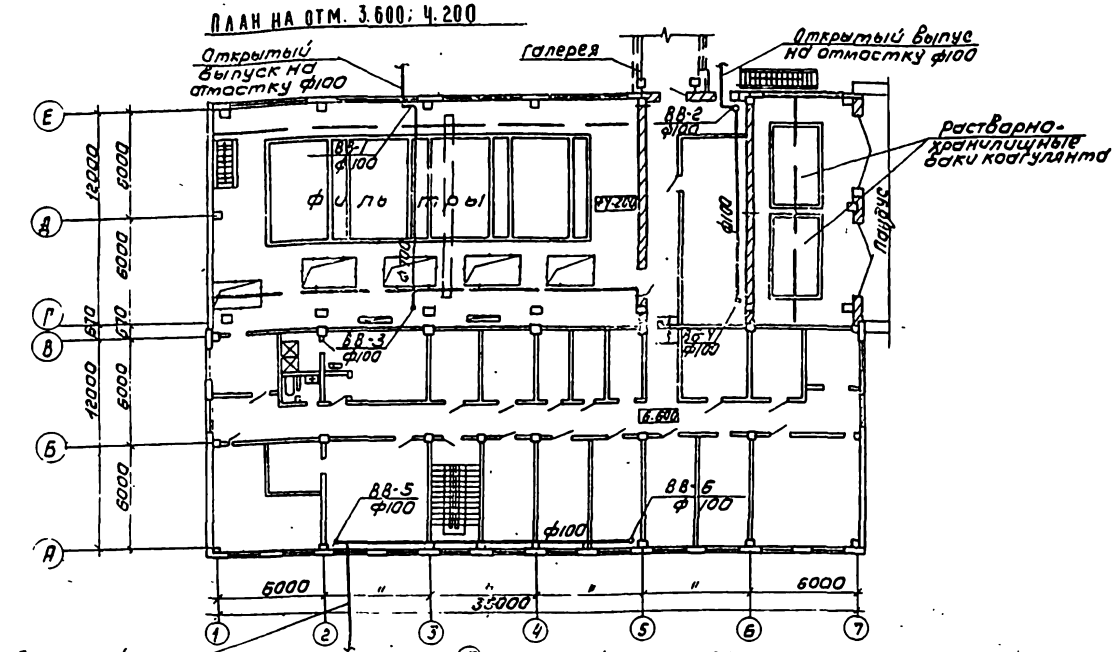

Аксонометрическая схема трубопроводов горячей и холодной воды

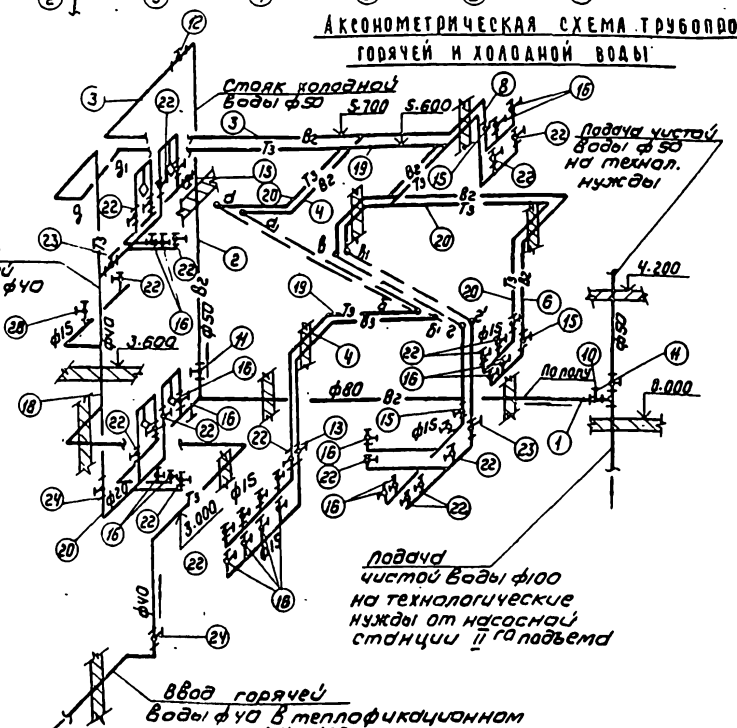

Схема канализации К2

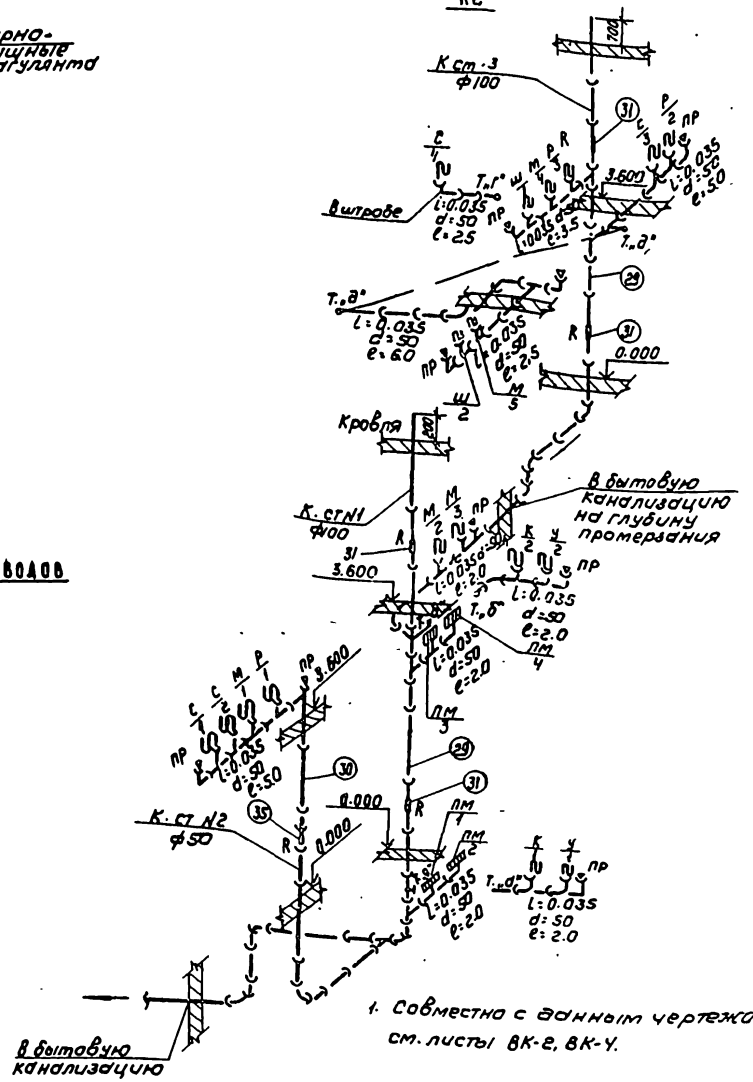

1. Совместно с данным чертежом см. листы ВК-2, ВК-4.

Согласовано:

Инв. № подл. | Подпись и дата | Взам. инв. №

Привязан

Инв. №

Н. контр.	Кротков	
Провер.	Кулакова	
Ст. инж.	Кочергина	
Рук. гр.	Гольд	
ГИП	Кротков	
Зам. нач.	Заплетохин	
Нач. отд.	Краславский	

ТП 901-3-187.83 ВК

Главный ковуше для станции очистки воды производительностью 12,5 тыс. м³/сутки

Внутренний водопровод. Канализация. Водостоки. План на отм. 3.600. ч.200 Аксонометрические схемы

Стадия	Лист	Листов
РП	3	

ЦНИИЭП инженерного оборудования г. Москва

Копировал Колошинская

План на отм. -0,900.

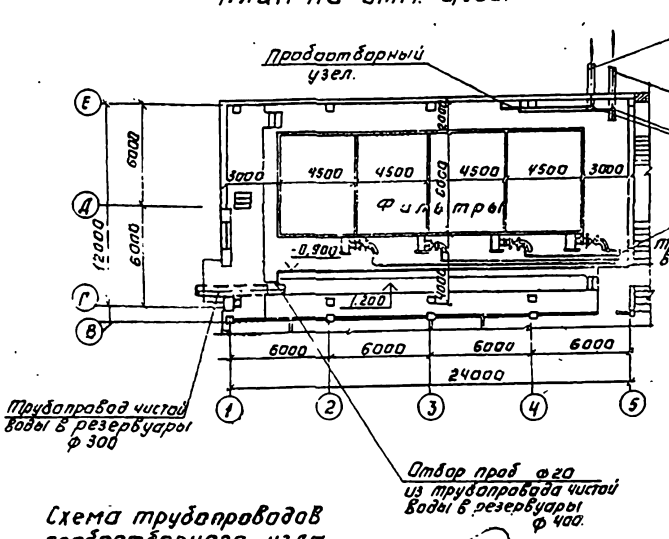

Аксонометрическая схема водостоков.

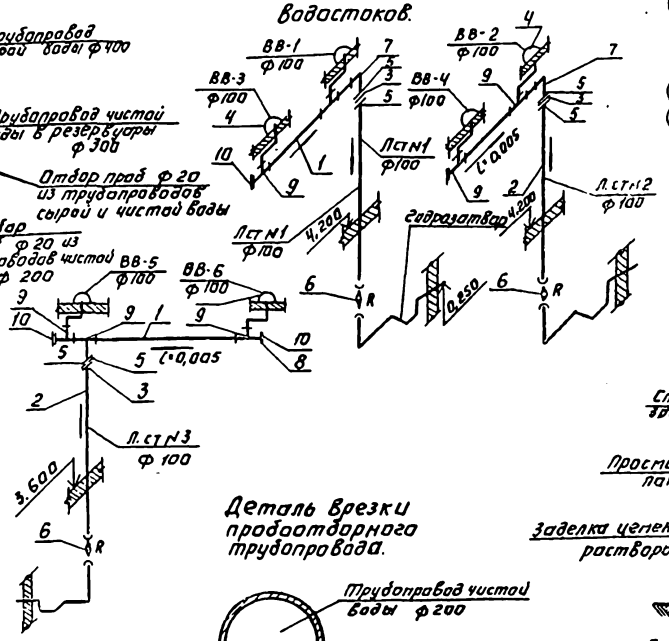

План кровли

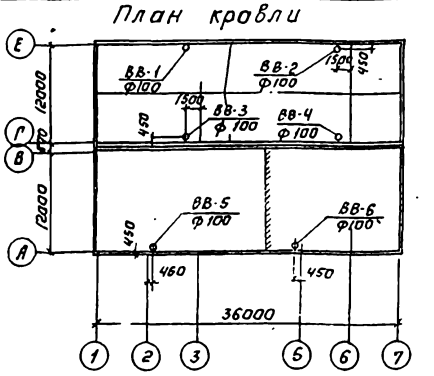

Деталь выпуска водостока.

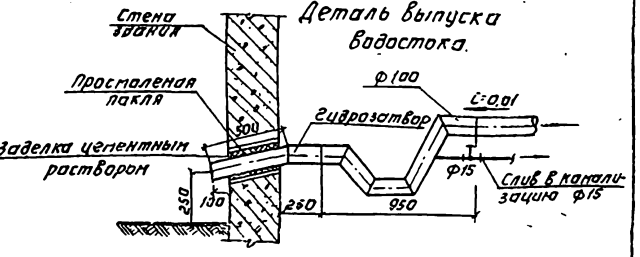

Схема трубопроводов пробоотборного узла.

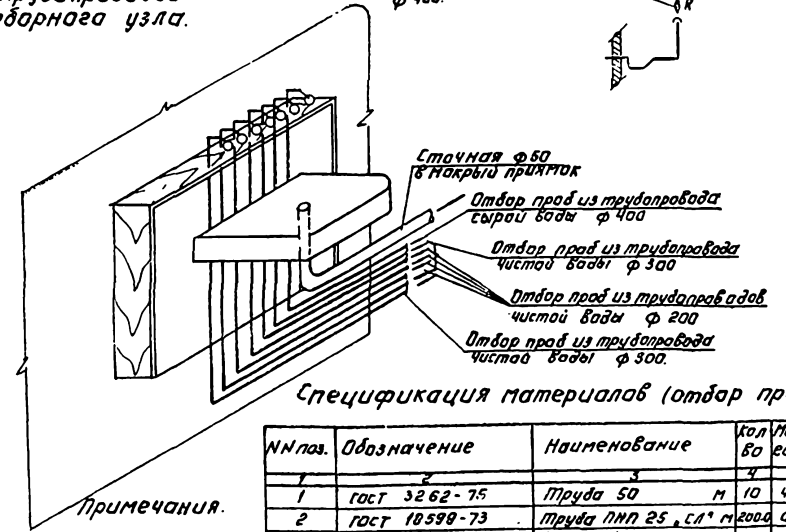

Деталь врезки пробоотборного трубопровода.

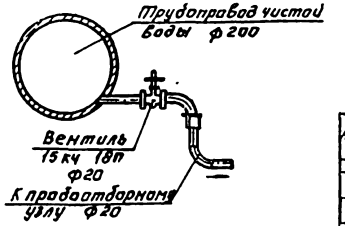

Спецификация материалов водостоки

NN поз.	Обозначение	Наименование	Кол.	Масса ед.кг	Примечание
1	2	3	4	5	6
1	ГОСТ 10704-76	Труба 108×4 Б Ст3сп	50,0	[illegible]	
2	ГОСТ 18599-73	Труба ПНП 110 сл м	50,0	2,5	
3	ТУ-34-48-ЭПП-12-78	Втулка ПНП 110 сл шт	3	1,14	
4	ТУ-36-УССР-696-75	Водосточная воронка	6	—	
5	ГОСТ 1255-67	Фланец 100-2,5	8	2,85	
6	ГОСТ 6942.30-69	Ревизия круглая ф100	3	—	
7	ГОСТ 17375-77	Отвод 90°100 С40	14	2,40	
8	ГОСТ 17375-77	Отвод 60°100 С40	12	1,60	
9	ГОСТ 17376-77	Тройник 100 С40	7	2,70	
10	ГОСТ 17379-77	Заглушка 100 С40	4	0,7	
11		метизы			
		крепежные детали		100.0	

Спецификация материалов (отбор проб)

NN поз.	Обозначение	Наименование	Кол во	Масса ед.в кг	Примечание
1	2	3	4	5	6
1	ГОСТ 3262-75	Труба 50 м	10	4,88	
2	ГОСТ 18599-73	Труба ПНП 25 „сл" м	200.0	0,146	
3	15 кч 18п	Вентиль ф 20 шт	7	0,9	
4	ГОСТ 3262-75	Труба 15 м	7	1.28	
5	ГОСТ 20276-74	Кран водоразборн ф15 шт	7	0,5	
6	ГОСТ 8631-75	Раковина стальн эм. шт	1	7,7	
7	ГОСТ 1153-76	Кронштейн для моек шт	2	1,5	
8	ГОСТ 6924-73	Сифон-ревизия СФП шт	1	—	
		Фитинги метизы			
		крепежные детали		30	

Примечания.

1. Монтаж трубопроводов должен производиться в соответствии со СНиП II 30-76 часть I Санитарно-техническое оборудование зданий и сооружений. Правила производства и приёмки работ.
2. Присоединение водосточных воронок к стоякам должно предусматриваться при помощи компенсационных раструбов с эластичной заделкой
3. Совместно с данным чертежом см. листы NТХ-2, ТХ-3.

ТП 901-3-187.83 ВК

Н.контр.	Гриль	
Провер.	Кулакова	
Ст.инж.	Кочергина	
Рук.гр.	Гребль	
Гип	Кротков	
Зам.нач.	Заплетохин	
Нач.отд.	Браславский	

Привязан:

Инв. №

Главный корпус для станции очистки воды производительностью 12,5 тыс. м³/сутки

Водостоки. План на отм. -0,900. Отбор проб. Спецификация

Стадия	Лист	Листов
РП	4	

ЦНИИЭП инженерного оборудования г. Москва

Копировал: Логинова

Альбом II

Типовой проект

Типовой проект 901-3 Альбом II

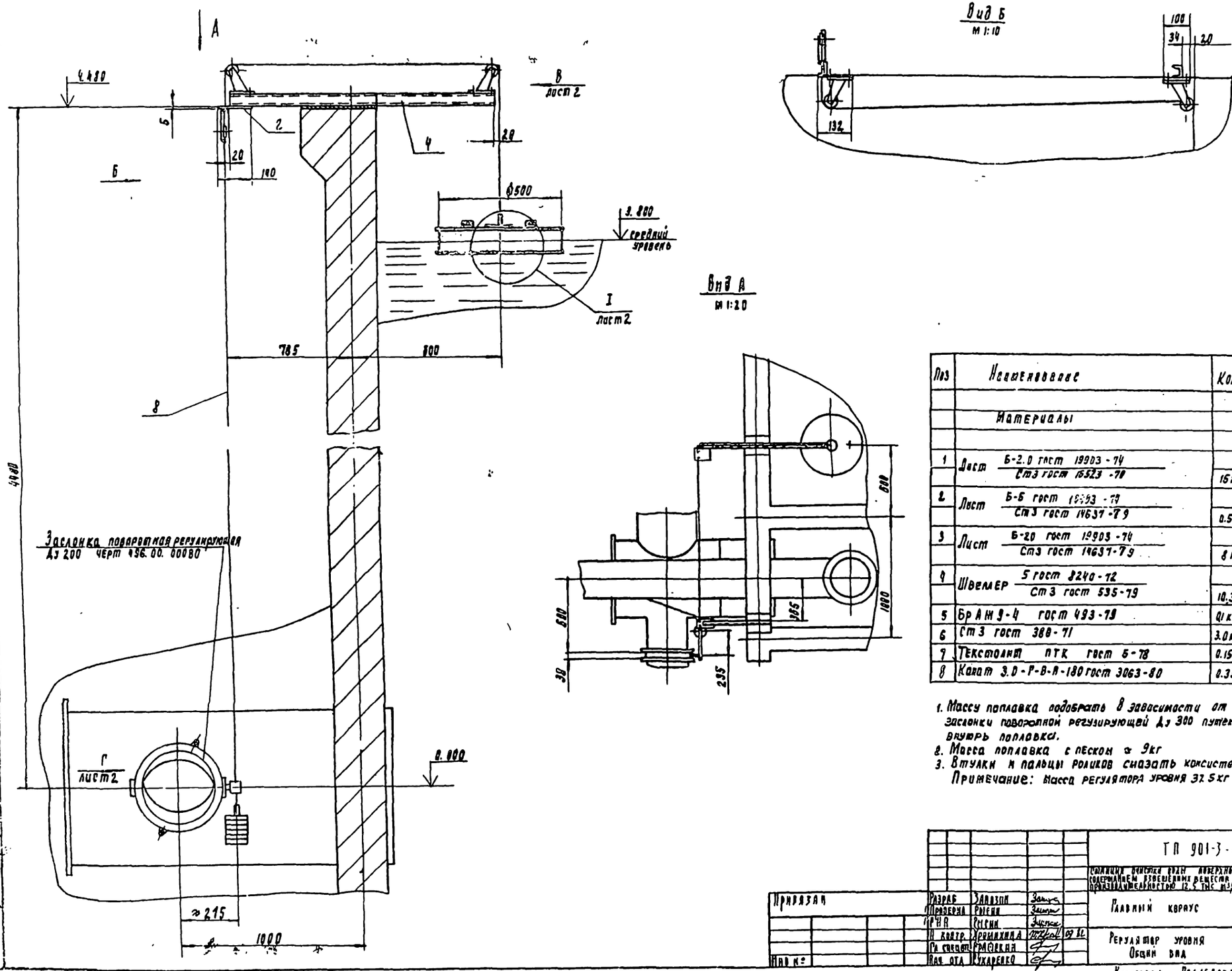

Вид Б
м 1:10

Вид А
м 1:20

Поз	Наименование	Кол	Дополнительные указания
	Материалы		
1	Лист Б-2.0 ГОСТ 19903-74 / Ст3 ГОСТ 16523-70	1.6 кг	
2	Лист Б-6 ГОСТ 19903-74 / Ст3 ГОСТ 14637-79	0.5 кг	
3	Лист Б-20 ГОСТ 19903-74 / Ст3 ГОСТ 14637-79	8 кг	
4	Швеллер 5 ГОСТ 8240-72 / Ст3 ГОСТ 535-79	10.3 кг	2.3 м
5	Бр АЖ 9-4 ГОСТ 493-79	0.1 кг	
6	Ст3 ГОСТ 380-71	3.0 кг	
7	Текстолит ПТК ГОСТ 5-78	0.15 кг	
8	Канат 3.0-Р-В-Н-180 ГОСТ 3063-80	0.35 кг	1 м

1. Массу поплавка подобрать в зависимости от момента сопротивления заслонки поворотной регулирующей Ду 300 путем засыпки песка внутрь поплавка.
2. Масса поплавка с песком ≈ 9 кг
3. Втулки и пальцы роликов смазать консистентной смазкой

Примечание: Масса регулятора уровня 32.5 кг

Привязан

Инв. №

Разраб.	Завьялов		
Проверил	Рычков		
ГИП	Рычков		
Н. контр.	Хрипунова		09.84
Гл. специал.	Рафеенко		
Нач. отд.	Кухарева		

ТП 901-3-167.83 ГХН

Солнцами отпуска воды непрофессиональных потребителей с содержанием взвешенных веществ до 50 мг/л производительностью 12.5 тыс м³/сутки

Плавучий корпус

Регулятор уровня
Общий вид

Лит	Масса	Масштаб
Р		

ЦНИИЭП инженерного оборудования г. Москва

Копировал Родевская Формат А2

I
м 1:2
лист 1

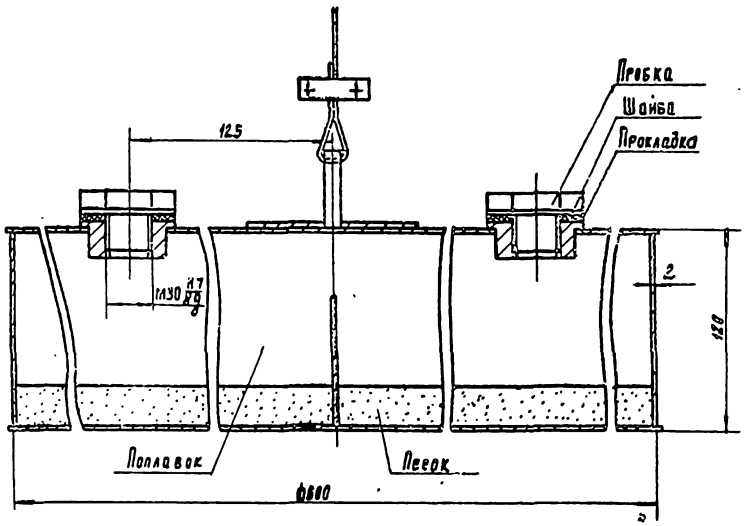

Вид В
м 1:2
лист 1

Вид Г
м 1:2
лист 1

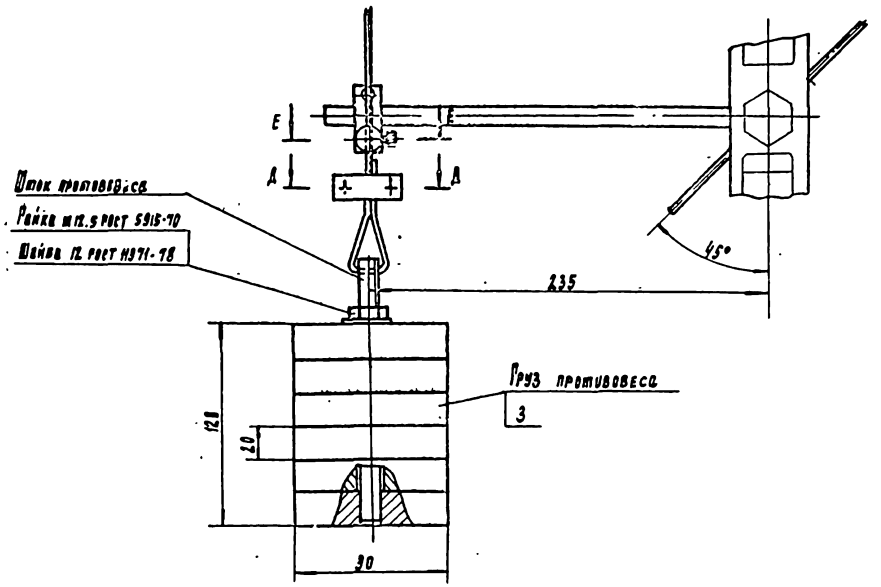

Вид Ж
м 1:1

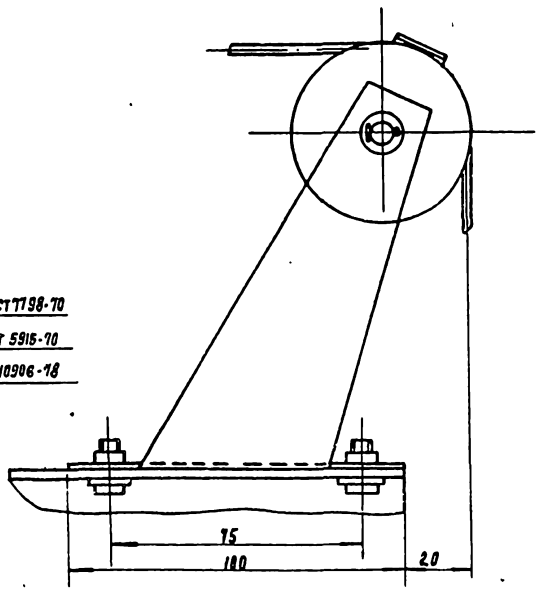

Ж

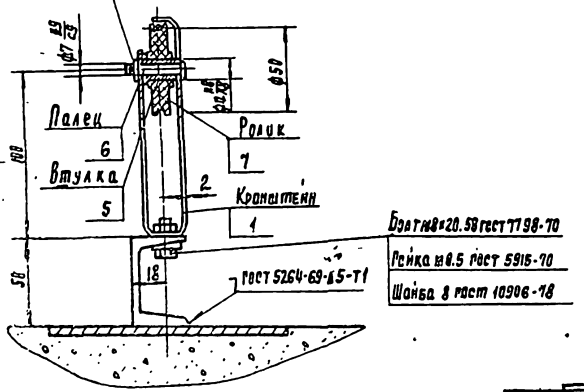

Е-Е
м 1:1

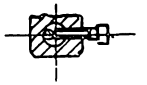

А-Д
м 1:1

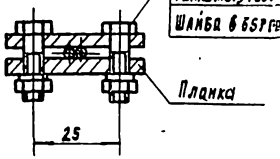

Привязан					ТП 901-3-18.83 ТХН		
Инв.№		Разраб.	Замязин		Емкостной аппарат для хранения сжиженного газа с содержанием взрывчатых веществ до 50 кг/л производительностью 12,5 тыс. м³/год		
		Провер.	Ремин			Лит.	Лист	Листов
		ГИП	Ремин		Резервуар корпус	Р		
		Н. контр.	Хрипунова					
		Гл. специал.	Гродский		Регулятор уровня Виды и разрезы	ЦНИИЭП энергооборудования г. Москва		
		Нач. ОПА	Кухаренко					

Копировал

496.00.000

Типовой проект 901-3-187.83 Альбом I

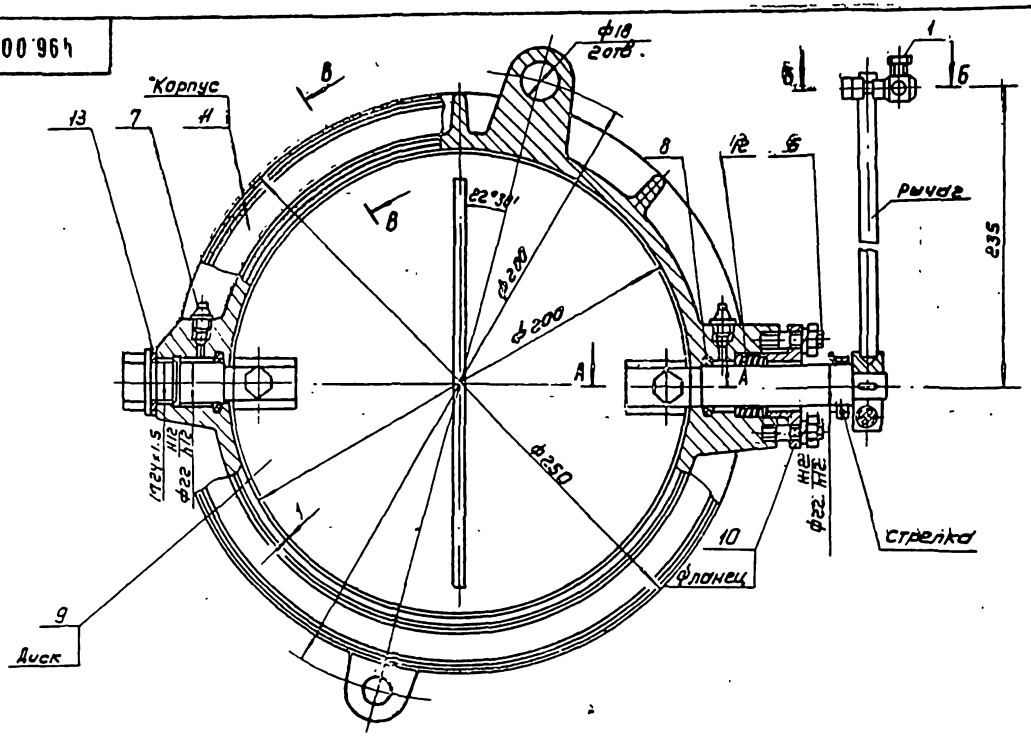

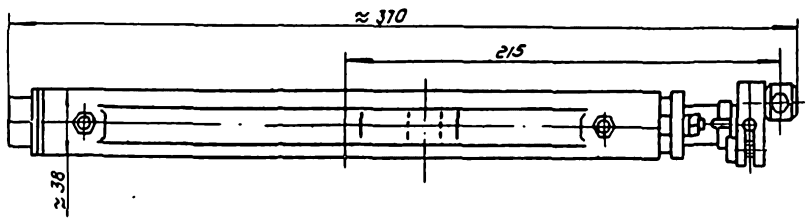

Б-Б
М1:1

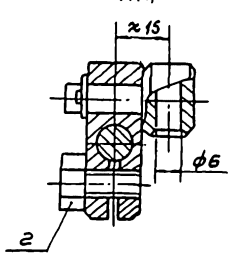

А-А
М1:1

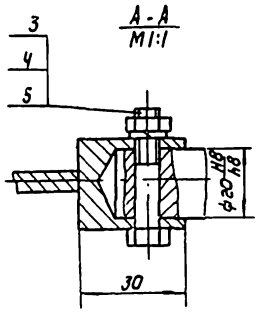

В-В
М1:1

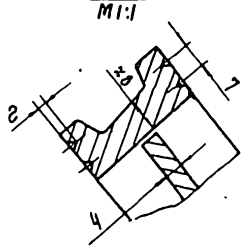

Поз.	Наименование	Кол.	Дополнительные указания
	Стандартные изделия		
1	Болт М4×12.58 ГОСТ 7798-70	1	
2	Болт М8×16.58 ГОСТ 7798-70	1	
3	Болт М8×35.58 ГОСТ 7798-70	2	
4	Гайка М8.5 ГОСТ 5915-70	4	
5	Шайба 8 65Г ГОСТ 6402-70	4	
6	Шпилька М8-6g.25.58 ГОСТ 22034-76	2	
7	Масленка 1.2 ГОСТ 19853-74	2	
8	Кольцо СГ-32-21-3,5 ГОСТ 6418-81	2	
	Материалы		
9	Лист 5-4 ГОСТ 19903-74 / Ст3 ГОСТ 14637-79	1.2кг	
10	Ст.3 ГОСТ 380-71	2кг	
11	Отливка СЧ18 ГОСТ 1412-79	6кг	
12	Набивка многослойная плетеная		
	марки Х6С5 ГОСТ 5152-77	0.05кг	
13	Пластина I, лист, тмкщс-3 ГОСТ 7338-77	0.05кг	

1. На торце полувала выполнить параллельно плоскости шибера риску шириной 1.5мм, глубиной 1.5мм.
2. Испытать гидравлическим давлением 0,2 МПа в течение 1 часа.
3. Масленки заполнить смазкой универсальной УСс-2 ГОСТ 4366-76.
4. Плоскость диска сместить относительно рычага на 45°.

Изм.	Лист	№ докум.	Подпись	Дата
Разраб.		Занозин		
Провер.		Рысин		
Т.контр.		Рысин		
Н.контр.		Графский		
Гл.инж.		Хромихина		
Утв.		Сухаренко		

496.00 000

Заслонка поворотная регулирующая Ду 200
Эскизный чертеж общего вида

Лит	Масса	Масштаб
	10	1:2
Лист	Листов 1	

ЦНИИЭП инженерного оборудования г. Москва

Инв. № подл. | Подпись и дата | Взам. инв. №

Альбом II

Типовой проект 901-3-187.83

668.00.000

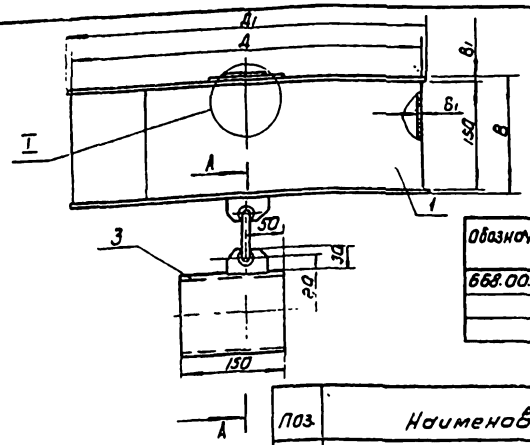

Таблица 1

Обозначение	Размеры, мм					Масса	Примечание
	Ду	Д	Д1	В	В1	кг	
668.00.000	50	400	410	154	2	8.8	для неагрессивной
-01	50	400	410	158	4	3.1	для агрессивной
-02	100	500	510	150	4	3.7	среды

Таблица 2

Поз.	Наименование	Кол.	Дополнительные указания
	Материалы		
	Переменные данные для исполнений		
	668.00.000		
1	Лист Б-2 ГОСТ 16903-74 / СТ 3 ГОСТ 16523-70	8.0кг	
2	Круг Б ГОСТ 2590-71 / СТ 3 СП ГОСТ 8731-74	0.25м	0.1кг
3	Труба 68×3.0 ГОСТ 8732-78 / Д 10 ГОСТ 8731-74	0.15м	1.1кг
	668.00.000-01		
1	Лист винипласта ВН-4 ГОСТ 9639-71	2.8кг	
2	Стержни винипласт ф10 ТУ6-05-1572-77	0.25м	0.02кг
3	Труба винипластовая 63×4,5 ТУ6-05-1573-77	0.15м	0.27кг
	668.00.000-02		
1	Лист винипласта ВН4 ГОСТ 9639-71	3.2кг	
2	Стержни винипласт ф10 ТУ6-05-1572-77	0.25м	0.02кг
3	Труба винипластовая 114×7 ТУ6-05-1573-77	0.15м	0.5кг

Сварные швы: черт. 668.00.000 - по ГОСТ 5264-80;
черт. 668.00.000-01,
668.00.000-02 - по ГОСТ 16310-80.

А-А
М1:2

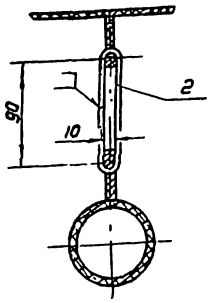

I
М1:2

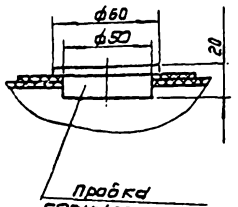

Пробка сосна ГОСТ 24454-80

Изм	Лист	№ докум	Подпись	Дата
Разраб		Занозин		
Провер		Рысин		
Т. контр.		Рысин		
ГКО		Графский		
Н. контр.		Хромихина		
Утв.		Сухаренко		

668.00.000

Поплавок, эскизный чертеж общего вида

Лит	Масса	Масштаб
	СМ Табл.1	1:5

Лист | Листов 1

ЦНИИЭП инж. оборудования КО

Инв. № подл. | Подпись и дата | Взам. инв. № | Инв. № дубл. | Подпись и дата

1025.00.000

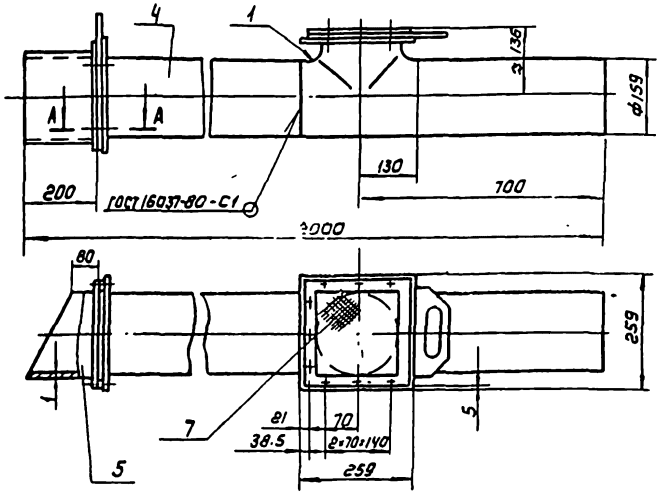

А-А
М1:1

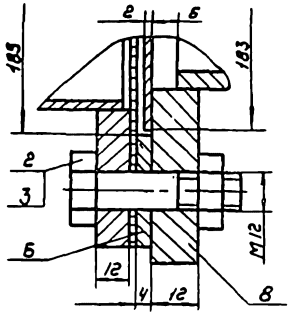

Поз.	Наименование	Кол.	Дополнительные указания
	Стандартные изделия		
1	Тройник 150×4,5 ГОСТ 17376-77	1	
2	Болт М12×45.58 ГОСТ 7798-70	18	
3	Гайка М12.5 ГОСТ 5915-70	18	
	Материалы		
4	Труба 159×5 ГОСТ 10704-76 / Д СТ3 ПС ГОСТ 10706-76	1.54м	29.3кг
5	Лист Б-1 ГОСТ 19903-74 / СТ3 ГОСТ 16523-70	1.8кг	
6	Полоса Б-4×32 ГОСТ 103-76 / СТ3 СП ГОСТ 535-79	1.5м	1.2кг
7	Сетка N4-1.0 ГОСТ 5336-80	1.0кг	
8	Лист Б-12 ГОСТ 19903-74 / СТ3 ГОСТ 14637-79	6кг	

Изм	Лист	№ докум	Подпись	Дата
Разраб.		Занозин		
Провер		Рысин		
Т. контр		Рысин		
ГКО		Графский		
Н. контр		Хромихина		
Утв.		Сухаренко		

1025.00.000

Воздухозаборное устройство Ду 150. Эскизный чертеж общего вида

Лит	Масса	Масштаб
	46	1:10

Лист | Листов 1

ЦНИИЭП инж. оборудования, КО

19244-02

Копировал Кос... Формат А3

1174.00.000

Типовой проект 901-3-187.82 Альбом II

Инв.№ подл. | Подпись и дата | Взам.инв.№ | Инв.№ дубл. | Подпись и дата

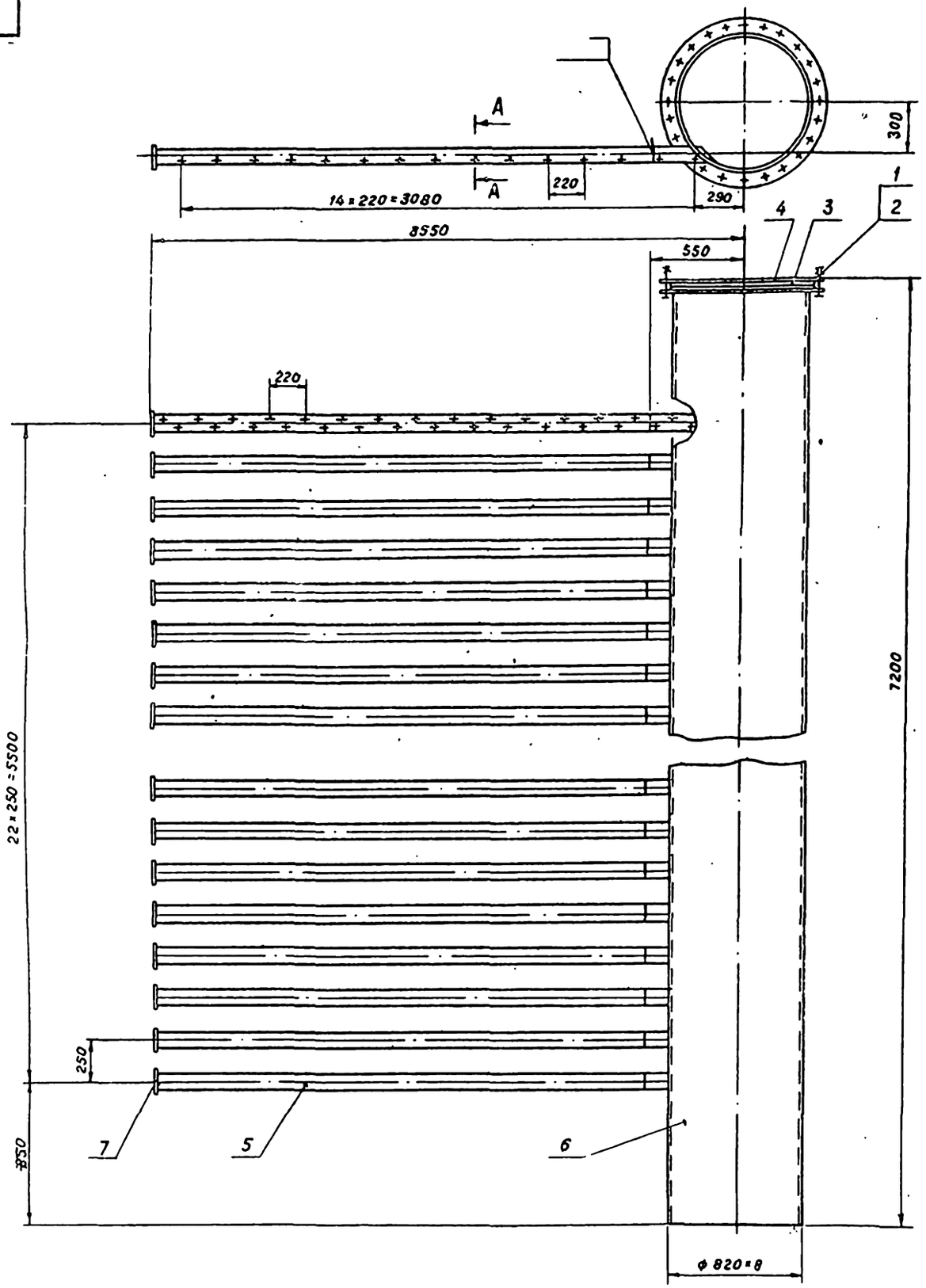

A-A
M1:2

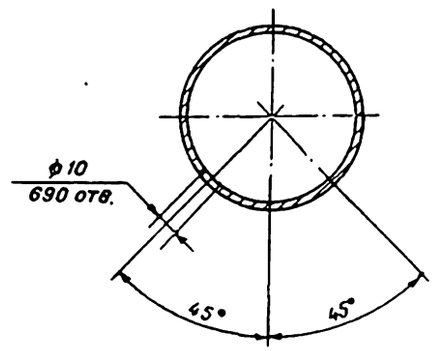

Поз.	Наименование	Кол.	Дополнительные указания
	Стандартные изделия		
1	Болт М27×85.58.01 ГОСТ 7798-70	24	
2	Гайка М27 5.01 ГОСТ 5915-70	24	
3	Фланец 800-2.5 ГОСТ 12820-80	1	
4	Заглушка 800×2.5 ГОСТ 12836-67	1	
	Материалы		
5	Труба 80×3.5 ГОСТ 3262-75	77.5м	574 кг
6	Труба 820×8-Д ГОСТ 8696-74	7.2м	1160 кг
7	Лист Б-4 ГОСТ 19903-74 / ст.3 ГОСТ 14637-79	4,8кг	

Сварные швы по ГОСТ 16037-80.

Изм.	Лист	№ докум.	Подпись	Дата
Разраб.		Занозин		
Провер.		Рысин		
Т.контр.		Рысин		
ГКО		Графский		
Н.контр.		Хромикина		06.85
Утв.		Сухаренко		

1174.00.000

Коллектор дренажный
Эскизный
чертеж общего вида.

Лит.	Масса	Масштаб
	1945	1:20
Лист	Листов 1	

ЦНИИЭП инж. оборудования, КО

19244-02

Типовой проект 901-3-187.83 Альбом II

1175.00.000

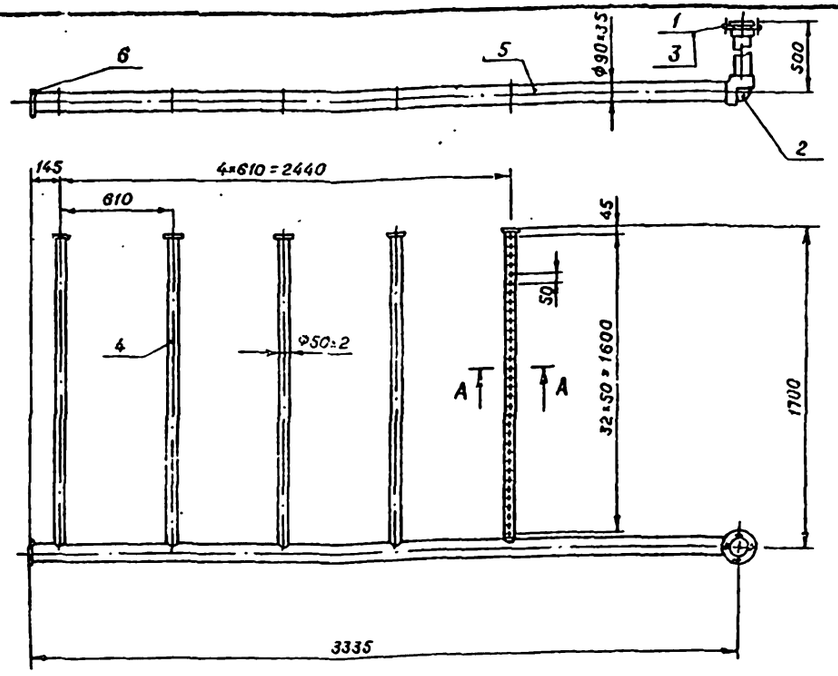

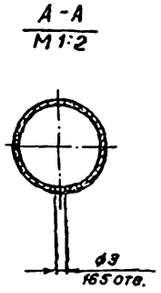

Поз.	Наименование	Кол.	Дополнительные указания
	Стандартные изделия		
1	Втулка ПНП 80 СЛ ОСТ6-05-367-74	1	
2	Угольник ПНП 80 СЛ ОСТ6-05-367-74	1	
3	Фланец 80 СЛ ОСТ6-05-367-74	1	
	Материалы		
4	Труба ПВП 40 СЛ ГОСТ 18599-73	8.5м	2.7кг
5	Труба ПВП 80 СЛ ГОСТ 18599-73	3.9м	4.6кг
6	Лист полиэтиленовый 4 ТУ6-05-1313-75	0.3кг	

Сварные швы по ГОСТ 16310-80.

Изм.	Лист	№ докум.	Подпись	Дата
Разраб.		Занозин		
Пров.		Рысин		
Т.контр.		Рысин		
ГКО		Графский		
Н.контр.		Хромихина		06.83
Утв.		Сухаренко		

1175.00.000

Коллектор воздухораспределительный в растворно-хранилищном баке коагулянта. Эскизный чертеж общего вида.

Лит.	Масса	Масштаб
	10	1:20

Лист | Листов 1

ЦНИИЭП инженерного оборудования г.Москва

Инв. № подл. | Подпись и дата | Взам. инв. № | Инв. № дубл. | Подпись и дата

1178.00.000

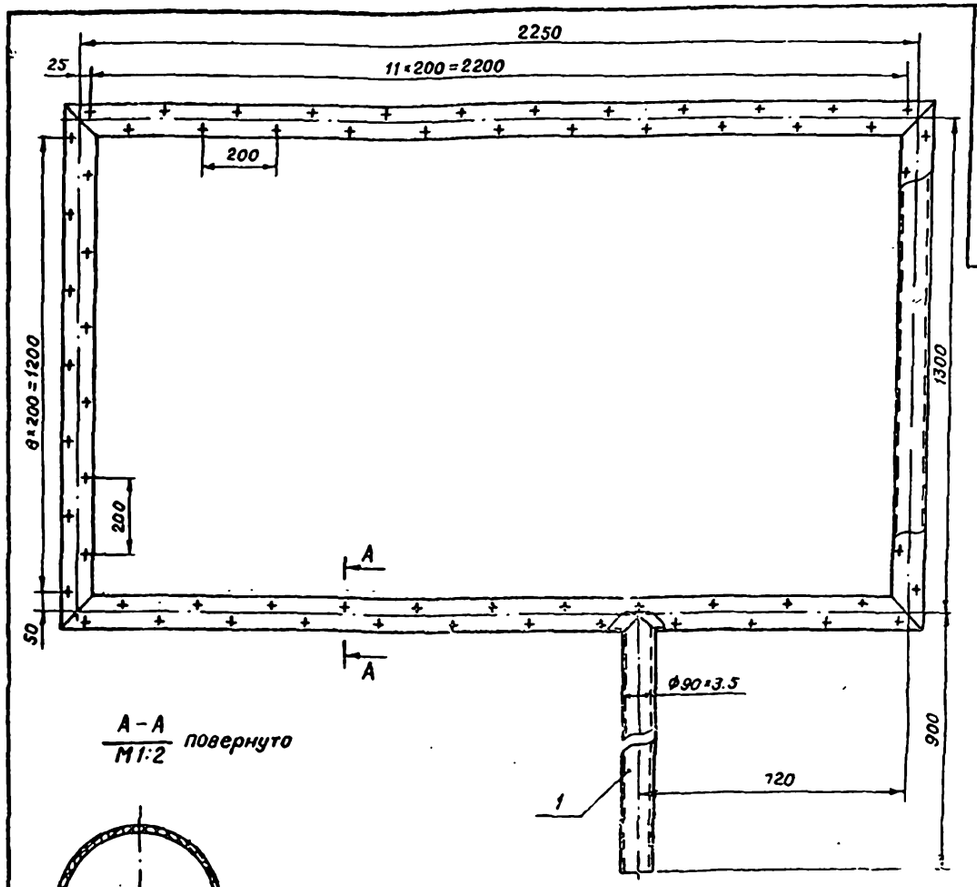

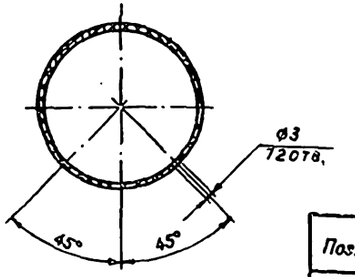

Поз.	Наименование	Кол.	Дополнительные указания
	Материалы		
1	Труба ПВП 80 СЛ ГОСТ 18599-73	8м	8.2кг

Сварные швы по ГОСТ 16310-80.

Изм.	Лист	№ докум.	Подпись	Дата
Разраб.		Занозин		
Пров.		Рысин		
Т.контр.		Рысин		
ГКО		Графский		
Н.контр.		Хромихина		06.83
Утв.		Сухаренко		

1178.00.000

Коллектор гидросмыва. Эскизный чертеж общего вида

Лит.	Масса	Масштаб
	8,2	1:10

Лист | Листов 1

ЦНИИЭП инженерного оборудования г.Москва

Инв. № подл. | Подпись и дата | Взам. инв. № | Инв. № дубл. | Подпись и дата

Копировал Музафарова

Альбом II

Типовой проект 901-3-187.83

1176.00.000

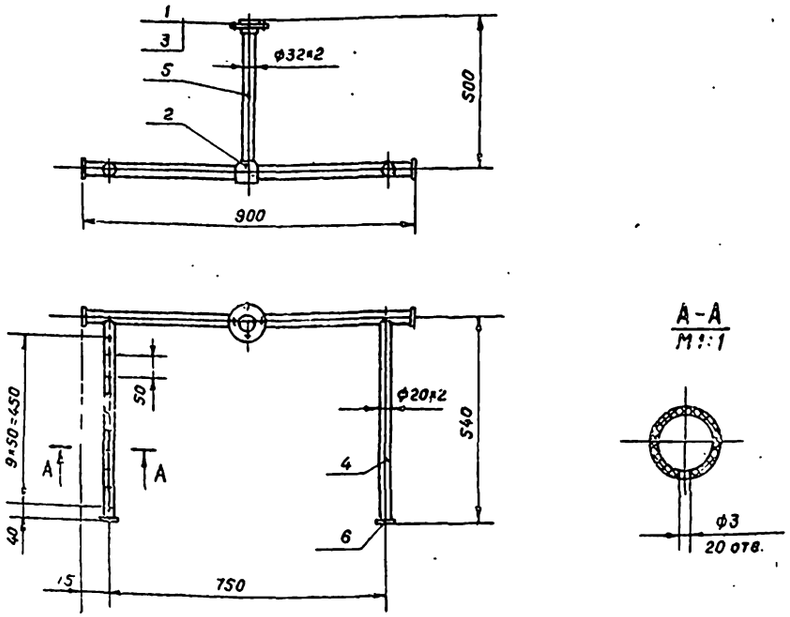

Поз.	Наименование	Кол.	Дополнительные указания
	Стандартные изделия		
1	Втулка ПНП 25С ОСТ6-05-387-74	1	
2	Тройник ПНП 25С ОСТ6-05-387-74	1	
3	Фланец 25С ОСТ6-05-367-74	1	
	Материалы		
4	Труба ПВП 15Т ГОСТ 18599-73	1.1м	0.13кг
5	Труба ПВП 25С ГОСТ 18599-73	1.4м	0.4кг
6	Лист полиэтиленовый 4ТУ6-05-1313-75	0.1кг	

Сварные швы по ГОСТ 16310-80.

Изм	Лист	№ докум.	Подпись	Дата
Разраб		Занозин		
Проверил		Рысин		
Т. контр		Рысин		
ГКО		Графский		
Н. контр		Хромихина		
УТВ.		Сухаренко		

1176.00.000

Коллектор воздухораспределительный в расходном баке коагулянта. Эскизный чертеж общего вида

Лит	Масса	Масштаб
	1.3	1:10

Лист | Листов 1

ЦНИИЭП инж. оборудования, КО

Инв. № подл. | Подпись и дата | Взам. инв. № | Инв. № дубл. | Подпись и дата

1177.00.000

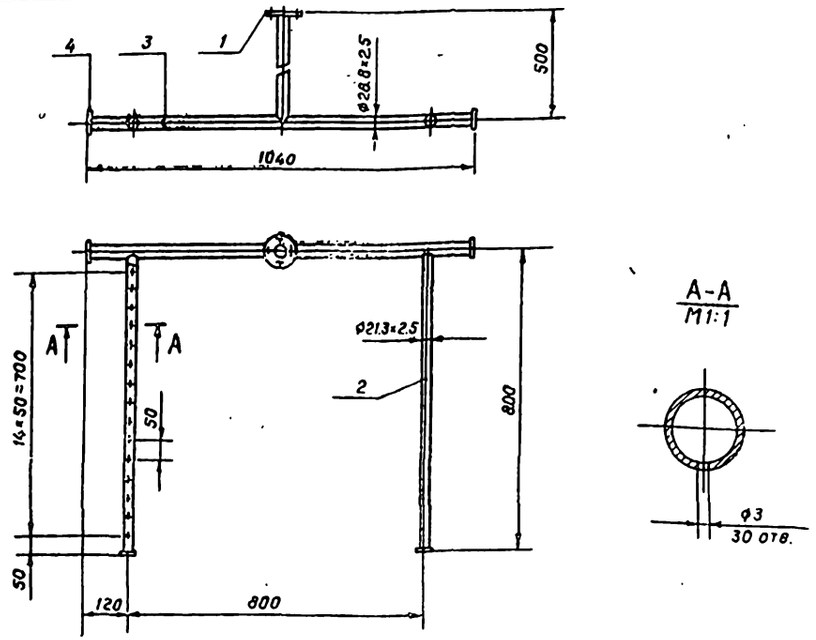

Поз.	Наименование	Кол.	Дополнительные указания
	Стандартные изделия		
1	Фланец 1-20-2.5 ГОСТ 12820-80	1	
	Материалы		
2	Труба 15×2.5 ГОСТ 3262-75	1.8м	1.9кг
3	Труба 20×2.5 ГОСТ 3262-75	1.6м	3.3кг
4	Лист Б-3 ГОСТ 19903-74 / Ст.3 ГОСТ 165523-70	0.3кг	

Сварные швы по ГОСТ 16037-80.

Изм	Лист	№ докум.	Подпись	Дата
Разраб.		Занозин		
Проверил		Рысин		
Т. контр		Рысин		
ГКО		Графский		
Н. контр		Хромихина		
Утв.		Сухаренко		

1177.00.000

Коллектор воздухораспределительный в расходном баке полиакриламида. Эскизный чертеж общего вида.

Лит	Масса	Масштаб
	5.8	1:10

Лист | Листов 1

ЦНИИЭП инж оборудования, КО

19244-02

Инв. № подл. | Подпись и дата | Взам. инв. № | Инв. № дубл. | Подпись и дата

Корпорация Музея ...

Альбом II

Типовой проект 901-3-

Ведомость чертежей основного комплекта.

Лист	Наименование	Примечание
ОВ-1	Общие данные (начало)	
ОВ-2	Общие данные (продолжение)	
ОВ-3	Общие данные (продолжение)	
ОВ-4	Общие данные (продолжение)	
ОВ-5	Общие данные (окончание)	
ОВ-6	Планы на отм. -1.800; 0.000, +1.100, +3.600 и +4.200 Вентиляция	
ОВ-7	Планы на отм. 0.000, -1.800, +1.100, +3.500 и +4.200 Отопление	
ОВ-8	Схема системы отопления. План, разрез 1-1, схема регистра помещения сушки одежды.	
ОВ-9	Схемы систем вентиляции В1÷В6, ВЕ1 и ВЕ2	
ОВ-10	Схемы систем вентиляции П1; В7÷В10	
ОВ-11	Установка системы П1	
ОВ-12	Установка систем В1; В2; В5; В6; В7; В8; В9; В10	
ОВ-13	Схема системы теплоснабжения установки П1	

Ведомость ссылочных и прилагаемых документов.

Обозначение	Наименование	Примечание
	Ссылочные документы	
4.904-69	Детали крепления санитарно-технических приборов и трубопроводов.	
1.494-32	Зонты и дефлекторы вентиляционных систем.	
5.904-10	Узлы прохода вентсистем через покрытие промышленных зданий	
5.904-5	Гибкие вставки для центробежных вентиляторов.	
1.494-10	Решетки щелевые регулирующие типа Р	
1.494-8	Решетки воздухоприточные типа РР	
2.400-4 вып 1;3	Детали тепловой изоляции промоделов с положительной температурой	
1,494-25	Подставки под калориферы	
4.903-10 вып 8	Изделия и детали трубопроводов для тепловых сетей	
1.494-14 вып 2	Заслонки воздушные прямоугольного сечения	
5.904-4	Двери и люки герметические для вентиляционных камер	
	Прилагаемые документы	
ОВН1; ОВН2	Переходы. Рама под фильтр.	
ОВН3	Воздуховоды из асбестоцементных листов. Узлы соединения	

ОСНОВНЫЕ ПОКАЗАТЕЛИ ПО ЧЕРТЕЖАМ ОТОПЛЕНИЯ И ВЕНТИЛЯЦИИ.

Наименование здания (сооружения) помещения	Объем м³	Периоды года при $t_н$°С	Расход тепла. Вт (ккал./час) на отопление	на вентиляцию	на горячее водоснабжение	общий	Расход холода ккал/ч	Установленная мощность эл. двигателей кВт.
Главный корпус для станции очистки воды	8862,9	-20°С	114392 (98360)	76990 (66200)	—	191382 (164560)	—	6,57
		-30°С	135000 (116080)	114206 (98200)	—	249206 (214280)		
		-40°С	152073 (130760)	149096 (128200)	—	301169 (258960)		

План - схема.

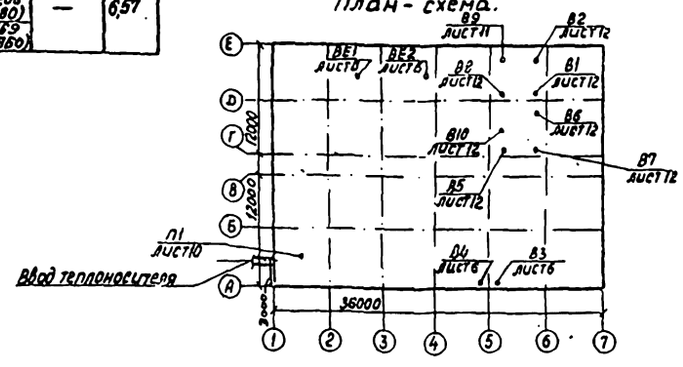

Типовой проект разработан в соответствии с действующими нормами и правилами и предусматривает мероприятия, обеспечивающие взрывную, взрывопожарную и пожарную безопасность при эксплуатации здания

Гл. инж проекта [подпись] /Нарциссова/

Инв. №			
Н. контр.	Платинникова	[подпись]	
Рук. гр.	Платинникова	[подпись]	
Гл. инж. пр.	Нарциссова	[подпись]	
Нач. отд.	Платонов	[подпись]	

Привязан

ТП 901-3-187.83 ОВ

Главный корпус для станции очистки воды производительностью 125 тыс. м³/сутки

Стадия	Лист	Листов
Р	1	13

Общие данные (начало)

ЦНИИЭП инженерного оборудования г. Москва

Копировал: Хюлленен

Формат А2

Альбом II

Типовой проект 901-3-

ХАРАКТЕРИСТИКА ОТОПИТЕЛЬНО-ВЕНТИЛЯЦИОННЫХ СИСТЕМ.

Обозначение системы	Кол. систем	Наименование обслуживаемого помещения (технологического оборудования)	Тип установки агрегата	Вентилятор: Тип исполнения по взрывозащите	№	Схема исполнения	Положение	L м³/ч	P, Па (кгс/м²)	n об/мин	Электродвигатель: Тип исполнение по взрывозащите	N кВт	n об/мин	Воздухонагреватель: Тип	№	Кол.	Т-ра нагрева °С от	до	Расход тепла Вт (ккал/ч)	ΔP, Па (кгс/м²)	Зональник: Тип	№	Кол.	Т-ра нагрева °С от	до	Расход тепла Вт (ккал/ч)	ΔP, Па (кгс/м²)	Заслонка: Тип	Кол.
П1	1	Административно-бытовые и вспомогательные помещения	А8-2	Ц4-70	8	5	Л0°	12682	320,74 (54)	755	4А112МВ6	4	950	КВС10-П	10	1	-9,5	+5	55824 (48000)	[illegible]	КВС7-П	7	1	+8,35	+18	21166,6 (18200)	[illegible]	КВЧ 1000×1600	1
														КВС10-П	10	1	-19	+5	93040 (80000)	[illegible]	КВС7-П	7	1	+8,35	+18	21166,6 (18200)	[illegible]		
														КВС11-П	11	1	-28	+5	[illegible]	[illegible]	КВС7-П	7	1	+8,35	+18	21166,6 (18200)	[illegible]		
В1	1	Дозаторная	А3,2095-1	Ц4-70	3,2	1	Л0°	1070	245,25 (25)	1400	4АА63А4	0,25	1400	—	—	—	—	—	—	—	—	—	—	—	—	—	—	—	—
В2	1	Помещение растворно-хранилищ. баков	А3,2100-1	Ц4-70	3,2	1	Л0°	1350	264,87 (27)	1400	4АА63А4	0,25	1400	—	—	—	—	—	—	—	—	—	—	—	—	—	—	—	—
В3	1	Насосная	—	06-300	4	1	—	2100	78,48 (8)	1380	4АА56А4	0,12	1380	—	—	—	—	—	—	—	—	—	—	—	—	—	—	—	—
В4	1	Насосная	—	06-300	4	1	—	2100	78,48 (8)	1380	4АА56А4	0,12	1380	—	—	—	—	—	—	—	—	—	—	—	—	—	—	—	—
В5	1	Мастерские вспомогательные помещения	А4100-2	Ц4-70	4	1	Л0°	2430	470,88 (48)	1370	4А71В4	0,75	1370	—	—	—	—	—	—	—	—	—	—	—	—	—	—	—	—
В6	1	Санузлы, души, гардероды	А3,2100-1	Ц4-70	3,2	1	Л0°	895	304,11 (31)	1400	4АА63А4	0,25	1400	—	—	—	—	—	—	—	—	—	—	—	—	—	—	—	—
В7	1	Административные помещения	А3,2105-1	Ц4-70	3,2	1	Пр0°	840	372,78 (38)	1400	4АА63В4	0,37	1400	—	—	—	—	—	—	—	—	—	—	—	—	—	—	—	—
В8	1	Контрольная лаборатория	А3,2105-1	Ц4-70	3,2	1	Пр0°	1500	313,92 (32)	1400	4АА63В4	0,37	1400	—	—	—	—	—	—	—	—	—	—	—	—	—	—	—	—
В9	1	Химическая лаборатория	А3,2105-1	Ц4-70	3,2	1	Пр0°	1500	313,92 (32)	1400	4АА63В4	0,37	1400	—	—	—	—	—	—	—	—	—	—	—	—	—	—	—	—
В10	1	Сушка одежды	А2,5105-1	Ц4-70	2,5	1	Пр0°	700	176,58 (18)	1400	4АА56А4	0,12	1400	—	—	—	—	—	—	—	—	—	—	—	—	—	—	—	—

Местые отсосы от технологического оборудования.

Технологическое оборудование: Поз.	Наименование	Кол.	Характеристика выделяющихся вредностей	Объем вытяжки м³/ч: На ед. оборуд.	Всего	Характеристика местного отсоса: Обозначение	Применяемые документы	Обозначение системы	Примечание
9	Шкаф вытяжной	2	Пары кислот и щелочей	1500	1500		Ветроенный отсос	В8 В9	

ТП 901-3-187.83 ОВ

ПРИВЯЗАН

ИНВ. №

Н. контр.	Платинникова	[signature]
Рук. гр.	Платинникова	[signature]
Гл. ин. пр.	Нарциссова	[signature]
Нач. отд.	Платонов	[signature]

Главный корпус для станции очистки воды производительностью 125 тыс. м³/сутки

Общие данные (продолжение)

Стадия	Лист	Листов
Р	2	

ЦНИИЭП инженерного оборудования г. Москва

Инв. № подл. | Подпись и дата | Взам. инв. №

Общие указания.

Проект отопления и вентиляции главного корпуса станции очистки воды разработан на основании технологического задания, архитектурно-строительных чертежей и в соответствии с действующими нормами СНиП II-33-75.

При разработке проекта приняты расчетные температуры наружного воздуха:

для отопления t_o = -30°С; -30°С; -40°С

для вентиляции $t_в$ = -9,5°С; -19°С; -28°С

Внутренние температуры в помещениях приняты по заданиям технологов; административно-бытовые помещения - (+18°С); душевые - (+25°С); зал фильтров, помещение растворно-хранилищных баков коагулянта, насосная станция, отделение ПАА - (+5°С); дозаторная, санузлы, автокладовая, кладовые - (+16°С)

Коэффициенты теплопередачи ограждающих конструкций приняты в соответствии со СНиП II-3-79

Теплоснабжение.

Источником теплоснабжения является отдельно-стоящая котельная. Теплоноситель - вода с параметрами 95°-70°С. Присоединение систем отопления и вентиляции к наружным тепловым сетям - непосредственное. Ввод в здание осуществляется в помещение приточной камеры.

Отопление.

В здании запроектирована двухтрубная система отопления с верхней разводкой, тупиковая. В зале фильтров - горизонтальная разводка трубопроводов. Прокладываемые в подпольных каналах трубопроводы изолируются изделиями из стеклошпательного волокна δ=40 мм с последующим покрытием по изоляции рулонным стеклопластиком. Все трубопроводы и нагревательные приборы окрашиваются масляной краской за 2 раза.

Вентиляция.

В здании запроектирована приточно-вытяжная система вентиляции с механическим и естественным побуждением.

Приток осуществляется системой П-1 с калориферным подогревателем. В помещении

Все металлические и асбестоцементные воздуховоды окрашиваются масляной краской.

Воздуховоды вытяжных систем после вентилятора изолируются изделиями из стеклошпательного волокна δ=40 мм с последующим покрытием по изоляции рулонным стеклопластиком.

Монтаж отопительно-вентиляционных систем вести в соответствии со СНиП III-28-75.

Спецификация систем отопления и вентиляции.

Марка поз.	Обозначение	Наименование	Кол.	Масса ед. кг.	Примечание
1	Учреждение УЮ-400/4	Агрегат вентиляторный А8-2, компл.	1	550	—
		а. Вентилятор центробежный Ц4-70 №8			
		исполн. 6, полож. ЛО°			
		б. Электродвигатель 4А112 МВ6, n=950 об/мин			
		N=4 квт.			
2	Учреждение УЮ-400/4	Агрегат вентиляторный А4100-2			
		компл.	1	89	—
		а. Вентилятор центробежный Ц4-70 № 4			
		исполн. 1, полож. ЛО°			
		б. Электродвигатель 4А71В4, n=1370 об/мин			
		N=0,75 квт.			
3	Учреждение УЮ-400/4	Агрегат вентиляторный А32105-1			
		компл.	3	42	—
		а. Вентилятор центробежный Ц4-70 №3,2			
		исполн. 1, полож. ЛО°			
		б. Электродвигатель 4АА63А4, n=1400 об/мин			
		N=0,25 квт.			
4	Учреждение УЮ-400/4	Агрегат вентиляторный А32100-1 компл.	2	42	—
		а. Вентилятор центробежный Ц4-70 №3,2			
		исполн. 1, полож. ЛО°			
		б. Электродвигатель 4АА63 В4; n=1400 об/мин			
		N=0,37 квт.			
5	Учреждение УЮ-400/4	Агрегат вентиляторный А32095-1			
		компл.	1	42	—
		а. Вентилятор центробежный Ц4-70 №3,2			
		исполн. 1, полож. ЛО°			
		б. Электродвигатель 4АА63А4; n=1400 об/мин			
		N=0,25 квт.			
6	Учреждение УЮ-400/4	Агрегат вентиляторный А25105-1			
		компл.	1	26	—
		а. Вентилятор центробежный Ц4-70 №2,5			
		исполн. 1, полож. ЛО°			
		б. Электродвигатель 4АА56А4; n=1400 об/мин			
		N=0,12 квт.			
7	Учреждение ЯЛ-61/4	Калорифер стальной пластинчатый многоходовой			
		КВС10-П (t_н=-20°)	1	102,2	шт.
		КВБ10-П (t_н=-30°)	1	133,7	шт.
		КВС11-П (t_н=-40°)	1	252,6	шт.
		КВС7-П	1	65,6	шт.

ТП 901-3-187.83 ОВ

Привязан:

Инв. №

Гл. конструктор	Полтинникова	
Гл. инж. пр.	Орешкина	
Рук. гр.	Полтинникова	
Гл. инж. пр.	Нарцисова	
Нач. отд.	Налтонов	

Главный корпус для станции очистки воды производительностью 12,5 тыс. м³/сутки. Общие данные (продолжение)

Стадия	Лист	Листов
Р	3	

ЦНИИЭП инженерного оборудования г. Москва

Альбом III

Типовой проект 901-3-

Спецификация систем отопления и вентиляции

Марка, поз.	Обозначение	Наименование	Кол.	Масса ед, кг	Примечание
8	Вентспилеский вент. завод	Клапан воздушный утепленный КВУ 1000х1600Э с электроприводом МЭО-7/100	1	98	шт.
9	1.494-14 в.2	Заслонка регулирующая Р 250х500 Р	1	8.7	шт.
10	1.494-25	Подставка под калорифер	4	2.1	шт.
11	5.904-4	Дверь герметическая Дус 0,5х1,25	2	33.6	шт.
12	Учреждение УС-319/56	Фильтр ячейковый ФЯУ	6	4.42	шт.
13	Горьковский мех. завод №1 треста „Сантехдеталь"	Жалюзийная решетка 150х490	12	1.0	шт.
	Горьковский мех. завод №1 треста „Сантехдеталь"	150х580	6	1.2	шт.
14	5.904-5	Гибкая вставка ВН-10	1	2.66	шт.
15	5.904-5	ВН-11	6	3.30	шт.
16	5.904-5	ВН-12	1	4.12	шт.
17	5.904-5	ВН-15	1	11.74	шт.
18	5.904-5	ВВ-17	1	2.82	шт.
19	5.904-5	ВВ-18	6	3.45	шт.
20	5.904-5	ВВ-19	1	5.13	шт.
21	5.904-5	ВВ-22	1	11.75	шт.
22	1.494-10	Решетки щелевые регулирующие Р 150	110	0.41	шт.
23	1.494-8	Решетки воздухоприточные РР 400х100	8	1.81	шт.
24	1.494-8	РР 400х200	13	3.02	шт.
25	Учреждение 93-308/89	Вентилятор осевой ОВ-300 №4 с электродвигателем 4АА56А4У №0,12кВт n = 1380 об/мин	2	14,4	шт.
26	1.494-32	Дефлектор Д.00.000.06	2	120.6	шт.
27	5.904-10	Узлы прохода вентшахт через покрытия промышленных зданий УП9-211	2	119.69	шт.
28	ОВНЗ	Асбестоцементные воздуховоды 200х200	130		м
29	ОВНЗ	225х225	13		м
30	ОВНЗ	250х250	36		м
31	ОВНЗ	280х280	8		м
32	ОВНЗ	315х315	17		м
33	ОВНЗ	355х355	29		м
34	ОВНЗ	560х560	3		м
35		Воздуховод из тонколистовой кровельной стали круглого сечения по ГОСТ 19903-74			
		δст=0,5мм Ф200	42		м
		δст=0,6мм Ф225	11		м
36		δст=0,6мм Ф250	18		м
37		δст=0,6мм Ф280	130		м
38		δст=0,6мм Ф355	13		м
39		δст=0,6мм Ф400	18		м
40		δст=0,7мм Ф560	3		м
41		δст=0,7мм Ф630	5		м
42		δст=0,7мм Ф800	8		м
43		Воздуховод из тонколистовой кровельной стали прямоугольного сечения по ГОСТ 19903-74			
44		δст=0,5мм 200х200	55		м
45		δст=0,5мм 200х250	4		м
46		δст=0,7мм 250х250	4		м
47		δст=0,7мм 200х300	20		м
48		δст=0,7мм 400х200	34		м
49		δст=0,7мм 500х250	43		м
50		Воздуховод из тонколистовой кровельной стали прямоугольного сечения по ГОСТ 19903-74 δст=0,7мм 600х400	12		м
51		Окраска воздуховодов масляной краской за 2 раза по ГОСТ 8292-75	130		кг
52	2.400-4 в.3	Изоляция металлических воздуховодов изделиями из штапельного стекловолокна δ=40мм	2,1		м³
53		Покрытие по изоляции рулонным стеклопластиком	70		м²
54	ОВН1	Рама под фильтр	1	18,9	шт.
55	ОВН-2;ОВН-1	Переход из листовой стали δ=1мм ГОСТ 19903-74 tн=-20°С	3	7.85	м²
		tн=-30°С	3	7.85	м²
		tн=-40°С	3.8	7.85	м²
56	ОВН-2;ОВН-1	Переход из листовой стали δ=1мм ГОСТ 19.903-74 tн=-20°С	4.2	7.85	м²
		tн=-30°С	4.2	7.85	м²
		tн=-40°С	5.2	7.85	м²
57	ОВН-2;ОВН-1	Переход из листовой стали δ=1мм ГОСТ 19903-74 tн=-20°С	1.2	7.85	м²
		tн=-30°С	1.2	7.85	м²
		tн=-40°С	1.2	7.85	м²
58	СТД 8281А ТУ36-461-76	Лючок для замера параметров воздуха разм 22х10	21		шт.

Привязан:

Инв. №

Инв. № подл. | Подпись и дата | Взам. инв. №

Гл. конструктор	Платонников	
Рук. гр.	Платонников	
Гл. инж.	Нарцисова	
Нач. отд.	Платонов	

ТП 901-3-187.83 ОВ

Главный корпус для станции очистки воды производительностью 12,5 тыс. м³/сут

Общие данные (продолжение)

Стадия	Лист	Листов
Р	4	

ЦНИИЭП инженерного оборудования г. Москва

Альбом II

Типовой проект 901-3-

спецификация систем отопления и вентиляции

Марка, поз.	Обозначение	Наименование	Кол.	Масса ед, кг.	Примечание
		Отопление			
1	Московский	Радиаторы „М-140АО" по ГОСТ 8690-75			
	завод им. Войкова	$t_н = -20°C$	208/594	8.23	экм/секц
		$t_н = -30°C$	244/659	8,23	экм/секц
		$t_н = -40°C$	264/755	8.23	экм/секц
2		Регистр из 9-и гладких труб Ф89×2.8 по			
		ГОСТ 10704-76	3.7/1		экм/шт.
3		Регистр из 3х гладких труб Ф 50×3.0 по			
		ГОСТ 3262-75 $t_н = -20°C$	1.46/1		экм/шт.
4		Регистр из 4х гладких труб Ф 50×3.0 по			
		ГОСТ 3262-75 $t_н = -30°C$	1.94/1		экм/шт.
5		Регистр из 4х гладких труб Ф89×2.8 по			
		ГОСТ 10704-76 $t_н = -40°C$	2.86/1		экм/шт.
6	п.о. „Запорожпром-	Вентиль запорный муфтовый 15кч18п Ф15	32	0.7	шт.
	арматура"	Ф20 $t_н = -20°C$	1.	0,9	шт.
	п.о. „Запорожпром-арматура"	Ф25 $t_н = -20°C$	2	1,4	шт.
	п.о. „Запорожпром-арматура"	Ф25 $t_н = -30°C; -40°C$	3	1,4	шт.
	п.о. „Запорожпром-арматура"	Ф32 $t_н = -20°C; -30°C$	4	2,1	шт.
	п.о. „Запорожпром-арматура"	Ф32 $t_н = -40°C$	2	2,1	шт.
	п.о. „Запорожпром арматура"	Ф40 $t_н = -40°C$	2	3,7	шт
7	Завод „Трубосталь"	Трубопровод из водогазопроводных труб			
	г. Ленинград	по ГОСТ 3262-75 δ=2,5мм Ф15 $t_н = -20°C$	358	1,16	м
8	Завод „Трубосталь" г. Ленинград	δ=2,5мм Ф15 $t_н = -30°C; -40°C$	346	1,16	м
9	Завод „Трубосталь" г. Ленинград	δ=2,5мм Ф20 $t_н = -20°C$	50	1,5	м
10	Завод „Трубосталь" г. Ленинград	δ=2,5мм Ф20 $t_н = -30°C; -40$	43	1,5	м
11	Завод „Трубосталь" г. Ленинград	δ=2,8мм Ф25 $t_н = -20°C$	230	2,12	м
12	Завод „Трубосталь" г. Ленинград	δ=2,8мм Ф25 $t_н = -30°C$	157	2,12	м
13	Завод „Трубосталь" г. Ленинград	δ=2,8мм Ф25 $t_н = -40°C$	113	2,12	м
14	Завод „Трубосталь" г. Ленинград	δ=2,8мм Ф32 $t_н = -20°C$	114	2,73	м
15	Завод „Трубосталь" г. Ленинград	δ=2,8мм Ф32 $t_н = -30°C$	100	2,73	м
16	Завод „Трубосталь" г. Ленинград	δ=2,8мм Ф32 $t_н = -40°C$	193	2,73	м
17	Завод „Трубосталь" г. Ленинград	δ=3мм Ф40 $t_н = -20°C$	6	3,33	м
18	Завод „Трубосталь" г. Ленинград	δ=3мм Ф40 $t_н = -40°C$	10	3,33	м
19	Завод „Трубосталь" г. Ленинград	δ=3мм Ф50 $t_н = -30°C$	6	4,22	м
20	Завод „Трубосталь" г. Ленинград	δ=3мм Ф50 $t_н = -40°C$	6	4,22	м
21	п.о. „Запорожпром арматура"	Воздушный кран 15кч18п Ф15	4	0,7	шт.
22		Спускной кран			
		Ф20 11ч 6бк	1	1,1	шт.
23	Завод № 8 треста	Воздухосборник			
	„Волгосантехмонтаж"	горизонтальный			
		Ду 159×4,5 $P_{н}$=355 мм по ГОСТ 8732-78	2	7.9	шт.
24		Окраска трубопроводов			
		и радиаторов масляной			
		краской за 2 раза			

Марка, поз.	Обозначение	Наименование	Кол.	Масса ед, кг.	Примечание
		по ГОСТ 8292-75			
		$t_н = -20°C$	7.1		кг
25		$t_н = -30°C$			кг
26		$t_н = -40°C$			кг
27	2.400-4 В1	Изоляция трубопроводов изделиями из стеклоштапельного волокна δ=40мм			
		$t_н = -20°C; -30°C$	0,093		$м^3$
28		$t_н = -40°C$	0,096		$м^3$
29	НОТУ-6-11-135-69	Покрытие по изоляции рулонным стеклопластиком			
		$t_н = -20°C; -30°C$	3,0		$м^2$
30		$t_н = -40°C$	3,5		$м^2$
	Узел ввода и теплоснабжение калориферов				
1		Гребенка из электросварных труб ГОСТ 10704-76 $e = 2$ м			
		$t_н = -20°C$ Ф76×2,8	2		шт.
2		$t_н = -30°C$ Ф76×2,8	2		шт.
3		$t_н = -40°C$ Ф89×2,8	2		шт.
4	4.903-10 в 8	Грязевик 16-80Т34.04	2	32.2	шт.
5	Георгиевский арматурный	Задвижка стальная			
	з-д им. В.И. Ленина	30с76нж Ф80	2	61,7	шт.
6	п.о. „Тулаэлектроприбор"	Задвижка 30ч 6бр			
		$t_н = -30°C$ Ф50	2	17,8	шт.
7	п.о. „Тулаэлектроприбор"	Задвижка 30ч 6бр			
		$t_н = -40°C$ Ф50	8	17,8	шт.
8	п.о. „Запорожпромарматура"	Вентиль запорный 15кч19п $t_н = -20°C$ Ф40	6	5,6	шт.
9	п.о. „Запорожпромарматура"	15кч18п $t_н = -20°C$ Ф32	4	2,1	шт.
10	п.о. „Запорожпромарматура"	15кч18п $t_н = -20°C$ Ф25	5	1,4	шт.
11	п.о. „Запорожпромарматура"	15кч19п $t_н = -30°C$ Ф40	4	5,5	шт.
12	п.о. „Запорожпромарматура"	15кч18п $t_н = -30°C$ Ф25	5	1,4	шт.
13	п.о. „Запорожпромарматура"	15кч18п $t_н = -30°C$ Ф40 15кч18п $t_н = -40°C$ Ф25	4 5	3,7 1,4	шт.
14	п.о. „Запорожпромарматура"	15кч18п Ф15	5	0,7	шт.
15	п.о. „Термоприбор"	Термометр			
	г. Клин	П-5-240-66	2		шт.
16	п.о. „Термоприбор	Термометр			
	г. Клин	У5-180-66	2.		шт.
17	Томский мано	Манометр			
	метрический	ОБМ-1-160-16			
	завод	ГОСТ 8625-77	2		шт
18	Киевский пром-	Штуцер с 3х ходо-			
	арматурный завод	вым краном под			
		манометр 14М1-76	8		шт.

Марка, поз	Обозначение	Наименование	Кол.	Масса ед, кг.	Примечание
19	п.о. „Термоприбор" г. Клин	Оправа для термометра П-200-100 ГОСТ 3029-75	2		шт.
20	п.о. „Термоприбор" г. Клин	Оправа для термометра У-200-100 ГОСТ 3029-75	2		шт.
21	Завод „Трубосталь"	Трубопровод из водогазопроводных труб			
	г. Ленинград	ГОСТ 3262-75			
		$t_н = -20°C; -30°C$ Ф40	18	3,33	м
22	Завод „Трубосталь" г. Ленинград	$t_н = -20°C$ Ф32	18	2,73	м
23	Завод „Трубосталь" г. Ленинград	$t_н = -30°C$ Ф50	18	4,22	м
24	Завод „Трубосталь" г. Ленинград	$t_н = -40°C$ Ф50	36	4,22	м
25	Завод „Трубосталь" г. Ленинград	$t_н = -20°C; -30°C; -40°C$ Ф25	23	2,12	м
26		Окраска трубопроводов			
		масляной краской за			
		2 раза ГОСТ 8292-75			
		$t_н = -20°C$	2,3		кг
27		$t_н = -30°C$	2,6		кг
28		$t_н = -40°C$	2,8		кг
29	2.400-4 В1	Изоляция трубопроводов			
		изделиями из стекло-			
		штапельного волокна δ=40мм			
		$t_н = -20°C$	0,6		$м^3$
30		$t_н = -30°C$	0,65		$м^3$
31		$t_н = -40°C$	0,7		$м^3$
32	НОТУ-6-11-135-69	Покрытие по изо-			
		ляции рулонным			
		стеклопластиком			
		$t_н = -20°C$	23,5		$м^2$
33		$t_н = -30°C$	[illegible]		$м^2$
34		$t_н = -40°C$	24,5		$м^2$
35	Арматурный завод	Клапан регули-			
	г. Гусь-Хрустальный	рующий с испол-			
		нительным механиз-			
		мом МЭО-4/100 Ф 25	2		шт.
		25ч. 931 НЖ			

Т.П. 901-3-137.83 ОВ

Привязан:

Инв. №

Главный корпус для станции очистки воды производительностью 15 тыс. м³/сут.

Стадия	Лист	Листов
Р	5	

Общие данные (окончание)

ЦНИИЭП инженерного оборудования г. Москва

Типовой проект 901-3- Альбом II

План на отм. -1.800, 0.000 и +1.100

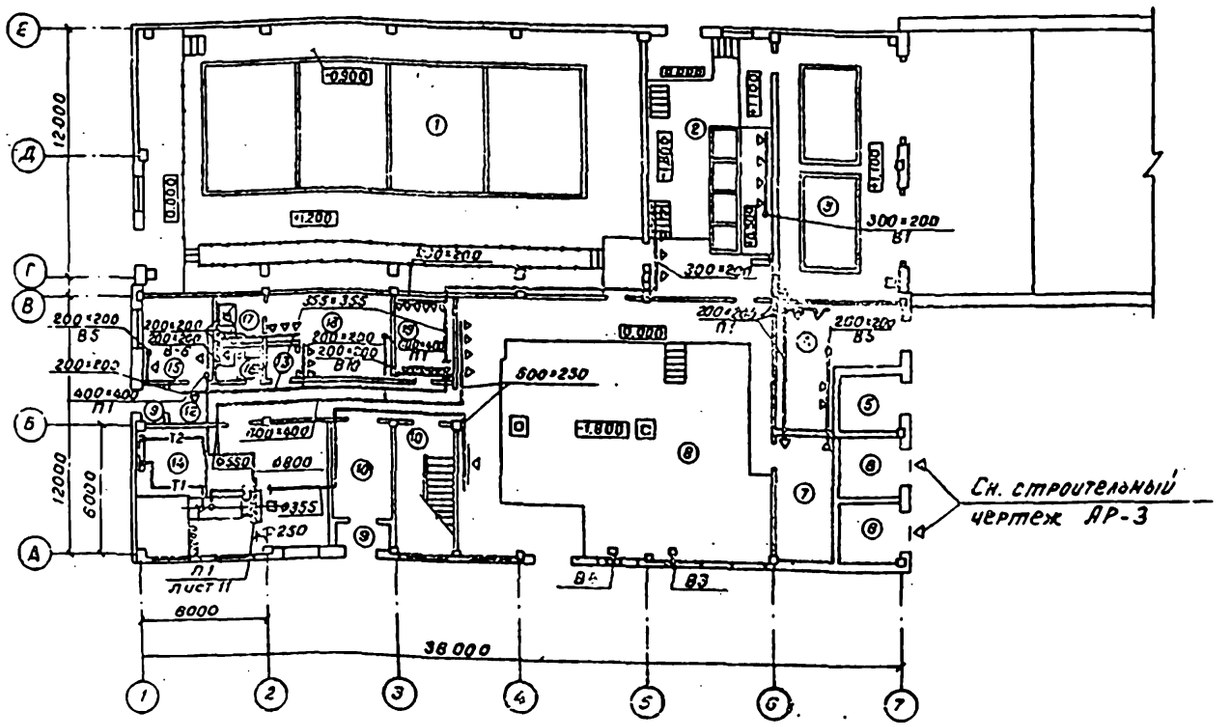

План на отм. +3,600 и +4,200

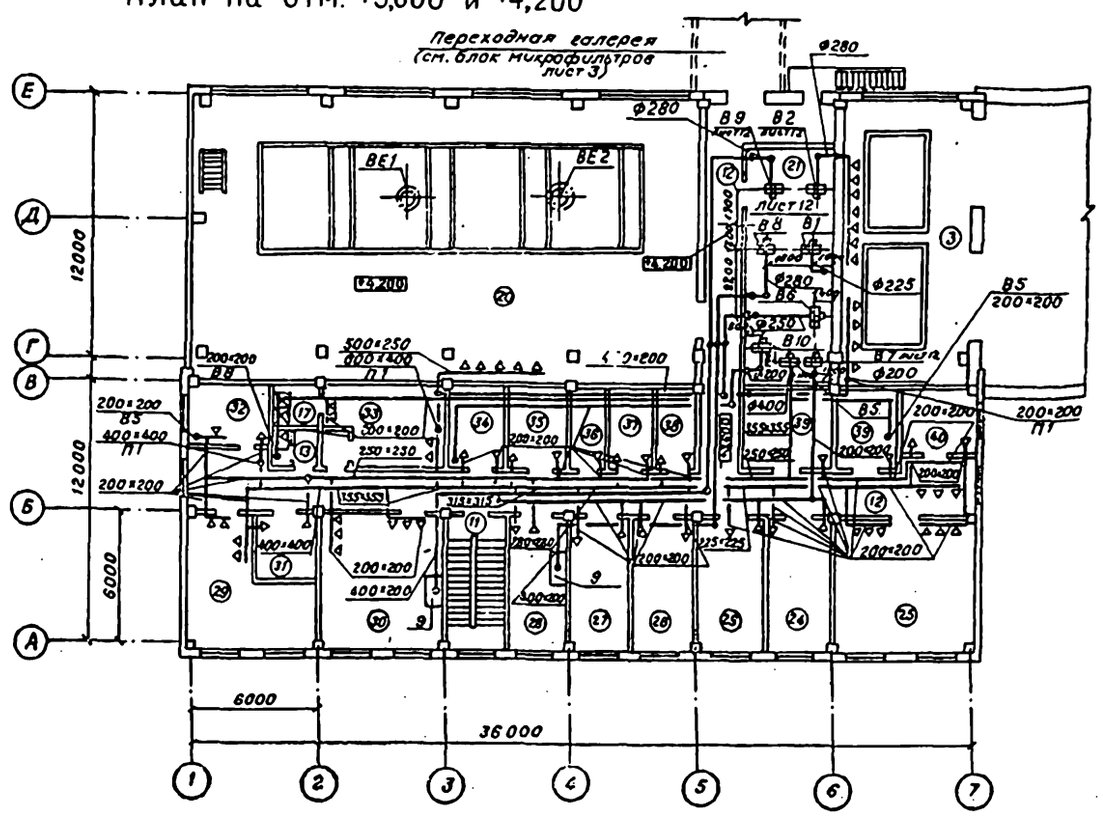

Экспликация помещений

Номер по плану	Наименование	Площадь м²	Категория производства по взрывной, взрыво-пожарной опасности
1	Галерея трубопроводов		Д
2	Дозаторная		Д
3	Помещение растворно-хранилищных баков коагулянта		Д
4	Склад ПАА		Д
5	РУ		Г
6	Камеры трансформаторов		В
7	Щитовая		Г
8	Насосная		Д
9	Тамбур		—
10	Вестибюль		—
11	Лестничная клетка		—
12	Коридор		—
13	Тамбур-шлюз		—
14	Приточная венткамера		Д
15	Мастерская		Д
16	Уборная		—

Номер по плану	Наименование	Площадь м²	Категория производства по взрывной, взрыво-пожарной опасности
17	Душевая		—
18	Мужской гардероб уличной, домашней и специальной одежды		—
19	Сушка одежды		—
20	Зал скорых фильтров		Д
21	Вытяжная венткамера		Д
22	Переходная галерея		—
23	МДП		Г
24	Комната зав.лабораторией		—
25	Комната дежурного персонала		—
26	Комната начальника станции		—
27	Гидробиологическая лаборатория		—
28	Контрольная лаборатория		—
29	Бактериологическая лаборатория		—
30	Химическая лаборатория		—
31	Весовая		—

Номер по плану	Наименование	Площадь м²	Категория производства по взрывной, взрыво-пожарной опасности
32	Средоворотная и моечная		—
33	Женский гардероб уличной, домашней и специальной одежды		—
34	Комната приема пищи		—
35	Автоклавная		—
36	Хозяйственная кладовая		—
37	Кладовая чистой спецодежды		—
38	Кладовая грязной спецодежды		—
39	Подсобное помещение		—
40	КИП		Д

Согласовано: Гл. арх. пр. Глесов; Гл. инж. пр. Шерстюков

Инв. № подл. | Подпись и дата | Взам. инв. №

Привязан

Инв. №

Н. контр.	Полтинникова	
Рук. гр.	Полтинникова	
ГИП	Нарциссова	
Нач. отд.	Платонов	

ТП 901-3-187.83 ОВ

Главный корпус для станции очистки воды производительностью 12,5 тыс. м³/сут.

Стадия: Р; Лист: 6; Листов:

Планы на отм. -1.800, 0.000, +1.100, 3.600 и 4.200. Вентиляция

ЦНИИЭП инженерного оборудования г. Москва

Альбом II

Типовой проект 901-3-

План на отм. -1.800, 0.000 и 1.100

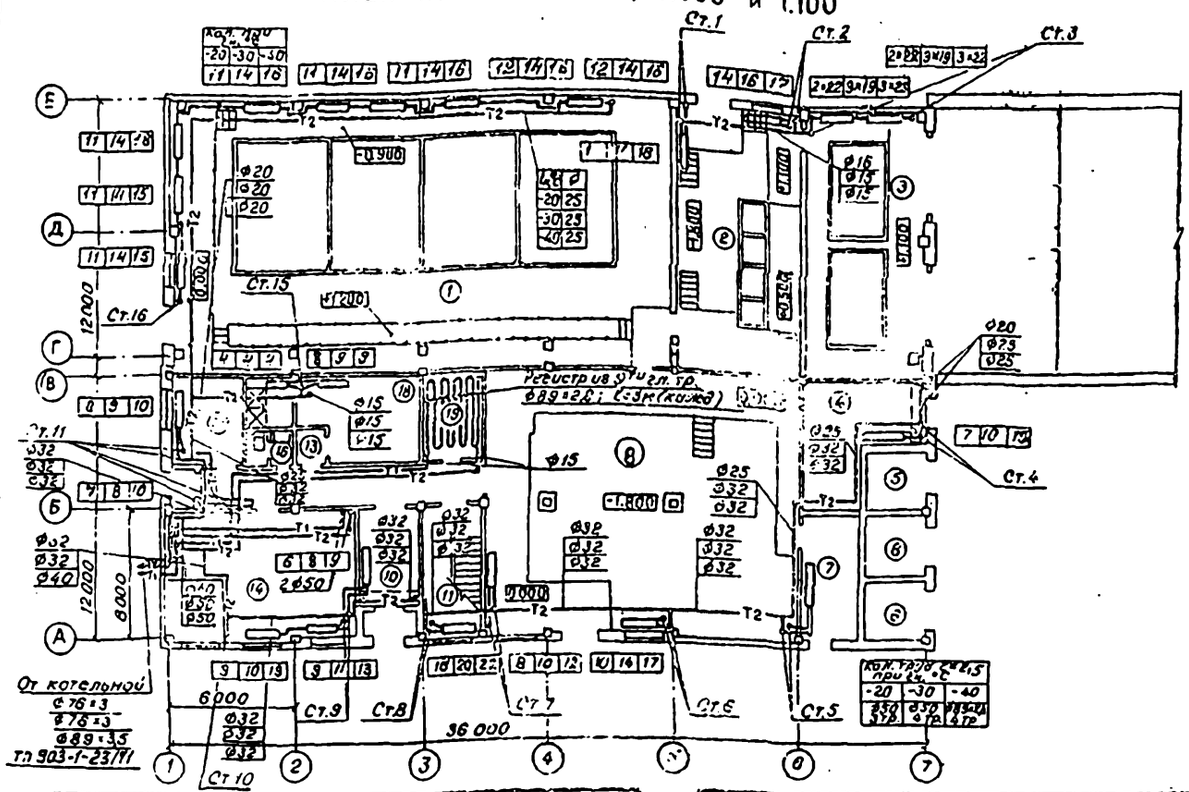

План на отм. +3.600 и 4.200

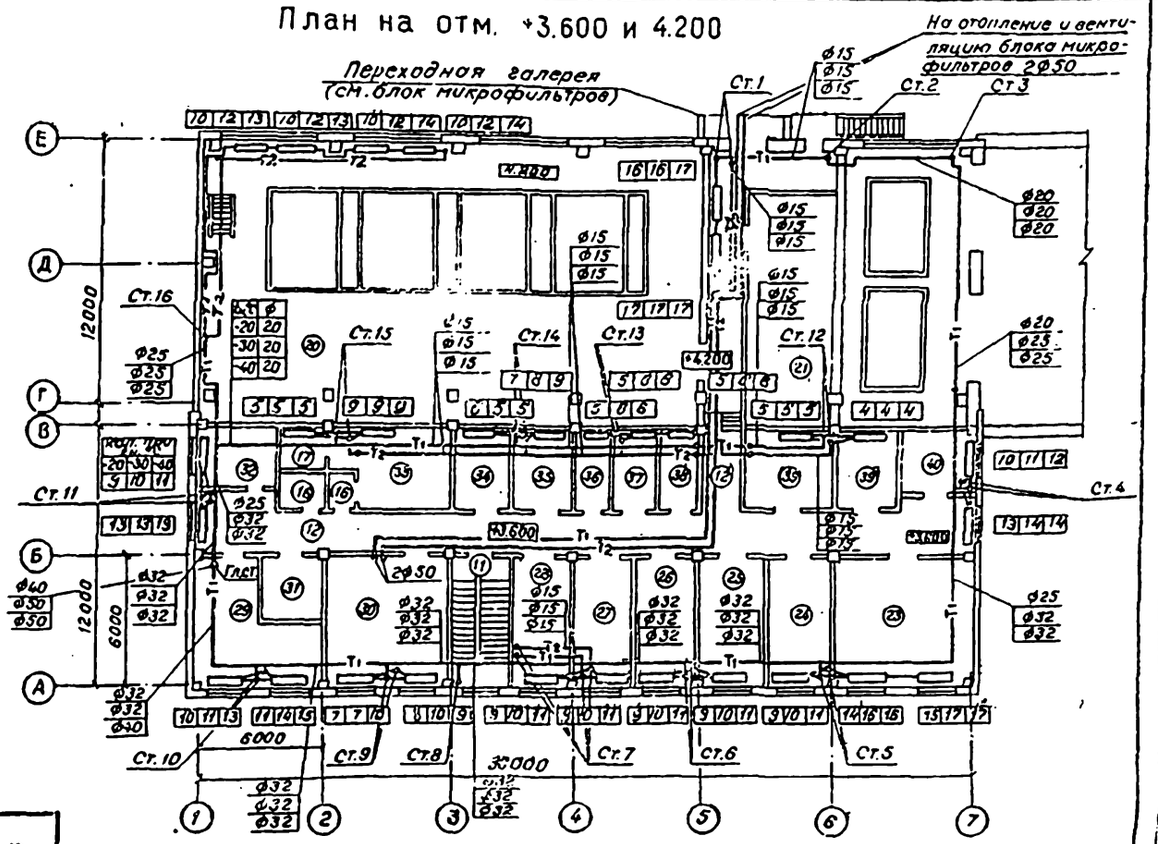

План на отм. -1.800

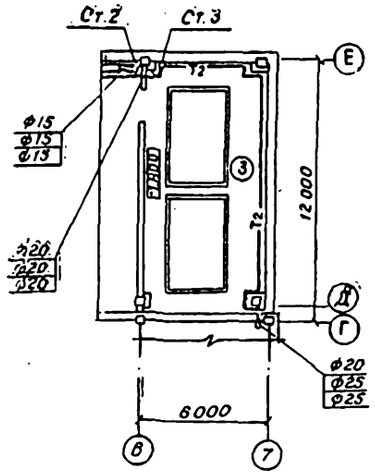

Номер по плану	Наименование	Площадь м²	Категория производства по взрывной, взрывопожарной опасности
1	Галерея трубопроводов		Д
2	Дозаторная		Д
3	Помещение растворно-хранилищных баков коагулянта		Д
4	Склад ПАА		Д
5	РУ		Г
6	Камеры трансформаторов		В
7	Щитовая		Г
8	Насосная		Д
9	Тамбур		—
10	Вестибюль		—
11	Лестничная клетка		—
12	Коридор		—
13	Тамбур-шлюз		—
14	Приточная венткамера		Д
15	Мастерская		Д
16	Уборная		—
17	Душевая		—
18	Мужской гардероб уличной, домашней и спец. одежды		—
19	Сушка одежды		—
20	Зал скорых фильтров		Д

Номер по плану	Наименование	Площадь	Категория производства по взрывной, взрывопожарной опасности
21	Вытяжная венткамера		Д
22	Переходная галерея		—
23	МДП		Г
24	Комната зав. лабораторией		—
25	Комната дежурного персонала		—
26	Комната начальника станции		—
27	Гидробиологическая лаборатория		—
28	Контрольная лаборатория		—
29	Бактериологическая лаборатория		—
30	Химическая лаборатория		—
31	Весовая		—
32	Средоварочная и моечная		—
33	Женский гардероб уличной, домашней и спец. одежды		—
34	Комната приема пищи		—
35	Автоклавная		—
36	Хозяйственная кладовая		—
37	Кладовая чистой спецодежды		—
38	Кладовая грязной спецодежды		—
39	Подсобное помещение		—
40	КИП		Д

СОГЛАСОВАНО

Гл. арх. пр. Глебов

Гл. инж. пр. Шерстяк

Инв. № подл. | Подпись и дата | Взам. инв. №

ПРИВЯЗАН

ИНВ. №

Н. контр.	Полтинникова	
Ст. инж.	Орешкина	
Рук. гр.	Полтинникова	
ГИП	Нарциссова	
Нач. отд.	Платонов	

ТП 901-3-187.83 ОВ

Главный корпус для станции очистки воды производительностью 12,5 тыс. м³/сутки

Планы на отм. 0,000; -1,800; +1,100; 3,600 и 4,200. Отопление

Стадия	Лист	Листов
Р	7	

ЦНИИЭП инженерного оборудования г. Москва

Типовой проект 901-3-

Альбом II

Система отопления.

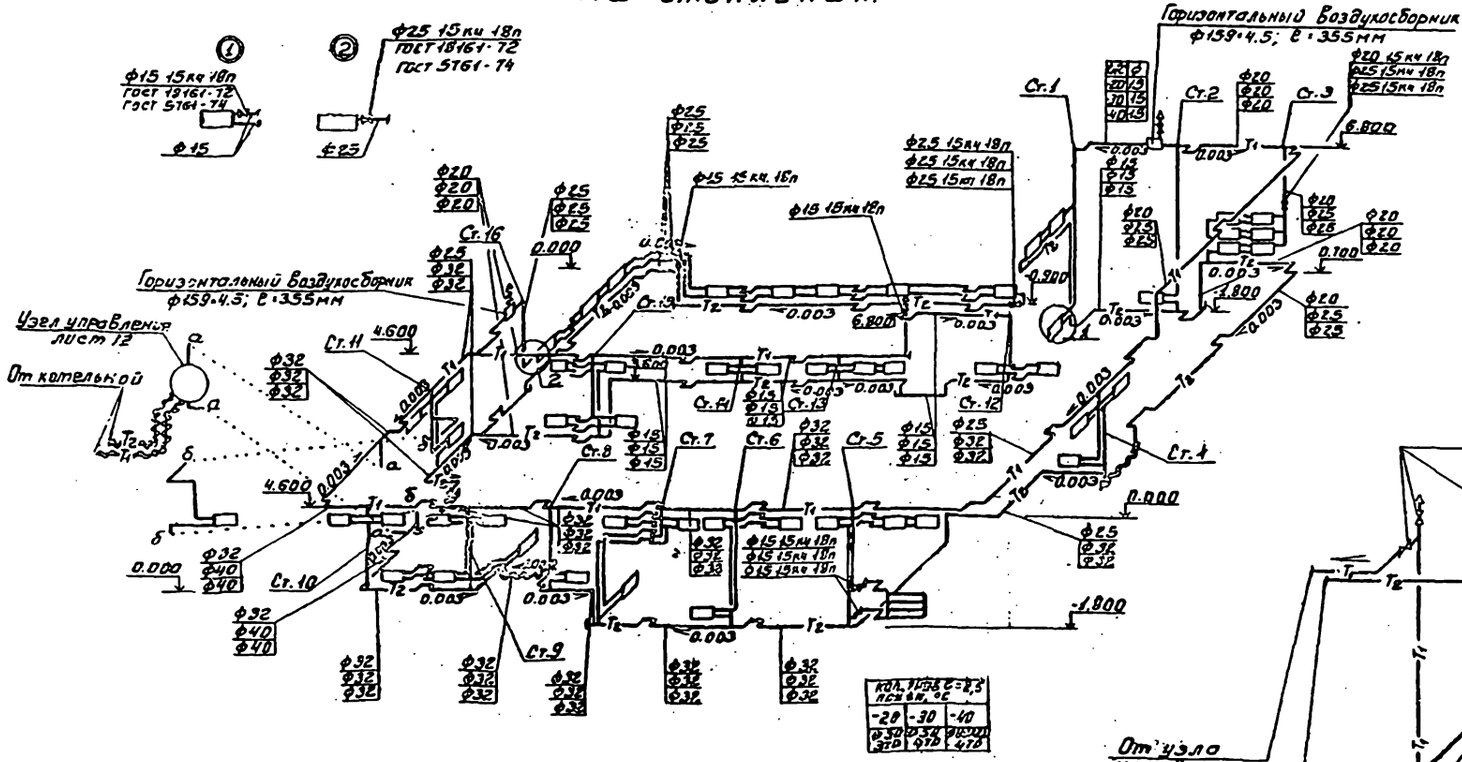

Схема регистра для сушки одежды.

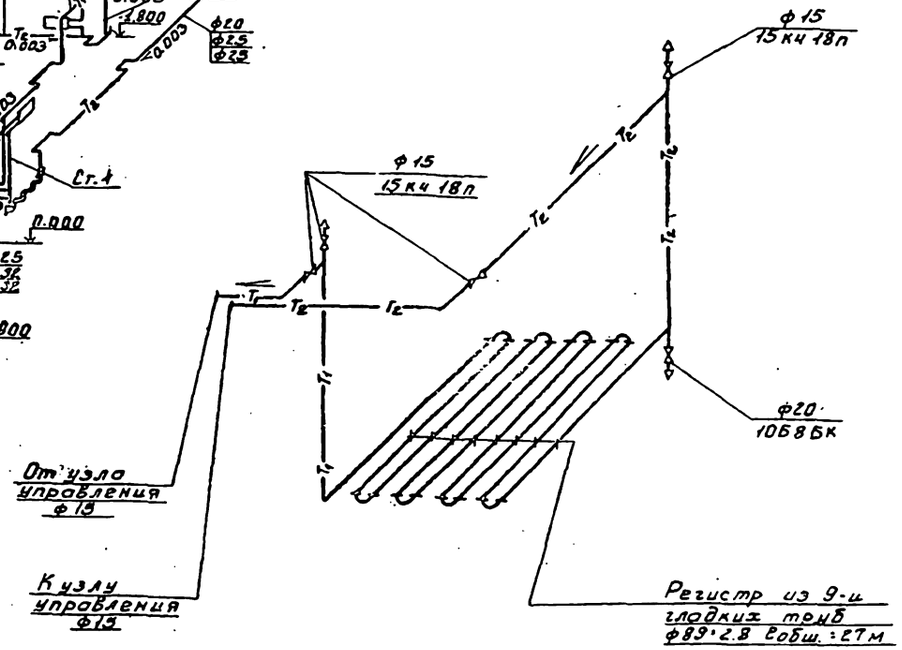

Выкопировка из плана сушки одежды на отм. 0.000 М1:50.

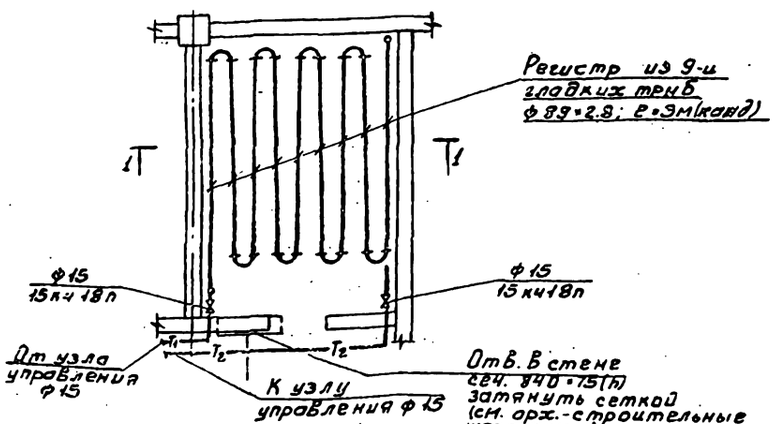

1-1

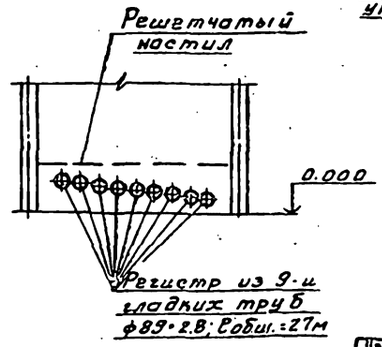

1. Неуказанные на схеме диаметры стояков принять 15 мм.
2. Неуказанные схемы узлов принять по схеме узла № 1.

Привязан:	Н. контр.	Полтавщиков		ТП 901-3-187.83		ОВ
	Ст. инж.	Орешкина		Главный корпус для станции очистки воды производительностью 12,5 тыс. м³/сутки	Стадия	Лист	Листов
	Рук. гр.	Полтавщиков		Схема системы отопления. План, разрез 1-1, схема регистра, помещения сушки одежды.	Р-П	8	
Инв. №	Наряд. пр.	Нарциссова			ЦНИИЭП инженерного оборудования г. Москва		
	Нач. отд.	Платонов					

19244-02

Копировал: Боброва

В5

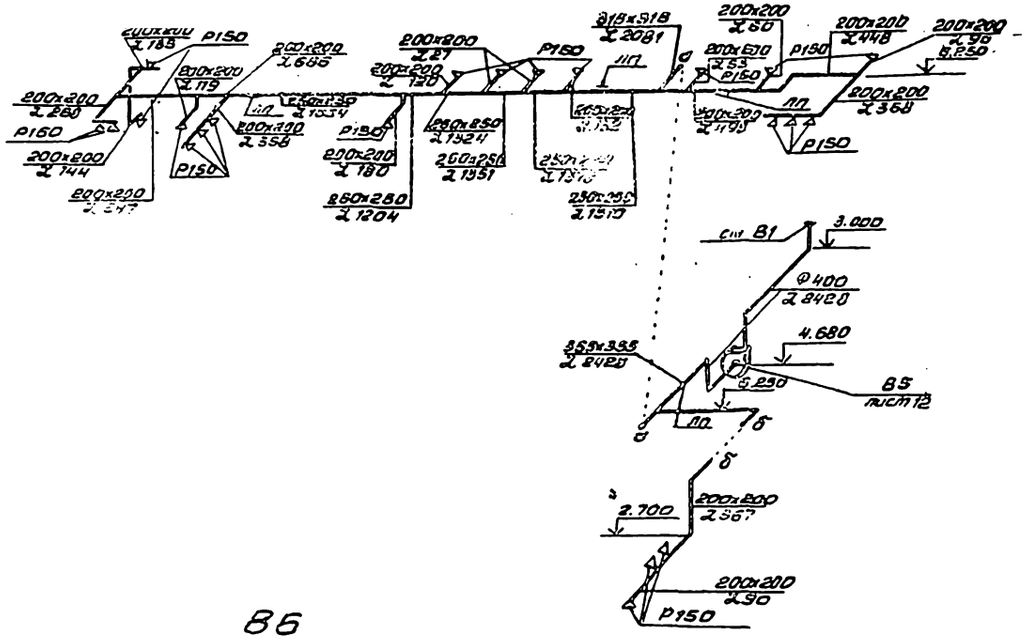

В6

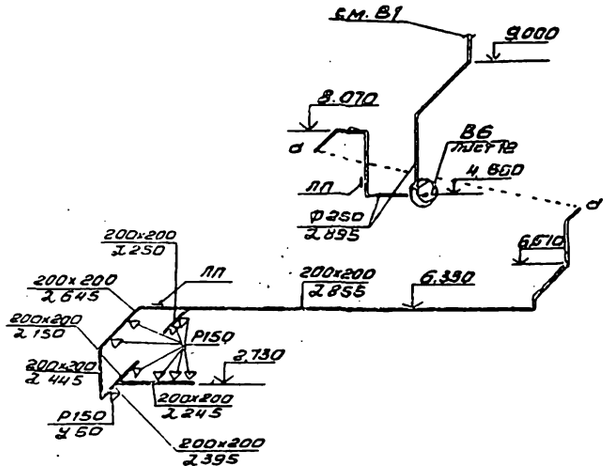

В2

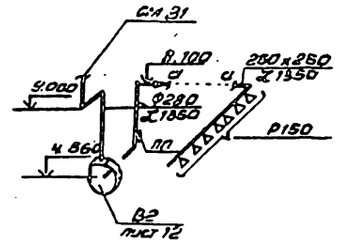

В3; 4



В1

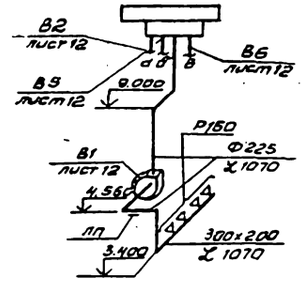

ВЕ 1; 2

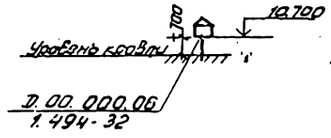

Привязан				ТП 901-3-187.85			08
Инв. №				Главный корпус для станции очистки воды производительностью 12,5 тыс. м³/сутки		Стадия	Лист	Листов
						Р	9	
				Схемы систем вентиляции В1÷В6; ВЕ1 и ВЕ2		ЦНИИЭП инженерного оборудования г. Москва		

Альбом II

Типовой проект

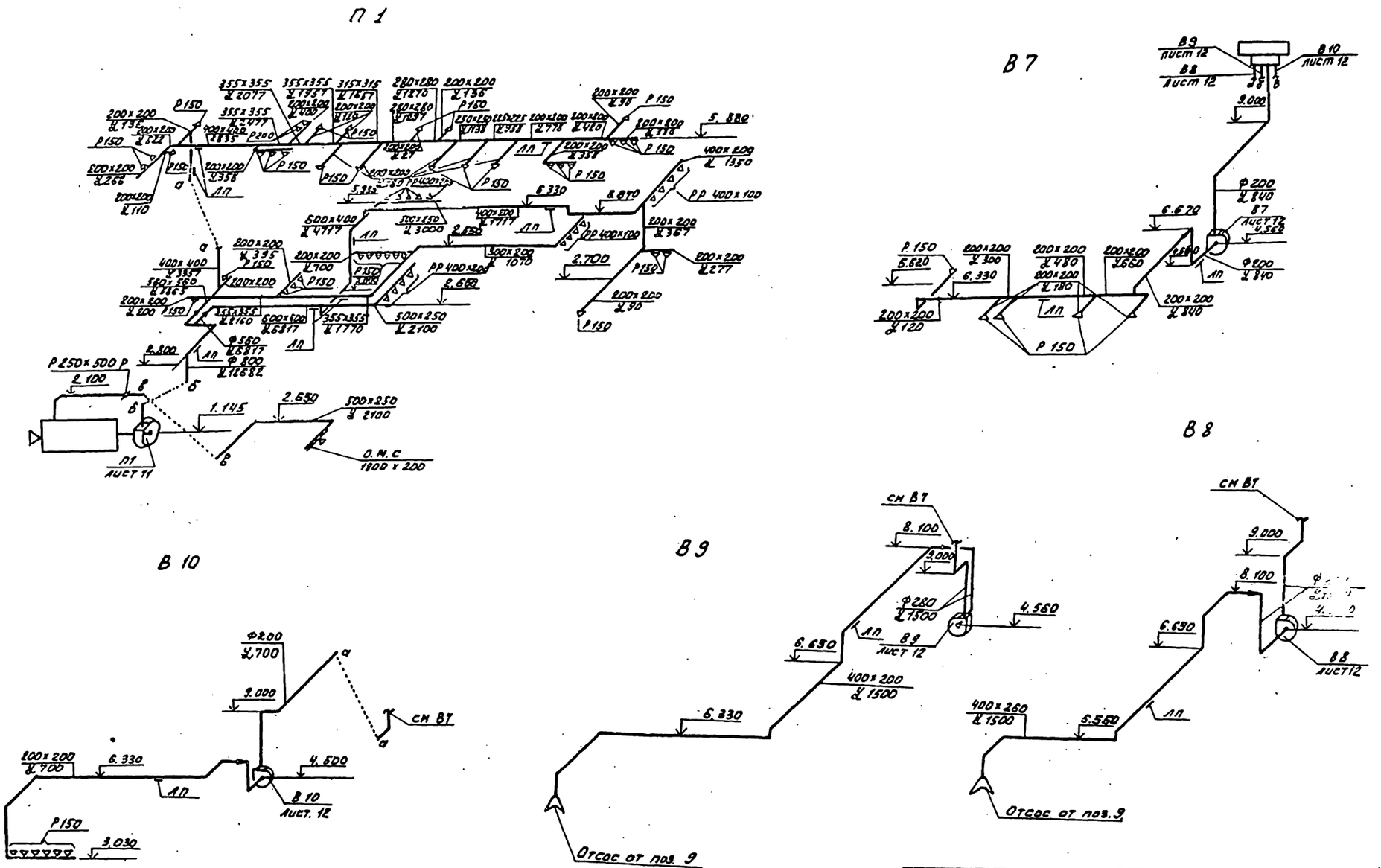

				ТП 901-3-187.83			ОВ
Привязан:				Главный корпус для станции очистки воды производительностью 12,5 тыс. м³/сутки	Стадия	Лист	Листов
		Н. контр.	Полтинникова		Р	10	
		Рук. гр.	Полтинникова	Схемы систем вентиляции П1; В7 - В10	ЦНИИЭП инженерного оборудования г. Москва		
		Гл. инж. пр.	Нарциссова				
Инв. №		Нач. отд.	Платонов				

Типовой проект 901-3- Альбом II

Разрез 1-1

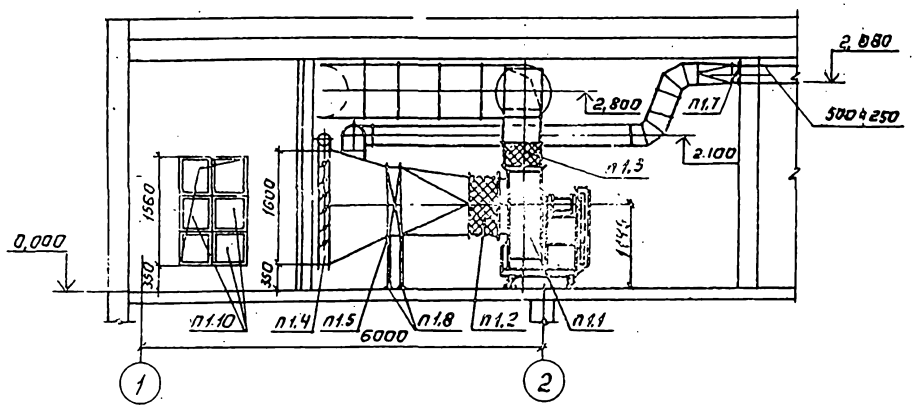

План.

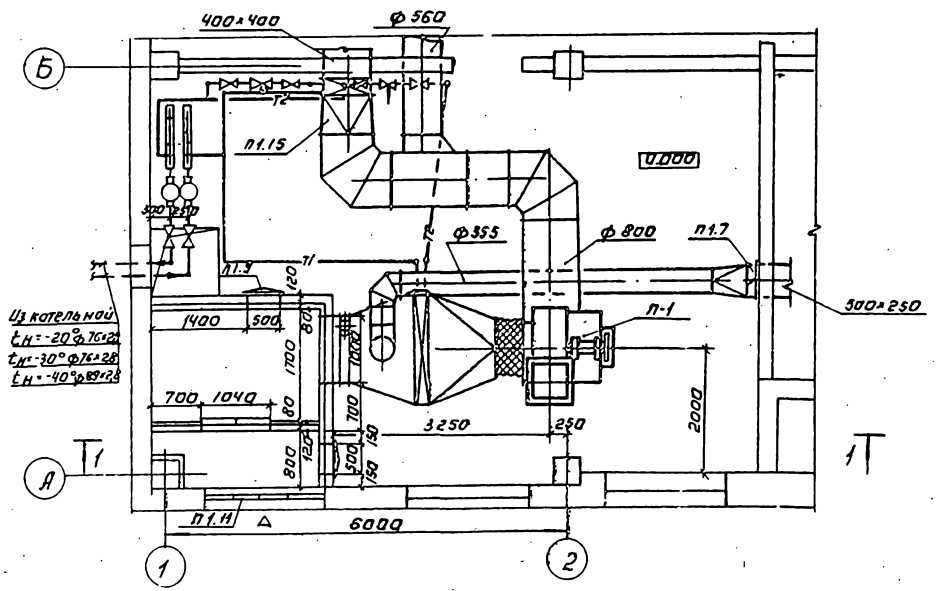

Спецификация отопительно-вентиляционных установок.

Марка поз.	Обозначение	Наименование	Кол	Масса ед кг	Примеч.
		П1			
П1.1	Учреждение	Вентагрегат АВ-2	1	550	
	4К-400/5	Цпс вентил. Ц4-70 №8 исп.6 ЛО°			
	г. Донской	Эл. двигат. УЛ 112 М6 N=4 кВт. n=950об/мин.			
	Тульской обл.	на виброосновании			
П1.2	5.904-5	Гибкая вставка ВВ 22	1	11,75	
П1.3	5.904-5	Гибкая вставка ВН 15	1	11,74	
П1.4	Вентспикский	Клапан воздушный			
	Вентил. з-д	утепленный КВУ 1000×1020	1	98,1	
П1.5	Учреждение	Калорифер:			
	ЯЛ-61/4	$t_н$=-20° КВС 10-П	1	102,2	
	пос. Середка	$t_н$=-30° КВБ 10-П	1	133,7	
	Псковской обл.	$t_н$=-40° КВС 11-П	1	262,6	
П1.6	——"——	Калорифер:			
		$t_н$=-20°; -30°; -40° КВС7-П	1	65,6	
П1,7	5.904-13 В, 1-1	Заслонка регулирующая Р 250×500 Э	1	15,2	
П1.8	1.494-25	Подставка под калорифер	4	2,1	
П1.9	5.904-4	Дверь герметическая утепленная Дус 0,5×1,25	2	33,6	
П1.10	Учреждение Ус-31/58 Сумская обл.	Фильтр ячейковый ФЯУ	6	4,42	
П1.11	Горьковский з-д №1	Жалюз. реш. 150×490	12	1,0	
		150×580	6	1,-	

				ТП 901-3-18.83		ОВ	
Привязан:		Гл. констр.	Полтинников		Главный корпус для станции очистки воды производительностью 12,5 тыс. м³/сутки	Стадия	Лист	Листов
		Нач. ПЭО	Швец			Р	11	
		Ст. инж.	Киселева					
		Вед. инж.	Крутикова		Установка системы П1	ЦНИИЭП инженерного оборудования г. Москва		
Инв. №		Гл. спец.	Нарцисова					
		Нач. отд.	Плотников					

Копировал: Логинова

Инв. № подл. | Подпись и дата | Взам. инв. № | Инв. № дубл. | Подпись и дата | Инв. № подл.

Согласовано
Гл. арх. пр. Аксенова
Нач. отд. Шереметьева

Альбом II

Типовой проект 901-3-

Разрез 1-1

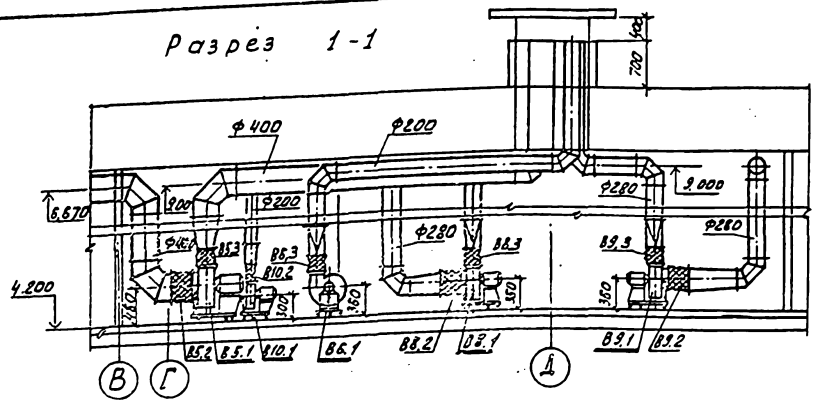

План

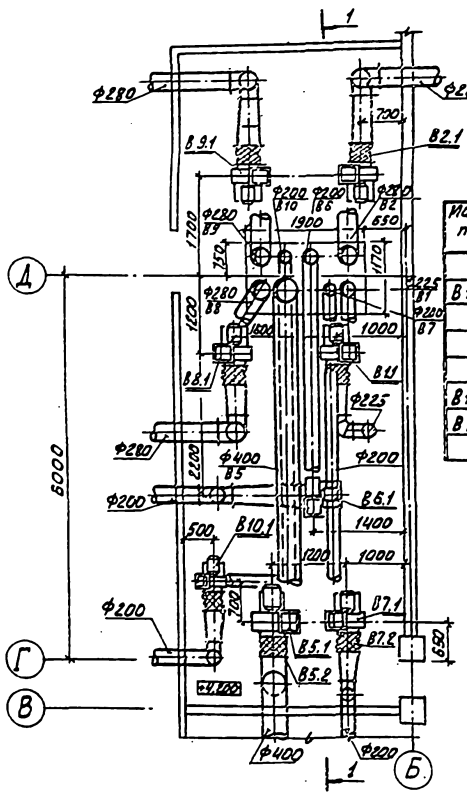

Спецификация отопительно-вентиляционных установок

Марка поз.	Обозначение	Наименование	Кол.	Масса ед. в кг.	Примеч.
		В10			
В10.1	Учреждение УЮ-400/4 г. Плавск Тульской обл.	Вентагрегат А25 10Г-1 в вентилят. центробежн. а. ЦЧ-70 №2,5 исп. 1 Пр.0° б. эл. двигат. ЧАА 56 А4У3 n=1400 об/мин. 0,12 кВт на виброосновании	1	28	
В10.2	5.904-5	Гибкая вставка ВВ17	1	2,82	
В10.3	5.904-5	Гибкая вставка ВН10	1	2,66	
		В1			
В1.1	Учреждение УЮ-400/4 г. Плавск Тульской обл.	Вентагрегат А3.2035-1 в вентилятор центробежн. а. ЦЧ-70 №3,2 исп. 1 Л0° б. эл. двигатель ЧАА63А4У3 N=0,25 кВт. n=1400 об/мин на виброосновании	1	42	
В1.2	5.904-5	Гибкая вставка ВВ18	1	3,45	
В1.3	5.904-5	Гибкая вставка ВН11	1	3,30	
		В2; В6			
В2; В6.1	Учреждение УЮ-400/4 г. Плавск Тульской обл.	Вентагрегат А3.2 100-1 в вентилятор центробежн. а. ЦЧ-70 №3,2 исп. 1 Л0° б. эл. двигатель ЧАА63А4У3 N=0,25 кВт. n=1400 на виброосновании	2	42	В2-Л0° В6-Л0°
В2; В6.2	5.904-5	Гибкая вставка ВВ18	1	3,45	
В2; В6.3	5.904-5	Гибкая вставка ВН11	1	3,30	
		В5			
В5.1	Учреждение УЮ-400/4 г. Плавск Тульской обл.	Вентагрегат А4100-2 в вентил. центробежн. а. ЦЧ-70 №4 исп. 1 Л0° б. эл. двигатель ЧАА71В4У3 N=0,75 кВт. n=1370 об/мин на виброосновании	1	89	
В5.2	5.904-5	Гибкая вставка ВВ19	1	5,13	
В5.3	5.904-5	Гибкая вставка ВН12	1	4,12	
		В7; В8; В9			
1	Учреждение УЮ-400/4 г. Плавск Тульской обл.	Вентагрегат А3.2105-1 в центробеж. вентилят. а. ЦЧ-70 №3,2 исп. 1 Пр.0° б. эл. двигатель ЧАА63В4У3 N=0,37 кВт. n=1400 об/мин на виброосновании	3	72	
2	5.904-5	Гибкая вставка ВВ18	3	3,45	
3	5.904-5	Гибкая вставка ВН11	3	3,30	

Привязан:

Инв. №

Гл. констр.	Полтинников	
Гл. инж. проекта	Швец	
Нач. сект.	Кротикова	
Гл. инж.	Нарциссова	
Нач. отд.	Платонов	

ТП 901-3-187.83 ОВ

Главный корпус для станции очистки воды производительностью 12,5 тыс. м³/сутки

Установки систем В1; В2; В5; В6; В7; В8; В9; В10.

Стадия	Лист	Листов
Р	12	

ЦНИИЭП инженерного оборудования г. Москва

Инв. № подл. | Подпись и дата | Взам. инв. №

Согласовано: ГАСПР. ПР. АПТ | ГИПОВ | ОТДЕЛ ЭМ | ПЕРЕПЕЧАТКА

Типовой проект 901-3 Альбом II

Система теплоснабжения установки П1

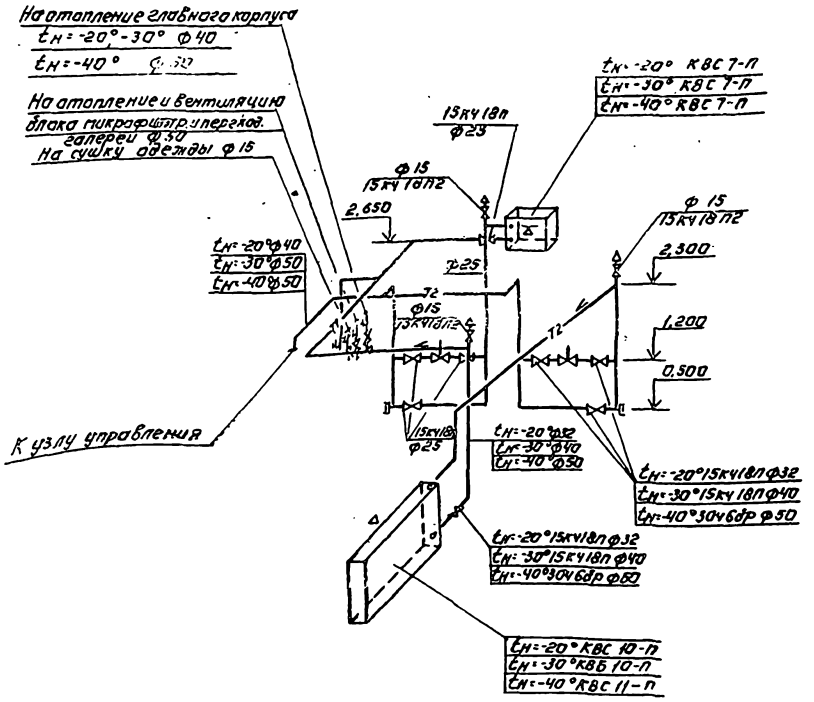

Узел управления

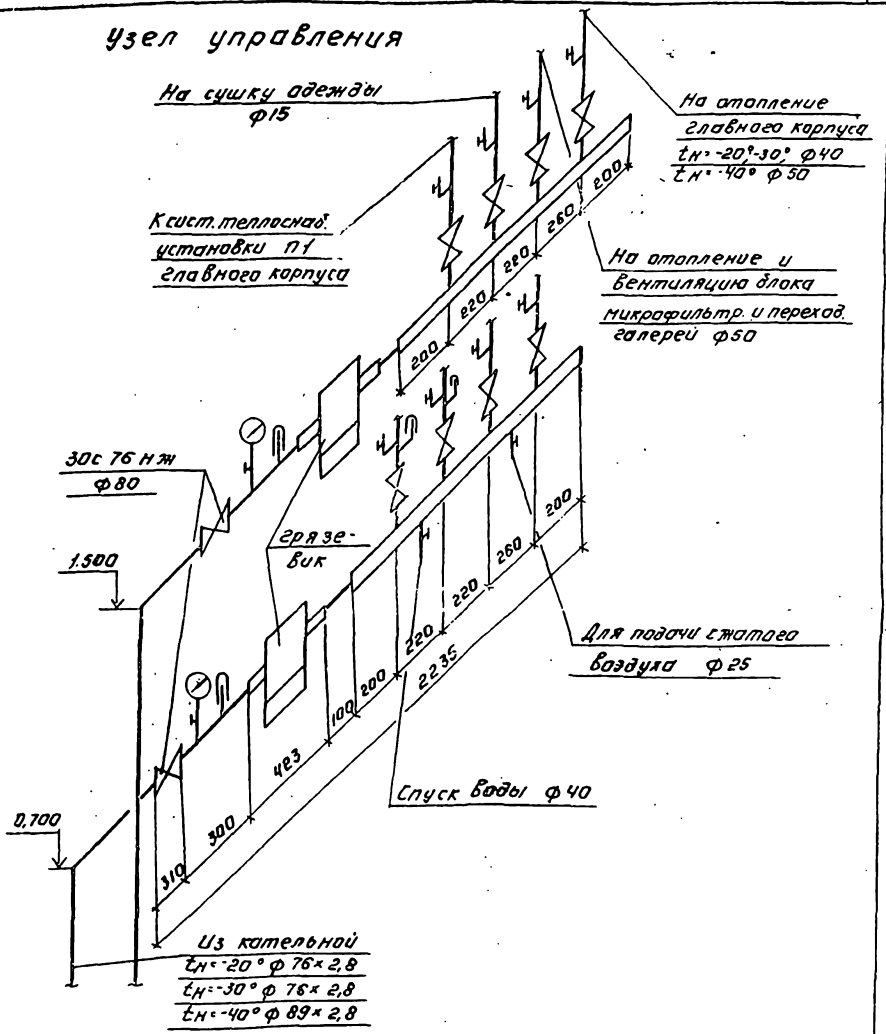

				ТП 901-3-187.83			ОВ
Привязан:	Н. контр.	Полуянников		Главный корпус для станции очистки воды производительностью 12,5 тыс. м³/сутки	Стадия	Лист	Листов
	Инж.	Швец			Р	13	
	Ст. инж.	Киселева					
	Вед. инж.	Крутикова		Схема системы теплоснабжения установки П1.	ЦНИИЭП инженерного оборудования г. Москва		
Инв. №	Гип	Нарциссова					
	Нач. отд.	Платонов					

Копировал: Логинова

Формат:

Согласовано

Инв. № подл. | Подпись и дата | Взам. инв. №

Типовой проект
901-3-187.83

Главный корпус для станции очистки воды производительностью 12,5 тыс. м³/сутки

Альбом II

Чертежи общих видов нетиповых конструкций

Привязан

Инв. №

Содержание

Обозначение	Наименование	Примечание
ТП 901-3 ОВН1	Рама для крепления фильтра	
ТП 901-3 ОВН2	Переходы	
ТП 901-3 ОВН3	Ведомость ссылочных и прилагаемых документов	

Привязан

Инв. №

Н. контр.	Полтинникова	
Нач. отд.	Платонов	
Гл. спец.	Нарциссова	
Проверил	Полтинникова	
Разработ.	Крутикова	
Чертил	Швец	

ТП 901-3-187.83 ОВН

Содержание

Стадия | Лист | Листов

ЦНИИЭП инженерного оборудования г. Москва

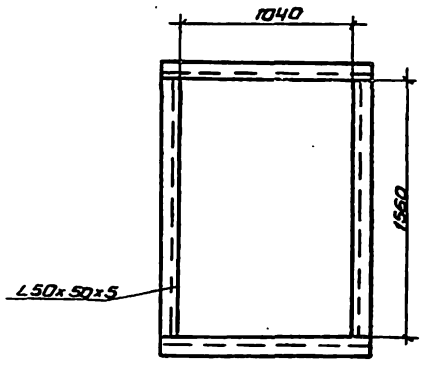

Привязан

Инв. №

Н. контр.	Полтинникова	
Нач. отд.	Платонов	
Гл. спец.	Нарциссова	
Проверил	Полтинникова	
Разработ.	Крутикова	
Чертил	Швец	

ТП 901-3-187.83 ОВН1

Рама для крепления фильтра

Стадия | Лист | Листов

ЦНИИЭП инженерного оборудования г. Москва

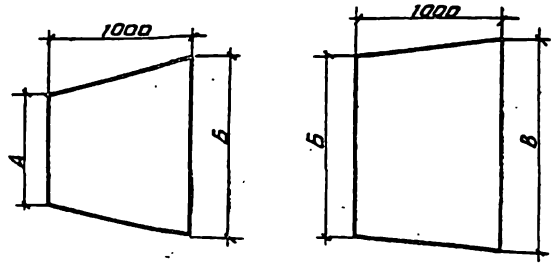

П1	А	Б	В
tн=-20°	Ф800	1155×503	1000×1600
tн=-30°	Ф800	1155×503	1000×1600
tн=-40°	Ф800	1635×1003	1000×1600

Изготовить из листовой стали δ=1мм ГОСТ 19903-74

Привязан

Инв. №

Н. контр.	Полтинникова	
Нач. отд.	Платонов	
Гл. спец.	Нарциссова	
Проверил	Полтинникова	
Разраб.	Крутикова	
Чертил	Швец	

ТП 901-3-187.83 ОВН2

Переходы

Стадия | Лист | Листов

ЦНИИЭП инженерного оборудования г. Москва

Копировал Антипова 19244-02 Формат

Инв.№ подл.	Подпись и дата	Взам. инв.№

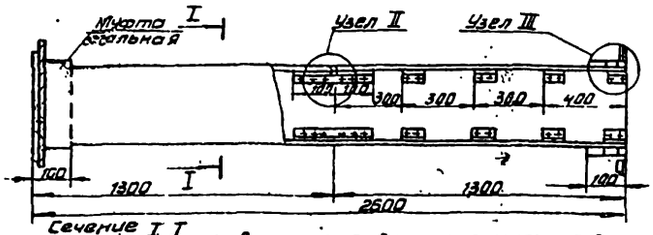

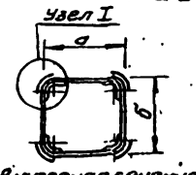

Внутренее сечение воздухопроводов

а	б
200	200
225	225
250	250
280	280
315	315
355	356
560	560

1. В чертеже дана максимальная длина звена, которая при необходимости может быть уменьшена.
2. Муфта перед её установкой внутри и торец воздуховода снаружи оклеиваются тканью на водонепроницаемом клее, дающем надежную склейку металла и ткани. Закрепление муфты на воздуховоде производится в соответствии с п. 5.65 СНиП III-28-75, путем уплотнения зазора между муфтой и воздуховодом пеньковым канатом, смоченным казеиновым клеем и асбестоцементным раствором, с добавлением в него казеинового клея, с последующим заполнением зазора асбестоцементным раствором более густой консистенции замешанном на расширяющемся цементе с добавлением казеинового клея.
3. Муфты и фланец, предварительно перед установкой на воздуховод окрашиваются масляной краской. Весь воздуховод перед установкой грунтуется под масляную покраску.

Узел I

Шов промазать мастикой из асбестоцементного раствора с добавлением казеинового клея густой консистенции с последующей проклейкой 2-мя слоями ткани.

Узел II

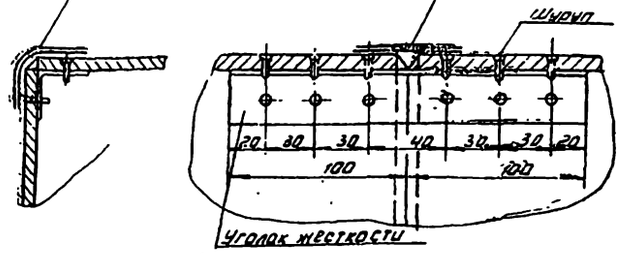

Узел III

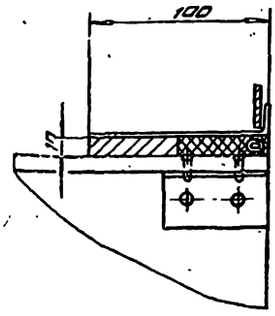

Привязан

Инв.№

ТП 901-3-187.83 ОВИЗ

Нач.отд.	Платонов	
ГИП	Нарциссова	
Рук.гр.	Платонникова	
Инж.	Куприна	

Воздуховод из асбестоцементных листов. Узлы соединений.

Стадия	Лист	Листов
	1	

ЦНИИЭП инженерного оборудования г. Москва

Копировал Антипова Формат

gost.e-ecolog.ru